用途

ICT8、DN50、PVC (1106570) 安装转接器用于将 ICT 8-mA-200 mS/cm (1098530) 型感应式电导率传感器安装到 DN50 的 PVC 管道中。

标记流向：

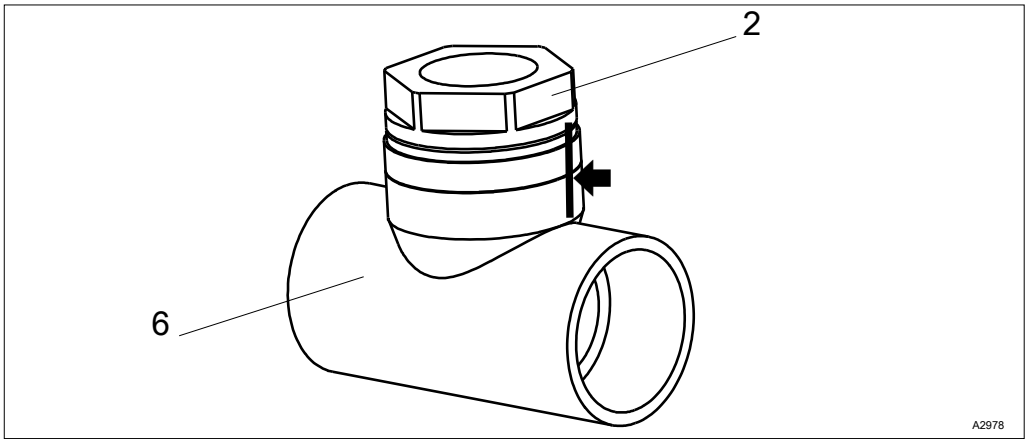

插图 1: 标记流向

1. 用手将旋入件 (2)（扳手开口宽度 65） 旋入 DN 50 T 形件 (6) 中直至达到挡块位置拧紧。
2. 用笔在 T 形件和旋入件上画上标线（箭头）来标记两个部件的流向。
   ⇨ 该标线标记的是两个部件 （2 和 6） 上流向的中心线。
3. 标记完毕后将旋入件再次从 T 形件中拧出来。

ZH 目标人群：接受过指导的人员 部件编号：981315 版本： BA DTZ 002 04/20 ZH

07.04.2020, 981315, 1, zh_CN

将 ICT8 型传感器装入到安装转接器和 T 形件中

1. 将随附的密封件 (3) 拧紧到传感器 (5) 的螺纹上。

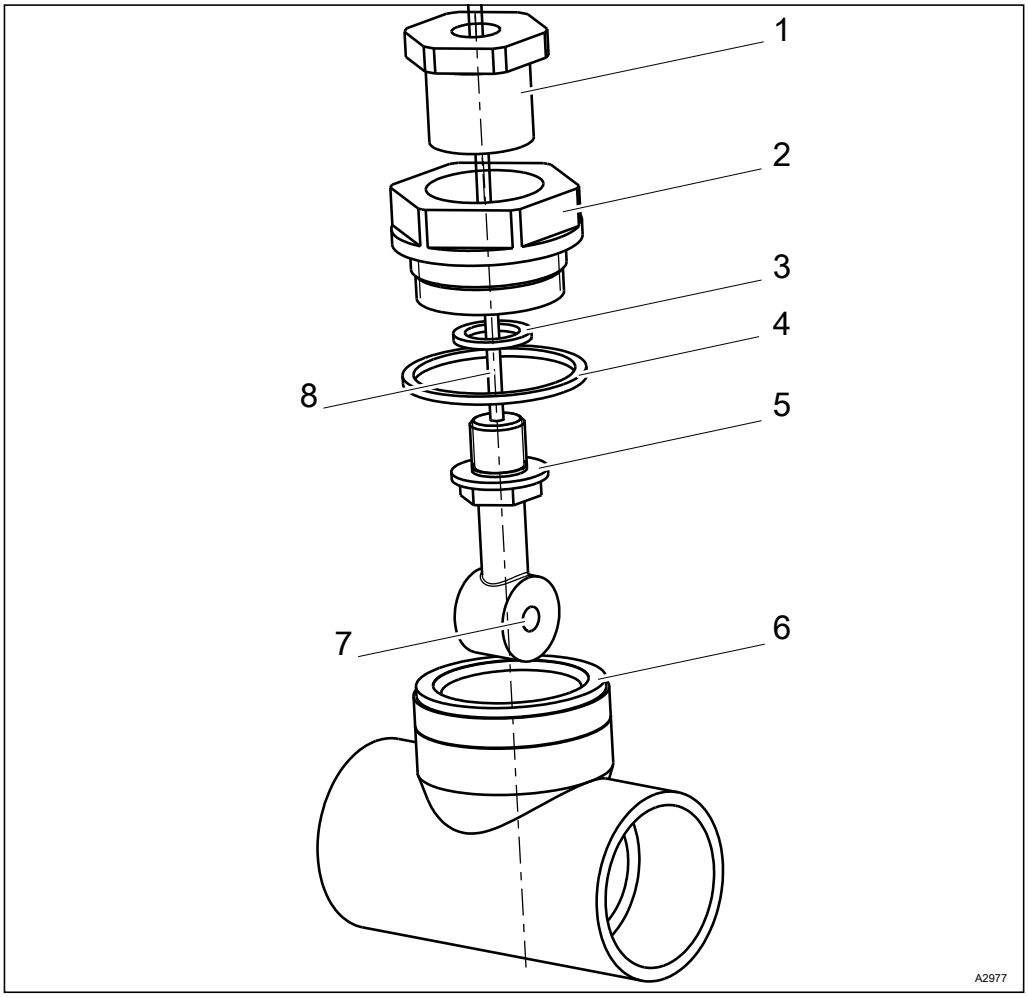

插图 2: 安装转接器 ICT8

1 螺纹塞子
2 旋入件
3 密封件，小号
4 密封件，大号
5 传感器
6 T 形件
7 传感器孔眼
8 传感器电缆

2. 首先依次将旋入件 (2) 和螺纹塞子 (1) 穿过电缆末端 (8) 直至传感器 (5)。
3. 将传感器 (5) 螺纹拧进旋入件 (2) 的钻孔中，然后将螺纹塞子 (1) 轻轻拧紧到传感器螺纹上，当稍微感觉到拧不动时即可。
4. 通过围绕纵向轴旋转传感器进行调整，使传感器孔眼 (7) 与旋入件上的标线（箭头）对齐。

   ⇨ 这时传感器孔眼朝向水流方向，并让水全面流过传感器孔眼。
5. 用两个开口扳手将螺纹塞子 (SW 65) 往旋入件 (SW 50) 的方向锁紧，期间要避免改变传感器相对于标记的位置。

将带传感器的转接器安装到 T 形件中

在重新安装的情况下（还未安装 T 形件）

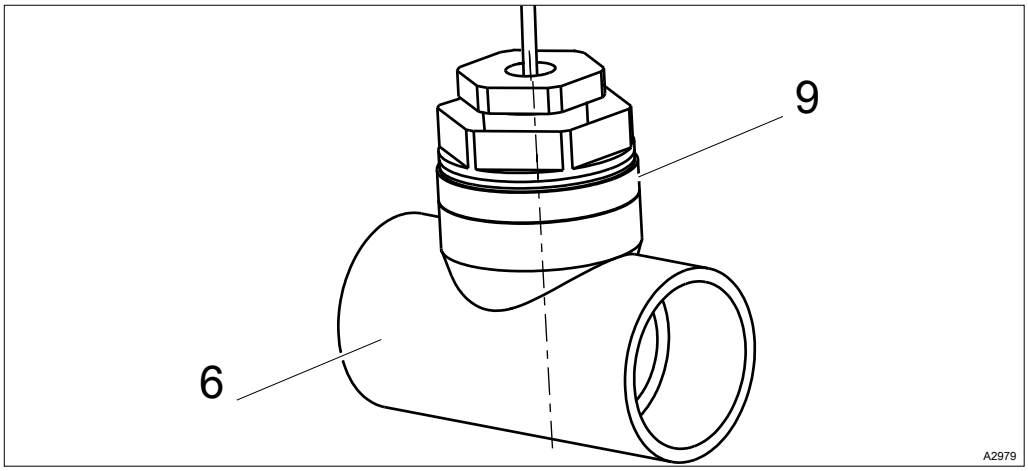

插图 3: 带传感器的旋入件 (9) 组合件

1. 将 T 形件 (6) 旋入带传感器 (9) 的旋入件组合件上，并拧紧 T 形件直至达到挡块位置。

   ⇨ 这时，校准传感器孔眼 (7) 位置，让水全面流过传感器孔眼。

在维护之后进行安装的情况下（T 形件已经装入到管道中）

2. 沿纵向轴逆时针向旋转电缆大约三圈，抵消在安装旋入件组合时电缆发生的扭转。
3. 将带传感器 (9) 的旋入件组合件旋入 T 形件 (6) 中，并拧紧带传感器的旋入件组合件直至达到挡块位置。

   ⇨ 这时，校准传感器孔眼 (7) 位置，让水全面流过传感器孔眼。

拆卸传感器以进行维护

警告！
危险材料造成危险！
可能的后果： 死亡或重伤。

使用危险材料时必须遵循危险材料生产商当前的安全数据表。 必要的措施都源自安全数据表的内容。 由于可以根据新知识随时对材料的潜在危险重新进行评估，必须定期检查安全数据表，并根据需要进行更换。

设备使用方对安全数据表的存在情况和当前版本以及完成与之相关的相关工作岗位的危险评估负责。

1. 使设备处于无压状态。
2. 将带传感器 (9) 的旋入件组合件由 (6) T 形件中旋出。

ZH 目标人群：接受过指导的人员 部件编号：981315 版本：BA DTZ 002 04/20 ZH

07.04.2020, 981315, 1, zh_CN