使用与安装说明书
抽油烟机

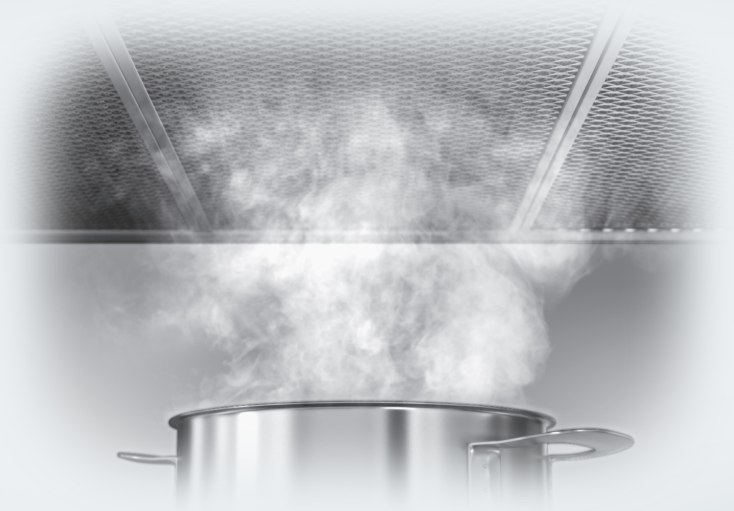

为避免意外或损坏电器，安装和首次使用之前请**务必**仔细阅读本使用与安装说明书。

zh-CN

M.-Nr. 10 113 811

目录

注意事项与安全说明 4

环境保护 13

运行模式 15
Con@ctivity 2.0 功能 16

电器结构示意图 17

操作（自动模式） 19
使用 Con@ctivity 2.0 烹饪（自动模式） 19
临时退出自动模式 21
返回自动模式 21

操作（手动模式） 22
不使用 Con@ctivity 2.0 烹饪（手动模式） 22
开启烟机 22
选择风力等级 22
选择延迟关机时间 22
关闭烟机 22
打开/关闭照明灯 23
风力设置管理 23

操作（自动模式和手动模式） 24
过滤网提示器 24
更改滤油网清洁提示器设置 24
激活和更改活性炭过滤网更换提示器 25
读取过滤网提示器 25

清洁与保养 26
外壳 26
滤油网 27
活性炭过滤网 29
重置活性炭过滤网更换提示器 30
处理活性炭过滤网 30

售后服务/保修 31
铭牌位置 31

安装 32
安装之前 32
保护膜 32
安装说明 32
拆卸 32

组装部件. 33
电器尺寸. 36
炉灶和抽油烟机之间的安全距离(S). 36
安装建议. 37
墙上安装钻孔图. 37

排气管道连接. 38
冷凝水收集器. 39
消音器. 39

电气连接. 41

激活 Con@ctivity 2.0. 42
安装 Con@ctivity 2.0 烹饪棒. 42
激活 Con@ctivity 2.0. 42
    激活抽油烟机. 42
    激活灶具. 42
    检查是否激活. 42
关闭 Con@ctivity 2.0. 43

技术参数. 44
产品标准. 45

本电器符合所有当地和国家的相关安全法规。然而，使用不当也可能会导致人身伤害或者电器受损。

为了避免发生事故或者损坏电器，请您在首次使用之前仔细阅读本说明书。本说明书中包括有关本产品的安全、安装、使用和维护等方面的重要信息。对不遵循说明书要求进行操作的行为，Miele 概不负责。

请将使用说明书安全存放，确保所有用户熟悉使用说明书的内容。如机器易主，请将使用说明书交其使用。

正确应用

▶本抽油烟机仅供家庭及相似的工作和居住环境使用。

▶本抽油烟机不适合在户外使用。

▶本抽油烟机只可作为家用电器吸除烹饪时产生的烟气和异味。
任何其它用途生产商均不支持，并且可能导致危险。

▶身体、感官精神障碍、或缺乏经验常识的人士，只可在有人看管时使用本机器。或者，在向其讲解如何安全使用，并使其充分了解到使用不当可能造成的后果后，他们方可在无人看管的情况下使用本电器。

儿童安全注意事项

▶无人看管的情况下，八岁以下的儿童须远离本电器。

▶八岁以上儿童可以在无人看管的情况下使用本机器，但须向其详细说明如何安全使用，并使其认识到使用不当可能造成的后果。

▶儿童不可在无人看管的情况下清洁或维护本电器。

▶儿童在电器附近时请注意看管，避免其不正当操作电器。

▶谨防窒息。包装（如塑料包装材料）必须放置在婴儿和儿童触及不到的地方。儿童在玩耍时可能把包装材料缠在身上或套在头上导致窒息。

技术安全

▶未经授权的安装、维护及维修可能对用户造成重大危险。安装、维护及维修只能由 Miele 授权的技术人员进行。

▶损坏的电器可能导致危险。请检查其外部是否存在明显损坏。切勿安装或使用已经损坏的电器。

▶本电器只有正确连接接地系统，才能保证其电气安全。须符合此安全标准。如有任何疑问，应由具备资质的电工对电气连接进行检查。

▶将电器连接至电源之前，应确保铭牌上的连接参数（电压和频率）与总电源相匹配。这些数据必须符合要求，以免损坏电器。如有任何疑问，请咨询具备资质的电工。

▶切勿使用多功能插座或接线板连接将电器连接至总电源。这样存在火灾隐患，无法保证电器安全。

▶出于安全考虑，本电器完成安装之后才能使用。

▶本电器不可用于非静止场所（例如船上）。

▶改动电源线、部件或机械零件均对用户构成高度危险，可能导致操作故障。只能按照本手册的安装图纸及清洁与保养部分的说明打开外壳。任何情况下均不得打开外壳的任何其它部件。

▶如由非 Miele 授权的技术服务人员维修电器，生产商的保修服务将失效。

▶只有使用 Miele 原装部件，Miele 方能确保本电器的安全。对于发生故障的部件，请务必使用 Miele 零配件进行更换。

▶如果电气接线电线出现故障，须由 Miele 授权的技术服务人员进行更换，以免用户遭受危险。

▶电器在安装、维护和维修作业期间必须断开总电源。

与其它消耗室内空气的加热设备同时使用

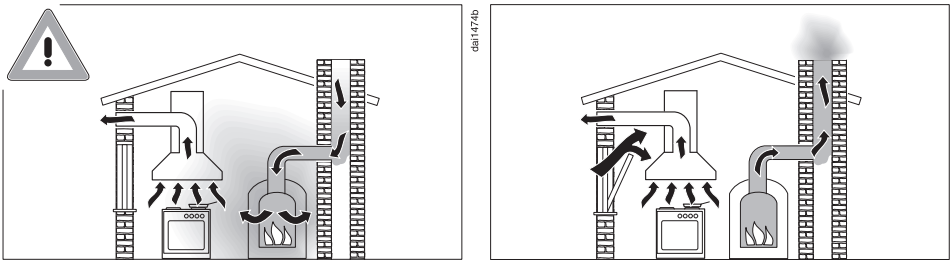

⚠ 注意 - 小心有毒气体

在同一房间或空间内同时使用抽油烟机与另一台需要消耗室内空气的加热设备时，应格外小心。此类器具包括燃气炉、燃油炉、燃木炉、燃煤炉、加热器、不间断供水热水器或其它类型热水器、燃气灶、炊具或炉灶，它们吸入室内的空气，并通过烟囱或排气管道排出废气。

抽油烟机在排气模式下运行时，无论是否装有外接电机或是否处于内循环模式（该模式仅限于安装有室外循环机的型号），电器均会吸走本机所在房间及邻近房间内的空气。

空气不足会导致低压，加热设备会因此缺氧而无法正常燃烧，有害气体从烟囱或排气管道排出后也可能会流回室内，由此可能产生严重的后果。

为确保安全使用，防止加热设备释放的气体在抽油烟机和加热设备同时运转时被倒吸回室内，室内允许的最大负压为 0.04 毫巴（4 帕）。

可通过使窗户、门、外墙进气口（不可阻塞）保持通畅来保证通风，也可采用其它技术性的操作方式保证通风，如确保抽油烟机仅在加热设备关闭时开启，或加热设备仅在抽油烟机关闭时开启。一般情况下，仅使用通风砖不足以保证通风安全。

必须考虑住所的整体通风条件。如有任何疑问，请向经过安全认证的专业建筑师咨询；针对燃气方面的问题，请向具备资质的燃气技术人员咨询。

如果抽油烟机使用内循环模式，空气循环后被直接导回抽油烟机所在房间内，您仍可以放心地在房内同时运行需要消耗室内空气的加热设备。

正确使用

▶ 切勿在抽油烟机的下方直接使用明火。为了避免火灾，请勿在抽油烟机下方用明火烧制或烧烤食物。
开机时，抽油烟机可能会将火焰吸入过滤网内。过滤网内沉积的油脂可能会燃烧，有导致火灾的危险。

▶过高的热量可能会损坏抽油烟机。

- 在燃气灶上方使用抽油烟机时，应确保使用的炉火上始终放有锅具。取下锅具时，即使是很短的时间，也应关闭炉火。
- 请选用适合炉火范围的锅具。
- 调整火焰，以防灼烧锅具侧面。
- 请勿过度灼烧锅具（例如在使用炒锅时）。

▶使用炉灶时，请您务必打开抽油烟机，否则抽油烟机内会积聚冷凝液体，导致机器腐蚀。

▶使用食用油或油脂、煎锅或深底油炸锅等进行烹饪时，必须一直有人看管。使用开放式烤架烧烤时也必须有专人看管。否则过热的油或油脂可能会燃烧，并导致抽油烟机着火。

▶装好过过滤网之前请勿使用抽油烟机。这样可以避免油污进入抽油烟机，妨碍电器正常运行。

▶请按照本手册中的说明清洁电器，否则电器可能会着火。

▶请定期清洁或及时更换过滤网。饱和的过滤网可能引起火灾。

▶在烹饪过程中，炉灶产生的热量不断上升，会导致抽油烟机变得非常烫。在抽油烟机冷却之前，请勿触摸外壳或滤油网。

正确安装

▶有关抽油烟机是否可用于炊具/炉灶之上，请参考炊具或炉灶生产商的说明。

▶根据安全法规规定，禁止在固体燃料炉上方安装抽油烟机。

▶炊具或炉灶与抽油烟机的间距不足可能会导致抽油烟机损坏。
请务必遵循“安装”章节给出的说明，保持炊具或炉灶顶部与抽油烟机底部的最小安全距离。炉灶生产商明确要求更大的安全距离时应另作调整。
如果抽油烟机下方安装了多台烹饪设备，且每种烹饪设备与抽油烟机之间的最小安全距离要求不同，请选择最大的安全距离。

▶安装抽油烟机时请务必遵循“安装”章节给定的距离。

▶排气管道必须为不可燃材料。此类材料可从 Miele 服务部订购。

▶不可将抽油烟机废气排入用于排放燃烧煤气或其它燃料所产烟气的烟囱或通风管中。

▶如果将废气排至不再用于其它用途的烟囱或通风管，请征询专业人员的意见。

清洁和保养

▶切勿使用蒸汽清洁设备来清洁本电器。蒸汽可能会进入电气元件导致短路。

配件

▶本电器仅可使用 Miele 原装配件。使用其它生厂商的零配件将不在保修范围内，Miele 对此不承担责任。

包装材料的处理

包装材料用于在运输过程保护电器。本电器选用了环保型运输包装材料，这些材料应回收利用。

回收包装材料可减少生产过程中原材料的使用，也可减少垃圾处理场的废物量。

废旧电器的处理

电器及电子器件中通常含有某些有价值的材料，同时也会含有某些材料，若处置不当或随意丢弃，会对人体健康和环境造成潜在危害。但这些材料对电器正常运行不可或缺。因此，请勿将旧电器与生活垃圾一同弃置。

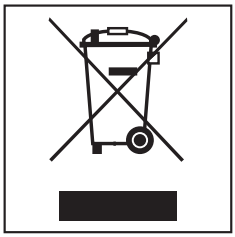

请在当地的废品收集站/回收中心处理废旧电器，或咨询Miele服务部。

同时应确保废旧电器在保存时不会对儿童造成危害。

根据抽油烟机型号，有以下模式可供选择：

排气模式

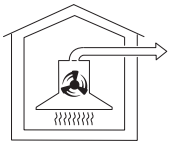

吸入气体，滤油网将其过滤后直接排出。

止回阀

止回阀用于防止室内外空气对流。
抽油烟机关闭时，止回阀处于闭合状态。
抽油烟机开启时，止回阀将打开，以便烹饪气体直接排出。

如果现场通风系统未装配止回阀，必须将随电器提供的止回阀安装于电机机组的排气孔内。

内循环模式

（内循环模式抽油烟机需要配备转换套件和活性炭过滤网（可作为可选配件订购）：参见“技术参数”）



吸入的气体先后经过滤油网和活性炭过滤网清洁过滤，经过净化的气体随后内循环回到厨房。

Con@ctivity 2.0 功能

自动控制

本抽油烟机配有通信装置，能够根据灶具的运行状态自动运行。

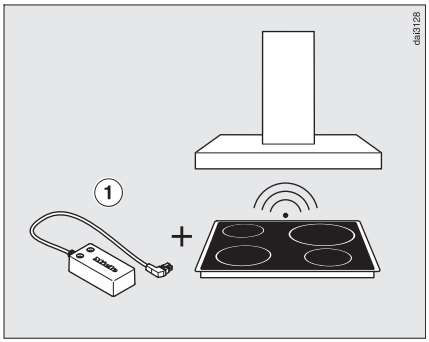

若要使用该通信装置，灶具须配备 Con@ctivity 2.0 功能棒 ① 。

请参阅 Con@ctivity 2.0 功能棒安装说明，检查其是否适用于您的灶具。

若要使用 Con@ctivity 2.0 功能，灶具与抽油烟机之间须建立无线连接（参见“激活 Con@ctivity 2.0”）。

灶具将自身的运行状态信息通过无线电信号传送至抽油烟机。

- 打开灶具时，烟机的照明灯先行亮起，片刻之后烟机开启。
- 烹饪期间，烟机将根据正在运行的烹饪区数量及其功率等级来自动设定风力等级。
- 关闭灶具后，烟机和照明灯将在所设时间到达后自动关闭。

有关此功能的详细信息，请参见“操作”章节。

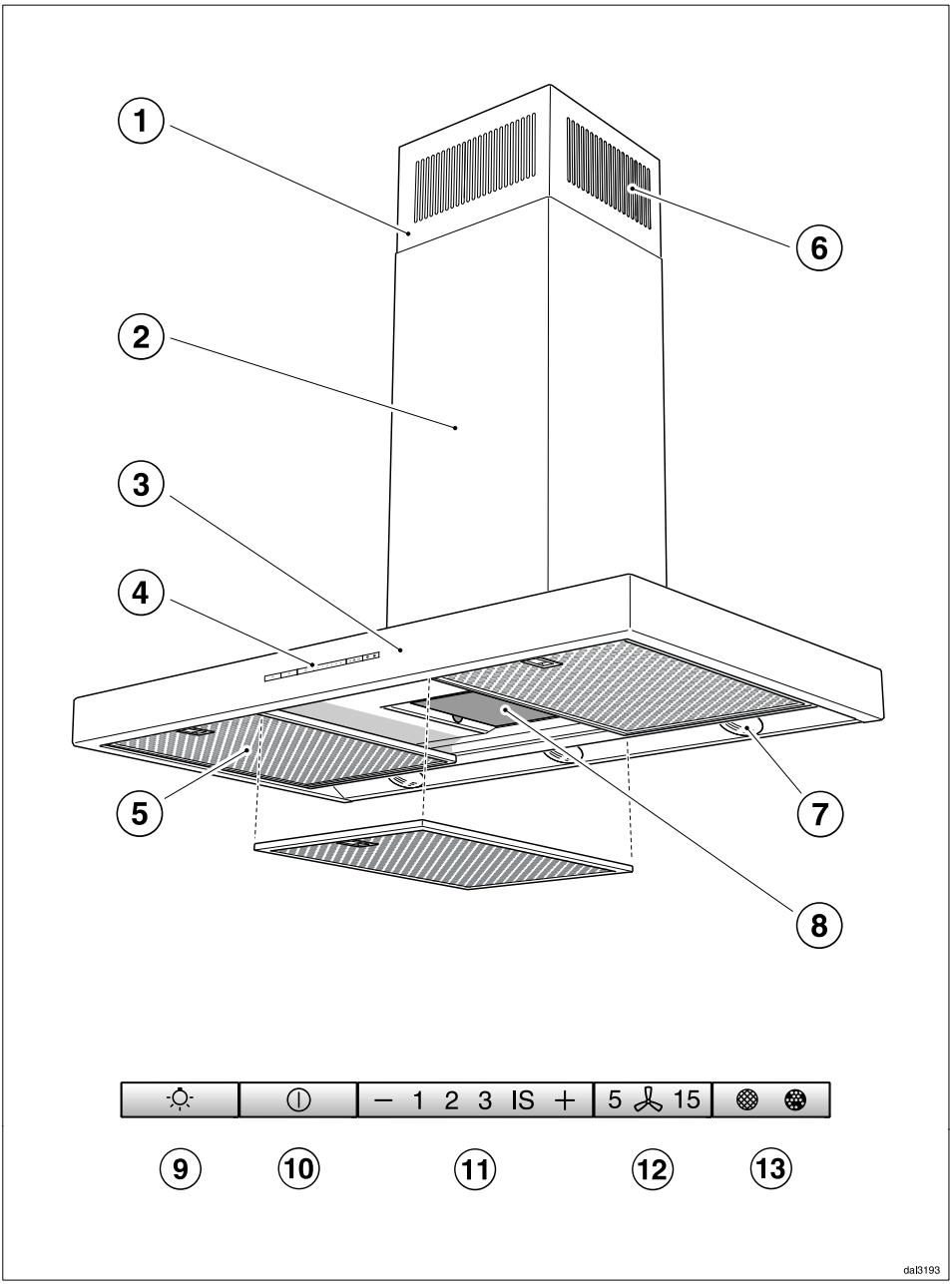
1
2
3
4
5
6
7
8
– 1 2 3 IS +
5 15
9
10
11
12
13
dal3193

电器结构示意图

① 加长伸缩的装饰罩

② 装饰罩

③ 机身

④ 操控面板

⑤ 滤油网 *

⑥ 内循环格栅
（仅用于内循环模式）

⑦ 照明灯

⑥ 活性炭过滤网
（内循环模式的专用配件）

⑨ 照明灯控制键

⑩ 烟机的开/关控制键

⑪ 风力设置控制键

⑫ 延迟关机控制键

⑬ 过滤网提示器控制键

*抽油烟机将根据不同型号提供 1 个或多个滤油网。本手册中提及的均为多个滤油网。

激活 Con@ctivity 2.0 功能后，抽油烟机会一直以自动模式运行（参见“激活 Con@ctivity 2.0”）。

如果想手动操作抽油烟机，请参见“不使用 Con@ctivity 2.0 烹饪”。

使用 Con@ctivity 2.0 烹饪（自动模式）

- 打开某个烹饪区，选择所需功率等级。

烟机照明灯将亮起。

几秒钟后烟机开启，最初为 **2** 级风力，随后即自动切换成 **1** 级风力。

烹饪期间抽油烟机会自动选择风力等级。

该风力等级是根据灶具的总输出功率（即所使用的烹饪区数量及各烹饪区所用的功率等级）来确定的。

- 如果选择了较高的功率等级或同时使用多个烹饪区，抽油烟机将自动切换成高风力等级。
- 当您降低灶具的功率等级或减少烹饪区数量，抽油烟机的风力等级也将随之降低。

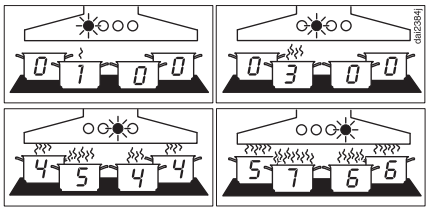

1 级至 4 级风力示例

反应时间

由于改变灶具的功率等级并不会导致烹饪气体立即减少或增加，因此抽油烟机的反应通常稍有延迟。

另外，灶具向抽油烟机传输信息也有一定的间隔期，这也将导致反应延迟。

反应时间从几秒到几分钟不等。

烹饪程序

■ 例如，如果开启灶具后，使用最大功率加热平底锅，大约 60 至 90 秒*后再降低功率等级，这将被识别为一个烹饪程序（*HiLight 灶具为 60 秒至 5 分钟）。

抽油烟机将自动开启。当灶具功率等级降低后，抽油烟机将切换成 3 级风力并保持大约 5 分钟。

此后抽油烟机的风力等级将由 Con@ctivity 功能自动确定。

■ 在这之前您可以手动选择其它风力等级。

关闭

■ 关闭所有烹饪区。

烟机将在随后几分钟内降低风力等级，并最终自动关闭。

这样有助于去除空气中滞留的烹饪气体和异味。

– 烟机从增强设置 IS 立即切换成 3 级风力。

– 大约 1 分钟后烟机从 3 级风力切换成 2 级风力。

– 大约 2 分钟后烟机从 2 级风力切换成 1 级风力。

– 烟机在 1 级风力运行 2 分钟后关闭。

– 再过 30 秒照明灯自动关闭。

烹饪程序结束。

临时退出自动模式

若要在烹饪期间临时退出自动模式，则：

- 手动选择不同的风力等级，或
- 手动关闭抽油烟机，或
- 启用抽油烟机上的延迟关机选项 5 15 。在所选时间到达后烟机将自动关闭，照明灯将保持亮起。

此后抽油烟机将需要手动操作（参见“不使用 Con@ctivity 2.0 烹饪”）。

返回自动模式

在下列情况下，抽油烟机将返回自动模式：

- 手动选择某个风力等级后大约 5 分钟未使用烟机，或
- 手动选择的烟机风力等级与自动模式的风力等级相同，或
- 烟机和灶具关闭达 30 秒以上。
  则下次开启灶具时，抽油烟机将重新进入自动模式。
- 如果您希望在整个烹饪过程中都手动操作烟机，则可在开启灶具**之前**先开启烟机。
  如果烹饪后烟机和灶具均关闭达30秒以上，则下次开启灶具时，烟机将重新进入自动模式。

不使用 Con@ctivity 2.0 烹饪（手动模式）

在下列情况下可手动操作抽油烟机：

- Con@ctivity 2.0 未激活。
- 已临时关闭 Con@ctivity 2.0（参见“临时退出自动模式”）。

开启烟机

■ 按下开/关控制键 ①。

烟机以 **2** 级风力运行。风力等级显示屏上的 ① 符号和 **2** 将亮起。

选择风力等级

按照烹饪油烟和气味的浓度，选择 **1** 到 **3** 级风力。

煎炸或爆炒大油烟食物时，请选择增强设置 **IS**。

■ 按“−”符号选择较低风力等级；按“+”符号选择较高风力等级。

自动关闭增强设置

如果风力设置管理已启用（默认），则 5 分钟后烟机将自动切换成 **3** 级风力。

选择延迟关机时间

建议在烹饪结束后继续运行烟机几分钟，以清除空气中的残余油烟和气味。启用延迟关机选项，烟机可以在预设时间后自动关闭。

■ 结束烹饪后，按延迟关机控制键 **5⁀15**

- 按一次：烟机将于 5 分钟后关闭（**5** 亮起）。
- 按两次：烟机将于 15 分钟后关闭（**15** 亮起）。
- 如果再一次按延迟关机控制键 **5⁀15**，烟机将持续运行（**5⁀15** 将熄灭）。

关闭烟机

■ 按下开/关控制键 ①，关闭烟机。

① 符号将熄灭。

打开/关闭照明灯

照明灯可以独立于烟机打开和关闭。

■ 按 ☼ 进行操作。

照明灯打开时，☼ 符号将亮起。

风力设置管理

抽油烟机配有风力设置管理系统，用于自动关闭照明灯和降低烟机风力。

– 如果已选择增强设置，则 5 分钟后抽油烟机将自动降至 3 级风力。

– 从 3 级、2 级或 1 级风力开始，2 小时后风力降低 1 级，随后再每 30 分钟降低 1 级，直到烟机最终关闭。

– 照明灯将在 12 小时后自动关闭。

打开/关闭风力设置管理

■ 关闭烟机和照明灯。

■ 按住延迟关机控制键 **5 15** 约 10 秒钟，直到风力等级显示屏中 **1** 亮起。

■ 然后依次按下

– 照明灯控制键 ☼；

– “–”控制键；

– 然后再次按下照明灯控制键 ☼。

如果风力设置管理已打开，则 **1** 和 **IS** 指示灯将持续亮起。
如果风力设置管理已关闭，则 **1** 和 **IS** 将闪烁。

■ 按“–”关闭风力设置管理。

1 和 **IS** 指示灯将闪烁。

■ 按“+”打开风力设置管理。

1 和 **IS** 指示灯将持续亮起。

■ 用延迟关机控制键 **5 15** 确认设置。

所有指示灯将熄灭。

如果未在 4 分钟内进行确认，则抽油烟机将变回原先设置。

过滤网提示器

电器已经运行的总小时数保存在存储器中。

过滤网提示器提示需要清洁或更换滤油网时，滤油网符号 或活性炭过滤网符号 会亮起。有关清洁和更换过滤网以及重置过滤网提示器的详细信息，请参见“清洁与保养”。

更改滤油网清洁提示器设置

您可以根据自己的烹饪方式类型设定滤油网清洁提示器。

滤油网清洁提示器的出厂设置为 30 小时。

- 如果您经常烘烤和煎炸，则可以选择 20 小时这样的较短时间。
- 如果您只是偶尔烹饪，我们也建议选择较短时间，因为油脂经过长时间积聚后，将在滤油网上硬化，变得难以清洁。
- 如果烹饪时使用的脂肪极少，则可以选择较长时间，如 40 或 50 小时。

■ 用开/关控制键 ① 关闭烟机。

■ 同时按延迟关机键 **5 15** 和过滤网提示器控制键 。

滤油网符号 和某个烟机风力等级指示灯将闪烁。

烟机风力等级指示灯 **1** 至 **IS** 代表以下时间设置：

1..... 20 小时

2..... 30 小时

3..... 40 小时

IS..... 50 小时

■ 按“−”符号选择较短运行时间，或按“+”选择较长运行时间。

■ 按过滤网提示器控制键 确认所作选择。

所有指示灯将熄灭。

如果未在 4 分钟内进行确认，则抽油烟机将变回原先设置。

激活和更改活性炭过滤网更换提示器

内循环模式需要安装活性炭过滤网。

活性炭过滤网的更换提示器需要激活一次，且需要根据烹饪类型进行设定。

- 按开/关控制键 ① 关闭烟机。
- 同时按“+”符号和过滤网提示器控制键 。

滤油网符号 和一个风力等级指示灯将闪烁。

烟机风力等级指示灯 **1** 至 **IS** 代表以下时间设置：

1..... 120 小时

2..... 180 小时

3..... 240 小时

IS..... 未激活

- 按“–”符号选择较短运行时间，或按“+”选择较长运行时间。
- 按过滤网提示器控制键 确认所作选择。

所有指示灯将熄灭。

如果未在 4 分钟内进行确认，则抽油烟机将变回原先设置。

读取过滤网提示器

若要检查已使用的设定时间百分比

- 按开/关控制键 ① 打开烟机。
- 按住过滤网提示器控制键 。

– 按一次，可读到滤油网运行时间。滤油网符号 亮起。

– 按两次，可读到活性炭过滤网运行时间。活性炭过滤网符号 亮起。

一个或多个风力等级指示灯将闪烁。

闪烁的烟机风力等级指示灯数量表明已运行时间所占百分比。

1..... 25 %

1 和 **2**..... 50 %

1 至 **3**..... 75 %

1 至 **IS**..... 100 %

已运行小时数保存在存储器中，即使电器关闭或停电时也不会丢失。

外壳

基本信息

抽油烟机的表面和控制键容易刮花与磨损。
请遵循以下清洁说明。

- 所有表面和控制键均可使用柔软的海绵或布，沾取兑有少许洗洁精的热水进行清洁。

请勿让水汽进入抽油烟机。
清洁时只能使用湿布，清洁控制键附近区域时应尤为注意。

- 清洁后用软布将所有表面擦干。

请勿使用：

- 含苏打、酸、氯化物或其它溶剂的清洁剂。
- 含有磨料的清洁剂（如粉末清洁剂和乳脂清洁剂）以及先前曾使用过含磨料清洁剂的刷子或海绵。这些都会对表面材料造成损伤。

有关不锈钢表面的重要提示

（以下信息不适用于控制键。）

- 不锈钢表面可以使用不锈钢专用的不含磨料的清洁剂进行清洁。
- 为了防止污渍再生，您也可以使用 Miele 不锈钢专用护理剂（可从 Miele 订购）。使用时请遵循生产商在包装上的说明。

有关 RAL 彩色外壳的重要提示

（特别定制的颜色涂层）

- 请遵循本节前面部分的基本注意事项。

清洁这类表面时很容易留下细微的痕迹。在不同类型的厨房灯照下，这些痕迹可能会十分明显。

有关控制键的重要信息

请勿在控制键上留下任何污渍，否则控制键会褪色或损坏。应立即清除污渍。

- 请遵循本节前面部分有关清洁的基本注意事项。

切勿使用不锈钢清洁剂清洁控制键。

滤油网

电器中可重复使用的金属滤油网能清除厨房烟气中的固体颗粒（油脂、灰尘等），防止污染抽油烟机。

⚠滤油网过度饱和有导致火灾的危险。

清洁间隔

滤油网应定期清洁（至少每 3 - 4 周清洁一次），以免油脂积聚。

如果滤油网清洁提示器符号 亮起，则应当立即进行清洁。

- 您可以根据烹饪方式类型设定滤油网的清洁提示器（参见“操作”）。

取下滤油网

滤油网在取下的过程中可能会掉落。
这会导致滤油网和下方的炉灶损坏。
操作时请确保始终握紧滤油网。

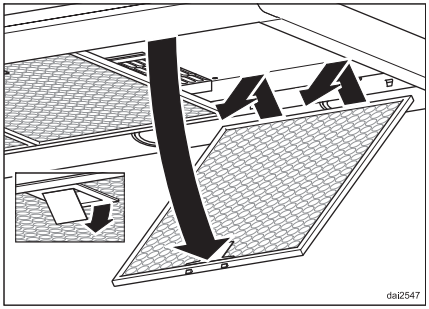

- 如需取出滤油网，请打开滤油网上的锁扣。将滤油网放低 45°，将其后部松开后取下。

手动清洁滤油网

- 请在兑有少量洗洁精的热水温和清洗液中，用柔软的尼龙刷清洁滤油网。请勿使用未经稀释的洗洁精。

不合适的清洁剂

如果经常使用不合适的清洁剂，会造成滤油网表面损坏。

请勿使用：

- 含除垢剂的清洁剂
- 粉状清洁剂和膏状清洁剂
- 侵蚀性的通用清洁剂或油脂喷雾清洁剂
- 喷雾式烤箱清洁剂

用洗碗机清洗滤油网

- 将滤油网尽可能的横向垂直地放入洗碗机的底层篮架中。确保喷淋臂不受阻碍。
- 请使用家庭专用的洗碗机洗涤剂。
- 请选择清洗温度介于 50°C 和 65°C 之间的洗碗程序。

用洗碗机清洗滤油网时，使用的某些清洁剂可能会导致滤油网表面永久性褪色。但是，这并不影响滤油网的功能。

清洗之后

- 清洗之后，将滤油网放在吸水性材料的表面上晾干，然后再装入抽油烟机。
- 取出滤油网进行清洁的同时，可以对此时可触及的机壳进行清洁，去除上面残留的油脂，以防日后引起火灾。

■ 将滤油网装回抽油烟机时，确保锁扣正面朝下对着炉灶的方向。

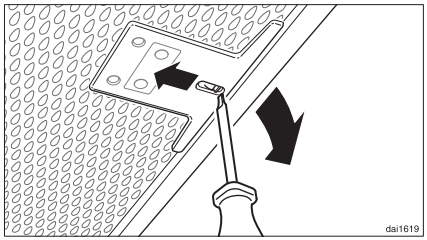

■ 如果不小心将滤油网装反，请用一把小螺丝刀插入槽口，将锁扣解开。

重置滤油网清洁提示器

滤油网清洁后，需要进行重置。

■ 烟机处于打开状态时，按过滤网提示器控制键 约 3 秒钟，直到仅有数字 **1** 闪烁。

滤油网符号 熄灭。

如果您想在滤油网清洁提示器到达最大设定值之前清洁滤油网，

■ 按过滤网提示器控制键 约 6 秒钟，直到仅有数字 **1** 闪烁。

活性炭过滤网

如果抽油烟机要运行内循环模式，除了滤油网之外，还必须插入一个活性炭过滤网。活性炭过滤网用于吸收烹饪产生的异味，安装在机身中滤油网的上方。

用于更换的过滤网可以从 Miele 旗舰店或贵宾展厅订购。详细地址见本手册末页；过滤网型号请参见“技术参数”。

安装和更换活性炭过滤网

■ 安装或更换活性炭过滤网之前，必须首先取下滤油网（具体操作参见前面章节）。

■ 将活性炭过滤网从包装中取出。

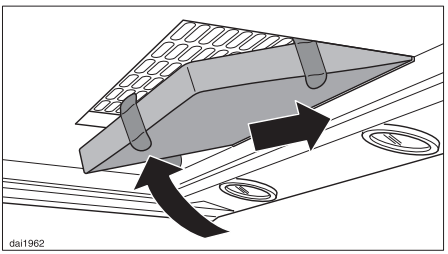

■ 将活性炭过滤网插入过滤网框架背面，然后从正面推进框架。

■ 装回滤油网。

■ 首次安装时，请激活活性炭过滤网的更换提示器（参见“操作”）。

何时更换活性炭过滤网

- 活性炭过滤网不再有效吸收厨房异味时，请将其更换。
  但是，过滤网应至少 6 个月更换一次。

活性炭过滤网更换提示器符号 将会亮起，提示您定期更换过滤网。

- 首次使用前，需要激活活性炭过滤网更换提示器（参见“操作”）。

重置活性炭过滤网更换提示器

活性炭过滤网更换后，需要进行重置。

- 重置方法：烟机处于打开状态时，按过滤网提示器控制键 一次，然后再按住约 3 秒钟，直到仅有数字 **1** 闪烁。活性炭过滤网符号 将会熄灭。

如果您想在活性炭过滤网更换提示器到达最大设定值**之前**更换活性炭过滤网：

- 按过滤网提示器控制键 一次，然后再按住约 6 秒钟，直到仅有数字 **1** 闪烁。

处理活性炭过滤网

- 使用过的活性炭过滤网可与普通生活垃圾一同弃置。

您如果有任何自己无法排除的故障，请联络Miele服务部（服务部热线：400 630 6306）。

请注意，要上门维修可以根据本说明解决的问题时将收取服务费。

联络 Miele 时，请说明电器的型号和序列号。
该信息见电器随附的铭牌。

铭牌位置

取下滤油网后即可看见铭牌。

保修

关于您所在国家的电器保修信息，请联系 Miele。

安装之前

⚠ 安装之前，请先阅读以下安装信息以及本说明书前面的“注意事项与安全说明”。

保护膜

外壳组件的表面覆有保护膜，可以避免其在运输过程中受损。

■ 安装外壳组件之前请先去除保护膜。您可以轻松地将其剥除。

安装说明

关于如何安装本机，请参见随附的安装图纸。

拆卸

如需拆卸本机，请将安装图纸的安装步骤按相反顺序进行操作。随机器提供的撬杆可用于拆卸装饰罩。

■ 拧松装饰罩上的固定螺丝后；

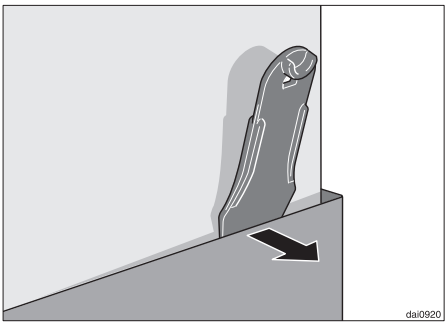

■ 将撬杆插入装饰罩和加长伸缩装饰罩之间；

■ 然后把装饰罩撬出。

组装部件

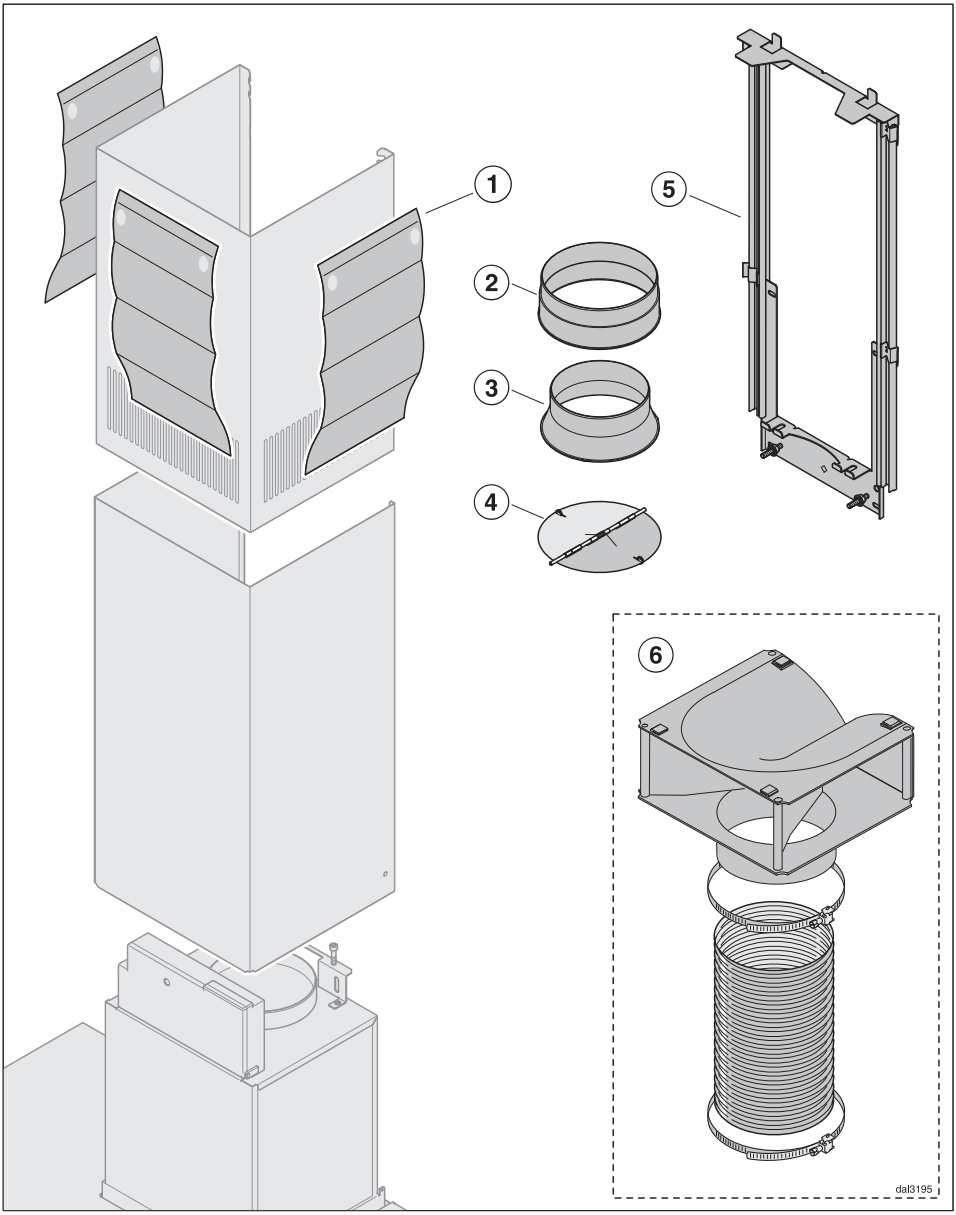

① **3 片保护板**
安装装饰罩时使用

② **1 个排气管接头**
用于直径 150 毫米的排气管

③ **1 个变径环**
用于直径为 125 毫米的排气管

④ **1 个止回阀**
安装电机机组的排气连接时使用（内循环模式不需要）

⑤ **伸缩式墙壁支架**
用于将抽油烟机固定在墙壁上

⑥ **内循环模式转换套件**
包括定向组件和伸缩式铝管（转换套件不属于标准配件，但可作为可选配件订购 - 参见“技术参数”）。

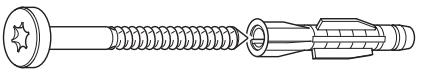

6 颗 5 x 60 毫米螺丝和
6 个 8 x 50 毫米膨胀管
用于固定墙壁支架

螺丝和膨胀管只可用于实墙。
其它类型的墙体结构，需要使用其它固定件。
应确保墙体可承受抽油烟机的重量。



2 x M 6 自攻螺母
用于固定电器



2 颗 3.9 x 7.5 毫米螺丝钉
用于固定装饰罩

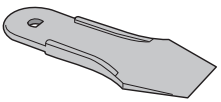

1 个撬杆
用于拆卸装饰罩

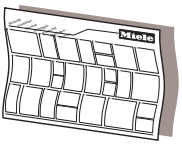

安装说明图纸

电器尺寸

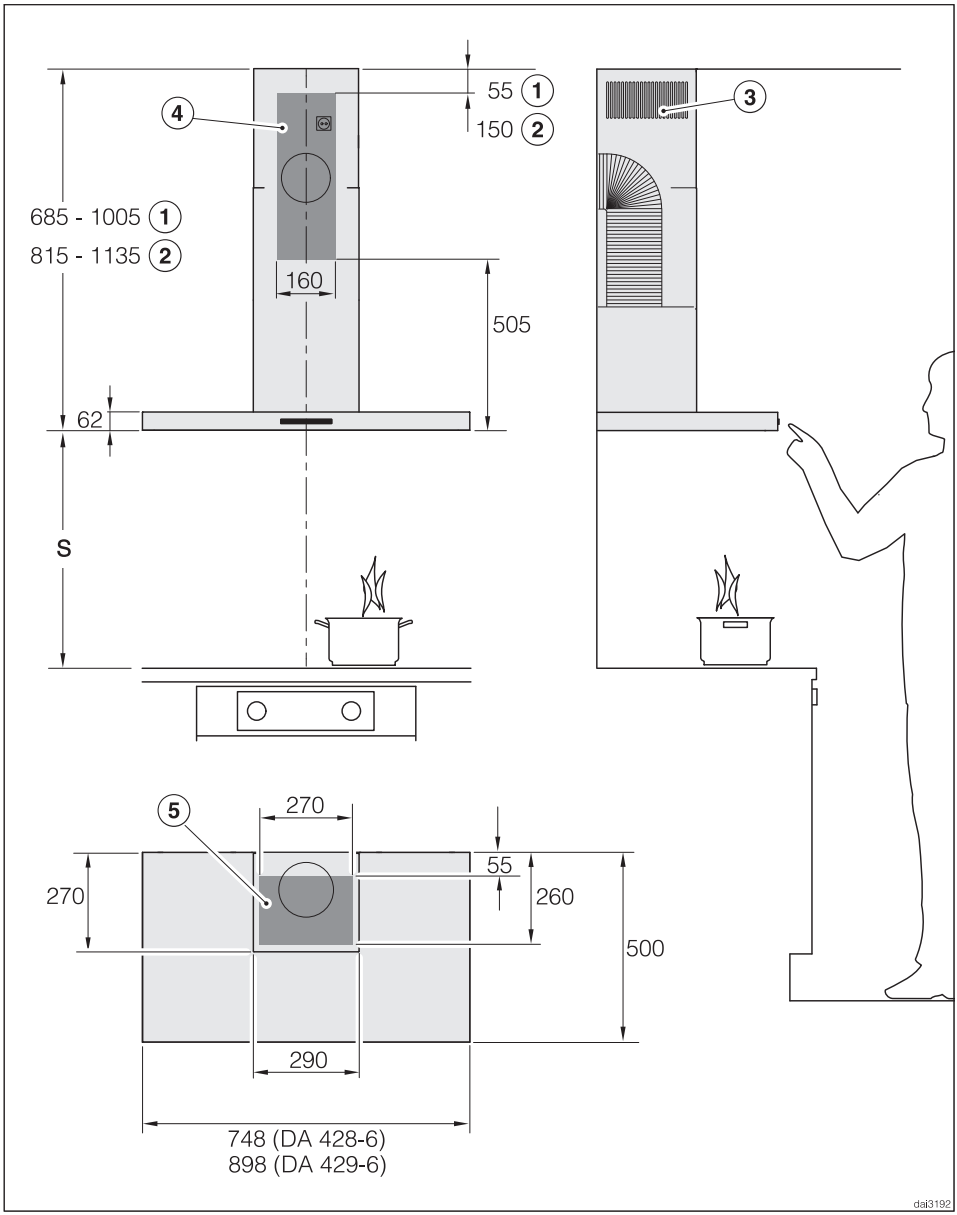

本图未按比例绘制。

① 排气模式尺寸

② 内循环模式尺寸

③ 内循环通风格栅，位于顶部

④⑤（内循环模式抽油烟机只需用到④）。阴影区域表示管道开孔和接线插座所在的墙壁或天花板区域。内循环模式抽油烟机只需安装接线插座。

排气管接头，直径 150 毫米或 125 毫米，配备变径环。

炉灶和抽油烟机之间的安全距离(S)

为抽油烟机规划安装尺寸时，炊具或炉灶顶部与抽油烟机底部之间务必保留以下最小安全距离。烹饪设备生产商明确要求更大的安全距离时应另作调整。
更多信息请参见“注意事项与安全说明”。

烹饪设备	最小间距 S
电子灶具	650 毫米
电烤架、深底油炸锅（电子）	650 毫米
多烹饪区炉灶， 总输出功率 ≤ 12.6 千瓦， 单个烹饪区功率 ≤ 4.5 千瓦。	650 毫米
多烹饪区炉灶， 总输出功率 > 12.6 千瓦，且 ≤ 21.6 千瓦， 单个烹饪区功率 ≤ 4.8 千瓦。	760 毫米
多烹饪区炉灶， 总输出功率 > 21.6 千瓦， 或多烹饪区炉灶的某个烹饪区功率 > 4.8 千瓦。	无法安装
单头燃气灶，功率 ≤ 6 千瓦。	650 毫米
单头燃气灶，功率 > 6 千瓦，且 ≤ 8.1 千瓦。	760 毫米
单头燃气灶，功率 > 8.1 千瓦。	无法安装

安装建议

- 同时您还需考虑经常使用抽油烟机的人员身高。应该留出足够的空间，以便他们能在炉灶旁舒适地操作，并且能轻松触及抽油烟机的控制键。
- 请注意，如果抽油烟机安装的位置过高，机器将无法有效排气。针对中国市场，建议烟机与电子灶间留出 650 毫米间距；烟机与燃气灶间留出 850 毫米间距。
- 抽油烟机须在上方罩住炉灶，以达到最佳排气效果。抽油烟机应安装在炉灶正上方，而非某一侧。
- 炉灶宽度不应大于抽油烟机，如果可以，其宽度应小于抽油烟机。
- 安装位置必须易于触及。抽油烟机应易于触及，需要维护时应易于拆卸。在抽油烟机周围规划壁橱、层架、天花板或橱柜的位置时，应考虑到这一因素。

墙上安装钻孔图

■ 请遵循随附的安装说明图纸上有关钻孔的操作说明。

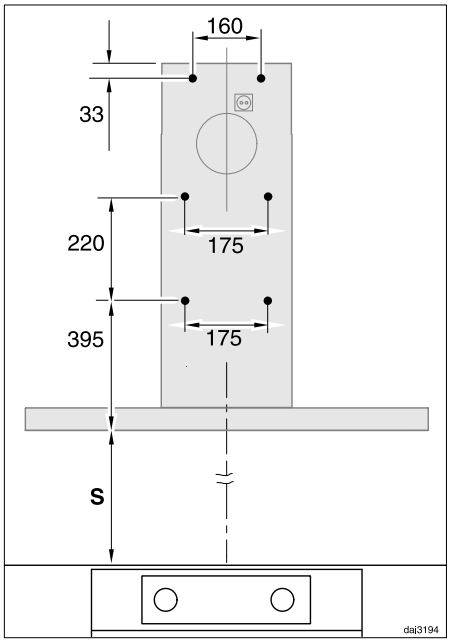

■ 安装前在背板墙上预先钻孔时，请参看上图中的钻孔距离（螺丝钉直径 5 毫米）。

⚠ 如果抽油烟机所在房间内有消耗氧气的加热设备，同时使用该设备与抽油烟机时，在某些情况下可能有毒气体积聚的危险。请务必遵循“注意事项与安全说明”。抽油烟机的安装必须符合当地和国家的建筑安全法规。如有必要，请向有关建筑监管部门申请许可。

- 请采用光滑或有弹性的排气管道，管道应由经认可的不可燃材料制成。
- 为达到最佳排气效果，同时将噪音控制在最低水平，请注意以下事项：
  - 为确保排气效果，排气管道的直径不应小于 150 毫米。
  - 如果采用扁平管道，横截面不得小于外部排气连接头的横截面。
  - 排气管道应尽可能短而直。
  - 只能使用大半径弯管。
  - 排气管道不可扭结或受压。
  - 确保所有连接足够坚固、不漏气。

请记住，对气流的任何限制都会减弱排气性能，增大运行噪音。

- 如果废气需要通过外墙排出，建议安装伸缩式墙壁通风器或房顶通风器（可作为可选配件购买）。

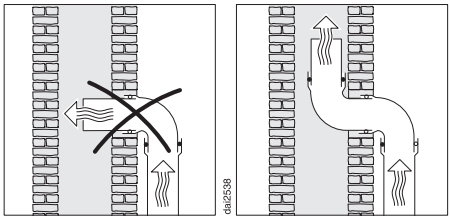

- 如果将废气排入通风管，管道方向必须与通风管气体流向一致。
- 管道水平放置时，每米必须至少倾斜 1 厘米，这样可以确保避免冷凝水倒流回抽油烟机。
- 如果排气管道穿过的房间、天花板等区域温度变化很大，则需要处理冷凝水的问题。排气管道需要作适当的隔热处理。

冷凝水收集器

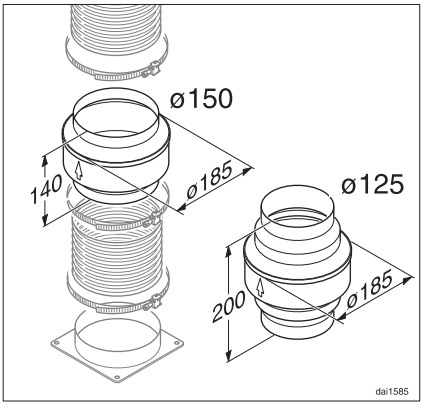

除了对排气管道作隔热处理，我们还建议安装合适的冷凝水收集器，用来接取和蒸发可能产生的冷凝水。
可以选择适合直径为 125 毫米和 150 毫米管道的冷凝水收集器。

- 安装冷凝水收集器时，应确保其竖直放置，如有可能，应将其安装在排气管的正上方。
  外壳上的箭头表示气流方向。

消音器

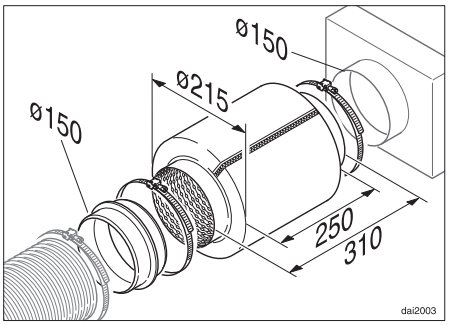

为进一步减少噪音，可为管道系统安装专用消音器（可选配件）。

排气模式

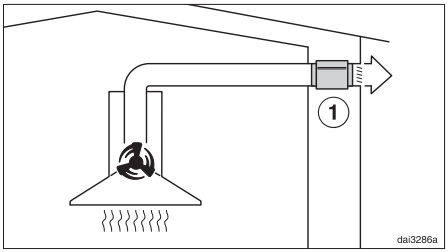

消音器不仅可以降低风扇的噪音，还能降低外界噪音（如交通噪音）。因此，请务必将消音器安装在尽可能靠近管道出口的地方①。

内循环模式

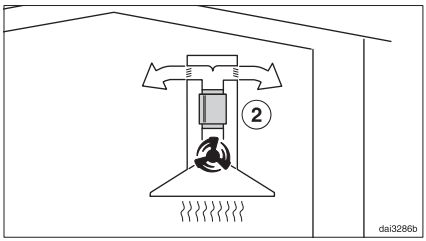

消音器应该安装在排气管座和定向组件之间②，请确保足够的安装空间。

所有的电气操作都必须由具备资质的人员严格按照国家和地方的安全法规进行。

由无资质人员进行安装、维修及其它操作可能非常危险，由此产生的任何后果生产商概不负责。

请确保电器安装或维修作业完成之后再接通电源。

切勿使用接线板连接电器与电源，这样不能保证电器安全。

连接参数列示在铭牌上。取下滤油网即可看见铭牌。请确保这些参数与家用电源相匹配。

应将电器连接至一个合适的符合国家和地方安全法规的隔离开关或带保险的双极接驳装置，且电器安装好之后，开关应易于触及。关闭时，开关必须有一个 3 毫米的全极触点间隙（根据 EN60335，包括电闸、保险丝和继电器）。

如果安装后插座不便操作（视国家而定），则必须为电源各极提供附加断开方式。

为加强安全，建议安装一个合适的漏电保护器（RCD）。请咨询具备资质的电工。

重要提示

本电器应连接至 220 V，50Hz 的单相交流电源。

注意：

本电器必须接地

安装 Con@ctivity 2.0 功能棒

若要使用 Con@ctivity 2.0 功能，灶具必须装有 Con@ctivity 2.0 功能棒。

■ 请阅读 Con@ctivity 2.0 功能棒随附的单独安装说明。

激活 Con@ctivity 2.0

使用 Con@ctivity 2.0 功能之前，必须启用灶具与抽油烟机之间的无线连接。

两种电器必须安装好且可运行。

您只需运行一次激活程序，这样即使电器电源断开（例如发生停电），电器也将保持激活状态。

若要建立无线连接，抽油烟机和灶具都必须同为激活状态。
先激活抽油烟机，再激活灶具。

激活抽油烟机

■ 关闭烟机、照明灯和灶具。

■ 按延迟关机控制键 **5**⁄**15** 约 10 秒钟，直到 **1** 级风力指示灯亮起。

■ 然后依次按：

– “—”控制键；

– “+”控制键；

– 照明灯控制键 ☼ 。

如果 Con@ctivity 2.0 未激活，**2** 级和 **3** 级风力指示灯将同时闪烁。

■ 按“+”激活 Con@ctivity 2.0。

2 级风力指示灯将保持常亮，**3** 级风力指示灯则闪烁，这时开始自动搜索无线连接。

■ 与此同时，开始激活灶具。

激活灶具

■ 抽油烟机搜索信息的时，请开始激活灶具，更多相关信息可参阅灶具操作说明书。

建立连接后，抽油烟机上的 **2** 级和 **3** 级风力指示灯将保持常亮。

■ 通过延迟关机控制键 **5**⁄**15** 确认激活烟机。所有指示灯将熄灭。

■ 确认激活灶具。

这时 Con@ctivity 2.0 功能即可使用。

如果您未能在 **4** 分钟内确认所作选择，则激活失效。

检查是否激活

若要检查抽油烟机上 Con@ctivity 2.0 是否激活：

■ 关闭烟机和照明灯。

■ 按延迟关机控制键 **5**⁄**15** 约 10 秒钟，直到 **1** 级风力指示灯亮起。

■ 然后依次按：

– “—”控制键；

– “＋”控制键；

– 照明灯控制键 ☼ 。

如果 Con@ctivity 2.0 已激活，**2** 级和 **3** 级风力指示灯将保持亮起。

如果 Con@ctivity 2.0 未激活，**2** 级和 **3** 级风力指示灯将同时闪烁。

■ 要退出检查，可按延迟关机控制键 **5**⁄**15**，所有指示灯将熄灭。

■ 要检查灶具上 Con@ctivity 2.0 是否激活，请参见灶具操作说明书。

■ 如果抽油烟机和灶具上的 Con@ctivity 2.0 均已激活，但仍无法建立连接，则必须关闭这两种电器上的 Con@ctivity 2.0 功能，然后再重新运行激活程序。

关闭 Con@ctivity 2.0

■ 关闭抽油烟机上 Con@ctivity 2.0 功能的操作方式与激活时的相同，只是用“－”控制键代替“＋”控制键。

■ 若要关闭灶具上的 Con@ctivity 2.0 功能，请参阅灶具随附的操作说明书。

请记住：一旦关闭信号，各种遥控功能也将失效。须重新激活。

技术参数

烟机电机	290 W
照明灯	
DA 428-6 C	2 x 3 W
DA 429-6 C	3 x 3 W
总连接负荷	
DA 428-6 C	296 W
DA 429-6 C	299 W
电压，频率	AC 220V，50 Hz
保险丝额定值	5 A
电源接线电线长度	1.5 m
重量	
DA 428-6 C	23 kg
DA 429-6 C	25 kg
运行噪音（根据 GB/T 17713 标准）	70 db(A)
EI 7800 模块 CMIIT ID	2015DJ4175
EI 8800-A 模块 CMIIT ID	2015DJ4174
排气模式风力（根据 EN 61591 标准），排气管道直径 125/150 mm	
1 级	325/330 m^3/h
2 级	475/485 m^3/h
3 级	600/640 m^3/h
增强设置	750/910 m^3/h
内循环模式风力*	
1 级	300 m^3/h
2 级	420 m^3/h
3 级	500 m^3/h
增强设置	600 m^3/h

*使用转换套件 DUW 20 和活性炭过滤网 DKF 12（可选配件）的内循环模式

产品标准：

该产品符合下列国家标准：

GB 4706.1-2005 《家用和类似用途电器的安全第 1 部分:通用要求》

GB 4706.28-2008 《家用和类似用途电器的安全吸油烟机的特殊要求》

GB/T 17713-2011 《吸油烟机》

GB 19606-2004 《家用和类似用途电器噪声限值》

GB 29539-2013 《吸油烟机能效限定值及能效等级》

有害物质

该表显示了自所附产品销售日期起，可在Miele电气电子产品供应链中发现此类物质的地方。该表系按照SJ/T 11364标准编制。

部件名称	有害物质					
	Pb	Hg	Cd	Cr (VI)	PBB	PBDE
电缆、电缆组件及接线	x	o	o	o	o	o
电气电子元件	x	o	x	o	o	o
塑料与聚合物部件	o	o	o	o	o	o
金属部件	x	o	o	o	o	o
绝缘材料	o	o	o	o	o	o

Pb = 铅；Hg = 汞；Cd = 镉；Cr (VI) = 六价铬；PBB = 多溴联苯；PBDE = 多溴二苯醚

o = 表示该有害物质在该部件所有均质材料中的含量低于GB/T 26572标准规定的相关限量。

x = 表示该有害物质在该部件至少一种均质材料中的含量高于GB/T 26572标准规定的相关限量。

所附全部产品及其部件的环保使用期限（EFUP）与此处所示符号相符，除非另有标记。某些现场可替换零件具有不同EFUP（例电池模块），所以另有相应标记。当产品在正常条件下运行时，环保使用期间方为有效。



MIELE SHANGHAI
No. 82 Shi Men Yi Road
Jing An District
Shanghai 200040, PRC
Tel.: +86 21 6157 3500
Fax: +86 21 6157 3511

MIELE 上海
上海市静安区石门一路 82 号
邮编 200040
电话: +86 21 6157 3500
传真: +86 21 6157 3511

MIELE BEIJING
3F South Tower, Kerry Center
No. 1 Guang Hua Road
Chao Yang District
Beijing 100020, PRC
Tel.: +86 10 5783 2688
Fax: +86 10 5783 2600

MIELE 北京
北京市朝阳区光华路 1 号嘉里中心南塔 3 层
邮编 100020
电话: +86 10 5783 2688
传真: +86 10 5783 2600

MIELE GUANGZHOU
Unit 2105, Tai Koo Hui Tower 1
No. 385, Tian He Road,
Tian He District
Guangzhou 510620, PRC
Tel.: +86 20 3868 2666
Fax: +86 20 3868 2900

MIELE 广州
广州市天河区天河路 385 号太古汇 1 号楼 -2105 室
邮编 510620
电话: +86 20 3868 2666
传真: +86 20 3868 2900

Manufacturer: Germany - Miele & Cie. KG, Carl-Miele-Strasse 29, 33332 Guetersloh

Miele

DA 428-6 C
DA 429-6 C

CE zh-CN M.-Nr. 10 113 811 / 00