2CKA000073B8980 / 02.09.2016

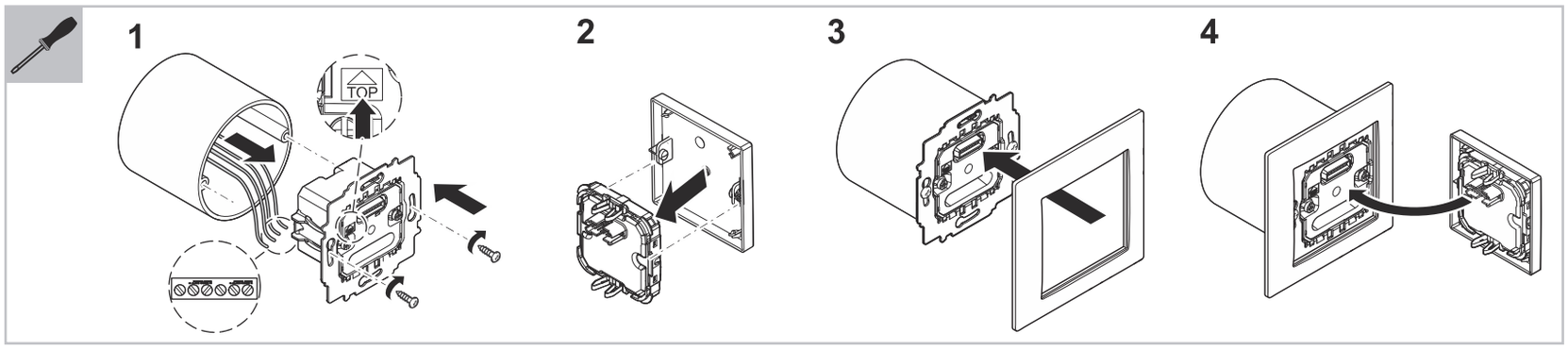


| | 6211/1.1-WL<br>6211/2.1-WL | 6211/2.2-WL |
|---|---|---|
| | 2300 W | 1200 W |
| | 2300 W/VA | 1000 W/VA |
| | 2300 W/VA | 800 W/VA |
| | 2300 W/VA | 920 W/VA |
| CFLi/LEDi | * 100 W/VA | * 2 x 80 W/VA |

* ① 

6211/1.1-WL
6211/2.1-WL
6211/2.2-WL
SSA-F-1.1.1-WL
SSA-F-2.1.1-WL
SSA-F-2.2.1-WL

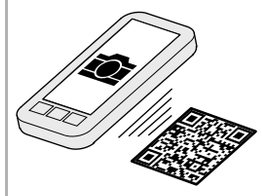

www.busch-jaeger.de/freeathome
www.abb.com/freeathome

ZH
PT
NL
PL
RU

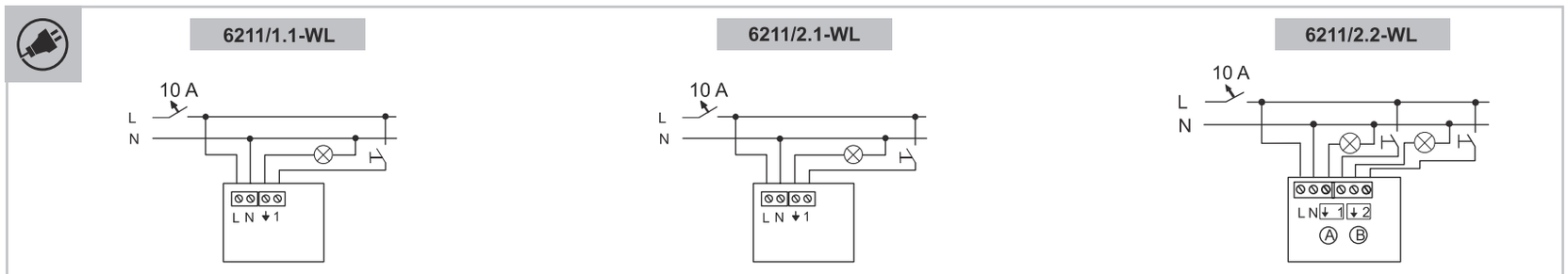


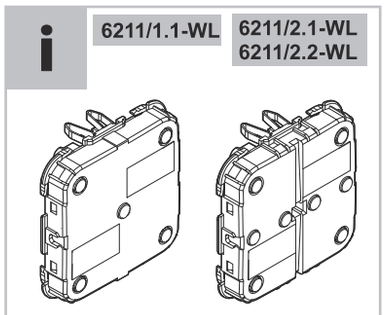


EAC

## 中文

### 传感器/开关执行器，1/1 路；2/1 路；2/2 路，无线

**警告**

直接或间接接触导电零件时，可能有触电危险。可能造成电击、灼伤或死亡。在导电零件上进行不正确的操作会造成火灾危险。
- 安装和拆卸前应先切断电源！
- 仅可由专业人员执行 230 V 电网上的工作。

- 请仔细阅读并妥善保管安装说明。
- 更多用户信息请查询 www.abb.com/freeathome 或通过扫描手册中的 QR 代码获取。
- 系统连接信息请参见系统手册 (www.abb.com/freeathome)。

### 按规定使用

传感器组成带开关执行器的单元。设备用于开关过程，并经过相应的预配置（下/上按键：关/开；左侧翘板按键）。
- 功能范围的详细信息请参见技术手册（参见手册中的 QR 代码）。

### 符合性声明

Busch-Jaeger Elektro 特此声明，无线电设备型号 6211/1.1-WL, 6211/2.1-WL, 6211/2.2-WL, SSA-F-1.1.1-WL, SSA-F-2.1.1-WL, SSA-F-2.2.1-WL 符合条例 2014/53/EU。

欧盟符合性声明的完整文本可通过下列网址查阅：

| | |
|---|---|
| 6211/1.1-WL | www.busch-jaeger-katalog.de/6200-0-0044,artikel.html |
| SSA-F-1.1.1-WL | www.busch-jaeger-catalogue.com/6200-0-0074,artikel.html |

### 技术数据

| | |
|---|---|
| 运行电压 | 230 V AC，50/60 Hz |
| 连接 | L、N、输入和输出端电位联接<br>螺旋端子：2 x 2.5 mm² 固定；<br>2 x 1.5 mm² 柔性 |
| 撑爪 | 带触摸保护和复位装置（可选择可移除式） |
| **传输协议** | **free@home 无线** |
| **传输频率** | **2.400 … 2.483 GHz** |
| **最大发射功率 WL（无线）** | **< 15 dBm** |
| 消耗功率 | < 1 W |
| 最大负荷 | 1 路开关执行器：1 x 10 Ax<br>2 路开关执行器：2 x 5 A / 4 Ax |
| 保护方式 | IP20 |
| 环境温度 | -5 ° C … +45 ° C |
| 储存温度 | -20 ° C … +70 ° C |

### 安装

**提示**

发射器和接收器通过无线电通信。有效范围与建筑物的情况相关。墙壁或天花板，尤其是带钢筋或金属饰板处，会限制有效范围。组件之间的距离以及与同样发射高频信号的外部发射设备（例如电脑、音频和视频装置）之间的间距应至少为 1 m。

仅可安装在干燥室内的嵌装盒内。同时，须注意有效规定。撕下识别标签并贴入列表（针对 System Access Point）。
- 单独订购盖板框和盖板。
- 从电子目录中查询可用的开关系列 (www.busch-jaeger-catalogue.com)。

### 连接

- 注意正确的布线。

根据接线图进行连接。
[A] / [B] = 用于调试软件的通道名称（示例）

### 负载类型

[1]* 典型

### 初次运行

尚未学习的设备在每一次接通电源时都会维持学习模式 30 分钟，并且可以在系统上注册。
注册通过 System Access Point 的调试界面进行。
**已经注册的设备必须首先复位，然后才能重新进入学习模式中。**
过程：
1. 切断设备电压
2. 接通电压并**同时**按住按键（左下）至少 15 秒，直到 LED 停止闪烁。

为了执行辅助功能，必须设置设备参数。
- 关于调试和参数设置的详细信息位于技术手册和 System Access Point 在线帮助中 (www.abb.com/freeathome)。
- 通过 System Access Point 更新固件。

### 其它产品特征

- 用作定向光/状态显示的 LED
- 带相应符号的可更换盖板

### 维修

Busch-Jaeger Elektro GmbH - ABB 集团旗下企业，
Freisenbergstraße 2，D-58513 Lüdenscheid,
电话：+49 2351 956-1600;
www.BUSCH-JAEGER.com

## Português

### Sensor/atuador de comutação 1/1 vez; 2/1 vezes; 2/2 vezes, wireless

**ATENÇÃO**

No caso de contato direto ou indireto com peças condutoras de tensão, há uma perigosa passagem de corrente pelo corpo. As consequências podem ser o choque elétrico, queimaduras ou a morte. No caso de trabalhos inadequados nas peças condutoras de tensão, há perigo de incêndio.
– Antes da montagem e da desmontagem, desligar a tensão da rede!
– Somente o pessoal especializado deve executar os trabalhos na rede 230 V.

- Ler e guardar com cuidado o manual de montagem.
- Outras informações para o utilizador em www.abb.com/freeathome ou escaneando os códigos QR neste manual.
- Informações sobre a conexão do sistema, ver o manual do sistema (www.abb.com/freeathome).

### Utilização adequada

O sensor forma uma unidade com o atuador de comutação. Os aparelhos servem para os processos de comutação e são respectivamente pré-configurados (tecla para baixo/para cima: desligar/ligar; báscula esquerda).
- Informações detalhadas sobre a gama de funções, ver o manual técnico (ver o código QR neste manual).

### Declaração de conformidade

Através desta, a Busch-Jaeger Elektro declara que o tipo de sistema tipo de equipamento de rádio 6211/1.1-WL, 6211/2.1-WL, 6211/2.2-WL, SSA-F-1.1.1-WL, SSA-F-2.1.1-WL, SSA-F-2.2.1-WL e corresponde à diretiva 2014/53/UE.

O texto completo da declaração de conformidade da UE está disponível nos seguintes endereços de internet:

| | |
|---|---|
| 6211/1.1-WL | www.busch-jaeger-katalog.de/6200-0-0044,artikel.html |
| SSA-F-1.1.1-WL | www.busch-jaeger-catalogue.com/6200-0-0074,artikel.html |

### Dados técnicos

| | |
|---|---|
| Tensão operacional | 230 V CA, 50/60 Hz |
| Ligação | L, N , entradas e saídas ligadas no potencial<br>Terminal de parafuso: 2 x 2,5 mm² fixo;<br>2 x 1,5 mm² flexível |
| Arco | com proteção contra toque e retorno (opcionalmente removível) |
| **Protocolo de transmissão** | **free@home wireless** |
| **Frequência de transmissão** | **2,400 … 2,483 GHz** |
| **Potência de emissão máxima WL (wireless)** | **< 15 dBm** |
| Consumo de potência | < 1 W |
| Carga máxima | Atuador de comutação 1 vez: 1 x 10 Ax<br>Atuador de comutação 2 vezes: 2 x 5 A / 4 Ax |
| Classe de proteção | IP20 |
| Temperatura ambiente | -5 °C … +45 °C |
| Temperatura de armazenagem | -20 °C … +70 °C |

### Montagem

**Nota**

O emissor e o receptor comunicam-se por rádio. O alcance depende das condições da obra. As paredes ou tetos, especialmente com armações de aço ou revestimentos de metal, limitam o alcance. A distância entre os componentes entre si e a outros aparelhos transmissores que também irradiam sinais de alta frequência (p.ex., computadores, sistemas de áudio e vídeo) deve ser no mínimo 1 m.

Montagem somente nas caixas embutidas que encontram-se em interiores secos. Observar para isso os regulamentos válidos.
Remover o Ident-Label e colá-lo na lista (no System Access Point).
- Encomendar separadamente o quadro de cobertura e as coberturas.
- As possíveis séries de interruptores podem ser consultadas na catálogo eletrónico (www.busch-jaeger-catalogue.com).

### Ligação

- Observar a fiação correta.

Fazer a ligação de acordo com o gráfico de ligações.
[A] / [B] = nome do canal para colocação em funcionamento do software (exemplo)

### Tipos de carga

[1] * típico

### Colocação em funcionamento

Um aparelho não programado encontra-se a cada alimentação de corrente por 30 minutos no modo de programação e pode ser registado no sistema.
O login é feito através da superfície de colocação em funcionamento do System Access Point.
**Um aparelho já registado tem de ser reposto, para que possa ser colocado novamente no modo de programação.**
Processo:
1. Desligar o aparelho da tensão
2. Ligar a tensão e **ao mesmo tempo** manter premida a tecla (à esquerda em baixo) no mínimo por 15 seg. até que o LED pare de piscar

O aparelho deve ser parametrizado para a execução de funções adicionais.
- Informações detalhadas sobre a colocação em funcionamento e a parametrização encontram-se no manual técnico e na ajuda online do System Access Point (www.abb.com/freeathome).
- A atualização do firmware é feita através do System Access Point.

### Outras características do produto

- LEDs como luz de orientação/indicador de estado
- Coberturas substituíveis com os respectivos símbolos

### Serviço

Busch-Jaeger Elektro GmbH - Uma empresa do grupo ABB,
Freisenbergstraße 2, D-58513 Lüdenscheid,
Tel.: +49 2351 956-1600;
www.BUSCH-JAEGER.com

Nederlands

## Sensor/schakelaktor 1/1-voudig; 2/1-voudig; 2/2-voudig, wireless

**WAARSCHUWING**

Bij direct of indirect contact met spanningsvoerende delen treedt er een gevaarlijke stroomdoorgang door het lichaam op. Elektrische schok, brandwonden of de dood kunnen het gevolg zijn. Bij niet correct uitgevoerde werkzaamheden aan spanningsvoerende delen bestaat brandgevaar.
- Voor montage en demontage eerst de netspanning uitschakelen!
- Werkzaamheden aan het 230V-stroomnet uitsluitend laten uitvoeren door een erkend elektrotechnisch installatiebedrijf.

- Montagehandleiding zorgvuldig lezen en bewaren.
- Meer gebruikersinformatie onder www.busch-jaeger.nl/freeathome of door scannen van de QR-code in deze handleiding.
- Informatie over integratie in een systeem zie systeemhandboek (www.busch-jaeger.nl/freeathome).

### Beoogd gebruik
De sensor vormt een eenheid met de schakelaktor. De apparaten voeren schakelingen uit en zijn als zodanig voorgeconfigureerd (toets boven / onder: uit / aan; linker bedieningswip).
- Voor uitvoerige informatie over de functieomvang zie het technische handboek (zie QR-code in deze handleiding).

### Verklaring van overeenstemming
Hiermee verklaart Busch-Jaeger Elektro, dat het draadloze installatietype 6211/1.1-WL, 6211/2.1-WL, 6211/2.2-WL, SSA-F-1.1.1-WL, SSA-F-2.1.1-WL, SSA-F-2.2.1-WL voldoet aan de richtlijn 2014/53/EU.

De volledige tekst van de EU-verklaring van overeenstemming is beschikbaar onder het volgende internetadres:

| | |
|---|---|
| 6211/1.1-WL | www.busch-jaeger-katalog.de/6200-0-0044,artikel.html |
| SSA-F-1.1.1-WL | www.busch-jaeger-catalogue.com/6200-0-0074,artikel.html |

### Technische gegevens

| | |
|---|---|
| Bedrijfsspanning | 230 V AC, 50/60 Hz |
| Aansluiting | L, N, in- en uitgangen potentiaal gebonden<br>Schroefklem: 2 x 2,5 mm² star; 2 x 1,5 mm² flexibel |
| Bevestigingsklauwtje | met aanraakbeveiliging en terugzetten (optioneel te verwijderen) |
| **Overdrachtsprotocol** | **free@home wireless** |
| **Overdrachtfrequentie** | **2,400 … 2,483 GHz** |
| **Maximaal zendvermogen WL (wireless)** | **< 15 dBm** |
| Opgenomen vermogen | < 1 W |
| Maximale belasting | 1-voudige schakelaktor: 1 x 10 x<br>2-voudige schakelaktor: 2 x 5 A / 4 Ax |
| Beschermingsgraad | IP20 |
| Omgevingstemperatuur | -5 °C … +45 °C |
| Opslagtemperatuur | -20 °C … +70 °C |

### Montage

**Opmerking**

Zender en ontvanger communiceren radiogestuurd. De reikwijdte is afhankelijk van de bouwkundige situatie. Muren of plafonds vooral met stalen bekisting of metalen bekleding beperken de reikwijdte. De afstand tussen de componenten onderling en tot andere apparaten die ook hoogfrequente signalen uitzenden (bijv. computers, audio- en videoapparatuur) moet minimaal 1 meter bedragen.

Inbouw uitsluitend in inbouwdozen in droge binnenvertrekken. Daarbij de geldende voorschriften in acht nemen. Identificatielabel eraf trekken en in de lijst plakken (bij System Access Point).
- Afdekraam en afdekkingen apart bestellen.
- De mogelijke schakelaarprogramma's vindt u in de elektronische catalogus (www.busch-jaeger-catalogus.nl).

### Aansluiting
- Op de correcte bedrading letten.

Aansluiting aan de hand van aansluitschema uitvoeren.

[A] / [B] = kanaalnaam voor inbedrijfname software (voorbeeld)

### Soort belastingen

[1] * Typisch

### Inbedrijfname
Bij niet geprogrammeerd een apparaat bevindt zich de voeding 30 minuten in de programmeermodus en kan op het systeem worden aangemeld.
De aanmelding vindt plaats via het inbedrijfnamescherm van het System Access Point.
**Een reeds aangemeld apparaat moet worden gereset, zodat deze opnieuw naar de programmeermodus wordt geschakeld.**
Werkwijze:
1. Apparaat spanningsvrij schakelen
2. Spanning inschakelen en **tegelijkertijd** toets (linksonder) min. 15 seconden ingedrukt houden totdat de led ophoudt met knipperen

Het apparaat moet voor de uitvoering van extra functie worden geparametreerd.
- Uitvoerige informatie over de inbedrijfname en parametrering vindt u in het technische handboek en de onlinehelp van het 'System Access Point' (www.busch-jaeger.nl/freeathome).
- De firmware-update wordt uitgevoerd via het System Access Point.

### Meer productkenmerken
- Leds als oriëntatieverlichting/statusindicatie
- Verwisselbare afdekkingen met bijbehorende symbolen

### Service
Busch-Jaeger Elektro GmbH - Een onderneming van de ABB-groep,
Freisenbergstraße 2, D-58513 Lüdenscheid,
Tel.: +49 2351 956-1600;
www.BUSCH-JAEGER.com

Polski

## Czujnik / aktuator przełączający 1/1-kanałowy; 2/1-kanałowy; 2/2-kanałowy, bezprzewodowy

**OSTRZEŻENIE**

Bezpośredni lub pośredni kontakt z częściami pod napięciem prowadzi do niebezpiecznego przepływu prądu elektrycznego przez ciało. Może to spowodować porażenie prądem, poparzenia lub śmierć. W przypadku niewłaściwie prowadzonych prac przy elementach pod napięciem istnieje niebezpieczeństwo pożaru.
- Przed montażem i demontażem należy odłączyć napięcie sieciowe!
- Prace przy sieci 230 V wolno wykonywać wyłącznie specjalistom.

- Proszę dokładnie przeczytać i zachować instrukcję montażu.
- Dalsze informacje dla użytkownika są dostępne na stronie www.abb.com/freeathome lub po zeskanowaniu kodu QR w niniejszej instrukcji.
- Informacje na temat włączania do systemu są podane w podręczniku systemu (www.abb.com/freeathome).

### Zastosowanie zgodne z przeznaczeniem
Czujnik tworzy całość z aktuatorem przełączającym. Urządzenia służą do procesów łączeniowych i są odpowiednio skonfigurowane (przycisk góra/dół: wył./wł.; lewy klawisz).
- Szczegółowe informacje na temat zakresu funkcji są podane w podręczniku technicznym (patrz kod QR w niniejszej instrukcji).

### Deklaracja zgodności
Busch-Jaeger Elektro, oświadcza niniejszym, że urządzenie radiowe typu 6211/1.1-WL, 6211/2.1-WL, 6211/2.2-WL, SSA-F-1.1.1-WL, SSA-F-2.1.1-WL, SSA-F-2.2.1-WL odpowiada dyrektywie 2014/53/EU.

Pełny tekst deklaracji zgodności UE jest dostępny na następującej stronie:

| | |
|---|---|
| 6211/1.1-WL | www.busch-jaeger-katalog.de/6200-0-0044,artikel.html |
| SSA-F-1.1.1-WL | www.busch-jaeger-catalogue.com/6200-0-0074,artikel.html |

### Parametry techniczne

| | |
|---|---|
| Napięcie robocze | 230 V AC, 50/60 Hz |
| Podłączenie | L, N , wejścia i wyjścia potencjałowe<br>Zacisk śrubowy: 2 x 2,5 mm² sztywny;<br>2 x 1,5 mm² elastyczny |
| Rozpórka | z ochroną przed dotykiem i z cofaniem (opcjonalnie można usunąć) |
| **Protokół transmisji** | **free@home bezprzewodowo** |
| **Częstotliwość przesyłu** | **2,400 … 2,483 GHz** |
| **Maksymalna moc nadawania WL (bezprzewodowo)** | **< 15 dBm** |
| Pobór mocy | < 1 W |
| Maksymalne obciążenie | Aktuator przełączający 1-kanałowy: 1 x 10 Ax<br>Aktuator przełączający 2-kanałowy: 2 x 5 A / 4 Ax; |
| Stopień ochrony | IP20 |
| Temperatura otoczenia | -5 °C … +45 °C |
| Temperatura przechowywania | -20 °C … +70 °C |

### Montaż

**Wskazówka**

Nadajnik i odbiornik komunikują się drogą radiową. Zasięg zależny jest od warunków budowlanych. Ściany lub sufity, szczególnie zbrojone stalą lub z okładziną metalową, ograniczają zasięg. Odległość elementów od siebie i od obcych urządzeń nadawczych, również emitujących sygnały wysokiej częstotliwości (np. komputer, urządzenia audio lub wideo), powinna wynosić przynajmniej 1 m.

Montażu dokonywać jedynie w puszkach podtynkowych znajdujących się w suchych pomieszczeniach. Przestrzegać przy tym obowiązujących przepisów. Zdjąć nalepkę identyfikacyjną i przykleić na listę (przy System Access Point).
- Ramki i pokrywy zamawiać osobno.
- Możliwe serie przełączników są podane w katalogu elektronicznym (www.busch-jaeger-catalogue.com).

### Podłączenie
- Przestrzegać prawidłowego okablowania.

Podłączenie wykonać zgodnie ze schematem podłączania.

[A] / [B] = nazwa kanału do uruchomienia oprogramowania (przykład)

### Rodzaje obciążeń

[1] * typowo

### Uruchomienie
Nie wyuczone urządzenie znajduje się przy każdym podłączeniu do prądu przez 30 minut w trybie uczenia i można je zalogować w systemie.
Logowanie odbywa się za pomocą interfejsu uruchamiania System Access Point.
**Zalogowane urządzenie należy zresetować, aby można je było ponownie wprowadzić w tryb uczenia.**
Przebieg:
1. Odłączyć urządzenie od napięcia
2. Włączyć napięcie i **równocześnie** trzymać przyciśnięty przycisk (po lewej stronie na dole) przynajmniej przez 15 s, aż dioda przestanie migać.

Warunkiem realizacji dodatkowych funkcji jest parametryzacja urządzenia.
- Szczegółowe informacje na temat uruchamiania i parametryzacji znajdują się w podręczniku technicznym oraz w pomocy online „System Access Point" (www.abb.com/freeathome).
- Aktualizacja oprogramowania systemowego odbywa się za pomocą System Access Point.

### Dalsze cechy produktu
- Diody LED jako oświetlenie orientacyjne/wskaźnik stanu
- Wymienne pokrywy z odpowiednimi symbolami

### Serwis
Busch-Jaeger Elektro GmbH - przedsiębiorstwo grupy ABB,
Freisenbergstraße 2, D-58513 Lüdenscheid,
Tel.: +49 2351 956-1600;
www.BUSCH-JAEGER.com

Русский

## Датчик/активатор выключателя 1/1-кан.; 2/1-кан.; 2/2-кан., беспроводной

**ПРЕДУПРЕЖДЕНИЕ**

При прямом или непрямом контакте с токоведущими деталями происходит опасное протекание тока через тело человека. Последствиями этого могут быть электрический шок, ожоги или смерть. При ненадлежащем выполнении работ на токоведущих деталях существует опасность возгорания.
- Перед монтажом или демонтажом оборудования отключите питание!
- Работы в сети с напряжением 230 В должны производиться только специалистами по электрооборудованию.

- Внимательно прочитайте и сохраните руководство по монтажу.
- Для получения дополнительной информации посетите наш сайт: www.abb.com/freeathome или отсканируйте QR-код в настоящем руководстве.
- Информацию об интеграции в систему см. в руководстве пользователя системы (www.abb.com/freeathome).

### Использование по назначению
Датчик и активатор выключателя образуют единый блок. Устройства предназначены для управления процессами включения и поставляются в предварительно сконфигурированном виде (кнопка вниз/вверх: вкл/выкл.; левая клавиша).
- Подробную информацию о функциональном объеме см. в Техническом руководстве (см. QR-код в настоящем документе).

### Декларация соответствия
Настоящим фирма Busch-Jaeger Elektro заявляет, что радиосистема типа 6211/1.1-WL, 6211/2.1-WL, 6211/2.2-WL, SSA-F-1.1.1-WL, SSA-F-2.1.1-WL, SSA-F-2.2.1-WL соответствует требованиям Директивы 2014/53/EU.

Полный текст декларации соответствия нормам ЕС доступен в Интернете по адресу:

| | |
|---|---|
| 6211/1.1-WL | www.busch-jaeger-katalog.de/6200-0-0044,artikel.html |
| SSA-F-1.1.1-WL | www.busch-jaeger-catalogue.com/6200-0-0074,artikel.html |

### Технические характеристики

| | |
|---|---|
| Рабочее напряжение | 230 В AC, 50/60 Гц |
| Подключение | L, N , входы и выходы со связанным потенциалом<br>Винтовой зажим: 2 x 2,5 мм² неподвижный;<br>2 x 1,5 мм² гибкий |
| Распорка | с защитой от прикосновения и механизмом возврата (опция: с возможностью снятия) |
| **Протокол передачи данных** | **free@home wireless** |
| **Частота связи** | **2,400–2,483 ГГц** |
| **Максимальная излучаемая мощность WL (wireless)** | **< 15 дБм** |
| Потребляемая мощность | < 1 Вт |
| Максимальная нагрузка | 1-кан. активатор выключателя: 1 x 10 Ax<br>2-кан. активатор выключателя: 2 x 5 A / 4 Ax |
| Степень защиты | IP20 |
| Температура окружающей среды | –5 °C … +45 °C |
| Температура хранения | –20 °C … +70 °C |

### Монтаж

**Примечание**

Передатчик и приемник связываются по радиоканалу. Дальность действия зависит от архитектурных особенностей. Стены или потолки, особенно с металлической арматурой или в металлической обшивкой, ограничивают дальность действия. Расстояние между компонентами и до внешних передающих устройств, излучающих высокочастотные сигналы (например, компьютеров, аудио- и видео-устройств) должно быть не меньше 1 м.

Монтаж допускается только внутри сухих помещений в монтажных коробках для скрытой установки. При этом должны быть соблюдены все действующие правила. Отделить идентификационную наклейку и вклеить ее в список (к точке доступа System Access Point).
- Защитная рамка и накладки заказываются отдельно.
- Подходящие серии выключателей представлены в Электронном каталоге (www.busch-jaeger-catalogue.com).

### Подключение
- Соблюдать правильность разводки.

Выполнить подключение в соответствии со схемой.

[A] / [B] = обозначения канала для программного ввода в эксплуатацию (пример)

### Типы нагрузки

[1] * типичные

### Ввод в эксплуатацию
Незапрограммированное устройство первые 30 минут после подачи питания находится в режиме программирования и доступно для регистрации в системе.
Регистрация осуществляется с помощью отладочного интерфейса точки доступа System Access Point.
**Для повторного перевода зарегистрированного устройства в режим программирования необходимо выполнить его сброс.**
Порядок действий:
1. Отключить питание устройства.
2. Включить питание и **одновременно** нажать и удерживать не менее 15 секунд клавишу (слева внизу), пока не прекратится мигание светодиода.

Затем для выполнения дополнительных функций следует выполнить настройку устройства.
- Подробная информация по вводу в эксплуатацию и параметрированию содержится в Техническом руководстве и в онлайн-справке к точке доступа System Access Point (www.abb.com/freeathome).
- Обновление прошивки осуществляется через точку доступа System Access Point.

### Другие особенности изделия
- Светодиоды для ориентирования и индикации состояния
- Сменные накладки с соответствующими символами

### Сервис
Busch-Jaeger Elektro GmbH - Предприятие группы ABB,
Freisenbergstraße 2, D-58513 Lüdenscheid
(Люденшайд, Германия),
Тел: +49 2351 956-1600;
www.BUSCH-JAEGER.com