# 使用说明书
## 洗碗机



为避免意外或损坏电器，安装和首次使用之前请**务必**仔细阅读本使用与安装说明书。

zh-CN HG06 M.-Nr. 10 512 302

# 目录


**电器结构示意图** 6
概览 6
控制面板 7
**注意事项与安全说明** 8
**环境保护** 17
包装材料的处理 17
废旧电器的处理 17
节能清洗 18
**首次使用前** 19
打开机门 19
关闭机门 19
安全锁 19
软水器 20
显示和设定水质硬度 21
首次使用电器, 您需要 23
洗碗机软化盐 23
添加软化盐 24
添加软化盐提示 25
亮碟剂 26
添加亮碟剂 26
添加亮碟剂提示 27
设定亮碟剂用量 28
**装载洗碗机** 29
注意事项 29
FlexAssist 31
上层篮架 31
调节上层篮架 32
下层篮架 33
餐具 35
刀叉盘 35
装载参考图 36
带刀叉盘的洗碗机 36
**操作** 38
清洁剂 38
添加洗碗粉/块 40
启动 41
选择程序 41

# 目录


启动程序 42
时间显示屏 42
能源管理 43
程序结束时 43
关闭 44
从洗碗机中取出餐具 44
中断程序 45
更改程序 45
**程序选项** 46
快速 46
DetergentAgent清洁剂 46
添加提示 47
延迟启动 48
调节自动程序 50
记忆功能 51
优化待机 52
出厂默认设置 53
**程序表** 54
**清洁与保养** 58
清洁机腔 58
清洁机门和门封 58
清洁机门正面 59
清洁腔内的过滤器 60
清洁过滤器 60
清洁喷淋臂 62
**故障排除指南** 63
技术问题 63
进水故障 65
排水故障 65
常见问题 66
噪音 67
清洗效果不佳 68
**维护** 71
清洁进水过滤器 71
清洁排水泵和止回阀 72
**售后服务** 73
维修 73
保修 73

# 目录

**可选配件** 74
**电气连接** 76
电气连接 76
**供水管道** 77
Miele防水防漏系统 77
连接水源 77
排水 78
**技术参数** 79
技术参数 79
**有害物质** 80

# 电器结构示意图

## 概览

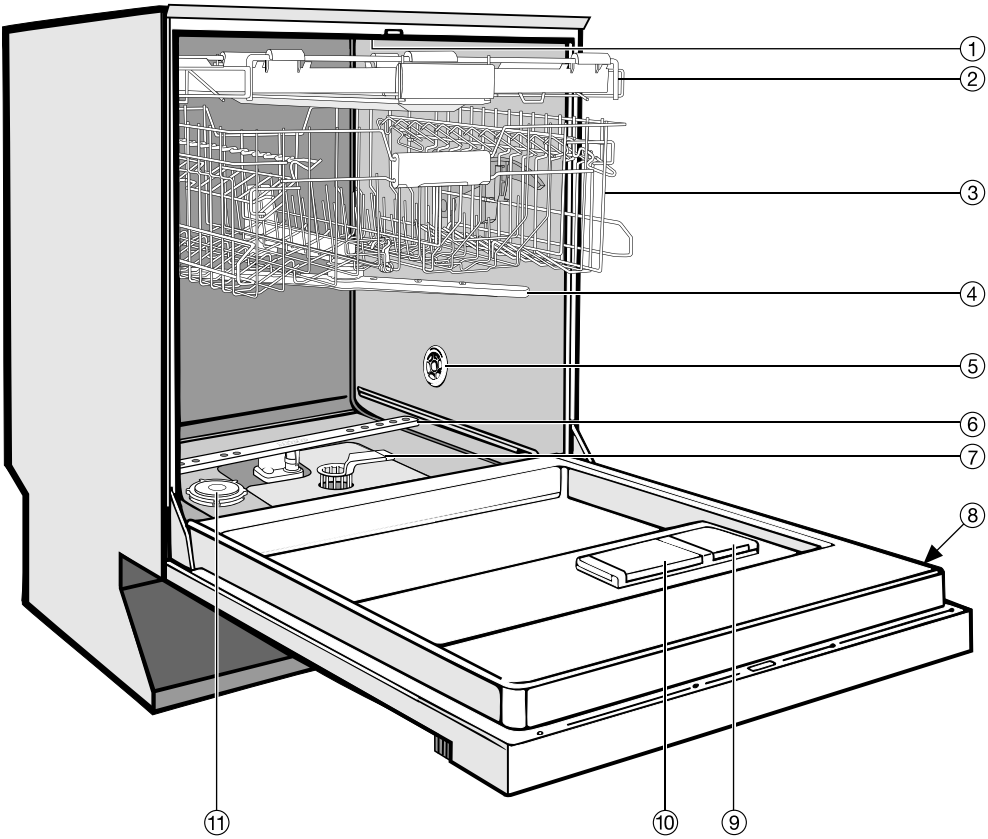


① 顶部喷淋臂（图中不可见）

② 刀叉盘（取决于型号）

③ 上层篮架

④ 中部喷淋臂

⑤ 烘干用进气口（取决于型号）

⑥ 底部喷淋臂

⑦ 过滤组合件

⑧ 铭牌

⑨ 亮碟剂存储盒

⑩ 两用洗碗粉/块配量盒

⑪ 软化盐存储盒

## 控制面板

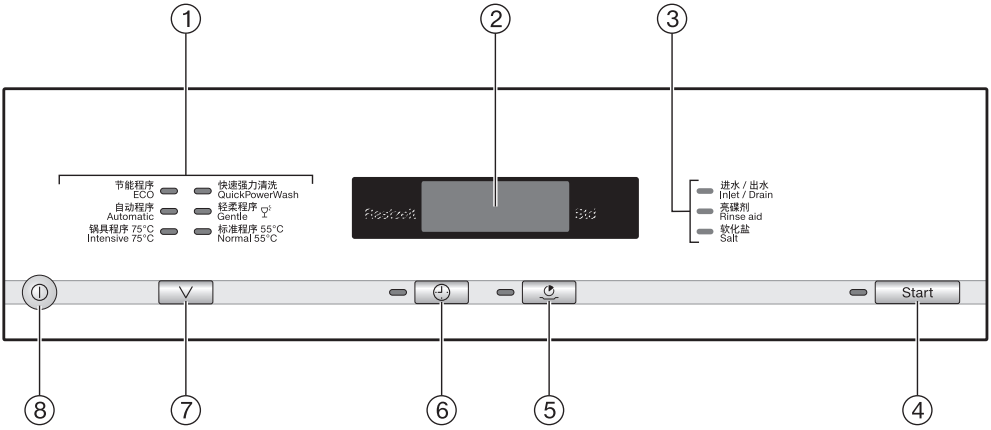


① 程序

② 时间显示屏

③ 检查/添加指示灯

④ 带指示灯的*开始*按键

⑤ 带指示灯的快速按键

⑥ 带指示灯的延迟启动按键

⑦ 程序选择按键 ∨

⑧ 开/关感应键 ⏻

# 注意事项与安全说明

本电器符合所有法定安全要求。但是，使用不当可导致人身伤害和财产损失。

为避免意外和损坏电器，在首次安装和使用前请仔细阅读本安装与使用说明书。说明书包含安装、安全、使用和维护等方面的重要说明。

请妥善保管本说明书。如果电器易主，请将说明书一并转交。

由于未遵循本说明书造成的损坏，Miele概不负责。

## 正确应用

▶ 本电器仅供家庭或相似的工作和居住环境使用。

▶ 本电器不适于室外使用。

▶ 如本说明书所提及，本电器仅供家庭使用，清洗家用器皿和餐具。其它用途生产商概不支持且可能导致危险。

▶ 身体、感官或精神上有障碍的人士、缺乏经验或知识的人士只可在有人看管或已经有人向其说明如何安全使用，并认识到不正当操作后果的情况下，才能使用本电器。

# 注意事项与安全说明

## 儿童安全注意事项

▶ 八岁以下的儿童必须远离电器，除非始终有人看管。

▶ 八岁以上的儿童可以在无人看管的情况下使用本电器，但必须向其详细说明如何安全使用，并且使其认识到不正当操作的后果。

▶ 儿童不可在无人看管的情况下清洁或维护本电器。

▶ 儿童在电器附近时请注意看管，避免其不正当操作电器。他们可能把自己关在洗碗机里。

▶ 如果启用自动开门装置（取决于型号），请勿让儿童进入机门打开的区域。开门装置无意中发生的故障（通常不会发生）可能会造成伤害。

▶ 谨防窒息。包装（例如塑料包装材料）必须放置在婴儿和儿童触及不到的地方。儿童在玩耍时可能把包装材料缠在身上或套在头上导致窒息。

▶ 让儿童远离洗碗粉/块。如果吞食洗碗机洗碗粉/块，可能会导致口、鼻和喉咙烧伤或者会抑制呼吸。洗碗机门打开时应让儿童远离。电器腔内可能残留洗碗粉/块。如果儿童不慎吞咽或吸入了洗碗粉/块，请立即就医。

## 技术安全

▶ 未经授权的安装、维护及维修可能对用户造成重大危险。电器的安装、维护与维修只能由Miele授权的技术人员进行。

▶ 损坏的电器有危险隐患。请检查本电器是否有明显的损坏。切勿安装或使用已经损坏的电器。

▶ 本电器只有连接有效的接地系统，才能保证其用电安全。必须符合这一基本安全要求。如有任何疑问，应由合格的电工检查电气安装。
由于不正确的接地系统而引起的任何后果（如触电），Miele将不承担任何责任。

▶ 只有接通电源后，才能确保洗碗机安全可靠地运行。

▶ 洗碗机必须使用带保险的三芯插头（非硬接线插头）通过合适的开关插座连接至电源。洗碗机安装好后，其插座必须易于连接，以便随时断开电源。

▶ 洗碗机背面不可有任何电源插座。如果洗碗机抵着插座，会导致过热，引起火灾。

▶ 洗碗机不可安装在炉灶下面。炉灶散发的高温有时会损坏洗碗机。也因此，洗碗机不可安装在明火旁或加热器之类的其它散热电器旁。

# 注意事项与安全说明

▶ 为了避免损坏电器，将电器连接至电源前，应确保铭牌上的连接参数（保险丝额定值、电压与功率）与家庭用电匹配。如有疑问请咨询具备资质的电工。

▶ 洗碗机安装完毕且机门弹簧调节好之前，请勿连接电源。

▶ 洗碗机只有在开门装置运行正常时才可以操作，否则自动开门装置（取决于型号）在激活状态下可能会导致危险。
可通过以下方法检查开门装置是否运行正常：

- 门两侧的机门弹簧必须调节均衡。在机门固定的情况下，左侧门半敞开（敞开角度约45°）时为正确调节。同时务必确保机门不会向下开启。
- 烘干阶段结束后，机门打开时机门锁销会自动缩回。

▶ 请勿将电器通过多孔插座或接线板连接至电源。这样无法保证电器安全（有火灾危险）。

▶ 本电器不可用于非静止场所（例如船上）。

▶ 请勿将洗碗机安装在可能结冰的房间内。水管一旦冻结就可能爆裂。零度以下的温度会影响电子控制装置的可靠性。

▶ 为避免损坏电器，只有连接到完全排空的供水系统后才能操作洗碗机。

▶ 供水连接的塑料外罩包含电子元件。该部件不可浸入水中。

▶ 进水软管中包含电线。即使进水软管过长，也不得将其缩短。

▶ 全套防水系统可提供保护，防止水流造成的损害，但需要满足以下条件：

- 洗碗机正确安装和连接管道。
- 洗碗机保养得当，必要时更换部件。
- 电器长时间不使用（如度假时），关闭水龙头。

即使电器关闭时，防水系统也依然会工作。但是，洗碗机须与电源保持连接。

▶ 水压（分接点的流动压力）必须处于50至1000千帕之间（0.5至10巴）。

▶ 如果洗碗机受损，请立即关闭电源并致电Miele服务部。

▶ 在保修期内，本电器的维修只能由Miele授权的维修人员进行，否则保修无效。

▶ 只有使用Miele的原装零配件，Miele才能保证电器安全。必须使用Miele原装零配件更换故障组件。

▶ 安装、维护与维修作业期间必须断开电器电源（关闭电源，并从插座上拔下插头）。

▶ 如果接线电线受损，必须用同类的专用电线（可从Miele订购）进行更换。出于安全原因，这项工作必须只能由Miele授权的维修技术人员进行。

▶ 本洗碗机配备有一台专用灯来应对特殊情况（如温度、湿度、抗化性、耐磨性和振动）。这台专用灯只能用于其设计用途，不适于用作室内照明。备用灯只能由Miele授权人员或Miele服务部安装。

## 正确安装

▶ 洗碗机必须按照随附安装示意图进行安装与连接。



▶ 安装洗碗机之前和安装过程中，请当心被金属部件划伤。为避免受伤危险，请穿戴防护手套。

▶ 务必正确对齐洗碗机，以确保无故障操作。

▶ 为确保电器运行稳定，下置嵌入式安装的嵌入式洗碗机只能安装在与相邻橱柜固定相连的整体台面下方。

▶ 如果您想将独立式洗碗机改成下置嵌入式安装（U型），则需要订购合适的转换工具。如果拆下现有底座，则需要更换成U型底座。这样才能避免突出的金属部件造成伤害。

▶ 门两侧的机门弹簧必须调节均衡。在机门固定的情况下，左侧门半敞开（敞开角度约45°）时为正确调节。同时务必确保机门不会向下开启。
只有正确调节好机门弹簧，才能使用电器。

## 正确使用

▶ 不要在洗碗机内使用溶剂。谨防爆炸危险。

▶ 切勿吸入或吞入洗碗机洗碗粉/块。如吞咽洗碗粉/块，可能烫伤鼻子、嘴唇和喉咙，或导致窒息。如果不慎吞咽或吸入洗碗粉/块，请立即就医。

▶ 打开的机门可能使人受伤或绊倒。不用时应避免机门打开。

▶ 切勿倚靠或坐在敞开的机门上。那样可能导致洗碗机倾斜和损坏，并使人受伤。

▶ 程序结束时餐具温度会很高。取出餐具之前，应令其冷却至双手适宜触摸的温度。

▶ 请只使用家用洗碗机专用的清洁剂和亮碟剂。不可使用其它洗涤剂，如：洗洁精。

▶ 请勿使用商用或工业用清洁剂。这些清洁剂可能损坏洗碗机，也有可能导致剧烈的化学爆炸反应（例如氢氧爆炸）。

▶ 请勿在亮碟剂存储盒中加入粉末或液体清洁剂。这会严重损坏存储盒。

▶ 无意中向软化盐存储盒中加入粉末或液体清洁剂会损坏软水器。填装软化盐存储盒之前，请确保选择了正确的洗碗机专用软化盐！

▶ 只有洗碗机专用的粗粒软化盐才有软化水质的效果。请勿使用食用盐、农用盐或粗盐等其它盐类。这些盐可能含有无法溶解的添加物，从而破坏软水器性能。

▶ 对于带刀叉篮的洗碗机（取决于型号），将餐具手柄朝下放在篮架中清洗或烘干，效果会更好。但是为了避免受伤，刀叉之类的物品应手柄朝上。

▶ 塑料制品无法承受热水。一次性塑料容器或塑料餐具等不应用洗碗机清洗，洗碗机内的高温会导致其熔化或变形。

▶ 如果使用“FlexiTimer灵活计时/延迟启动”选项（取决于型号），请确保配量盒在加入洗碗粉/块之前是干燥的，必要时将其擦干。如果将洗碗粉/块倒入湿的配量盒，洗碗粉/块会黏住，无法充分配给。

▶ 有关洗碗机容量的信息请参见“技术参数”。

## 配件

▶ 只能使用Miele原装零配件。如使用其它生厂商的零配件，则保修失效，且Miele对此不承担责任。

## 旧洗碗机的处理

▶ 确保门锁不可操作。这样儿童就不会不小心将自己关在电器中。确保旧洗碗机处理得当。

## 包装材料的处理

包装材料用于保护电器在运输时不受损坏。电器选用了环保型包装材料，应加以回收利用。

回收包装材料可以减少生产过程中的原料使用量，同时减少垃圾处理场的废物量。

## 废旧电器的处理

电器及电子设备中通常含有宝贵的材料，也可能包含保障其正常使用和安全所必需的特殊材料、化合物和元件。这些材料如果处置不当或与生活垃圾一并处理，可能对人体健康和环境造成危害。因此，请勿将旧电器与家居垃圾一同弃置。

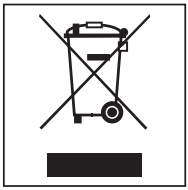

请将旧电器送到当地社区的电器及电子设备垃圾收集/回收中心或联系Miele服务部进行咨询。您还需负责（依法，根据不同国家而定）删除可能存储在被弃置电器中的任何个人数据。确保旧电器留待处理时不会对儿童造成危险。

# 环境保护

## 节能清洗

本洗碗机在用水和用电方面尤为节省。遵循下列提示即可最大限度使用洗碗机的功能：

– 为了尽可能达到节能清洗，应充分利用篮架，但不要让洗碗机过载。

– 根据待洗餐具类型和脏污程度，选择适合的程序。

– 选择“节能程序”进行节能清洗。该程序在清洗有普通污渍的餐具时能够最大程度地节能和节水。

– 请遵循洗碗粉/块生产商建议的洗碗粉/块用量。

– 如果篮架只装了一半，使用粉末或液体清洁剂时，清洁剂用量可减少1/3。

– 如果您的家庭供水系统适宜，可以将洗碗机连接至热水水源，这样会更加经济。例如，如果您的家庭用水是由太阳能电池板加热，接通热水可高效节能；但如果您的家庭用水是由电加热，则建议连接冷水。

## 打开机门

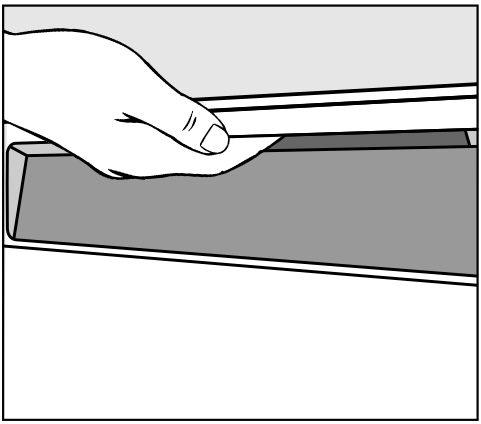

■ 手握住门把下方，拉开门。

如果电器运行中打开机门，所有功能均将自动中断。

⚠洗碗机内的水可能是热水，有烫伤的危险！
洗碗机运行时，仅在绝对必要时才可以开门，并且需要格外小心！

## 关闭机门

■ 将篮架推回洗碗机中。

■ 向上闭合机门直到卡扣卡住。

⚠谨防受伤。
机门关闭时不要将手放进门里。

## 安全锁

儿童安全锁可用来防止儿童打开洗碗机。继而只有用力才能打开机门。

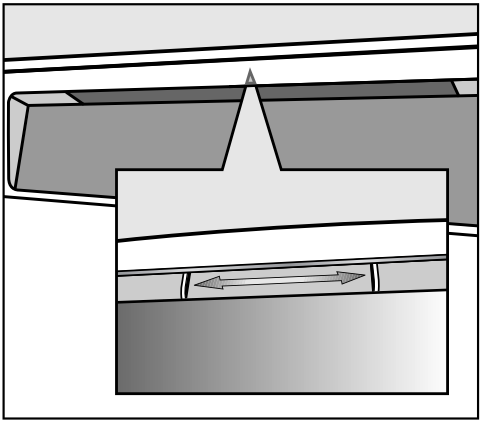

■ 锁门时，将把手下面的滑块推到右边。

■ 要打开门锁，将滑块推到左边。

# 首次使用前

## 软水器

为了达到良好的清洁效果，洗碗机运行时需要使用软水。硬水会导致钙质在餐具和洗碗机上沉积。水质硬度高于0.7 mmol/l（4 °d–德国标准）的水源需要软化。水质软化过程会在电器内置的软水器内自动进行。本洗碗机的软水器适用于最高12.6 mmol/l（70 °d–德国标准）的水质硬度级别。

- 软水器需要洗碗机软化盐。根据水质硬度级别（< 3.8 mmol/l 或21 °d–德国标准），如已使用组合片剂，则不需要洗碗机软化盐（参见“操作，清洁剂”）。
- 必须根据当地水质对洗碗机设定正确的水质硬度。
- 您可以向所在地区的供水机构咨询当地的水质硬度。
- 水质硬度起伏变化的地区，例如水质硬度在1.8 - 2.7 mmol/l（10 - 15 °d–德国标准）之间时，应始终将洗碗机设定在较高的值（本例中设定为2.7 mmol/l或15 °d）。

发生故障时，如果您知道当地供水的硬度，将会对服务技术员有所帮助。

输入水质硬度级别：

_____mmol/l 或 °d

洗碗机水质硬度的出厂设置为2.7 mmol/l（15 °d–德国标准）。

如果该设置与您所在地水质硬度相当，则无需再进行设置。

然而，如果该设置与您所在地水质硬度不同，则需要调节软水器，以符合当地的水质硬度。

### 显示和设定水质硬度

■ 如果洗碗机已经打开，请按 ⏻ 感应键将其关闭。

■ **按住***开始*按键，**同时**用 ⏻ 按键开启洗碗机。
按住*开始*按键至少4秒钟，直至开始指示灯亮起。

如果*开始*指示灯未亮起，请从头开始进行上述操作。

■ 按 🕘 按键2次。

🕘 指示灯将间隔快闪2次。

水质硬度设定值在显示屏中显示为 *P* 之后的数字（参见图表）。

*P 15* 将在显示屏中开始闪烁，这说明出厂默认设置为15 °d。

■ 使用*开始*按键选择与所需水质硬度相当的值。
每按一下该按键，水质硬度级别将升高一级。达到最高水质硬度级别后，设置值将从头开始显示。

设置现已保存到内存中。

■ 按 ⏻ 感应键关闭洗碗机。

# 首次使用前

| °d | mmol/l | °f | 显示值 |
|---|---|---|---|
| 1 | 0.2 | 2 | 1 |
| 2 | 0.4 | 4 | 2 |
| 3 | 0.5 | 5 | 3 |
| 4 | 0.7 | 7 | 4 |
| 5 | 0.9 | 9 | 5 |
| 6 | 1.1 | 11 | 6 |
| 7 | 1.3 | 13 | 7 |
| 8 | 1.4 | 14 | 8 |
| 9 | 1.6 | 16 | 9 |
| 10 | 1.8 | 18 | 10 |
| 11 | 2.0 | 20 | 11 |
| 12 | 2.2 | 22 | 12 |
| 13 | 2.3 | 23 | 13 |
| 14 | 2.5 | 25 | 14 |
| 15 | 2.7 | 27 | 15 |
| 16 | 2.9 | 29 | 16 |
| 17 | 3.1 | 31 | 17 |
| 18 | 3.2 | 32 | 18 |
| 19 | 3.4 | 34 | 19 |
| 20 | 3.6 | 36 | 20 |

| °d | mmol/l | °f | 显示值 |
|---|---|---|---|
| 21 | 3.8 | 38 | 21 |
| 22 | 4.0 | 40 | 22 |
| 23 | 4.1 | 41 | 23 |
| 24 | 4.3 | 43 | 24 |
| 25 | 4.5 | 45 | 25 |
| 26 | 4.7 | 47 | 26 |
| 27 | 4.9 | 49 | 27 |
| 28 | 5.0 | 50 | 28 |
| 29 | 5.2 | 52 | 29 |
| 30 | 5.4 | 54 | 30 |
| 31 | 5.6 | 56 | 31 |
| 32 | 5.8 | 58 | 32 |
| 33 | 5.9 | 59 | 33 |
| 34 | 6.1 | 61 | 34 |
| 35 | 6.3 | 63 | 35 |
| 36 | 6.5 | 65 | 36 |
| 37-45 | 6.6-8.0 | 66-80 | 45 |
| 46-60 | 8.2-10.7 | 82-107 | 60 |
| 61-70 | 10.9-12.5 | 109-125 | 70 |

## 首次使用电器前，您需要

– 大约1升水；

- 大约1千克的洗碗机软化盐；

- 家用洗碗机洗碗粉/块；

- 家用洗碗机专用的亮碟剂。

每台洗碗机出厂前都经过测试。测试中会残留水分。这并不意味着洗碗机之前被使用过。

## 洗碗机软化盐

为了达到良好的清洁效果，洗碗机运行时需要使用软水。硬水会导致钙质在餐具和洗碗机上沉积。水质硬度高于0.7 mmol/l（4 °d–德国标准）的水源需要软化。水质软化过程会在电器内置的软水器内自动进行。本洗碗机的软水器适用于最高12.6 mmol/l（70 °d–德国标准）的水质硬度级别。

软水器需要洗碗机软化盐。

根据水质硬度级别（< 3.8 mmol/l 或者 21 °d–德国标准），如已使用组合块剂，则不需要洗碗机软化盐（参见“操作，清洁剂”）。

如果所在地区水质非常软，一直**低于 0.9 mmol/l （ 5 °d–德国标准）**，则**无需**添加软化盐。如果软水器已经进行相应设置，加盐提示会自动关闭。

⚠洗碗机清洁剂会严重损坏软水器。请勿在软化盐存储盒中加入粉末或液体清洁剂。

⚠只有洗碗机专用的粗粒软化盐才有软化水质的效果。其它种类的盐可能包含不能溶解的添加物，从而破坏软水器性能。

# 首次使用前

## 添加软化盐

重要信息！首次向软化盐存储盒内加入洗碗机软化盐之前，必须在存储盒内注入大约1升的水，以使软化盐溶解。
洗碗机一经使用，软化盐存储盒内便始终有足够的水。

■ 取出下层篮架，旋开存储盒盖子。

取下盖子时，水或盐溶液会从存储盒中流出。
因此，请仅在补充软化盐时取下盖子。

■ 向存储盒内注入大约1升的水（仅限首次使用）。

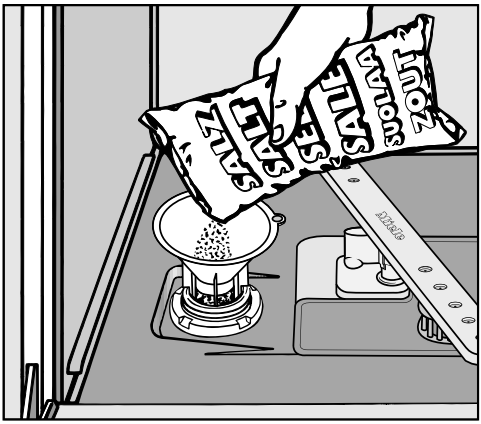


■ 将随附的漏斗放在存储盒上，小心地倒入软化盐，直至盒子装满。存储盒大约能容纳1千克的软化盐（具体容量取决于使用的品牌）。

■ 清洁存储盒添加口周围的软化盐，然后关闭翻盖。

■ 装满存储盒之后，立即运行*快速强力清洗*程序（确保已选中*快速*程序选项且洗碗机中没有任何餐具），以此清除腔内残留的盐分。

### 添加软化盐提示

- 当*软化盐*指示灯亮起时，请在存储盒中加满洗碗机软化盐，以软化水质。（如果指示灯在程序运行过程中亮起，则等待程序结束后再操作）。

⚠谨防腐蚀。
装满存储盒之后，立即运行*快速强力清洗*程序（确保选中快速程序选项且洗碗机中没有任何餐具），以此清除腔内残留的盐分。

存储盒加满之后，如果盐浓度没有达到适当水平，加盐指示灯会持续亮起。指示灯在盐浓度达到适当水平时会熄灭。

如果洗碗机的水质硬度已经设定为低于0.9 mmol/l（5 °d–德国标准），则添加提示会关闭。

如果在洗碗机中只使用多功能组合产品，则可以随需关闭添加软化盐和亮碟剂的提示功能（参见“程序选项 - 添加提示”）。

如果使用不含软化盐或亮碟剂的洗碗粉/块，务必记得添加软化盐和亮碟剂，并将提示功能再次打开。

## 亮碟剂

亮碟剂可以确保在烘干阶段不会有水附着在餐具上并留下痕迹，同时有助于餐具在清洗之后更快烘干。

将亮碟剂倒入存储盒中，其用量将自动配给。

⚠无意中向亮碟剂存储盒加入洗洁精、粉末或液体清洁剂，将导致亮碟剂存储盒严重损坏。只能向亮碟剂存储盒添加家用洗碗机专用的亮碟剂。

也可以使用：

- 含酸量最大为5%的家用食醋

或

- 含酸量最大为10%的液体柠檬酸

但最终的漂洗和烘干效果不会像使用亮碟剂时那样好。

⚠请勿使用含酸量更高的食醋（例如，含酸25%的醋精）。
这样会损坏洗碗机。

如果在洗碗机中只使用含亮碟剂的多合一洗碗块，则不需要添加亮碟剂。

### 添加亮碟剂

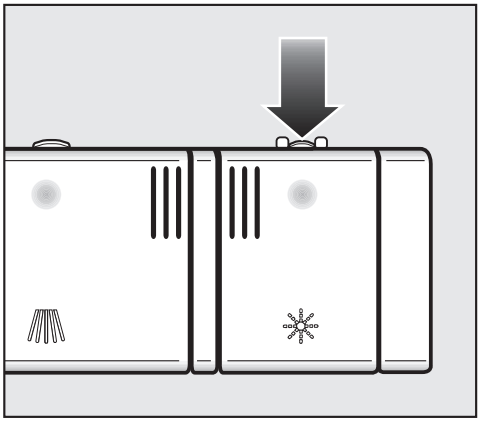

■ 按照箭头方向按下存储盒盖子上的按钮，直至翻盖弹开。

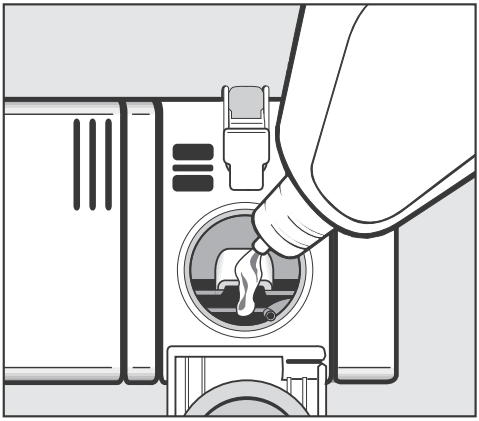

■ 添加亮碟剂，直到可以在添加口看到亮碟剂为止。

亮碟剂存储盒可以容纳大约110毫升亮碟剂。

■ 将翻盖盖紧，使其卡入到位。否则程序运行时水会进入亮碟剂存储盒。

■ 擦掉溢出的亮碟剂，以防下一个程序运行时产生过多泡沫。

### 添加亮碟剂提示

当*亮碟剂*指示灯亮起时，说明存储盒中的亮碟剂只够2-3次程序使用。

■ 添加足量的亮碟剂。

如果在洗碗机中只使用多功能多合一洗碗块，则可以随需关闭添加软化盐和亮碟剂的提示功能（参见“程序选项 - 添加提示”）。

如果使用不含软化盐或亮碟剂的洗碗粉/块，务必记得添加软化盐和亮碟剂，并将提示功能再次打开。

# 首次使用前

### 设定亮碟剂用量

可以调整亮碟剂用量以获得最佳效果。

亮碟剂用量可以设定为大约0-6毫升。出厂默认设置为大约3毫升。

如果“调节自动程序”的功能已激活，*自动*程序中配给的亮碟剂用量可高于设定的用量。

如果餐具和玻璃器皿上出现斑点：

■ 增加亮碟剂用量。

如果餐具和玻璃器皿变得混浊或有污点：

■ 减少亮碟剂用量。

■ 如果洗碗机已打开，则按 ① 感应键将其关闭。

■ **按住***开始*按键，**同时**用 ① 按键开启洗碗机。
按住*开始*按键至少持续4秒钟，直至*开始*指示灯亮起。

如果*开始*指示灯未亮起，从头开始进行上述操作。

■ 按 ◴ 按键3次。

◴ 指示灯将间隔快闪3次。

设定用量将显示在显示屏中 *P* 符号之后。

显示屏将显示出厂默认设置 *P 3* 。
*P 3*指设置为3毫升。

■ 可通过*开始*按键更改设置。
每按一下该按键，用量级别将升高一级。达到最高的亮碟剂用量级别之后，设置值将从头开始。

设置现已保存到内存中。

■ 按 ① 感应键关闭洗碗机。

## 注意事项

处理掉餐具上的食物残渣。

无需在流动水下冲洗餐具

⚠不要用洗碗机清洗沾有灰、沙子、蜡、润滑脂或油漆的餐具。这样会损坏洗碗机。

餐具可以放在篮架中的任何位置，但是应当遵循以下注意事项：

- 不要将器皿和餐具放在其它物品内部，以免清洗时被遮蔽。
- 确保餐具间有适当的间隙，让餐具得到彻底的清洁。
- 确保所有餐具都稳固放置。
- 中空餐具，例如茶杯、玻璃杯、平底锅等，必须翻转倒放在篮架中。
- 高件、窄件、中空物品，例如香槟酒杯，应当放在篮架中央，以确保水充分浸没这些物品。
- 宽件物品应当呈一定的角度放置，以便水能够在物品上面自由流动。
- 确保喷淋臂不被高件物品或者挂在篮架上的物品遮挡。如不确定，可手动旋转喷淋臂，测试其是否能自如转动。
- 确保小件物品不会从篮架的搁架上穿过并跌落。
  因此，小件物品（例如盖子）应当放在刀叉盘或者刀叉篮（取决于型号）中。

某些食品可能会包含天然染色成分，例如胡萝卜、番茄或蕃茄酱。如果餐具上附带的这些食物成分大量进入洗碗机，洗碗机中的塑料部件可能会变色。塑料部件的稳定性不受变色影响。

在洗碗机内清洗银质餐具可能导致塑料部件褪色。

# 装载洗碗机

**不适于用洗碗机清洗的物品：**

– 木制餐具和器皿，或带有木制部件的物品：可能会变色和褪色。洗碗机会洗掉这些物品所用的胶水，因此，木制手柄在洗碗机中清洗之后会变松。

– 工艺品、古董、贵重花瓶和装饰性玻璃器皿：此类物品也不适于用洗碗机清洗。

– 不耐热的塑料物品：洗碗机中的高温可能会导致其熔化或变形。

– 铜、黄铜、锡和铝制物品：可能会变色或褪色。

– 涂上颜色的釉面：多次清洗之后可能会褪色。

– 精致的玻璃器皿或含铅的水晶玻璃器皿：器皿在长时间后可能会变混浊。

**请注意**

在程序结束时，事先用**银抛光剂**清洁过的**银器**可能由于水未顺畅流干而仍然湿润或者有残留水斑。这时可能需要用软布擦干。

接触过含硫食物的银器会变色。这些食物包括蛋黄、洋葱、蛋黄酱、芥末、豆类、鱼、鱼卤水和腌泡汁。

⚠铝制部件（例如抽油烟机的油脂过滤网）不可使用商用或工业用的苛性碱清洁剂进行清洁。

这些清洁剂会损坏材料，或者在极端情况下，可能存在剧烈化学爆炸反应（例如，氢氧混合气体爆炸反应）的危险。

**提示：**购买新餐具时，应确保餐具可用洗碗机清洗。

**玻璃保养**

– 玻璃在频繁清洗后可能会失去光泽。如果将精致的玻璃器皿放入洗碗机清洗，请确保只采用非常低的温度（参见程序表），或者使用玻璃保养专用程序（视型号而定）。这样可以降低玻璃被磨损的风险。

– 购买可用洗碗机清洗的玻璃器皿（例如，Riedel玻璃器皿）。

– 使用含有玻璃护理剂的洗碗粉/块（例如，Miele CareCollection清洁护理产品）。

– 有关玻璃保养的更多信息请访问网站 http://www.mieleglasscare.com/international/en/glasscare/english。

## FlexAssist

黄色的FlexAssist部件表示洗碗机的篮架和刀叉盘的哪些元件可以移动。这些部件同时充当手柄，上面印有符号表示可移动部件的用途。

## 上层篮架

有关如何装载餐具，请参见“装载洗碗机/装载参考图”的示例。

⚠出于安全考虑，上下篮架未放置入位时请不要运行洗碗机。

- 上层篮架用以放置体积小、重量轻、精致的物品，例如茶杯、茶托、玻璃杯、甜点碗碟等。
  浅底锅或砂锅盘也可以放在上层篮架中。

### 茶杯架

- 使用黄色拉杆 向上升高茶杯架，为高件物品让出空间。

可以将玻璃杯沿茶杯架排列，从而使玻璃杯在程序运行时得以固定。

- 降下茶杯架，将玻璃杯倾斜靠在茶杯架上。

### 调节上层篮架

为了给下层或上层篮架中的较高餐具让出更多空间，上层篮架可以调整为三个层级，每个层级间相差2厘米。

上层篮架还可以呈一定角度放置，一侧高一侧低。这样有助于防止水残留在深底餐盘等物品中。但同时应确保篮架可以顺畅放入机腔。建议在装载篮架之前就将其调整好。

■ 拉出上层篮架。

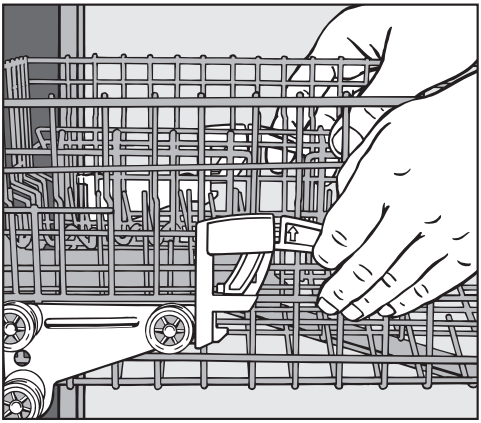

**升高上层篮架：**

■ 提升篮架，直到将其卡入到位。

**降低上层篮架：**

■ 向上拉起上层篮架两侧的拉杆。

■ 将篮架调整到需要的高度，然后将拉杆平稳地推回原位。

根据上层篮架的设置，可以容纳以下尺寸的餐盘。

### 带刀叉篮的洗碗机

| 上层篮架层级 | 盘子直径 单位：厘米 | |
|---|---|---|
| | 上层篮架 | 下层篮架 |
| 顶部 | 15 | 31 |
| 中部 | 17 | 29 |
| 底部 | 19 | 27 |

## 下层篮架

有关如何装载餐具，请参见“装载洗碗机/装载参考图”的示例。

■ 使用下层篮架放置较大、较重的餐具，例如餐盘、盛菜大浅盘、炖锅、大餐盘等。
玻璃杯、茶杯和小件物品（例如茶托）也可以放在下层篮架中。

### 活动格栅

前方两排格栅可以下调，从而为较大物品（例如深锅、平底锅和大餐盘）腾出更多空间。

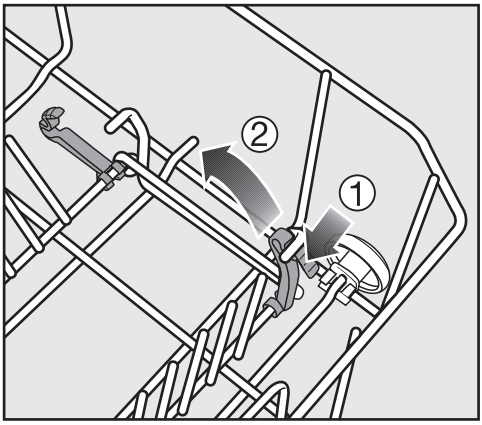


■ 向下按压黄色拉杆 ①，然后降下格栅 ②。

# 装载洗碗机

### 可拆卸式格栅插件

用于餐盘、碗、平底锅等。

后面的格栅插件可以拆下为浅盘和炖菜盘等较大物品腾出空间。

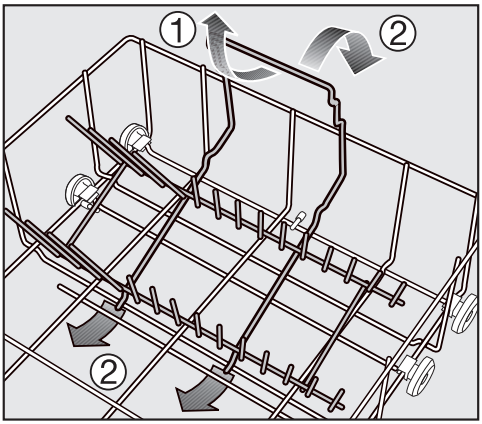


### 取下插件 ①

- 如图所示，拉住把手向上拉。

### 装回插件 ②

- 如图所示，将挂钩从长长的十字横档下穿过，把插件安装到下层篮架。
- 下压把手知道插件牢固的安装到位。

### 瓶托（取决于型号）

瓶托可用来清洗狭窄物品，如牛奶瓶和奶瓶。

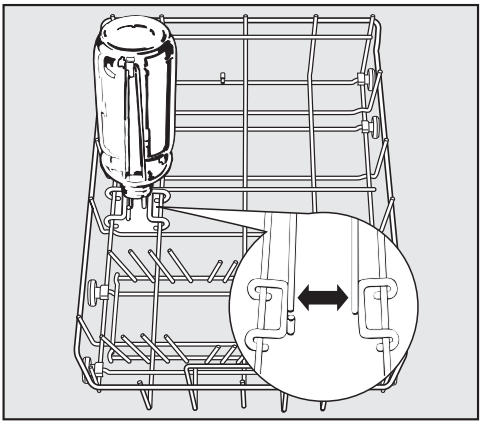

- 将瓶托放在底部篮架的所示位置。如果放在其它地方，水将无法恰当地进入瓶中，从而影响清洗效果。

## 餐具

### 刀叉盘

有关如何装载餐具，请参见“装载洗碗机/装载参考图”的示例。

■ 将餐具如图所示摆放在托盘中。

为了易于取出，餐具应当分类摆放在各区域，例如餐刀区、餐叉区、汤匙区等。

汤匙头应当至少与刀叉盘上的一个锯齿形止动部件接触，以确保水可以顺畅流过汤匙头。

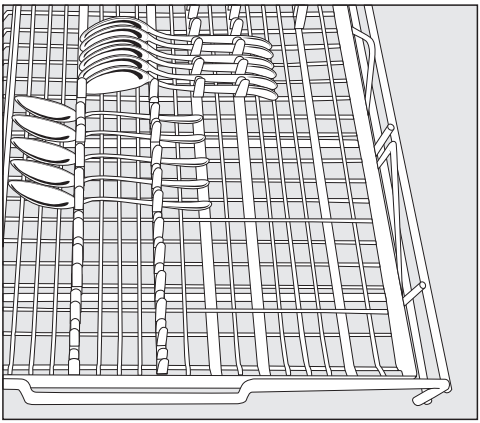

为达到最佳清洗效果，将汤匙凹面朝刀叉盘的中心放置。

须确保顶部喷淋臂不被大件物品（例如蛋糕切刀）遮挡。

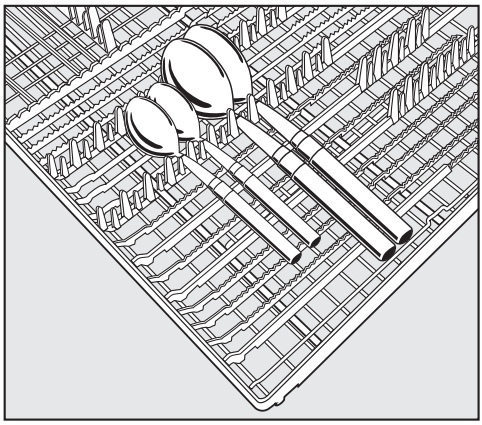

■ 如果汤匙手柄不能放入托架，则将它们反向放置。

# 装载洗碗机

## 装载参考图

### 带刀叉盘的洗碗机

上层篮架

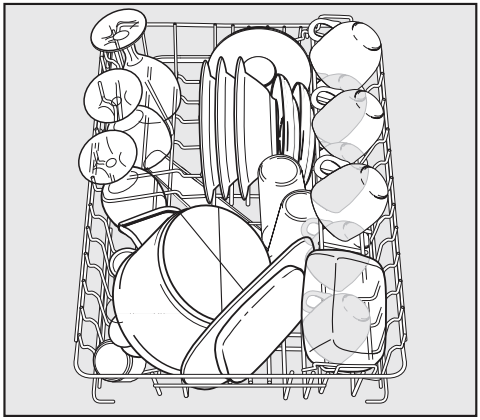

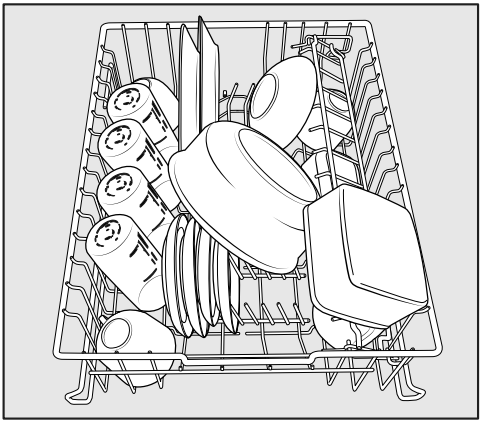

下层篮架

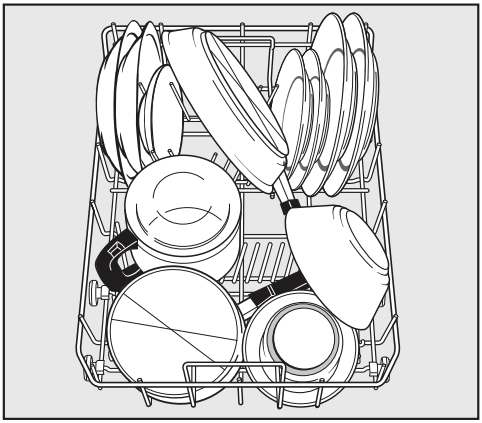

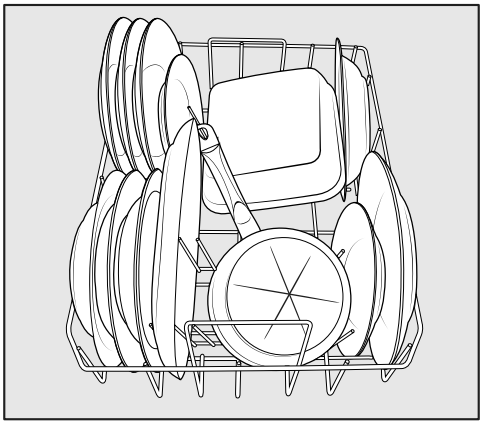

刀叉盘

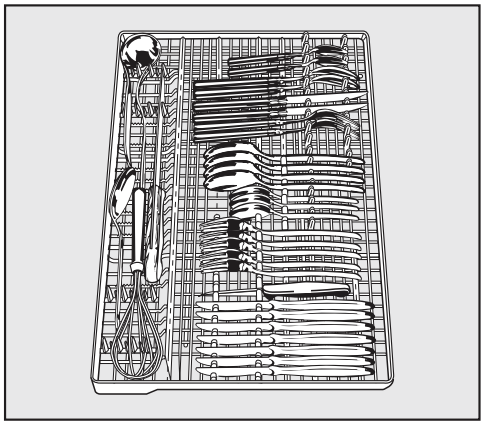

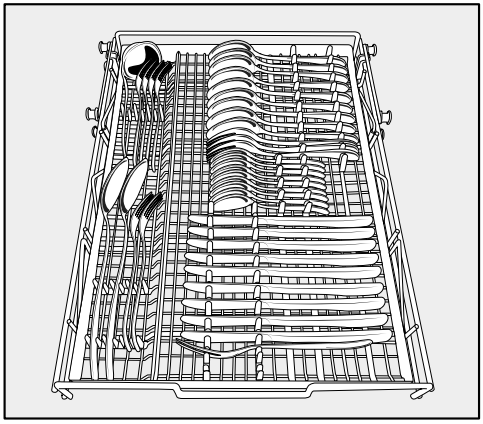

重度脏污的餐具

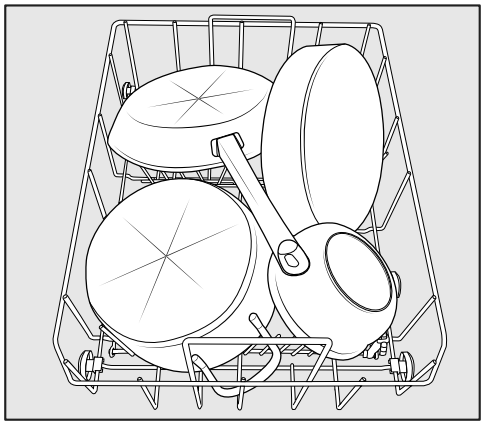

## 清洁剂

⚠只能使用家用洗碗机专用的清洁剂。请勿使用洗洁精。

### 活性成分

现代洗碗粉/块清洁剂包含多种活性成分，其中最重要的有：

- 络合剂，可防止钙化。
- 碱，有助于清除固态污渍。
- 酶，可分解淀粉和蛋白质。
- 氧基漂白剂，可清除着色污渍（例如茶、咖啡、番茄酱）。

大多数的洗碗机洗碗粉/块呈微碱性，并含有酶和氧基漂白剂。

洗碗粉/块的类型：

- 粉末和凝胶洗碗粉/块。其用量可以根据餐具装载量和脏污程度进行调整。
- 洗碗块。适于清洁多种脏污程度的污渍。

您也可以购买组合产品（参见“程序选项，DetergentAgent清洁剂”，如适用）。

除了洗碗粉/块之外，这些产品里还包含亮碟剂和软化盐代用品。

这些产品可以以“三合一”形式提供，或者，当含有其它品类（例如玻璃和不锈钢防护剂、增强型洗碗粉/块）时，以“五合一”、“七合一”、“多合一”等形式提供。

有关组合产品是否适合所在地的水质硬度，请参考生产商在包装上的说明。

请注意：不同组合洗碗粉/块之间的清洁和烘干效果可能会相差很大。

为了达到最优的清洁和烘干效果，请使用Miele洗碗机专用洗碗粉/块，并分别添加Miele软化盐和Miele亮碟剂。参见“可选配件”。

### 洗碗粉/块用量

- 遵循生产商在包装上的建议用量。
- 除非另有说明，应根据污渍程度，在2号格中使用一块洗碗块或者添加20-30毫升洗碗粉。对于重度污渍，您还可以在1号格添加少量洗碗粉。
- 使用快速强力清洗程序时（如有），洗碗块可能无法完全溶解。

如未遵循洗碗粉/块建议用量，清洁效果将受到影响。

⚠如吞食洗碗机洗碗粉/块，会导致口、鼻和喉咙烧伤或者会抑制呼吸。

应避免吸入洗碗粉。切勿摄入洗碗机洗碗粉/块。如果已经吞食或吸入洗碗粉/块，请立即就医。

应始终将洗碗粉/块放在儿童无法触及的地方。洗碗机门打开时应让儿童远离。机器腔内可能残留洗碗粉/块。请仅在启动程序之前添加洗碗粉/块，并关上机门，锁上安全锁（如洗碗机已装配）。

### 添加洗碗粉/块

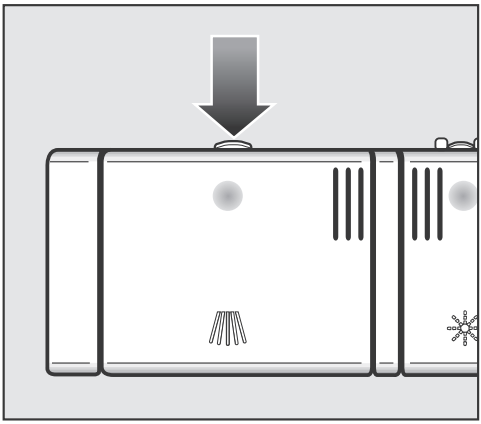

■ 按下洗碗粉/块配量盒上的卡扣。翻盖将自动弹开。

程序结束时，翻盖将始终处于打开状态。

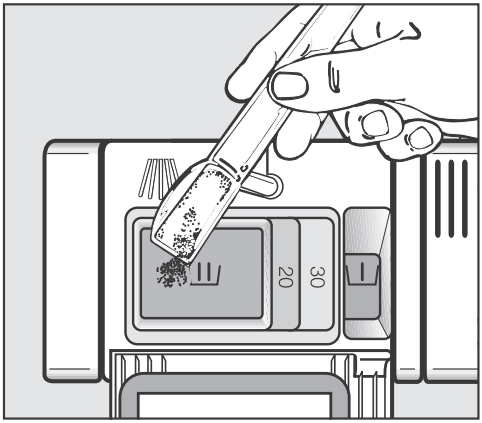


■ 添加需要的洗碗粉/块用量，关上翻盖。

■ 使用后应确保洗碗粉/块包装正确封口，以避免其受潮和结块。

### 提示

添加洗碗粉/块，

1号格的最大容量约为10毫升；

2号格的最大容量约为50毫升。

2号格上有帮助配量的标记：20、30。这些标记标示了机门处于水平开启位置时，2号格中约20或30毫升用量的标位。

## 启动

■ 确保喷淋臂可以自由转动。

■ 关闭机门。

■ 如果水龙头关闭，请将其打开。

■ 按感应键 ⏻ 打开洗碗机。

*开始*指示灯闪烁，且所选程序旁边的指示灯亮起。

如果希望继续选用上次所选的程序而非*节能程序*，您可启动记忆功能（请参见“程序选项，记忆功能”）。

## 选择程序

根据餐具类型及其脏污程度选择程序。

本手册后面的**程序表**中介绍了不同的程序及各自用途。

■ 通过程序选择键 ∨ 来选用所需程序。

所选程序的指示灯亮起。

程序运行时间将以小时和分钟为单位在显示屏中显示。

现在您可以选择程序选项。（参见“程序选项”）。

选中任意程序之后，相应的指示灯会亮起。

## 启动程序

■ 按下*开始*感应键。

程序即启动。

*开始*指示灯亮起。

如需取消某个程序，只能在该程序开始的几分钟内取消。否则该程序的重要阶段会被略过。

## 显示屏

所选程序开始之前，其持续时间会以小时和分钟的形式在显示屏中显示。程序运行期间，显示屏将显示距离程序结束所剩余的时间。

对于同样的程序，显示的程序持续时间可能会不同。该时间会受多种因素的影响，包括每次进水的温度、水质软化过程、洗碗粉/块类型、餐具量以及餐具脏污程度。

首次选择一个程序时，显示屏会显示冷水进水的平均时间。

程序表上所列的持续时间是针对标准测试的装载量和温度。

每次运行程序时，电子装置都会识别新的情况，并计算出所需程序持续时间。

## 能源管理

为了节能，最后一次按下感应键或者程序结束10分钟后，洗碗机会自动关闭（参见“程序选项，优化待机”）。

■ 按下 ⏻ 感应键， 打开洗碗机。

程序运行时、延迟启动期间或出现故障时，洗碗机不会关闭。

## 程序结束时

程序运行结束时，显示屏会显示 *0.00*。

程序结束后，烘干风扇可能会继续运行几分钟。

■ 现在即可打开洗碗机，取出餐具。

⚠为防止蒸汽损坏洗碗机上方的工作台边缘，建议保持机门关闭，直到准备取出洗碗机中的餐具。或者也可以将机门完全打开，等到餐具完全冷却后再取出。请勿将机门半开。

## 关闭

程序结束时：

■ 可随时按下 ① 感应键关闭洗碗机。

在程序运行时关闭洗碗机会终止程序。

在预备阶段至延迟启动期间（FlexiTimer）关闭洗碗机，则程序也会终止。

如果打算长期（例如外出度假时）不使用洗碗机，应关闭进水龙头。

## 从洗碗机中取出餐具

餐具受热时更易碎裂。取出餐具之前，应让其冷却至双手适宜触摸的温度。

关闭洗碗机后将机门完全打开，餐具即可较快冷却。

首先取出下层篮架，然后取出上层篮架，最后取出刀叉盘（取决于型号）。

这样可以防止上层篮架和刀叉盘上的水滴落到下层篮架的餐具上。

## 中断程序

一旦打开机门，程序即会中断。

再次关闭机门，程序即从开门前所处进度位置继续运行。

⚠洗碗机中的水温可能会很烫。小心烫伤。
仅在绝对必要的时候才打开机门，且开门时要极其小心。再次关门之前，先使机门保持半开状态约20秒钟。这样可以使机腔中的温度稳定下来。然后向上关闭机门，将其按压直到卡扣卡住。

## 更改程序

如果洗碗粉/块配量盒翻盖已经打开，则不要更改程序。

如果程序已经开始，而您想要对其进行更改，则按照如下步骤进行：

- 按下 ⏻ 感应键关闭洗碗机。
- 再次按下 ⏻ 感应键，重启洗碗机。
- 选择所需程序，然后启动该程序。

# 程序选项

## 快速

“快速 ”选项（如可用）可以缩短程序的运行时间（参见“程序表”）。

为了达到最佳清洁效果，选择该选项后能耗率可能略有增加。

组合使用快速 选项与“快速强力清洗”程序时，整个清洗过程中将不会烘干或自动开门（如果此功能可用）。

■ 按下 ⏻ 按键开启洗碗机。

*开始*指示灯将闪烁。

■ 选择程序。

■ 按下 按键。

指示灯将亮起。

■ 现在即可启动一项程序。

更改设置前，为该程序选择的选项持续有效。

## DetergentAgent清洁剂

为了达到最佳的清洁效果，洗碗机将根据使用的洗碗粉/块类型自动调整程序序列。这意味着运行时间和能耗可能略有不同（取决于程序）。

## 添加提示

如果在洗碗机中只使用多功能组合产品，则可以随需关闭添加软化盐和亮碟剂的提示功能（参见“程序选项 - 添加提示”）。这样不会影响DetergentAgent清洁剂功能。

■ 如果洗碗机已打开，则按 ⏻ 感应键将其关闭。

■ **按住***开始*按键，**同时**用 ⏻ 按键开启洗碗机。
按住*开始*按键至少持续4秒钟，直至*开始*指示灯亮起。

如果*开始*指示灯未亮起，从头开始进行上述操作。

■ 按 🕘 按键9次。

🕘 指示灯将间隔快闪9次。

显示屏中的指示灯闪烁顺序可以告知添加指示灯是否已激活。

- *P 1*：添加指示灯已激活

- *P 0*：添加指示灯已关闭

■ 按下*开始*按键，更改设置。

设置现已存储到内存中。

■ 按 ⏻ 感应键关闭洗碗机。

如果使用不含软化盐或亮碟剂的洗碗粉/块，务必记得添加软化盐和亮碟剂，并将提示功能再次打开。

## 延迟启动

可以给程序设定启动时间，例如利用夜间优惠电价。启动时间可以延迟30分钟至24小时。

如果延迟时长介于30分钟至9小时30分钟，则以30分钟为增量显示；更长时长则以小时为单位显示。

使用延迟启动功能时，请确保洗碗粉/块配量盒在添加清洁剂之前是干燥的。如有必要，用布将其擦干。如果配量盒是湿的，粉末清洁剂会结块并粘在盒上，从而无法完全配给。

选择延迟启动时不要使用液体清洁剂，因为液体清洁剂会在不需要时便流进洗碗机。

⚠为防止儿童接触洗碗粉/块：

请在程序启动之前，亦即用开始按键激活“延时启动”功能**之前立即**添加洗碗粉/块。随后用安全锁将机门锁上。

■ 按下 ① 感应键打开洗碗机。

*开始*指示灯亮起。

■ 选择所需程序。

■ 按下 ◴ 按键。

显示屏将显示最近一次使用的延迟启动时间，◴ 指示灯亮起

■ 用 ◴ 选择所需时间。

保持按住 ◴ ，时间将自动增至 *24h* 。如需重新于 *0.30h* 开始，则按 ◴ 按键2次。

■ 按下*开始*按键。

*开始*指示灯亮起。

如果开启了优化待机（参见“程序选项，优化待机”），显示屏将在几分钟后熄灭，仅留*开始*指示灯缓慢闪烁。

按任意按键，即可使显示屏恢复显示几分钟。

程序启动前的等待时间如果超过10小时，则在显示屏中以小时为单位显示，如果低于10小时，则以分钟为单位显示。

设定时间到达时，所选程序即自动启动。显示屏将显示剩余时间，且 ◴ 指示灯熄灭。

**延迟启动时间的显示方式：**

59分钟及以下：
例如，30分钟显示为 *0.30*

1小时至9小时30分钟：
例如，5小时显示为 *5.00*

10小时及以上：
例如，15小时显示为 *15*

**在延迟启动时间到达前启动程序：**

可在延迟启动时间到达前启动程序，操作如下：

- 按下 ① 感应键关闭洗碗机。
- 按下 ① 感应键重启洗碗机。
- 选择所需程序。
- 按下*开始*按键。

程序即开始，开始指示灯亮起。

## 调节自动程序

您可以调节自动程序，从而清除轻度脏污餐具上的顽固污渍。

■ 如果洗碗机已打开，则按 ⏻ 感应键将其关闭。

■ **按住***开始*按键，**同时**用 ⏻ 按键开启洗碗机。
按住*开始*按键至少持续**4**秒钟，直至*开始*指示灯亮起。

如果*开始*指示灯未亮起，从头开始进行上述操作。

■ 按 🕘 按键**5**次。

🕘 指示灯将间隔快闪**5**次。

显示屏中指示灯的闪烁序列指示了调节自动程序是否已激活。

– *P 1*: “调节自动程序”已激活

– *P 0*: “调节自动程序”已关闭

■ 按下*开始*按键，更改设置。

设置现已保存到内存中。

■ 按 ⏻ 感应键关闭洗碗机。

## 记忆功能

可以使用“记忆功能”，从而保存上一次选中的程序。当您关闭洗碗机并再次开启时，或者程序结束时先打开机门而后将其关闭，显示屏将显示上次选中的程序而非“节能程序”。

- 如果洗碗机已打开，则按 ⏻ 感应键将其关闭。
- **按住***开始*按键，**同时**用 ⏻ 按键开启洗碗机。
  按住*开始*按键至少持续4秒钟，直至*开始*指示灯亮起。

如果*开始*指示灯未亮起，从头开始进行上述操作。

- 按 🕘 按键6次。

🕘 指示灯将间隔快闪6次。

显示屏中指示灯的闪烁序列指示了“记忆功能”是否已激活。

- *P 1*: “记忆功能”已激活
- *P 0*: “记忆功能”已关闭

- 按下*开始*按键，更改设置。

设置现已存储到内存中。

- 按 ⏻ 感应键关闭洗碗机。

## 优化待机

“优化待机”默认设置为激活。

为了节能，最后一次按下感应键后或者程序结束后几分钟内，洗碗机会自动关闭。

程序运行时、延迟启动期间或出现故障时，洗碗机不会关闭。

可以随需关闭“优化待机”功能。如果关闭优化待机功能，洗碗机关闭之前的等待时间将增至6个小时，能耗也会增长。

■ 如果洗碗机已打开，则按 ⏻ 感应键将其关闭。

■ **按住***开始*按键，**同时**用按键开启洗碗机。 ⏻ 按键开启洗碗机。
按住*开始*按键至少持续4秒钟，直至*开始*指示灯亮起。

如果*开始*指示灯未亮起，从头开始进行上述操作。

■ 按 🕘 按键按键8次。

🕘 指示灯将间隔快闪8次。

显示屏中指示灯的闪烁序列指示了“优化待机”是否已激活。

– *P 1*: “优化待机”已激活

– *P 0*: “优化待机”已关闭

■ 按下*开始*按键，更改设置。

设置现已存储到内存中。

■ 按 ⏻ 感应键关闭洗碗机。

## 出厂默认设置

如果已经更改了出厂默认设置，您可以将其重置为出厂默认设置。

■ 如果洗碗机已打开，则按 ⏻ 感应键将其关闭。

■ **按住***开始*按键，**同时**用 ⏻ 按键开启洗碗机。
按住*开始*按键至少持续4秒钟，直至开始指示灯亮起。

如果*开始*指示灯未亮起，从头开始进行上述操作。

■ 按 🕘 按键9次。

🕘 指示灯将间隔长闪1次、快闪9次。

显示屏中的指示灯的闪烁序列指示了某项设置的出厂默认设置是否已更改。

- *P 1*：所有设置均为出厂默认设置。
- *P 0*：至少有一项设置已被更改。

■ 按下*开始*按键，将洗碗机重置为出厂默认设置。

设置现已存储到内存中。

■ 按 ⏻ 感应键关闭洗碗机。

# 程序表

| 程序 | 程序序列 | | | | |
|---|---|---|---|---|---|
| | 预洗 | 主洗<br>°C | 中间漂洗 | 最终漂洗<br>°C | 烘干 |
| 节能程序 [1)] | | 44 | X | 61 | X |
| 自动程序 | 程序序列可变，根据餐具量和食物沉积程度，通过传感器控制调整 | | | | |
| | 如果需要 | 45-65 | 如果需要 | 62-70 | X |
| 锅具程序<br>75 °C | 2X | 75 | X | 68 | X |
| 快速强力清洗程序 | | 65 | X | 65 | X |
| 轻柔程序 | X | 45 | X | 68 | X |
| 标准程序 55 °C | X | 55 | X | 68 | X |

[1)] 该程序对于清洗普通脏污程序的餐具，在耗电量和耗水量上最为节省。

| 能耗 [2] | | | 持续时间 [2] | |
|---|---|---|---|---|
| 耗电量 | | 耗水量 | | |
| 冷水<br>15 °C<br>kWh | 热水<br>55 °C<br>kWh | 升 | 冷水<br>15 °C<br>小时:分钟 | 热水<br>55 °C<br>小时:分钟 |
| 0.78 | 0.52 | 8.7 | 3:15 | 3:08 |
| 0.75 [3] -1.10 [4] | 0.50 [3] -0.70 [4] | 6.0 [3] -13.5 [4] | 1:45-3:04 | 1:36-2:52 |
| 1.30 | 0.90 | 13.5 | 3:04 | 2:57 |
| 1.05 | 0.70 | 10.5 | 0:58 | 0:58 |
| 0.90 | 0.55 | 12.0 | 2:11 | 2:00 |
| 1.00 | 0.65 | 12.0 | 2:20 | 2:10 |

[2] 引用的数值符合EN 50242标准。在实际生活中，这些数值可能由于情况变化以及传感器记录的数据变化而有所不同。显示的程序运行时间将反映您的家居状况。

选用的程序选项也会影响能耗和程序运行时间（参见“程序选项”。）

[3] 不完全装载且污渍较轻

[4] 完全满载且污渍厚重

# 程序表

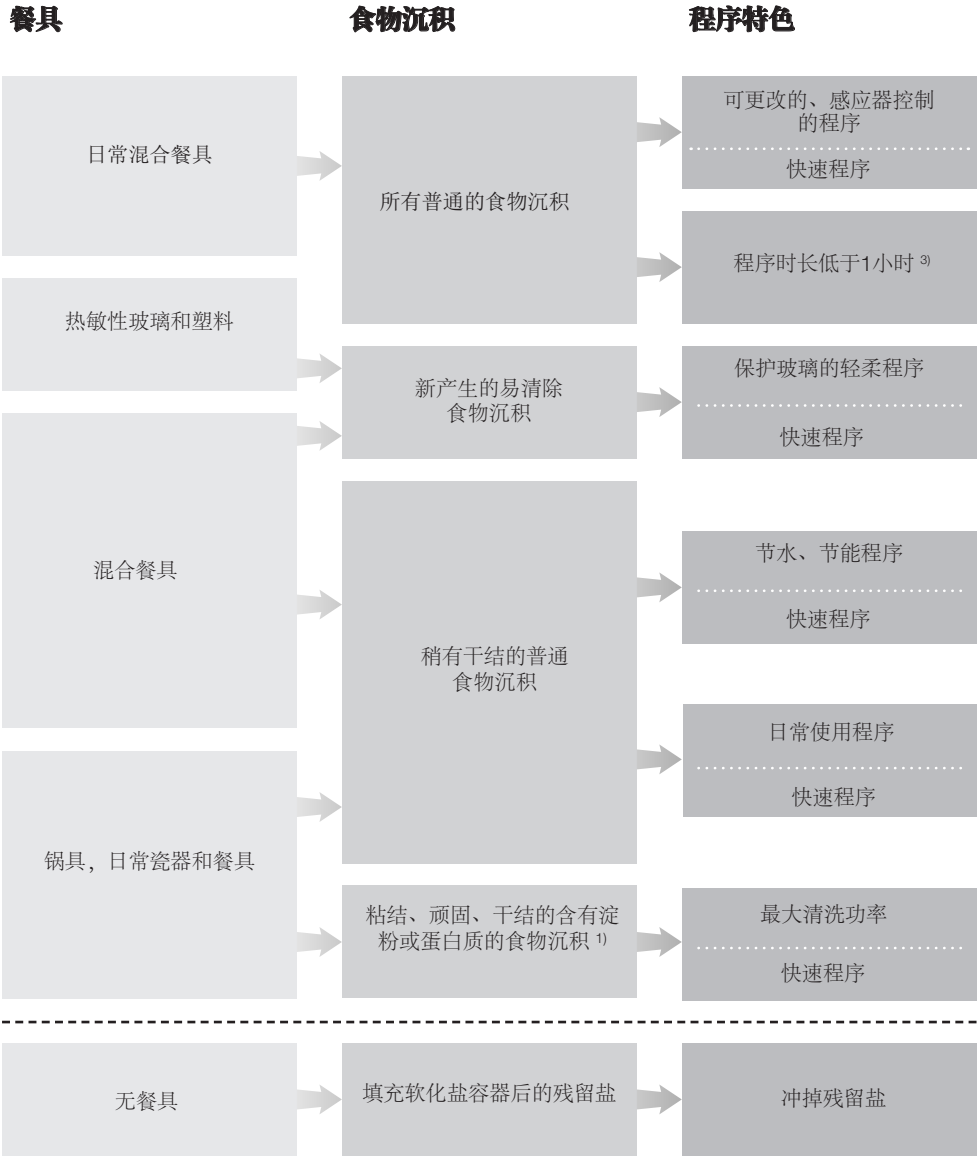


1) 诸如土豆、面食、米饭或炖菜等食物会留下淀粉沉积。诸如炒肉、鱼或蛋和烘焙食物等会留下含有蛋白质的沉积。

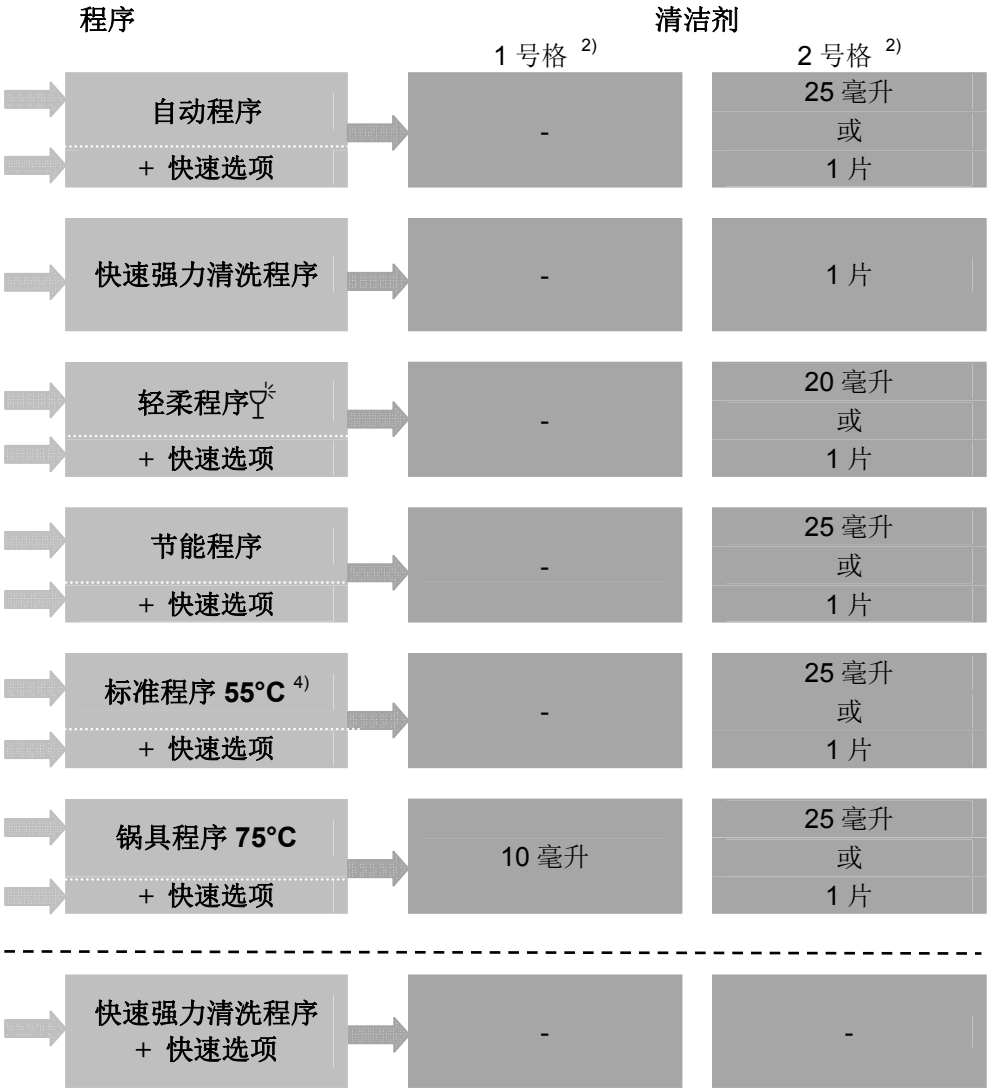


2) 参见“清洁剂”

3) 只有使用 Miele 快速溶解多效清洗块才能达到最佳清洗效果。

4) 在“更多程序”中（取决于型号）。

定期检查洗碗机（大约每隔4 - 6个月检查一次）。这样可以避免故障和问题。

⚠洗碗机的外表面很容易被划伤。接触不适合的清洁剂会使外表面变形或变色。

## 清洁机腔

如果一直使用正确的洗碗粉/块量，机腔内壁大体上可以自洁。

然而，如果腔内有水垢或油脂沉积，则可以使用专门的洗碗机清洁品（请参见“可选配件”）来去除。使用剂量请遵循包装说明。

如果经常使用低温程序（低于50 °C），可能会导致机腔内细菌滋生、异味积聚。为了避免此类情况发生，洗碗机会在运行数个低温程序后，于所选程序的最后漂洗阶段自动升高温度。

- 定期清洁机腔内的过滤器。

## 清洁机门和门封

门封和机门边缘可能会滋生霉菌。因为这些表面位于机腔外，无法通过喷淋臂的水进行清洗。

- 定期用湿布擦拭门封，清除食物沉积。
- 关门之前，请擦掉所有滴落在机门侧边的食物和饮料残留。

## 清洁机门正面

⚠如果污渍长期留在电器外表面，最终可能会无法清除，并可能导致外表面变形或变色。
应立即清除任何污渍。

■ 用干净的海绵以及兑有洗涤剂的热水清洁机门正面。然后用软布擦干。
也可以使用不含清洁剂的湿润微纤维布。

**为了避免损坏外表面，不要使用：**

- 含有苏打、氨、酸或氯化物的清洁剂；
- 含有除垢剂的清洁剂；
- 磨擦性洗碗粉/块，例如粉末清洁剂和乳状清洁剂；
- 溶解性清洁剂；
- 不锈钢清洁剂；
- 洗碗机清洁剂；
- 烤箱喷雾剂；
- 玻璃清洁剂；
- 磨擦型硬海绵和毛刷，例如使用过摩擦性清洁剂的钢丝清洁球、毛刷或海绵；
- 三聚氰胺橡皮擦；
- 锋利的金属刮刀；
- 钢丝球；
- 蒸汽类清洁器。

## 清洁腔内的过滤器

清洗腔底座上的过滤器组合件可过滤掉肥皂水溶液的大颗粒污渍，防止这些污渍进入循环系统，通过喷淋臂再次进入机腔。

⚠各过滤器件没有正确就位时不可使用洗碗机。

大颗粒污渍积聚可能会导致过滤器件阻塞。污渍程度及过滤器件清洁的时间间隔根据使用情况而有所不同。

■ 定期检查过滤器，必要时对其进行清洁。

## 清洁过滤器

■ 关闭洗碗机电源。

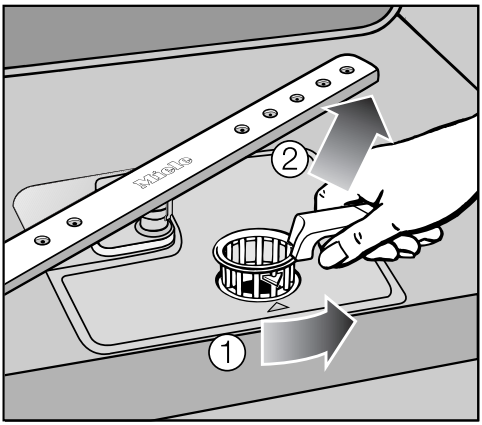


■ 逆时针方向转动把手，拧松过滤组合件 ①。

■ 将过滤组合件从洗碗机中取出 ②。清除所有大颗粒物并用水冲洗过滤凹槽。必要时请使用尼龙刷。

⚠确保在清洗过滤器时没有大颗粒物掉进循环系统，导致堵塞。

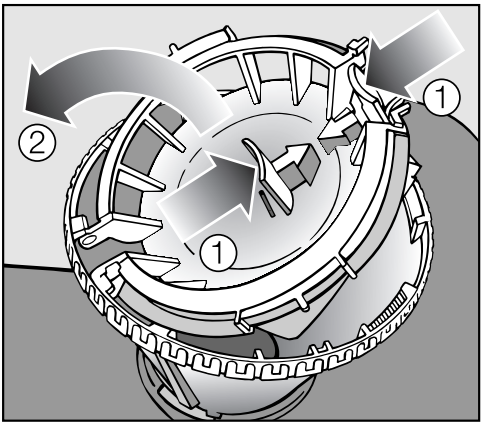


如要清洁过滤器内部，必须打开翻盖：

- 按照图示的方向同时按下卡扣 ①，然后打开过滤器 ②。
- 用水清洗所有过滤器件。
- 然后关闭翻盖，确保卡扣扣住。

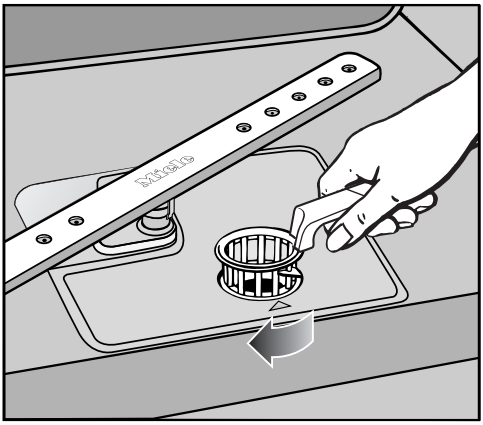

- 装回过滤组合件，使其平放在机腔底部。
- 然后顺时针转动把手，将过滤组合件锁定到位。

⚠安装过滤组合件时，确保将其正确地固定到位。
否则大颗粒污渍会进入循环系统并导致堵塞。

# 清洁与保养

## 清洁喷淋臂

食物颗粒会卡在喷淋臂喷头和轴承里。因此应当定期检查和清洁喷淋臂（大约每隔4 - 6个月）。

- 关闭洗碗机电源。

按照如下说明拆除喷淋臂：

- 取出刀叉盘（如果您的洗碗机配备）。
- 向上推**顶部**喷淋臂直至其咬合内部棘齿。然后拧松喷淋臂。

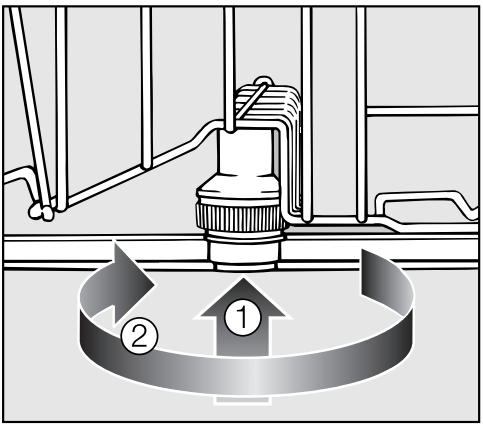


- 向上推**中部**喷淋臂直至其咬合棘齿①，然后拧松喷淋臂②。
- 取出下层篮架。

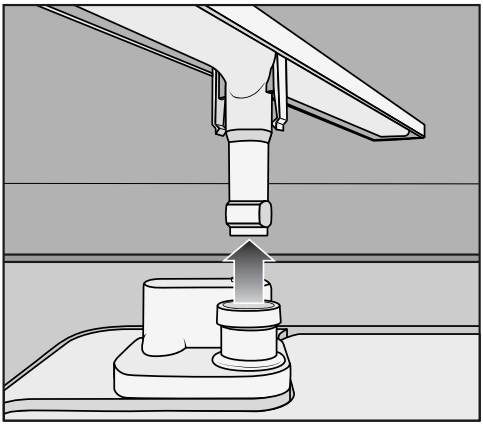

- 平稳地向上拉起**底部**喷淋臂，将其取出。

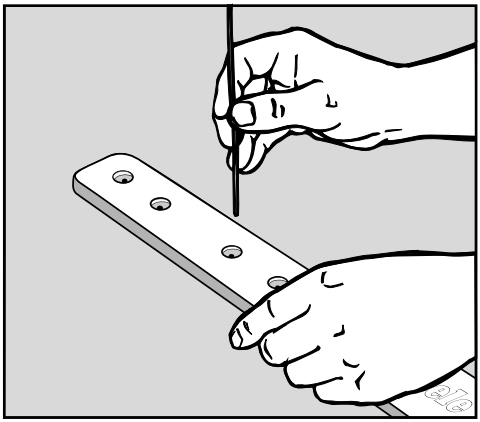

- 使用尖头物体将食物颗粒刮进喷淋臂喷嘴。
- 用水彻底冲洗。
- 装回喷淋臂，并检查它们是否可以自由转动。

通过以下指南的帮助，您无需联系服务部，即可排除电器运行中由于不当操作引起的大多数小故障。

下列指南可帮助您查找故障原因及解决办法。但应注意:

⚠未经授权或操作不当的维修作业可导致人身伤害和电器损坏。
电器的维修作业只能由具备资质、经过培训的人员严格遵守当地和国家现行的安全法规进行操作。生厂商对未经授权的作业概不负责。

## 技术问题

| 故障 | 可能的原因和解决办法 |
| --- | --- |
| **按 ① 感应键开启洗碗机后，*开始*指示灯不闪烁。** | 电器没有插上或连接至电源。<br>■ 插入插头，接通电源。 |
| | 保险丝跳闸。<br>■ 重置保险丝盒的闸刀或更换插头的保险丝（保险丝最小额定值 - 参见铭牌）。 |
| **程序运行时洗碗机停止工作。** | 保险丝跳闸。<br>■ 重置保险丝盒的电闸或更换插头的保险丝（保险丝最小额定值 - 参见铭牌）。<br>■ 如果保险丝再次跳闸，请致电Miele服务部。 |

# 故障排除指南

| 故障 | 可能的原因和解决办法 |
| --- | --- |
| ***进水/排水以及亮碟剂指示灯同时闪烁***。<br>**显示屏中显示故障代码** *FXX*。 | 可能存在技术故障。<br>■ 按下 ① 感应键关闭洗碗机。<br>■ 几秒钟之后重新打开洗碗机。<br>■ 选择您需要的程序。<br>■ 按下*开始*按键。<br>如果故障信息再次出现，则存在技术故障。<br>■ 请致电Miele服务部。 |
| **故障** *F10*:<br>**即便机门已打开，排水泵仍在运行**。 | 防水系统起反应。<br>■ 关闭进水龙头。<br>■ 致电Miele服务部。 |
| **故障** *F18*: | 循环泵发生故障。<br>■ 使用 ① 感应键将洗碗机关闭至少30秒。<br>■ 重启洗碗机。<br>如果故障信息再次出现，则存在技术故障：<br>■ 请致电Miele服务部。 |

## 进水故障

| 故障 | 可能的原因和解决办法 |
| --- | --- |
| ***进水/排水检查指示灯忽闪忽灭***。 | 水龙头已关闭。<br>■ 将水龙头完全打开。 |
| **洗碗机在程序运行时停止**。<br>***进水/排水检查指示灯闪烁***。<br>**显示屏显示故障代码** *F12* **或** *F13* 。 | 解决问题之前：<br>■ 按下 ① 按键关闭洗碗机。 |
| | 进水受到限制。<br>■ 将水龙头完全打开，并再次启动程序。<br>■ 清洁进水过滤器（参见“维护”）。<br>■ 进水口的水压低于50千帕（0.5巴）。咨询专业人员的意见。 |

## 排水故障

| 故障 | 可能的原因和解决办法 |
| --- | --- |
| **洗碗机在程序运行中停机**。<br>***进水/排水检查指示灯闪烁***。<br>**显示屏显示故障代码** *F11* 。 | 解决问题之前：<br>■ 按下 ① 感应键关闭洗碗机。 |
| | 排水受到限制。<br>清洗腔内可能有水。<br>■ 清洁过滤组合件（参见“清洁与保养，清洁过滤器”）。<br>■ 清洁排水泵（参见“维护”）。<br>■ 清洁止回阀（参见“维护”）。<br>■ 解开排水管的扭结或缠绕。 |

# 故障排除指南

## 常见问题

| 故障 | 可能的原因和解决办法 |
| --- | --- |
| **指示灯不亮且显示屏黑屏**。 | 为节约能源，显示屏自动关闭。<br>■ 按下 ① 按键，重新打开洗碗机。 |
| **程序结束时，洗碗粉/块残留在配量盒中**。 | 添加洗碗粉/块时，配量盒仍然是湿的。<br>■ 在添加洗碗粉/块之前，应确保配量盒干燥。 |
| **洗碗粉/块配量盒盖无法正确关闭**。 | 洗碗粉/块残留物阻塞卡扣。<br>■ 清除卡扣上的洗碗粉/块。 |
| **程序结束时，机门内侧和电器内壁上有一层水汽**。 | 这是由烘干系统引起的，并非故障。水汽不久后即会消散。 |
| **程序结束时，机腔中有水残留**。 | 解决问题之前：<br>■ 按下 ① 感应键关闭洗碗机。 |
| | 清洗腔中的过滤组合件阻塞。<br>■ 清洁过滤组合件（参见“清洁与保养，清洁过滤器”）。 |
| | 排水泵或止回阀可能阻塞。<br>■ 清洁排水泵或止回阀（参见“维护”）。 |
| | 排水软管扭结。<br>■ 解除排水软管的扭结。 |

## 噪音

| 故障 | 可能的原因和解决办法 |
| --- | --- |
| **机腔中有碰撞声**。 | 喷淋臂碰到篮架中的物品。<br>■ 中断程序，将阻挡喷淋臂的物品重新摆放好。 |
| **机腔中有咔嚓声**。 | 清洗腔的餐具没有放稳。<br>■ 中断程序，重新整理餐具。 |
| | 排水泵中有异物（例如，樱桃核）卡住。<br>■ 清除排水泵的异物（参见“维护，清洁排水泵和止回阀”）。 |
| **水管中有碰撞声**。 | 这可能是由于水管的现场安装或系统横截面所致。<br>■ 这不影响洗碗机功能。如果有疑虑，请联系具有适当资质的水管工。 |

# 故障排除指南

## 清洗效果不佳

| 故障 | 可能的原因和解决办法 |
| --- | --- |
| **餐具清洗不净**。 | 餐具没有正确装载。<br>■ 参见“装载洗碗机”中的说明。 |
| | 程序功率不够。<br>■ 选择功率较大的程序（参见“程序表”）。 |
| | 虽然大部分餐具只是轻度脏污，但仍存在某些顽固污渍（例如茶渍）。<br>■ 使用“调节自动程序”选项（参见“程序选项”）。 |
| | 没有配给足够的洗碗粉/块。<br>■ 使用更多洗碗粉/块，或者更换洗碗粉/块。 |
| | 有餐具遮挡喷淋臂。<br>■ 重新排列餐具，以便喷淋臂可以自由旋转。 |
| | 机腔底部的过滤组合件不干净或者没有正确装配。这会导致喷淋臂喷嘴阻塞。<br>■ 正确地清洁和/或装配过滤组合件。<br>■ 如有必要，请清洁喷淋臂喷嘴（参见“清洁与保养，清洁喷淋臂”）。 |
| | 止回阀打开并阻塞。脏水回流进机腔。<br>■ 清洁排水泵和止回阀（参见“维护”）。 |
| **玻璃器皿和餐具上有污点。玻璃器皿表面有蓝色光泽；表面薄膜可以擦除**。 | 亮碟剂用量设定过高。<br>■ 减少用量（参见“首次使用前－亮碟剂”）。 |

| 故障 | 可能的原因和解决办法 |
| --- | --- |
| **餐具没烘干，或者餐具和玻璃器皿有斑点**。 | 亮碟剂用量设定过低，或者亮碟剂存储盒空了。<br>■ 填装存储盒、增加用量或者更换亮碟剂品牌（参见“首次使用前，亮碟剂”）。 |
| | 从机腔中取出餐具的时间过早。<br>■ 让餐具在机腔中静置更长时间（参见“操作”）。 |
| | 所用组合产品影响了烘干效果。<br>■ 更换洗碗粉/块，或者添加亮碟剂（参见“首次使用前，亮碟剂”）。 |
| **玻璃器皿呈现棕色或淡蓝色，表面薄膜无法擦掉**。 | 这可能是由于洗碗粉/块造成的。<br>■ 更换洗碗粉/块。 |
| **玻璃器皿暗淡变色；薄膜无法擦除**。 | 这些玻璃器皿不能用洗碗机清洗。其表面会受到影响。<br>■ 没有补救措施。<br>购买可以用洗碗机清洗的玻璃器皿。 |
| **茶渍或口红印没有完全洗掉**。 | 所选程序的清洗温度太低。<br>■ 选择较高清洗温度的程序。 |
| | 所用洗碗粉/块的漂白效能太弱。<br>■ 更换洗碗粉/块。 |
| **塑料物品变色**。 | 可能由于胡萝卜、西红柿或蕃茄酱等天然染料所致。所用洗碗粉/块量或其漂白效能不足以处理这些天然染料。<br>■ 使用更多洗碗粉/块（参见“操作，清洁剂”）。变色过程不可逆转。 |

# 故障排除指南

| 故障 | 可能的原因和解决办法 |
| --- | --- |
| **餐具和器皿上可以看到白色残留物，玻璃器皿变混浊；薄膜可以擦除。** | 亮碟剂用量设定过低。<br>■ 增加用量（参见“首次使用前－亮碟剂”）。 |
| | 软化盐存储盒中没有软化盐。<br>■ 填装软化盐存储盒（参见“首次使用前，洗碗机软化盐”）。 |
| | 软化盐存储盒的盖子没有拧紧。<br>■ 装回盖子，确保将其拧紧。 |
| | 使用了不适合的清洁剂组合产品。<br>■ 更换清洁剂。使用标准的液态、块剂或粉末清洁剂。 |
| | 软水器的水质硬度设定过低。<br>■ 将软水器的水质硬度设定为更高级别（参见“首次使用前，软水器”）。 |
| **餐具上有锈斑。** | 受影响的餐具不耐腐蚀。<br>■ 没有补救措施。<br>购买可以用洗碗机清洗的餐具。 |
| | 添加洗碗机软化盐之后程序不运行。部分软化盐进入了循环清洗过程。<br>■ 添加洗碗机软化盐之后，应始终运行*快速强力清洗*程序，同时确保选中快速程序选项且洗碗机中没有任何餐具。 |
| | 软化盐存储盒的盖子没有拧紧。<br>■ 装回盖子，确保将其拧紧。 |

## 清洁进水过滤器

进水管阀门的螺旋接头装有一个过滤器。该过滤器脏污时必须清洁，否则流入清洗腔的水量会不足。

⚠供水连接的塑料外罩包含电子元件。
外罩不得浸入水中。

### 建议

如果自来水含有大量不溶物质，建议在水龙头和进水软管螺纹接头之间的连接处安装大面积过滤器。

该过滤器可以向Miele服务部订购。

### 清洁过滤器：

- 将洗碗机与总电源断开。
  关闭电源插座并拔出插头。
- 关闭水龙头。
- 拧松进水管。

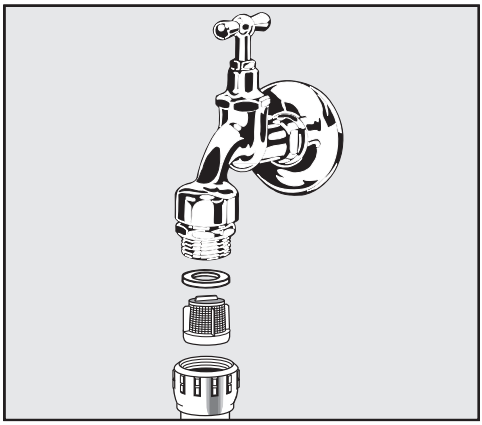

- 小心拆除密封圈。
- 用尖头镊子取下过滤器并用水冲洗干净。
- 装回过滤器和密封圈，确保它们正确就位。
- 重新连接进水管与水龙头，确保连接正确，没有螺纹错位。
- 打开水龙头。

如果有水泄漏，进水管可能没有接紧或者已经拧歪。

- 拧松进水阀，再次正确连接。

## 清洁排水泵和止回阀

如果程序结束时水还没有排掉，则可能造成排水泵或止回阀堵塞。不过它们易于清洁。

- 将洗碗机与总电源断开。关闭电源插座并拔出插头。
- 将过滤组合件从清洗腔中取出（见“清洁与保养”、“清洁过滤器”）。
- 用适当的容器或器具将腔内的水舀出。

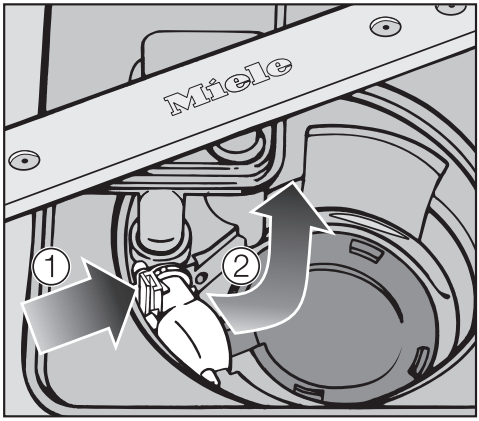


- 向内按压止回阀的卡扣 ①。
- 向内倾斜止回阀直至其卸下 ②。
- 在流动的水下彻底冲洗和清除止回阀上的所有污渍。

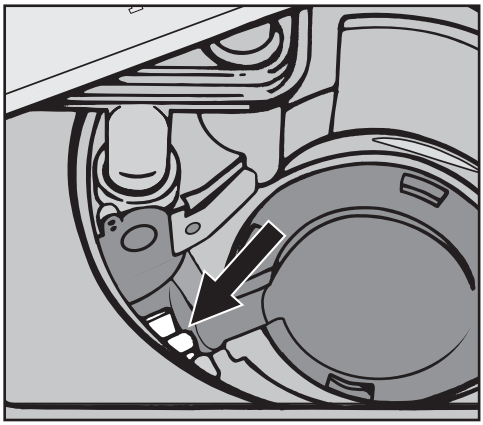

排水泵位于止回阀下面（箭头所示）。

- 小心清除排水泵上的所有异物（小心不易察觉的玻璃碎片）。用手转动排水泵叶轮，检查是否还有阻塞物。在转动叶轮的时候，您会感觉到一点阻力。
- 小心放回止回阀。

⚠确保卡扣正确卡住。

⚠清洁排水泵和止回阀时候要非常小心，不要损坏灵敏部件。

## 维修

如果发生您自己无法轻易排除的故障，请联系：

- Miele服务部，服务部热线：400 630 6306

请注意：要上门维修可以根据本说明书解决的问题时将收取服务费。

联系Miele时，请说明电器的型号和序列号，这些信息标注在机门右边的铭牌上。

## 保修

更多关于您所在国家的电器保修信息，请联系Miele服务部。

# 可选配件

洗碗机洗碗粉/块、亮碟剂以及清洁和保养产品可作为可选配件。所有产品均专为Miele洗碗机而设计。

这些配件可在Miele订购（详细联系方式参见本说明书封底）或者通过Miele官方网上商店shop.miele.cn购买。

## 洗碗机洗碗粉/块、亮碟剂和软化盐

当您决定购买一台Miele洗碗机时，您就选择了优良的品质和性能。然而，能否确保洗碗机总能达到最佳效果还取决于您所选择的洗碗机洗碗粉/块、亮碟剂和软化盐，因为清洁效果可能会根据所使用的品牌而有所不同。

使用Miele CareCollection清洁护理产品可以确保达到最佳效果，因为这些产品专为Miele洗碗机而设计。

### 洗碗块

- 即使对顽固的食物沉积物也能达到光洁的清洁效果
- 可与其它产品组合使用，如亮碟剂、软化盐和玻璃护理剂
- 不含磷，有助于保护环境
- 水溶性包装，无需拆开包装

### 洗碗粉

- 含活性氧，可进行彻底清洁
- 含有即使在低温程序中也有活性的酶
- 可保护玻璃不受腐蚀

### 亮碟剂

- 可使玻璃呈现光泽
- 有助于餐具烘干
- 可保护玻璃不受腐蚀
- 专门设计的盖子有助于准确方便地配量

### 洗碗机软化盐

- 可预防餐具上和家电中产生水垢
- 超粗级粒度

## 洗碗机保养产品

Miele清洁和保养产品可为您的洗碗机提供最佳保养效果。

### 洗碗机清洁粉

- 可彻底有效清洁洗碗机
- 可除去油脂、细菌和异味
- 可确保极佳的洗碗效果

### 洗碗机除垢片

- 可去除厚重的水垢沉积
- 含天然柠檬酸，性质温和

### 洗碗机护理剂

- 可去除异味、水垢和轻度沉积物
- 可保持密封件的弹性和密封性

### 洗碗机清新片

- 可中和异味
- 有清新怡人的柠檬和绿茶香味
- 容易附着在洗碗机篮架表面
- 非常经济，可用于60个清洗周期

## 电气连接

⚠所有电气作业都必须由适当的具备资质的授权人员严格依据国家和当地的现行安全法规进行操作。

确保电器在完成安装操作之前不通电。

电器采用带模制插头电源线连接至 220V 电源。请确保连接参数与家用电源匹配。

应当通过合适的插座（确保安装后易于操作）进行电源连接。

为加强安全，建议安装一个合适的剩余电流保护装置(RCD)。请咨询具备相应资质的电工。

切勿通过接线板连接电源。接线板不能确保机器安全（例如过热危险）。

切勿将电器连接到使用自主能源（例如太阳能）的逆变器。打开电器时，系统中峰值负荷可能触发安全关闭机制。

电器不得与所谓的节能装置一起使用。这样会减少对电器的供能，从而导致电器过热。使用此类装置可能会改变电器性能。

⚠本电器必须接地

## Miele防水防漏系统

如果您的洗碗机已经正确地安装，则Miele防水防漏系统将会保护您的洗碗机不受水渍损害。

## 连接水源

⚠洗碗机内的水不能用作饮用水。

- 洗碗机可以连接到冷水或热水水源，最大60°C。
  我们只建议连接到经济实用的热水水源上，例如太阳能水源。当连接到热水水源时，所有使用冷水的程序阶段将改用热水进行。

- 进水管大约1.5米长。如有需要，可以作为可选配件订购1.5米长的软金属延伸水管，其测试压力为14,000千帕/140巴。

- 现场必须提供3/4"外螺纹水龙头。

- 本电器的构造符合IEC/EN/DIN 61770/VDE 0700第600条。如果国家规范允许，本电器可以连接到适当的水源，无需额外的止回阀。

– 水压（进水口的流动压力）必须处于50到1000千帕之间（0.5到10巴）。如果水压过高，就必须安装降压阀。

洗碗机连接水源之后，检查是否所有管道连接都不漏水。

⚠为了避免损坏电器，洗碗机只能连接至通畅的水管系统。

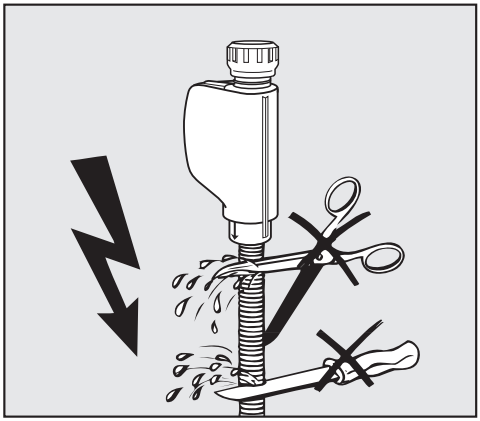

⚠不可以任何方式缩短或损坏进水管，进水管含有电气部件（如图所示）。

# 供水管道

## 排水

- 洗碗机排水系统装有止回阀，可防止脏水通过排水管回流到洗碗机。
- 洗碗机配有大约1.5米长的排水软管，内径为22毫米。
- 排水管可以用连接件加长，以增加水管的长度。排水管长度不能超过4米，输送压头不能超过1米。
- 如果直接在现场将水管安装到排水口上，请使用随附的软管夹（参见安装说明）。
- 水管可以朝向电器的左侧或右侧。
- 现场排水管连接器可以调节，以适应不同的软管宽度。如果连接器伸进排水管过多，则需要将其缩短。否则排水管会逐渐堵塞。
- 排水管不能缩短。

⚠确保水管没有扭结，也没有受到挤压或拉伸。

洗碗机连接水源之后，请检查是否所有管道连接均不漏水。

### 排水系统通气

如果现场排水管连接器的位置低于开门时下层篮架滑轮导槽，排水系统必须通气。否则，程序运行过程中的虹吸现象会导致电器排空清洗腔内的水。

■ 为排水系统通气：完全打开洗碗机门。

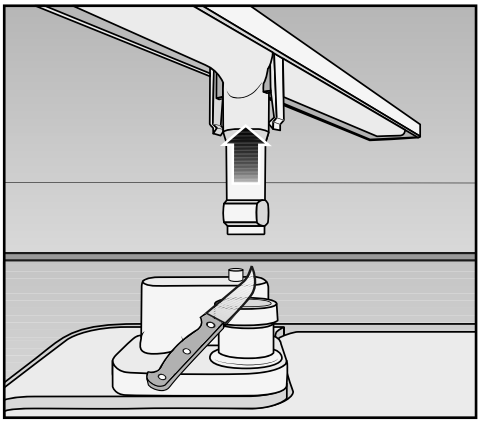

■ 向上平稳拉起底部喷淋臂，将其拆除。

■ 划开清洗腔中通气阀的顶端。

## 技术参数

| | |
|---|---|
| 独立式高度 | 84.5 厘米 (可调节 + 3.5 厘米) |
| 嵌入式高度 | 80.5 厘米 (可调节 + 6.5 厘米) |
| 嵌入凹座的高度 | Min. 80.5 厘米 (+ 6.5 厘米) |
| 宽度 | 44.8 厘米 |
| 嵌入凹座的宽度 | 45 厘米 |
| 独立式深度 | 60 厘米 |
| 嵌入式深度 | 57 厘米 |
| 重量 | 最多47公斤 |
| 电压 | 参见铭牌 |
| 连接负荷 | 参见铭牌 |
| 保险丝额定值 | 参见铭牌 |
| 关机时电耗 | 0.2 瓦 |
| 开机时电耗 | 2.0 瓦 |
| 授予的测试证书 | 参见铭牌 |
| 水压（流速） | 50 - 1000 千帕<br>(0.5 - 10 巴) |
| 热水连接 | 最高 60 °C |
| 输送压头 | 最高 1 m |
| 排水管长度 | 最高 4 m |
| 电源线 | 约 1.7 m |
| 容量 | 9 套标准餐具 |

# 有害物质标记

本表提供的信息是基于 Miele 供应商提供的数据及相应的检测结果。在当前生产水平下，Miele 会继续努力通过技术的提高来减少这些元素的使用。本表按 SJ/T 11364 标准编制。

| 部件名称 | 有害物质 | | | | | |
|---|---|---|---|---|---|---|
| | Pb | Hg | Cd | Cr (VI) | PBB | PBDE |
| 电缆和配线 | x | o | o | o | o | o |
| 电气和电子零件 | x | o | x | o | o | o |
| 金属零件 | x | o | o | o | o | o |

Pb = 铅；Hg = 水银；Cd = 镉；Cr (VI) = 六价铬；PBB = 聚溴联苯；PBDE = 多溴二苯醚

o = 表示零件中所有均质材料中的有害物质含量低于GB/T 26572标准的相关限量。

x = 表示零件中至少一种均质材料中的有害物质含量高于GB/T 26572标准的相关限量。

本产品及其核心部件的环保使用期限除另行标记外均与此处所示符号相符。电池模块等可拆换的零件可能有不同的环保使用期限。只有当产品在符合说明书所述的正常情况下使用时，环保使用期限才有效。



**美诺电器有限公司**
上海市静安区石门一路82号
邮编：200040
电话：+86 21 6157 3500
传真：+86 21 6157 3511

**Miele Electrical Appliances Co., Ltd.**
No. 82 Shi Men Yi Road
Jing An District
Shanghai 200040, PRC
Tel.: +86 21 6157 3500
Fax: +86 21 6157 3511

**美诺中国售后服务**
**Miele China Service**

**Hotline 客户关爱热线：4006 306 306**
**（周一至周日 09:00 - 18:00，国家法定节假日除外）**

**Email: info@miele.cn**

**www.miele.cn**

**关注 Miele 官方微信公众号**

**Miele & Cie. KG**
**Carl-Miele-Straße 29**
**33332 Gütersloh**
**Germany**

Miele

G 4720 C

CE zh-CN M.-Nr. 10 512 302 / 00