使用与安装说明书
洗干一体机

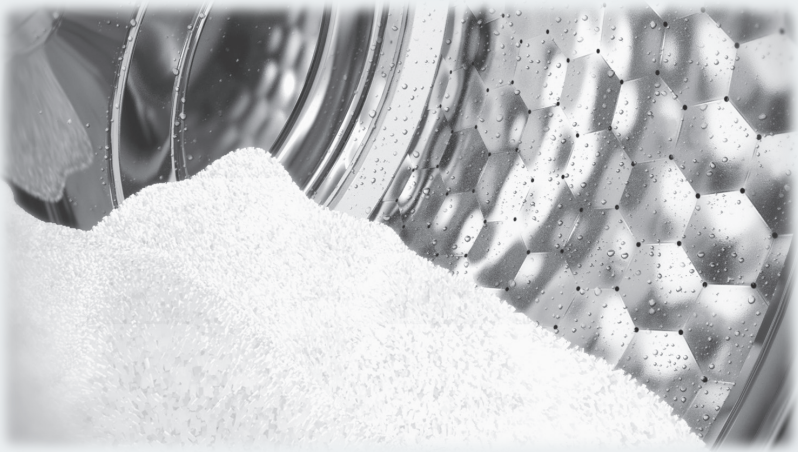

为避免意外或损坏电器，安装和首次使用之前请**务必**仔细阅读本使用与安装说明书。

Miele奉行“不断超越”的理念，故将保留对说明书作出修改的权利。

zh-CN

M.-Nr. 10 988 750

目录

环境保护 6

注意事项与安全说明 7

操作洗干一体机 15
控制面板 15
显示屏及感应控制键 16
洗干一体机操作示例 17
应用 17

首次使用前 18

TwinsDos 洗涤剂自动配给 22

环保节能清洗与烘干 23

清洗 24
1. 准备衣物 24
2. 选择程序 25
3. 向滚筒内加入衣物 26
4. 选择程序设置 27
5. 添加洗涤剂 29
6. 启动程序 33
7. 程序结束时 33
脱水转速 34
程序参照表 36
程序序列 42
程序序列中的特殊功能 43
棉质衣物和免熨衣物 44
选项 45
程序管理 45
污渍 46
更多选项 46
选项 – 概览 47
洗涤剂 48
水质软化片 48
Miele 洗涤剂 49
按照（EU）1015/2010 条例建议的洗涤剂 50
程序结束后配给衣物柔顺剂和液态粉浆 51
单独添加衣物柔顺剂或液态粉浆 52
染色和染料去除剂/染色剂 52

烘干 53
1. 准备衣物 53
2. 选择程序 54
3. 向滚筒内加入衣物 55
4. 选择程序设置 56
5. 启动程序 57
6. 程序结束时 57
程序参照表 58
选项 64
程序管理 64
更多选项 64
热脱水 64
选项和热脱水概览 65
清洗和烘干 66
1. 准备衣物 66
2. 选择程序 66
3. 向滚筒内加入衣物 66
4. 选择程序设置 67
5. 添加洗涤剂 67
6. 程序开始/结束 67
每次清洗或烘干程序结束后 68
“冲洗绒毛”程序 68
变更程序序列 69
取消程序 69
中断程序 69
更改程序 69
安全锁 70
添加或取出衣物 71
延时启动 72
清洁与保养 73
外壳与面板 73
清洁洗涤剂配给抽屉 73
清洁滚筒 74
维护 TwinDos 配给系统 75
清洁配给器 75
清洁进水口过滤器 76

目录

故障排除指南 77
程序无法启动 77
程序中断后显示屏显示故障信息。 78
程序结束时显示屏显示故障信息 79
TwinDos 有关故障 81
TwinDos 有关故障 82
洗干一体机常见故障 83
清洗效果不佳 86
烘干效果不佳 87
机门无法打开 88
排水口堵塞和/或断电时打开机门 89
售后服务 91
发生故障时联系 91
保修 91
配件 91
安装和连接 92
正视图 92
后视图 93
安装地面 94
运输洗干一体机至安装地点 94
卸下运输杆 94
装回运输杆 96
将洗干一体机安装在橱柜台面下方 96
调平洗干一体机 97
防漏水保护系统 98
连接水源 99
排水 100
电气连接 101
能耗参数 102
技术参数 104
衣物护理标签符号 105
设置 106
语言 107
TwinDos 洗涤剂自动配给 107
污渍程度 109
提示音音量 109
按键音 109
密码 109

温度单位. 109
显示屏亮度. 110
显示屏黑屏. 110
显示最大衣物量. 110
显示程序名称. 110
记忆功能. 110
棉质衣物预洗时间. 111
浸泡时间. 111
轻柔动作. 111
降低温度. 111
增加水量. 112
增加水量等级. 112
最高漂洗水位. 112
洗衣水冷却. 112
低水压. 113
配量控制器. 113
烘干级别. 113
延长冷却. 113
Miele@home. 114
连接洗干一体机至 WiFi 网络. 114
远程控制. 116
SmartGrid. 116

可选配件. 117
洗涤剂. 117
专用洗涤剂. 118
织物护理剂. 118
辅助剂. 119
机器护理产品. 119

有害物质. 120

包装材料的处理

包装材料用于在运输过程保护电器。本电器选用了环保型运输包装材料，这些材料应回收利用。

回收包装材料可减少生产过程中原材料的使用，也可减少垃圾处理场的废物量。

废旧电器的处理

电器及电子器件中通常含有某些有价值的材料，同时也会含有某些材料，若处置不当或随意丢弃，会对人体健康和环境造成潜在危害。但这些材料对电器正常运行不可或缺。因此，请勿将旧电器与生活垃圾一同弃置。

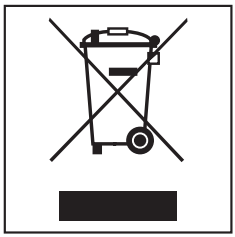

请在当地废品收集站或回收中心处理废旧电器，或咨询Miele服务部。

同时确保在保存废旧电器时，不会对儿童造成危害。

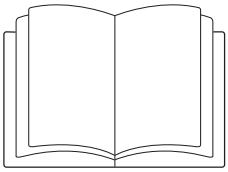

▶请**务必**阅读以下说明。

本洗干一体机符合当前的安全要求，但是不当使用可能导致人身伤害和财产损失。

在安装和首次使用本洗干一体机之前，请仔细阅读使用说明书，这样可以保护自身并避免对洗干一体机造成损伤。使用说明书包含了许多关于安全、使用和维护的重要信息。

请妥善保存使用说明书，并将其转交给新用户。

正确应用

▶本洗干一体机可供家庭或相似的工作和居住环境使用。

▶本洗干一体机可供家庭使用且只能用于以下应用：

– 清洗护理标签上注明可以机洗的衣物。

– 烘干已经水洗并且护理标签上注明可滚筒烘干的衣物。

不可将此机器用于其它用途。如果由于不正确地使用或操作机器而造成意外损失，Miele 概不负责。

▶本洗干一体机不适于户外使用。

▶具有身体、感官或精神障碍的人士、或缺乏经验或知识的人士可以使用本洗干一体机，但使用时必须有人看管，或已经向其说明如何安全使用，并使其了解和认识到使用不当可能造成的后果。

儿童安全

▶八岁以下的儿童必须远离洗干一体机，除非始终有人看管。

▶八岁以上的儿童可以在无人看管的情况下使用洗干一体机，但必须向其详细说明安全操作方法，并且使其了解和认识到使用不当可能造成的后果。

▶儿童在无人看管的情况下不可自行清洗或维修洗干一体机。

▶儿童在洗干一体机附近时请注意看管，避免儿童把玩机器。

技术安全

▶在安装本洗干一体机之前，请检查其外部是否存在明显的损伤。
切勿安装或使用已经损坏的机器。

▶在连接本洗干一体机之前，请确保铭牌上的连接数据（保险丝额定值、电压和频率）和供电电源相互匹配。如果有任何疑问，请咨询具有资质的电工。

▶只有正确连接接地系统，才能保证本洗干一体机的用电安全。
必须遵守这一标准安全要求。如有任何疑虑，请由具备资质的电工对室内的布线系统进行排查。
如果由于不正确的接地系统而引起设备损坏，Miele 不承担任何责任（如触电）。

▶切勿使用延长导线、多功能转换插头或类似物品将此机器连接在供电电源上。此类物品存在因过热导致的火灾隐患。

▶非授权修理将对用户产生无法预料的危险，在这种情况下，制造商不承担任何事故责任。只有经过 Miele 许可的技术人员才能对此机器进行修理，否则后续其它任何损坏都将不在保修范围内。

▶请参照“安装和连接”与“技术参数”中的说明。

▶本洗干一体机安装有一个特殊的照明灯，用于观察特殊情形（如温度、湿度和耐化学腐蚀性、耐磨性和振动等变化）。该照明灯仅可用于其适用用途，不适用于照明，须由 Miele 授权人员或 Miele 服务部进行更换。

▶洗干一体机安装好后，须确保插座易于连接，以便必要时断开电源。

▶洗衣机发生故障或清洁维护期间须断开电源。

▶Miele“防漏水保护系统”可以防止水渗现象，但须满足下列条件：

- 机器正确接通排水管道和供电电源。
- 如发现故障或损坏，须由具有资质的人员进行检查并在必要时给予维修，方可继续使用。

▶水压须至少为 100 千帕，且不可超过 1000 千帕。

▶只能使用 Miele 提供的原装备用件来更换已出现故障的组件。只有安装此类零件，Miele 才能保障本机器的安全标准。

▶如果连接电线已经损坏，只能由 Miele 授权的维修技术人员进行替换，从而保证用户安全。

▶本洗干一体机不得用于非静止地点（如船舶）。

▶未经 Miele 许可，请勿对本洗干一体机进行任何改造。

▶只有在连接供电电源后，本洗干一体机才可以安全、稳定地运行。

正确使用

▶不要将您的洗干一体机安装在可能结霜冻的房间内。结冰的软管可能会爆裂或破裂。如果周围的环境温度低于零摄氏度，也将影响到电子控制装置的可靠性。

▶在首次使用本洗干一体机之前，请检查洗干一体机后端的运输杆是否已经取下（参看“安装与连接 - 取下运输杆”）。脱水过程中，未取下的运输杆可能会损坏洗干一体机和相邻的家具和电器。

▶如果需要将本洗干一体机闲置一段时间（例如节假日），请关闭水龙头，尤其是周围没有安装地面排水管（排水槽）时。

▶泛水危险。如果将排水管连接在盥洗池中，请确保排放水可以快速排出，避免水溢出水池。请确保排水管是牢固的，这样软管内的排水压力就不会导致排水管左右移动。

▶请确保各种异物（例如，钉子、别针、硬币、纸夹等）不会随衣物进入机器内。这些异物可能会损坏机器内的组件（例如洗衣水容器、滚筒），同时也可能损坏衣物。

▶滚筒烘干时，请勿将任何洗涤剂配给辅助用具（如塑料配量球）留在衣物内。可能在烘干过程中熔化，从而对机器和衣物造成损伤。

▶请注意，烘干程序结束后，位于机门玻璃内侧的金属盖非常烫。烘干后敞开滚筒门。切勿触摸金属盖。谨防烫伤！

▶衣物柔顺剂和类似物品须按照生产商包装上的说明进行使用。

▶如果配给的洗涤剂剂量正确，则无需对机器进行除垢。然而，如果因累积了大量水垢而需要除垢时，须使用专用的非腐蚀性除垢剂。您可从 Miele 订购合适的除垢剂（参见“可选配件”）。严格遵照包装上的说明进行使用。

▶为了预防火灾风险，以下衣物**不可**在该洗干一体机中烘干：

– 没有洗涤过的衣物。

– 还没有彻底清洗干净且还残留油脂、油或其他污渍（例如食用油、化妆品、洗液等等）的衣物，例如工作服。如果衣物没有彻底清洗干净，加热时，甚至是程序结束时将它们从洗干一体机中取出来之后，都会存在着火的危险。

– 使用易燃清洁剂处理过或者含有丙酮、酒精、轻质汽油、汽油、除斑剂、松节油、蜡、除蜡剂或者其他化学品的衣物（例如拖把和地板洗尘刷头）。

– 被发胶、啫喱水、洗甲水或者类似物质溅到的衣物。

在清洗这些严重脏污的衣物时，确保使用充分的清洁剂并选择高温。如果不确定，则清洗多次。

▶为了预防火灾风险，以下衣物不可在滚筒内烘干：

– 已经使用化学品（例如专业干洗剂）清洁过的衣物。

– 包含大部分的橡胶、泡沫橡胶或者类似橡胶的材料的衣物。例如，用乳液泡沫橡胶制造的产品、浴帽、防水织物、衣服上的橡胶品以及用泡沫橡胶填充的枕头等。

– 包含衬垫或填充物的受到损坏的衣物（例如枕头、夹克）。损坏时，填充物可能会掉出来，有着火的危险。

▶只能使用制造商指定的适用于家用洗衣机的染料，只能按照家庭用量进行使用。请务必仔细阅读制造商提供的说明书。

▶颜色添加剂和染料去除剂都含有硫化物，可能引起腐蚀。切勿在此机器中使用这些产品。

▶在许多程序中，加热阶段之后是一个冷却阶段，以确保你取出衣物时不会太烫（这也避免了衣物自燃的危险）。冷却阶段没有完成程序就不会结束。待程序结束后，从滚筒中取出所有衣物。

▶警告：在烘干程序结束之前不得关闭洗干一体机电源。如果已进行该项操作，必须将衣服立即取出，悬挂起来或摊开散热。

▶已经用溶剂型清洗剂预处理过的衣物，必须用净水彻底漂洗后才能用本洗干一体机清洗。

▶切勿在本洗干一体机中使用溶剂型清洗剂，例如含苯的清洗剂，因为这样可能会损坏零部件，并产生有毒的烟雾。此类清洗剂还可能引起火灾或爆炸。

▶如果眼睛接触到洗涤剂，请立即用温水彻底冲洗。如果误吞洗涤剂，请立即就医，并保留包装或标签以备参考。皮肤病患者或皮肤过敏者应避免皮肤接触到洗涤剂。

▶ 本机最大洗衣装载量为 7 公斤（干燥衣物的重量），最大干衣装载量为 4 公斤（干燥衣物的重量）。参见“程序参照表”中各程序的建议最大装载量。

▶使用蒸汽功能后，打开滚筒门时应小心。由于蒸汽逸出以及滚筒和门盖玻璃表面温度较高，因而有发生烫伤的危险。应远离洗衣机，静待蒸汽完全消散。

配件

▶只能安装经 Miele 明确授权的配件。如使用其它配件，产品保修、性能和责任赔偿保证即随之失效。

▶如为本机选购支脚（可选配件，可从 Miele 订购），请确保订购与本机相匹配的支脚。

因不遵守注意事项与安全说明而引起的任何损坏，Miele 概不负责。

控制面板

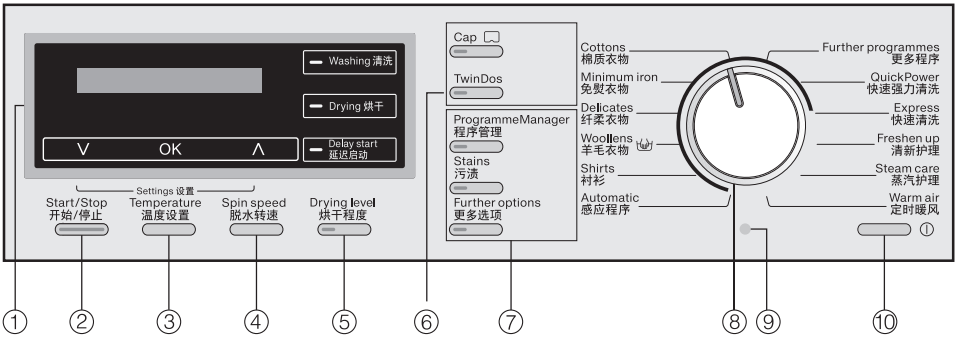

① 显示屏及感应控制键
详细信息参见下一页。

② “开始/停止”按钮
用于启动所选程序，以及程序启动后取消该程序。

③ “温度设置”按钮
用于选择温度。

④ “脱水转速”按钮
用于选择脱水转速。

⑤ “烘干级别”按钮
用于选择烘干级别。

⑥ 洗涤剂配给按钮
用于选择洗涤剂自动配给和胶囊洗涤液配给。

⑦ 选项按钮
可将不同附加选项添加至洗衣程序。

⑧ 程序选择钮
用于选择洗衣和干衣程序。

⑨ 光接口
技术人员专用。

⑩ ⏻ 按钮
用于开启或关闭洗干一体机。为了节省电能，如果在程序/防皱阶段结束或打开洗衣机 15 分钟后未进行任何选择，洗衣机将自动关闭。

显示屏及感应控制键

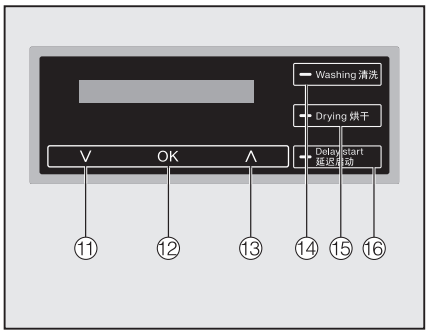

⑪ ∨ 感应键
向下滚动列表或减小数值。

⑫ OK 感应键
确认所选程序、数值设定或打开子目录。

⑬ ∧ 感应键
向上滚动列表或增加数值。

⑭ 清洗感应键
选择清洗功能

⑮ 烘干感应键
选择烘干功能

⑯ 延时启动感应键
选择延时启动

标准显示屏

清洗程序的标准显示屏从左至右显示以下数值：



- 程序时间
- 所选清洗温度
- 所选脱水转速

烘干程序的标准显示屏从左至右显示以下数值：



- 程序时间
- 所选烘干级别（仅短暂显示）
- 所选热脱水转速（如适用于所选程序）

连续清洗烘干程序的标准显示屏显示以下信息：

- 程序时间
- 所选烘干级别（仅短暂显示）
- 所选洗涤温度
- 所选脱水转速

提示：亮起的∨和∧箭头感应键可用于选择烘干级别。

洗干一体机操作示例

滚动列表

显示屏上的⬍箭头表明可以选择：



触摸 ∨ 感应键向下滚动列表或触摸 ∧ 感应键向上滚动列表，用 *OK* 感应键激活显示屏上显示的选项。

识别已选选项



已经激活的选项旁有✓。

设置数值



数值呈白色高亮显示。触摸∨感应键减小数值，∧增加数值。用 *OK* 感应键激活显示屏上显示的数值。

退出子目录

选择“返回 ⮌”即可退出子目录。

应用

洗干一体机可以用于：

– **独立清洗**
  最大衣物量（视程序而定）为 7.0 千克；

– **独立烘干**
  最大衣物量（视程序而定）为 4.0 千克；

  或者

– **连续清洗和烘干**
  最大衣物量（视程序而定）为 4.0 千克。

从滚筒中取出洗涤剂盒和排水管弯头

用于自动配给的两个洗涤剂盒和排水管弯头均位于滚筒内。

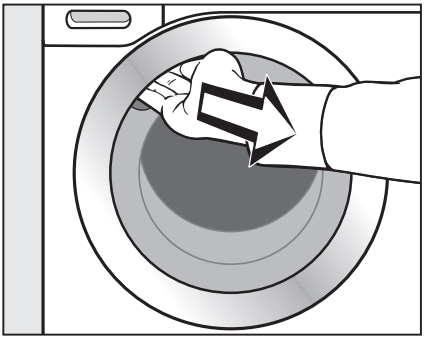

■ 将手伸到门拉手下，拉开机门。

■ 从滚筒中取出两只洗涤剂盒和弯头。

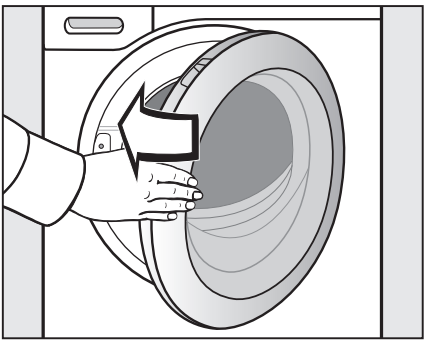

■ 将门轻轻关上。

插入洗涤剂盒

将洗涤剂盒从滚筒中取出。Miele 炫彩 • 臻白洗涤组合包括：

1. UltraPhase 1 洗涤剂（炫彩洗涤剂）
2. UltraPhase 2 洗涤剂（臻白洗涤剂）

炫彩 • 臻白洗涤组合不可重复填装。您可从 Miele 网上商店或直接通过 Miele 订购（联系方式见说明书封底）。空盒应通过当地废物回收系统 ♲ 进行回收处理。

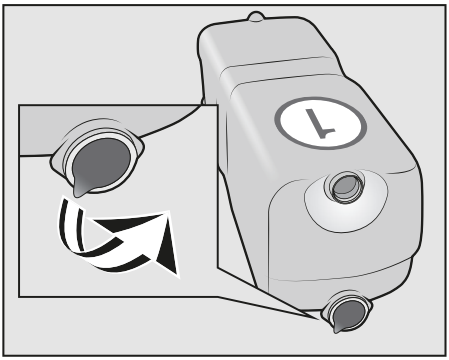

■ 取下洗涤剂盒上的箔纸。

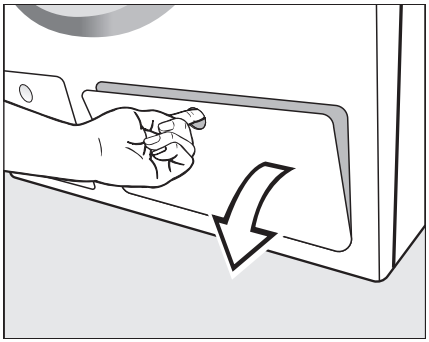

■ 打开 TwinDos 配给器检修盖板。

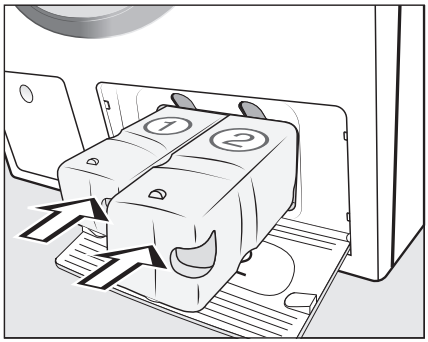

■ 将 **UltraPhase 1** 炫彩洗涤剂推入**配给仓** ①，并将 **UltraPhase 2** 臻白洗涤剂推入**配给仓** ②，直至卡入到位。

■ 合上 TwinDos 配给器检修盖板。

TwinDos 配给系统现已准备就绪，即可使用。

取下保护膜和贴纸

■ 取下

– 机门上的保护膜。

– 面板和盖板上的各种贴纸。

⚠ 请勿取下任何开门后可见的标签（例如铭牌）。

⚠ 首次使用洗干一体机之前，应确保机器正确安装和连接。参见“安装和连接”。同时确保排水过滤器牢固安装，以免使用中出现漏水。

洗干一体机出厂前已经过全面的功能检测，因此滚筒里会残留一些水分。

启动洗干一体机

■ 按下①按钮。

欢迎界面亮起。

选择语言

请选择显示屏的目标语言。以后可随时通过“设置”更改语言。



■ 触摸∨或∧感应键直至显示屏显示目标语言。

■ 触摸 *OK* 感应键，确认所选语言。

Miele@home

显示屏显示本洗干一体机可以通过通讯模块（仅在特定国家可用）连接至 Miele@home 系统。

■ 用 *OK* 确认显示屏中的信息。

卸下运输杆

显示屏将提示卸下运输杆。

⚠ 不拆卸运输杆可能对洗干一体机和周围的橱柜或机器造成损坏。
按照“安装和连接”卸下运输杆。

■ 卸下运输杆后（如果装配工未帮您拆卸），按下 *OK* 键确认。

启动校准程序

显示屏将显示以下信息：

ℹ 打开，空载运行“90°C 棉质衣物”程序。

■ 不断触摸∨感应键，直至读完所有文本。

OK 感应键将亮起。

■ 用 *OK* 感应键确认信息。

校准机器对于保证最佳耗水量和耗电量以及最佳清洗和烘干效果非常重要。

“棉质衣物 90°C”程序**必须**在空载和不添加洗涤剂的情况下运行。

完成校准前不可启动其他程序。

■ 打开水龙头。

■ 将程序选择钮旋转至“棉质衣物”位置。

不要更改其他程序设置。



■ 按下开始/停止按钮。

校准程序将开启。

程序结束后显示屏将显示以下信息：

ℹ 设置完成

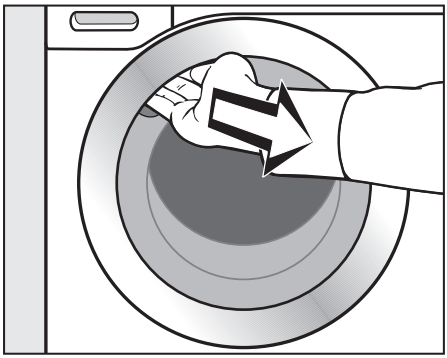

■ 将手伸到门拉手下，拉开机门。

提示：将机门微微敞开，使滚筒变干。

■ 用①按钮关闭洗干一体机。

洗干一体机含集成式洗涤液自动配给系统。

该配给系统可以使用：

1. Miele 炫彩 · 臻白洗涤液组合（UltraPhase 1 和 UltraPhase 2 洗涤液）

或

2. 其它任意类型的洗涤液和/或衣物柔顺剂。

Miele 炫彩 · 臻白洗涤组合

Miele 炫彩 · 臻白洗涤组合使用一种基础洗涤液（UltraPhase 1 洗涤液）和一种洗涤增强液（UltraPhase 2 洗涤液）。为达到最佳效果，清洗过程中这两种洗涤液由不同配给器单独配给。该系统可彻底洗净白色和彩色衣物。UltraPhase 1 和 UltraPhase 2 洗涤液装于一次性剂盒中，可从 Miele 网上商店或 Miele 购买。空的剂盒需根据您的当地回收系统进行处理。

洗涤剂/衣物柔顺剂

若要添加普通洗涤液/衣物柔顺剂，需使用可重复填装的 TwinDos 专用自动配给器。该配给器可从 Miele 或 Miele 网上商店订购（联系方式见说明书封底）。

TwinDos 工作原理

通过 *TwinDos* 感应键为启用自动配给洗涤剂功能。

若要使用 TwinDos 自动配给功能，您需要为电子装置设定以下信息：

洗干一体机按照 Miele 炫彩 •臻白洗涤液组合和 II 级水质硬度（）预先设定。

> 如需使用不同的洗涤剂或水质硬度不同的话，才需更改设置。更多信息请参考“设置 – TwinDos 洗涤剂自动配给”。

根据 TwinDos 系统中所装洗涤剂类型，某些程序不能选择自动配给功能。例如：选择羊毛程序时，如果自动配给系统内使用的是炫彩 · 臻白洗涤组合，则不能启用自动配给功能，这样可以防止不恰当的洗涤剂损伤羊毛衣物。

耗电量和用水量

- 用水量和耗电量与衣物量有关。为以最节能的方式使用洗干一体机，装入的衣物量应相当于所用程序允许的最大衣物量（干燥状态）。
- 如清洗少量、有轻微污渍的衣物，可使用“快速清洗”程序。
- 清洗少量衣物时，衣物量自动识别系统将减少用水量和能耗量。
- 现代洗涤剂使得低温（如 20°C）洗涤变为可能。洗衣时使用低温设置能够节省电能。
- 为保持洗干一体机干净卫生，Miele 建议运行水温不低于 60°C 的清洗程序。显示屏将显示“卫生信息”以提醒用户运行此类程序。

洗涤剂

- 如需精确配给，请使用自动洗涤剂配给。
- 根据衣物的污渍程度调整用量。
- 使用的洗涤剂量勿超过生产包装上的建议用量。

使用滚筒式干衣机进行烘干时

使用滚筒式干衣机烘干时，为了节能，请为清洗程序和热脱水选择最高转速。

1.准备衣物

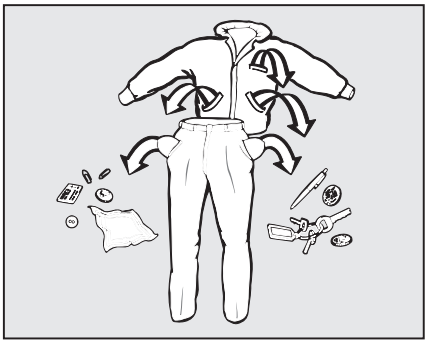

■ 清空所有口袋。

⚠ 各种异物（例如，钉子、硬币、纸夹等）可能会损坏衣物和机器内的组件。
清洗前先检查衣物并去除这些异物。

衣物分类

■ 按照颜色和护理标签对衣物进行分类。大多数衣物在领口或边缝处均有衣物护理标签。

提示：深色纺织品通常带有大量染色剂，应在多次清洗后，才能和其它衣物混合清洗。始终将白色衣物与其它颜色的衣物分开清洗。

预处理污渍

■ 极脏的部位、严重污渍等应尽早清洗。使用不褪色的软布轻拭溅到衣物上的液体。切勿用力搓揉衣物。

提示：可使用洗衣液、除渍剂等物品对极脏的部位进行预处理，操作时请遵循洗涤剂生产商给出的使用说明。对于特别顽固的污渍，请咨询干洗店。

⚠ 溶剂型洗涤剂（例如苯）可能会损坏塑料件。
对衣物进行预处理时，确保这类洗涤剂不会接触到任何塑料件（例如钮扣）。

⚠ 请勿在洗干一体机内部或外部使用溶剂型洗涤剂。

通用提示

- 窗帘：取下窗帘上的挂钩和装饰物，或将其置于洗衣袋中。
- 内衣和领口硬衬：文胸、衬衫上易松动的部分，清洗时应该将其取出或者缝合。
- 清洗之前，请拉合或扣上所有的拉链、搭扣、挂钩和扣眼等。
- 白色衣物与彩色衣物分开清洗。
- 扎牢羽绒被套、枕套等，防止小件物品从中脱落。

如生产商在衣物的护理标签上标明“**不可机洗**”（ 符号），请勿用洗干一体机内清洗。

2.选择程序

打开洗干一体机

■ 按下①按钮。

内部滚筒照明灯将亮起。

五分钟后滚筒灯将自动熄灭。

选择程序

– **程序选择旋钮**

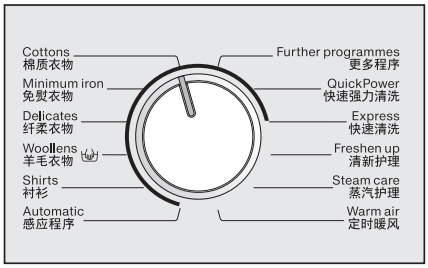

■ 将程序选择旋钮转至所需程序。

所选程序的最大衣物量将呈现在显示屏上。稍后转为标准显示屏。

– **程序选择旋钮转至“更多程序”**

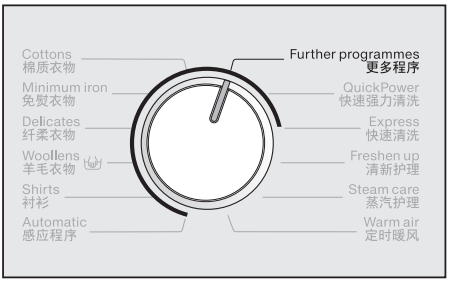

■ 将程序选择旋钮转至“更多程序”。

显示屏将显示以下信息：



■ 触摸∨或∧感应键，直至显示屏显示您所需要的程序。

■ 用 *OK* 感应键确认程序。

所选程序的最大衣物量将呈现在显示屏上。稍后转为标准显示屏。

“烘干”指示灯**不得**亮起，否则意味着在清洗程序结束后，将立刻开始烘干程序。

3.向滚筒内加入衣物

打开机门

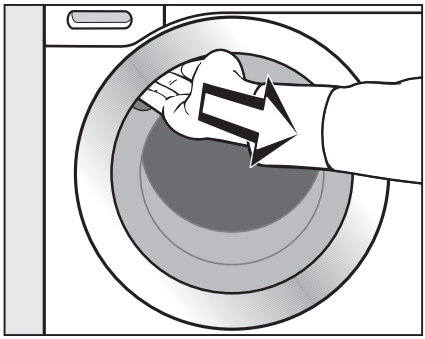

■ 将手伸到门拉手下，拉开机门。

在放入衣物之前检查滚筒内是否有宠物或异物。

■ 展开衣物，将其散置于滚筒内。

将大件、小件衣物混合清洗，可提高清洗效果，同时使衣物在脱水期间分布更均匀。

滚筒满载可最大限度地提高水电使用率。然而，切勿使滚筒超载，否则会造成衣物褶皱，并影响清洗效果。

关闭机门

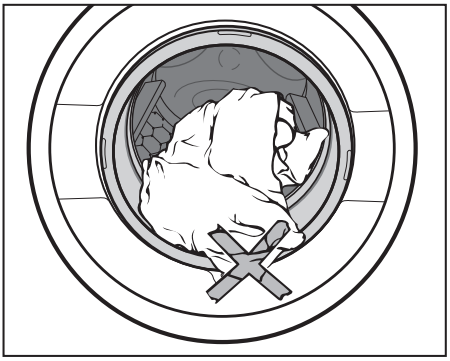

■ 确保没有衣物被夹在机门和密封件之间。

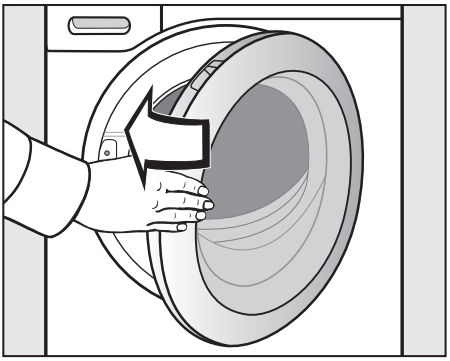

■ 轻轻关闭机门。

显示屏将要求您输入衣物的污渍程度。

4.选择程序设置

选择污渍程度

轻微污渍
无明显的灰尘或污渍。可能有轻微的体味。

普通污渍
有明显的灰尘和/或有少量污渍。

严重污渍
有明显的灰尘和/或污渍。

显示屏将显示以下信息：



■ 用∨或∧感应键选择污渍程度，并用 *OK* 感应键确认。

以下参数根据所选污渍程度而变化：

- 洗涤剂用量
- 漂洗水位
- 污渍程度轻，程序持续时间将缩短
- 污渍程度重，部分程序将自动启动预洗。

提示：您可以在设置中更改污渍程度的默认设置或关闭污渍程度问询（参见“设置－污渍程度”）。

选择温度

您可以更改清洗程序的预设温度。

■ 按下“温度设置”按钮。

显示屏将显示以下信息：



■ 用∨或∧感应键设定所需温度，并用 *OK* 感应键确认。

选择脱水转速

您可以更改清洗程序的预设脱水转速。

■ 按下“脱水转速”按钮。

显示屏将显示以下信息：



■ 用∨或∧感应键设定所需脱水转速，并用 *OK* 感应键确认。

选择选项

您可以通过更多选择加强清洗程序效果。

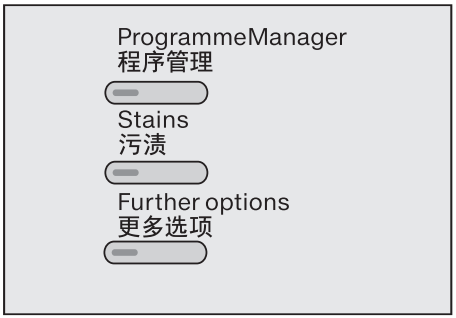

■ 通过“程序管理”、“污渍”或“更多选项”按钮选择所需选项。

按钮指示灯将亮起。

只能选择与所用程序兼容的选项。（参见“清洗”和“选项”）。

选择延时启动

您可以通过延时启动设置程序的结束时间或起始时间。

■ 根据需要选择延时启动时间。

更多信息参见“延时启动”。

5.添加洗涤剂

本机可通过 TwinDos 洗涤剂自动配给Ⓐ、洗涤剂配给抽屉Ⓑ或胶囊洗涤液配给Ⓒ添加洗涤剂。

ⒶTwinDos 洗涤剂自动配给

首次使用 TwinDos 前，显示屏将显示 TwinDos 的出厂设置信息。以下信息将出现在显示屏上：

炫彩 •臻白洗涤剂组合，适用于中等水质硬度。请在“设置”/“TwinDos 洗涤剂自动配给”中更改。

■ 重复触摸∨感应键，直至读完所有文本。

■ 按 *OK* 感应键确认。

Miele 炫彩 · 臻白洗涤组合

炫彩洗涤剂和臻白洗涤剂量应根据衣物颜色按不同比例配给。

■ 按压 *TwinDos* 按钮。



■ 用∨或∧感应键选择衣物颜色组合，并用 *OK* 感应键确认。

炫彩和臻白洗涤剂将会相应配给。

洗涤液/衣物柔顺剂

您也可以使用其他洗涤液/衣物柔顺剂，但需购买 TwinDos 配给盒（可选配件）。

> 需要相应调整洗干一体机的电子设置。请参考“设置 – Twindos 洗涤剂自动配给”。

■ 按压 *TwinDos* 按钮。

> 显示屏将显示最适合的洗涤剂，旁边有一个勾号（✓）。如果两种洗涤剂和衣物柔顺剂都适合使用（例如彩色衣物洗涤剂和衣物柔顺剂），则以上均会被选中。



■ 确认或更改选项。

这时将根据程序分配合适剂量的洗涤剂和/或衣物柔顺剂。

添加去污剂

除使用自动配给系统外，还有两个选项用以添加去污剂：

– 使用辅助剂胶囊

– 将去污剂直接添加至洗涤剂配给格中 ⊔ 。

Ⓑ洗涤剂配给抽屉

洗涤剂用量过少将导致：

- 衣物清洗不净，经长期累积，衣物可能颜色变暗、质地变硬。
- 粘结在衣物上的油脂颗粒无法清除。
- 水垢沉积在加热元件上。

洗涤剂用量过多将导致：

- 泡沫过多，从而影响衣物在滚筒内的翻滚效果，并导致清洗、漂洗、脱水等效果不佳。
- 水耗增加（因为泡沫过多将自动激活附加的漂洗过程）。
- 更大的环境污染。

添加洗涤剂

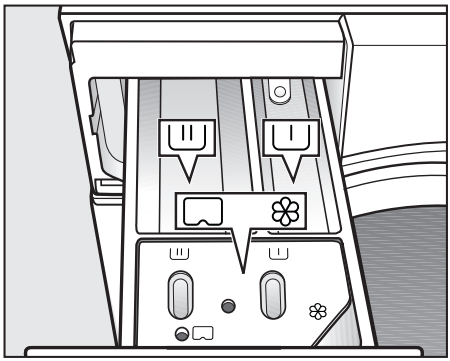

■ 拉出洗涤剂配给抽屉，将洗涤液装入配给格中。

I

预洗所需的洗涤剂（将建议总量按下列比例分配：1/3 加入配给格 I；2/3 加入配给格 II）。

II

主洗及浸泡（如选中该项）所需的洗涤剂。

❀/▭

衣物柔顺剂、液态粉浆或胶囊。

欲了解更多有关洗涤剂和如何配给洗涤剂的信息，请参见“清洗”和“洗涤剂”。

ⓒCapDosing（胶囊洗涤液配给）

可以使用三种不同类型的胶囊：

❀ = 织物护理（例如衣物柔顺剂，涂层专用护理剂）

= 辅助剂（例如污渍溶解剂）

= 洗涤剂 （仅用于主洗）

每个胶囊含有一个清洗周期所需的正确剂量。

您可以通过 Miele 或 Miele 网上商店购买胶囊（详细联系方式参见本手册末页）。

⚠请勿让儿童接触到这些胶囊。

激活 CapDosing（胶囊洗涤液配给）

■ 触摸 *Cap* 感应键。

显示屏将显示程序适用的第一种胶囊。



■ 用∨或∧感应键选择所需胶囊类型，并用 *OK* 感应键确认。

插入胶囊

■ 打开洗涤剂配给抽屉。

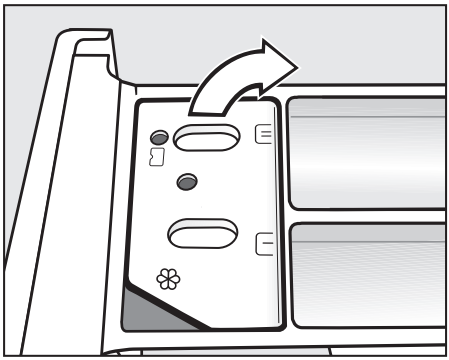

■ 打开 ❀/ 配给格的盖子。

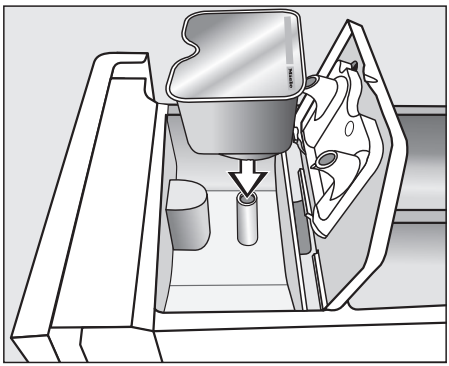

■ 把胶囊紧紧压入。

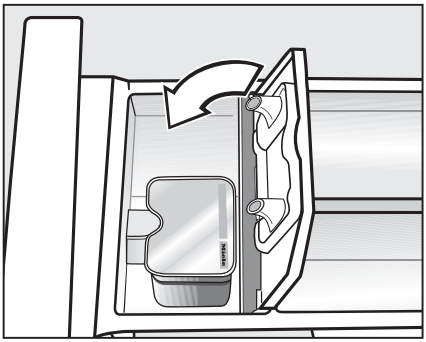

■ 合上盖子并压紧关好。

■ 关好洗涤剂配给抽屉。

把胶囊插入洗涤剂配给抽屉，胶囊即被打开。在此之后，如果在使用胶囊前就将其取出，则胶囊中液体会漏出。这种情况下，请将此胶囊弃用。

清洗程序将在恰当的时间点配给胶囊中的洗涤剂。

❀ 配给格的进水只经过胶囊。使用胶囊时，不得向 ❀ 配给格中添加衣物柔顺剂。

■ 程序结束时取出空胶囊。

由于技术原因，胶囊会留有少量水分。

取消/更改 CapDosing（胶囊洗涤液配给）

■ 触摸 Cap ⌒感应键，按照显示屏中的说明操作。

6.启动程序

■ 按下闪烁中的“开始/停止”感应键。

机门将被锁住（显示屏将显示 🔒 符号），程序将启动。

显示屏将显示程序状态。



洗干一体机将提示程序的运行状态以及剩余的程序时间。

如果已选择延时启动，则显示屏也将显示该信息，直至程序开始启动。

清洗程序启动后，滚筒照明立即熄灭。

7.程序结束时

在防皱阶段，机门会保持锁住，显示屏将交替显示以下信息：

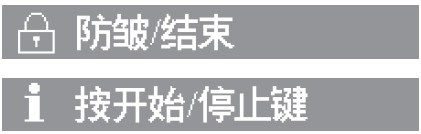

■ 按下“开始/停止”按钮。

机门将解锁。

防皱阶段结束时机门会自动解锁。

■ 拉开机门。

■ 取出衣物。

确保滚筒中的衣物已全部取出，否则下次清洗时，留在滚筒中的衣物可能褪色并造成其它衣物染色。

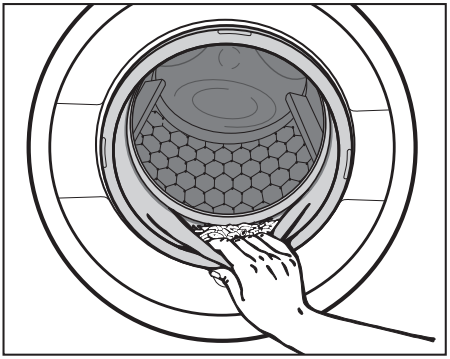

■ 检查机门密封圈折叠处是否夹有小件物品（例如纽扣等）。

提示：将机门微微敞开，使滚筒变干。

■ 用①按钮关闭洗干一体机。

■ 如使用了胶囊，则将用过的胶囊从洗涤剂配给抽屉中取出。

提示：将洗涤剂配给抽屉微微敞开，使其变干。

脱水转速

程序	rpm
棉质衣物	1600
免熨衣物	1200
纤柔衣物	900
羊毛衣物	1200*
衬衫	900
感应	1400
快速强力清洗	1600
快速	1200
牛仔衣物	900
深色衣物	1200
户外衣物	800
防水衣物	1000
运动衣物	1200
运动鞋	800
丝质衣物	600*
羽绒衣物	1200
窗帘	600
枕头	1200
棉质卫生衣物	1600
排水/脱水	1600
单独漂洗/上浆	1600*

程序最终脱水转速

选择程序后，显示屏将显示该程序的最佳脱水转速。对于表中用 * 标记的程序，最佳脱水转速并不是最大脱水转速。

您可以选择降低最终脱水的转速。但是，最终脱水的转速不得高于表中的数值。

中间脱水

在主洗过程结束后及在漂洗过程之间，都有脱水程序。降低最终脱水转速的同时也会降低中间脱水转速。如果在“棉质衣物”程序中选择了低于 700 rpm 的脱水转速，则需要增加一次漂洗过程。

省略最终脱水（暂停漂洗）

■ 通过脱水转速按钮选择⌴（暂停漂洗）选项。

最终漂洗后不会进行脱水，衣物留在漂洗水中。如果程序结束后不是立即从滚筒中取出衣物，那么选择“暂停漂洗”有助于防止衣物起皱。

若要启动最终脱水：

■ 通过“脱水转速”按钮选择所需脱水转速，触摸 *OK* 确认。

衣物将按照所设脱水转速进行脱水。

或

■ 通过“开始/停止”按钮启动最终脱水过程。

衣物将按照所选程序的最大脱水转速进行脱水。

若要结束程序：

■ 通过“脱水转速”按钮选择“0 rpm”设置（即不脱水），触摸 *OK* 确认。

洗干一体机将开始排水。

省略漂洗、中间脱水和最终脱水

■ 按下“脱水转速”按钮。

■ 选择“0 rpm”设置。

最终漂洗后，水将被排出且防皱阶段开始。

对于某些程序，该设置还包括一次额外漂洗。

程序参照表

棉质衣物	**冷水至 90°C**	**最大衣物量为 7.0 公斤**
适用于	棉质、亚麻或棉质混纺纤维织物，如桌布、毛巾、内衣、T 恤等。	
注意事项	60°/40°C 的设置与〈60°C〉/〈40°C〉的设置区别如下： – 程序时间更短 – 温度保持时间更长 – 耗电量更高 如果干净程度要求很高，请选择“棉质衣物卫生”程序。	
检测机构注意事项：测试程序符合 EN 60456		
免熨衣物	**冷水至 60°C**	**最大衣物量为 3.5 公斤**
适用于	合成、混纺纤维织物及免熨棉质衣物。	
注意事项	容易起皱的衣物需降低脱水转速。	
纤柔衣物	**冷水至 60°C**	**最大衣物量为 2.0 公斤**
适用于	合成纤维、混纺纤维、人造纤维及黏胶等制成的纤柔衣物。	
注意事项	对于易皱衣物，取消选择脱水选项。	
羊毛衣物	**冷水至 40°C**	**最大衣物量为 2.0 公斤**
适用于	可机洗或手洗的羊毛或羊毛混纺织物。如衣物护理标签未注明清洗水温，则使用冷水设置。	
注意事项	容易起皱的衣物需降低脱水转速。	

衬衫	**冷水至 60°C**	**最大衣物量为 1.0/2.0 公斤**
适用于	棉质或混合纤维制成的衬衫和短上衣。	
注意事项	– 视需要预处理衣领和袖口。 – 将衬衫和短上衣内面外翻，衣领和袖口向里折，并系上扣子。 – 选用“丝质衣物”程序清洗丝质衣物。 – 如果关闭了预设的“蒸汽平整护理”选项，最大衣物量则增至 2.0 公斤。	
感应	**冷水至 40°C**	**最大衣物量为 5.0 公斤**
适用于	“棉质衣物”和“免熨衣物”程序适用的混合衣物。	
注意事项	该程序的清洗参数（如水位、清洗节奏和脱水转速）会自动调整，以确保每件衣物获得最佳护理和清洗效果。	
快速强力清洗	**60°C 至 40°C**	**最大衣物量为 4.0 公斤**
适用于	普通脏污且可用于“棉质衣物”程序的衣物。	
注意事项	– 程序中的浸泡步骤和清洗节奏确保衣物得到快速、彻底地清洁。	
快速	**冷水至 40°C**	**最大衣物量为 3.5 公斤**
适用于	很少穿过或有轻微污渍的棉质衣物。	
清新护理	⇨“程序参照表 - 烘干”	
蒸汽护理	⇨“程序参照表 - 烘干”	
定时暖风烘干	⇨“程序参照表 - 烘干”	

更多程序

牛仔衣物	**冷水至 60°C**	**最大衣物量为 3.0 公斤**
注意事项	– 将衣服内面外翻清洗。 – 牛仔衣物通常含大量染料，前几次清洗可能会掉色。浅色和深色衣物应分开洗涤。 – 清洗前拉上拉链、扣好扣子等。	
深色衣物	**冷水至 60°C**	**最大衣物量为 3.0 公斤**
适用于	棉质、混合纤维制成的黑色或深色衣物。	
注意事项	将衣服内侧外翻清洗。	
户外衣物	**冷水至 40°C**	**最大衣物量为 2.5 公斤**
适用于	由 Gore-Tex®、SYMPATEX®、WINDSTOPPER® 等微纤维制成的户外衣物。	
注意事项	– 清洗之前合上拉链。 – 勿使用衣物柔顺剂。 – 如果希望修复衣物防水效果，使用“涂层护理”程序，但无需每次洗衣都进行涂层护理。	
涂层护理	**40°C**	**最大衣物量为 2.5 公斤**
适用于	需结合涂层专用护理剂一起使用，适用于合成纤维制成的微纤维衣物、滑雪服和桌布，用于修复或使织物获得防水性。	
注意事项	– 这些衣物应该轻轻地清洗，并且在进行涂层护理之前脱水或烘干。 – 为了获得最佳涂层修复效果，衣物清洗后应进行热处理，即用滚筒烘干或者熨斗熨干。	

运动衣物	**冷水至 60°C**	**最大衣物量为 2.5 公斤**
适用于	汗衫、紧身运动裤等运动衣物以及纤维和摇粒绒衣物。	
注意事项	– 请勿使用衣物柔顺剂。 – 请遵循衣物护理标签上的说明。	
运动鞋	**冷水至 40°C**	**最多两双鞋**
适用于	仅限运动鞋（非皮鞋）。	
注意事项	– 遵循生产商护理标签说明。 – 请勿使用衣物柔顺剂。 – 清洗前用刷子除去明显污渍。 – 自动进行无洗涤剂的预洗程序，以除去灰尘。	
丝质衣物	**冷水至 30°C**	**最大衣物量为 1.0 公斤**
适用于	不含羊毛的丝质衣物或其它手洗纤维织物。	
注意事项	连裤袜、内衣等应放入洗衣袋。	
羽绒衣物	**冷水至 60°C**	**最大衣物量为 2.5 公斤**
适用于	夹克、睡袋、枕头以及其它羽绒衣物。	
注意事项	– 清洗之前，去除物品中的空气有助于避免清洗过程中产生过多泡沫。因此，可将这些物品放在一个狭小的洗衣袋中，使其体积压缩。 – 遵照护理标签上的说明。	

窗帘	**冷水至 40°C**	**最大衣物量为 2.0 公斤**
适用于	窗帘，包括网眼窗帘，必须是生厂商标注为可机洗的窗帘。	
注意事项	– 为了去除窗帘上的灰尘，程序将自动选择“预洗”选项。 – 对于很容易褶皱的窗帘，应降低脱水转速或者取消脱水。 – 除去窗帘上的重物。	
枕头	**冷水至 60°C**	**2 个枕头（40x80 厘米）或 1 个枕头（80x80 厘米）**
适用于	有合成填充物的可洗枕头。	
注意事项	– 清洗之前，去除枕头中的空气能够有效避免过多泡沫的产生。因此，可将这些枕头放在一个狭小的洗衣袋中，使其体积压缩。 – 请遵循衣物护理标签上的说明。	
棉质衣物卫生	**90°C 至 60°C**	**最大衣物量为 7.0 公斤**
适用于	直接与皮肤接触或有特殊卫生要求的棉质或亚麻织物，如内衣、床上用品和封装产品。	
注意事项	遵循清洗护理标签上的说明。	
排水/脱水		**最大衣物量为 7.0 公斤**
注意事项	– 单独排水：脱水转速应该选为“0 rpm”。 – 脱水时，请确保选择适当的脱水转速。	

单独漂洗/ 上浆	**最大衣物量为 7.0 公斤**
适用于	– 仅需漂洗的手洗衣物 – 需上浆的桌布、餐巾和制服。
注意事项	– 易皱衣物要降低转速。 – 衣物应水洗，但不应加入衣物柔顺剂。 – 通过激活?增加水量?选项，使用两次漂洗周期，衣物将进行有效漂洗。需要为增加水量选项激活?额外漂洗?设置。参见?设置?。
定时冷风烘干	⇨“程序参照表 - 烘干”
冲洗绒毛	⇨ 参见“冲洗绒毛”部分
滚筒清洁	**75°C** **空载**
频繁低温清洗后，洗干一体机中可能有细菌滋生。 清洁洗干一体机可显著减少细菌、真菌和菌膜，避免洗干一体机异味。	
注意事项	– 使用 Miele 洗干一体机清洁粉可达到最佳清洁效果，也可以使用普通洗衣粉。 – 您可将清洁剂或普通洗涤剂直接倒入滚筒中。 – 请勿装入任何衣物，滚筒清洁时须为空载。

程序序列

	主洗		漂洗		脱水
	水位	清洗节奏	水位	漂洗	
棉质衣物		Ⓐ		2-4[1)2)]	✓
免熨衣物		Ⓑ		2-3[2)]	✓
纤柔衣物		Ⓒ		2-3[2)]	✓
羊毛衣物		Ⓔ		2	✓
衬衫		Ⓒ		3	✓
感应		ⒶⒷ		2-3[2)]	✓
快速强力		Ⓐ		1	✓
快速		Ⓐ		1	✓
牛仔衣物		Ⓑ		2-3[2)]	✓
深色衣物		Ⓑ		3-4[2)]	✓
户外衣物		Ⓒ		3	✓
涂层护理	–	Ⓑ		1	✓
运动衣物		Ⓒ		2	✓
运动鞋 [3)]		Ⓓ		2	✓
丝质衣物		Ⓔ		2	✓
羽绒衣物 [4)]		Ⓒ		3	✓
窗帘		Ⓒ		3	✓
枕头 [4)]		Ⓒ		3	✓
棉质衣物卫生		Ⓐ		2-3[2)]	✓
单独漂洗/ 上浆	–	–		1-2[5)]	✓

符号含义请参见下页。

= 低水位

= 中水位

= 高水位

Ⓐ = 强力节奏

Ⓑ = 正常节奏

Ⓒ = 敏感节奏

Ⓓ = 超级敏感节奏

Ⓔ = 手洗节奏

✓ = 执行

– = 不执行

本洗干一体机为全电子控制，带有全自动衣物量识别功能。洗干一体机将根据衣物量及其吸水率，向滚筒内注入适量的水。

参照表给出的程序序列是以标准程序满载为基准。不考虑可选的更多选项。

洗干一体机的显示屏将持续显示程序所处阶段。

程序序列中的特殊功能：

防皱

程序结束时，滚筒会间歇摆动最多 30 分钟，这样可以避免起皱。

例外：“羊毛衣物”和“丝质衣物”程序无防皱阶段。

在防皱阶段，可随时打开机门。

1) 如选择 60°C 或更高温度，或〈40°C〉和〈60°C〉温度，则会运行两次漂洗。如选择低于 60°C 的温度，则会运行三次漂洗。

2) 如出现下列情况，则将运行额外漂洗：

- 滚筒内泡沫过多
- 选择了低于 700 rpm 的脱水转速
- 选择了“0 rpm”（即不脱水）。

3) 预漂洗：机器将自动运行预漂洗以除去灰尘。

4) 脱水准备：在清洗开始之前，将运行脱水步骤，以压缩枕头。

5) 额外漂洗：如果如“设置”中所述启用了额外漂洗，且选择了“增加水量”选项，则将运行额外漂洗。

棉质衣物和免熨衣物

在棉质衣物程序（衣物量较少）和*免熨衣物*程序中将启用 Miele 研发的 PowerWash 2.0 清洗技术。

工作原理

普通清洗技术洗衣时使用的水量要多于衣物能够吸收的水量，所有这些水都需要加热。

PowerWash 2.0 清洗技术使用的水量仅略多于衣物能够吸收的水量，未被吸收的水被加热，并反复喷洒在衣物上，以此降低能耗。

启用

洗干一体机在洗衣程序开始时将计算衣物量，如果满足以下条件下则启用 PowerWash 2.0 技术：

- 在“棉质衣物”程序和“免熨衣物”程序中衣物量较少或适中时。
- 所选温度不高于 60°C。
- 所选最终脱水转速不低于 600 rpm。
- 主洗程序未选择 CapDosing 洗涤胶囊自动配给（ 、 ）。

PowerWash 2.0 不与某些选项（如预洗、增加水量）一同启用。

特殊功能

- **浸润阶段**
  程序开始时洗干一体机将运行几分钟脱水，期间衣物中挤出的水将会回喷到衣物上，以浸透衣物。

  浸润阶段结束后达到最佳水量。如有必要，洗干一体机将排出部分水或接入少量水。

- **加热阶段噪音**
  加热衣物和滚筒时可能会发出特别的冒泡声。

- **使用洗涤剂**
  配给正确剂量的洗涤剂（当衣物量较少时）。
  为了使洗涤剂的效果达到最佳，请使用 TwinDos 洗涤剂自动配给功能。

选项

可以通过按钮选择或取消“程序管理”、“污渍”或“更多选项”。

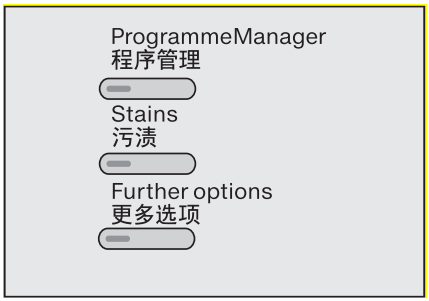

示例：

- 按下“程序管理”按钮。

显示屏将显示以下信息：



- 触摸∨或∧感应键直至显示屏显示所需选项。
- 触摸 *OK* 感应键确认。

按钮指示灯将亮起。

> 并非所有选项都适用于每一个清洗程序。选项列表请参见“选项 – 概览”表。

程序管理

“程序管理”选项可用于自定义清洗程序，以符合自己的需求。

短时

用于轻微脏污且无明显污渍的衣物。主洗程序的时间将缩短。

强力清洗

用于有严重污渍的耐磨衣物。通过更强烈的滚筒机械力和使用更多能耗来提高清洗效率。

ECO 节能清洗

该选项可在保持清洗效率的同时降低耗电量，具体实现方法是延长清洗时间，同时降低所选清洗温度。

轻柔加强

该选项通过降低滚筒机械力减少衣物褶皱。

超静音

该选项降低程序运行期间的噪声，如您需要在安静时段（例如儿童睡觉时）清洗衣物，则可使用该选项。洗干一体机将启动“暂停漂洗”选项而不进行脱水，程序时间会延长。

卫生清洗加强

该选项适用于对卫生要求较高的情况。通过增加用电来延长高温的持续时间，增加用水量来提高漂洗效率。这些衣物必须适合用滚筒干衣机 ⊡ ⊡ 烘干并且适合熨烫 ⩎ ⩎ 。

污渍

为更加有效地去除衣物污渍，您可以从列表中选择污渍类型，清洗程序将根据所选污渍类型作相应调整。每个清洗周期可选择一种污渍类型。

对于某些污渍，将其选中后，显示屏会显示一些帮助信息。

■ 触摸 *OK* 感应键确认信息。

更多选项

蒸汽平整护理

清洗过程结束时蒸汽会注入滚筒内以防皱。将衣物量减至最大建议装载量的一半时，效果更佳。为确保蒸汽平整效果良好，衣物中需要保留一些残余水分，因此会相应调整最终脱水转速。

衣物必须适合用滚筒式干衣机⊡ ⊡ 烘干并适合熨烫 ⩎ ⩎ 。

增加水量

主洗和漂洗过程的水位将增高。

您可选择增加水量的多少，参见“设置，分等级增加水量”。

预洗

适用于沾有大量污物（例如，灰尘、沙子等）的衣物。

浸泡

适用于带有蛋白质污渍、极脏的衣物。

浸泡时间可选择 30 分钟至 5 个小时，每次增减 30 分钟。更多信息请参见“设置”。

出厂默认设置为 30 分钟。

选项 - 概览

	程序管理						更多选项			
	短时	强力清洗	ECO 节能清洗	轻柔加强	超静音	卫生清洗加强	蒸汽平整护理	增加水量	预洗	浸泡
棉质衣物	✓	✓	✓	✓	✓	✓	✓	✓	✓	✓
免熨衣物	✓	✓	✓	✓	✓	✓	✓	✓	✓	✓
纤柔衣物	✓	✓	✓	✓	✓	✓	✓	✓	✓	✓
羊毛衣物	–	–	–	–	✓	–	–	–	–	–
衬衫	✓	✓	✓	✓	✓	✓	✓ [1)]	✓	✓	✓
感应	✓	✓	✓	✓	✓	✓	✓	✓	✓	✓
快速强力	–	–	–	–	–	–	✓	✓	–	–
快速	✓	–	–	–	✓	–	✓	–	–	–
牛仔衣物	✓	✓	✓	✓	✓	✓	✓	✓	✓	✓
深色衣物	✓	✓	✓	✓	✓	✓	✓	✓	✓	✓
户外衣物	✓	✓	✓	✓	✓	✓	–	✓	✓	✓
涂层护理	–	–	–	–	✓	–	–	–	–	–
运动衣物	✓	✓	✓	✓	✓	✓	–	✓	✓	✓
运动鞋	–	–	–	✓	✓	–	–	✓	–	–
丝质衣物	–	–	–	–	✓	–	–	–	–	–
羽绒衣物	–	✓	✓	✓	✓	✓	–	✓	✓	–
窗帘	–	✓	✓	✓	✓	✓	✓	✓	✓	–
枕头	–	✓	✓	✓	✓	✓	–	✓	✓	–
棉质卫生衣物	–	–	–	–	✓	–	✓	✓	✓	✓
单独漂洗/上浆	–	–	–	–	✓	–	–	✓	–	–

✓ 可选　　– 不可选　　1) 可取消选择

洗涤剂

所有适合于全自动洗干一体机的新型洗涤剂产品均可用于本机。请遵循生产包装上建议的剂量。

配量辅助用具

如果洗涤剂配套提供配量辅助用具（例如配量球），特别是使用洗涤剂时，请使用配量辅助用具。

正确配量取决于下列情况：

- 衣物的脏污程度
- 衣物数量
- 水质硬度级别

  如不了解当地的水质硬度，请咨询当地供水商。

污渍程度的定义

- 轻微污渍

  无明显的灰尘或污渍，可能有轻微的体味。

- 普通污渍

  有明显的灰尘和/或有少量污渍。

- 严重污渍

  有明显的灰尘和/或污渍。

水质软化片

在水质硬度为 II 或 III 的地区，使用水质软化片可减少洗涤剂用量。按照产品包装指示，首先添加洗涤剂，然后添加水质软化片。

对于水质硬度为 I 的地区，可使用建议的洗涤剂量。

水质硬度级别

硬度等级	硬度 mmol/l	德国 °d
I（软）	0-1.5	0-8.4
II（中等）	1.5-2.5	8.4-14
III（硬）	2.5 以上	14 以上

洗涤剂替换装

购买洗涤剂时，请尽量选择可重复使用的洗涤剂包装，以减少包装垃圾。

Miele 洗涤剂

Miele 洗涤和护理产品专为 Miele 家电设计。您可通过 Miele 网上商店或 Miele 客户服务订购 Miele 洗涤剂。

	Miele UltraPhase 1/2	Miele 胶囊	Miele 胶囊	Miele 胶囊
棉质衣物	✓	–	Ⓕ	Ⓗ
免熨衣物	✓	–	Ⓕ	Ⓗ
纤柔衣物	✓	–	Ⓕ	–
羊毛衣物	–	Ⓓ	–	–
衬衫	✓	–	Ⓕ	Ⓗ
感应	✓	–	Ⓕ	Ⓗ
快速强力	✓	–	–	–
快速	✓	–	Ⓕ	–
牛仔衣物	✓	–	Ⓕ	–
深色衣物	✓	–	Ⓕ	–
户外衣物	–	Ⓒ	–	Ⓗ
涂层护理	–	–	Ⓖ	–
运动衣物	–	Ⓐ	–	–
运动鞋	–	Ⓐ	–	–
丝质衣物	–	Ⓔ	–	–
羽绒衣物	–	Ⓑ	–	–
窗帘	✓	–	–	Ⓗ
枕头	✓	–	–	–
棉质卫生衣物	✓	–	Ⓕ	Ⓗ
单独漂洗/上浆	–/–	–/–	Ⓕ/–	–/–

✓ 建议

– 不建议

Ⓐ 运动衣物洗涤胶囊

Ⓑ 羽绒衣物洗涤胶囊

Ⓒ 户外衣物洗涤胶囊

Ⓓ 羊毛洗涤胶囊

Ⓔ 丝绸洗涤胶囊

Ⓕ 衣物柔顺护理胶囊

Ⓖ 衣物涂层护理胶囊

Ⓗ 污渍溶解胶囊

按照（EU）1015/2010 条例建议的洗涤剂

推荐的洗涤剂适用于清洗程序表给出的温度范围。

	普通	彩色衣物	纤柔衣物和羊毛衣物	专用
	洗涤剂			
棉质衣物	✓	✓	–	–
免熨衣物	–	✓	–	–
纤柔衣物	–	–	✓	–
羊毛衣物	–	–	✓	✓
衬衫	✓	✓	–	–
感应	–	✓	–	–
快速强力	✓	✓	–	–
快速	–	✓ [1)]	–	–
牛仔衣物	–	✓ [1)]	–	–
深色衣物	–	✓ [1)]	–	–
户外衣物	–	–	✓	✓
运动衣物	–	–	✓	✓
运动鞋	–	✓ [1)]	–	–
丝质衣物	–	–	–	✓
羽绒衣物	–	–	✓ [1)]	✓
窗帘	✓ [2)]	–	–	–
枕头	–	–	✓ [1)]	✓
棉质衣物卫生	✓ [2)]	–	–	–
上浆	–	–	–	✓

✓ 建议

– 不建议

[1)] 洗涤剂

[2)] 粉末洗涤剂

程序结束后配给衣物柔顺剂和液态粉浆

衣物柔顺剂
可以使衣物变得柔软蓬松，有助于防治滚筒烘干时产生静电黏着。

您可以通过自动配给系统或洗涤剂配给器分配衣物柔顺剂。

合成粉浆
可使织物硬挺。

自然粉浆
可使织物硬挺、有形。

自动配给

其中一个自动配给器须装有衣物柔顺剂。

■ 按压 *TwinDos* 按钮。

■ 激活相应配给器。

衣物柔顺剂将在最终漂洗时被自动配给到滚筒。

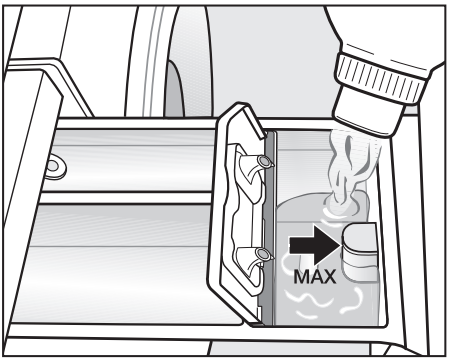

■ 向 ❀ 配给器中加入衣物柔顺剂或液态粉浆，或插入适合的胶囊。**请勿超出 MAX 最大量标记。**

相应剂量将在最终漂洗时自动配给。当程序快结束时，少量的水将留在 ❀ 配给器中。

如果上浆频繁，则要定期彻底清洁配给器，特别是虹吸管。

单独添加衣物柔顺剂或液态粉浆

根据生产商提供的包装说明添加粉浆。

提示：添加衣物柔顺剂时，需选择“增加水量”选项以运行第二次漂洗。“增加水量”选项需启用额外漂洗。执行以上操作可参考本说明书的“设置”章节。

- 向 ❀ 配给器中加入衣物柔顺剂插入适合的胶囊。
- 往 ❀ 配给器中加入液态粉浆，往 ⊔ 配给器中加入粉状上浆剂或上浆膏。
- 选择“单独漂洗/上浆”程序。
- 如果必要可更改脱水转速。
- 如果使用胶囊，请按压 *Cap* ⊏⊐ 按钮，用 *OK* 键激活“cap dosing（胶囊洗涤剂配给）”。



- 按下开始/停止按钮。

染色和染料去除剂/染色剂

⚠ 染色和染料去除剂有腐蚀性。**请勿**在本洗干一体机中使用染色或染料去除剂。

可以使用家用洗干一体机专用的染色剂。但是请注意：如果经常在洗干一体机中使用染色剂，则在染色过程中所用到的盐有可能导致不锈钢部件发生腐蚀。请务必仔细阅读制造商提供的说明书。

⚠ 使用洗干一体机对衣物进行染色处理时，必须选择“增加水量”选项。

独立烘干

如果清洗程序中的衣物量大于烘干程序所允许的最大衣物量，或者您只想烘干所清洗的部分衣物，必须使用独立烘干程序。

1.准备衣物

衣物分类

■ 根据纤维/编织类型和残留水分含量将衣物分类。

这样有助于获得均匀的烘干效果。

■ 烘干前请检查清洗护理标签上的烘干标记。

如果没有护理标签，应该使用专门设计的程序烘干衣物。

烘干提示

– 不要将湿衣放入滚筒内烘干。清洗后将衣物彻底脱水至少 30 秒。

– 羊毛织物和混毛类纤维用滚筒烘干时容易褪色和起皱。只能使用“羊毛衣物”程序烘干以上衣物。

– 对于纯亚麻布料，只有制造商在清洗护理标签上注明适于烘干时才能用滚筒烘干，因为此类纤维表面可能变得粗糙。

– 编织和针织材料（例如，T 恤衫、内衣等）可能发生不同程度的收缩。请不要过分烘干。购买此类衣物时，建议要考虑到它们的收缩特性。

– 上浆衣物可以在滚筒烘干。为了获得正常的表面光洁度，应该使用双倍的粉浆量。

– 新的深色衣物应该与浅色衣物分开烘干，以避免褪色。同时也能避免深色纤维着落在浅色衣物上，反之亦然。

– 请参考“程序参照表”中烘干的最大衣物量。烘干和防皱效果与衣物量有关。衣物量越少，效果就越好。减少衣物量可以保证非常均匀、无褶皱的烘干效果。

2.选择程序

打开洗干一体机

■ 按下①按钮。

内部滚筒照明灯将亮起。

五分钟后滚筒灯将自动熄灭。

选择程序

– **程序选择旋钮**

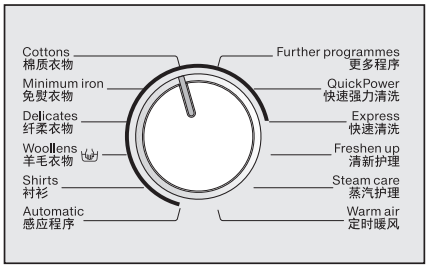

■ 将程序选择旋钮转至所需程序。

所选程序的最大衣物量将呈现在显示屏上。稍后转为标准显示屏。

– **程序选择旋钮转至“更多程序”**

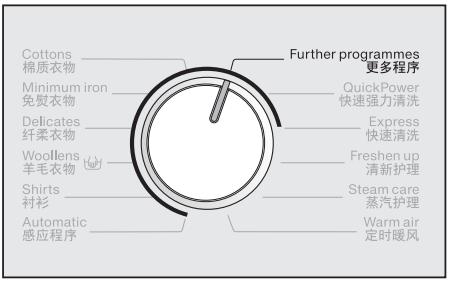

■ 将程序选择旋钮转至“更多程序”。

显示屏将显示以下信息：



■ 触摸∨或∧感应键，直至显示屏显示您所需要的程序。

■ 用 *OK* 感应键确认程序。

所选程序的最大衣物量将呈现在显示屏上。稍后转为标准显示屏。

选择“烘干”

■ 触摸 “清洗”和“烘干”感应键，直至仅剩烘干指示灯亮起。

“清洗”指示灯**不得**亮起，否则就意味着，烘干程序开始之前还将执行相应的清洗程序。

所选烘干程序的最大（烘干）衣物量将呈现在显示屏上。稍后转为标准显示屏。

3.向滚筒内加入衣物

打开机门

■ 将手伸到门拉手下，拉开机门。

在放入衣物之前检查滚筒内是否有宠物或异物。

■ 将衣物散置于滚筒内。

滚筒超载会造成衣物褶皱，影响烘干效果。请遵循“程序参照表”中的最大衣物量。

关闭机门

■ 确保没有衣物被夹在机门和密封件之间。

■ 轻轻关闭机门。

洗涤剂配量辅助器，如塑料配量球在烘干过程中可能熔化，损坏机器和衣物。
烘干衣物前请务必将此类洗涤剂配量辅助器取出。

烘干过程中必须打开水龙头。

4.选择程序设置

选择烘干级别

程序预设的烘干级别可根据需要进行修改。

■ 按下烘干级别按钮。

显示屏将显示以下信息：



■ 用∨或∧感应键选择烘干级别，并用 *OK* 感应键确认。

选择热脱水

程序预设的热脱水转速可根据需要进行修改。

■ 按下“脱水转速”按钮。

显示屏将显示以下信息：



■ 用∨或∧感应键设定所需脱水转速，并用 *OK* 感应键确认。

如果选择了定时烘干，则不会运行热脱水。

选择选项

您可以通过更多选择加强烘干程序效果。

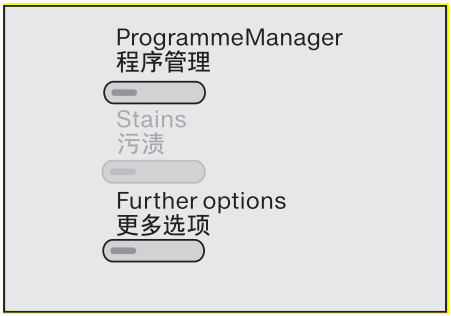

■ 通过“程序管理”或“更多选项”按钮选择所需选项。

按钮指示灯将亮起。

您只能选择与所用烘干程序兼容的选项。（参见“烘干”和“选项”）。

选择延时启动

您可以通过延时启动设置程序的结束时间或起始时间。。

■ 根据需要选择延时启动时间。

更多信息参见“延时启动”。

5.启动程序

■ 按下闪烁中的“开始/停止”按钮。

机门将被锁住（显示屏将显示🔒符号），程序将启动。

显示屏将显示程序状态。



洗干一体机将提示程序的运行状态以及剩余的程序时间。

如果已选择延时启动，则显示屏也将显示该信息，直至程序开始启动。

清洗程序一经启动，滚筒照明灯即熄灭。

6.程序结束时

在防皱阶段，机门会保持锁住，显示屏将交替显示以下信息：“防皱阶段”和“程序结束”。

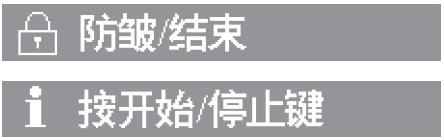

■ 按下“开始/停止”按钮。

机门即已解锁。

如果您在防皱阶段取出了滚筒内的衣物，请将其展开冷却。

防皱阶段结束时机门会自动解锁。

■ 拉开机门。

■ 取出衣物。

留在滚筒中的衣物可能在下次烘干时因过度烘干而造成损坏。
请检查滚筒中的衣物是否已全部取出。

■ 关闭洗干一体机。

请参考“清洗”和“烘干”中的“每次清洗和烘干程序结束后”

程序参照表

棉质衣物	**最大衣物量为 4.0 千克***
额外烘干、普通+、普通**	
适用于	单层或多层棉质织物，例如毛巾布、针织衣物、T 恤、内衣、工作服、床套、棉织法兰绒床单和婴儿衣物。
注意事项	对于针织衣物（如 T 恤和内衣），不要使用“额外烘干”，因为此类衣物很容易收缩。 对于多层和非常厚的织物，请选择“额外烘干”。
手烫、手烫、机烫、平整 [1] 、定时烘干 [2]**	
适用于	需要额外处理的棉质或亚麻织物，例如：餐布、被单和枕套、上浆衣物。
注意事项	为了避免衣物被烧干，在您开始熨烫之前，请将衣物卷起来。
免熨衣物	**最大衣物量为 3.5 千克***
普通+、普通、手烫、平整 [1] 、定时烘干 [2]**	
适用于	由棉质、合成纤维或混合纤维制成的免熨衣物，例如：工作服、束腰外衣、上衣、裙子、裤子、餐布和袜子。
纤柔衣物	**最大衣物量为 1.0 千克***
普通、手烫、定时烘干 [2]	
适用于	护理标签上有⊡符号的，由合成纤维、混合纤维、人造纤维和易护理绵制成的纤柔衣物，如衬衫、短上衣、内衣和贴花衣物。
注意事项	减少衣物量有助于防皱。

* 干燥衣物的重量

** 关于测试依据：根据 EN 61121 标准对此程序进行测试

[1, 2] 请参考表格后一页

羊毛衣物	**最大衣物量为 1.0 千克***
3 分钟	
适用于	羊毛或混毛织物，如套衫、夹克和袜子。
注意事项	– 羊毛或混毛织物；此程序只能翻松羊毛织物，无法完全烘干。 – 程序结束时，立刻将衣物取出。
衬衫	**最大衣物量为 1.0 千克***
普通+、普通、手烫、平整 [1] 、定时烘干 [2]	
适用于	衬衫和短上衣。
注意事项	– 将衬衫和短上衣内面外翻，衣领和袖口向里折，并系上扣子。 – 程序开始前弄湿衣物有助于减少褶皱。
感应加强	**最大衣物量为 3.0 千克***
普通+、普通、手烫、平整 [1] 、定时烘干 [2]	
适用于	可用于“棉质衣物”和 “免熨衣物”程序的混合衣物。根据颜色分类。
快速强力	**最大衣物量为 4.0 千克***
额外烘干、普通+、普通、手烫、手烫、机烫、平整 [1] 、定时烘干 [2]	
适用于	可用于“棉质衣物”程序的衣物。
注意事项	连续清洗和烘干**普通**污渍程度的衣物时，程序时长将非常短。

* 干燥衣物的重量

[1, 2] 请参考表格后一页

快速	**最大衣物量为 3.5 千克***
额外烘干、普通+、普通、手烫、手烫、机烫、平整 [1] 、定时烘干 [2]	
适用于	可用于“棉质衣物”程序的衣物。
注意事项	连续清洗和烘干**轻微**污渍程度的衣物时，程序时长将非常短。
清新护理	**最大衣物量为 1.0 千克***
普通、手烫、定时烘干 [2]	
适用于	干净的、短暂穿过且并无污渍的干衣。
注意事项	– 程序开始前弄湿衣物有助于减少褶皱。 – 对于非常吸水的织物，选择“增加水量”额外选项。 – **普通**：用于马上要穿的衣物。 – **手烫**：用于将要熨烫或用衣架挂在户外完全晾干的衣物。
注意事项	衣物量越大，烘干时间越长，**越易**褶皱。
蒸汽护理	**最大衣物量为 2.0 千克***
手烫、手烫、定时烘干 [2]	
适用于	刚刚清洗和脱水过的棉质或亚麻湿衣以减少褶皱。 此类衣物必须适合用滚筒式干衣机烘干并适合熨烫。
注意事项	– 程序结束后立即取出衣物并挂于衣架之上。 – 不适用于羊毛或混毛织物。

* 干燥衣物的重量

[1, 2] 请参考表格后一页

定时烘干暖风	**最大衣物量为 4.0 千克***
定时烘干 [2]	
适用于	– 有不同烘干特征的多层衣物，如夹克、枕头、睡袋和其他大容积衣物。 – 用于烘干或晾干单件衣物。
注意事项	开始时请勿选择最长的烘干时间。请不断观察衣物，以找到最佳烘干时长。

更多程序

牛仔衣物	**最大衣物量为 3.0 千克***
额外烘干、普通+、普通、手烫、手烫、机烫、平整 [1] 、定时烘干 [2]	
适用于	牛仔衣物，如牛仔裤、夹克、短裙和衬衫
深色衣物	**最大衣物量为 3.0 千克***
普通+、普通、手烫、平整 [1] 、定时烘干 [2]	
适用于	由棉质或混合纤维制成的黑色和深色衣物。
户外衣物	**最大衣物量为 2.5 千克***
普通+、普通、手烫、平整 [1] 、定时烘干 [2]	
适用于	可用滚筒烘干的户外衣物。
涂层护理	**最大衣物量为 2.5 千克***
普通	
适用于	可用滚筒烘干且已经使用过防水剂的热处理织物。
运动衣物	**最大衣物量为 2.5 千克***
普通+、普通、手烫、平整 [1] 、定时烘干 [2]	
适用于	可用滚筒烘干的运动衣物。

***** 干燥衣物的重量

[1, 2] 请参考表格后一页

运动鞋	**最多两双鞋**
定时烘干 [2]	
适用于	制造商明确说明可以用滚筒烘干的运动鞋。
注意事项	– 滚筒不旋转。 – 鞋垫应该取出与鞋一起放入滚筒。
丝质衣物	**最大衣物量为 1.0 千克***
8 分钟	
适用于	可用滚筒烘干的丝质衣物，如短上衣和衬衫。
注意事项	– 减少褶皱。 – 本程序中衣物不会完全烘干。 – 程序结束后立即取出衣物。
羽绒衣物	**最大衣物量为 2.5 千克***
定时烘干 [2]	
适用于	可用滚筒烘干的夹克、睡袋、枕头和其他羽绒衣物。
注意事项	请不断观察衣物，以找到最佳烘干时长。
枕头	**两个枕头（40 x 80 厘米）或一个枕头（80 x 80 厘米）**
定时烘干 [2]	
适用于	装有合成填充物、可用滚筒烘干的枕头。
注意事项	遵循制造商的护理标签。枕头烘干后仍然会感觉潮湿。您可以多次使用该程序直至枕头感觉干爽。

***** 干燥衣物的重量

[1, 2] 请参考表格后一页

棉质衣物 卫生	**最大衣物量为 3.0 千克***
普通	
适用于	与皮肤直接接触的非热敏性棉质或亚麻织物，如内衣、婴儿衣物、床上用品和毛巾布。
注意事项	温度保持越久，衣物越干。
冷风	**最大衣物量为 4.0 千克***
定时烘干 [2]	
适用于	需要晾干的任何衣物。

* 干燥衣物的重量

[1] **平整护理**：程序开始前用蒸汽弄湿衣物以帮助减少褶皱。为便于熨烫，本程序中衣物不会完全烘干。烘干温度取决于所选程序。如果已选择“蒸汽平整护理”选项，则烘干级别不可选“平整护理”。

[2] **定时烘干**：定时烘干尤其适用于少量衣物和烘干单件衣物。衣物用暖风烘干（可选择 15 分钟至 2 小时时长）。烘干温度取决于所选程序。开始时请勿选择最长的烘干时间。请不断观察衣物，以找到最佳烘干时长。

选项

可以通过按钮选择或取消“程序管理”和“更多选项”。

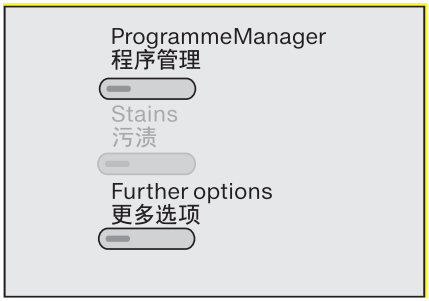

程序管理

轻柔加强

轻柔烘干如丙烯酸纤维等纤柔面料（⊡护理标签）。

如果选择了“轻柔加强”选项，部分程序则不运行热脱水。

如果选择了“轻柔加强”选项，部分程序的时长将因温度降低而增加。

超静音

如您需要在安静时段烘干衣物，该选项可降低洗干一体机的噪声等级。

– 蜂鸣器被禁用

– 热脱水的最高转速限制为 900 rpm。

更多选项

蒸汽平整护理

为了减少褶皱，清洗过程结束时将运行平整护理，并降低热脱水转速。如需达到最佳效果，请将衣物量减至最大建议装载量的一半。

衣物必须适合用滚筒式干衣机烘干⊡ ⊡ 并适合熨烫 。

热脱水

部分程序运行热脱水以节省电量。

如果选择了定时烘干，则不运行热脱水。

如果选择了“轻柔加强”选项，则部分程序不运行热脱水。

热脱水的最高转速是适宜清洗程序允许的最高最终脱水转速。

热脱水转速可降至 800 rpm。

选项和热脱水概览

所有选项均不适用于下表中未列出的程序。

	轻柔加强	超静音	蒸汽平整护理	热脱水
棉质衣物	✓	✓	✓	✓
免熨衣物	✓	✓	✓	✓
纤柔衣物	✓	✓	✓	–
羊毛衣物	–	✓	–	–
衬衫	✓	✓	✓ 1)	–
感应	✓	✓	✓	✓
快速强力	–	–	✓	✓
快速	–	✓	✓	✓
清新护理	–	–	✓ 2)	–
蒸汽护理	–	–	✓ 2)	–
牛仔衣物	✓	✓	✓	✓
深色衣物	✓	✓	✓	✓
户外衣物	✓	✓	–	✓
涂层护理	–	✓	–	–
运动衣物	✓	✓	–	✓
运动鞋	✓	✓	–	–
丝质衣物	–	✓	–	–
羽绒衣物	✓	✓	–	–
枕头	✓	✓	–	–
棉质卫生衣物	–	✓	✓	✓

✓ 可选 / – 不可选

1) 可取消选择

2) 不可取消选择

连续清洗和烘干

若需要清洗的衣物量不超过烘干衣物量，且烘干衣物量不超过程序允许的最大干衣量，建议您连续清洗和烘干。

程序开始前先阅读“单独清洗”和“单独烘干”部分非常重要。

1. 准备衣物

- 清空所有口袋。
- 按照颜色和纤维/织物类型将衣物分类。
- 查看护理标签上的符号。

2. 选择程序

- 开启洗干一体机。
- 选择所需程序。
- 重复按“清洗/烘干”感应键，直到“清洗”和“烘干”指示灯都亮起。

3. 向滚筒内加入衣物

- 打开滚筒门。

在放入衣物之前检查滚筒内是否有宠物或异物。

- 将衣物展开，松散置于滚筒内。

洗涤剂配量辅助用具（如塑料配量球）在烘干过程中可能熔化，损坏机器和衣物。
烘干衣物前请务必将此类洗涤剂配量辅助用具取出。

- 关上滚筒门。

4. 选择程序设置

■ 选择污渍程度。

■ 选择温度、脱水转速和烘干级别，分别用 *OK* 键确认。

最低脱水转速为 800 rpm。
部分程序不可更改。

连续清洗和烘干衣物时，为避免清洗程序结束时衣物滚筒内形成一圈，最大脱水转速不能超过 1200 rpm。

■ 如有需要，选择更多选项。

清洗脱水转速将用于热脱水。
如果选择了“超静音”，脱水转速最高为 900 rpm。

如果选择了定时烘干，则不会运行热脱水。

■ 如有需要，选择延时启动时间。

5. 添加洗涤剂

■ 通过 TwinDos 洗涤剂自动配给、胶囊洗涤液配给或洗涤剂配给抽屉添加洗涤剂。

6. 程序开始/结束

■ 按下“开始/停止”按钮。

机门将被锁住，显示屏显示程序状态。

程序结束后将开启防皱阶段。

防皱阶段期间，机门将一直保持锁住的状态。

■ 按下“开始/停止”按钮。

机门将解锁。

如果您在防皱阶段取出了滚筒内的衣物，请将其展开冷却。

防皱阶段结束后机门将自动解锁。

■ 拉开机门，取出滚筒内的衣物。

请参考“每次清洗或烘干程序结束后”部分。

每次清洗或烘干程序结束后

■ **完全**打开滚筒门。

⚠警告！烘干程序结束后金属盖非常烫。
切勿触摸机门玻璃内侧的金属盖。

■ 取出滚筒内的衣物。

未取出的衣物可能会在下一次清洗或烘干程序过程中收缩、褪色或受到损坏。
检查确保已将所有衣物从滚筒内取出。

■ 检查机门密封圈内是否有异物。烘干结束后，请清除密封圈和机门玻璃周围的绒毛。

提示：将机门微微敞开，使滚筒变干。

■ 用⏻按钮关闭洗干一体机。

提示：将洗涤剂配给抽屉微微敞开使其变干。

“冲洗绒毛”程序

烘干过程中，绒毛可能在滚筒和洗衣水容器内聚集。下次使用前请运行“冲洗绒毛”程序，这样绒毛就不会沉积在衣物上或引起堵塞。

“冲洗绒毛”程序不可用于漂洗衣物。开始此程序前，请确保滚筒内没有任何衣物。

■ 打开洗干一体机。

■ 将程序选择钮旋转至“更多程序”，然后选择“冲洗绒毛”程序。

请勿使用洗涤剂。

■ 按下“开始/停止”按钮。

绒毛将在几分钟之内冲洗干净。

■ 如有必要，清除机门密封圈和观察孔玻璃周围的所有绒毛。

■ 关闭洗干一体机。

取消程序

用户可以在程序开始后随时将其取消。

■ 按下“开始/停止”按钮。

显示屏将呈现以下信息：



■ 触摸 *OK* 感应键。

– 清洗过程中：

泡沫将从滚筒内排出，清洗程序被取消。

– 烘干过程中：

衣物将冷却，然后才能打开机门。

如要取出衣物：

■ 拉开机门，将衣物从滚筒内取出。

如要选择不同的程序：

■ 关上机门。

■ 选择所需程序。

■ 如有需要，向洗涤剂配给抽屉添加洗涤剂。

■ 按下“开始/停止”按钮。

程序将启动。

中断程序

■ 用⏻按钮关闭洗干一体机。

■ 用⏻按钮重新启动机器，继续程序进程。

⚠烘干程序结束前请勿关闭洗干一体机。如已关闭，必须立即挂起衣物或平展开来使其冷却。

更改程序

在当前程序启动之后，无法更换为另外一个程序。在可以选择新的程序之前，必须取消当前程序。

改变温度

程序开始后五分钟内，可以改变该清洗程序的温度，“棉质衣物”程序除外。

■ 按下“温度”按钮。

■ 用∨或∧感应键更改温度，按 *OK* 键确认选择。

改变脱水转速

脱水开始之前都可以改变清洗程序的最终脱水转速。

- 按“脱水转速”按钮。
- 用∨或∧感应键改变脱水转速，按 *OK* 键确认。

改变烘干级别/时长

清洗程序运行过程中，可以改变烘干级别和时长。烘干程序一旦启动，烘干级别或时长就无法改变。

- 按“烘干级别”按钮。
- 用∨或∧感应键改变烘干级别/时长，按 *OK* 键确认。

选择或取消选择烘干程序

清洗程序运行过程中，如果程序允许，可以选择或取消选择“烘干”功能。

- 触摸“烘干”按钮。

改变选项

程序开始后也可以选择或取消选择某些选项。

如果激活了安全锁功能，则不能改变程序序列。

安全锁

安全锁功能可以避免机门被打开，也可以避免某个清洗程序或烘干程序在运行过程中被取消。

激活安全锁

- 程序开始后，按压“开始/停止”按钮。
- 选择“开启安全锁”，用 *OK* 键确认。

机器将不再接受任何更改，并将运行已选程序直至结束。

程序结束时电子安全锁将自动解除。

解除安全锁

- 按“开始/停止”按钮。
- 选择“关闭安全锁”，用 *OK* 键确认。

添加或取出衣物

您可以在程序开始后的几分钟内添加或取出衣物。

■ 按下“开始/停止”按钮。

显示屏将呈现以下信息：

取消程序

■ 用∨或∧感应键滚动列表：

添加衣物

■ 触摸 *OK* 感应键。

如果显示屏未显示该条消息，您将不能再添加或取出衣物。

程序将停止，机门被解锁。

■ 拉开机门。

■ 添加或取出衣物。

■ 关上机门。

■ 按下“开始/停止”按钮。

程序将继续进行。

请注意：

一旦程序顺利开始，洗干一体机将无法调节衣物量。

因此，如果您在程序开始后添加或取出了衣物，机器仍然会以满载完成程序进程。

通过使用延时启动功能，您可以选择程序的启动时间。启动时间可以延迟 15 分钟至最长 24 小时。

选择延时启动

■ 触摸“延时启动”感应键。

显示屏将显示以下信息：



■ 通过∧和∨感应键输入小时，用 *OK* 键确认。

显示屏将显示：



■ 通过∧和∨感应键输入分钟，用 *OK* 键确认。

开始延时启动

■ 触摸“开始/停止”感应键，开始延时启动并启动程序。

显示屏将显示以下信息：



更改延时启动

■ 您可以随时更改延时启动。

■ 触摸“延时启动”感应键。



■ 触摸 *OK* 感应键。

■ 设定所需时间。

立即启动程序

■ 触摸“延时启动”感应键。

■ 触摸∨感应键。



■ 触摸 *OK* 感应键，程序将立即启动。

取消延时启动

■ 按压“开始/停止”按钮。



■ 触摸 *OK* 感应键。

延时启动已取消，机门解锁。

⚠ 对机器进行清洁或维护之前，请首先断开机器总电源。

⚠请勿使用各种溶剂、腐蚀性清洗剂、玻璃清洗剂或通用清洗剂。

⚠不要使用水龙头直接冲洗洗干一体机。

外壳与面板

- 请使用温和的清洁剂或洗涤剂水溶液清洗机器。用软布擦干。
- 也可使用专用的不锈钢清洁剂清洁滚筒，并严格遵循清洁剂包装上的生产商说明。

清洗观察孔玻璃

- 经常用适宜的温和清洁剂或肥皂水清洗观察孔玻璃内侧和金属盖。
- 用软布擦干。

清洁洗涤剂配给抽屉

请低温清洗并使用液态洗涤剂以防发霉或细菌滋生。

- 出于卫生考虑，即使您只使用 TwinDos 洗涤剂自动配给系统，也请定期清洗整个洗涤器抽屉。

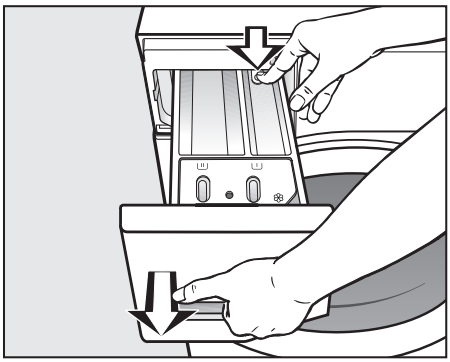

- 向外拉动洗涤剂配给抽屉，感觉到阻力为止。按下卡扣，并同时将抽屉从机器中拉出。
- 用热水清洁抽屉。

清洁虹吸管和衣物柔顺剂槽

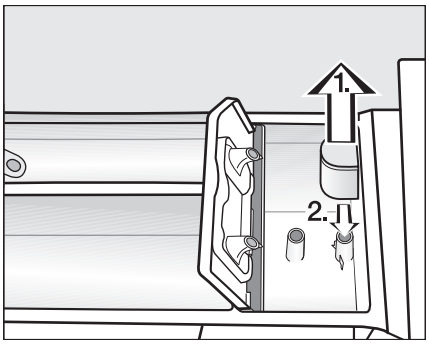

■ 清洗虹吸管。

1. 将虹吸管从❀配给格中取下来，用热水冲洗。以同样的方式清洗虹吸管槽。
2. 将虹吸管装回原位。

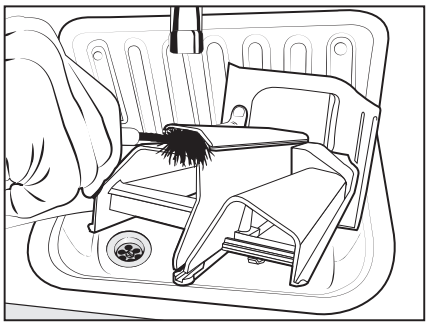

■ 用热水和刷子清洗衣物柔顺剂槽。

液态粉浆可能导致堵塞。
频繁使用液态粉浆可能导致虹吸管堵塞。

清洁洗涤剂配给抽屉托架

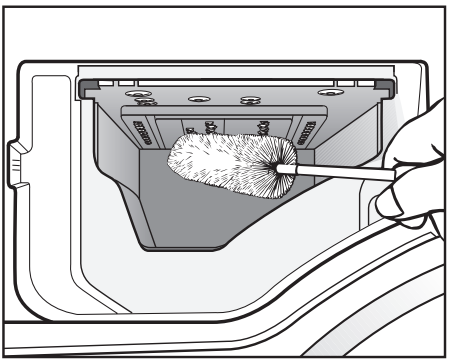

■ 请用瓶刷清除抽屉托架内喷头上的洗涤剂残留物和水垢。

■ 装回洗涤剂配给抽屉。

提示：将洗涤剂配给抽屉微微敞开使其变干。

清洁滚筒

使用低温清洗和/或使用液体洗涤剂可能导致洗干一体机内会滋生细菌，并散发异味。请运行“机器清洁”程序以清洁机器。应定期运行该程序，或至少在显示屏显示“卫生信息”时运行该程序。

清洁 TwinDos 配给系统

⚠如果长时间不用该系统（超过两个月），则软管中洗涤剂可能变得粘稠。
这样可能会造成软管堵塞，需要技术服务人员进行清洁。
清洁 TwinDos 系统。

清洗程序需要使用“TwinDosCare”清洁盒（仅适用于部分国家）或空的 TwinDos 配给盒。以上均可通过 Miele 网上商店购买。

洗干一体机设有一个清洁程序，用于清洁 TwinDos 系统容器和软管。

开启清洁维护程序

- 开启洗衣机，等待显示屏亮起。
- 同时触摸 ∨ 和 ∧ 感应键，直至显示屏显示以下信息：



设置目录已激活。

- 触摸 ∨ 感应键，直至显示屏显示以下信息：



- 用 *OK* 感应键确认设置。
- 触摸 ∨ 感应键，直至显示屏显示以下信息：



- 用 *OK* 感应键确认设置。



- 触摸 ∨ 或 ∧ 感应键，直到所需配给器出现在显示屏中，然后用 *OK* 感应键进行确认。



- 选择是并用 *OK* 感应键确认。按照显示屏上指示操作。

这将清洗软管。TwinDos 系统可再次使用。

清洁配给器

洗涤剂残留可能导致堵塞。

- 更换配给盒或配给器时，用湿布清洁配给仓内部。

清洁进水口过滤器

本洗干一体机配有过滤器，以保护进水阀。进水软管开口端的过滤器应 6 个月左右替换一次，如果外部水源频繁中断，则需加大频率。

- 首先关闭水龙头。
- 拧下水龙头上的进水软管。

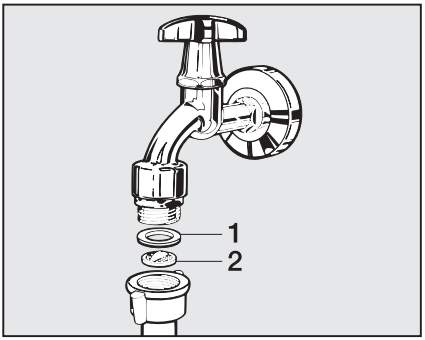

- 从凹槽处取下橡皮密封 **1**。
- 握住进水软管，并使进水软管的自由端向下。塑料过滤器 **2** 将落下来。
- 清洗塑料过滤器。
- 将过滤器和橡胶垫反序装回，重新连接软管。
- 打开水龙头，检查是否漏水。如漏水，请将连接处拧紧。

清洁后**务必**将过滤器装回。

故障排除指南

通过以下指南，某些由于操作不当而引起的小问题可以轻易解决，而无需致电 Miele 服务部。为您节省时间和金钱。

以下故障排除指南可以帮助您找到故障的原因，并进行纠正。然而，您也需留意以下信息：

⚠由无资质人员进行修理或其他工作可能对使用者造成极大危险。
电器修理工作只能由具备资质的技术人员严格按照当地和国家安全法规进行。

显示屏显示的部分消息不止一行。触摸∧或∨感应键阅读全部信息。

程序无法启动

故障	可能的原因和解决办法
显示屏一直黑屏，而且“开始/停止”按钮的指示灯不亮。	洗干一体机没有接通电源。 ■ 检查电源插头是否已插入插座并开启。 ■ 检查保险丝或断路器已跳闸。
	为了节省电能，洗干一体机已自动关闭。 ■ 用①按钮重启洗干一体机。
显示屏提示您输入密码。	使用密码进入程序已激活。 ■ 输入密码并确认输入。如果您不希望下次开机时显示屏出现此信息，请解除密码锁定功能。
显示屏出现如下信息： ⚠“✆服务部 机门未关牢”	机门没有正确关闭，门锁可能没有扣合。 ■ 重新关闭机门。 ■ 重启程序。 如仍显示该故障信息，请联系 Miele 服务部。

程序中断后显示屏显示故障信息。

故障	可能原因和解决办法
⚠ “进水 参考📖”	进水口堵塞或受限。 ■ 检查水龙头是否正确打开。 ■ 检查进水管是否发生扭结。 ■ 检查水压是否太低。
	进水管过滤器堵塞。 ■ 清洁过滤器。
⚠ “排水 参考📖”	排水口堵塞或受限。 排水软管固定得过高。 ■ 清洁排水过滤器和排水管。 ■ 最大压力差为 1 米。
⚠ “✆服务部 防漏水”	启动了防漏水保护系统。 ■ 关闭水龙头。 ■ 致电 Miele 服务部。
⚠ “✆服务部 故障 F”	发生故障。 ■ 重启程序。如该故障信息再次出现，请联系 Miele 服务部。

如需关闭故障指示灯：按 ① 按钮关闭洗干一体机。

程序结束时显示屏显示故障信息

故障	可能原因和解决办法
i “清洁过滤器+喷嘴”	水泵变脏。 ■ 按照“故障排除指南－排水口堵塞和/或断电时打开机门”的说明，对水泵进行清洁。 ■ 清洁后重启程序。
	门环顶部喷嘴被绒毛等蓬松物堵塞。 ■ 直接用手指清理此类蓬松物，切勿使用任何尖锐工具。 ■ 清理后重启程序。
	如该故障信息再次出现，请联系 Miele 服务部。在这种情况下，洗干一体机仍可使用但功能有所下降。
i “卫生信息”	长期未使用水温高于 60°C 的程序。 ■ 为了防止洗干一体机内细菌滋生和异味聚积，请使用 Miele 洗干一体机专用滚筒清洁粉或粉末洗涤剂，运行“滚筒清洁”程序。
i “检查洗涤剂量”	清洗过程中产生过多泡沫。 ■ 检查洗涤剂用量。 ■ 如使用洗涤剂自动配给系统，请检查剂量设定。 ■ 请遵循洗涤剂包装上的用量说明，并观察衣物的污渍程度。 ■ 如有需要，以 10%为单位减少洗涤剂量。

程序结束时和洗干一体机开启时将显示这些信息，需要用 *OK* 感应键确认。

程序结束时显示屏出现故障信息

故障	可能原因和解决办法
i “调平洗干一体机”	程序结束时无法对衣物进行平整护理。 ■ 检查是否已按照“安装和连接－放平机器”的说明校正洗干一体机。 ■ 检查是否已超过最大压力差 1.0 米。
	如该故障信息再次出现，请联系 Miele 服务部。在这种情况下，洗干一体机仍可使用但功能有所下降。
i “检查衣物量”	滚筒空载。
	衣物量过少。因为无法测量衣物残留的水分含量，衣物仍然潮湿。 ■ 衣物量少的情况下，请使用“定时烘干”程序。
	衣物量超过了所选程序的最大衣物量。 ■ 遵循程序参照表给出的最大衣物量。
i 进入“更多程序”启动“冲洗绒毛”程序	长时间未使用“冲洗绒毛”程序。 ■ 按照“清洗和烘干–冲洗绒毛”中所述启动“冲洗绒毛”程序。

程序结束时和洗干一体机开启时将显示这些信息，需要用 *OK* 感应键确认。

TwinDos 有关故障

故障	可能的原因和解决办法
ℹ 配给器①变空	一个或两个 TwinDos 配给器变空。 ■ 向配给器中加入液态洗涤剂或衣物柔顺剂，或更换配给盒。 ■ 检查衣物是否洗净。洗涤剂量可能不够。如有必要，重新清洗衣物。
ℹ 配给盒①几乎变空	配给盒中洗涤剂即将用完。剩余洗涤剂可运行约 4-8 个洗衣程序。 ■ 购买新的配给盒。
ℹ 使用“TwinDos”或开始清洁维护。参考 🕮	很长时间未使用 TwinDos 或自动配给器①/②。 ■ 下次洗衣时使用 TwinDos。 ■ 按照“清洁与保养-清洁 TwinDos 配给系统”所述运行 TwinDos 清洁维护程序。
⚠ 必须启动清洁维护 TwinDos，参考 🕮	很长时间未使用 TwinDos 或自动配给器①/②。软管中洗涤剂可能变干。 ■ 按照“清洁与保养-清洁 TwinDos 配给系统”所述**立即**运行 TwinDos 清洁维护程序。
本页故障信息为举例。可能根据配给器①或②而显示不同信息。	

程序结束时和洗干一体机开启时将显示这些信息，需要用 *OK* 感应键确认。

TwinDos 有关故障

故障	可能的原因和解决办法
洗涤剂和/或衣物柔顺剂没有配给。	自动配给系统未激活。 ■ 运行下一个程序之前，触摸 *TwinDos* 感应键。自动配给系统即被激活。
	自动配给系统已经激活，但洗涤剂和/或衣物柔顺剂仍没有配给。 ■ 再试一次。 ■ 如果仍无配给，请联系 Miele 服务部。
液态洗涤剂内有黑色斑点。	洗涤剂发霉。 ■ 清空配给器内的洗涤剂，然后彻底清洁配给器。

洗干一体机常见故障

故障	可能的原因和解决办法
脱水期间机器晃动。	机器支脚不平稳。 ■ 放平机器并固定支脚。
水泵发出奇怪声响。	这不是故障。抽水序列结束时会发出这类声响，属正常现象。
烘干过程中有脱水声音。	这不是故障。机器即使在烘干程序（热脱水）期间也会脱水。
洗涤剂配给抽屉剩有大量洗涤剂残留物。	水压过低。 ■ 清洗进水过滤器。 ■ 选择“增加水量”选项。
	粉末洗涤剂与水质软化片同用可能会变粘稠。 ■ 先添加洗衣粉，然后添加水质软化片。
衣物柔顺剂没有配给或者 ❀ 配给器中存在大量的水。	虹吸管定位不准或堵塞。 ■ 清洗虹吸（参见“清洁与保养 – 清洁洗涤剂配给抽屉”）。
显示屏语言设置不符合您的要求。	在“设置-语言 ⚑ ”中选中了其它语言。 ■ 选择目标语言。
	旗子符号将指导您进行设置。

洗干一体机常见故障

故障	可能的原因和解决办法
程序结束时胶囊中仍有液体。	洗涤剂配给抽屉中的小导管（胶囊就放在该导管上）堵塞。 ■ 清洁导管。
	这不是故障。由于技术原因，胶囊中会留有少量水。
衣物柔顺剂配给器中胶囊旁边有水。	“Cap ⌓”感应键没有激活或上个程序结束时空胶囊未取出。 ■ 插入胶囊时，确保激活“Cap ⌓”感应键。 ■ 每次程序结束时，将空胶囊取出并予以处理。
	洗涤剂配给抽屉中的小导管（胶囊就放在该导管上）堵塞。 ■ 清洁导管。
衣物脱水不彻底，仍然潮湿。	最终脱水期间机器发现不平稳现象，自动降低脱水转速。 ■ 大小衣物同时清洗可使衣物分布更加均匀。
显示屏黑屏。	显示屏自动关闭以节省电能（待机模式）。 ■ 按任意按键，结束待机状态。
显示屏上的剩余时长不断改变。	倒计时不断随当前清洗和烘干程序调整。

洗干一体机常见故障

故障	可能的原因和解决办法
“冲洗绒毛”程序运行时，泡沫会从洗涤剂配给抽屉里溢出。	上次程序剩下的洗涤剂还在洗衣水容器中。 ■ 保证分配正确的洗涤剂剂量。如有可能，选择自动配给。
“冲洗绒毛”程序结束后，滚筒内有泡沫。	“冲洗绒毛”程序还将冲洗内筒中的残余洗涤剂。这将产生泡沫。 ■ 定期运行“冲洗绒毛”程序，防止残余洗涤剂在内筒堆积。
“冲洗绒毛”程序结束后滚筒内仍有绒毛。	很长时间未运行“冲洗绒毛”程序。 ■ 除去滚筒内的绒毛。 ■ 定期运行冲洗绒毛程序。
洗干一体机有异味。	卫生信息被忽视。很长时间未运行温度高于60°C的清洗程序。 ■ 为了防止细菌和异味在机器内堆积，运行机器清洁程序，同时使用Miele洗碗机和洗衣机清洁剂或粉末洗涤剂。
	清洗衣物后，机门和洗涤剂配给抽屉未合上。 ■ 微微打开机门和洗涤剂配给抽屉，使其变干。

清洗效果不佳

故障	可能的原因和解决办法
清洗后，深色织物上留有类似粉状洗涤剂的白色残留物。	洗涤剂含有有助于水质软化的化合物（沸石），该化合物不溶解于水，最终残留在衣物上。 ■ 衣物烘干后，使用软刷刷掉残留物。 ■ 使用不含沸石的洗涤剂清洗深色织物。液态洗涤剂通常不含沸石。 ■ 选用“深色衣物”程序。
洗涤液未达到所需清洗效果。	液态洗涤剂通常不含漂白成分，不能去除果渍、咖啡渍和茶渍。 ■ 使用 Miele 炫彩 · 臻白洗涤组合，清洗过程中添加臻白洗涤液可有效去除污渍。 ■ 请使用一种包含有漂白成分的通用洗涤剂。
灰色、油脂颗粒附着于已清洗的衣物上。	洗涤剂用量不足以分解极脏衣物中的油脂颗粒。 ■ 增加洗涤剂用量。 ■ 清洗下批衣物之前，使用 Miele 洗干一体机专用清洁剂或洗衣粉，运行“滚筒清洁”程序。

烘干效果不佳

故障	可能的原因和解决办法
烘干后衣物过于潮湿，且显示屏显示“检查衣物量”。	衣物量太少，以致于电子装置无法正确计算衣物剩余的水分含量。 ■ 再次启动程序，选择“定时烘干”程序，而非烘干级别。 ■ 衣物量少的情况下，请使用“定时烘干”程序。
	脱水过程中，由于衣物摆放不平衡，衣物在滚筒内形成环状。 热脱水过程中，由于衣物太潮湿或者脱水转速设置得太高，以致使衣物形成环状。 ■ 打开滚筒门，抖松衣物。 ■ 使用较低脱水转速，重新启动烘干程序，或选择“定时烘干”而非烘干级别。
烘干后衣物感觉很潮湿。	选择了“蒸汽平整护理”选项。 ■ 取出衣物，用衣架挂起直至晾干。
	热衣物会有潮湿的感觉。 ■ 展开衣物使其冷却。
烘干循环结束后衣物过湿或过干。	所需的剩余湿度水平介于两种烘干级别之间。 ■ 按照“设置”，“烘干级别”所述更改烘干级别。
烘干程序结束后，滚筒内仍然存有水。	出水口发生堵塞。 ■ 按照“排水管堵塞或断电时打开滚筒门”所述清洗排水过滤器和排水泵，并检查排水点高度。

机门无法打开

故障	可能的原因和解决办法
程序运行期间机门无法拉开。	程序运行期间机门被锁定。 ■ 按压“开始/停止”按钮。 ■ 用∧或∨感应键选择“取消程序”或“添加衣物”感应键。 机门即解锁，您可以将门拉开。
	滚筒内仍然有水，且机器无法排水。 ■ 按照“故障排除指南－排水口堵塞和/或断电时打开机门”的说明，清洁排水过滤器和排水泵。
	滚筒内水位过高。 ■ 取消程序，水将被排出。
程序结束时或取消某个程序后：显示屏显示“冷却”或“舒适冷却”。	出于安全考虑，如果清洗过程中滚筒水温高于 55°C 或烘干过程中高于 70°C，则滚筒门将无法打开。 ■ 等到滚筒中温度降低且显示屏中提示信息消失。
显示屏显示以下信息： “✆服务部 机门未关牢。”	门锁被卡住。 ■ 致电服务部。

排水口堵塞和/或断电时打开机门

■ 关闭洗干一体机电源。

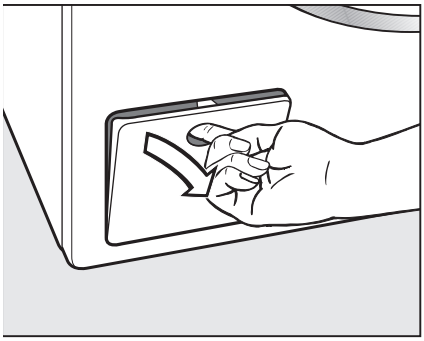

■ 打开排水泵检修盖板。

盖板将弹开。

排水口堵塞

如排水口堵塞，大量水将滞留在洗干一体机中。

⚠ 如以高温清洗衣物，机器排出的水温很高。
谨防烫伤！
机器排水时应当心。

机器排水

机器排水时，切勿完全拧开或直接取下排水过滤器。

■ 在检修盖板下方放置适宜的容器（例如 Miele 烤箱通用盘）。

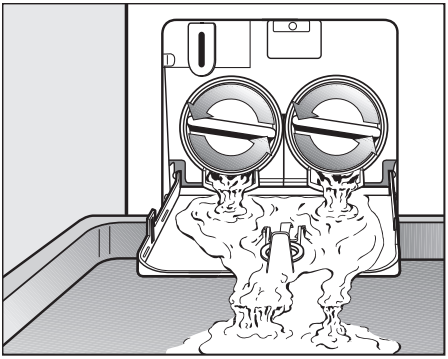

■ 慢慢地拧开过滤器盖，将水放出。

■ 如需中断水流，则将排水过滤器重新拧紧。

一旦水流停止：

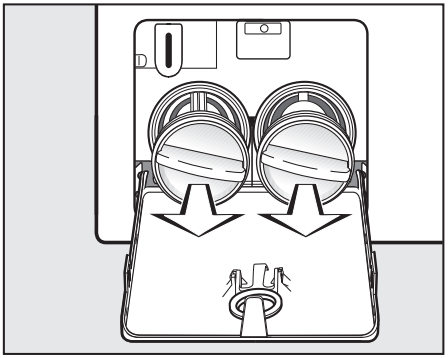

■ 完全卸除排水过滤器。

清洗排水过滤器

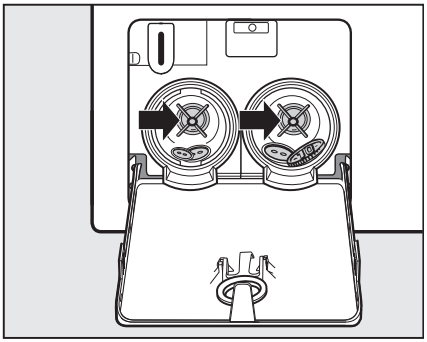

■ 将过滤器彻底清洁干净。

■ 清除过滤器外壳上的所有异物（如纽扣、硬币等）和绒毛等蓬松物。用手转动叶轮片，检查其是否可自由旋转。

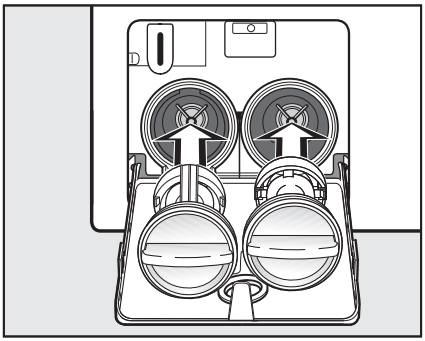

■ 将（左右两边的）排水过滤器装回原处并固定好。

⚠ 溢水可能导致损坏。
将排水过滤器装回原处并固定好。

打开机门

⚠在滚筒旋转时捞取衣物极其危险。防止受伤。
取出衣物之前，总是确保滚筒静止不动。

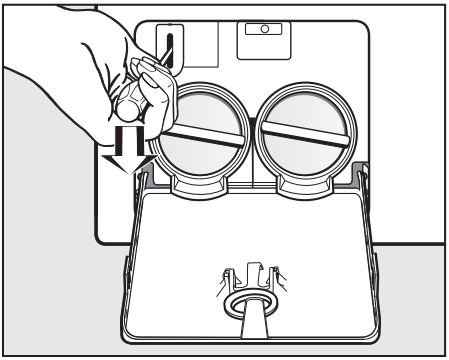

■ 用螺丝刀将门解锁。

■ 拉开机门。

发生故障时联系

如果出现您自己无法维修的故障，请联系 Miele 服务部：

Miele 服务部联系方式见本手册末页。

请注意，出于培训目的，来电可能被监听或录音，上门维修本可以根据说明解决的问题时将收取服务费。

联系 Miele 时，请告知您机器的型号和序列号。这些信息可在铭牌上找到。

打开机门即可查看铭牌。

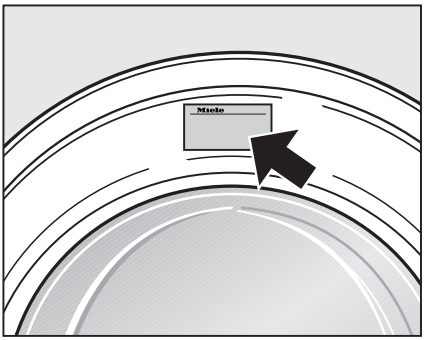

保修

针对您所在国家的机器保修信息，请联系 Miele。联系方式见本手册末页。

配件

本洗干一体机的可选配件及替换件可通过 Miele 网上商店、服务热线或 Miele 旗舰店订购。

正视图

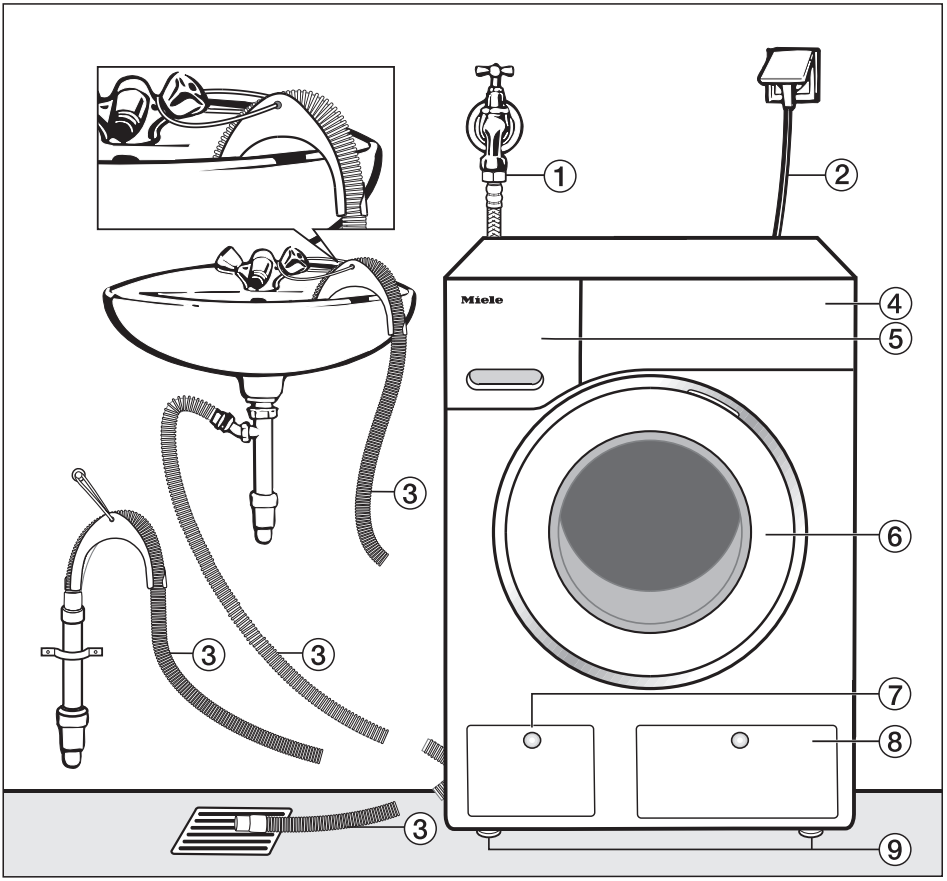

① 防漏水-金属进水软管（编织）

② 电气连接

③ 活动排水管（配有可拆卸弯头）

④ 控制面板

⑤ 洗涤剂配给抽屉

⑥ 机门

⑦ 排水过滤器、排水泵和紧急开门杆入口

⑧ TwinDos 配给器检修盖板

⑨ 四个高度可调支脚

后视图

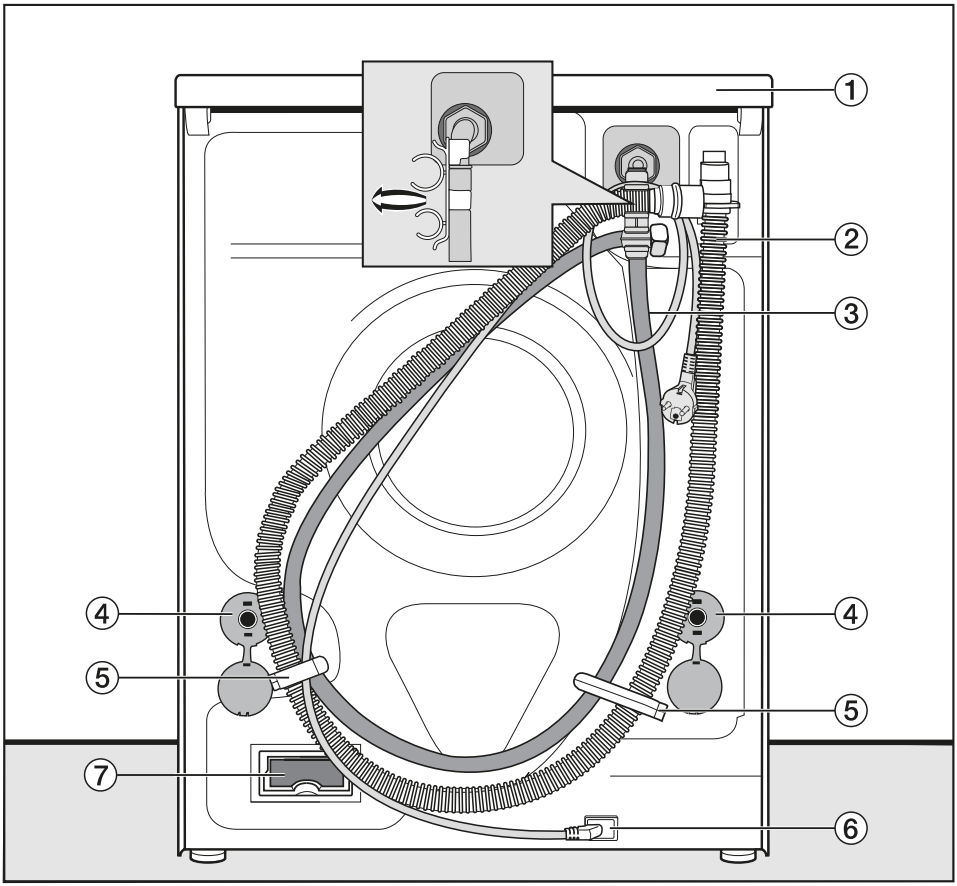

① 搬动机器的手持凸出盖

② 排水软管

③ 防漏水-金属进水软管（编织）

④ 运输杆安全盖罩

⑤ 进水管和排水管的运输固定夹

⑥ 电气连接

⑦ 通信模块插槽

安装表面

水泥地板为最适宜安装洗干一体机的地面，相对于木质地板或地毯而言，水泥地板在脱水过程中振动最小。

请注意以下事项：

- 机器必须放平并固定牢靠。
- 为避免机器在脱水过程中发生振动，请勿将机器安装在软质地板上。

若将机器安装在木质托梁地板上：

- 我们推荐将机器安装于胶合板地基之上，最小规格为 59 x 52 x 3 厘米。地基应跨越数个梁，并且栓接在拖梁上，而非仅仅栓接于地板。请检查管道和电线。

提示：如果可能，请将机器安装于墙角，因为墙角通常是地板最稳固的地方。

⚠ 如将洗干一体机安装在现成支脚之上（水泥或砖块），机器在脱水过程中可能掉落。
机器**必须**用 MTS 地板安装工具箱固定（可从 Miele 订购）。

运输洗干一体机至安装地点

⚠ 确保机盖背部附件均已固定。
否则运输机器时机盖可能滑落。
运输机器前，检查机器后端凸出的盖缘已固定。

- 通过机器前端的支脚及后端凸出的盖缘抓住洗干一体机。

卸下运输杆

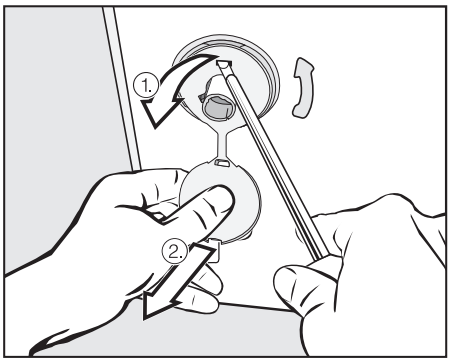

- 取下左侧和右侧的盖罩。

1. 取下运输杆盖罩，并且
2. 用螺丝起子将顶部和底部的盖子取出。

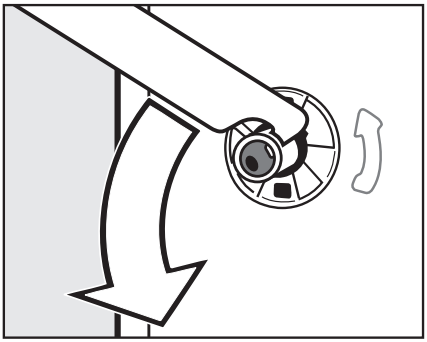

■ 使用随附的扳手，将左侧运输杆旋转 90°，然后

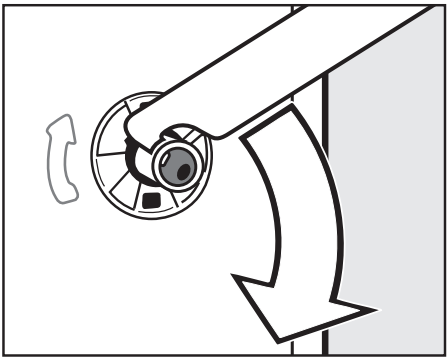

■ 将右侧运输杆旋转 90°，然后

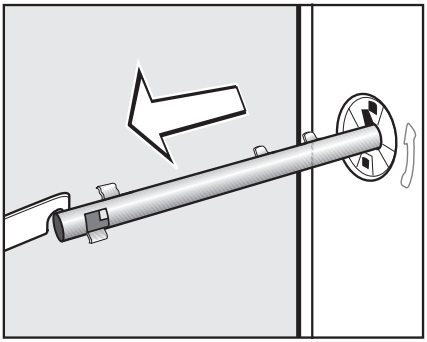

■ 抽出运输杆。

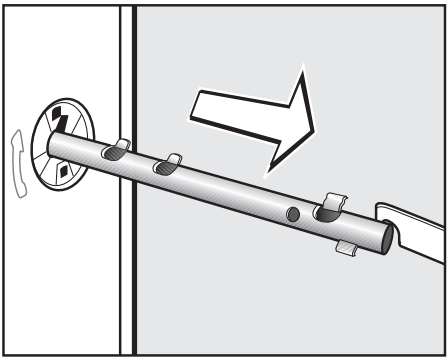

■ 抽出运输杆。

⚠ 运输杆插孔需遮好，否则可能受伤。
出运输杆之后，为避免受伤，须将运输杆插孔遮盖好！

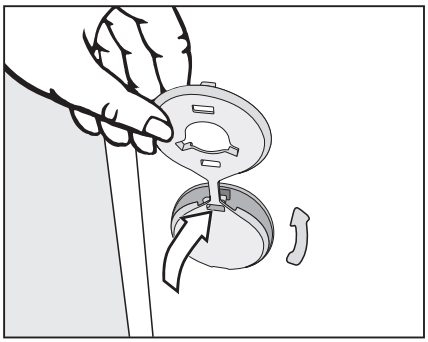

■ 将盖罩插入两个孔洞。

⚠ 如未将运输杆安装到机器上，则不得随意移动洗干一体机。
将运输杆妥善存放，以备后用。如需再次移动机器（例如搬家），须将运输杆重新装好。

装回运输杆

■ 按相反步骤装回运输杆。

将洗干一体机安装在橱柜台面下方

下置安装套件*必须由具备适当资格的装配工根据说明安装/拆卸。

– 更换机罩时需用到带有盖板的专用的下置安装套件*。为了保证用电安全，必须由具备适当资格的装配工进行安装。另外，如果台面下方有充足的空间推入洗衣机，而无需取下机罩的话，则不需要下置安装套件。其他情况下则为必须。

– 在安装机器时，需要为电线、进水管和出水管预留安装空间。

下置套件配有安装说明。

调平洗干一体机

机器的四个支脚必须完全放平，以保证安全、正常运行。

安装不当会导致电耗和水耗增加，且洗干一体机可能会移位。

调整支脚

四个可调节的旋入式支脚用于调整机器的水平度。机器出厂时，四个支脚均处于旋入状态。

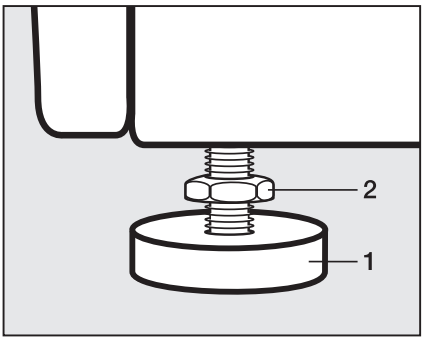

- 使用随附的扳手将埋头螺母 **2** 顺时针拧动。然后将支脚 **1** 连同埋头螺母 **2** 一起拧松。

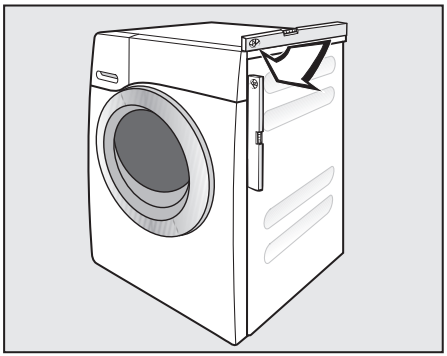

- 使用水准仪检验机器是否放平。
- 使用管钳拧紧支脚 **1**。再用扳手将埋头螺母 **2** 拧紧，使其牢固顶至外壳。

⚠ 四个埋头螺母均须牢固顶至外壳，否则机器可能会移位。
还应检查无需调整的支脚。

防漏水保护系统

Miele 防漏水保护系统可避免洗干一体机因泛水而损坏。

此系统包含以下主要部件：

- 进水软管
- 电子元件和排水、泛水保护组件
- 排水软管

进水软管

- 防止安全阀爆裂

  进水软管可承受超过 14,000 千帕的压力。

- 进水软管配有保护套

  进水软管的金属编织层相当于“第二皮肤”，防止损坏。

电子元件和外壳

- 水槽

  所有渗漏出的水均收集于机器底部的水槽内。浮动开关可关闭进水阀，以避免更多的水流入机器。同时，外筒的水也将被抽干。

- 泛水保护

  可保护洗干一体机泛水。如洗干一体机内的水位超过一定高度，排水泵即启动，以一种可控的方式抽出多余的水。

排水软管

排水软管由通风系统保护，以免洗干一体机彻底排空。

连接水源

机器应按当地和国家有关安全规定，与主供水管道相接。

机器设计采用 100 至 1,000 千帕的流动压力进行工作。如高于 1,000 千帕，则必须安装减压阀。

主水管应该连接至带 3/4"螺纹接头的水龙头。水龙头应该由专业的水管工安装。

⚠ 连接点应能承受主管道水压。
慢慢打开水龙头，检查泄露情况。必要时，请适当矫正垫圈的位置。

洗干一体机不宜与热水管连接。

清洁维护

如需更换，只能采用 Miele 正品软管。Miele 软管经测试可承受至少 14,000 千帕的压力。

为了保护进水阀，不得将进水软管开口端接合螺母中的杂质过滤网卸除。

延长软管

可选配件中有 1.5 米长（金属）的延长软管，可通过 Miele 购买。

排水

此机器通过排水泵排出洗衣水，排水泵配有 1 米的水压头。排水软管不得缠结，否则水将无法自由排出。软管末端配有弯头挂钩。如有需要，排水软管可延长至 5 米。配件可通过 Miele 购买。

压力差如果超过 1 米（最长 1.8 米），则需要安装替换排水泵。请联系 Miele 咨询。压力差超过 1 米，排水软管可延长至 2.5 米。配件可通过 Miele 购买。

排水选项：

1. 直接连接水槽或水池：

   请注意以下事项：

   - 钩住软管边缘，固定排水管。
   - 如果水被排入洗手池，确保排放水可自由流出。否则，可能造成排放水泛滥，甚至导致排放水回流至机器。

2. 用橡胶接头将其牢固连接至塑料排水管（无需使用止回阀）。
3. 将其牢固连接至地漏（集水沟）。
4. 用塑料接头将其牢固连接至洗手池。

牢固连接洗手池

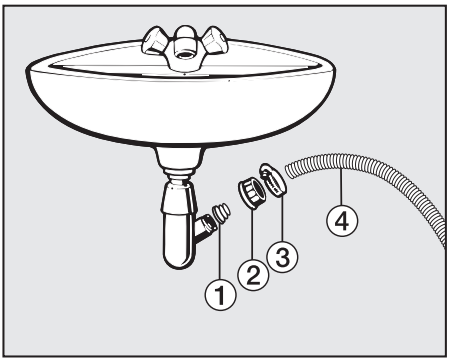

① 接合器

② 导向螺母

③ 软管夹

④ 软管末端

- 用螺母②将接合器①安装在水槽排水口处。
- 将软管末端④接在接合器①上。
- 用螺丝起子将软管夹③固定在靠近螺母顶端的地方。

电气连接

所有的电气操作都必须由具备资质的人员严格按照国家和地方的安全法规进行。

确保安装作业完成之后方可接通电器电源。

本电器配备有总电源电线和模塑插头，以连接至 220-230 V 的电源。

请确保铭牌上说明的连接参数与家用电源相互匹配。

电气连接应通过易于触及的开关插座进行。

为提高安全性能，建议安装剩余电流断路器（RCD）。详情请咨询具备资质的电工。

切勿使用接线板接通电源，接线板不能保证电器的安全要求（例如，有过热的危险）。

注意：本电器必须接地

符合 GB4706.20-2004; GB4706.1-2005; GB17625.1-2012; GB4343.1-2009; GB4706.24-2008

能耗参数

		衣物量 （公斤）	耗电量 （千瓦时）	用水量 （升）	程序时间 （小时:分钟）
清洗					
棉质衣物	90°C	7.0	2.10	53	2:29
	60°C	7.0	1.10	53	2:29
	60°C [1)]	7.0	0.93	50	2:59
	60°C	3.5	0.75	40	2:59
	40°C	7.0	0.75	65	2:39
	40°C	3.5	0.54	47	2:29
	20°C	7.0	0.35	65	2:39
免熨衣物	30°C	3.5	0.34	46	1:59
纤柔衣物	30°C	2.0	0.30	40	1:09
羊毛衣物	30°C	2.0	0.23	35	0:38
感应	40°C	5.0	0.78	55	1:57
快速强力	40°C	4.0	0.75	45	0:59
快速	40°C	3.5	0.30	31	0:30
烘干					
棉质衣物	正常[2)]	4.0	2.00	17	1:40
免熨衣物	正常	3.5	1.20	11	1:05
清洗和烘干					
棉质衣物	60°C 正常[3)]	7.0 1x4.0 + 1x3.0	4.48	90	6:40
快速强力	40°C 正常	4.0	3.00	60	2:45

[1)] EN 60456 测试程序

[2)] EN 61121 测试程序

[3)] EN 50229 测试程序

[1] EN 60456 测试程序

[2] EN 61121 测试程序

[3] EN 50229 测试程序

能耗参数和程序时间可能因水压、水质硬度、注水温度、室内温度、衣物类型和衣物量、烘干后剩余水分含量、供电稳定性以及所选附加选项的不同而有所变化。

采用 *PowerWash 2.0* 技术时，加热阶段感应器所测外筒温度要高于衣物的实际温度。
这里所测温度**不能**反映衣物的实际温度。

技术参数

高度	850 毫米
宽度	596 毫米
深度	637 毫米
门开时深度	1055 毫米
下置安装高度	820（+8/-2）毫米
下置安装宽度	600 毫米
重量	99 公斤
容量，清洗	7.0 公斤干燥的衣物
容量，烘干	4.0 公斤干燥的衣物
电压	参见铭牌
连接负荷	参见铭牌
保险丝额定值	参见铭牌
能耗参数	参见“能耗参数”
最小水压	100 千帕（1 巴）
最大水压	1000 千帕（10 巴）
进水软管长度	1.55 米
排水软管长度	1.50 米
电源线长度	2.00 米
最大输送压头	1.00 米
最大排水长度	5.00 米
LED	1 级
检测证书	参见铭牌
清洗产生的空气噪音	≤ 51 dB (A) re 1 pW
脱水产生的空气噪音	≤ 72 dB (A) re 1 pW

清洗	
桶内数字为清洗衣物的最高温度。符号下面的横杠数表示允许翻转的程度。	
	符号下无横杠： = 正常翻转
	符号下一条横杠： = 轻柔翻转
	符号下两条横杠： = 轻柔加强翻转
	手洗（如未标明温度，使用最低温度或冷水）
	请勿水洗

程序选择示例

程序	衣物护理标签上的符号
棉质衣物	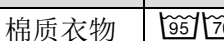
免熨衣物	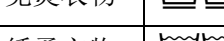
纤柔衣物	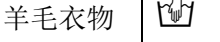
羊毛衣物 	
丝质衣物 	
快速	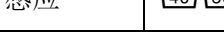
感应	

烘干	
点数表示烘干温度	
	常温
	低温
	勿使用滚筒干衣机烘干

熨烫	
点数表示熨烫温	
	高温熨烫（熨斗底板最高温度约 200°C）
	中温熨烫（熨斗底板最高温度约 150°C）
	低温熨烫（熨斗底板最高温度约 110°C）。 请勿使用蒸汽熨斗熨烫带有此符号的衣物，否则会对衣物造成不可挽回的损坏。
	请勿熨烫

专业洗衣	
	只能干洗。字母代表所需洗涤剂类型。
	只能专业湿洗
	请勿干洗

漂白	
	可使用任何氧化漂白剂
	仅使用有氧漂白或无氯漂白
	请勿漂白

可通过设置更改洗干一体机的电子装置，以满足不同需要。设置可随时更改。

打开设置

开始之前应确保：

- 启动洗干一体机。
- 显示屏显示标准屏。

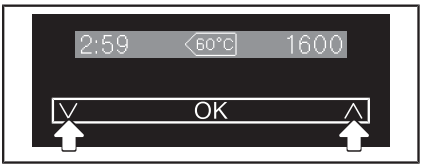

■ 同时触摸∧和∨感应键。

显示屏将显示以下信息：



您已进入设置目录。

选择设置

■ 触摸∧或∨感应键，直到选项列表中显示所需设置。

- ∨感应键可向下滑动列表。
- ∧感应键可向上滑动列表。

■ 触摸 *OK* 感应键，选择显示屏中的设置。

更改设置

■ 触摸∨感应键将显示设置中的不同选项。

选择好的选项旁边有勾号✓标记。

■ 当显示屏显示所需选项时，触摸 *OK* 感应键以激活选项。

退出设置

■ 不断触摸∧或∨感应键，直至显示屏显示“返回⮌”。

■ 触摸 *OK* 感应键。

语言

显示屏可以被设定为以多种不同的语言来显示。

Language（*语言*）一词后面的小旗可以避免设定一种无法理解的语言。

所选语言将被保持。

TwinDos

您可以开启使用 TwinDos 自动配给系统的清洗程序，并设置洗涤剂类型和剂量。

洗涤/剂量

洗干一体机洗涤剂的标准预设为炫彩和臻白洗涤剂组合，水质硬度为 II 级 ( )。

以下情况必须更改电子装置设置：

- 水质硬度为 I 级 ( ) 或 III ( ) 级。
- 更换洗涤剂或衣物柔顺剂时需用到 TwinDos 配给器（可选配件）。

炫彩 • 臻白洗涤剂剂量

炫彩洗涤剂	48 ml	60 ml	72 ml
臻白洗涤剂	36 ml	45 ml	54 ml

调整洗涤剂量



■ 触摸 *OK* 感应键。



■ 触摸 *OK* 感应键。



■ 触摸 *OK* 感应键。



■ 通过∧和∨感应键调整所需洗涤剂量，并用 *OK* 键确认。

i “设置臻白洗涤剂量”

■ 触摸 *OK* 感应键确认。



■ 通过∧和∨感应键调整所需洗涤剂量，并用 *OK* 键确认。

洗涤剂量已更改。

改变洗涤剂类型

Miele 产品（如炫彩洗衣液和 Miele 衣物柔顺剂）的剂量是根据 II 级水质硬度进行预设的。



■ 触摸 *OK* 感应键。



■ 触摸 *OK* 感应键。



■ 通过∧和∨感应键选择所需洗涤剂，并用 *OK* 键确认。





■ 通过∧和∨感应键改变洗涤剂量，并用 *OK* 键确认。

ℹ “配给仓 2 设置失败”

■ 触摸 *OK* 感应键以确认信息。



■ 通过∧和∨感应键选择“配给仓 2”，并用 *OK* 键确认。



■ 通过∧和∨感应键选择所需洗涤剂，并用 *OK* 键确认。





■ 通过∧和∨感应键改变洗涤剂量，并用 *OK* 键确认。

现已设置好新洗涤剂的电子装置。

清洁护理

洗干一体机设有一个清洁程序，用于清洁 TwinDos 系统容器和机器软管。

每当更换洗涤液或衣物柔顺剂的品牌时，或者较长时间未使用该系统时，请清洁 TwinDos 系统。更多信息详见“清洁与保养——清洁 TwinDos 洗涤剂自动配给系统”。

污渍程度

您可以为污渍程度选择默认设置，或者关闭污渍程度询问。

选项

- 默认设置
  您可以在轻微污渍、普通污渍或严重污渍这几种污渍程度设置之间进行选择。
  出厂默认设置：普通污渍。
- 询问
  您可以打开或关闭污渍程度询问。
  出厂默认设置：打开

提示音音量

有 7 种不同蜂鸣器音量可供选择。

该设置以条形图表示，最低设置时提示音关闭。

按键音

每次触摸感应键或按压按钮时都可以听见声音。

出厂默认设置为：按键音关闭。

密码

密码可以防止他人未经许可擅自使用该洗干一体机。

选项

- 激活密码
  密码为 125，可以激活。
  密码激活后，您开启洗干一体机时必须输入密码。否则机器将无法运行。
- 解除密码
  用于不输入密码使用洗干一体机。仅当此前激活过密码时才显示该选项。
- 更改密码
  您可以输入自定义的密码。

如果忘记密码，洗干一体机将需要由 Miele 服务部解锁。
请记住自己的新密码。

温度单位

您可将温度显示单位选择为摄氏温度（°C）或华氏温度（°F）。

出厂默认设置为：摄氏温度（°C）。

显示屏亮度

有多种不同的显示屏亮度设置。

一旦选择了不同的设置值，显示屏的亮度会即刻变化。

显示屏黑屏

为了节省电能，显示屏将熄灭，“开始/停止”按钮将缓慢闪烁。

选项

- 打开
  显示屏将于 10 分钟后熄灭。
- 打开（不在当前程序）（出厂默认设置）
  显示在屏程序运行时将持续亮起，但程序结束 10 分钟后将熄灭。
- 关闭
  显示屏将持续亮起。

显示最大衣物量

选择某个程序后，显示屏将短暂显示最大衣物量。您可以关闭该显示。

出厂默认设置为：“显示最大衣物量”已启用。

显示程序名称

选择某个程序后，显示屏将短暂显示最大衣物量。

“显示程序名称”的出厂默认设置为已启用。

记忆功能

程序启动后，洗干一体机将保存该程序的最后选择设置（温度、脱水转速和某些选项）。

再次使用该项程序时，显示屏将显示这些设置。

出厂默认设置为：记忆功能未启用。

棉质衣物预洗时间

如果您需要更长的时间预洗，则可将棉质衣物程序的 25 分钟标准预洗时间延长。

选项

- 正常（出厂默认设置）
  25 分钟预洗时间
- +6 分钟
  31 分钟预洗时间
- +9 分钟
  34 分钟预洗时间
- +12 分钟
  37 分钟预洗时间

浸泡时间

您可将浸泡过程持续时间设定在 30 分钟至 5 个小时之间。

您可以以 30 分钟为增量选择浸泡时间。当选择“浸泡”选项后，衣物将按所选持续时间浸泡。

轻柔动作

启用轻柔动作可降低滚筒的运转幅度，适宜于更轻柔地清洗有轻微污渍的衣物。

“棉质衣物”和“免熨衣物”程序中，可启用轻柔动作选项。

如果激活了“轻柔动作”，已选清洗程序的每个阶段将会以轻柔动作的清洗节奏运行。

出厂默认设置为：轻柔动作选项未启用。

降低温度

在高海拔地区，水的沸点较低。为避免水沸腾，Miele 建议，在海拔 2000 米以上区域使用时启用降低温度设置。选择高温时，最高温度将不会超过 80°C。

出厂默认设置为：降低温度设置未启用。

增加水量

您可以增加清洗程序的水量使用。

选项：

- 增加水量（出厂默认设置）

  清洗和漂洗阶段的水量将增加。

- 额外漂洗

  程序将运行一次额外漂洗。

- 增加水量和额外漂洗

  清洗和漂洗阶段的水位上升，且运行额外漂洗。

增加水量等级

增加水量有 4 种水位可选。

等级

- 一般（出厂默认设置）
- 加水量 ∂
- 加水量 ∂∂
- 加水量 ∂∂∂

最高漂洗水位

漂洗过程中的水位可永久性地设定最高水位。

该功能对于过敏患者很有用，因为它可以实现最佳漂洗效果，但水耗会有所增加。

出厂默认设置为：最高漂洗水位设置未启用。

洗衣水冷却

启用此选项后，主洗过程结束时将有清水流入滚筒内，以冷却洗衣水。若洗衣水温度过高，会损坏塑料排水管。

对棉质衣物程序选择 70°C 温度时，将会冷却洗衣水。

在下列情形中，应启用洗衣水冷却选项：

- 当排水软管挂在水槽或水池边缘时，为防止烫伤应启用该选项。
- 当排水管不符合 DIN 1986 中的要求时。

出厂默认设置为：洗衣水冷却选项未启用。

低水压

如果水压低于 100 千帕，洗干一体机将中止程序，显示屏显示错误信息。

如果水压一直很低的话（低于 100 千帕），可激活设置以确保进水没有问题。

出厂默认设置为：“低水压”选项未启用。

配量控制器

为了避免衣物在滚筒内形成环状，可以限制最终脱水转速的最大值。只有当连续地进行清洗和烘干时，才能使用此项设置。

选项

- 1200 rpm（出厂默认设置）
- 1100 rpm
- 1000 rpm
- 900 rpm

烘干级别

“棉质衣物”、“免熨衣物”和“感应”程序的烘干级别可以更改。

烘干级别以横道图显示。

- 横道越少 = 越湿
- 横道越多 = 越干

延长冷却

如有需要，可以延长程序结束前的冷却阶段。这将进一步冷却衣物。

延长冷却时间可以设置在 0 分钟（出厂默认设置）和 18 分钟之间。

Miele@home

“Miele@home”设置仅在安装了 WiFi 模块后才可见。

Miele@home 应用

Miele@home 应用可在 Apple 应用商店®或 Google Play 商店™免费下载。

Download on the App Store

ANDROID APP ON Google Play

下载 Miele@home 应用至移动设备后，您可以实现以下功能：

- 远程操作机器
- 查看机器的运行状态
- 查看机器的程序序列
- 与其他 Wi-Fi 可用 Miele 电器建立 Miele@home 网络

连接洗干一体机至 WiFi 网络

确保洗干一体机安装地点的 Wi-Fi 网络信号足够强。

必须安装 XKM 3100 W 模块。

将您的洗干一体机连接至 WiFi 网络有几种方法。

1. 通过 Miele@home 应用连接

可使用 Miele@home 应用连接网络。

- 在您的移动设备上安装 Miele@home 应用。
- 遵循应用及 XKM 3100 W 模块所附安装指示。

使用应用登录需要：

1. 您的 WiFi 网络密码
2. 您的洗干一体机密码

洗干一体机密码为序列号后九位数字。您可在机器铭牌上找到。

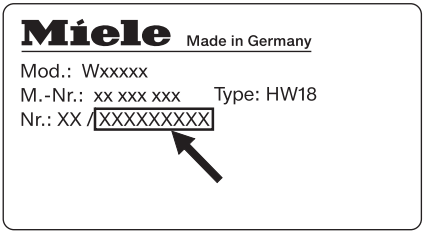

2. 通过 WPS 连接

前提条件：
- 您必须有一个 WPS 兼容路由器。
- 必须将 WiFi 模块插入模块轴。
- 必须开启洗干一体机。

■ 遵循应用及 XKM 3100 W 模块所附安装指示。

如果连接失败，很有可能您在连接 WPS 和路由器时不够快。重复以上步骤。

提示：如果您的 WiFi 路由器不支持 WPS，请通过 Miele@home 应用连接。

模块设置

我们建议通过 Miele@home 应用或 WPS 连接洗干一体机至 WiFi 网络。如果您宁愿自行设置路由器连接，或有特殊网络配置，只要您有足够的技术知识，可自行输入相关设置。

模块信息

通过 WiFi 模块显示信息。

开启模块活动

如您想要重置 Miele@home 所有已经输入的设置和数值，可将出厂默认设置保存在 WiFi 模块上。任何不影响 Miele@home 应用的设置将保持不变。

选择“默认重启”，按 *OK* 确认。

系统设置

此项功能在 Miele 维修人员手动连接电器至网络时使用。

远程控制

“远程控制”设置仅在安装并登录 WiFi 模块后才可见。

在移动设备上安装 Miele@home 应用后，您可以在任意地点查看洗干一体机的状态，并远程开启。

如需通过移动设备启动洗干一体机，必须开启“远程控制”设置。

如未开启“远程控制”，应用可以取消程序。

通过“延时启动”按钮设定洗干一体机的启动时间范围，并开始延时期限（见“延时启动”）。
该期间内收到您的信号后，洗干一体机将启动。
如在最晚设定启动时间前未收到您的信号，洗干一体机将自动开启。

远程控制默认为关闭。

SmartGrid

“SmartGrid”设置仅在安装并登录 WiFi 模块后才可见。

该功能可用于在电费最为经济时自动开启洗干一体机。

激活“SmartGrid”，*延时启动*按钮有了新功能。

设置“SmartGrid”和“延时启动”按钮。
在所设期间内收到电力供应商的信号后，洗干一体机将启动。
如在最晚设定启动时间前未收到电力供应商的信号，洗干一体机将自动开启。

SmartGrid 功能默认为关闭。

SmartStart

如果您已经在设置中激活了“SmartGrid”，按压延时启动按钮时显示屏显示“SmartStart”，而非“开始于”。

您可以定义清洗程序务必启动的时间（15 分钟至 24 小时）。设置步骤同设置延时启动时间。

可用于本洗干一体机的洗涤剂、织物护理剂、辅助剂和机器护理产品均可订购。所有这些产品均为 Miele 洗干一体机研发设计。

您可通过“Miele 官方网上商店 shop.miele.cn、Miele 服务部或贵宾展厅”订购以上这些产品和其它有用的产品。（联系方式详情参见本手册末页）

洗涤剂

炫彩洗涤剂 ·

- 通用型洗涤液；
- 适合清洗白色和彩色衣物；
- 无需重新填装，存放于 TwinDos 系统洗涤剂盒；
- 仅与臻白洗涤剂一同使用。

臻白洗涤剂

- 通用型洗涤增强剂；
- 适合清洗白色和彩色衣物；
- 无需重新填装，存放于 TwinDos 系统洗涤剂盒；
- 仅与臻白洗涤剂一同使用。

亮白洗衣粉

- 多功能粉末状洗涤剂；
- 适合清洗白色和浅色衣物以及有严重污渍的棉质衣物；
- 即使在低温下也能有效去污。

炫彩洗衣液

- 适用于彩色衣物的洗涤液；
- 适用于清洗彩色和深色衣物；
- 有效防止色彩鲜亮的衣物褪色；
- 即使在低温下也能有效去污。

羊毛和纤柔衣物洗涤剂

- 适用于清洗精细面料的洗涤液；
- 适用于清洗羊毛和丝质衣物；
- 适用于低至 20°C 的清洗水温，有助于保持精细面料的外观和预防褪色。

专用洗涤剂

专用洗涤剂可以胶囊 形式（单次剂量）或瓶装形式供应。

户外衣物专用洗涤剂

- 适用于清洗户外衣物或舞台服装的洗涤液；
- 温和清洁且不褪色；
- 含羊毛脂，用于护理和保养微纤维材质织物。

运动衣物专用洗涤剂

- 适用于清洗运动服和摇粒绒衣物的洗涤液；
- 有效减轻衣物异味；
- 保持衣物原有外观。

羽绒衣物专用洗涤剂

- 适用于清洗枕头、睡袋和羽绒衣物的洗涤液；
- 保持羽绒和羽毛填充织物的弹性；
- 保持羽绒织物的透气性；
- 防止填充羽绒粘结。

羊毛洗涤胶囊

- 适用于清洗羊毛和精细织物的洗涤液；
- 含特别小麦蛋白柔顺配方；
- 有效防止衣物起球；
- 不会造成衣物褪色；
- 仅以胶囊 形式供应。

丝绸洗涤胶囊

- 适用于丝质衣物的洗涤液；
- 含特别蚕丝蛋白呵护配方；
- 不会造成衣物褪色；
- 仅以胶囊 形式供应。

织物护理剂

织物护理剂可以胶囊 形式（单次剂量）或瓶装形式供应。

涂层专用护理剂

- 用于为微纤维衣物（例如雨衣）添加涂层；
- 可保持衣物的透气性。

衣物柔顺剂

- 具有清新、自然的芳香味；
- 使衣物变得柔软。

辅助剂

污渍溶解剂

- 用于去除污渍；
- 适合清洗白色和彩色衣物；
- 仅以胶囊 形式（单次剂量）供应。

机器护理产品

TwinDosCare

- 冲洗 TwinDos 配给器管道；
- 长时间闲置后（至少 2 个月）使用；
- 更换不同产品前使用。

洗干一体机清洁粉

- 彻底清洁洗干一体机；
- 有效去除洗干一体机内的油脂、细菌和异味。

除垢粉

- 用于去除积聚的水垢；
- 配方温和，含有天然柠檬酸。

软水片剂

- 减少硬水所需的洗涤剂量；
- 减少衣物洗涤剂残留；
- 因洗涤剂量变少，减少废水中的化学物质。

有害物质

下表显示了截至随附产品的销售日期，可能在 Miele 电子和电气产品供应链中发现这些物质的地方。该表根据 SJ/T 11364 的规定编制。

零件名称	有害物质					
	Pb	Hg	Cd	Cr(VI)	PBB	PBDE
铸件	x	o	o	o	o	o
电气和电子零件	x	o	x	o	o	o
印刷电路板	x	o	o	o	o	o
金属零件	x	x	x	o	o	o

Pb=铅；Hg=水银；Cd=镉；Cr(VI)=六价铬；PBB=聚溴联苯；PBDE=多溴二苯醚

o = 表示零件中所有均质材料中的有害物质含量低于 GB/T 26572 标准的相关限量。

x = 表示零件中至少一种均质材料中的有害物质含量高于 GB/T 26572 标准的相关限量。

所有随附产品及其部件的环保使用期限除另行标记外均与此处所示符号相符。某些可现场拆换的零件有不同的环保使用期限（如电池模块），因此另有相应标记。当产品在正常情况下运行时，环保使用期限方为有效。



美诺电器有限公司
上海市静安区石门一路 82 号
邮编：200040
电话：+86 21 6157 3500
传真：+86 21 6157 3511

Miele Electrical Appliances Co., Ltd.
No. 82 Shi Men Yi Road
Jing An District
Shanghai 200040, PRC
Tel.: +86 21 6157 3500
Fax: +86 21 6157 3511

美诺中国售后服务
Miele China Service

Hotline 客户关爱热线： 4006 306 306
（周一至周日 09:00 – 18:00，国家法定节假日除外）

电邮: info@miele.cn

www.miele.cn

关注 **Miele** 官方微信公众号

Miele & Cie. KG
Carl-Miele-Strasse 29
33332 Guetersloh
Germany

Miele

WTH 120 C WPM

CE zh-CN M.-Nr. 10 988 750 / 01