高精度粗糙度仪 NDT150





概述

精密粗糙度测试仪 NDT150 是一种高精度表面光洁度检测仪器，可对多种机械加工零件表面的粗糙度进行测量，包括平面、斜面、外圆柱面，曲面，小孔，沟槽及车轴等。

主要特点

- 机电一体化设计，体积小，重量轻，使用方便；
- 采用 DSP 芯片进行控制和数据处理，速度快，功耗低；
- 兼容 ISO、DIN、ANSI、JIS 多个国家标准；
- 连续工作时间大于 20 小时
- 超大容量数据存储，可存储 100 组原始数据及波形。
- 实时时钟设置及显示，方便数据记录及存储。
- 具有自动休眠、自动关机等节电功能
- 可靠防电机走死电路及软件设计
- 显示测量信息、菜单提示信息、错误信息及开关机等各种提示说明信息；
- 中/英文语言选择；
- 可连接电脑和打印机；
- 打印全部参数或打印用户设定的任意参数。
- 可选配蓝牙功能。
- 可选配曲面传感器、小孔传感器、测量平台、传感器护套、接长杆等附件。

技术参数

名称		内容
测量范围	Z 轴（垂直）	160 μ m
	X 轴（水平）	17.5mm

分辨率	Z 轴 （垂直）	0．01μm/±20μm
		0．02μm/±40μm
		0．04μm/±80μm
测量 项目	参数	Ra Rz==Ry(JIS) Rq Rt==Rmax Rp Rv R3z R3y Rz(JIS) Rs Rsk Rku Rsm Rmr
	标准	ISO,ANSI,DIN,JIS
	图形	支承率曲线，粗糙度轮廓，直接轮廓
滤波器		RC,PC-RC,Gauss,D-P
取样长度(*l*r)		0.25,0.8,2.5mm
评定长度（*l*n）		*L*n= *l*r×n n=1~5
传感器	测量原理	位移式差动电感
	触针	天然金刚石，90 锥角，5μm 针尖半径
	测力	<4mN
	导头	硬质合金，滑行方向半径 40mm
	滑行速度	*l*r=0.25, Vt=0.135mm/s
		*l*r=0.8, Vt=0. 5mm/s
		*l*r=2. 5, Vt=1mm/s
		返回 Vt=1mm/s
示值误差		不大于±10%
示值变动性		不大于 6%
电源		内置锂离子充电电池，用 DC5V,800mA 充电器充电
外形尺寸		158x63.5x46mm
重量		约 300g
工作环境		温度：- 20℃ ～ 40℃ 湿度：〈 90% RH
储存运输环境		温度：- 40℃ ～ 60℃ 湿度：〈 90% RH

测量范围

参　　数	显 示 范 围
Ra,Rq	0.005μm ～ 16μm
Rz,R3z,Ry,Rt,Rp,Rm	0.02μm ～ 160μm
Sk	0 ～ 100%
S,Sm	1mm
tp	0～100%

标准配置：

- NDT150 粗糙度仪主机 1 台
- 标配传感器 1 个
- 多刻线标准样块 1 块
- 可调支架 1 个
- 电源适配器 1 套
- 说明书 1 个
- 合格证 1 个
- 保修卡 1 个

保修期：两年

以下附传感器图片、尺寸、适用范围；以及粗糙度仪附件图片、使用说明

一：标准传感器 KS100：可测量平面、圆柱表面粗糙度，测量孔内表面时，孔径最小为 5mm，深度最大 22mm。

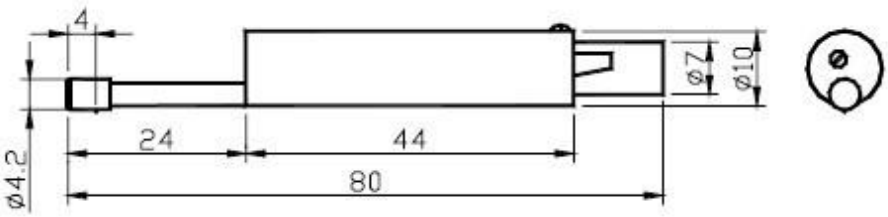



二:小孔传感器 KS120：可测量孔径大于 2mm 的孔内表面粗糙度，最大深度为 9mm，也可测量平面、柱面。

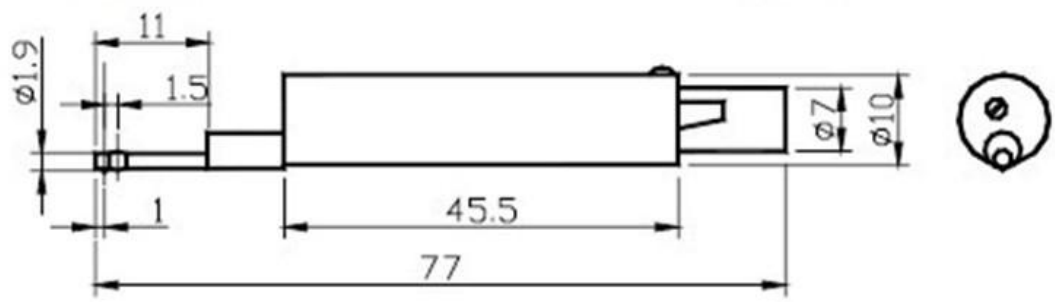

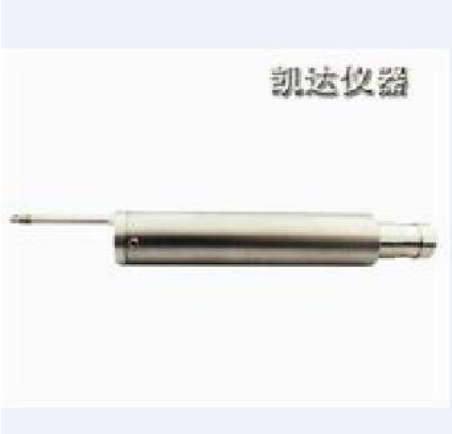

三:深槽传感器 KS131：可测量槽宽大于 3mm，槽深小于 10mm 的沟槽；或者高度小于 10mm 的台阶的表面粗糙度，也可测量平面、柱面，配合测量平台使用。

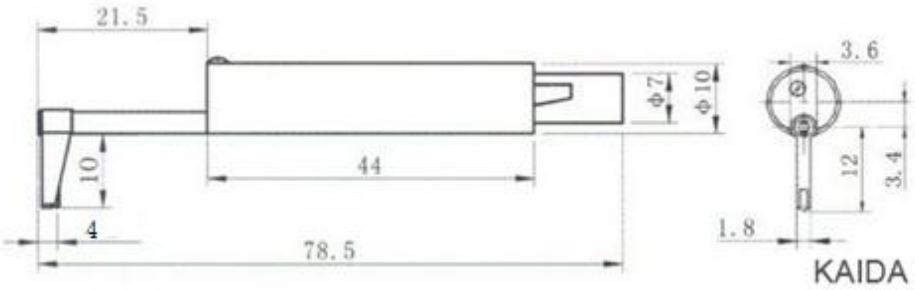



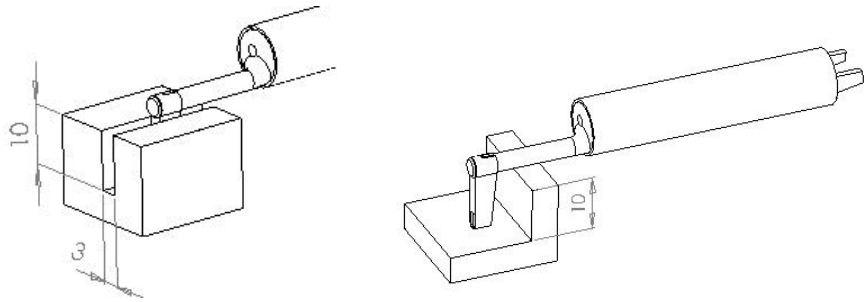

四：曲面传感器 KS110：测量半径大于 3mm 的圆柱曲面。

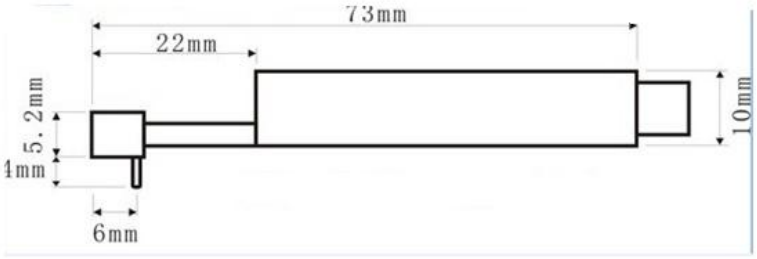



注意：1 以上传感器不够长可配**延长杆**（见下图）。横向位移还可以配**转接杆**（见下图）。

2，标配含标准传感器。根据实际情况可以加配或者替配其他传感器。

3，选择小孔传感器、深槽传感器、曲面传感器时，建议加配**小平台（见下图）**或者最好加配**大理石平台（见下图）**，便于准确测量，防止仪器摔落。



