brother®

# 使用说明书（高级功能）

## MFC-J6710DW

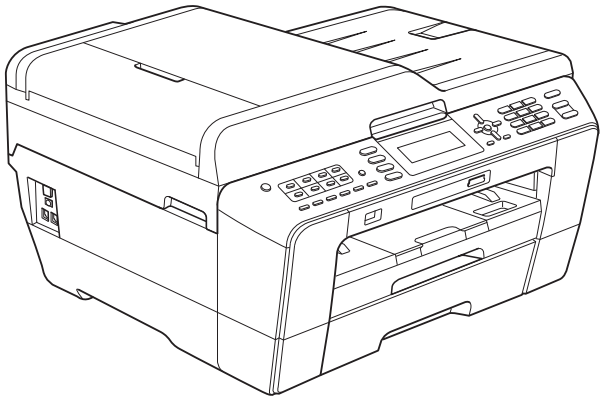

版本 0

SCHN

# 使用说明书及提供方式

| 说明书名称 | 说明书描述 | 提供方式 |
|---|---|---|
| **安全及法规** | 设置本设备前，请先阅读此指南。请参见本指南了解商标和法规限制的信息。 | 印刷品 / 包装箱内 |
| **快速安装指南** | 遵循其中的说明，设置本设备并安装适用于所用操作系统与连接类型的驱动程序和软件。 | 印刷品 / 包装箱内 |
| **使用说明书 ( 基本功能 )** | 了解传真、复印、扫描和图像捕捉中心 ™ 的基本操作方法以及耗材的更换方法，并获取故障排除提示。 | 印刷品 / 包装箱内 |
| **使用说明书 ( 高级功能 )** | 了解更高级的操作方法：传真、复印、安全功能、打印报告和执行日常维护。 | PDF 文件 / 随机说明书光盘内 |
| **软件使用说明书** | 遵循这些说明进行打印、扫描、网络扫描、图像捕捉中心 ™ 操作、远程设置、 PC-Fax 和使用 Brother ControlCenter 实用程序。 | PDF 文件 / 随机说明书光盘内 |
| **网络术语表** | 此指南提供 Brother 设备高级网络功能的基本信息，以及常规网络和常用术语的说明。 | PDF 文件 / 随机说明书光盘内 |
| **网络使用说明书** | 此说明书提供使用 Brother 设备时的有线和无线网络设置和安全设置信息。您还可以找到本设备所支持协议的相关信息和详尽的故障排除提示。 | PDF 文件 / 随机说明书光盘内 |

# 目录


## 1 常规设置 1

内存存储 ..... 1
休眠模式 ..... 1
液晶显示屏显示 ..... 2
设置背景灯熄灭定时器 ..... 2
设置壁纸 ..... 2
拨号前缀 ..... 2
设置或更改前缀号码 ..... 2
模式定时器 ..... 3

## 2 安全功能 4

安全功能锁 2.0 ..... 4
使用安全功能锁 2.0 前的准备 ..... 4
设置和更改管理员密码 ..... 5
设置受限用户 ..... 5
启用 / 关闭安全功能锁 ..... 6
切换用户 ..... 6
切换为公共模式 ..... 6

## 3 发送传真 7

其他发送选项 ..... 7
使用多种设置发送传真 ..... 7
停止传真 ..... 7
对比度 ..... 7
更改传真分辨率 ..... 8
将您更改的内容设为新的默认值 ..... 8
将传真设置恢复为出厂设置 ..... 8
其他发送操作 ..... 9
手动发送传真 ..... 9
通话结束时发送传真 ..... 9
双向访问 ( 仅适用于黑白 ) ..... 9
多址发送 ( 仅适用于黑白 ) ..... 10
实时传输 ..... 11
国际模式 ..... 12
定时传真 ( 仅适用于黑白 ) ..... 12
定时批量传输 ( 仅适用于黑白 ) ..... 12
检查和取消等待处理的作业 ..... 13
轮询概述 ..... 13
轮询发送 ( 仅适用于黑白 ) ..... 13

## 4 接收传真 15


内存接收（仅黑白）.....15
无纸接收.....15
传真转发.....15
传真存储.....16
从内存中打印传真.....16
PC-Fax 接收（仅适用于 Windows®）.....16
关闭内存接收操作.....18
更改内存接收操作.....18
远程检索.....19
设置远程访问代码.....19
使用远程访问代码.....19
远程传真命令.....20
检索传真信息.....21
更改传真转发号码.....21
其他接收操作.....22
打印缩小的接收传真.....22
轮询概述.....22
轮询接收.....22


## 5 拨号和存储号码 25


其他拨号操作.....25
组合速拨号码.....25
存储号码的其他方式.....26
从拨出记录存储单键拨号号码.....26
从来电显示记录存储单键拨号号码.....26
从拨出记录存储速拨号码.....27
从来电显示记录存储速拨号码.....27
设置多址发送组.....28


## 6 打印报告 31


传真报告.....31
传输验证报告.....31
传真日志（活动报告）.....31
报告.....32
如何打印报告.....32

## 7 复印 33


复印设置 ..... 33
停止复印 ..... 33
更改复印速度和质量 ..... 33
放大或缩小复印图像 ..... 34
使用 N 合 1 复印或制作海报 ( 页面布局 ) ..... 35
2 合 1 身份证复印 ..... 37
使用自动进稿器排序多份复印件 ..... 38
调整浓度 ..... 38
省墨模式 ..... 39
薄纸复印 ..... 39
歪斜调整 ..... 40
书本复印 ..... 40
水印复印 ..... 41
双面 ( 两面 ) 复印 ..... 42
将您更改的内容设为新的默认值 ..... 44
将所有设置恢复为出厂设置 ..... 44


## 8 打印介质卡或 USB 存储设备中的照片 45


图像捕捉中心 ™ 操作 ..... 45
介质卡、 USB 存储设备和文件夹结构 ..... 45
电影打印 ..... 46
打印图像 ..... 46
打印索引 ( 缩略图 ) ..... 46
打印照片 ..... 47
打印所有照片 ..... 48
照片效果 ..... 48
按日期检索 ..... 52
幻灯片播放 ..... 53
裁剪 ..... 53
DPOF 打印 ..... 54
图像捕捉中心 ™ 打印设置 ..... 54
打印质量 ..... 54
纸张选项 ..... 55
调整亮度、对比度和色彩 ..... 56
剪切 ..... 57
满幅打印 ..... 57
日期打印 ..... 57
将您更改的内容设为新的默认值 ..... 58
将所有设置恢复为出厂设置 ..... 58

扫描到介质卡或 USB 存储设备 ..... 58
平板扫描尺寸 ..... 58
自动裁剪 ..... 59
如何设定新默认值 ..... 60
如何重置出厂设置 ..... 60

**9 打印数码相机中的照片 61**

从支持 PictBridge 的数码相机中直接打印照片 ..... 61
PictBridge 要求 ..... 61
设置数码相机 ..... 61
打印图像 ..... 62
DPOF 打印 ..... 62
从数码相机中直接打印照片 ( 不使用 PictBridge) ..... 63
打印图像 ..... 63

**A 日常维护 64**

清洁和检查设备 ..... 64
清洁设备外部 ..... 64
清洁设备打印机压辊 ..... 65
清洁进纸辊 ..... 65
清洁搓纸辊 ..... 66
清洁纸盒 #2 的搓纸辊 ..... 68
检查墨水余量 ..... 68
包装和运输设备 ..... 69

**B 术语表 71**

**C 索引 75**

# 1 常规设置



## 内存存储

菜单设置将被永久保存，即使出现断电，您使用**功能**键选择的菜单设置也不会丢失。同样，如果已选择［设定新默认值］，那么**传真**、**扫描**、**复印**和**图像捕捉**模式键菜单的设置也不会丢失。您也许需要重设日期和时间。

**提示**

在断电过程中，设备内存中的信息大约可保存 24 小时。

## 休眠模式

可选择设备进入休眠模式之前的闲置时间 (1 - 60 分钟 )。设备上有操作进行时，定时器将被重置。

1. 按**功能**键。
2. 按 ▲ 或 ▼ 键选择［常规设置］。
   按 **OK** 键。
3. 按 ▲ 或 ▼ 键选择［休眠模式］。
4. 按 ◀ 或 ▶ 键选择［1 分钟］、［2 分钟］、［3 分钟］、［5 分钟］、［10 分钟］、［30 分钟］或［60 分钟］。
   按 **OK** 键。
5. 按**停止 / 退出**键。

# 液晶显示屏显示

## 设置背景灯熄灭定时器

设置每一次按键后液晶显示屏背景灯亮起的时间。

1. 按**功能**键。
2. 按 ▲ 或 ▼ 键选择 ［常规设置］。
   按 **OK** 键。
3. 按 ▲ 或 ▼ 键选择［液晶显示屏设置］。
   按 **OK** 键。
4. 按 ▲ 或 ▼ 键选择［背景灯设置］。
5. 按 ◀ 或 ▶ 键选择［10 秒］、［20 秒］、［30 秒］或 ［关］。
   按 **OK** 键。
6. 按**停止 / 退出**键。

## 设置壁纸

您可以更改壁纸。

1. 按**功能**键。
2. 按 ▲ 或 ▼ 键选择 ［常规设置］。
   按 **OK** 键。
3. 按 ▲ 或 ▼ 键选择［液晶显示屏设置］。
   按 **OK** 键。
4. 按 ▲ 或 ▼ 键选择 ［壁纸］。
   按 **OK** 键。
5. 按 ▲ 或 ▼ 键从四个可用设计中选择所需壁纸。
   按 **OK** 键。
6. 按**停止 / 退出**键。

# 拨号前缀

拨号前缀设置可自动在每个您拨叫的传真号码前加拨预设号码。例如：如果电话系统需要拨 9 才能拨打外线号码，即可设置拨号前缀，设备将自动在接收方号码前加拨 9。

## 设置或更改前缀号码

1. 按**功能**键。
2. 按 ▲ 或 ▼ 键选择 ［初始设置］。
   按 **OK** 键。
3. 按 ▲ 或 ▼ 键选择 ［拨号前缀］。
   按 **OK** 键。
4. 按 ▲ 或 ▼ 键选择 ［开］( 或 ［关］ )。
   按 **OK** 键。
5. 执行以下操作中的一项：
   - 若要更改前缀号码，请按 ▲ 或 ▼ 键选择 ［修改］。
     按 **OK** 键。
   - 若不做任何更改直接退出，请按 ▲ 或 ▼ 键选择 ［退出］。
     按 **OK** 键，然后转到步骤 ❼。
6. 使用拨号盘输入前缀号码 ( 最多 5 位数字 )。
   按 **OK** 键。

**提示**

- 如果电话系统需要瞬间挂机，请按**免提拨号**键输入呼叫断开的时间。
- 可以使用数字 0 至 9、 #、 * 和 !。( 按**免提拨号**键即可显示 [!]。 )

  ! 不可与其他任何数字或字符组合使用。
- 如果脉冲拨号模式设置为开，则 # 和 * 不可用。

7 按**停止 / 退出**键。

# 模式定时器

本设备的操作面板上共有四个模式键：**传真**、**扫描**、**复印**和**图像捕捉**。可更改上次扫描、复印或图像捕捉操作结束后，设备返回到传真模式所需的时间。如果选择了 [关]，在默认状态下，设备将一直处于上一次使用的模式中。

1 按**功能**键。

2 按 ▲ 或 ▼ 键选择 [常规设置]。
按 **OK** 键。

3 按 ▲ 或 ▼ 键选择 [模式定时器]。

4 按 ◀ 或 ▶ 键选择 [0 秒]、[30 秒]、[1 分钟]、[2 分钟]、[5 分钟] 或 [关]。
按 **OK** 键。

5 按**停止 / 退出**键。

# 2 安全功能

## 安全功能锁 2.0

安全功能锁可用于限制公共用户访问设备的某些功能：

- 传真发送
- 传真接收
- 复印
- 扫描
- 图像捕捉中心 ™ (PCC)
- PC 打印
- 彩色打印
- 页数限制

此功能还可通过限制访问菜单设置来防止用户更改设备的默认设置。

使用安全功能前必须输入管理员密码。

通过创建一个受限用户可进行受限的操作。受限用户必须输入用户密码方可使用本设备。

请妥善保存用户密码。若忘记密码，请联系 Brother 客服中心。

**提示**

- 仅管理员可以设定限制命令或更改用户设置。
- 禁用传真发送时，传真菜单中所有功能均不可用。
- 仅当传真发送和传真接收同时启用时，方可启用轮询接收功能。

## 使用安全功能锁 2.0 前的准备

您可以使用网络浏览器配置安全功能锁 2.0 的设置。配置之前，需要进行以下准备工作：

1. 启动网络浏览器。
2. 在浏览器地址栏中输入 “http://machine’s IP address/” (“machine’s IP address” 为设备的 IP 地址 )。
   - 例如：

     http://192.168.1.2/

**提示**

您可以在网络配置列表中查找到设备的 IP 地址。（请参见*网络使用说明书*中的*打印网络配置列表*。）

3. 在**登录**框中输入密码。（此处需要输入的是登录到设备网页的密码，而不是安全功能锁的管理员密码。）点击 →。

**提示**

首次使用网络浏览器配置设备设置时，请设置密码。

1 点击**请配置密码**。
2 输入您想使用的密码 ( 最多 32 个字符 )。
3 在**确认新密码**框中再次输入密码。
4 点击**提交**。

## 设置和更改管理员密码

您可以使用网络浏览器配置这些设置。若要设置网页，请参见第 4 页上的*使用安全功能锁 2.0 前的准备*。然后，遵循以下说明进行操作。

### 设置管理员密码

请按下列步骤设置管理员密码。此密码用于设置用户及启用或关闭安全功能锁。（请参见第 5 页上的*设置受限用户*和第 6 页上的*启用 / 关闭安全功能锁*。）

1. 点击**管理员**。
2. 点击**安全功能锁**。
3. 在**新的密码**框中输入一个四位数密码。

4. 在**再次输入密码**框中再次输入密码。
5. 点击**提交**。

### 更改管理员密码

1. 点击**管理员**。
2. 点击**安全功能锁**。
3. 在**新的密码**框中输入一个新的四位数密码。
4. 在**再次输入密码**框中再次输入密码。
5. 点击**提交**。

## 设置受限用户

您可以通过限制命令和密码设置用户。最多可设置 10 名受限用户。

您可以使用网络浏览器配置这些设置。若要设置网页，请参见第 4 页上的*使用安全功能锁 2.0 前的准备*。然后，遵循以下说明进行操作。

1. 点击**管理员**。
2. 点击**安全功能锁**。
3. 在 **ID 号码 / 名称**框中输入群组名或用户名，名称只能包含字母或数字，且长度不得超过 15 个字符，然后在 **PIN 码**框中输入一个 4 位数密码。

4 在**打印**栏或**其他**栏中取消选中您想限制的功能。如果您想设置最大页数，请在**页数限制**中选中**开**复选框，然后在**最大**框中输入数字。然后，点击**提交**。

**提示**

- 不能使用与其他用户相同的密码。
- 可以设置一名公共用户。公共用户不需要输入密码。如需获取更多信息，请参见*网络使用说明书*。

## 启用 / 关闭安全功能锁

**提示**

若输入错误的密码，液晶显示屏上会显示［密码错误］。请输入正确的密码。

### 启用安全功能锁

1 按**功能**键。

2 按 ▲ 或 ▼ 键选择［常规设置］。
按 **OK** 键。

3 按 ▲ 或 ▼ 键选择［功能锁］。
按 **OK** 键。

4 按 ▲ 或 ▼ 键选择［功能锁关闭 → 开启］。
按 **OK** 键。

5 输入四位数的管理员密码。
按 **OK** 键。

### 关闭安全功能锁

1 按**功能**键。

2 按 ▲ 或 ▼ 键选择［功能锁开启 → 关闭］。
按 **OK** 键。

3 输入四位数的管理员密码。
按 **OK** 键。

## 切换用户

启用安全功能锁时，此设置允许受限用户登录到设备。

1 按住**转换**键，同时按 * 键。
或者，按**功能**键。然后，按 ▲ 或 ▼ 键选择［切换用户］，按 **OK** 键。

2 按 ▲ 或 ▼ 键选择所需用户名。
按 **OK** 键。

3 输入四位数的用户密码。
按 **OK** 键。

## 切换为公共模式

1 按**功能**键。

2 按 ▲ 或 ▼ 键选择［切换到公共用户］。
按 **OK** 键。

**提示**

受限用户结束操作后，设备将在模式定时器设置时间内恢复为公共设置。（请参见第 3 页上的*模式定时器*。）

# 3 发送传真

## 其他发送选项

### 使用多种设置发送传真

当发送传真时，您可以选择以下设置的任意组合：分辨率、对比度、扫描尺寸等。

1. 按 （**传真**）键。
   液晶显示屏显示：

2. 按 ▲ 或 ▼ 键选择您想更改的设置。
3. 按 ◀ 或 ▶ 键选择所需选项。
   按 **OK** 键。
4. 返回步骤 ❷ 更改其他设置。

**提示**

- 大多数设置为临时设置，传真被发送后设备将返回到默认设置。
- 可将最常用的一些设置保存为默认设置。这些设置将一直保存直到您再次更改。（请参见第 8 页上的*将您更改的内容设为新的默认值*。）

### 停止传真

要停止传真，请按**停止 / 退出**键。

### 对比度

若原稿颜色非常浅或非常深，您可能想要更改对比度。对于大多数原稿，可使用出厂设置［自动］。它自动选择适合原稿的对比度。
发送浅色原稿时，选择［浅］。
发送深色原稿时，选择［深］。

1. 按 （**传真**）键。
2. 按 ▲ 或 ▼ 键选择［对比度］。
3. 按 ◀ 或 ▶ 键选择［自动］、［浅］或［深］。
   按 **OK** 键。

**提示**

即使选择［浅］或［深］，设备也将在下列情况下使用［自动］设置发送传真：

- 发送彩色传真时。
- 选择［照片］作为传真分辨率时。

## 更改传真分辨率

可通过更改传真分辨率提高传真的质量。

1 按 (**传真**) 键。

2 按 ▲ 或 ▼ 键选择 ［传真分辨率］。

3 按 ◀ 或 ▶ 键选择所需分辨率。按 **OK** 键。

**提示**

可为黑白传真和彩色传真分别选择四种和两种不同的分辨率设置。

| 黑白 | |
|---|---|
| ［标准］ | 适合绝大多数类型的原稿。 |
| ［精细］ | 适合于文字较小的原稿，传输速度要比在标准分辨率下慢。 |
| ［超精细］ | 适合于文字较小的原稿或艺术线条原稿，但传输速度要比在精细分辨率下慢。 |
| ［照片］ | 当原稿有多种灰度阴影或原稿为照片时使用。照片的传输速度最慢。 |

| 彩色 | |
|---|---|
| ［标准］ | 适合绝大多数类型的原稿。 |
| ［精细］ | 当原稿为照片时使用。传输时间比在标准分辨率时长。 |

若选择 ［超精细］或 ［照片］并使用**启用彩色**键发送传真，设备将使用 ［精细］设置发送传真。

## 将您更改的内容设为新的默认值

若想保存常用的传真设置如 ［传真分辨率］、［对比度］、［平板扫描尺寸］和 ［实时发送］，可将其设定为默认值。这些设置将一直保存直到您再次更改。

1 按 (**传真**) 键。

2 按 ▲ 或 ▼ 键选择您想更改的菜单项，然后按 ◀ 或 ▶ 键选择新的选项。

重复该步骤，设置每项需要更改的设置。

3 更改完最后一个设置后，按 ▲ 或 ▼ 键选择 ［设定新默认值］。按 **OK** 键。

4 按数字键 **1** 选择 ［是］。

5 按**停止 / 退出**键。

## 将传真设置恢复为出厂设置

可将更改后的传真设置 ［传真分辨率］、［对比度］、［平板扫描尺寸］和 ［实时发送］恢复为出厂设置。

1 按 (**传真**) 键。

2 按 ▲ 或 ▼ 键选择 ［出厂设置］。按 **OK** 键。

3 按数字键 **1** 选择 ［是］。

4 按**停止 / 退出**键。

# 其他发送操作

## 手动发送传真

使用手动传输可使您在发送传真时听到拨号音、振铃声和传真接收提示音。

**提示**

若要发送多页传真，请使用自动进稿器。

1. 按 （**传真**）键。
2. 装入原稿。
3. 若要听取拨号音，请按**免提拨号**键或拿起外接电话的听筒。
4. 输入传真号码。
5. 听到传真提示音时，按**启用黑白**或**启用彩色**键。
   选择［传真模式］为［高级模式］时选择［发送］，然后从平板扫描器发送传真。（请参见*使用说明书（基本功能）第 1 章*中的*设置传真逻辑（发送和接收顺序）*。）
6. 放回外接电话的听筒。

## 通话结束时发送传真

通话结束时，在双方都未挂断之前您可将传真发送到另一方。

1. 请对方稍候，直到听到传真音频（提示音），按启动或发送键，然后挂断电话。
2. 按 （**传真**）键。
3. 装入原稿。
4. 按**启用黑白**或**启用彩色**键。
   若您正在使用平板扫描器，请按数字键 **1** 发送传真（选择［传真模式］为［高级模式］时）。
5. 放回外接电话的听筒。

## 双向访问（仅适用于黑白）

即使当设备正在从内存中发送、接收传真或打印计算机中的数据，您也可拨打另一传真号码，并将传真扫描到内存中。液晶显示屏显示新作业号和可用内存。

可扫描到内存的页数随打印在原稿上数据内容的不同而不同。

**提示**

如果显示［内存已满］信息，请按**停止 / 退出**键取消操作或按**启用黑白**键发送此前已扫描的页面。

## 多址发送 ( 仅适用于黑白 )

多址发送可自动地将同一传真发送到多个传真号码上。在同一多址发送中可设置组拨号、单键拨号、速拨号以及最多 50 个手动拨号号码。

多址发送结束之后，将会打印一份多址发送报告。

### 多址发送前的准备

在多址发送中使用单键拨号号码或速拨号码前，必须先将它们存储到设备内存中。( 请参见*使用说明书 ( 基本功能 ) 第 7 章*中的*存储单键拨号号码*和*存储速拨号码*。 )

在多址发送中使用组拨号码前，也必须先将它们存储到设备内存中。组拨号码中包含许多已存储单键拨号号码和速拨号码，以便轻松拨号。( 请参见第 28 页上的*设置多址发送组*。 )

### 如何多址发送传真

1. 按 ( **传真** ) 键。
2. 装入原稿。
3. 按 ▲ 或 ▼ 键选择 ［多址发送］。按 **OK** 键。
4. 可按以下方式在多址发送中添加号码：
   - 按 ▲ 或 ▼ 键选择 ［添加号码］，然后使用拨号盘输入号码。

     按 **OK** 键。

**提示**

*如果您下载了网络传真：*

如果您想使用电子邮件地址进行多址发送，请按 ▲ 或 ▼ 键选择 ［拨号类型］，然后按 ◀ 或 ▶ 键将选项切换为 ［电子邮件地址］。输入电子邮件地址，然后按 **OK** 键。( 请参见*使用说明书 ( 基本功能 ) 附录 C* 中的*输入文本*。

   - 按 ▲ 或 ▼ 键选择 ［电话簿］，然后按 **OK** 键。按 ▲ 或 ▼ 键选择 ［字母顺序］或 ［数字顺序］，然后按 **OK** 键。

     按 ▲ 或 ▼ 键选择所需号码，然后按 **OK** 键。

**提示**

*如果您选择了 ［数字顺序］：*

速拨号码以 # 开头。

单键拨号号码以 * 开头。

5. 重复步骤 ❹ 输入所有传真号码后，按 ▲ 或 ▼ 键选择 ［完成］。按 **OK** 键。
6. 按**启用黑白**键。

**提示**

- 若未使用任何组拨号码，则可将传真 " 多址发送 " 到多达 266 个不同的号码。
- 可用内存根据内存中作业类型和用于多址发送的接收方号码数量的不同而不同。若将所有可用号码都用于多址发送，则双向访问和定时传真将不可使用。
- 如果显示 ［内存已满］信息，请按**停止 / 退出**键取消操作或按**启用黑白**键发送此前已扫描的页面。

## 取消正在处理的多址发送

1. 按**功能**键。
2. 按 ▲ 或 ▼ 键选择 ［传真］。
   按 **OK** 键。
3. 按 ▲ 或 ▼ 键选择 ［残留任务］。
   按 **OK** 键。
   液晶显示屏上将显示正在拨叫的传真号码和多址发送作业序号。
4. 按 **OK** 键。
   液晶显示屏将显示以下信息：
   ［取消任务 ?］
   ［是 → 按 1 键］
   ［否 → 按 2 键］
5. 按数字键 **1** 取消正在拨叫的传真号码。
   液晶显示屏上将显示多址发送作业序号。
6. 按 **OK** 键。
   液晶显示屏将显示以下信息：
   ［取消任务 ?］
   ［是 → 按 1 键］
   ［否 → 按 2 键］
7. 要取消多址发送，按数字键 **1**。
8. 按**停止 / 退出**键。

## 实时传输

在发送传真时，设备将在发送前将原稿扫描至内存中。然后，一旦电话线路接通，设备将开始拨号并发送传真。

有时候，您可能需要立即发送一个非常重要的原稿，并且不想等待内存传输。那么，您可以打开 ［实时发送］。

1. 按 （**传真**）键。
2. 按 ▲ 或 ▼ 键选择 ［实时发送］。
3. 按 ◀ 或 ▶ 键选择 ［开］（或 ［关］）。
   按 **OK** 键。

**提示**

- 如果内存已满并正在从自动进稿器发送黑白传真，设备将会实时发送原稿（即使 ［实时发送］设置为 ［关］）。如果内存已满，需先清除一部分内存才能通过平板扫描器发送传真。
- 在实时传输中，使用平板扫描器时自动重拨功能不可用。

## 国际模式

若由于电话线路上的干扰而导致发送国际传真时出现故障，我们建议您打开国际模式。在每发送一份传真后，此功能将自动关闭。

1. 按 （**传真**）键。
2. 装入原稿。
3. 按 ▲ 或 ▼ 键选择 ［国际模式］。
4. 按 ◀ 或 ▶ 键选择 ［开］（或 ［关］ ）。
   按 **OK** 键。

## 定时传真（仅适用于黑白）

可在内存中存储最多 50 份传真，以便本设备在 24 小时内将这些传真发送出去。这些传真将以步骤 ❺ 中输入的时间当天发送。

1. 按 （**传真**）键。
2. 装入原稿。
3. 按 ▲ 或 ▼ 键选择 ［定时传真］。
4. 按 ◀ 或 ▶ 键选择 ［开］。
   按 **OK** 键。
5. 输入要发送传真的时间 (24 小时制 )。
   ( 例如：7:45 PM，则输入 19:45)
   按 **OK** 键。

**提示**

可扫描至内存的页数随打印在每页上数据量大小的不同而不同。

## 定时批量传输（仅适用于黑白）

在发送定时传真之前，可将所有传真按目的地和预定时间分类存储于内存中以有效地节约时间。所有预定为同一时间并发送到同一传真号码的定时传真都将作为一份传真发送，这就有效地节省了发送时间。

1. 按 （**传真**）键。
2. 按 ▲ 或 ▼ 键选择 ［批量发送］。
3. 按 ◀ 或 ▶ 键选择 ［开］。
   按 **OK** 键。
4. 按**停止 / 退出**键。

## 检查和取消等待处理的作业

可检查内存中仍然等待发送的作业并可取消作业。
(如果没有等待处理的作业，则液晶显示屏上将显示［无等待任务］的信息。)

1. 按**功能**键。
2. 按 ▲ 或 ▼ 键选择［传真］。
   按 **OK** 键。
3. 按 ▲ 或 ▼ 键选择［残留任务］。
   按 **OK** 键。
   液晶显示屏上将显示等待处理的作业。
4. 按 ▲ 或 ▼ 键滚动查看作业并选择想取消的作业。
   按 **OK** 键。
5. 执行以下操作中的一项：
   - 若要取消，请按数字键 **1** 选择［是］。
     若要取消其他作业，请转到步骤 ❹。
   - 若要退出但不取消作业，按数字键 **2** 选择［否］。
6. 结束后，按**停止 / 退出**键。

# 轮询概述

轮询可通过设置设备使其他人从您那接收传真，但是他们必须支付电话费。此功能也可使您呼叫其他人的传真设备并接收传真，但由您支付电话费。双方的设备都设置了轮询功能才可使用。不是所有的传真设备都支持轮询。

## 轮询发送 ( 仅适用于黑白 )

轮询发送是指在本设备上设置完原稿后以等待其他传真设备呼叫并检索它。

原稿将被存储，其他任何传真设备都可检索此原稿，直至您从内存中将它删除。(请参见第 13 页上的*检查和取消等待处理的作业*。)

### 设置轮询发送

1. 按 ( **传真** ) 键。
2. 装入原稿。
3. 按 ▲ 或 ▼ 键选择［轮询发送］。
4. 按 ◀ 或 ▶ 键选择［标准］。
   按 **OK** 键。
5. 按 ▲ 或 ▼ 键选择您想更改的任何设置，按 ◀ 或 ▶ 键选择所需选项，然后按 **OK** 键。
   接受各设置后，您可以继续更改其他设置。
6. 按**启用黑白**键。

7 若您正在使用平板扫描器，液晶显示屏将提示您选择以下其中一个选项：

- 按数字键 **1** 发送下一页。
  转到步骤 ❽。
- 按数字键 **2** 或**启用黑白**键发送原稿。

8 将下一页原稿放到平板扫描器上。
按 **OK** 键。
重复步骤 ❼ 和 ❽ 发送其他页面。
设备将自动发送传真。

## 设置使用安全密码的轮询发送

安全轮询是指限制其他人检索设置为轮询的原稿。

安全轮询仅在 Brother 传真设备中可以使用。如果其他人想从您的设备上检索传真，他们必须输入安全密码。

1 按 （**传真**）键。

2 装入原稿。

3 按 ▲ 或 ▼ 键选择 ［轮询发送］。

4 按 ◀ 或 ▶ 键选择 ［安全］。
按 **OK** 键。

5 输入一个四位数号码。
按 **OK** 键。

6 按 ▲ 或 ▼ 键选择您想更改的任何设置，按 ◀ 或 ▶ 键选择所需选项，然后按 **OK** 键。
接受各设置后，您可以继续更改其他设置。

7 按**启用黑白**键。

8 若您正在使用平板扫描器，液晶显示屏将提示您选择以下其中一个选项：

- 按数字键 **1** 发送下一页。
  转到步骤 ❾。
- 按数字键 **2** 或**启用黑白**键发送原稿。

9 将下一页原稿放到平板扫描器上，按 **OK** 键。重复步骤 ❽ 和 ❾ 发送其他页面。
设备将自动发送传真。

# 4 接收传真

## 内存接收 ( 仅黑白 )

每次仅可使用一种内存接收操作：

- 传真转发
- 传真存储
- PC-Fax 接收
- 关

您可在任何时候更改选项。更改内存接收操作后若接收到的传真仍存储在设备内存中，液晶显示屏上将出现一条信息。( 请参见第 18 页上的*更改内存接收操作*。 )

### 无纸接收

接收传真过程中，一旦纸盒中的纸张用完，液晶显示屏将显示 ［纸盒无纸］。请在纸盒中装入纸张。( 请参见*使用说明书 ( 基本功能 ) 第 2 章*中的*装入纸张和其他打印介质*。 )

如果未在纸盒中装入纸张，设备将继续接收传真，在有足够内存的情况下将剩余的页面存储到内存中。

以后接收的传真信息也将存储到内存中直到内存已满。如需打印传真，请将新纸放入纸盒。当内存已满时，设备将停止自动应答呼叫。

### 传真转发

选择传真转发后，设备将会把接收到的传真存储到内存中。然后，设备将拨打已设定的传真号码并且转发传真。

1. 按**功能**键。
2. 按 ▲ 或 ▼ 键选择 ［传真］。
   按 **OK** 键。
3. 按 ▲ 或 ▼ 键选择 ［设置接收］。
   按 **OK** 键。
4. 按 ▲ 或 ▼ 键选择 ［内存接收］。
   按 **OK** 键。
5. 按 ▲ 或 ▼ 键选择 ［传真转发］。
   按 **OK** 键。
6. 输入转发号码 ( 最多 20 个数字 )。
   按 **OK** 键。
7. 按 ▲ 或 ▼ 键选择 ［备份打印 ： 开］或 ［备份打印 ： 关］。
   按 **OK** 键。

**重要事项**

- 如果选择 ［备份打印 ： 开］，设备将打印收到的传真，您便可获得一份复印件。这是一项安全功能，以防传真转发前断电或正在接收传真的设备出现故障。
- 当接收到一份彩色传真时，设备将打印接收到的彩色传真，但不会将其发送到您设置的传真转发号码上。

8. 按**停止 / 退出**键。

## 传真存储

如果选择了传真存储，设备将会把接收到的传真存储到内存中。可使用远程检索命令从其他位置检索传真信息。

如果已设置传真存储，将在设备上自动打印接收传真的备份。

1. 按**功能**键。
2. 按 ▲ 或 ▼ 键选择 ［传真］。
   按 **OK** 键。
3. 按 ▲ 或 ▼ 键选择 ［设置接收］。
   按 **OK** 键。
4. 按 ▲ 或 ▼ 键选择 ［内存接收］。
   按 **OK** 键。
5. 按 ▲ 或 ▼ 键选择 ［传真存储］。
   按 **OK** 键。
6. 按**停止 / 退出**键。

**提示**

彩色传真不可存储在内存中。当接收到一份彩色传真时，设备将打印彩色传真。

## 从内存中打印传真

如果已选择了传真存储，您在设备旁边时仍可从内存中打印传真。

1. 按**功能**键。
2. 按 ▲ 或 ▼ 键选择 ［传真］。
   按 **OK** 键。
3. 按 ▲ 或 ▼ 键选择 ［打印内存文档］。
   按 **OK** 键。
4. 按**启用黑白**键。
5. 按**停止 / 退出**键。

**提示**

在您从内存打印传真后，传真数据将被删除。

## PC-Fax 接收 ( 仅适用于 Windows®)

若打开 PC-Fax 接收功能，设备将把接收到的传真信息存储到内存中，并将它们自动发送到计算机中。您可使用计算机来查看和存储这些传真。

即使关闭计算机 ( 例如，在晚上或周末 )，设备仍将接收传真，并将其存储到内存中。液晶显示屏的左下方将显示存储在内存中的接收到的传真编号。

在启动计算机并运行 PC-FAX 接收软件后，设备将自动将传真转发到计算机中。

要将接收到的传真转发到计算机中，必须在计算机上运行 PC-FAX 接收软件。( 详细信息，请参见*软件使用说明书*中的 *PC-FAX 接收*。 )

如果选择 ［备份打印 : 开］，设备也会打印传真。

1. 按**功能**键。
2. 按 ▲ 或 ▼ 键选择 ［传真］。
   按 **OK** 键。
3. 按 ▲ 或 ▼ 键选择 ［设置接收］。
   按 **OK** 键。

4 按 ▲ 或 ▼ 键选择 ［内存接收］。
按 **OK** 键。

5 按 ▲ 或 ▼ 键选择 ［PC Fax 接收］。
按 **OK** 键。

6 液晶显示屏上显示信息 ［在计算机上运行 PC-Fax。］。
按 **OK** 键。

7 按 ▲ 或 ▼ 键选择 ［<USB>］或者要接收传真的计算机。
按 **OK** 键。

8 按 ▲ 或 ▼ 键选择 ［备份打印：开］或 ［备份打印：关］。
按 **OK** 键。

9 按**停止 / 退出**键。

**提示**

- Mac OS 不支持 PC-Fax 接收。
- 在设置 PC-Fax 接收前，必须在计算机上安装 MFL-Pro Suite 软件。确保计算机与设备连接并已打开。（详细信息，请参见*软件使用说明书*中的 *PC-FAX 接收*。）
- 如果设备屏幕上出现错误信息且设备不能打印内存中的传真，可使用本设置将传真转移至计算机。（详细信息，请参见*使用说明书（基本功能）附录 B* 中的*传送传真或传真日志报告*。）
- 当接收到一份彩色传真时，设备将打印接收到的彩色传真，但不会将传真发送到计算机中。

## 更改目标计算机

1 按**功能**键。

2 按 ▲ 或 ▼ 键选择 ［传真］。
按 **OK** 键。

3 按 ▲ 或 ▼ 键选择 ［设置接收］。
按 **OK** 键。

4 按 ▲ 或 ▼ 键选择 ［内存接收］。
按 **OK** 键。

5 按 ▲ 或 ▼ 键选择 ［PC Fax 接收］。
按 **OK** 键。

6 液晶显示屏上显示信息 ［在计算机上运行 PC-Fax。］。
按 **OK** 键。

7 按 ▲ 或 ▼ 键选择 ［修改］。
按 **OK** 键。

8 按 ▲ 或 ▼ 键选择 ［<USB>］或您想用于接收传真的计算机。
按 **OK** 键。

9 按 ▲ 或 ▼ 键选择 ［备份打印：开］或 ［备份打印：关］。
按 **OK** 键。

10 按**停止 / 退出**键。

## 关闭内存接收操作

1. 按**功能**键。
2. 按 ▲ 或 ▼ 键选择 ［传真］。
   按 **OK** 键。
3. 按 ▲ 或 ▼ 键选择 ［设置接收］。
   按 **OK** 键。
4. 按 ▲ 或 ▼ 键选择 ［内存接收］。
   按 **OK** 键。
5. 按 ▲ 或 ▼ 键选择 ［关］。
   按 **OK** 键。
6. 按**停止 / 退出**键。

**提示**

如果设备内存中仍有接收到的传真，液晶显示屏将提供更多选项。（请参见第 18 页上的*更改内存接收操作*。）

## 更改内存接收操作

更改内存接收操作时，如果接收到的传真仍存储在设备内存中，液晶显示屏将询问以下问题：

■ ［删除所有传真 ?］
［是 → 按 1 键］
［否 → 按 2 键］

■ ［打印所有传真 ?］
［是 → 按 1 键］
［否 → 按 2 键］

- 如果按数字键 **1**，设置更改前，内存中的传真将被删除或打印。如果已打印备份，则不会再次打印。
- 如果按数字键 **2**，内存中的传真将不会被删除或打印，并且设置也不会被更改。

当从其他选项将 [ ［传真转发］或［传真存储］] 更改为 ［PC Fax 接收］时接收到的传真仍存储在设备内存中，按 ▲ 或 ▼ 键选择计算机。

液晶显示屏将显示以下信息：

■ ［发送传真到 PC?］
［是 → 按 1 键］
［否 → 按 2 键］

- 如果按数字键 **1**，在设置更改前，内存中的传真将被发送到计算机中。将询问您是否需要打开备份打印。（详细信息，请参见第 16 页上的 *PC-Fax 接收（仅适用于 Windows®）*。）
- 如果按数字键 **2**，内存中的传真不会被删除或转发到计算机中，且设置也不会被更改。

# 远程检索

您可从双音频电话机或传真设备上呼叫本设备，然后使用远程访问代码和远程命令来检索传真信息。

## 设置远程访问代码

当您远离设备时，可通过远程访问代码来执行远程检索功能。使用远程访问和检索功能前，请先设置代码。默认代码为非激活代码 (---*)。

1. 按**功能**键。
2. 按 ▲ 或 ▼ 键选择 ［传真］。
   按 **OK** 键。
3. 按 ▲ 或 ▼ 键选择 ［远程访问］。
4. 使用数字键 **0-9**、* 键或 **#** 键输入一个三位数代码。
   按 **OK** 键。（预设的 “*” 不能更改。）

**提示**

请勿使用与远程激活代码 (* **5 1**) 或远程禁用代码 (**# 5 1**) 相同的代码。（请参见*使用说明书（基本功能）第 6 章*中的*从外接电话和分机上操作*。）

5. 按**停止 / 退出**键。

**提示**

任何时候您都能更改代码。如果想禁用您的代码，在步骤 ❹ 中按**清除**键恢复非激活设置 (---*键)，然后按 **OK** 键。

## 使用远程访问代码

1. 使用双音频电话机或其他传真设备拨打本设备的传真号码。
2. 设备应答时，请立即输入您的远程访问代码（一个三位数，并以 * 键结束）。
3. 设备将发出是否已接收到传真的各种信号：
   - **1 长音 — 有传真**
   - **无声 — 未接收到信息**
4. 设备发出两短音（哔哔），以提示您输入一个命令。
   如果等待时间超过了 30 秒但还未输入任何命令，则设备将会自动挂断。
   如果输入了无效命令，设备则将会发出三声警告音（哔哔哔）。
5. 操作完成后，按数字键 **9 0** 停止远程访问。
6. 挂断。

**提示**

如果设备被设为 ［传真手动］模式，并且您想使用远程检索功能，在设备开始振铃后等待 100 秒，然后在 30 秒内输入远程访问代码。

## 远程传真命令

远离设备时，可使用以下命令进行远程访问。当呼叫设备时，并输入了远程访问代码 ( 一个三位数，并以 * 键结束 ) 后，系统将会发出两短音 ( 哔哔 )，此时请输入远程命令。

| 远程命令 | | 操作说明 |
|---|---|---|
| **95** | **更改传真转发或传真存储设置** | |
| | 1 关闭 | 在检索或删除所有留言信息后可选择 ［关］。 |
| | 2 传真转发 | 一长音 ( 哔 ) 表示更改已经生效。如果听到三短音 ( 哔哔哔 )，则表示不接受所做更改，因为尚未进行必要的设置 ( 例如：未注册一个传真转发号码 )。输入数字 4 可注册您的传真转发号码。( 请参见第 21 页上的*更改传真转发号码*。 ) 一旦注册了号码，即可使用传真转发功能。 |
| | 4 传真转发号码 | |
| | 6 传真存储 | |
| **96** | **检索传真** | |
| | 2 检索所有传真 | 输入远程传真设备的号码以接收存储的传真信息。( 请参见第 21 页上的*检索传真信息*。 ) |
| | 3 删除内存中的传真 | 如果听到一长音 ( 哔 )，表示已删除内存中的传真信息。 |
| **97** | **检查接收状态** | |
| | 1 传真 | 确认设备是否已接收到传真。如果接收到了传真或语音信息，则会听到一长音 ( 哔 )。否则会听到三短音 ( 哔哔哔 )。 |
| **98** | **更改接收模式** | |
| | 1 外接应答设备 | 如果听到一声长音 ( 哔 )，表示更改已经生效。 |
| | 2 传真 / 电话 | |
| | 3 仅传真 | |
| **90** | **退出** | 按数字键 **9 0** 退出远程检索。等待长音 ( 哔 )，然后放回听筒。 |

## 检索传真信息

您可从双音频电话机上呼叫设备并将传真信息发送到设备。使用本功能前，必须打开传真存储。

1. 拨打传真号码。
2. 设备应答时，请立即输入您的远程访问代码 ( 一个三位数，并以 * 键结束 )。如果听到一长音 ( 哔 )，则表示有信息。
3. 当听到两短音 ( 哔哔 )，按数字键 **9 6 2**。
4. 听到一声长音后，使用拨号盘输入传真信息接收方远程传真设备的号码 ( 最多 20 个数字 )，以 **# #** 键结束。

**提示**

不可将 * 和 # 键作为拨叫号码。但是，如果要插入一个暂停，可按 **#** 键。

5. 听到设备发出哔哔声后挂断电话。设备将呼叫其他传真设备，然后传真设备将打印传真信息。

## 更改传真转发号码

可从其他双音频电话机或传真设备上更改传真转发号码的默认设置。

1. 拨打传真号码。
2. 设备应答时，请立即输入您的远程访问代码 ( 一个三位数，并以 * 键结束 )。如果听到一长音 ( 哔 )，则表示有信息。
3. 当听到两短音 ( 哔哔 )，按数字键 **9 5 4**。
4. 等待一长音 ( 哔 )，使用拨号盘输入要发送传真的远程传真设备的新号码 ( 最多 20 个数字 )，以 **# #** 键结束。

**提示**

不可将 * 和 # 键作为拨叫号码。但是，如果要插入一个暂停，可按 **#** 键。

5. 操作完成后，按数字键 **9 0** 停止远程访问。
6. 听到设备发出哔哔声后挂断电话。

# 其他接收操作

## 打印缩小的接收传真

若选择 ［开］，设备将自动缩小每页接收的传真，调整以适合 A4、 A3、Letter、Legal 或 Ledger 尺寸的纸张。通过使用的传真页面尺寸和设置的纸张尺寸，设备便可计算出缩小比率。（请参见*使用说明书（基本功能）第 2 章*中的*纸张尺寸*。）

1. 按**功能**键。
2. 按 ▲ 或 ▼ 键选择 ［传真］。
   按 **OK** 键。
3. 按 ▲ 或 ▼ 键选择 ［设置接收］。
   按 **OK** 键。
4. 按 ▲ 或 ▼ 键选择 ［自动缩小］。
5. 按 ◀ 或 ▶ 键选择 ［开］（或 ［关］）。
   按 **OK** 键。
6. 按**停止 / 退出**键。

# 轮询概述

轮询可通过设置设备使其他人从您那接收传真，但是他们必须支付电话费。此功能也可使您呼叫其他人的传真设备并接收传真，但由您支付电话费。双方的设备都设置了轮询功能才可使用。不是所有的传真设备都支持轮询。

## 轮询接收

轮询接收可使您呼叫其他传真设备以接收传真。

### 设置轮询接收

1. 按 （**传真**）键。
2. 按 ▲ 或 ▼ 键选择 ［轮询接收］。
3. 按 ◀ 或 ▶ 键选择 ［标准］。
   按 **OK** 键。
4. 输入所要轮询的传真号码。
5. 按**启用黑白**或**启用彩色**键。

## 设置使用安全密码的轮询接收

安全轮询是指限制其他人检索设置为轮询的原稿。

安全轮询仅在 Brother 传真设备中可以使用。如果想从设置了安全轮询的 Brother 设备上获得传真，必须输入安全密码。

1. 按 （**传真**）键。
2. 按 ▲ 或 ▼ 键选择 ［轮询接收］。
3. 按 ◀ 或 ▶ 键选择 ［安全］。
   按 **OK** 键。
4. 输入一个四位数的安全密码。
   这是您正在轮询的传真设备的安全密码。
   按 **OK** 键。
5. 输入所要轮询的传真号码。
6. 按**启用黑白**或**启用彩色**键。

## 设置接收延迟轮询

延迟轮询使您的设备在等待一段时间后再进行轮询接收传真。只可设置一*项*延迟轮询操作。

1. 按 （**传真**）键。
2. 按 ▲ 或 ▼ 键选择 ［轮询接收］。
3. 按 ◀ 或 ▶ 键选择 ［定时器］。
   按 **OK** 键。
4. 输入要开始轮询的时间 (24 小时制 )。
   例如：对于 9:45 PM，则输入 21:45。
   按 **OK** 键。
5. 输入所要轮询的传真号码。
6. 按**启用黑白**或**启用彩色**键。
   设备在所输入的时间内开始轮询呼叫。

## 连续轮询 ( 仅适用于黑白 )

连续轮询是指在一次操作内从多台传真设备连续轮询传真原稿。

1. 按 ( **传真** ) 键。
2. 按 ▲ 或 ▼ 键选择 ［轮询接收］。
3. 按 ◀ 或 ▶ 键选择 ［标准］、［安全］或 ［定时器］。
4. 执行以下操作中的一项：
   - 如果选择了 ［标准］，按 **OK** 键，然后转到步骤 ❺。
   - 如果选择了 ［安全］，按 **OK** 键，然后输入一个四位数密码。按 **OK** 键，转到步骤 ❺。
   - 如果选择了 ［定时器］，按 **OK** 键，输入您想开始轮询的时间 (24 小时制 )。
     按 **OK** 键，转到步骤 ❺。
5. 按 ▲ 或 ▼ 键选择 ［多址发送］。按 **OK** 键。
6. 执行以下操作中的一项：
   - 按 ▲ 或 ▼ 键选择 ［添加号码］，然后使用拨号盘输入一个号码。
     按 **OK** 键。
   - 按 ▲ 或 ▼ 键选择 ［电话簿］，然后按 **OK** 键。按 ▲ 或 ▼ 键选择 ［字母顺序］或 ［数字顺序］，然后按 **OK** 键。按 ▲ 或 ▼ 键选择一个号码，然后按 **OK** 键。

**提示**

*如果您选择了 ［数字顺序］：*

速拨号码以 # 开头。
单键拨号号码以 * 开头。

7. 重复步骤 ❻ 输入所有传真号码后，按 ▲ 或 ▼ 键选择 ［完成］。按 **OK** 键。
8. 按**启用黑白**键。
   设备将对原稿依次轮询每个号码或组号码。

设备正在拨号时，按**停止 / 退出**键即可取消轮询。

若要取消全部连续轮询作业，请参见第 13 页上的*检查和取消等待处理的作业*。

# 5 拨号和存储号码

## 其他拨号操作

### 组合速拨号码

您可将一些连续的号码按顺序分割并组合设置存储为独立的单键拨号和速拨号码。您甚至可使用拨号盘手动拨号。（请参见*使用说明书（基本功能）第 7 章*中的*存储单键拨号号码*和*存储速拨号码*。）

例如，您可能已在速拨号 03 和单键拨号 02 上分别存储了 ‘555’ 和 ‘7000’。使用上述速拨号和单键拨号，按以下键即可拨打 ‘555-7000’：

1. 按 （**电话簿**）键。
2. 按 ▲ 或 ▼ 键选择 ［检索］。
   按 **OK** 键。
3. 按 ▲ 或 ▼ 键选择 ［数字顺序］。
   按 **OK** 键。
4. 按 ▲ 或 ▼ 键选择 ［#03］。
   按 **OK** 键。

**提示**

速拨号码以 # 开头。
单键拨号号码以 * 开头。

5. 按 **OK** 键选择 ［发送传真］。
6. 按 ▲ 或 ▼ 键选择 ［电话簿］。
   按 **OK** 键。
7. 按 ▲ 或 ▼ 键选择 ［检索］。
   按 **OK** 键。
8. 按 ▲ 或 ▼ 键选择 ［数字顺序］。
   按 **OK** 键。
9. 按 ▲ 或 ▼ 键选择 ［*02］。
   按 **OK** 键。
10. 按 **OK** 键选择 ［发送传真］。
11. 按**启用黑白**或**启用彩色**键。
    可拨打 “555-7000”。

要临时更改号码，可使用拨号盘手动拨号代替部分号码。例如：要将号码更改为 555-7001，可按 （**电话簿**）键，选择 ［检索］，按数字键 **03**，然后用拨号盘按数字键 **7001**。

**提示**

如果在拨号过程中想听到其他的拨号音或信号，则可按**重拨 / 暂停**键在号码中插入一个暂停。每按键一次都将增加 3.5 秒的延迟。

# 存储号码的其他方式

## 从拨出记录存储单键拨号号码

也可从拨出记录中存储单键拨号号码。

1. 按**重拨 / 暂停**键。
   也可按 (**传真**) 键选择［拨出记录］。
2. 按 ▲ 或 ▼ 键选择您想存储的名称或号码。
   按 **OK** 键。
3. 按 ▲ 或 ▼ 键选择［添加到电话簿］。
   按 **OK** 键。
4. 按 ▲ 或 ▼ 键选择您想用于存储该号码的单键拨号编号。
   按 **OK** 键。

**提示**

单键拨号号码以 * 开头 ( 例如，* **0 2**)。

5. 执行以下操作中的一项：
   - 使用拨号盘输入名称 ( 最多 16 个字符 )。
     按 **OK** 键。
     ( 要获得输入字母的帮助，请参见*使用说明书 ( 基本功能 ) 附录 C* 中的*输入文本*。 )
   - 要存储不带名称的号码，按 **OK** 键。
6. 按 **OK** 键确认要存储的传真或电话号码。
7. 按 ▲ 或 ▼ 键选择［完成］。
   按 **OK** 键。
8. 按**停止 / 退出**键。

## 从来电显示记录存储单键拨号号码

如果已在电信局申请来电显示定制服务，您也可在来电显示记录中将呼入的号码存储为单键拨号号码。 ( 请参见*使用说明书 ( 基本功能 ) 第 6 章*中的*来电显示*。 )

1. 按 (**传真**) 键。
2. 按 ▲ 或 ▼ 键选择［来电显示记录］。
   按 **OK** 键。
3. 按 ▲ 或 ▼ 键选择您想存储的号码。
   按 **OK** 键。
4. 按 ▲ 或 ▼ 键选择［添加到电话簿］。
   按 **OK** 键。
5. 按 ▲ 或 ▼ 键选择您想用于存储该号码的两位数单键拨号位置。
   按 **OK** 键。

**提示**

单键拨号号码以 * 开头 ( 例如，* **0 2**)。

6. 执行以下操作中的一项：
   - 使用拨号盘输入名称 ( 最多 16 个字符 )。
     按 **OK** 键。
     ( 要获得输入字母的帮助，请参见*使用说明书 ( 基本功能 ) 附录 C* 中的*输入文本*。 )
   - 要存储不带名称的号码，按 **OK** 键。

7 按 **OK** 键确认要存储的传真或电话号码。

8 按 ▲ 或 ▼ 键选择 ［完成］。
按 **OK** 键。

9 按**停止 / 退出**键。

## 从拨出记录存储速拨号码

也可从拨出记录中存储速拨号码。

1 按**重拨 / 暂停**键。
也可按 （**传真**）键选择［拨出记录］。

2 按 ▲ 或 ▼ 键选择您想存储的名称或号码。
按 **OK** 键。

3 按 ▲ 或 ▼ 键选择 ［添加到电话簿］。
按 **OK** 键。

4 按 ▲ 或 ▼ 键选择您想用于存储该号码的两位数速拨位置。
按 **OK** 键。

**提示**

速拨号码以 **#** 开头（例如，**# 0 2**）。

5 执行以下操作中的一项：
- 使用拨号盘输入名称（最多 16 个字符）。
  按 **OK** 键。
  （要获得输入字母的帮助，请参见*使用说明书（基本功能）附录 C* 中的*输入文本*。）
- 要存储不带名称的号码，按 **OK** 键。

6 按 **OK** 键确认要存储的传真或电话号码。

7 执行以下操作中的一项：
- 输入第二个传真或电话号码（最多 20 个数字）。
  按 **OK** 键。
- 如果不再存储号码，按 **OK** 键。

8 按 ▲ 或 ▼ 键选择 ［完成］。
按 **OK** 键，

9 按**停止 / 退出**键。

## 从来电显示记录存储速拨号码

如果已在电信局申请来电显示定制服务，您也可在来电显示记录中将呼入的号码存储为速拨号码。（请参见*使用说明书（基本功能）第 6 章*中的*来电显示*。）

1 按**重拨 / 暂停**键，然后按 * 键。
也可按 （**传真**）键选择［来电显示记录］。

2 按▲ 或 ▼键选择您想存储的号码。
按 **OK** 键。

3 按 ▲ 或 ▼ 键选择 ［添加到电话簿］。
按 **OK** 键。

4 按 ▲ 或 ▼ 键选择您想用于存储该号码的两位数速拨位置。
按 **OK** 键。

**提示**

速拨号码以 **#** 开头（例如，**# 0 2**）。

5 执行以下操作中的一项：

- 使用拨号盘输入名称 ( 最多 16 个字符 )。

  按 **OK** 键。

  ( 要获得输入字母的帮助，请参见*使用说明书 ( 基本功能 ) 附录 C* 中的*输入文本*。 )

- 要存储不带名称的号码，按 **OK** 键。

6 按 **OK** 键确认要存储的传真或电话号码。

7 执行以下操作中的一项：

- 输入第二个传真或电话号码 ( 最多 20 个数字 )。

  按 **OK** 键。

- 如果不再存储号码，按 **OK** 键。

8 按 ▲ 或 ▼ 键选择 ［完成］。按 **OK** 键。

9 按**停止 / 退出**键。

## 设置多址发送组

使用可存储在某个单键拨号或速拨号位置中的组拨号时，只需按单拨号键或 （**电话簿**）键、［检索］、 **OK** 键、两位数位置和**启用黑白**键就可将同一传真信息发送给多个传真号码。

首先需将传真号码逐个存储到单键拨号或速拨号位置中。然后，可将它们存入一个组。每个组使用一个单键拨号或速拨号位置。最多可以设置六个组或一个包含 215 个号码的大组。

( 请参见第 10 页上的*多址发送 ( 仅适用于黑白 )* 和*使用说明书 ( 基本功能 ) 第 7 章*中的*存储速拨号码*。 )

1 按 （**电话簿**）键。

2 按 ▲ 或 ▼ 键选择 ［设置组拨号］。
按 **OK** 键。

3 按 ▲ 或 ▼ 键选择 ［GROUP1］、［GROUP2］、［GROUP3］、［GROUP4］、［GROUP5］ 或 ［GROUP6］ 作为这些要存储的传真号码的组名。
按 **OK** 键。

4 按 ▲ 或 ▼ 键选择您想用于存储该组的两位数单键拨号或速拨位置。
按 **OK** 键。

**提示**

速拨号码以 # 开头。
单键拨号号码以 * 开头。

5 按 ▲ 或 ▼ 键选择 ［添加号码］。按 **OK** 键。

6 若要将号码添加到组中，按 ▲ 或 ▼ 键选择 ［字母顺序］或［数字顺序］，然后按 **OK** 键。按 ▲ 或 ▼ 键选择一个号码，然后按 **OK** 键。

7 执行以下操作中的一项：

- 要添加其他号码，重复步骤 ❺ 至步骤 ❻。
- 如果不再添加其他号码，按 ▲ 或 ▼ 键选择 ［完成］。

  按 **OK** 键。

8 执行以下操作中的一项：

- 要存储其他多址发送组，重复步骤 ❸ 至步骤 ❼。
- 如果不再存储其他多址发送组，按**停止 / 退出**键。

**提示**

可打印一份包含所有单键拨号和速拨号码的列表。组号码在 GROUP（组）栏中有标记。（请参见第 32 页上的*报告*。）

## 更改组名称

1 按 （**电话簿**）键。

2 按 ▲ 或 ▼ 键选择［设置组拨号］。按 **OK** 键。

3 按 ▲ 或 ▼ 键选择要更改的组名称。按 **OK** 键。

4 按 ▲ 或 ▼ 键选择［更改组名称］。按 **OK** 键。

**提示**

*如何更改已存储的名称或号码：*

如果想要更改字符，使用 ◀ 或 ▶ 键将光标移到要更改的字符的下方，然后按**清除**键。重新输入字符。

5 使用拨号盘输入新的名称（最多 16 个字符）。按 **OK** 键。（请参见*使用说明书（基本功能）附录 C* 中的*输入文本*。例如：输入 NEW CLIENTS。）

6 按 ▲ 或 ▼ 键选择 ［完成］。按 **OK** 键。

7 按**停止 / 退出**键。

## 删除组

1. 按 ( **电话簿** ) 键。
2. 按 ▲ 或 ▼ 键选择［设置组拨号］。
   按 **OK** 键。
3. 按 ▲ 或 ▼ 键选择要删除的组。
   按 **OK** 键。
4. 按 ▲ 或 ▼ 键选择 ［删除］。
   按 **OK** 键。
   按数字键 **1** 确认。
5. 按**停止 / 退出**键。

## 从组中删除一个号码

1. 按 ( **电话簿** ) 键。
2. 按 ▲ 或 ▼ 键选择［设置组拨号］。
   按 **OK** 键。
3. 按 ▲ 或 ▼ 键选择要更改的组。
   按 **OK** 键。
4. 按 ▲ 或 ▼ 键选择要删除的号码。
   按 **OK** 键。
   按数字键 **1** 确认。
5. 按 ▲ 或 ▼ 键选择 ［完成］。
   按 **OK** 键。
6. 按**停止 / 退出**键。

# 6 打印报告

## 传真报告

您需要使用**功能**键设置传输验证报告和日志周期。

### 传输验证报告

可使用传输验证报告对发送的传真进行确认。（关于如何设置所需报告类型的详细说明，请参见*使用说明书（基本功能）第 4 章*中的*传输验证报告*。）

### 传真日志（活动报告）

可将设备设定为按指定时间间隔（每 50 份传真，每隔 6、12 或 24 小时，2 或 7 天）打印日志。如果将时间间隔设为［关］，仍可按第 32 页上的*如何打印报告*中的步骤打印报告。出厂设置为［每 50 份传真］。

1. 按**功能**键。
2. 按 ▲ 或 ▼ 键选择［传真］。
   按 **OK** 键。
3. 按 ▲ 或 ▼ 键选择［报告设置］。
   按 **OK** 键。
4. 按 ▲ 或 ▼ 键选择［日志周期］。
5. 按 ◀ 或 ▶ 键选择时间间隔。
   按 **OK** 键。
   如果选择［每 50 份传真］，请转到步骤 ❽。
   - 每隔 6、12 或 24 小时，每隔 2 或 7 天

     设备将在所选定的时间内打印报告，然后从内存中清除所有作业。如果设备的内存在所选定的时间之前便已存满了 200 份作业，则设备将提早打印出传真日志，然后从内存中清除所有作业。如果在设备自动打印报告之前需要一份额外的报告，则可打印此报告而无需从内存中删除所有作业。
   - 每 50 份传真

     设备存储了 50 个任务后，将打印日志。
6. 按 24 小时制输入开始打印的时间。
   按 **OK** 键。
   （例如：7:45 PM，则输入 19:45）
7. 如果选择［每7天］，按 ▲ 或 ▼ 键选择［日期：］，然后按 ◀ 或 ▶ 键选择七天倒计时的开始日期。
8. 按**停止 / 退出**键。

# 报告

可以打印以下报告：

■ ［传输验证］

打印最后一次传输的传输验证报告。

■ ［帮助菜单］

打印帮助菜单，使您获知如何设定设备。

■ ［速拨］

按字母或数字顺序，列出存储在单键拨号和速拨号内存中的名称和号码。

■ ［传真日志］

列出最后一次接收和发送的传真信息。
(TX 表示发送 )(RX 表示接收 )。

■ ［用户设定］

列出您的设置。

■ ［网络配置］

列出您的网络设置。

■ ［无线网络报告］

打印无线网络连接报告。

■ ［来电显示记录］

列出最近 30 条接收传真和电话呼叫的可用的来电显示信息。

## 如何打印报告

1. 按**功能**键。
2. 按 ▲ 或 ▼ 键选择 ［打印报告］。
   按 **OK** 键。
3. 按 ▲ 或 ▼ 键选择您想打印的报告。
   按 **OK** 键。
4. (仅适用于速拨号) 按▲ 或 ▼键选择 ［字母顺序］或 ［数字顺序］。
   按 **OK** 键。
5. 按**启用黑白**键。
6. 按**停止 / 退出**键。

# 7 复印

## 复印设置

可临时更改下一份复印件的复印设置。

设备将在 1 分钟后返回默认设置，或者模式定时器使设备返回到传真模式。（请参见第 3 页上的*模式定时器*。）

若要更改设置，按**复印**键，然后按 ▲ 或 ▼ 键滚动显示复印设置。当所需的设置高亮显示时，按 ◀ 或 ▶ 键选择选项，然后按 **OK** 键。

选择完设置后，按**启用黑白**或**启用彩色**键。

**提示**

- 可将最常用的设置保存为默认设置。这些设置将一直保存直到您再次更改。（请参见第 44 页上的*将您更改的内容设为新的默认值*。）
- ［省墨模式］、［薄纸复印］、［书本复印］和 ［水印复印］功能由 Reallusion, Inc. REALLUSION提供技术支持。

## 停止复印

要停止复印，请按**停止 / 退出**键。

## 更改复印速度和质量

有多种速度和质量设置可供选择。出厂设置为 ［正常］。

■ ［快速］

快速的复印速度和最少的耗墨量。可节约打印时间，用于复印需校对的文档、大容量原稿或多份复印。

■ ［正常］

推荐的复印模式，用于普通打印输出。可在适当的复印速度下实现良好的复印质量。

■ ［最佳］

用于复印精细图片，如照片。该模式分辨率最高，但速度最慢。

1. 按 （**复印**）键。
2. 装入原稿。
3. 输入要复印的份数。
4. 按 ▲ 或 ▼ 键选择 ［质量］。
5. 按 ◀ 或 ▶ 键选择 ［快速］、［正常］或 ［最佳］。
   按 **OK** 键。
6. 如果不再更改其他设置，按**启用黑白**或**启用彩色**键。

## 放大或缩小复印图像

可选择放大或缩小的比率。如果选择了［适合页面］，设备自动将尺寸调整为设置好的纸张尺寸。

1. 按 （**复印**）键。
2. 装入原稿。
3. 输入要复印的份数。
4. 按▲ 或 ▼键选择［放大 / 缩小］。
5. 按◀ 或 ▶键选择［100%］、［放大］、［缩小］、［适合页面］或［自定义 (25-400%)］。
6. 执行以下操作中的一项：
   - 如果选择了［放大］或［缩小］，按 **OK** 键，然后按◀ 或 ▶键选择所需放大或缩小的比率。
     按 **OK** 键，
   - 如果选择了［自定义 (25-400%)］，按 **OK** 键，然后输入范围在［25%］至［400%］的缩放比率。
     按 **OK** 键，
   - 如果选择了［100%］或［适合页面］，转到步骤 ❼。

| |
|---|
| [198% 10x15cm→A4] |
| [186% 10x15cm→LTR] |
| [141% A4→A3, A5→A4] |
| [100%] |
| [97% LTR→A4] |
| [93% A4→LTR] |
| [83% LGL→A4] |
| [69% A3→A4, A4→A5] |
| [47% A4→10x15cm] |
| [适合页面] |
| [自定义 (25-400%)] |

7. 如果不再更改其他设置，按**启用黑白**或**启用彩色**键。

**提示**

- ［页面布局］不可与［放大 / 缩小］一起使用。
- ［适合页面］不可与［页面布局］、［书本复印］、［排序］、［薄纸复印］和［水印复印］一起使用。
- 当平板扫描器上的原稿倾斜角度大于 3 度时，［适合页面］无法正常使用。使用左侧与顶端的文档辅助线，将原稿正面向下放在平板扫描器的左上角。
- 对于 Legal 尺寸的原稿时，［适合页面］不可用。
- 使用 A3 或 Ledger 尺寸的纸张时，［双面复印］不可与［放大 / 缩小］一起使用。

## 使用 N 合 1 复印或制作海报（页面布局）

使用 N 合 1 复印功能可通过将两张或四张原稿复印到一张纸上，有效地节约纸张。

使用 1 至 2 功能可将一张 A3 或 Ledger 尺寸的内容复印到两张 A4 或 Letter 尺寸的纸上。若要使用此设置，请使用平板扫描器。

您也可制作海报。使用海报功能时，设备会将原稿分成多个部分，然后将各个部分放大，这样您就可将它们组合起来制作成一张海报。若要打印海报，请使用平板扫描器。

### 重要事项

- 请确保将纸张尺寸设定为 A4、A3、 Letter 或 Ledger。
- 若要进行多份彩色复印，则不能使用 N 合 1 复印。
- [（纵向）] 表示纵向，[（横向）] 表示横向。
- 一次只能制作一张海报或一份 1 至 2 复印件。
- 使用透明胶片时，海报复印不可用。

### 提示

- [页面布局] 不可与 [水印复印]、[书本复印]、[排序]、[薄纸复印]、[省墨模式] 和 [放大 / 缩小] 一起使用。
- [歪斜调整] 不可与海报和 1 至 2 复印功能一起使用。
- [双面复印] 不可与海报复印功能一起使用。

1. 按 （复印）键。
2. 装入原稿。
3. 输入要复印的份数。
4. 按 ▲ 或 ▼ 键选择 [页面布局]。
5. 按 ◀ 或 ▶ 键选择 [关（1 合 1）]、[2 合 1（纵向）]、[2 合 1（横向）]、[4 合 1（纵向）]、[4 合 1（横向）]、[1 至 2]、[海报（2 x 1）]、[海报（2 x 2）]、[海报（3 x 3）] 或 [2 合 1 （身份证）][1]。
   按 **OK** 键。

   [1] 关于 2 合 1（身份证）复印的详细信息，请参见第 37 页上的 *2 合 1 身份证复印*。

   使用 A3 或 Ledger 尺寸纸张时，如果选择了 [2 合 1] 或 [海报（2 x 2）]，请转到步骤 ❻
   选择原稿的纸张尺寸。
   如果选择其他设置，请转到步骤 ❼。
6. 执行以下操作中的一项：
   - 如果选择了 [2 合 1（纵向）] 或 [2 合 1（横向）]，按 ▲ 或 ▼ 键选择 [布局格式]。按 ◀ 或 ▶ 键选择 [LGRx2 → LGRx1]、[LTRx2 → LGRx1]、[A3x2 → A3x1] 或 [A4x2 → A3x1]。

■ 如果选择了［海报（2 x 2）］，按 ▲ 或 ▼ 键选择［布局格式］。按 ◀ 或 ▶ 键选择［LGRx1 → LGRx4］、［LTRx1 → LGRx4］、［A3x1 → A3x4］或［A4x1 → A3x4］。

7 如果不再更改其他设置，按**启用黑白**或**启用彩色**键扫描页面。
如果您已将原稿放入自动进稿器中或正在制作一张海报，设备将扫描页面并开始打印。

**若您正在使用平板扫描器，请转到步骤 ❽。**

8 设备扫描页面后，按数字键 **1** 扫描下一页。

9 将下一页原稿放到平板扫描器上。按 **OK** 键。

10 重复步骤 ❽ 和 ❾ 扫描每个页面。

11 当扫描完所有页面后，按数字键 **2** 完成。

**提示**

如果您选择照片纸作为 N 合 1 复印的纸张类型，本设备将像在普通纸上一样打印图像。

**使用自动进稿器复印时，将原稿正面向上如下图所示方向放置：**

■ ［2 合 1（纵向）］

■ ［2 合 1（横向）］

■ ［4 合 1（纵向）］

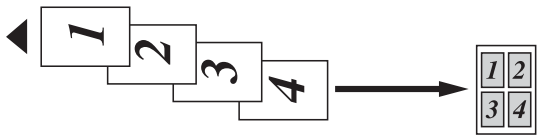


■ ［4 合 1（横向）］

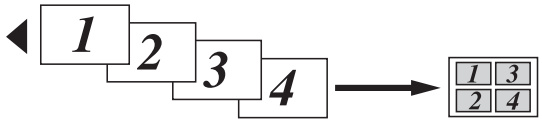

**使用平板扫描器复印时，将原稿正面向下如下图所示方向放置：**

■ [2 合 1（纵向）]

■ [2 合 1（横向）]

■ [4 合 1（纵向）]

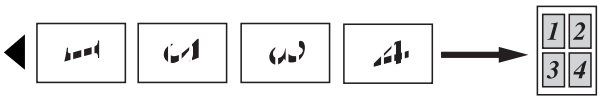

■ [4 合 1（横向）]

■ [1 至 2]

■ [海报（2 x 1）]

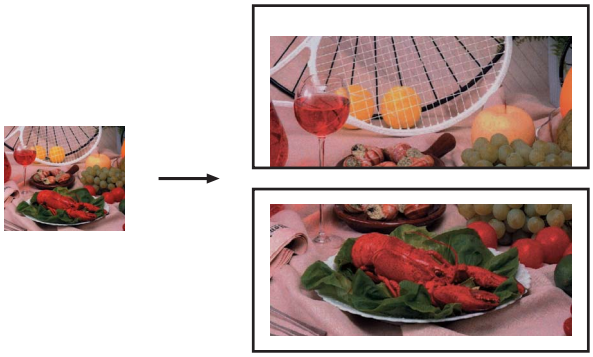

■ [海报（2 x 2）]

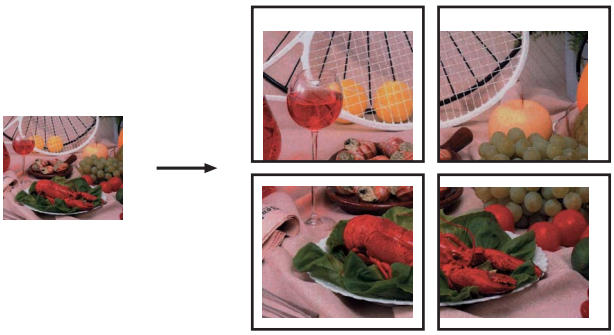

■ [海报（3 x 3）]

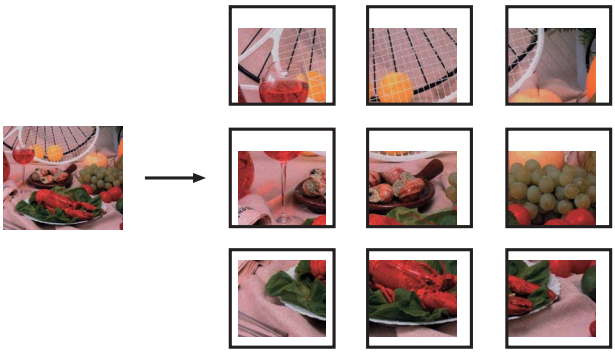

## 2 合 1 身份证复印

可以将身份证的两面按照原始尺寸复印到同一页面上。请确保将纸张尺寸设定为 A4 或 Letter。

**提示**

您可以在适用法律允许的范围内复印身份证。请参见*安全法规小册子*中的*关于复印的法律限制*。

1 按 （**复印**）键。

2 将身份证正面向下放在平板扫描器的左上角。

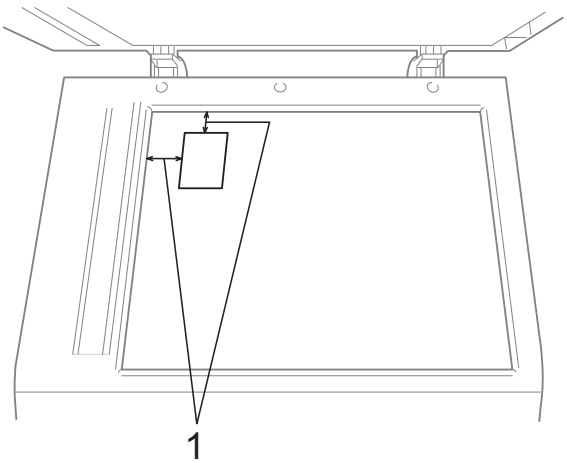


**1 3 毫米或以上 ( 顶部、左侧 )**

3 输入要复印的份数。

4 按 ▲ 或 ▼ 键选择 ［页面布局］。

5 按 ◀ 或 ▶ 键选择［2 合 1 （身份证）］。
按 **OK** 键。

6 按**启用黑白**或**启用彩色**键。
设备开始扫描第一页。

7 设备复印完一面后，按数字键 **1**。翻转身份证，然后按 **OK** 键复印另一面。

**提示**

- ［2 合 1 （身份证）］不可与［水印复印］、［书本复印］、［排序］、［双面复印］、［薄纸复印］、［省墨模式］和 ［放大 / 缩小］一起使用。
- 若要进行多份彩色复印，则不能使用 2 合 1 ( 身份证 ) 复印。

## 使用自动进稿器排序多份复印件

可排序多份复印件。将以 321、 321、321 等的顺序堆叠页面。

1 按 （**复印**）键。

2 装入原稿。

3 输入要复印的份数。

4 按 ▲ 或 ▼ 键选择［堆叠 / 排序］。

5 按 ◀ 或 ▶ 键选择 ［排序］。
按 **OK** 键。

6 如果不再更改其他设置，按**启用黑白**或**启用彩色**键。

**提示**

［排序］不可与 ［适合页面］、［页面布局］和 ［书本复印］一起使用。

## 调整浓度

可调节复印件的浓度使复印件更深或更浅。

1 按 （**复印**）键。

2 装入原稿。

3 输入要复印的份数。

4 按 ▲ 或 ▼ 键选择 ［浓度］。

5 按 ◀ 或 ▶ 键使复印件更浅或更深。
按 **OK** 键。

6 如果不再更改其他设置，按**启用黑白**或**启用彩色**键。

## 省墨模式

使用此功能可以节省墨水。如下图所示，设备输出的打印件颜色将偏淡，图像轮廓将更为清晰。

节省的墨水量因原稿的不同而有所差异。

［省墨模式］：［关］

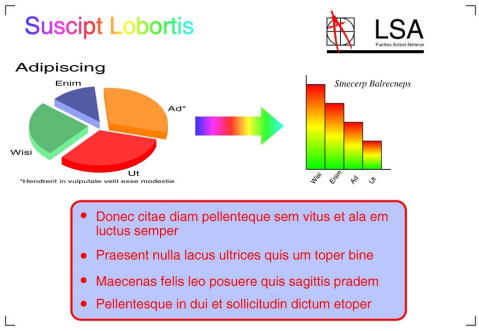


［省墨模式］：［开］

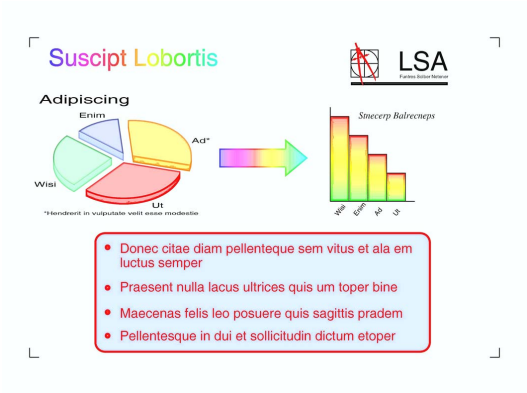


1. 按 （**复印**）键。
2. 装入原稿。
3. 输入要复印的份数。
4. 按 ▲ 或 ▼ 键选择 ［高级设置］。按 **OK** 键。
5. 按 ▲ 或 ▼ 键选择 ［省墨模式］。
6. 按 **OK** 键。
7. 如果不再更改其他设置，按**启用黑白**或**启用彩色**键。

**提示**

- ［省墨模式］不可与 ［水印复印］、［书本复印］、［歪斜调整］、［薄纸复印］和 ［页面布局］一起使用。
- ［省墨模式］可能会使打印输出与您的原稿有所不同。

## 薄纸复印

如果原稿为双面复印的薄纸文件，请选择 ［薄纸复印］，以避免另一面上的文字透印。

1. 按 （**复印**）键。
2. 装入原稿。
3. 输入要复印的份数。
4. 按 ▲ 或 ▼ 键选择 ［高级设置］。按 **OK** 键。
5. 按 ▲ 或 ▼ 键选择 ［薄纸复印］。按 **OK** 键。
6. 按**启用黑白**或**启用彩色**键。

**提示**

［薄纸复印］不可与 ［适合页面］、［页面布局］、［歪斜调整］、［省墨模式］、［书本复印］和 ［水印复印］一起使用。

## 歪斜调整

如果扫描件歪斜，设备可自动修正数据。仅当使用平板扫描器时，此设置才可用。

1. 按 （**复印**）键。
2. 装入原稿。
3. 输入要复印的份数。
4. 按 ▲ 或 ▼ 键选择 ［歪斜调整］。
5. 按 ◀ 或 ▶ 键选择 ［自动］（或 ［关］ ）。
   按 **OK** 键。
6. 如果不再更改其他设置，按**启用黑白**或**启用彩色**键。

**提示**

- ［歪斜调整］不可与 ［1 至 2］、［海报］、［省墨模式］、［薄纸复印］、［书本复印］和 ［水印复印］一起使用。
- 使用 Ledger、 A3 或小于 64 毫米 ×91 毫米的纸张时，此设置不可用。
- 此设置仅在纸张为长方形或正方形时可用。
- 仅当原稿歪斜不超过 3 度时，歪斜调整才可用。
- 如果原稿太厚，［歪斜调整］可能无法正常使用。

## 书本复印

使用平板扫描器进行复印时，使用书本复印可更正边框阴影和歪斜部分。设备可自动更正数据，或您可进行特殊更正。

1. 按 （**复印**）键。
2. 装入原稿。
3. 输入要复印的份数。
4. 按 ▲ 或 ▼ 键选择 ［高级设置］。
   按 **OK** 键。
5. 按 ▲ 或 ▼ 键选择 ［书本复印］。
6. 按 **OK** 键。
7. 完成更正后，按**启用黑白**或**启用彩色**键。

**提示**

［书本复印］不可与 ［页面布局］、［排序］、［双面复印］、［歪斜调整］、［省墨模式］、［适合页面］、［薄纸复印］和 ［水印复印］一起使用。

## 水印复印

可将一个标识或文本作为水印放入原稿。可从介质卡、 USB 存储设备或扫描数据中选择一个模板水印。

**提示**

［水印复印］不可与 ［适合页面］、［页面布局］、［薄纸复印］、［歪斜调整］、［省墨模式］和 ［书本复印］一起使用。

### 使用模板

1. 按 （**复印**）键。
2. 装入原稿。
3. 输入要复印的份数。
4. 按 ▲ 或 ▼ 键选择 ［高级设置］。按 **OK** 键。
5. 按 ▲ 或 ▼ 键选择 ［水印复印］。按 **OK** 键。
6. 按 ▲ 或 ▼ 键选择 ［模板］。按 **OK** 键。
7. 如有需要，使用液晶显示屏上显示的选项更改其他设置。
8. 如果不再更改其他设置，按**启用黑白**或**启用彩色**键。

### 使用介质卡或 USB 存储设备数据

1. 按 （**复印**）键。
2. 装入原稿。
3. 输入要复印的份数。
4. 按 ▲ 或 ▼ 键选择 ［高级设置］。按 **OK** 键。
5. 按 ▲ 或 ▼ 键选择 ［水印复印］。按 **OK** 键。
6. 插入介质卡或 USB 存储设备。按 ▲ 或 ▼ 键选择 ［介质］。
7. 按 **OK** 键，然后按 ◀ 或 ▶ 键选择用作水印的数据。
8. 按 **OK** 键，然后使用液晶显示屏上显示的选项更改其他设置。
9. 如果不再更改其他设置，按**启用黑白**或**启用彩色**键。

**重要事项**

**图像捕捉**键闪烁时，请勿取出介质卡或 USB 存储设备，以防损坏介质卡、USB 存储设备及存储在卡上的数据。

## 将扫描的纸质原稿用作水印

1. 按 （**复印**）键。
2. 输入要复印的份数。
3. 按 ▲ 或 ▼ 键选择 ［高级设置］。按 **OK** 键。
4. 按 ▲ 或 ▼ 键选择 ［水印复印］。按 **OK** 键。
5. 按 ▲ 或 ▼ 键选择 ［扫描］。按 **OK** 键，然后将您想用作水印的页面放到平板扫描器上。
6. 按**启用黑白**或**启用彩色**键。
7. 取出扫描的原稿，然后放入要复印的原稿。
8. 按 ◀ 或 ▶ 键更改水印的 ［透明度］，按 **OK** 键。
9. 如果不再更改其他设置，按**启用黑白**或**启用彩色**键。

**提示**

无法放大或缩小扫描的水印。

## 双面（两面）复印

通过在纸张的两面上进行复印，可以减少纸张的使用量。

进行双面复印时，Brother 建议您将原稿放入自动进稿器中（仅单面原稿）。对于双面原稿和书本，请使用平板扫描器。

**（长边翻转）**

纵向

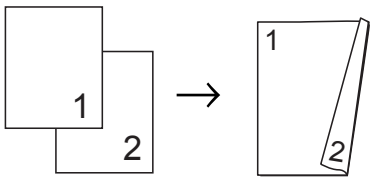


横向

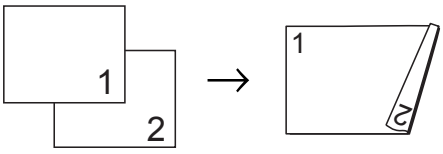


**（短边翻转）**

纵向

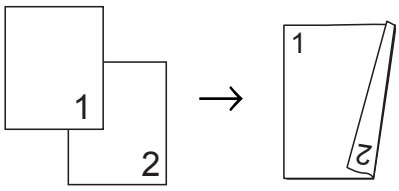


横向

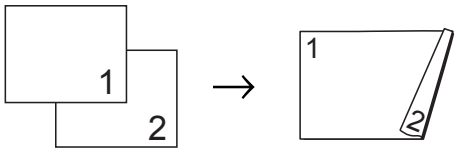

**提示**

- ［双面复印］不可与 ［2 合 1 （身份证）］、［海报］、［书本复印］和 ［适合页面］一起使用。
- 仅可使用 A4、 A5、 A3、 Letter、Legal 或 Ledger 尺寸的普通纸。
- 使用 A3 或 Ledger 尺寸的纸张时，［放大 / 缩小］不可与 ［双面复印］一起使用。
- ［（纵向）］表示纵向，［（横向）］表示横向。

1. 按设备操作面板上的**双面复印**键。
2. 按 ◀ 或 ▶ 键选择 ［开］以启用双面复印设置。
3. 按 ▲ 或 ▼ 键选择 ［翻页类型］。
   按 **OK** 键。
4. 按 ▲ 或 ▼ 键选择［长边翻页（纵向）］、［长边翻页（横向）］、［短边翻页（纵向）］或 ［短边翻页（横向）］。
   按 **OK** 键。
5. 执行以下操作中的一项：
   - 若您正在复印 A3 或 Ledger 尺寸的纸张，请转到步骤 ❻。
   - 若您正在复印 A4、A5、Letter 或 Legal 尺寸的纸张，请转到步骤 ❽。
6. 按 ▲ 或 ▼ 键选择 ［A3/LGR DX 设置］。
   按 **OK** 键。

**提示**

［A3/LGR DX 设置］不可与 N 合 1 复印功能一起使用。

7. 按 ▲ 或 ▼ 键选择［适合页面］或［保持比例］。
   按 **OK** 键。

**提示**

如果选择 ［适合页面］，设备将根据可打印区域自动缩小原稿尺寸。如果选择 ［保持比例］，设备将不会更改原稿尺寸。顶部和底部内容可能缺失，具体取决于原稿尺寸。

8. 按 ▲ 或 ▼ 键选择 ［退出］。
   按 **OK** 键。
9. 装入原稿。
   按 **OK** 键。
10. 输入要复印的份数。
11. 按**启用黑白**或**启用彩色**键。
    如果原稿已放入自动进稿器，则设备扫描页面并开始打印。
    若您正在使用平板扫描器，请转到步骤 ⓬。
12. 执行以下操作中的一项：
    - 将下一页原稿放到平板扫描器上。
      按数字键 **1**，然后转到步骤 ⓭。
    - 扫描完所有页面后，按数字键 **2**。

13 按 **OK** 键。
设备开始扫描并打印原稿。

设备未打印输出第二面纸张前，请勿触碰所打印的纸张。设备将打印并输出第一面，然后再次进纸打印第二面。

**提示**

- 如果原稿卡纸，请尝试使用特殊双面复印设置。执行完步骤 ❺ 后，请按 ▲ 或 ▼ 键选择［高级］，然后按 **OK** 键。按 ▲ 或 ▼ 键选择［DX1］或［DX2］。
  使用［DX1］时需要等一段时间直到墨水干透，从而有效避免复印时卡纸。
  使用［DX2］时不仅有更多时间使墨水干透，墨水用量也更少。
- 使用 A3 或 Ledger 尺寸的纸张时，［DX1］不可用。

## 将您更改的内容设为新的默认值

若想保存常用的复印设置如［质量］、［纸盒选择］、［放大 / 缩小］、［浓度］、［页面布局］、［歪斜调整］、［省墨模式］、［薄纸复印］和［双面复印］，可将其设定为默认值。这些设置将一直保存直到您再次更改。

1 按 （**复印**）键。

2 按 ▲ 或 ▼和 ◀ 或 ▶ 键选择新的设置。
按 **OK** 键。
重复该步骤，设置每项需要更改的设置。

3 更改完最后一个设置后，按 ▲ 或 ▼ 键选择［设定新默认值］。
按 **OK** 键。

4 按数字键 **1** 选择［是］。

5 按**停止 / 退出**键。

## 将所有设置恢复为出厂设置

可将您已更改的以下设置恢复为出厂设置：

［质量］、［纸盒选择］、［放大 / 缩小］、［浓度］、［页面布局］、［歪斜调整］、［省墨模式］、［薄纸复印］和［双面复印］。

1 按 （**复印**）键。

2 按 ▲ 或 ▼ 键选择［出厂设置］。
按 **OK** 键。

3 按数字键 **1** 选择［是］。

4 按**停止 / 退出**键。

# 8 打印介质卡或 USB 存储设备中的照片

## 图像捕捉中心 ™ 操作

### 介质卡、 USB 存储设备和文件夹结构

设备可与目前先进的数码相机图像文件、介质卡和 USB 存储设备兼容，但是，请阅读以下要点避免发生错误：

- 图像文件的扩展名必须为 .JPG ( 其他图像文件的扩展名如 .JPEG、.TIF、 .GIF 等格式不能被识别 )。
- 图像捕捉中心 ™ 直接打印与使用计算机的图像捕捉中心 ™ 操作必须分开进行。 ( 两项操作不能同时进行。 )
- 设备最多可读取一张介质卡或 USB 存储设备中的 999 个文件。
- 介质卡上的 DPOF 文件必须是有效的 DPOF 格式。 ( 请参见第 54 页上的 *DPOF 打印*。 )

请注意以下内容：

- 当打印索引或图像时，即使一个或多个图像被损坏，图像捕捉中心 ™ 仍将打印所有有效图像。已损坏的图像将不会被打印。
- ( 介质卡用户 )

  数码相机将介质卡格式化后设备方可读取此介质卡。

  当数码相机格式化介质卡时，会创建一个特殊的文件夹用来复制图像数据。如果您想使用计算机来修改存储在介质卡内的图像数据，我们建议您不要更改由数码相机所创建的文件夹的结构。当保存新的或修改过的图像文件到介质卡时，我们建议使用与数码相机相同的文件夹。如果数据没有存储到相同的文件夹内，设备可能无法读取文件或打印图像。
- (USB 存储设备用户 )

  本设备支持经 Windows® 格式化的 USB 存储设备。

## 电影打印

您可以打印存储在介质卡或 USB 存储设备中的电影文件的图像。

电影文件自动按时长拆分为 9 部分，并排列为 3 行，以便您查看并打印场景。

**提示**

- 无法选择特定电影场景。
- 可使用 AVI 或 MOV 电影文件格式 ( 仅动态 JPEG)。但是，如果 AVI 文件大小超过 1 GB ( 拍摄时长为 30 分钟左右 ) 或者 MOV 文件大小超过 2 GB ( 拍摄时长为 60 分钟左右 )，将无法打印。

# 打印图像

## 打印索引 ( 缩略图 )

图像捕捉中心 ™ 将为每张图像指定编号 ( 例如 No.1、 No.2、 No.3 等 )。

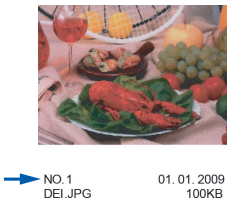


图像捕捉中心 ™ 使用这些数字识别图像。可打印一张缩略图页面，这将显示介质卡或 USB 存储设备上的所有图像。

**提示**

- 索引页上仅能正确打印不多于 8 个字符的文件名。
- 无法正确复印中文文件名，但这不影响任何功能。

1. 确保将介质卡或 USB 存储设备插入正确的插槽中。
   按 ( **图像捕捉** ) 键。
2. 按 ▲ 或 ▼ 键选择 ［打印索引］。
   按 **OK** 键。

3 按 ▲ 或 ▼ 键选择 ［布局格式］。
按 ◀ 或 ▶ 键选择 ［每行 6 个图片］或 ［每行 5 个图片］。
按 **OK** 键。

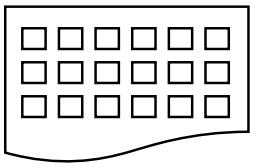

［每行 6 个图片］

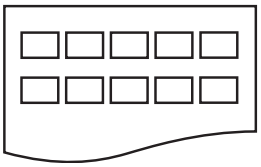

［每行 5 个图片］

［每行 5 个图片］的打印速度比［每行 6 个图片］略慢，但质量更好。

4 执行以下操作中的一项：

■ 按 ▲ 或 ▼ 键选择 ［纸张类型］，然后按 ◀ 或 ▶ 键选择正在使用的纸张类型：［普通纸］、［喷墨专用纸］、［Brother BP71］、［Brother BP61］或 ［其它相片纸］。

按 **OK** 键。

■ 按 ▲ 或 ▼ 键选择 ［纸张尺寸］，然后按 ◀ 或 ▶ 键选择正在使用的纸张类型：［A4］或［Letter］。

按 **OK** 键。

■ 若不想更改纸张设置，转到步骤 ❺。

5 按**启用彩色**键打印。

## 打印照片

打印单张图像前，您必须知道图像的编号。

1 确保将介质卡或 USB 存储设备插入正确的插槽中。
按 （**图像捕捉**）键。

2 打印索引。（请参见第 46 页上的*打印索引（缩略图）*。）

3 按 ▲ 或 ▼ 键选择 ［打印照片］。
按 **OK** 键。

4 从索引页上选择已打印的缩略图，并输入其图像编号。
按 **OK** 键。

5 重复步骤 ❹ 直至输入要打印的所有图像的编号。

**提示**

- 通过按 * 键输入逗号或者按 **#** 键输入连字符，可一次输入多个编号。例如：按数字键 **1**、* 键、数字键 **3**、* 键、数字键 **6** 打印图像 No.1、No.3 和 No.6。按数字键 **1**、**#** 键、数字键 **5** 打印图像 No.1 至 No.5。
- 最多可为要打印的图像编号输入 12 个字符（包括逗号）。

6 选择所有图像编号后，再次按 **OK** 键。

7 使用拨号盘输入所需的打印份数。

8 执行以下操作中的一项：

■ 更改打印设置。（请参见第 54 页上的*图像捕捉中心 ™ 打印设置*。）

■ 若不想更改任何设置，按**启用彩色**键打印。

## 打印所有照片

可打印介质卡或 USB 存储设备中的所有照片。

1. 确保将介质卡或 USB 存储设备插入正确的插槽中。
   按 （**图像捕捉**）键。
2. 按 ▲ 或 ▼ 键选择 ［打印所有照片］。
   按 **OK** 键。
3. 使用拨号盘输入所需的打印份数。
4. 执行以下操作中的一项：
   - 更改打印设置。(请参见第54页上的*图像捕捉中心 ™ 打印设置*。)
   - 若不想更改任何设置，按**启用彩色**键打印。

## 照片效果

您可为照片编辑和添加效果，并在打印前在液晶显示屏上浏览照片。

**提示**

- 添加效果后，可按 * 键放大图像的视图。要返回原始尺寸，再次按 * 键。
- ［照片效果］功能由 Reallusion, Inc. REALLUSION提供技术支持。

## 自动修正

自动修正功能可用于大部分照片。设备为照片选择合适的效果。

1. 确保将介质卡或 USB 存储设备插入正确的插槽中。
   按 （**图像捕捉**）键。
2. 按 ▲ 或 ▼ 键选择 ［照片效果］。
   按 **OK** 键。
3. 按 ◀ 或 ▶ 键选择所需照片。
   按 **OK** 键。
4. 按 ▲ 或 ▼ 键选择 ［自动修正］。
   按 **OK** 键。

**提示**

- 如果液晶显示屏上显示 ［去除红眼］，请按 # 键尝试从照片中去除红眼。
- 此时，按**清除**键即可撤消效果。

5. 按 **OK** 键，然后使用拨号盘输入所需的打印份数。
6. 执行以下操作中的一项：
   - 按 **OK** 键更改打印设置。(请参见第 54 页上的*图像捕捉中心 ™ 打印设置*。)
   - 若不想更改任何设置，按**启用彩色**键打印。

## 增强肤色

增强肤色功能最适用于调整人像照片。它能检测到照片中人的肤色并调整图像。

1. 确保将介质卡或 USB 存储设备插入正确的插槽中。
   按 （**图像捕捉**）键。
2. 按 ▲ 或 ▼ 键选择 ［照片效果］。
   按 **OK** 键。
3. 按 ◀ 或 ▶ 键选择所需照片。
   按 **OK** 键。
4. 按 ▲ 或 ▼ 键选择 ［增强肤色］。
   按 **OK** 键。
5. 执行以下操作中的一项：
   - 若不想更改任何设置，按 **OK** 键。
   - 按▲ 或 ▼键手动调整效果级别。
     完成后按 **OK** 键。
6. 使用拨号盘输入所需的打印份数。
7. 执行以下操作中的一项：
   - 按 **OK** 键更改打印设置。（请参见第 54 页上的*图像捕捉中心 ™ 打印设置*。）
   - 若不想更改任何设置，按**启用彩色**键打印。

## 增强风景

增强风景功能最适用于调整风景照片。可突出显示照片中的绿色和蓝色区域，使风景看起来更清晰、鲜明。

1. 确保将介质卡或 USB 存储设备插入正确的插槽中。
   按 （**图像捕捉**）键。
2. 按 ▲ 或 ▼ 键选择 ［照片效果］。
   按 **OK** 键。
3. 按 ◀ 或 ▶ 键选择所需照片。
   按 **OK** 键。
4. 按 ▲ 或 ▼ 键选择 ［增强风景］。
   按 **OK** 键。
5. 执行以下操作中的一项：
   - 若不想更改任何设置，按 **OK** 键。
   - 按▲ 或 ▼键手动调整效果级别。
     完成后按 **OK** 键。
6. 使用拨号盘输入所需的打印份数。
7. 执行以下操作中的一项：
   - 按 **OK** 键更改打印设置。（请参见第 54 页上的*图像捕捉中心 ™ 打印设置*。）
   - 若不想更改任何设置，按**启用彩色**键打印。

## 去除红眼

设备可检测到照片中的红眼，并将尝试从照片中去除红眼。

**提示**

有些情况无法去除红眼：

- 脸部过小。
- 脸部过于靠上、靠下、靠左或靠右。

1. 确保将介质卡或 USB 存储设备插入正确的插槽中。
   按 （**图像捕捉**）键。
2. 按 ▲ 或 ▼ 键选择 ［照片效果］。
   按 **OK** 键。
3. 按 ◀ 或 ▶ 键选择所需照片。
   按 **OK** 键。
4. 按 ▲ 或 ▼ 键选择 ［去除红眼］。
   按 **OK** 键。
   - 成功 ［去除红眼］时，将显示添加了该效果的照片，已调整部分以红框圈起。
   - ［去除红眼］失败时，将显示［无法检测］。

   按 **OK** 键返回上一级。

**提示**

按 **#** 键再次尝试 ［去除红眼］。

5. 按 **OK** 键，然后使用拨号盘输入所需的打印份数。
6. 执行以下操作中的一项：
   - 按 **OK** 键更改打印设置。（请参见第 54 页上的*图像捕捉中心 ™ 打印设置*。）
   - 若不想更改任何设置，按**启用彩色**键打印。

## 夜景

夜景功能最适合用于调整夜景照片，使照片看起来更加鲜明。

1. 确保将介质卡或 USB 存储设备插入正确的插槽中。
   按 （**图像捕捉**）键。
2. 按 ▲ 或 ▼ 键选择 ［照片效果］。
   按 **OK** 键。
3. 按 ◀ 或 ▶ 键选择所需照片。
   按 **OK** 键。
4. 按 ▲ 或 ▼ 键选择 ［夜景］。
   按 **OK** 键。

**提示**

也可通过按 ▲ 或 ▼ 键手动调整效果级别。

5. 按 **OK** 键，然后使用拨号盘输入所需的打印份数。
6. 执行以下操作中的一项：
   - 按 **OK** 键更改打印设置。（请参见第 54 页上的*图像捕捉中心 ™ 打印设置*。）
   - 若不想更改任何设置，按**启用彩色**键打印。

## 补光

补光功能最适合用于调整逆光照片。

1. 确保将介质卡或 USB 存储设备插入正确的插槽中。
   按 （**图像捕捉**）键。
2. 按 ▲ 或 ▼ 键选择 ［照片效果］。
   按 **OK** 键。
3. 按 ◀ 或 ▶ 键选择所需照片。
   按 **OK** 键。
4. 按 ▲ 或 ▼ 键选择 ［补光］。
   按 **OK** 键。

**提示**

也可通过按 ▲ 或 ▼ 键手动调整效果级别。

5. 按 **OK** 键，然后使用拨号盘输入所需的打印份数。
6. 执行以下操作中的一项：
   - 按 **OK** 键更改打印设置。（请参见第 54 页上的*图像捕捉中心 ™ 打印设置*。）
   - 若不想更改任何设置，按**启用彩色**键打印。

## 白板

白板功能最适合用于调整照片。它能检测到照片中白板上的字母，并将它们调整得更为清晰。

1. 确保将介质卡或 USB 存储设备插入正确的插槽中。
   按 （**图像捕捉**）键。
2. 按 ▲ 或 ▼ 键选择 ［照片效果］。
   按 **OK** 键。
3. 按 ◀ 或 ▶ 键选择所需照片。
   按 **OK** 键。
4. 按 ▲ 或 ▼ 键选择 ［白板］。
   按 **OK** 键。
5. 按 **OK** 键，然后使用拨号盘输入所需的打印份数。
6. 执行以下操作中的一项：
   - 按 **OK** 键更改打印设置。（请参见第 54 页上的*图像捕捉中心 ™ 打印设置*。）
   - 若不想更改任何设置，按**启用彩色**键打印。

## 黑白

可将照片的色彩转换为黑白。

1. 确保将介质卡或 USB 存储设备插入正确的插槽中。
   按 （**图像捕捉**）键。
2. 按 ▲ 或 ▼ 键选择 ［照片效果］。
   按 **OK** 键。
3. 按 ◀ 或 ▶ 键选择所需照片。
   按 **OK** 键。
4. 按 ▲ 或 ▼ 键选择 ［黑白］。
   按 **OK** 键。
5. 按 **OK** 键，然后使用拨号盘输入所需的打印份数。

6 执行以下操作中的一项：

- 按 **OK** 键更改打印设置。( 请参见第 54 页上的*图像捕捉中心 ™ 打印设置*。 )
- 若不想更改任何设置，按**启用彩色**键打印。

### 棕色

可将照片的色彩转换为棕色。

1 确保将介质卡或 USB 存储设备插入正确的插槽中。
按 ( **图像捕捉** ) 键。

2 按 ▲ 或 ▼ 键选择 ［照片效果］。
按 **OK** 键。

3 按 ◀ 或 ▶ 键选择所需照片。
按 **OK** 键。

4 按 ▲ 或 ▼ 键选择 ［棕色］。
按 **OK** 键。

5 按 **OK** 键，然后使用拨号盘输入所需的打印份数。

6 执行以下操作中的一项：

- 按 **OK** 键更改打印设置。( 请参见第 54 页上的*图像捕捉中心 ™ 打印设置*。 )
- 若不想更改任何设置，按**启用彩色**键打印。

## 按日期检索

可根据日期查找照片。

1 确保将介质卡或 USB 存储设备插入正确的插槽中。
按 ( **图像捕捉** ) 键。

2 按 ▲ 或 ▼ 键选择［按日期检索］。
按 **OK** 键。

3 按▲ 或 ▼键选择检索的起始日期。
按 **OK** 键。

4 按 ◀ 或 ▶ 键选择所需照片。

**提示**

通过连续按 ◀ 或 ▶ 键，可查看其他日期的照片。按 ◀ 键查看较早的照片，按 ▶ 键查看较近的照片。

5 使用拨号盘输入所需的打印份数。

6 重复步骤 ❹ 和步骤 ❺ 直到选择完所有要打印的照片。

7 选择所有照片后，请执行以下操作中的一项：

- 按 **OK** 键更改打印设置。( 请参见第 54 页上的*图像捕捉中心 ™ 打印设置*。 )
- 若不想更改任何设置，按**启用彩色**键打印。

## 幻灯片播放

可使用［幻灯片播放］在液晶显示屏上查看照片，也可在操作过程中选择照片。

1. 确保将介质卡或 USB 存储设备插入正确的插槽中。
   按 （**图像捕捉**）键。
2. 按 ▲ 或 ▼ 键选择［幻灯片播放］。
   按 **OK** 键。
3. 按**停止 / 退出**键结束幻灯片播放。

### 在幻灯片播放过程中打印照片

1. 确保将介质卡或 USB 存储设备插入正确的插槽中。
   按 （**图像捕捉**）键。
2. 按 ▲ 或 ▼ 键选择［幻灯片播放］。
   按 **OK** 键。
3. 在幻灯片播放过程中，按 **OK** 键可停留在某张图像上。
4. 使用拨号盘输入所需的打印份数。
5. 执行以下操作中的一项：
   - 按 **OK** 键更改打印设置。（请参见第 54 页上的*图像捕捉中心 ™ 打印设置*。）
   - 若不想更改任何设置，按**启用彩色**键打印。

## 裁剪

可裁剪照片，并打印其中一部分。

**提示**

若图片过小或含有不规则的部分，您可能无法裁剪照片。液晶显示屏将显示［图像太小］或［图像太长］。

1. 确保将介质卡或 USB 存储设备插入正确的插槽中。
   按 （**图像捕捉**）键。
2. 按 ▲ 或 ▼ 键选择［裁剪］。
   按 **OK** 键。
3. 按 ◀ 或 ▶ 键选择所需照片。
   按 **OK** 键。
4. 调整照片上的红框。
   将打印红框中的部分。
   - 按 * 或 **#** 键放大或缩小框的尺寸。
   - 按箭头键移动框的位置。
   - 按数字键 **0** 旋转框。
   - 完成框的设置后按 **OK** 键。
5. 使用拨号盘输入所需的打印份数。
6. 执行以下操作中的一项：
   - 按 **OK** 键更改打印设置。（请参见第 54 页上的*图像捕捉中心 ™ 打印设置*。）
   - 若不想更改任何设置，按**启用彩色**键打印。

## DPOF 打印

DPOF 是一种数码打印命令格式。

主要的数码相机生产商 ( 佳能公司、伊士曼柯达公司、富士公司、松下电器产业株式会社和索尼公司 ) 创建了此种格式使得从数码相机中打印图像更便捷。

如果您的数码相机支持 DPOF 打印，您可从数码相机的显示屏上选择要打印的图像和打印份数。

若插入设备中的是包含 DPOF 信息的介质卡，则可轻松打印选择的图像。

1. 确保将介质卡插入正确的插槽中。
   按 ( **图像捕捉** ) 键。设备将提示您是否使用 DPOF 设置。
   介质卡中的 DPOF 文件必须是有效的 DPOF 格式。
2. 按数字键 **1** 选择 ［是］。
3. 执行以下操作中的一项：
   - 更改打印设置。(请参见第54页上的*图像捕捉中心 ™ 打印设置*。 )
   - 若不想更改任何设置，按**启用彩色**键打印。

**提示**

若数码相机创建的打印顺序被破坏，将出现一条 DPOF 文件错误。使用数码相机删除并重新创建打印顺序以解决这个问题。关于如何删除并重新创建打印顺序的说明，请参考数码相机生产商的支持网站或随机说明书。

## 图像捕捉中心 ™ 打印设置

可临时更改打印设置。

设备将在 3 分钟后返回默认设置，或者模式定时器使设备返回到传真模式。( 请参见第 3 页上的*模式定时器*。 )

**提示**

若想保存常用的打印设置，可将其设定为默认设置。( 请参见第 58 页上的*将您更改的内容设为新的默认值*。 )

**1 打印份数**

( 对于浏览照片、按日期检索、幻灯片播放 )
可查看将要打印的照片的总份数。

( 对于打印所有照片、打印照片、照片效果、裁剪 )
可查看将要打印的每张照片的打印份数。

( 对于 DPOF 打印 ) 不显示该信息。

## 打印质量

1. 按 ▲ 或 ▼ 键选择 ［打印质量］。
2. 按 ◀ 或 ▶ 键选择 ［正常］或 ［照片］。
   按 **OK** 键。
3. 如果不再更改其他设置，按**启用彩色**键打印。

## 纸张选项

### 纸张类型

1. 按 ▲ 或 ▼ 键选择 [纸张类型]。
2. 按 ◀ 或 ▶ 选择正在使用的纸张类型：[普通纸]、[喷墨专用纸]、[Brother BP71]、[Brother BP61] 或 [其它相片纸]。
   按 **OK** 键。
3. 如果不再更改其他设置，按**启用彩色**键打印。

### 纸张和打印尺寸

1. 按 ▲ 或 ▼ 键选择 [纸张尺寸]。
2. 按 ◀ 或 ▶ 键选择正在使用的纸张尺寸：[10x15cm]、[13x18cm]、[A4]、[A3]、[Letter] 或 [Ledger]。
   按 **OK** 键。
3. 若选择了 [A4] 或 [Letter]，按 ▼ 键。然后，按 ◀ 或 ▶ 键选择打印尺寸。
   按 **OK** 键。

**例如：**A4 纸张的打印位置

| 1 [ 8 x 10cm] | 2 [ 9 x 13cm] | 3 [10 x 15cm] |
|---|---|---|
| 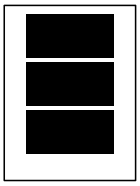 | 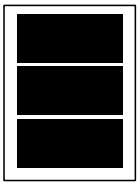 | 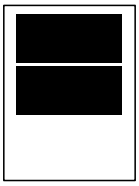 |
| 4 [13 x 18cm] | 5 [15 x 20cm] | 6 [最大尺寸] |
| 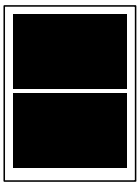 | 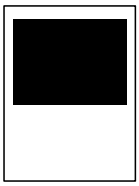 | |

4. 如果不再更改其他设置，按**启用彩色**键打印。

## 调整亮度、对比度和色彩

### 亮度

1. 按 ▲ 或 ▼ 键选择 ［亮度］。
2. 按 ◀ 或 ▶ 键使打印件更深或更浅。按 **OK** 键。
3. 如果不再更改其他设置，按**启用彩色**键打印。

### 对比度

可选择对比度设置。增强对比度，可使图像更清晰、鲜明。

1. 按 ▲ 或 ▼ 键选择 ［对比度］。
2. 按 ◀ 或 ▶ 键更改对比度。按 **OK** 键。
3. 如果不再更改其他设置，按**启用彩色**键打印。

### 色彩增强

您可打开色彩增强功能打印更鲜明的图像。打印速度将略微变慢。

1. 按 ▲ 或 ▼ 键选择 ［色彩增强］。按 **OK** 键。
2. 执行以下操作中的一项：
   - 若想自定义 ［白平衡］、［清晰度］或 ［色彩浓度］，按 ◀ 或 ▶ 键选择 ［开］，然后转到步骤 ❸。
   - 若不想自定义，按 ◀ 或 ▶ 键选择 ［关］。

     按 **OK** 键，然后转到步骤 ❻。
3. 按 ▲ 或 ▼ 键选择 ［白平衡］、［清晰度］或 ［色彩浓度］。
4. 按 ◀ 或 ▶ 键调节每个设置级别。按 **OK** 键。
5. 执行以下操作中的一项：
   - 若想自定义其他色彩增强，按 ▲ 或 ▼ 键选择所需选项。
   - 若要更改其他设置，按 ▲ 或 ▼ 键选择 ［退出］，然后按 **OK** 键。
6. 如果不再更改其他设置，按**启用彩色**键打印。

**提示**

- **白平衡**

  此项设置可调节图像上白色区域内的色调。采光、数码相机设置和其他因素都能影响白色的显示。图像上的白色区域可能会略微显粉红色、黄色或其他颜色。使用此调节，可纠正以上显示效果并使白色区域变为纯白色。

- **清晰度**

  此设置可突出图像细节。与调节数码相机焦距相类似。如果图像不在焦距内且不能看到图像细节，则请调整清晰度。

- **色彩浓度**

  此项设置可调节图像中的色彩总量。在图像中增加或减少色彩总量可改善掉色或模糊的图片。

## 剪切

如果照片长度过长或宽度过宽而不符合所选布局的可用区域，部分图像将被自动剪切。

出厂设置为［开］。如果想打印整张图像，请将设置更改为［关］。当［剪切］设置为［关］时，［满幅打印］也应设置为［关］。（请参见第 57 页上的*满幅打印*。）

1. 按 ▲ 或 ▼ 键选择［剪切］。
2. 按 ◀ 或 ▶ 键选择［关］（或［开］）。
   按 **OK** 键。
3. 如果不再更改其他设置，按**启用彩色**键打印。

［剪切］：［开］

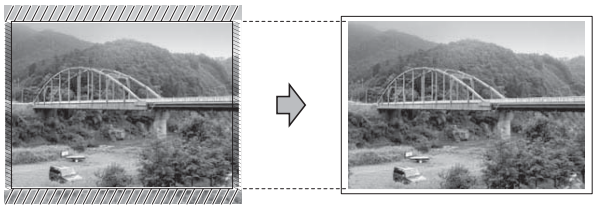

［剪切］：［关］

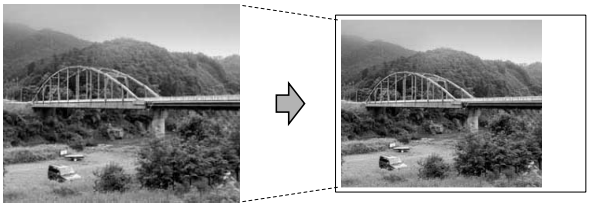

## 满幅打印

此功能将可打印区域扩展至纸张的边缘。打印速度将略微变慢。

1. 按 ▲ 或 ▼ 键选择［满幅打印］。
2. 按 ◀ 或 ▶ 键选择［关］（或［开］）。
   按 **OK** 键。
3. 如果不再更改其他设置，按**启用彩色**键打印。

## 日期打印

可以打印已包含在照片数据中的日期。日期将打印在右下角。如果数据中不包含日期信息，则无法使用此功能。

1. 按 ▲ 或 ▼ 键选择［日期打印］。
2. 按 ◀ 或 ▶ 键选择［开］（或［关］）。
   按 **OK** 键。
3. 如果不再更改其他设置，按**启用彩色**键打印。

**提示**

使用［日期打印］功能必须关闭数码相机上的 DPOF 设置。

## 将您更改的内容设为新的默认值

若想保存常用的打印设置，可将其设定为默认值。这些设置将一直保存直到您再次更改。

1. 按▲ 或 ▼和◀ 或 ▶键选择新的设置。
   按 **OK** 键。
   重复该步骤，设置每项需要更改的设置。
2. 更改完最后一个设置后，按▲或▼键选择 ［设定新默认值］。
   按 **OK** 键。
3. 按数字键 **1** 选择 ［是］。
4. 按**停止 / 退出**键。

## 将所有设置恢复为出厂设置

可将您已更改的以下图像捕捉设置恢复为出厂设置：

［打印质量］、［纸张类型］、［纸张尺寸］、［亮度］、［对比度］、［色彩增强］、［剪切］、［满幅打印］和［日期打印］。

1. 按▲ 或 ▼键选择 ［出厂设置］。
   按 **OK** 键。
2. 按数字键 **1** 选择 ［是］。
3. 按**停止 / 退出**键。

# 扫描到介质卡或 USB 存储设备

## 平板扫描尺寸

若要扫描 Letter、 Legal、 Ledger 或 A3 尺寸的原稿，需要更改 ［平板扫描尺寸］设置。默认设置为 A4。

1. 按 （**扫描**）键。
2. 按▲ 或 ▼键选择 ［扫描到介质卡］。
   按 **OK** 键。
3. 按▲或▼键选择 ［平板扫描尺寸］。
4. 按◀或▶键选择 ［A4］、［A3］、［Letter］、［Legal］或［Ledger］。
   按 **OK** 键。

**提示**

- 可将经常使用的设置保存为默认设置。（请参见第 58 页上的*将您更改的内容设为新的默认值*。）
- 此设置仅适用于从平板扫描器扫描原稿。

## 自动裁剪

可以扫描平板扫描器上的多份原稿。保存原稿前，可在液晶显示屏上预览单页原稿。选择［自动裁剪］时，设备将扫描每份原稿并创建单独的文件。例如，如果您在平板扫描器上放置三份原稿，本设备将扫描和创建三个独立的文件。如果您想创建一个三页的文件，请在［文件类型］中选择［PDF］或［TIFF］。

（如果您选择［JPEG］，将创建三个独立的文件。）

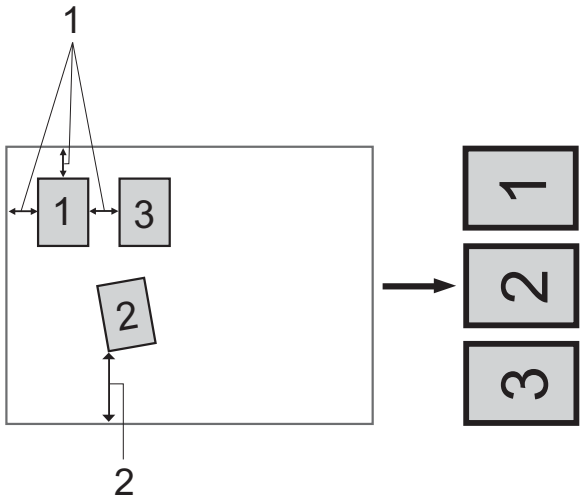


**1 10 毫米或以上（顶部、左侧、右侧）**

**2 20 毫米或以上（底部）**

**提示**

- 对于所有［平板扫描尺寸］设置，［自动裁剪］均能正常使用。
- ［自动裁剪］功能由 Reallusion, Inc. REALLUSION提供技术支持。

1. 确保将介质卡或 USB 存储设备插入正确的插槽中。
2. 装入原稿。
3. 按 （**扫描**）键。
4. 按 ▲ 或 ▼ 键选择［扫描到介质卡］。
   按 **OK** 键。
5. 按 ▲ 或 ▼ 键选择［自动裁剪］。
6. 按 ◀ 或 ▶ 键选择［开］。
   按 **OK** 键。
7. 如果不再更改其他设置，按**启用黑白**或**启用彩色**键开始扫描。
8. 液晶显示屏上将显示已扫描原稿的数量。
   按 **OK** 键。
9. 按 ◀ 或 ▶ 预览每份扫描数据。
10. 按 **OK** 键保存数据。

**提示**

- ［自动裁剪］功能适用于四个角都是 90 度直角的纸张。如果有一个角不是直角，［自动裁剪］功能将无法检测原稿。
- 如果您的原稿过长或过宽，则无法正常使用此设置。
- 必须将原稿放在远离平板扫描器的地方（如左图所示）。
- 各原稿之间必须相隔至少 10 毫米。
- ［自动裁剪］可调整平板扫描器上的原稿的歪斜，但是如果原稿歪斜超过 10 度，此设置无效。
- 若要使用［自动裁剪］功能，必须先清空自动进稿器。
- 根据您原稿的尺寸，［自动裁剪］功能最多可用于 16 份原稿。

**重要事项**

**图像捕捉**键闪烁时，切勿取出介质卡或 USB 存储设备，以防损坏介质卡、 USB 存储设备或其中的数据。

## 如何设定新默认值

可以将常用的扫描到介质卡设置（［质量］、［文件类型］、［平板扫描尺寸］和［自动裁剪］）保存为默认设置。这些设置将一直保存直到您再次更改。

1. 按 （**扫描**）键。
2. 按 ▲ 或 ▼ 键选择［扫描到介质卡］。
   按 **OK** 键。
3. 按 ▲ 或 ▼ 键选择［设定新默认值］。按 **OK** 键和数字键 **1** 选择［是］。
4. 按**停止 / 退出**键。

## 如何重置出厂设置

可将更改后的扫描到介质卡设置（［质量］、［文件类型］、［平板扫描尺寸］和［自动裁剪］）恢复为出厂设置。

1. 按 （**扫描**）键。
2. 按 ▲ 或 ▼ 键选择［扫描到介质卡］。
   按 **OK** 键。
3. 按 ▲ 或 ▼ 键选择［出厂设置］。按 **OK** 键和数字键 **1** 选择［是］。
4. 按**停止 / 退出**键。

# 9 打印数码相机中的照片

## 从支持 PictBridge 的数码相机中直接打印照片

您的 Brother 设备支持 PictBridge 标准，可与兼容 PictBridge 的数码相机连接并从中直接打印照片。

若您的数码相机使用 USB 大容量存储标准，则不使用 PictBridge，您也可以从数码相机中打印照片。（请参见第 63 页上的*从数码相机中直接打印照片（不使用 PictBridge）*。）

### PictBridge 要求

为避免错误发生，请记住以下要点：

- 必须使用合适的 USB 接口电缆将设备和数码相机连接。
- 图像文件的扩展名必须为 .JPG（其他图像文件的扩展名如 .JPEG、.TIF、 .GIF 等格式不能被识别）。
- 使用 PictBridge 功能时，图像捕捉中心 ™ 操作不可用。

### 设置数码相机

确保数码相机处于 PictBridge 模式下。在兼容 PictBridge 的相机液晶显示屏上可进行下列 PictBridge 设置。

根据您的相机规格，下列设置中的某些设置可能不可用。

| 数码相机功能选项 | 选项 |
|---|---|
| 纸张尺寸 | A4、 A3、 Ledger、 Letter、 10 × 15 厘米、打印机设置（默认设置）[2] |
| 纸张类型 | 普通纸、相片纸、喷墨专用纸、打印机设置（默认设置）[2] |
| 布局 | 满幅打印：开、<br>满幅打印：关、打印机设置（默认设置）[2] |
| DPOF 设置 [1] | - |
| 打印质量 | 正常、精细、打印机设置（默认设置）[2] |
| 色彩增强 | 开、关、打印机设置（默认设置）[2] |
| 日期打印 | 开、关、打印机设置（默认设置）[2] |

1 更多详细信息，请参见第 62 页上的 *DPOF 打印*。

2 如果您将数码相机设定为使用打印机设置（默认设置），设备将使用下列设置打印照片。

| 设置 | 选项 |
|---|---|
| 纸张尺寸 | 10 × 15 厘米 |
| 纸张类型 | 其他相片纸 |
| 布局 | 满幅打印：开 |
| 打印质量 | 照片 |
| 色彩增强 | 关 |
| 日期打印 | 关 |

- 即使数码相机无任何菜单选项，也将会使用这些设置。
- 每项设置的名称及可用性取决于数码相机的规格。

关于更改 PictBridge 设置的更多详细信息，请参见数码相机随机附带的说明书。

## 打印图像

**提示**

将所有介质卡或 USB 存储设备从设备上移除后，再连接数码相机。

1. 确保数码相机已关闭。使用 USB 接口电缆将数码相机连接到设备的 USB 直接接口 (1) 上。

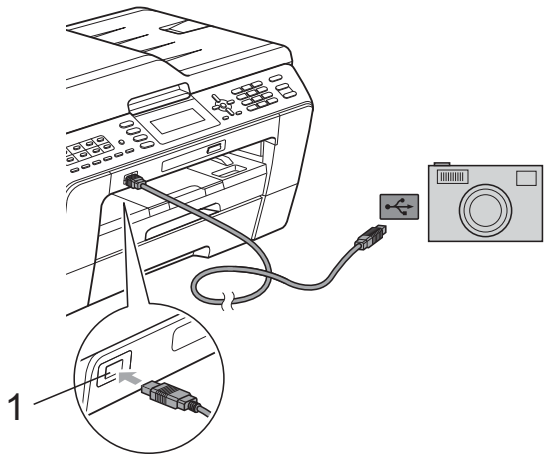


**1 USB 直接接口**

2. 打开数码相机。
   当设备识别到数码相机后，液晶显示屏将显示［已连接相机］。
3. 遵循数码相机上的说明选择要打印的照片。
   设备开始打印照片时，液晶显示屏将显示［正在打印］。

**重要事项**

为防止损坏设备，请勿将数码相机或 USB 存储设备以外的任何设备连接到 USB 直接接口上。

## DPOF 打印

DPOF 是一种数码打印命令格式。

主要的数码相机生产商 ( 佳能公司、伊士曼柯达公司、富士公司、松下电器产业株式会社和索尼公司 ) 创建了此种格式使得从数码相机中打印图像更便捷。

如果您的数码相机支持 DPOF 打印，您可从数码相机的显示屏上选择要打印的图像和打印份数。

**提示**

若数码相机创建的打印顺序被破坏，将出现 DPOF 文件错误。使用数码相机删除并重新创建打印顺序以解决这个问题。关于如何删除并重新创建打印顺序的说明，请参考数码相机生产商的支持网站或随机说明书。

# 从数码相机中直接打印照片 ( 不使用 PictBridge)

若您的数码相机支持 USB 大容量存储标准，那么可在存储模式下连接数码相机，从而您可从数码相机中打印照片。

( 若您想在 PictBridge 模式下打印照片，请参见第 61 页上的*从支持 PictBridge 的数码相机中直接打印照片*。 )

**提示**

数码相机不同，名称、可用性和操作也不同。请参见数码相机随机附带的说明书获取详细信息，如：如何从 PictBridge 模式转换到 USB 大容量存储模式。

## 打印图像

**提示**

将所有介质卡或 USB 存储设备从设备上移除后，再连接数码相机。

1. 确保数码相机已关闭。使用 USB 接口电缆将数码相机连接到设备的 USB 直接接口 (1) 上。

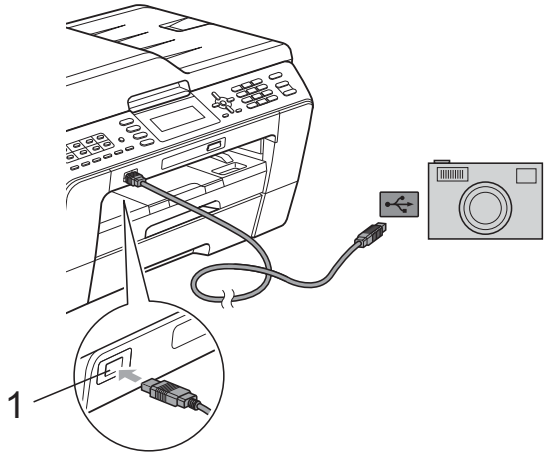


**1 USB 直接接口**

2. 打开数码相机。
3. 遵循第 46 页上的*打印图像*中的步骤。

**重要事项**

为防止损坏设备，请勿将数码相机或 USB 存储设备以外的任何设备连接到 USB 直接接口上。

# A 日常维护

## 清洁和检查设备

### 清洁设备外部

**重要事项**

- 使用中性清洁剂。使用挥发性液体如稀释剂或汽油进行清洁会损坏设备的表面。
- 请勿使用含有氨的清洁材料。
- 请勿使用异丙醇擦拭操作面板上的灰尘，否则可能会使面板破裂。

**遵循如下步骤清洁设备外部：**

1. 将纸盒 (1) 从设备中完全拉出。

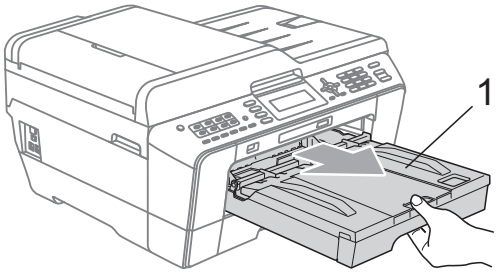


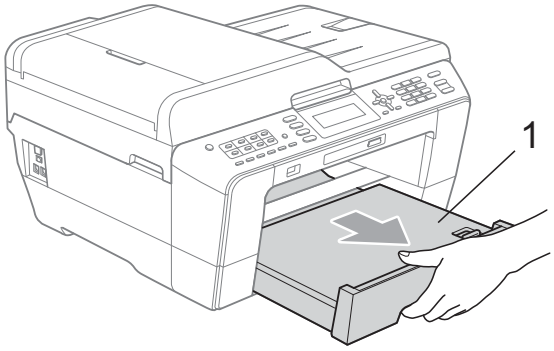


2. 用柔软的抹布擦去设备外部的灰尘。

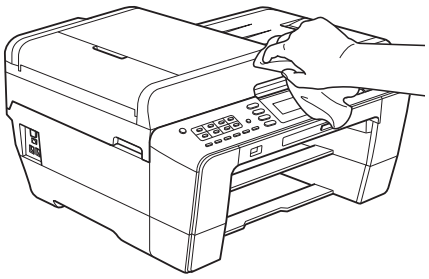

3. 抬起纸盒盖并清除纸盒内部的所有脏物。
4. 用柔软的抹布拭去纸盒内外的灰尘。

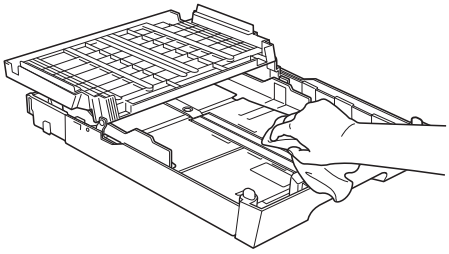

5. 合上纸盒盖，并将纸盒紧紧地推入设备中。

## 清洁设备打印机压辊

**注意**

清洁打印机压辊之前，请务必拔出设备的电源插头，以防触电。

1. 用双手分别握住盖板两侧，抬起扫描器盖板至打开位置。
2. 用一块柔软、*干燥*的无绒抹布清洁设备的打印机压辊 (1) 及其周围，拭去四周的墨渍。

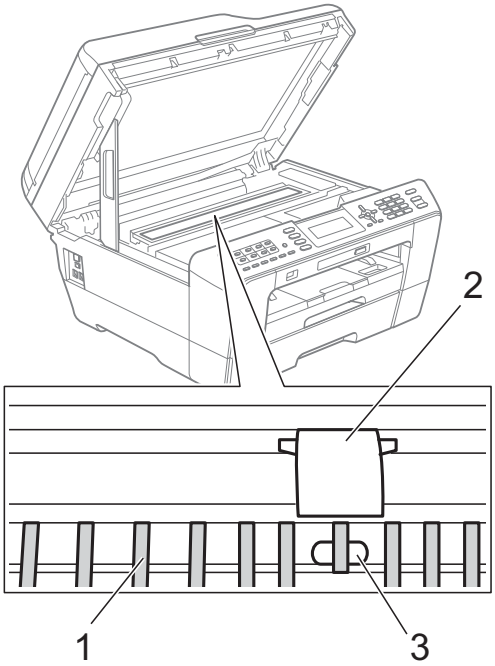


**重要事项**

切勿触摸平板 (2) 和拉杆 (3)，否则可能会损坏设备。

## 清洁进纸辊

如果送纸辊上沾有墨水，可能会导致进纸问题。

1. 从电源插座上拔出设备的电源插头。将纸盒从设备中完全拉出。

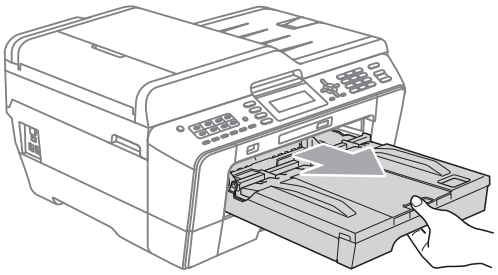

**提示**

如果纸张支撑翼板展开，请将其合上，然后合上纸张支撑板。

2. 用柔软无绒的湿抹布左右擦拭进纸辊正面 (1)。
   清洁完成后，再用干抹布拭去送纸辊上的所有水渍。

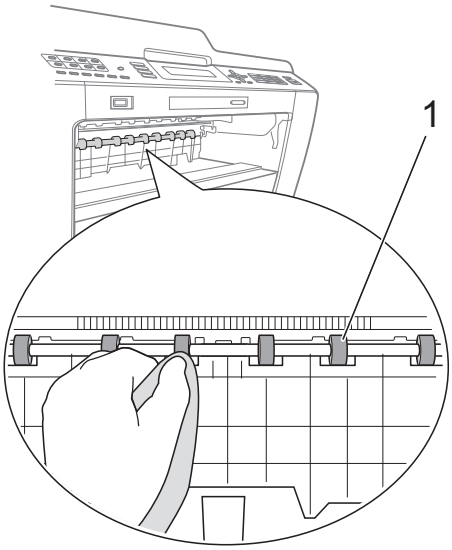


A

3 抬起卡纸清除翼板 (2)，然后用柔软无绒的湿抹布清洁进纸辊 (1) 背面。
清洁完成后，再用干抹布拭去送纸辊上的所有水渍。

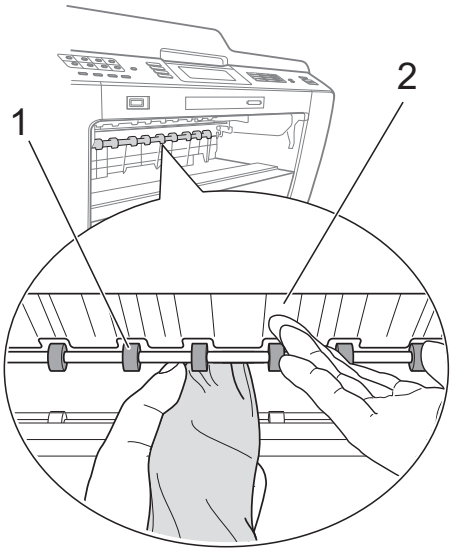


4 将纸盒紧紧地装回设备中。

5 重新连接电源线。

**提示**

送纸辊未干时请勿使用设备，否则可能导致进纸问题。

## 清洁搓纸辊

1 从电源插座上拔出设备的电源插头。

2 将纸盒从设备中完全拉出。

**提示**

纸盒中剩余最后几张纸时，如果设备开始一次送入多张纸，请用柔软无绒的湿抹布清洁底垫 (1)。

清洁完成后，再用干抹布拭去底垫上的所有水渍。

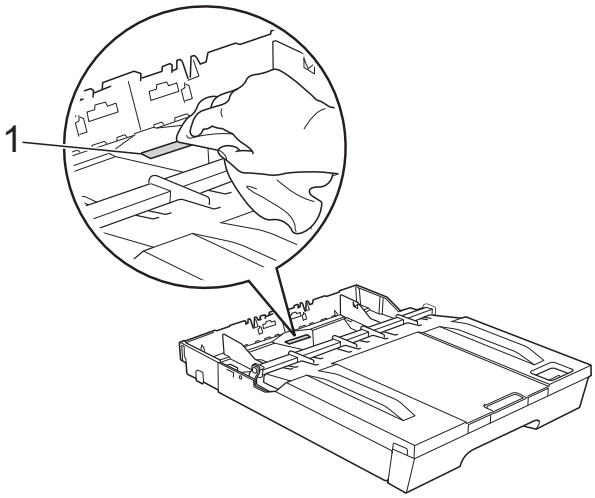

3 打开设备后部的卡纸清除盖（1）。

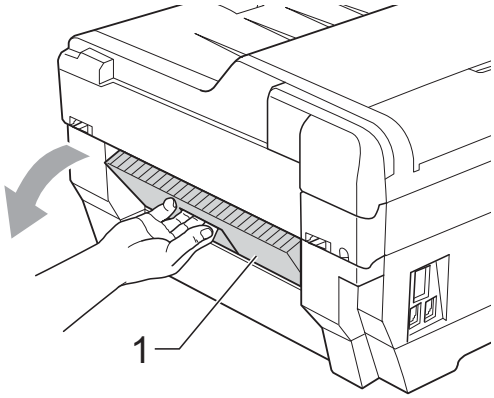


4 用柔软无绒的湿抹布清洁进纸辊（1）。
慢慢转动送纸辊以清洁整个表面。
清洁完成后，再用干抹布拭去送纸辊上的所有水渍。

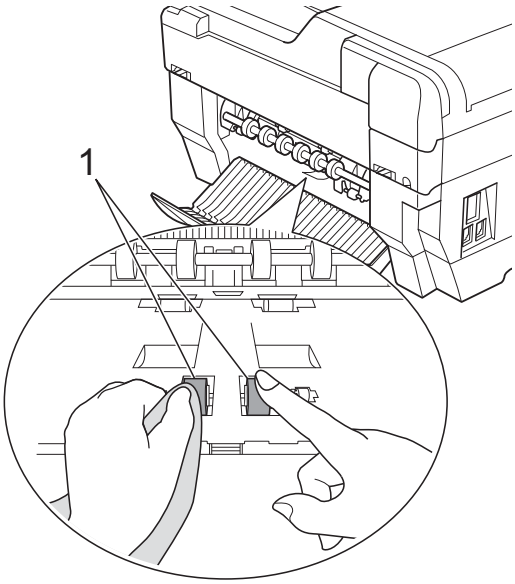


5 用柔软无绒的湿抹布清洁后部的送纸辊（1）。
慢慢转动送纸辊以清洁整个表面。
清洁完成后，再用干抹布拭去送纸辊上的所有水渍。

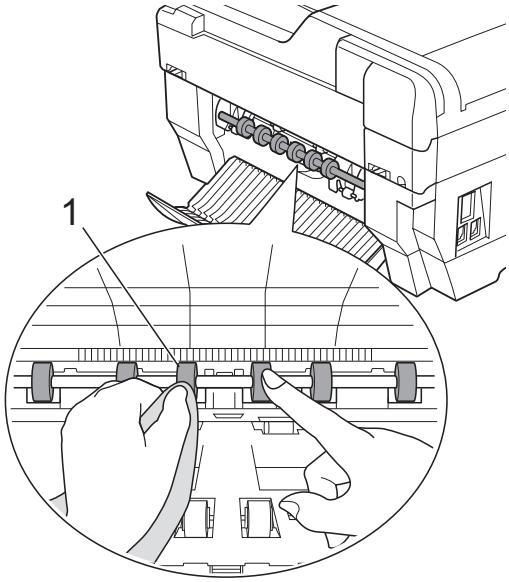


**提示**

请勿触摸金属轴。

6 合上卡纸清除盖。
确保已完全合上卡纸清除盖。

7 将纸盒紧紧地装回设备中。

8 重新连接电源线。

A

## 清洁纸盒 #2 的搓纸辊

1. 从电源插座上拔出设备的电源插头。将纸盒 #2 从设备中完全拉出。

**提示**

如果纸张支撑翼板展开，请将其合上，然后合上纸张支撑板。

2. 用柔软无绒的湿抹布清洁纸盒 #2 的搓纸辊 (1)。
慢慢转动送纸辊以清洁整个表面。
清洁完成后，再用干抹布拭去送纸辊上的所有水渍。

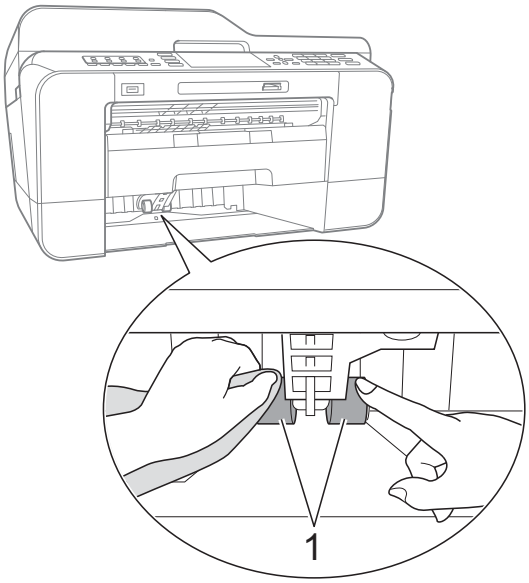


3. 将纸盒 #2 紧紧地装回设备中。
4. 重新连接电源线。

## 检查墨水余量

墨水容量图标出现在液晶显示屏上，您可以使用**功能**键看到显示每个墨盒的墨水容量的图形。

1. 按**功能**键。
2. 按 ▲ 或 ▼ 键选择 ［墨水管理］。按 **OK** 键。
3. 按 ▲ 或 ▼ 键选择 ［墨水余量］。按 **OK** 键。
液晶显示屏显示墨水容量。
4. 按**停止 / 退出**键。

**提示**

可从计算机中检查墨水容量。（请参见*软件使用说明书*中的适用于 Windows® 的*打印*或适用于 Macintosh 的*打印和传真*。）

# 包装和运输设备

运输设备时，使用设备随附的包装材料。请遵循下列步骤正确包装设备。运输过程中造成的设备损坏可能不在保修范围之内。

**重要事项**

打印作业后，确保设备打印头“暂停”打印。断开设备电源前请仔细辨听设备的声音，确保所有机械噪音都已消失。否则可能会导致设备出现打印问题和打印头损坏。

1. 从墙上电话插座中拔下电话线的一端，并从设备上取下此电话线的另一端。
2. 从电源插座上拔出设备的电源插头。
3. 用双手分别握住盖板两侧，抬起扫描器盖板至打开位置。如果连接了接口电缆，将其从设备上断开。
4. 移除设备内部右角的橙色保护部件。

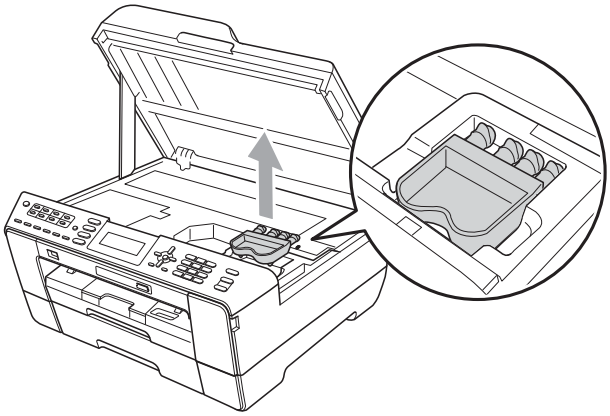

5. 用双手分别握住盖板两侧，轻轻合上扫描器盖板。

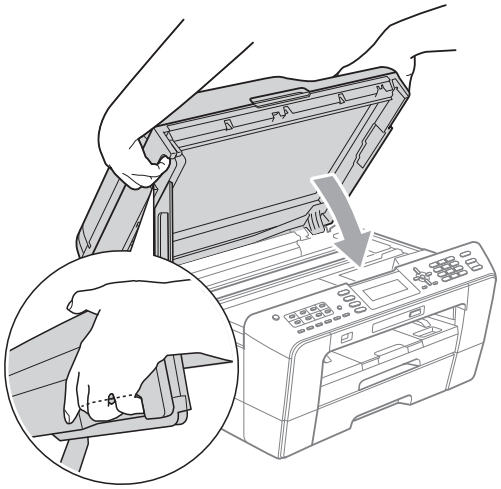

**警告**

请小心不要被扫描器盖板夹伤手指。打开以及合上扫描器盖板时，请务必用双手握住扫描器盖板的两侧。

6. 打开墨盒盖。
7. 取出所有四个墨盒。按下各墨盒上的墨盒释放杆释放墨盒。（请参见*使用说明书（基本功能）附录 A* 中的*更换墨盒*。）
8. 安装橙色保护部件后合上墨盒盖。

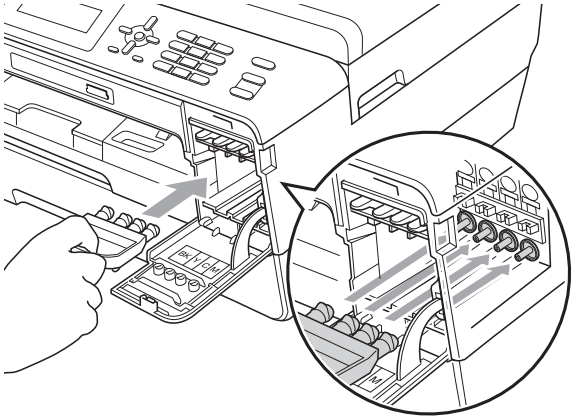

A

## 重要事项

- 确保橙色保护部件右侧的塑料把手 (1) 安全卡入位置 (2)。

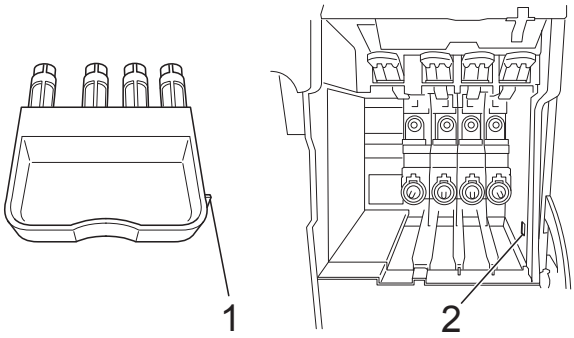


- 若橙色保护部件丢失，请勿在装运前及运输过程中取出墨盒。运输设备时必须将橙色保护部件或墨盒放置于墨水填充座中。否则在运输过程中将损坏您的设备，由此造成的损坏将不在保修范围之内。当运输装有墨盒的设备时，请将设备保持直立，以防止墨水渗漏。

9 将设备装入原塑料包装袋中。

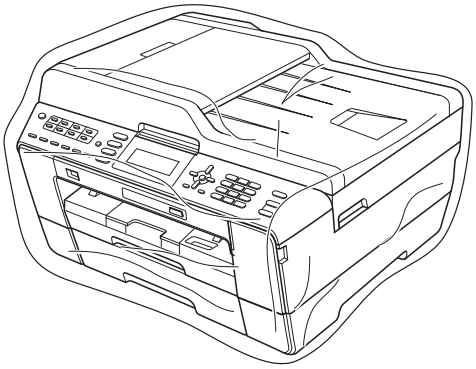

10 如下图所示将设备和其他组件放入带有原包装材料的原装硬纸箱中。请勿将用过的墨盒单独装入纸箱。

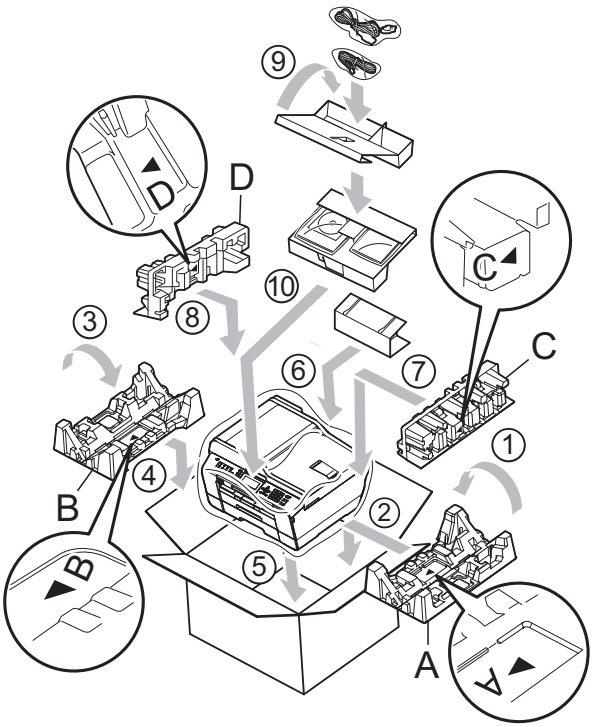


11 合上纸箱并将其封口。

# B 术语表

该综合列表列出了在 Brother 各手册中出现的功能及术语。设备可用功能随所购买型号的不同而有所差异。

**ADF ( 自动进稿器 )**

可将原稿放置在自动进稿器中，每次将自动扫描一页原稿。

**自动缩小**

缩小接收传真的尺寸。

**自动传真传输**

无需拿起外接电话的听筒即可发送传真。

**自动重拨**

设备的一种功能，如果因为线路太忙而造成传真未发送成功时，本设备将在五分钟后自动重新拨叫最近的一个传真号码。

**备份打印**

设备将打印每份接收并储存在内存中的传真的复印件。这是一项安全功能以确保在断电时不会丢失信息。

**批量发送**

( 仅适用于黑白传真 ) 这是一种能节省费用的功能，所有发送给同一传真号码的定时传真将会一次性地同时发送出去。

**蜂鸣器音量**

设置按键或发生错误时设备发出哔哔声的音量。

**亮度**

更改亮度使图像变浅或变深。

**多址发送**

将同一份传真发送到多个地址的功能。

**来电显示**

使用电信局提供的来电显示服务，当来电时可看到呼叫方的号码 ( 或名字 )。

**CNG 音频**

传真设备自动发送传真时所发出的特殊声音 ( 哔哔 )，用以告诉接收设备正有一个传真设备在呼叫。

**编码方法**

对原稿中的信息进行编码的方法。所有的传真设备必须使用一个最小标准的可变霍夫曼码 (MH)。如果接收设备与本设备功能相同，则可使用一个更高性能的压缩方法：修正的里德码 (MR)、可变的修正里德码 (MMR) 及 JPEG。

**色彩增强**

通过改进清晰度、白平衡和色彩浓度来改善图像中的彩色打印质量。

**通讯错误 ( 或通信错误 )**

在发送或接收传真期间发生的错误通常是由于线路噪音或静电干扰引起的。

**兼容性小组**

一个传真设备与其他传真设备通信的能力。兼容性是由 ITU-T 小组确定的。

**对比度**

对较深或较浅的原稿进行补偿，使较深的传真或复印件变浅，或使较浅的传真或复印件变深。

**定时传真**

在以后的某个指定时间自动发送传真。

**浓度**

更改浓度使图像变浅或变深。

**双向访问**

可在将要发送的传真信息或预定作业扫描到内存中的同时发送传真或者接收或打印接收到的传真信息。

**ECM ( 错误修正模式 )**

检测发送传真时的错误并重新发送传真出错的页面。

**分机**

与传真设备在同一线路上，插在一个单独的墙上插座中的电话。

**外接电话**

连接到设备上的 TAD ( 电话应答设备 ) 或电话。

**F/T 振铃时间**

Brother 设备振铃 ( 当将接收模式设为传真 / 电话模式时 ) 的时间，用于通知您接听语音电话。

**传真检测**

传真检测可使设备中断传真呼叫，并用 CNG 音频应答此呼叫。

**传真转发**

将接收到内存中的传真发送到其他已预先设定好的传真号码上。

**传真日志**

列出了最近 200 条接收和发送的传真信息。TX 表示发送。RX 表示接收。

**传真预览**

如果选择传真预览，可通过按**传真预览**键在液晶显示屏上预览接收到的传真。

**传真存储**

可将接收到的传真存储到内存中。

**传真音**

当发送和接收传真时，传真设备发出正在通信的信号。

**传真 / 电话**

可接收传真和应答电话呼叫。如果使用了电话应答设备 (TAD)，则请勿使用此模式。

**精细分辨率**

分辨率为 203 × 196 dpi。适用于较小的文字原稿及图形。

**灰度级别**

复印、扫描和传真照片的有效灰度色调。

**组编号**

一组存储在单键拨号或速拨号位置用于多址发送的单键拨号号码和速拨号码组合。

**帮助菜单**

一份完整的菜单表打印输出，当手边没有使用说明书 ( 基本功能 ) 时，您可以使用帮助菜单对设备进行设定。

**Innobella™**

Innobella™ 是 Brother 新推出的代表正品耗材的一个品牌标志。为获得最佳打印质量， Brother 推荐使用 Innobella™ 墨水和纸张。

**日志周期**

预设定的自动打印传真日志报告的时间周期。可随时打印传真日志而无需更改此周期。

**LCD ( 液晶显示屏 )**

设备上的显示屏幕，当对设备进行操作时在屏幕上显示交互式信息，当设备闲置时显示日期和时间。

**手动传真**

拿起外接电话听筒可听到接收传真设备的应答声，然后按**启用黑白**或**启用彩色**键开始发送传真。

**内存接收**

纸盒中的纸张用尽时，将传真接收到设备内存中。

**菜单模式**

用以更改设备中设置的程序模式。

**OCR ( 光学字符识别 )**

Presto! PageManager 软件应用程序可将文本图像转换为可编辑的文本。

**单键拨号**

设备操作面板上的按键，用于存储号码以便您轻松拨号。按住**转换**键的同时按单拨号键，即可在该单拨号键中存储第二个号码。

**国际模式**

临时更改传真音频以适应国际电话线路上的噪音及静电干扰。

**暂停**

当使用拨号盘拨号或储存速拨号时，您可以在拨号序列中设置一个 3.5 秒的延时。根据需要按**重拨 / 暂停**键相应次数即可设置所需暂停时间。

**图像捕捉中心 ™**

可从数码相机中直接以照片质量打印出高分辨率的数码照片。

**照片分辨率 ( 仅适用于黑白 )**

使用多种灰度阴影的分辨率设置以求最佳的照片效果。

**PictBridge**

可从数码相机中直接以照片质量打印出高分辨率的照片。

**轮询**

一台传真设备呼叫另一台传真设备以检索传真的过程。

**脉冲**

电话线路上的一种循环拨号方式。

**速拨号列表**

以数字顺序，列出了存储在单键拨号和速拨号内存中的名称和号码。

**实时传输**

当内存已满时，可实时发送传真。

**残留作业**

可检查内存中的作业是否处于等待状态，并可单独取消作业。

**远程访问代码**

一个四位数的代码 (---*)，输入了正确的代码后可从远程位置呼叫和访问设备。

B

**远程激活代码**

当在分机或外接电话上应答传真呼叫时，请按代码 (* **5 1**)。

**远程禁用代码**
**( 仅适用于传真 / 电话模式 )**

当设备应答语音呼叫时，将响起伪 / 双振铃。您可以通过按下代码 (**# 5 1**) 在分机上接听呼叫。

**远程检索访问**

从双音频电话机远程访问设备的能力。

**分辨率**

每英寸上垂直及水平方向的行数。请参见：标准、精细、超精细和照片。

**振铃次数**

［传真自动］和［传真 / 电话］模式下，设备应答前的振铃次数。

**振铃音量**

设置铃声的音量大小。

**扫描**

将原稿的电子图像传送到计算机中的过程。

**扫描到介质卡**

可将黑白或彩色原稿扫描到介质卡或 USB 存储设备中。黑白图像的文件格式可以是 TIFF 或 PDF，彩色图像的文件格式可以是 PDF 或 JPEG。

**检索**

一份存储单键拨号号码、速拨号码和组拨编号的电子列表，以数字或字母顺序排列。

**速拨**

预先设定好传真号码以便轻松拨号。必须按 ( **电话簿** ) 键，然后输入两位数号码，并按**启用黑白**或**启用彩色**键启用拨号。

**标准分辨率**

203 × 97 dpi。用于规范尺寸文本和最快速的传输。

**本机标识**

位于传真页顶端的存储信息。包括发送者姓名和传真号码。

**超精细分辨率 ( 仅适用于黑白 )**

392 × 203 dpi。最适合用于打印小文本和艺术线条。

**TAD ( 电话应答设备 )**

可将外接应答设备连接到设备上。

**临时设置**

为传真传输或复印选择某些临时设置而不用更改设备的默认设置。

**音频**

一种电话线路上的拨号形式，用于按键式电话。

**传输**

通过电话线将传真从设备发送到接收方传真设备的过程。

**传输验证报告**

每次发送传真的清单，显示发送日期、时间和序号。

**用户设定**

一份显示设备当前设置的打印报告。

**无线网络报告**

一份显示无线网络连接结果的打印报告。

# C 索引

## 数字


2 合 1 身份证复印 .....37


## A


Apple Macintosh
  请参见软件使用说明书。
安全
  安全功能锁
    管理员密码 .....5
    受限用户 .....5


## B


报告 .....31
  帮助菜单 .....32
  传输验证 ..... 31, 32
  传真日志 .....32
    日志周期 .....31
  来电显示记录报告 .....32
  如何打印 .....32
  速拨列表 .....32
  网络配置 .....32
  无线网络报告 .....32
  用户设定 .....32
包装和运输设备 .....69
拨号
  拨号前缀 .....2
  群组 ( 多址发送 ) .....10


## C


ControlCenter
  请参见软件使用说明书。
传真，从计算机
  请参见软件使用说明书。
传真存储 .....16
  从内存中打印 .....16
  打开 .....16
  关闭 .....18
传真代码
  更改 .....19
  远程访问代码 .....19
传真，单机
  发送 .....7
    从内存 ( 双向访问 ) .....9
    从内存中取消 .....13
    定时传真 .....12
    定时批量传输 .....12
    对比度 .....7
    多址发送 .....10
    分辨率 .....8
    国际 .....12
    恢复到出厂设置 .....8
    设置新的默认值 .....8
    实时传输 .....11
    手动 .....9
    通话结束时 .....9
  检索
    从远程地址检索 .....20
  接收
    传真转发 .....20
    从内存中打印 .....16
    从远程网站检索 .....21
    到计算机 .....16
    到内存中 .....15
    缩小以适合纸张 .....22
    无纸接收 .....15
传真转发
  编辑号码 .....15
  远程更改 ..... 20, 21

## D


单键拨号
从拨出记录设置 ..... 26
从来电显示记录设置 ..... 26
打印
报告 ..... 32
内存中的传真 ..... 16
请参见软件使用说明书。
电影打印 ..... 46
断电 ..... 1
多址发送 ..... 10
设置组 ..... 28
多址发送组 ..... 28


## F


访问代码，存储和拨号 ..... 25
分辨率
为下一份传真设置 ..... 8
复印
2 合 1 身份证 ..... 37
薄纸 ..... 39
放大 / 缩小 ..... 34
海报 ..... 35
恢复到出厂设置 ..... 44
浓度 ..... 38
排序 ( 仅适用于自动进稿器 ) ..... 38
省墨模式 ..... 39
设置新的默认值 ..... 44
使用自动进稿器 ..... 38
双面 ..... 42
书本 ..... 40
水印 ..... 41
使用介质卡 ..... 41
使用模板 ..... 41
使用 USB 存储设备 ..... 41
使用纸质原稿 ..... 42
歪斜调整 ..... 40
页面布局 (N 合 1) ..... 35
质量 ..... 33


## G


功能锁 ..... 4
故障排除
检查墨水余量 ..... 68


## L


来电显示
来电显示记录报告 ..... 32


## M


Macintosh
请参见软件使用说明书。
墨盒
检查墨水余量 ..... 68
模式，进入
定时器 ..... 3


## N


内存安全 ..... 13
内存存储 ..... 1


## P


PictBridge
DPOF 打印 ..... 62
Presto! PageManager
请参见软件使用说明书。另请参见 Presto! PageManager 应用程序中的帮助。


## Q


清洁
打印机压辊 ..... 65
送纸辊 ..... 65
取消
传真存储 ..... 18
传真转发 ..... 18, 20
等待重发的作业 ..... 13

## S


扫描
请参见软件使用说明书。
身份证复印 ..... 37
手动
传输 ..... 9
受限用户 ..... 5
双向访问 ..... 9
速拨
从拨出记录设置 ..... 27
从来电显示记录设置 ..... 27
单键拨号
从拨出记录设置 ..... 26
从来电显示记录设置 ..... 26
多址发送 ..... 10
删除组 ..... 30
使用组拨号 ..... 10
速拨
从拨出记录设置 ..... 27
从来电显示记录设置 ..... 27
组拨号
更改 ..... 29
设置多址发送组 ..... 28
缩小
复印 ..... 34
接收到的传真 ..... 22


## T


图像捕捉中心 ™
按日期检索 ..... 52
裁剪 ..... 53
从计算机
请参见软件使用说明书。
DPOF 打印 ..... 54
打印
索引 ..... 46
所有照片 ..... 48
照片 ..... 47
打印设置
对比度 ..... 56
返回到出厂设置 ..... 58
剪切 ..... 57
亮度 ..... 56
满幅打印 ..... 57
日期打印 ..... 57
色彩增强 ..... 56
设置新默认值 ..... 58
质量 ..... 54
纸张类型和尺寸 ..... 55
幻灯片播放 ..... 53
扫描到介质卡
介质卡 ..... 58
USB 存储设备 ..... 58
自动裁剪 ..... 59
添加效果 ..... 48
照片效果
白板 ..... 51
补光 ..... 51
黑白 ..... 51
去除红眼 ..... 50
夜景 ..... 50
增强风景 ..... 49
增强肤色 ..... 49
自动修正 ..... 48
棕色 ..... 52


C

## W

Windows®
请参见软件使用说明书。
网络
打印
请参见网络使用说明书。
扫描
请参见软件使用说明书。
无线网络
请参见快速安装指南和网络使用说明书。

## X

休眠模式 ..... 1

## Y

液晶显示屏
帮助菜单 ..... 32
熄灭定时器 ..... 2
远程检索 ..... 19
命令 ..... 20
取回传真 ..... 21
远程访问代码 ..... 19
远程设置
请参见软件使用说明书。
运输设备 ..... 69

## Z

直接打印
从数码相机中直接打印照片（不使用 PictBridge) ..... 63
从支持 PictBridge 的相机 ..... 61

brother®

**请访问我们的网站**
**http://www.brother-cn.net/**

本产品仅可在购买国使用。除此以外的区域 Brother 公司不提供售后服务。