SINRO

D01

SRE07F 四管制温控器使用说明书



产品简介：

SRE07F 四管制温控器主要用于中央空调采暖和制冷系统。通过检测到的环境温度与设定温度的比较产生控制信号，为中央空调风机盘管冷/热电动阀或其他电动执行机构提供温度控制，同时可控制风机盘管风机工作和调速。关机时，温控器可输出延时中断的关复位电信号，令电动阀或其他电动执行机构复位。

产品特点：

- 电源浪涌和瞬间脉冲保护。
- 输出动作信号超时保护性中断功能，关机自动复位功能。
- 设定温度值保护功能。
- LCD 液晶（带背光）显示环境温度、设定温度（掉电记忆功能）、冷暖状态、风速、阀门状态。
- 带系统电源开关和风机风速开关。
- 外壳采用 PC 塑料，符合 UL-94V0 标准；安装灵活，接线方便。

技术数据：

产品名称	SRE07F 四管制	
输　　入	AC220/230V	AC24V
温控输出	220/230VAC 0.5(0.2)A	24VAC 1(0.8)A
功耗(无负载)	220/230VAC　1VA	24VAC　0.6VA
风机输出	AC220/230V 2(1) A	AC24V 2(1) A
复位时间	≥150s 或≥300s（可选）	
超时中断	阀门同向累计运行时间≥150s(≥300s)后，进入超时保护状态	
工作模式	浮点式(PID)	
控制精度	±0.5℃(±1℉)	
控制范围	10 ~ 30℃ 或 50 ~ 86℉	
温度显示	0 ~ 40℃（0.2℃）或 32 ~ 99℉（0.5℉）	
背光颜色	蓝色-B 绿色-G 黄色-Y	
敏感元件	NTC 热敏电阻 10kΩ（25℃时）	
工作温度	0 ~ 55℃	
储存温度	-10 ~ 60℃	
环境湿度	最大 90%RH 不凝露	

使用说明：

1. 冷/热转换：

正常工作于四管制系统时，制冷/采暖的控制信号由各自端口输出，且两者的开信号是互锁的，即制冷工作状态下，采暖端口的开信号永无信号输出，但关信号是同时给出的，即在任一下状态下有关信号时制冷的关端口与采暖的关端口都会同时有信号输出。

在接通电源时（电源开关处于“●”），温控器自检后使阀门向关闭方向连续运行 150 秒（300 秒），运行结束后进入关机状态；当电源开关拨至“❄”时，液晶显示屏显示制冷状态图案“❄”，执行动作信号正向输出；当拨至“☀”时，液晶显示屏显示制热状态图案“☀”，执行动作信号逆向输出；在处于制冷或采暖状态时将电源开关拨至“●”，此时 LCD 关闭，阀门向关闭方向连续运行 150 秒(300 秒)后系统关闭。

在进行冷暖转换时应在关“●”的位置停留一定的时间，以确保阀门复位。

2. 风机输出：

当温控器处于制冷或制热状态时拨动风机开关-时液晶显示屏会出现相应的风量图案及标识，接

线端子亦相应输出为风机提供工作电源。可以通过 JP8 来选择是直接接风机还是间接接风机（通过中间继电器来接大功率风机），设置为“0”时为直接接风机，设置为“1”时为间接接风机。当设置为“0”时，应注意在不接风机时只对应显示中速与低速的图案，高速时显示为低速图案，高速图案只有在直接接风机且在三速都完全接好的情况下才能显示；当设置为“1”时，可以在不接风机的情况下显示相应的三速图标。220V/230V 产品出厂设置为“0”，24V 产品出厂设置为“1”。

3. 设定温度：

当用户按下△（增量）/▽（减量）键时，LCD 屏幕设置温度显示随之增加或减少，增减量为 0.2℃/0.5℉，调整范围为 10~30℃/50~86℉；当用户停止按键超过 5 秒后，温控器改变内存中设置温度的数值。（出厂设定 25℃/77℉）。

4. 传感器：

温控器采用内置 NTC 热敏电阻方式，正常使用时跨接器 JP3 置于“Int”位置，“TEST”位置是用来测试及校对温度的。

5. 设定温度保护：

将 JP4 置于 1 时，改变设定温度值时可以看到设定温度值在递增或递减，但芯片不保存改变后的温度设定值而是自动恢复到改变前的温度设定值，从而实现对设定温度的保护。（出厂设定为 0）

安装示意图：

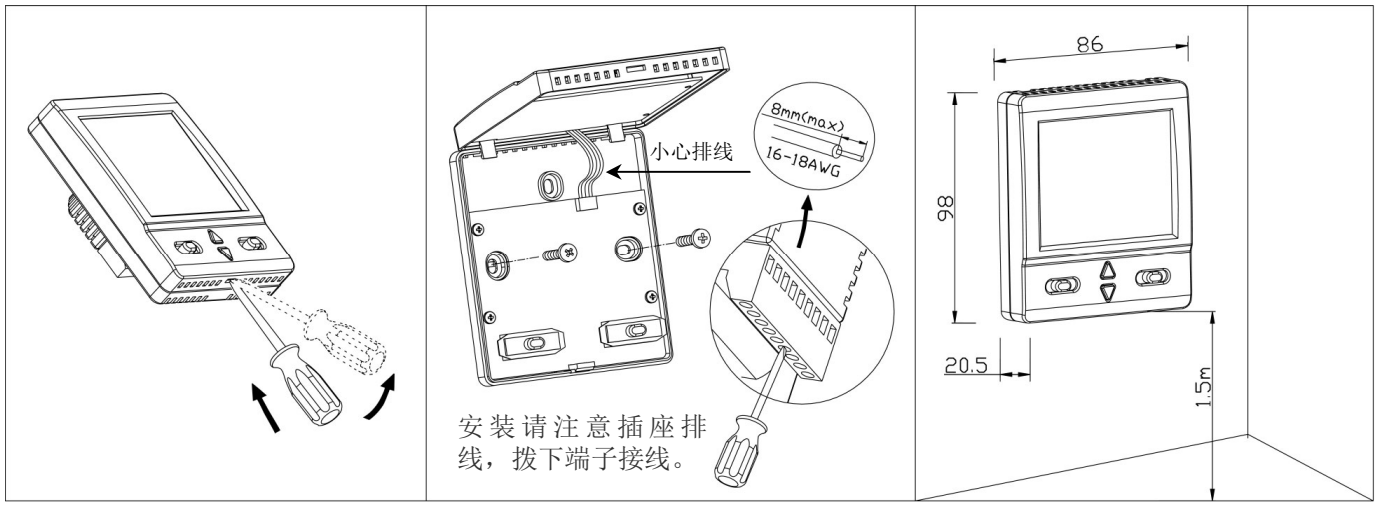

接线图：

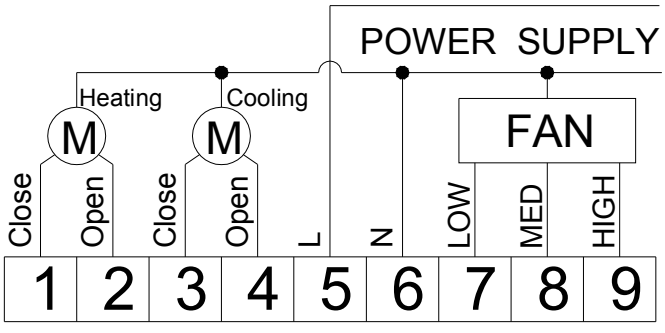

产品质量保证：

◇ **产品自售出之日起，免费保用一年。**

◇ **在正确存放和安装使用的情况下，公司保证产品在保用期内正常工作。如在此期间，因制造质量不良而发生损坏或不能正常工作时，则由公司负责更换或维修。**

售后服务电话： 020 – 83936008