GJS ROBOT

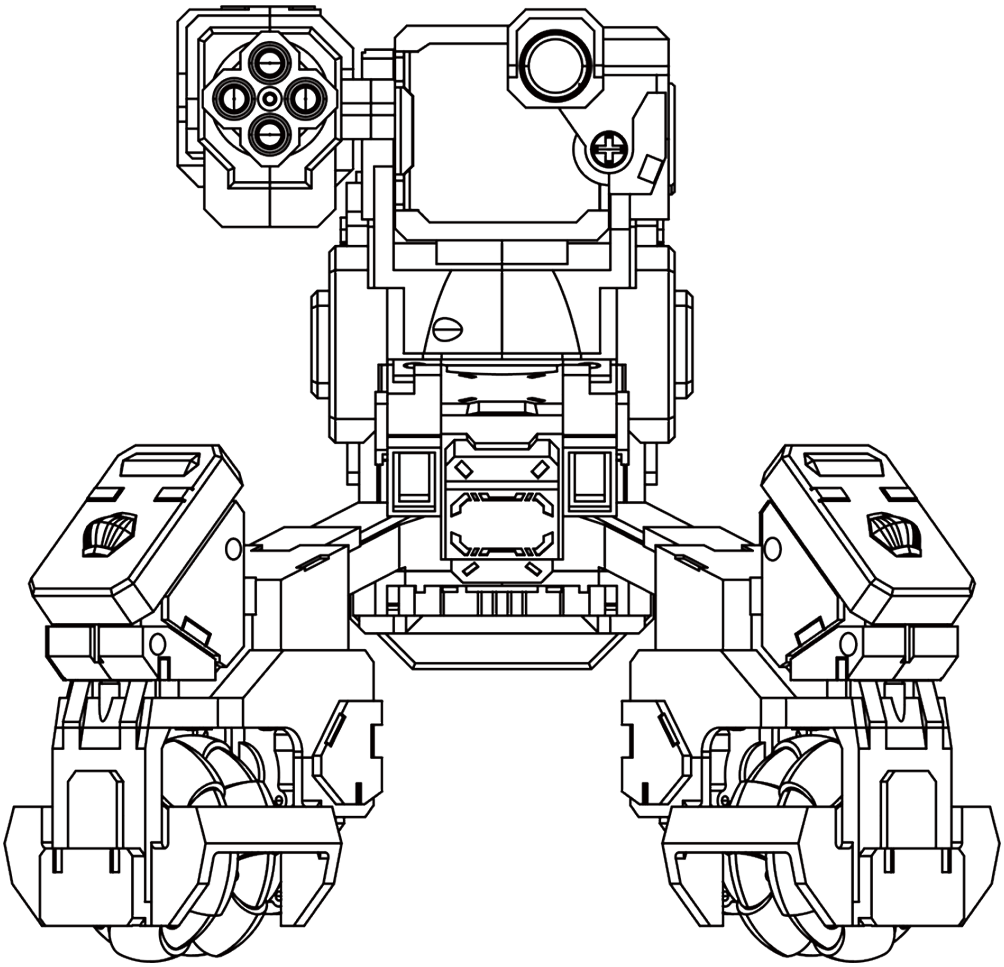

GEIO

사용 설명서

V4.0

2019년 3월

빠른 키워드 찾기

PDF 상에서 검색기능을 통해 기능 또는 원하는 키워드를 검색하실 수 있습니다.
예) Adobe Reader. Windows 사용자는 단축기 Ctrl+F, MAC 사용자는 Command+F 키로 빠른 키워드 찾기가 가능합니다.

고화질 인쇄

이 문서는 고화질로 프린트할 수 있습니다.

GEIO 영상 보러가기

https://www.gjs.so/geio/intro

GEIO 앱 다운로드

GEIO는 2가지 어플을 제공합니다.

ISO : App Store에서 1) GEIO 2)GEIO EDU 다운로드
Android: Google Play또는 안드로이드 플랫폼에서 1) GEIO 2)GEIO EDU 다운로드

GEO공식 웹사이트에서 어플 다운로드
https://www.gjs.so/support/download
GEIO 앱은 안드로이드 v5.0 이상, IOS v11.0 이상에서 사용가능합니다.



GEIO



GEIO EDU

GEIO 앱 중 프로그래밍 기능은
GEIO EDU를 다운받아 플레이 할 수 있습니다.

Notes:

GEIO의 WIFI 주파수 영역은 5GHz을 주로 사용하므로 5GHz 이하의 주파수 영역을 사용하는 모바일 제품은 지원하지 않습니다. 사용 전 반드시 이점을 확인 후 사용하십시오.
이 매뉴얼은 GEIO v.3.4 / GEIO Educational v.2.0 을 기초로 제작되었습니다.
추가 기능 업데이트는 홈페이지 또는 앱 공지사항에 공지될 예정입니다.

Contents

Product Overview 04

제품 소개 05

사용전 준비사항 05

제품 연결하기 06

로봇세팅 및 공격방법 07

모드 선택 08

일반 설정 08

컨트롤러 화면 10

모드 설정 11

토템 12

GEIO 사용법 14

기본 사용법 15

게임 설명 17

사용 공간 28

상세정보 29

주의사항 30

FAQ 31

Product Overview

GEIO 로봇 기능

Introduction

GEIO는 FPS(1인칭 슈팅)과 VR(시각인식) 시스템을 채용하여 사용자에게 최상의 대전 격투 게임을 제공할 것입니다. GEIO는 획기적인 AI(인공지능) 기술을 기반으로 하고 있습니다.

사용전 준비사항

·배터리 충전 및 장착

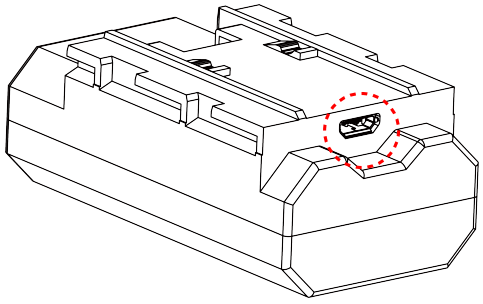

동봉된 USB 케이블을 통해 배터리를 충전을 권장합니다. 빨간 불이 깜빡거리면 충전중이며 완전히 충전 된경우 빨간불이 계속 켜져 있는 상태로 유지됩니다.

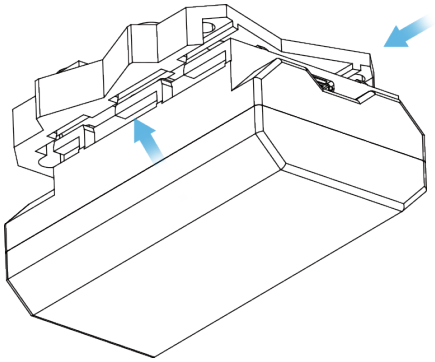

배터리를 제품 슬롯에 고정이 되도록 뒤쪽에서 밀어 완벽하게 고정합니다.

·GEIO 전원켜기

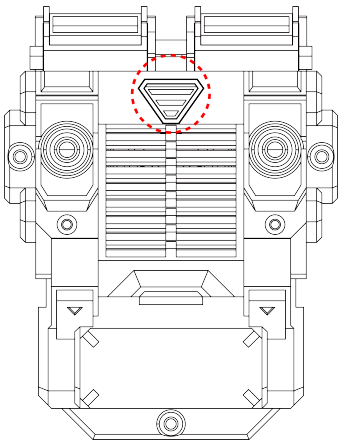

전원 켜기: 그림에 보이는 삼각 버튼을 LED 가 켜질 때 까지 누름

전원 끄기: LED가 꺼질 때 까지 버튼을 누름

▶ 로봇 연결하기

·휴대기기에 연결하지 않을 경우

애완 모드: GEIO는 자동으로 움직이면서 사용자의 얼굴을 인식합니다. 그리고 여러가지 다른 반응을 보입니다.

포탑(터렛) 모드: GEIO는 적이 주변에 다가오면 자동으로 켜지게 됩니다. 만약 적이 공격 가능 지역에 들어올 경우, GEIO는 적을 공격하게 됩니다.
여러명의 플레이어가 게임을 할 경우,사용자는 하나 또는 여러 개의 GEIO를 경계 로봇으로 사용해 게임의 난이도를 조절할 수 있습니다.

설정 방법: 일반설정 -> 일반 -> 실행모드

* 얼굴인식 Tip: GEIO에서 약 20cm 정도 떨어져서 얼굴을 인식

·Wi-Fi로 GEIO 연결하기(휴대기기)

전원이 켜진 GEIO와 휴대기기의 Wi-Fi를 켜고 Geio_XXXXXX를 찾아 연결합니다 .
초기 Wi-fi 비밀번호는 12345678입니다. Wi-Fi 연결이 완료된 이후 GEIO 앱을 실행하세요.

·앱 실행하기

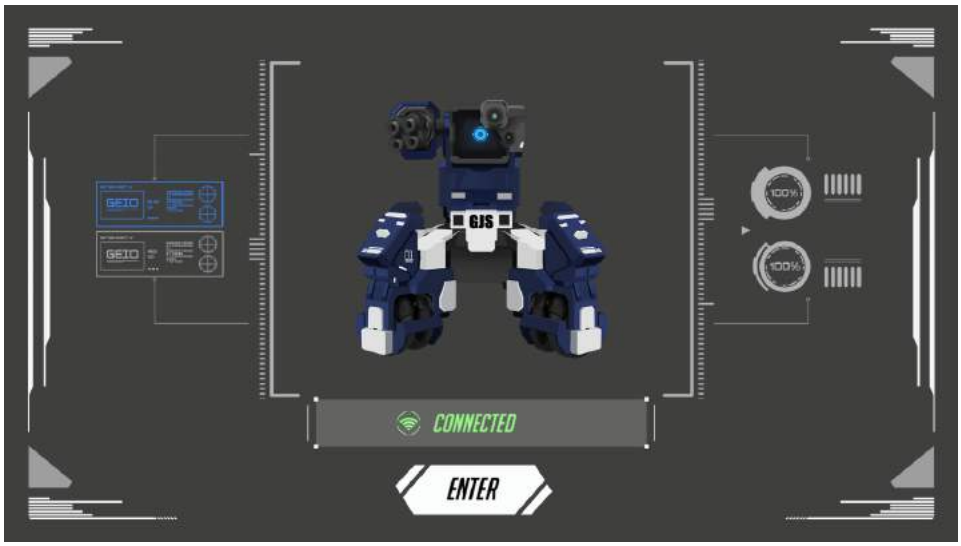

GEIO로봇과 연결된 이후 어플을 켜고 첫 페이지에서 원하는 팀색상을 클릭하고
[연결중]을 눌러 [연결됨]으로 변경되면 [들어가기]를 눌러 다음화면으로 이동합니다.

·로봇 LED 효과

GEIO 로봇은 LED의 색상으로 여러가지 모드의 상태를 확인할 수 있습니다.

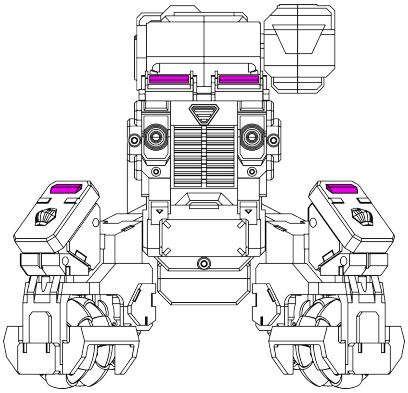

퍼플
「펫 모드 또는 포탑 모드

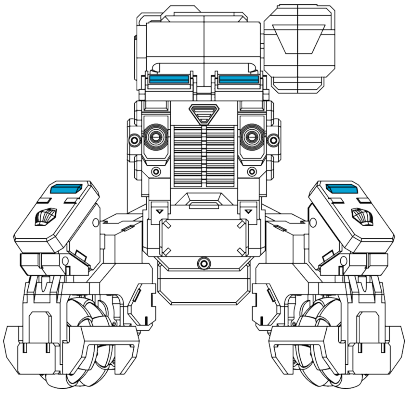

블루
팀 선택: 블루팀

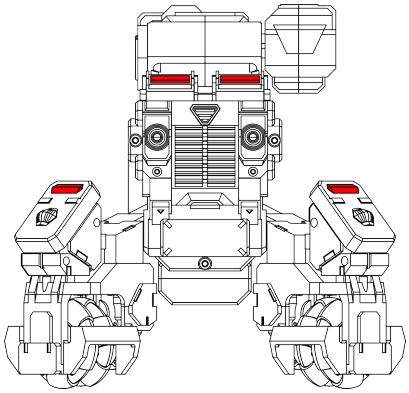

레드
팀선택: 레드팀

*배터리 부족: 다리 부분의 LED가 깜빡임
*HP 손실: 다리부분의 LED 가 빠르게 두번 깜빡임
* HP 최저: 로봇의 LED 4곳 모두가 지속적으로 반짝임

▶ 각 부위별 버튼 및 공격 목표 센서

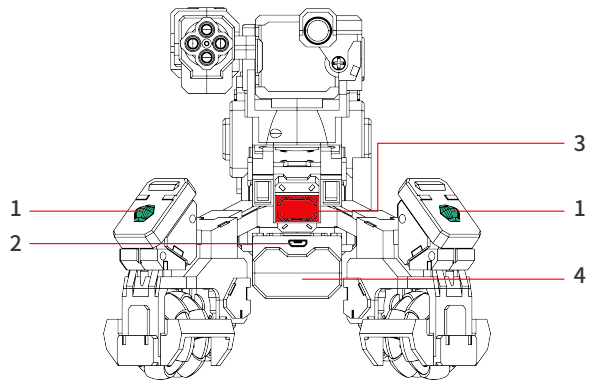

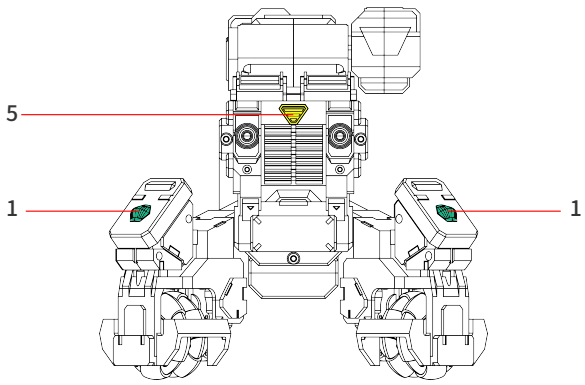

1. 스코어 리시버(타격센서) x 4　2. 배터리 충전 소켓(5핀)　3 동체 공격 포인트　4 배터리　5. 켜기/끄기 버튼

* 스코어 리시버가 사격 공격 또는 동체 공격을 당했을 때, 피해 정도를 휴대기기로 확인 가능.
HP가 0이 되면 게임 종료

▶ 모드 선택

·메뉴 소개

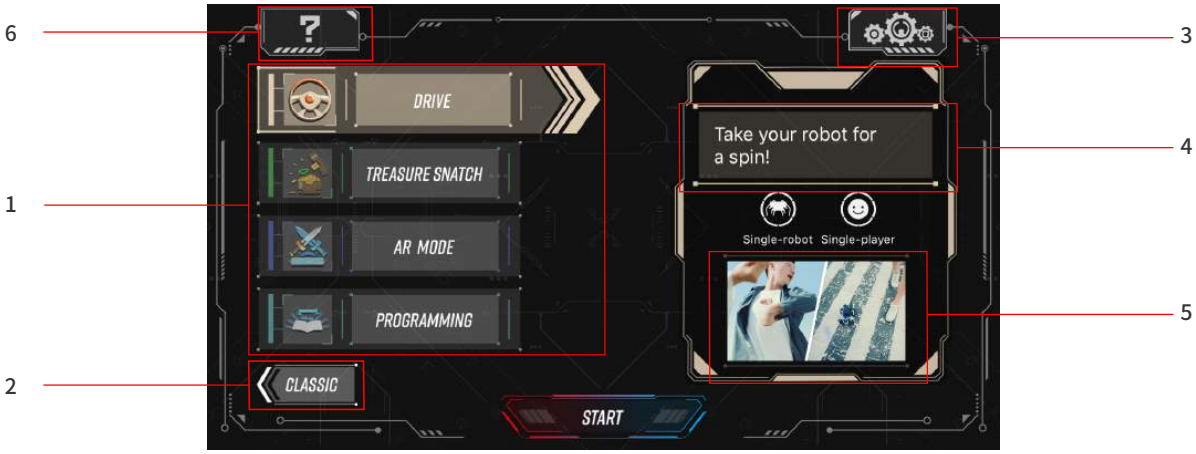

1.모드 선택 2.더보기 3.일반 설정 4.게임 소개 5. 게임영상 6.FAQS

▶ 일반 설정

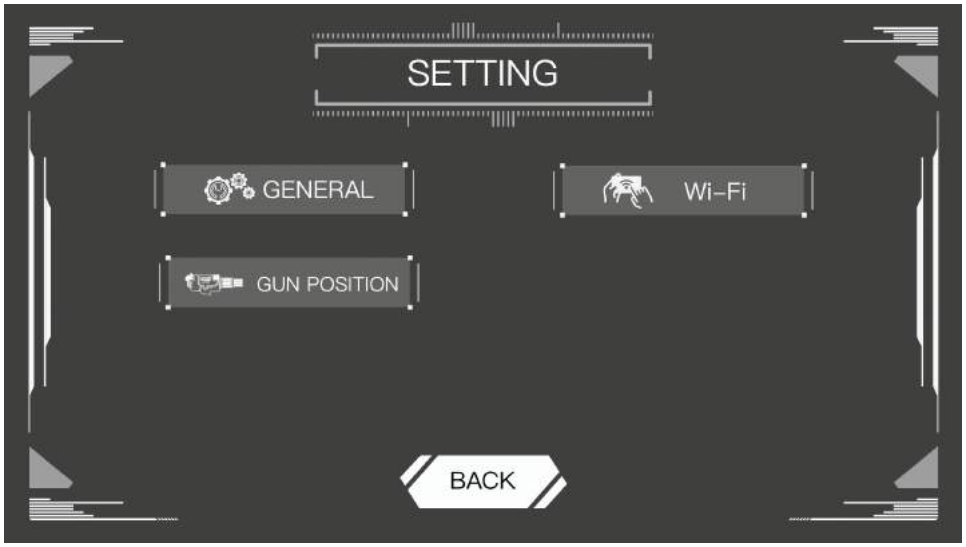

·기본 설정



실행 모드: 펫 모드 / 포탑 모드 선택 (제품이 켜진상태에서 사용가능)
GEIO 로봇 음향 설정: 켜기/끄기 설정
앱 음향: 켜기/끄기 설정

·W i-Fi

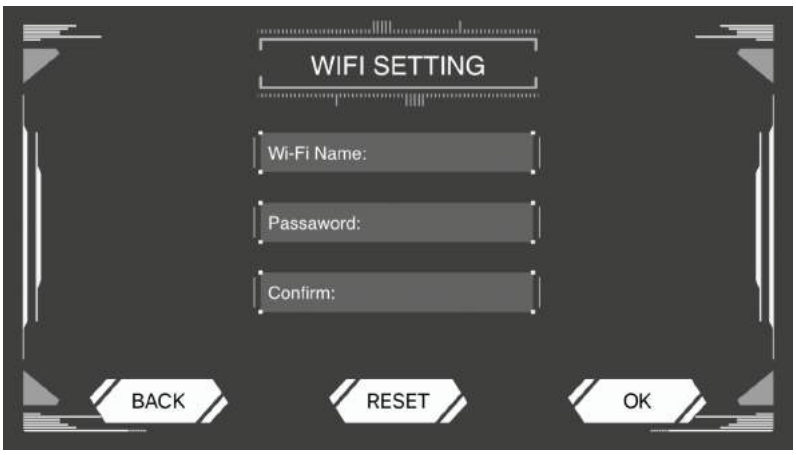

Wi-Fi의 이름과 비밀번호 변경

·포탑 모드

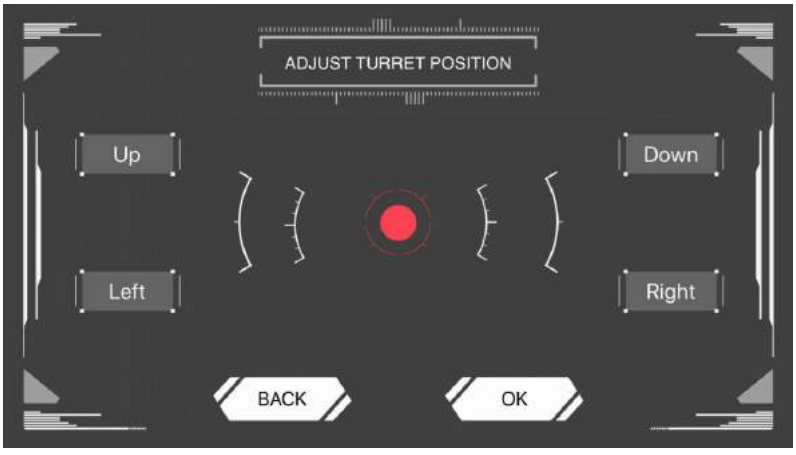

원하는 지역을 경계하도록 설정 가능
GEIO 로봇의 이동중 포지션 변경 시 재설정 가능

▶ 컨트롤러 화면 설명(일반)

·컨트롤러 화면

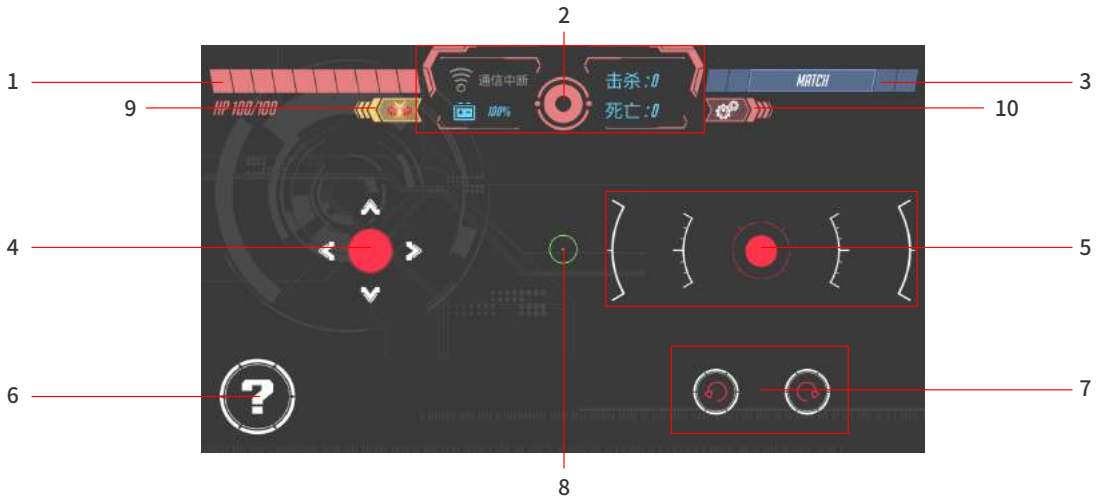

1、체력

2、FPV(1인칭화면) & 상태바
[Wi-Fi, 배터리, 1인칭 화면 켜기/끄기]

3、배틀 매치 가능한 사용자 검색

4、이동 컨트롤 스틱

5、공격 컨트롤 스틱

6、스페셜 버튼
모드별로 다른 효과를 선택 가능

7. 회전 버튼

8、조준점 (1인칭 모드)

9、나가기

10、설정

* 게임 모드에 따라 효과 또는 버튼의 기능이 다를 수 있음

▶ 모드 설정

GEIO의 속도, 움직임 설정, 각 모드에 따른 설정 변경

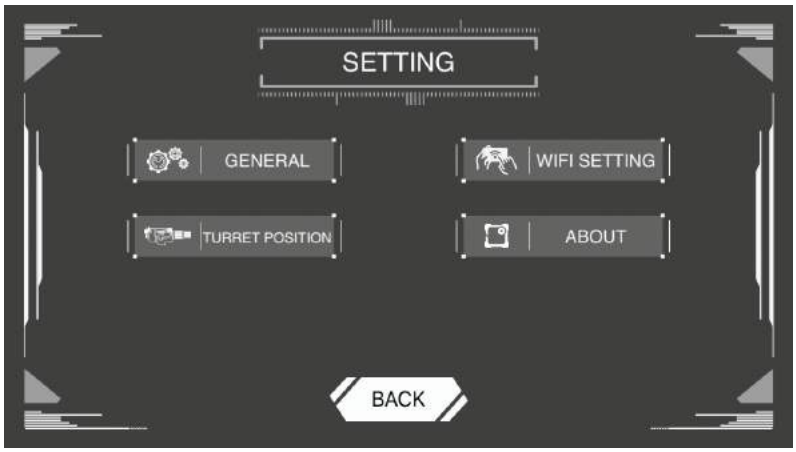

·컨트롤 설정

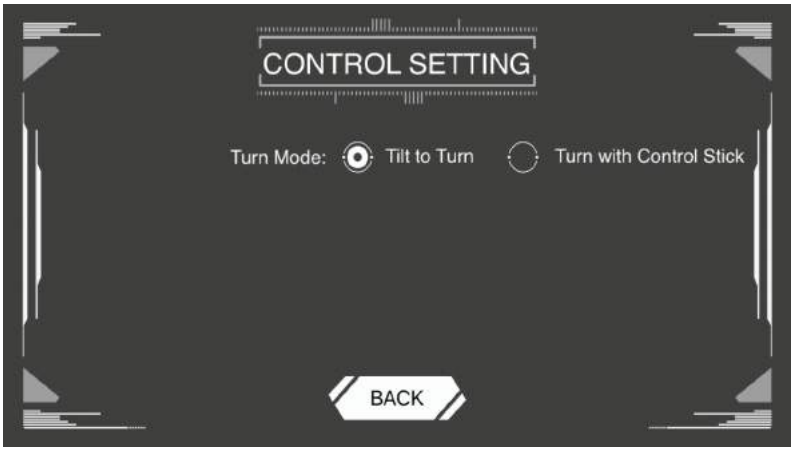

회전 모드의 기본 설정은 '휴대기기 회전으로 조작' 으로 설정
휴대기기 회전으로 조작 : 휴대기기의 실제 움직임으로 로봇의 회전을 조종
컨트롤러 버튼으로 조작 : 휴대기기의 버튼으로 로봇의 회전 조종

· 이동 설정

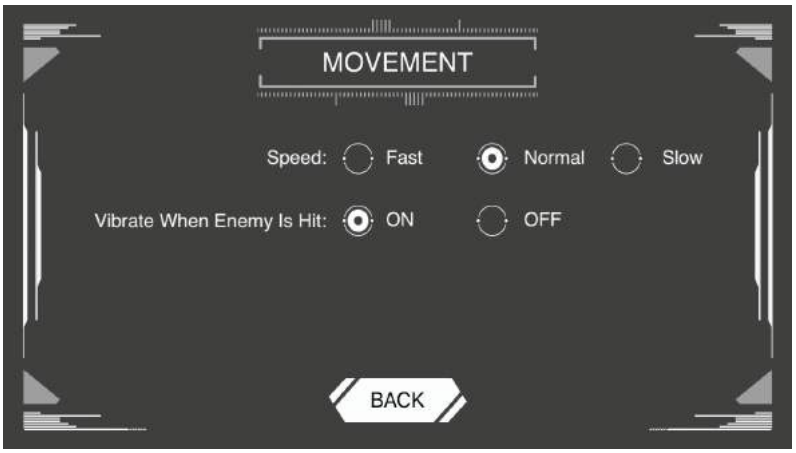

속도: 빠르기의 기본 설정은 [보통], 3단계 설정 가능
공격 성공시 진동: 타격시 진동 알림 설정

▶ Totem

토템은 레이스모드/트레져 모드/배틀모드에서 사용가능한 아이템입니다.

·사용 설명

토템(Totem)은 GEIO 로봇으로 다양한 모드의 플레이가 가능하도록 만들어 졌습니다.
총 10개 의 토템이 포함되어 있으며 기술 토템과 특수무기 토템의 2가지 메인카테고리로 분류 됩니다.
토템 패키지는 박스에 동봉 되어 있는 토템 카드로 사용이 가능합니다.
토템 카드를 조립하고 원하는 위치에 배치를 하십시오. 이용법은 아래와 같습니다.

·토템 인식 및 스캔

상태바의 1인칭 뷰를 클릭해서 GEIO 로봇을 토템 앞으로 이동합니다. 오른쪽 컨트롤 버튼을 버튼을 사용하여 토템 타겟으로 이동합니다. 녹색 프레임이 생기면 성공적으로 토템 인식이 완료되었습니다.

* GEIO의 토템 인식 가능 거리는 약 35cm ~ 40cm 입니다.

I. 기능 토템

5가지 구성

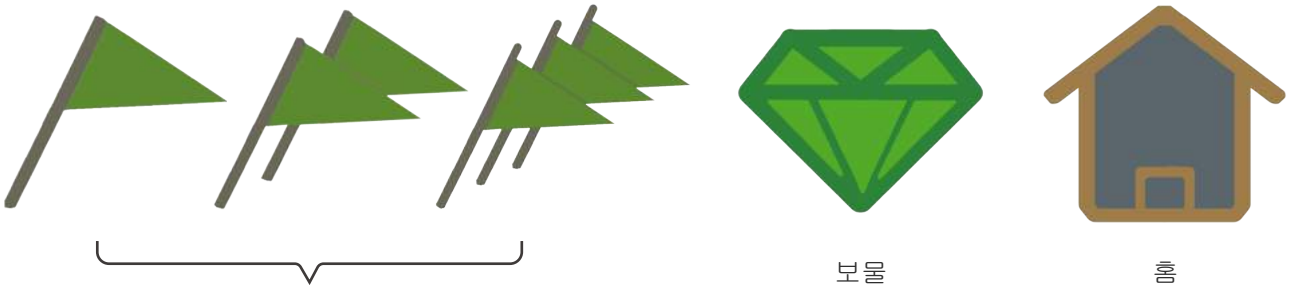

[체크포인트]: [레이스] 모드에서 사용가능
[보물]: [보물 뺏기] 모드에서 사용가능
[홈] : 홈 설정

*토템별 상세 사용 방법: 17p~22p 참조

II. 특수 무기 토템

특수 무기 토템의 5 가지 구성



냉각

대상의 움직임을 10초간 정지시키는 효과
간격 : 5초
대기시간 : 35초



감속

대상의 움직임을 10초간 느리게 한다

간격: 5 초
대기시간 : 15초



혼란

조이스틱의 방향을 반대로 바꾼다

간격: 5 초
대기시간 : 25초



화염

공격력 노멀어택의 5배 증가 효과
간격: 3초
대기시간 : 50초



회복

토템을 스캔하면 일정량의 체력 회복

[특수 무기 토템]은 전체 모드에서 사용 가능함

Using GEIO

GEIO 기본 플레이 모드 / 어플리케이션 설명

▶ 기본 동작

· 이동 컨트롤 – 좌측

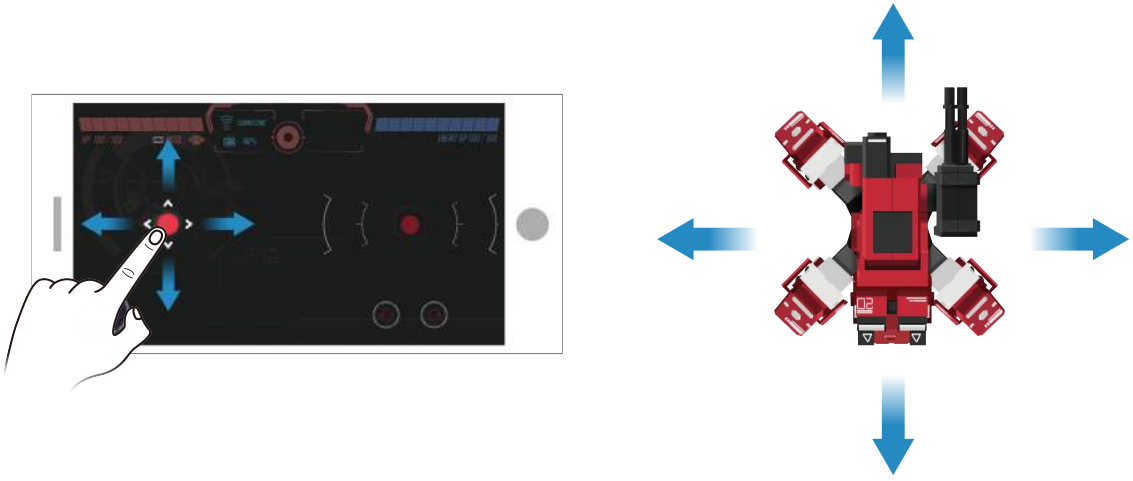

왼쪽의 컨트롤 버튼을 드래그해서 GEIO의 이동 방향 컨트롤

·슈팅 컨트롤 – 우측

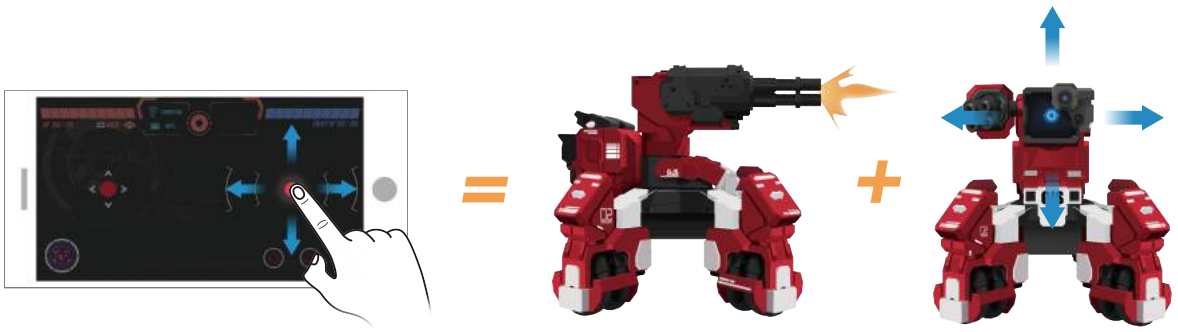

GEIO 헤드 / 헤드건 컨트롤

슈팅: 버튼을 길게 누르면 발사되며 드래그를 통해 GEIO의 헤드를 움직여 조준후 사격

스캐닝: 오른쪽 버튼을 더블클릭후 누르고 있으면 GEIO는 슈팅을 멈추고 토템 스캔 모드로 변경

·회전

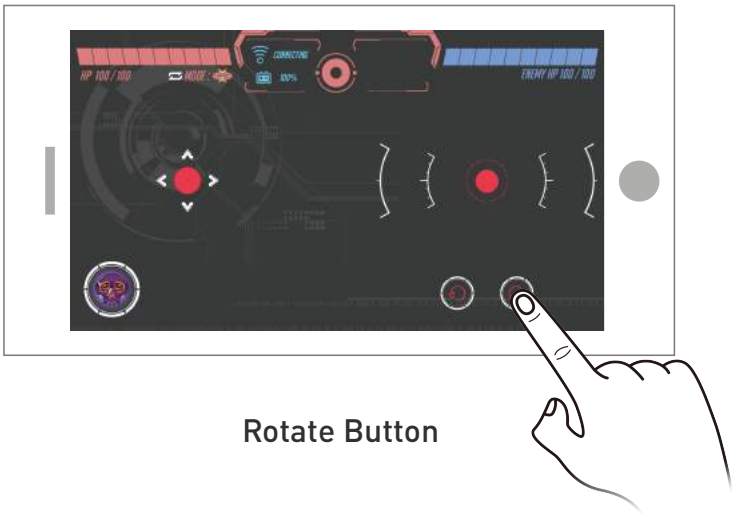

회전 버튼을 눌러 시계방향 또는 반시계방향으로 GEIO를 회전

·회전 (휴대기기)

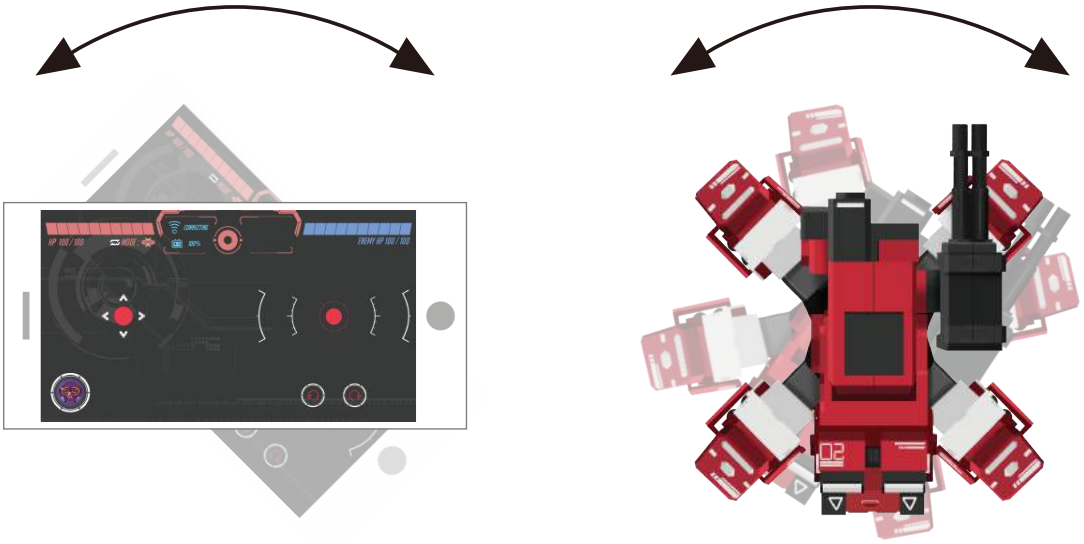

휴대기기를 회전 해서 GEIO로봇을 회전

▶ 게임 설명

·설명

GEIO 홈페이지를 방문하시면 게임플레이 영상을 보실수 있습니다.
http://www.gjs.so/geio/intro

·레이스 모드

주의: 이 모드는 체크포인트 토템이 필요합니다.
GEIO 앱에서 [레이스]모드를 선택해서 스피드 레이스를 시작합니다.

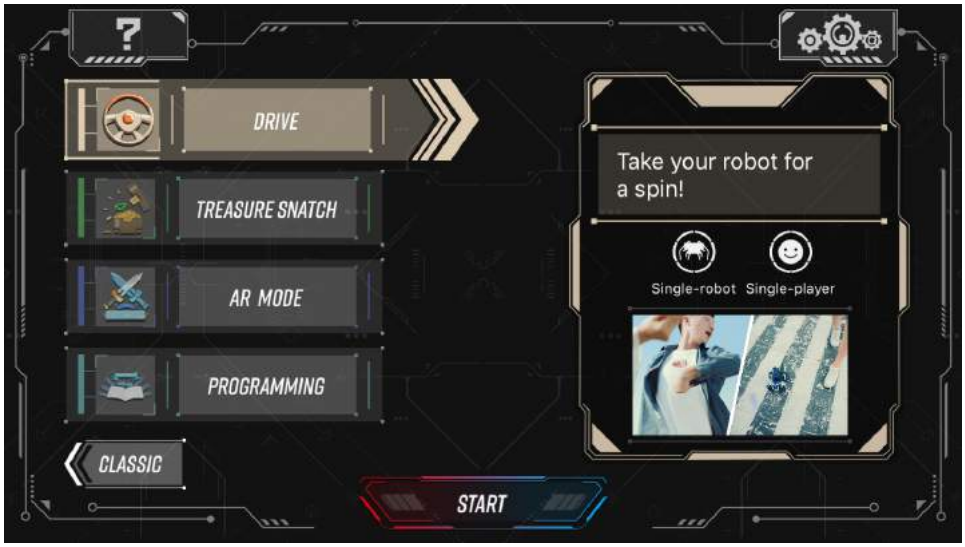

로봇이 움직이는 순간부터 타이머가 자동으로 시작되고 체크포인트 토템을 스캔할때 결과가 기록됩니다.





레이스의 결과는 시스템에 자동으로 저장됩니다,

(번개모양) 부스터 모드: GEIO의 이동 속도를 최대한으로 빠르게 변경해주는 모드
지속시간: 5초

·배틀 모드

메인 화면에서 [배틀] 선택
배틀을 시작하기 전에 스페셜 웨폰 토템을 전장에 배치합니다.
더 강력한 무기를 얻기위해 토템을 찾게됩니다.



냉각



감속



혼란



화염



회복



*블루/레드팀 중 한팀을 선택하면 자동으로 전투가 가능한 상대를 찾게 됩니다



*대전을 클릭하면 플레이어 찾기를 시작합니다.

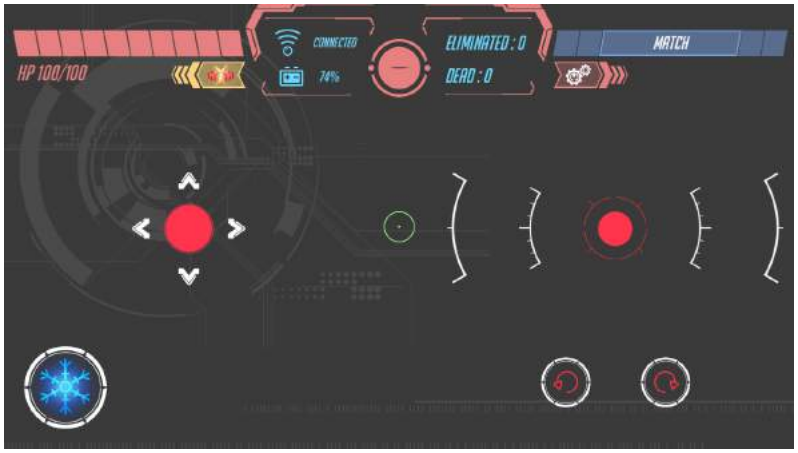

? 마크를 누르면 스페셜 아머가 랜덤으로 컨트롤러에 장착됩니다.
토템 설정: 특수무기 4개 중 1개를 랜덤으로 장착하게 됩니다.

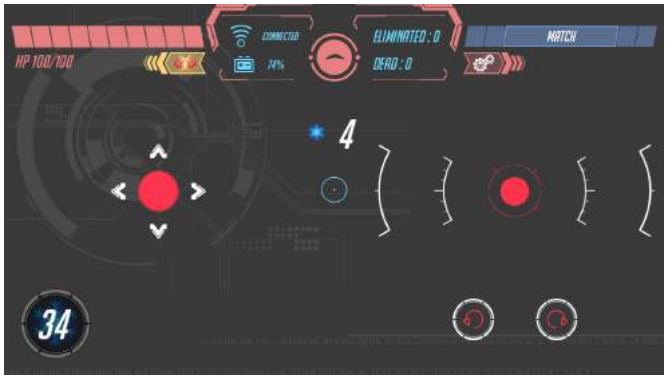

특수 무기 사용이 완료되면 다음 사용까지 대기시간이 필요합니다.

모든 특수 무기의 대시시간이 다릅니다(P. 13 참조)





Revival을 클릭하면 재경기가 가능합니다.



무기를 업그레이드 하기위해 3연킬을 노리세요.
업그레이드 완료: 장착된 4개의 특수 무기를 클릭하여 어떤 플레이어든 공격이 가능합니다.
업그레이드 상태는 죽기 직전까지 유지됩니다. (업그레이드 조건: 죽지 않고 3연킬시 무기 업그레이드

· 기사 모드

[2인 대전 게임]



*대전 버튼을 이용해 주위의 대상 로봇을 선정

기사 모드에서는 버튼으로 전후 이동을 하며 모션컨트롤을 통해 회전을 조정합니다.
이 모드에서는 헤드는 회전 하지 않습니다.

*FPV(1인칭 뷰) 는 기사 모드에서 사용할수 없습니다.

·탐사 모드



1. 디스플레이 / 상태바 숨기기
2. 카메라
3.동영상 촬영

·드라이브 모드

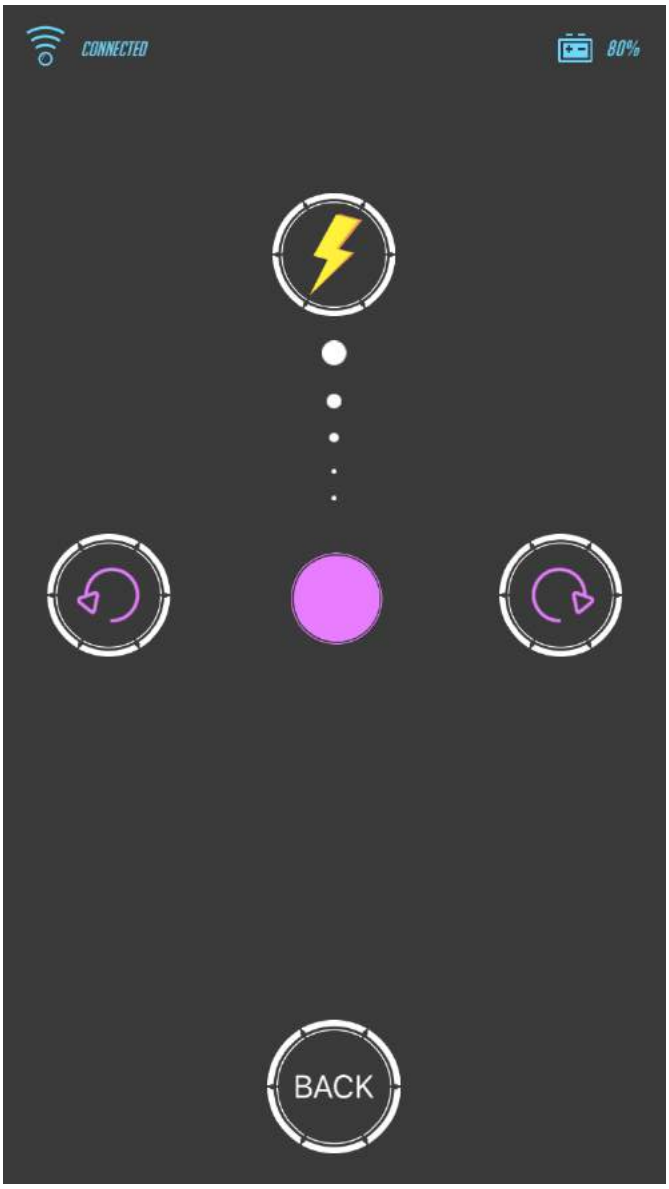

중앙의 버튼을 드래그해서 GEIO의 속도를 조절하고 모션컨트롤을 통해 방향 조정 또한 가능합니다.

번개 버튼을 드래그해서 내리면 톱 스피드로 이동이 가능합니다.

.보물 뺏기 모드

주의: 이 모드는 [보물] 토템이 필요합니다.(P.12 참조)
보물 뺏기 모드의 목표는 150초의 시간동안 가장 오랜시간 동안 보물을 보유하는 것입니다.
게임이 시작되면, 가장 먼저 토템을 스캔하고 보물을 찾기위해 빠르게 이동해야합니다.
만약 5번 이상의 타격을 받거나 죽음을 당할 경우, 보물을 떨어뜨리게됩니다.
부활하면 서둘러 보물을 가진 적을 타격해 보물을 되찾아 와야합니다.



잔여 시간과 보물의 현재 상태가 스크린에 표시됩니다

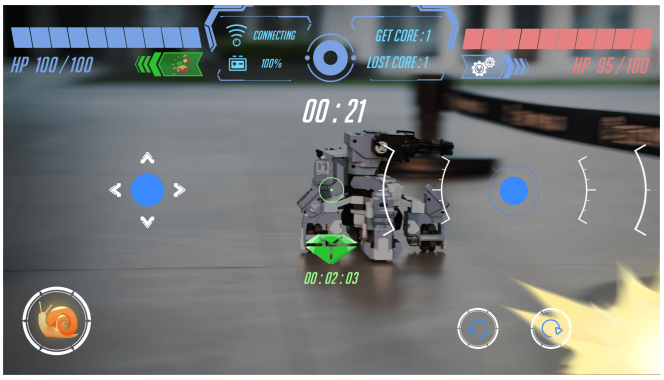

보물을 빼았을 때, (보물마크) 가 스크린에 표시되며 상태바가 녹색으로 변합니다.

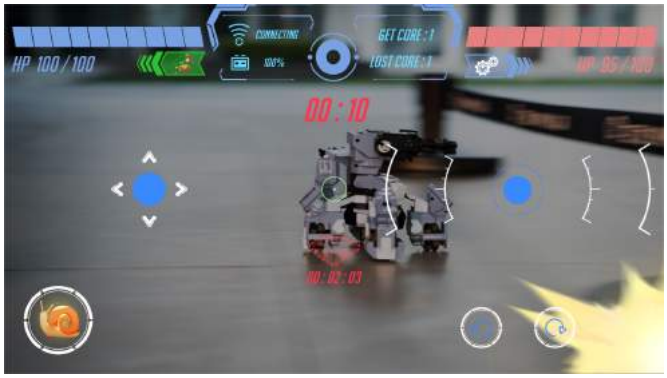

적에게 보물을 빼앗겼을 때 보물 상태바는 붉은 색으로 변하며 타이머는 멈춥니다.



타이머가 10초에 다다르면 붉은색으로 카운트 다운이 시작됩니다.
게임이 종료되면 각 플레이어의 보물의 보유 시간이 상태바와 퍼센트로 표기되며 승자는 녹색/패자는 빨강으로 표시됩니다.

·AR 모드

AR 모드는 스티커와 맵이 필요합니다 (박스내 동봉)

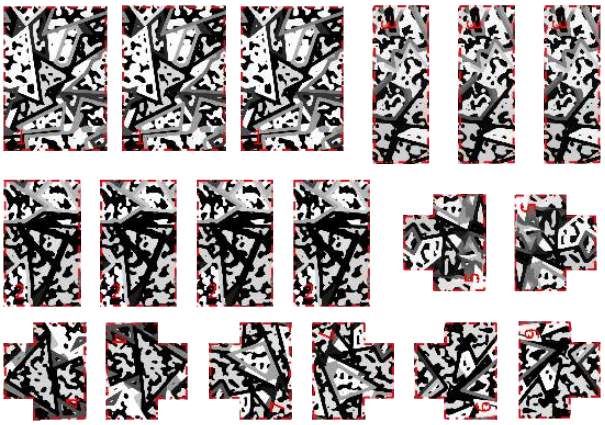

스티커



맵(지도)

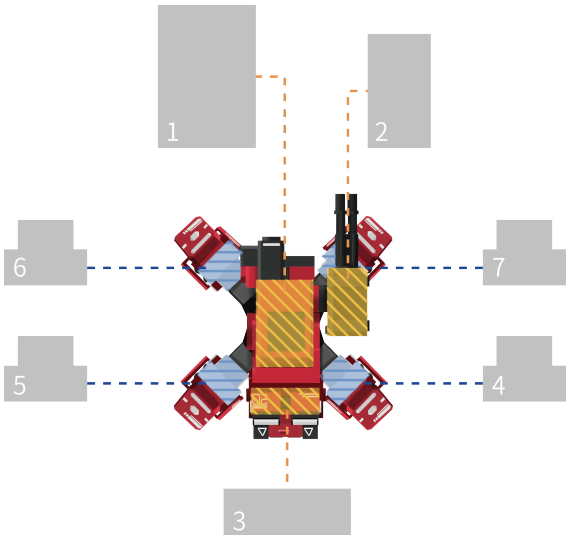

그림과 같이 스티커를 붙인다.

GEIO 로봇을 맵의 좌측에 배치
(사진과 같이 위치)

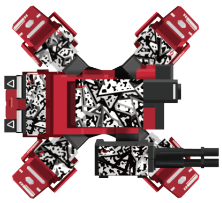



·AR 모드



앱을 실행하고 레벨을 선택합니다.
GEIO와 Wi-Fi 연결을 위해서는 왼쪽 아래의 버튼(그림으로 표기)을 탭합니다.

레벨 선택
게임은 총 6개의 레벨이 있으며, 각 게임은 목표물을 파괴하는데 목적이 있습니다.

레벨 1~5 의 목표는 에너지 타워를 폭파하는것입니다. 그리고 에너지타워는 적을 생성해서 지속적으로 공격하도록 합니다. 에너지 타워가 많을수록 적이 생성되는 속도는 빨라집니다.

레벨 6 은 무한 레벨로서 적이 무한대로 생성됩니다. 플레이어는 적의 공격을 피하면서 더 많은 적을 물리쳐 최대한 높은 점수를 받는 것이 목표입니다.

*주의: 맵과 GEIO는 그림과 동일하게

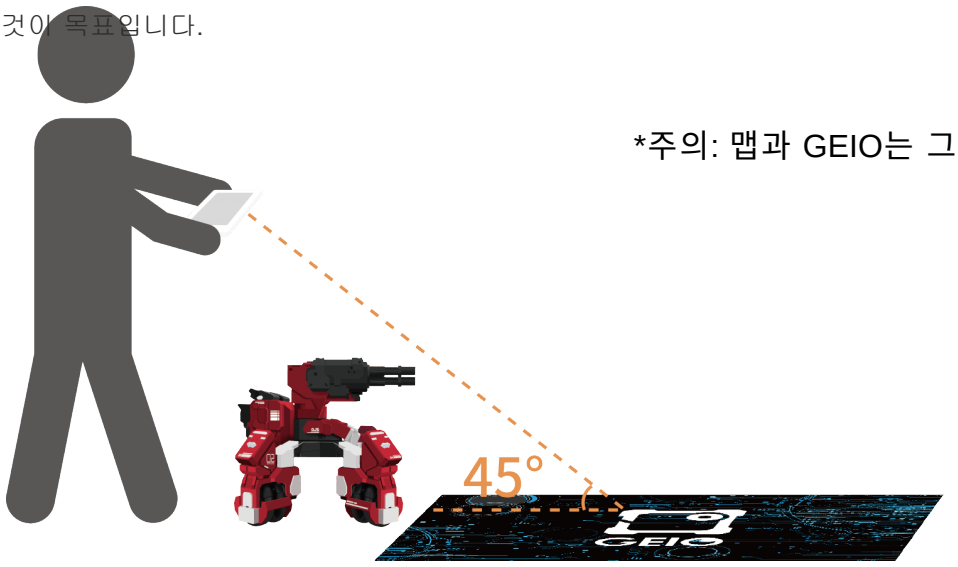

게임 시작
휴대기기 화면에 GEIO/ 맵이 나오도록 조절하고 인식이 완료되면, 게임의 오프닝 데모영상이 시작됩니다.

·AR 모드



게임 화면 구성은 위의 화면과 같습니다.

AR 모드에서 사용 가능한 기술 : 부메랑 / 미사일 / 비스트 모드

부메랑: 레인지 어택(원거리 공격)무기, 최장거리 공격이 가능한 무기

미사일: 단거리 유도미사일, 가까운 적부터 공격하며, 최대 대미지 어택이 가능한 무기

비스트 모드: 무차별 공격 무기, 작동중 컨트롤이 불가능한 모드이며, 작동시 눈에 보이는 모든 적을 공격합니다.

주의

게임을 시작하기전 맵을 바닥에 두고 스티커를 제품에 붙여 게임 준비를 해주세요..

모션센서는 AR 모드에서는 사용할수 없습니다.

게임중 스크린화면 상에 GEIO 로봇은 완벽하게 보이며 맵은 일부분 또는 완벽하게 보여야 한다.

게임중 슈팅이 되지 않을 경우, 휴대기기의 카메라를 로봇에 가까이 하고 로봇이 나타날때 까지 몇 초동안 기다린다.

.프로그래밍 모드

프로그래밍에 들어가면 자동으로 GEIO EDU 앱으로 이동합니다.
GEIO EDU 앱이 없다면 각 스토어에서 다운받아 사용이 가능합니다.



메인 화면에서 Course 또는 Project로 2가지 옵션으로 진행할 수 있습니다.





처음 사용하는 분의 경우 Course 버전을 사용하시기 바랍니다. 그리고 원하는 코스를 선택해서 GEIO Programming 을 체험할 수 있습니다.



프로젝트에 들어간 뒤, 노란버튼을 탭해서 새로운 프로그래밍 프로젝트를 생성합니다.생성된 프로젝트는 오른쪽에서 확인 할 수 있습니다. Edit버튼을 눌러 프로젝트명의 변경 또는 삭제가 가능합니다.



새로운 프로젝트가 완성되면 Basic와 Widgets를 선택할 수 있습니다.

- 프로그래밍 모드 전체에 대한 워크북이 필요함

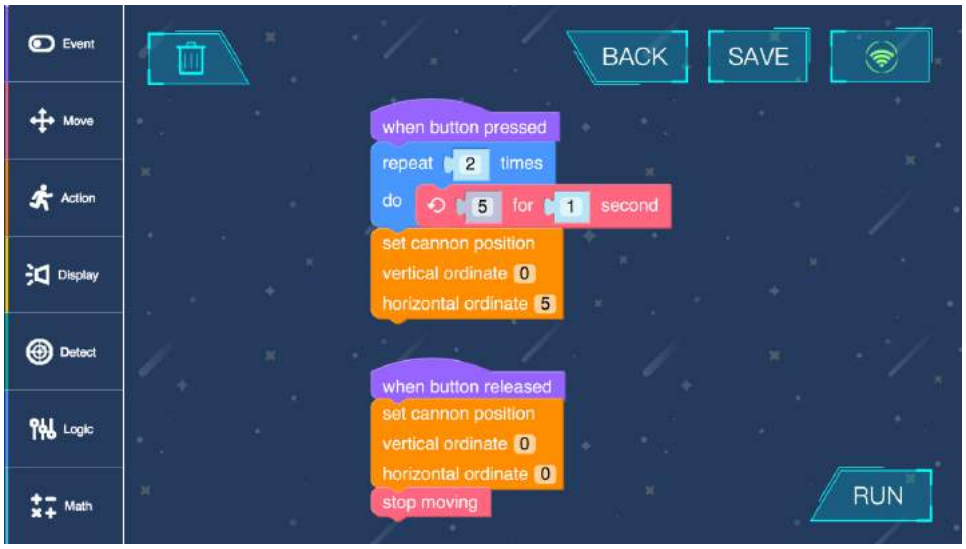

- 베이직 버튼을 누르면 프로그래밍 영역으로 이동합니다. 좌측의 프로그래밍 문장에 적절한 영역을 골라 이동합니다.
- 프로그래밍 블록을 길게 누르면 블록을 삭제 할수 있습니다.
- SAVE 를 클릭해서 프로젝트를 저장하고 RUN 버튼을 눌러 코드를 실행할수 있습니다

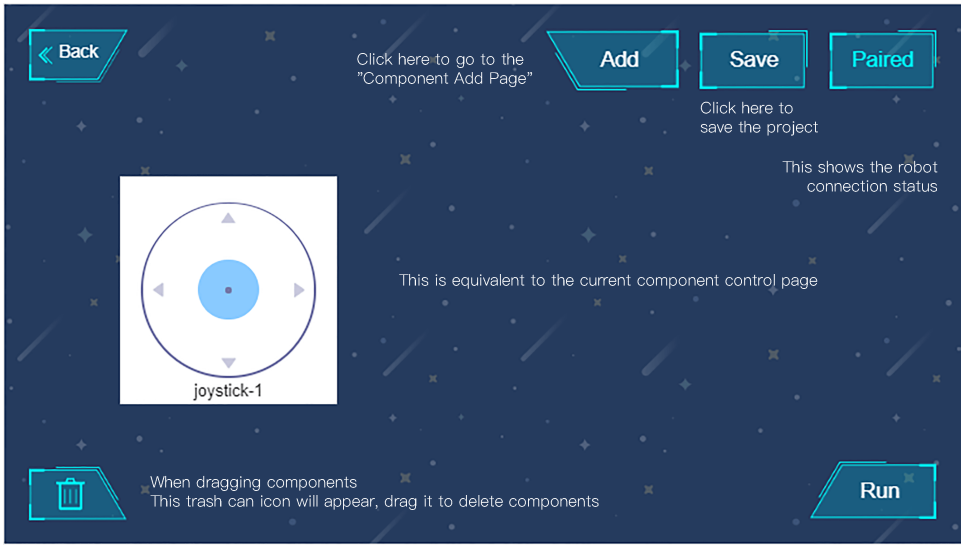

- 위젯 버튼을 눌러 컨트롤 부품 페이지로 가져옵니다.
- Add 버튼으로 선택한 부품을 화면에 추가합니다.
- 부품을 드래그해서 휴지통에 넣으면 부품은 삭제됩니다.
- RUN을 누르면 모든 버튼들은 화면상에 디스플레이 됩니다.
- SAVE 를 누르면 작업 결과를 저장 할 수 있습니다.

▶ 사용 공간

GEIO 게이밍 로봇은 집이나 방 같은 좁은 공간에서 사용하기 적합합니다.
가구나 벽을 장애물로 이용하시길 권장합니다.






또한, 여러가지 물건을 장애물로 배치하여 더 많은 재미를 줄 수 있습니다.
1대 1 대결 또는 개인전을 진행할 때에는 룰을 자유롭게 정해서 게임을 진행해도 좋습니다.

Specifications

MACHINE

무게: 730 g (Battery 105 g)
무게(배터리 포함): 835g

사이즈: 제품–170 × 170 × 60 (mm) / 박스: 235 x 225 x 190 (mm)

사용가능온도: 0 – 40°C

HARDWARE

터렛(경계)모드: 상하 0-90° 좌우 0-160°
원재료: ABS,PC,aluminium alloy
센서 스펙: Infrared Sensors,Magnetic Sensor
LED : 3컬러 LED ,다리,후면,머리
LED: LED 라이트 (다리, 후면)
카메라 해상도: 300,000 픽셀

BATTERY

용량: 2000 mAh
충전방식: USB Cable
완충 시간: 40mins
사용 시간: 각 모드마다 상이

CONNECNTION

방법: Wi-Fi
운용 주파수: 5 GHz
최대 가용 거리: 70m

Notice

·사용상 주의사항

다음과 같은 상황은 제품의 품질보증 범위에 포함되지 않습니다.
A.본사가 제공하지 않는 악세서리를 사용하여 제품에 손상을 초래한 경우
B.사용자 자신이 제품을 개조하여 제품에 손상을 가한 경우
C.회복이 불가능한 낙상, 침수, 심한 충격, 고압전기 충격, 화재 등의 사용자의 부적절한 사용으로 인한 손상

D.자연재해로 인한 피해
E.지정되지 않은 기관 또는 수리점의 불법 해체 및 보수로 인한 손상
F.원구매자가 아닌 타인의 품질 보증 요구

·Safety Guide

GEIO 로봇은 엄격한 품질인증을 통과하였으며 로봇을 정상적으로 이용할 경우 안전에 위험은 없습니다.
3세 미만의 어린이는 제품을 사용하지 않도록 주의 바랍니다.
자세한 내용은 제품 설명서를 참조하십시오
사용 중에 고온 고압의 환경은 반드시 피해주십시오.

FAQ

Hardware

Q: GEIO가 반응이 없거나 시작시 표시등이 켜지지 않으면 어떻게 하나요?

A:1. 배터리가 슬롯에 올바르게 설치되었는지 확인하십시오.
2. 잔여 배터리 용량을 확인하십시오. 용량이 낮을 경우 배터리를 충전하십시오.

Q: GEIO가 제어시 지시한 방향으로 움직이지 않거나 회전이 안될경우 어떻게 하나요?

A:1. GEIO를 들고 4 개의 바퀴가 모두 제대로 돌아가고 있는지 확인하십시오.
2. GEIO를 끄고 켜기 전에 평평한 곳에 놓으십시오. 그런 다음 앱을 다시 시작하고 GEIO에 연결하십시오.

Q: 포탑이 지시대로 쏘지 않거나 연사가 되지 않으면 어떻게 하나요?

A:1. 오른쪽 컨트롤 스틱을 누르고 위로 올려 보세요. GEIO의 머신건이 발사 하고 있는지 체크해주세요.
2. GEIO와 APP를 재시작하고 GEIO와 다시 연결해주세요.

Q: 휴대기기가 GEIO의 Wi-Fi를 찾지 못할경우 어떻게 하나요?

A:1.사용하는 기기가 5GHz이상의 휴대기기인지 확인 해주세요. 5GHz 이하일경우 GEIO와 연결할수 없습니다
2. GEIO를 다시 시작하세요.
3. 휴대기기의 Wi-Fi를 새로고침 해주세요.

Q: GEIO가 상대로부터 공격을 받았을때 HP의 변화가 없거나 GEIO 피해를 입히기 어렵다면 어떻게 하나요?

A:1. GEIO의 다리를 목표로 공격하세요.
2. GEIO와 APP를 다시 시작하고 GEIO와 다시 연결하세요.

FAQ

APP

Q: 이미 GEIO의 Wi-Fi에 연결되었지만 APP상에 연결되지 않은 상태로 표시된다면 어떻게 해야할까요?

A:1. "이 Wi-Fi를 네트워크에 연결할 수 없습니다. 연결을 계속 하시겠습니까?" 팝업이 뜨면, YES 를 선택하십시오.

2. APP이 Bluetooth 액세스 권한을 요청하면 Allow [허용]을 누릅니다.

Q: 매치 메이킹을 위해 블루투스를 사용할 때 다른 플레이어를 찾을 수 없다면 어떻게해야합니까?

A:1. 블루투스가 켜져 있는지 확인하십시오.
2. 휴대기기가 Bluetooth 4.0 이상 지원하는지 확인하십시오. 4.0 이하 버전의 경우, 사용할 수 없습니다.

3. 앱이 Bluetooth 액세스 권한을 요청하면 Allow(허용)을 탭합니다.
4. 매치 메이킹시 양 팀은 서로 다른 팀을 선택해야합니다.

Q: 로봇이 죽은 후에 로봇을 부활시킬 수 없다면 어떻게 해야 합니까?

A:1. 부활(resurrect) 버튼을 탭했는지 확인하십시오.
2. APP을 다시 시작합니다.
3. GEIO와 응용 프로그램을 다시 시작하고 GEIO에 다시 연결하십시오.

Q: 휴대기기와 GEIO의 연결이 중단되거나 이미지 나오지 않는 경우(검은색 화면) 또는 화면 변경의 지연문제가 발생하는 경우 어떻게 하나요?

A:1. 휴대장치와 GEIO 사이에 큰 장애물이 없는지 확인하십시오. (예 : 벽)

2. GEIO가 기기에서 너무 멀리 떨어져 있지 않은지 확인하십시오.
(최상의 효과를 내기 위해 20 미터 이내 거리 유지)
3. . GEIO를 전파 간섭이 없는 장소로 옮기십시오.

Q: 앱으로 GEIO를 제어 할 수 없다면 어떻게 해야 합니까?

A:1. 장치가 GEIO의 Wi-Fi에 연결되어 있는지 확인 하고 연결상태 바에 connected 표기가 되었는지 확인해주세요.

2. GEIO와 응용 프로그램을 다시 시작하고 GEIO에 다시 연결하십시오.

GJS ROBOT

CREATE FUTURE OF FUN

Shenzhen GJS Technology Co., LTD.
WWW.GJS.SO

@Shenzhen GJS Technology Co., Ltd.