追觅扫拖机器人 F9 使用说明书

使用前请务必阅读说明书中的安全规范

dreame

安全信息 …… 01
产品介绍 …… 03
充电准备 …… 07
连接米家 APP …… 08
使用说明 …… 09
日常维护 …… 12
常见问题 …… 16
基本参数 …… 18

安全信息

摄像头在主机工作时会采集视角范围内的环境用于导航及定位，主机周围的人物及环境可能会被拍摄入，我们会采取合规技术对这些信息进行加密保护，请放心使用。

使用限制

本产品仅用于家居环境的地面清洁，请勿用于室外、非地面、商用或工业环境。

请勿在悬空环境没有防护栏的前提下使用。

请勿在高于 40°C、低于 0°C或地面有任何液体及粘稠物的环境下使用。

使用前请先将家中地面线缆挂起，避免主机运行时拖拽线缆。

请收起地面上放置的易碎物品及杂物，避免主机在运行过程中碰撞导致家中贵重物品损坏。

本产品不可由身体、感官或智力残障人士以及无相关经验与知识之人士（包括儿童）使用，除非有监护人的看管或指导，以确保其能够安全使用本产品。

请勿让儿童将机器人当成玩具，主机工作时请监督儿童及宠物使其尽量远离。

请勿将主刷清理工具放置在儿童可触摸的区域。

请勿将任何物体（包括儿童、宠物）放置于静止或运动的主机上。

请勿在主机工作时，让人体或宠物毛发、手指等部位靠近机器的吸尘口。

请勿用于清扫任何燃烧中的物体。

请勿让主机吸取硬物或尖锐物体。

请在关机或断电状态下清洁或维护主机及充电座。

请勿使用湿布及任何液体擦拭本产品任何位置。

请依照说明书的指示使用本产品，因不当使用导致的任何损失和伤害，由用户自行承担。

安全信息

电池及充电	请勿使用任何第三方电池、充电器或充电座。仅限与 RCS0 型充电座配套使用。
	请勿私自拆解、修理或改装电池或充电座。
	请勿将充电座靠近热源放置。
	请勿用湿布或湿手擦拭或清理充电座弹片。
	请勿随意抛弃废弃电池，应交由专业回收机构处理。
	如电源线出现破皮或折断，请立即停止使用，请及时联系客服。
	如需运输产品，请确保主机处于关机状态，并建议使用原包装盒包装。
	如长时间不使用本产品，请充满电后关闭主机并放置于阴凉干燥处，至少每 3 个月充电一次避免电池出现过放。

产品介绍

配置清单

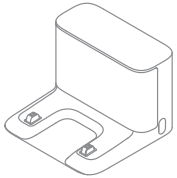

充电座



清理小工具

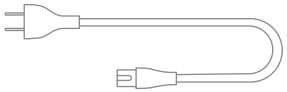

电源线

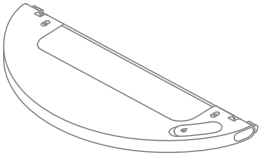

水箱

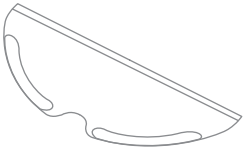

拖布

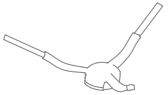

边刷

提示：本说明书图示仅供参考，实际外观请以实物为准。

产品介绍

主机

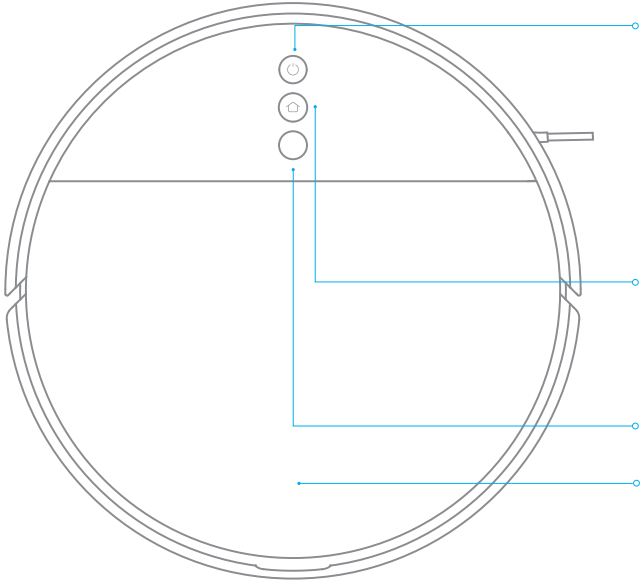

开关机 / 清扫

长按 3 秒开机或关机
开机后，短按启动清扫

状态指示灯

白色常亮：工作中或工作完成

白色闪烁：工作暂停中

橙色闪烁：故障状态

回 充

短按启动回充

长按 3 秒启动局部清扫

提示：在清扫、回充、局部清扫时按任意键暂停

视觉导航传感器

面盖

产品介绍

主机

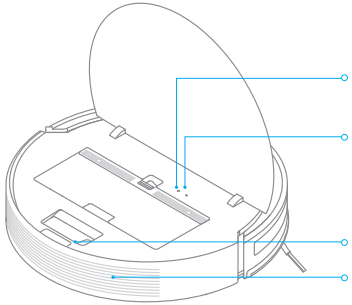

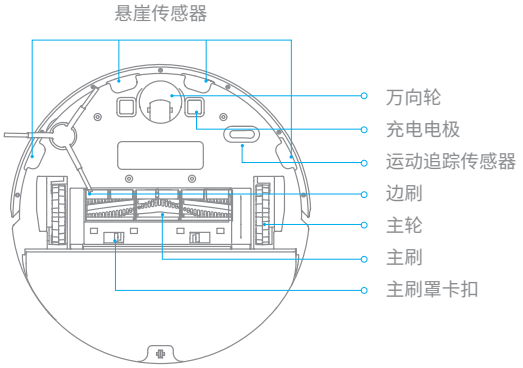

主机及传感器

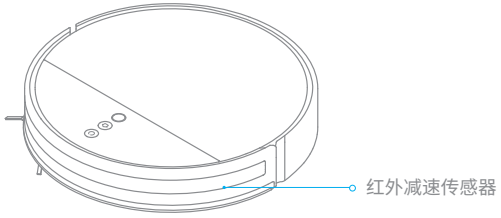

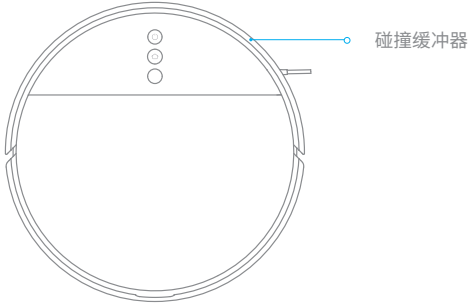

产品介绍

尘盒

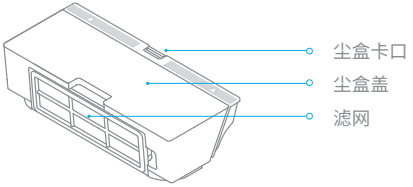

充电座

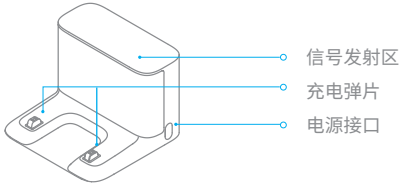

拖地模组

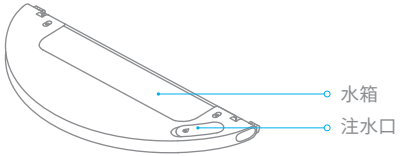

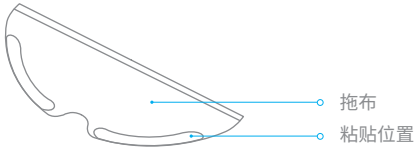

充电准备

1. 移除防护物

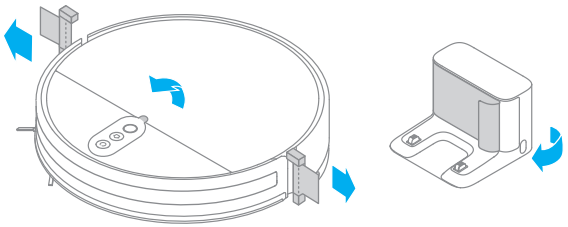

2. 安装边刷

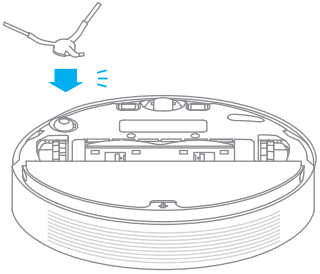

3. 在水平地面靠墙放置充电座，连接电源

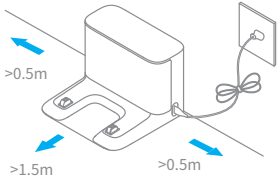

提示：

- 确保充电两侧 0.5 米以上、前方 1.5 米范围内不要放置物品。
- 多余的线材请收纳好，避免被主机拖拽引起充电座移位或断电。
- 为获得更好的手机客户端使用体验，请将充电座放在 WIFI 覆盖范围内。
- 请勿将充电座放置于阳光直晒的地方或用任何物体遮挡充电座识别区。

4. 将主机放置在充电座上充电

电源指示灯颜色表示电量

- 白色≥ 15%
- 橙色< 15%

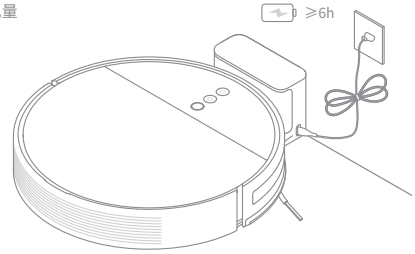

提示：

- 首次使用请充满电。
- 充电时请勿安装拖布模组，保证充电安全。

连接米家 APP

本产品已接入米家，可通过米家 APP 操控，并与其他产品互联互通。
在应用商店搜索“米家”或扫描下方二维码下载安装米家 APP。

打开米家 APP 首页，在页面右上角点击“+”，根据 APP 提示方式添加设备。

提示：
- 由于米家 APP 的升级与更新，实际操作可能与以上描述略有差异，请按照当前 米家 APP 内指引进行操作。
- Wi-Fi 无线连接仅支持 2.4GHz 频段的网络。

重置 Wi-Fi

同时按住 ⏻ 与 ⌂ 键直到语音提示 " 等待配置网络”，等待 Wi-Fi 指示灯重新开始闪烁标识主机进入配网模式。

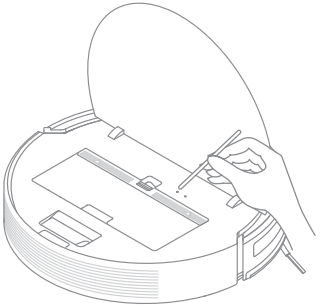

使用说明

1. 开机 / 关机

长按 ⏻ 键开机，电源指示灯白色常亮，主机进入待机状态。当主机处于静止时，长按 ⏻ 键关机，关机后本次清扫结束。

2. 启动清扫

启动后，主机将采用弓字形清扫方式，顺序完成房间的清扫，所有区域覆盖结束后，主机会进行沿墙清扫，有序高效且全覆盖无遗漏，清扫结束后主机会自动返回充电座充电。

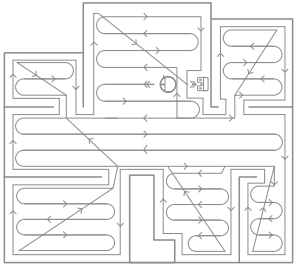

提示：
- 清扫前请充满电并从充电座出发，清扫过程中请勿随意搬动主机及充电座。
- 清扫时若电量过低，主机会自动返回充电座充电，充至合适电量后，将返 回断点处附近继续执行未完成的清扫任务。

3. 清扫模式

使用米家 APP 可以选择安静、标准、中档、强力模式，默认为标准模式。

4. 暂停 / 休眠

- 当主机处于运行状态时，按任意键暂停。
- 超过 10 分钟无操作，主机会自动进入休眠状态，休眠状态下电源及回充指示灯熄灭 , 按任意键即可唤醒主机。

提示：暂停时将主机靠上充电座充电，将结束本次清扫。

5. 局部清扫

主机待机或暂停时，长按 ⌂ 键 3 秒启动局部清扫，该模式用于清扫以主机为中心边长 1.5 米的方形区域，清扫结束后主机会自动返回起点位置，并停止工作。

提示：暂停时启动局部清扫将结束本次清扫。

使用说明

6. 勿扰模式

在勿扰时间段内，主机不会自动续扫，电源指示灯关闭。可以使用米家 APP 打开勿扰模式或修改勿扰时间段。

提示：
- 已设置的预约清扫任务会在勿扰时间段内正常按时执行。
- 如有未完成的断点续扫任务，主机会在勿扰时间段结束后再启动执行。

7. 定时清扫

使用米家 APP 可设置定时清扫时间，主机将在指定时间自动开始清扫，并在清扫结束后自动返回充电座充电。

8. 高级功能

使用手机 APP 可设置选区清扫、划区清扫、软件禁区 / 虚拟墙等高级功能。

提示：
- 使用以上功能前需要在手机 APP 设置中打开地图保存模式，主机将通过几次清扫智能学习家居环境，建立一个完整的地图。清扫时请将待清扫区域房门打开，保证建图的完整性。
- 软件禁区 / 虚拟墙不可用于隔离危险区域。
- 搬动主机、充电座或家居环境明显变化，可能会导致地图丢失和虚拟墙失效。

选区清扫

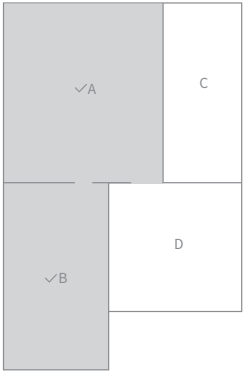

禁区 / 虚拟墙

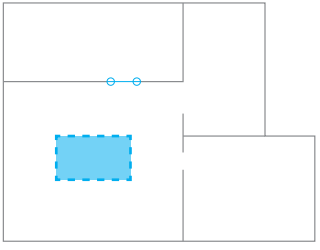

使用说明

9. 使用拖地功能

为达到更好的拖地效果，建议清扫 3 次后再使用湿拖功能。

① 安装拖布：将拖布润湿后拧干到不滴水，沿着水箱插槽处插入到底，并粘贴牢固。

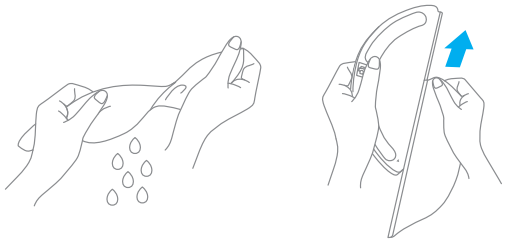

水箱装水：打开水箱盖，装满自来水后塞回水箱盖。



提示：请勿使用非专用清洁剂或消毒液。

③装入模组：沿着主机后部和拖地模组上的对齐标志平行推入，安装到位时会发出“咔哒”声。

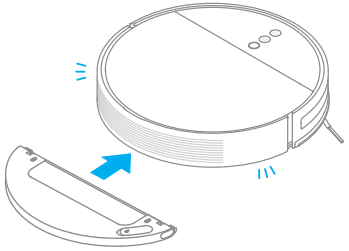

提示：
- 请勿在家中无人的情况下使用拖地模组，如有地毯请使用物体阻挡。
- 可根据需要使用手机 APP 调节拖地水量。

④ 若需取下水箱，向内按住水箱两侧卡扣向后拖动即可。.

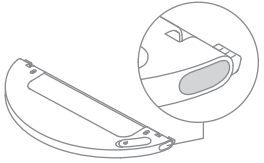

提示：充电或不使用时请移除拖地模组，倒出水箱内余水并清洗拖布，避免生霉或产生异味。

日常维护

清理尘盒与滤网

1. 掀开主机上盖，按住尘盒卡扣向上取出尘盒。

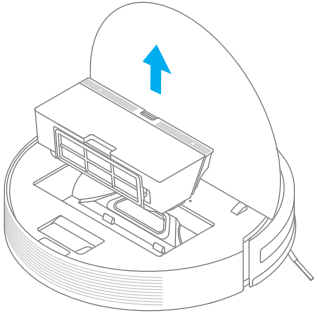

2. 从尘盒箭头位置打开尘盒盖并向下倒出垃圾。

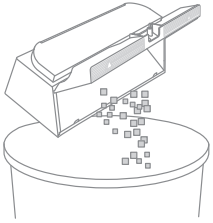

3. 拆下滤网，拍打滤网边框将污垢轻敲出来。

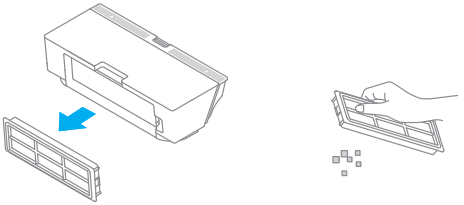

提示：请不要用刷子、手指清理滤网。

4. 用水冲洗尘盒及滤网，充分晾干后方可装回使用。

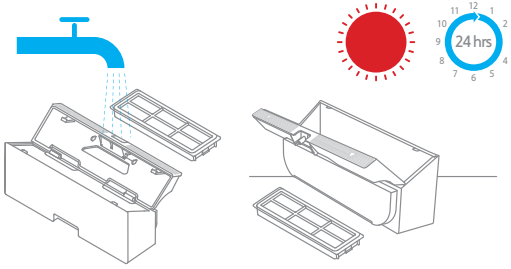

提示：
- 请用清水清洗，不要添加任何洗涤剂。
- 请务必晾干后再使用（至少晾晒 24 小时）。

日常维护

清理拖地模组

1. 按压水箱两侧的卡扣，向后拖动取下拖地模组并移除拖布。

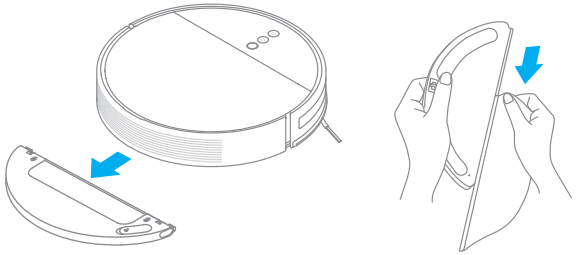

2. 清空水箱里剩余的水，冲洗后擦干或自然晾干。

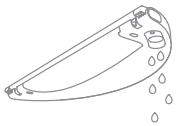

3. 冲洗并晾晒拖布。

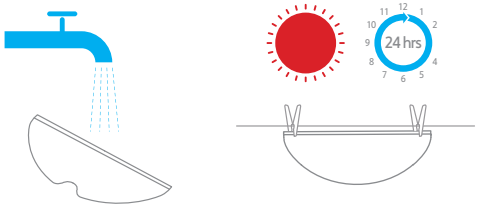

提示：

- 使用后请务必取下拖布清洗，避免污水倒灌堵塞出水口。
- 建议每 3-6 个月更换拖布，以保证清扫效果。

4. 若水箱出现渗水不均匀、速度过慢，请及时清理水箱盖顶部回气孔。

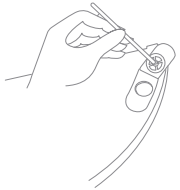

日常维护

清理主刷

向内按住两侧卡扣取下主刷罩，向上取出主刷。

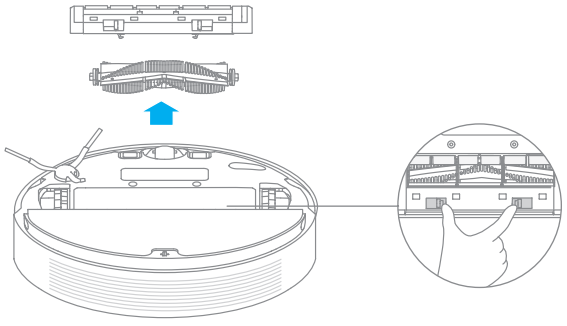

按图示拔出主刷两端盖帽，用清理小工具割断主刷及轴承上缠绕的毛发。

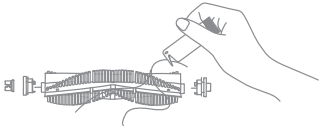

提示：毛发缠绕过多过紧时，请勿用力拉拽，以免损坏主刷

清理边刷

拔出边刷，用清理小工具清理边刷。

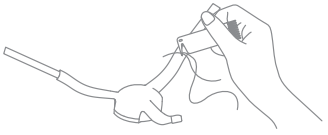

清理万向轮

向上拔出万向轮，清理万向轮上的毛发和脏物。

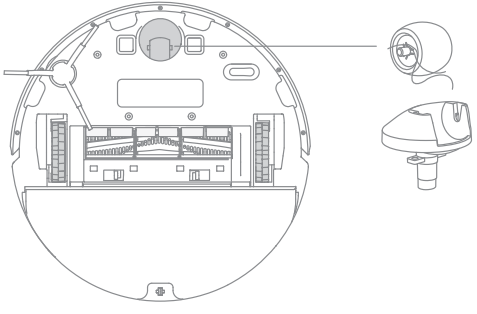

提示：可借助小螺丝刀等工具翘出轮轴拔出轮体。

日常维护

视觉导航传感器

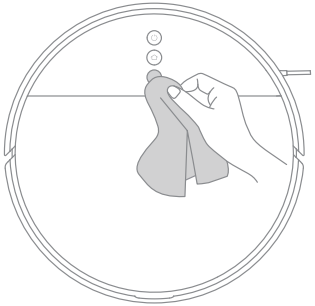

悬崖传感器及运动追踪传感器

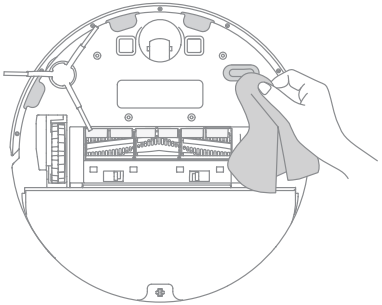

红外减速传感器

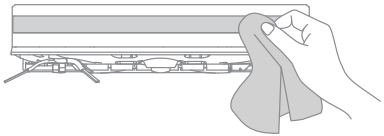

清理充电弹片

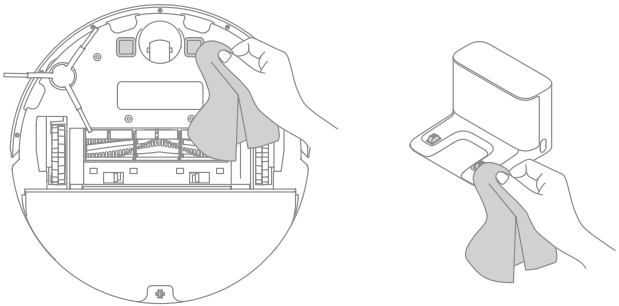

常见问题

问题类型	解决办法
无法开机	电池电量不足，请先靠上充电座充电后再使用。 环境温度过低（低于0°C）或过高（高于50°C), 请在0°C - 40°C环境下使用。
无法充电	充电座未通电，请确认充电座电源线两头是否都已插好。 接触不良，请清理充电座弹片与主机充电电极。
无法回充	充电座附近障碍物太多，请将充电座放到开阔区域。 请擦拭充电座信号发射区。
行为异常	关机后重新开机。
清扫时有异响	主刷、边刷、主轮可能缠绕异物，请停机后清理。
清扫能力下降或掉灰	尘盒已满请清理尘盒。 滤网已被堵塞请清理滤网。 主刷被异物缠绕请清理主刷。
无法连接Wi-Fi	Wi-Fi 信号不好，请确保主机处于良好Wi-Fi 信号覆盖区内。 Wi-Fi 连接异常，重置Wi-Fi 并下载米家APP 尝试再次连接。

常见问题

问题类型	解决办法
定时清扫不生效	电量不足，剩余电量大于15%才会启动定时清扫。
一直在充电座是否耗电	主机一直在充电座时的耗电极低，有利于保持电池处于最佳性能。
前三次使用是否需要充电十六小时	锂电池随用随充无记忆效应，充满即用无须等待十六小时。
拖地模组不出水或出水量少	请检查水箱内是否有水，请清洗拖布。 请按照说明书正确安装拖布。
拖地模组出水量太大	请确认水箱盖已安装到位。
清扫中途电量不足回充但未续扫	请确认主机未处于勿扰模式下，该模式下不会续扫。 手动回充或将主机放回充电座不会续扫。
移动位置后无法返回充电座	移动位置后主机将重新定位，定位失败后将重新生成地图，如充电座距离较远可能无法回充，请手动将主机放回充电座充电。

基本参数

主机

型号	RVS5-WH0
电 池	14.4 V ⎓ 5200 mAh(额定容量)
无线连接	Wi-Fi IEEE 802.11b/g/n 2.4 GHz
额定电压	14.4V ⎓
额定功率	40W

充电座

型号	RCS0
额定输入	100-240 V ~ 50/60 Hz 0.5 A
额定输出	19.8 V ⎓ 1 A

制造商：追觅科技（天津）有限公司
服务热线：400 875 9511
企业网址：www.dreame.tech