四，继电器外形及安装尺寸

		外　型　图	安装开孔图	端子图（背视）
附图3	凸出式固定结构　板后接线	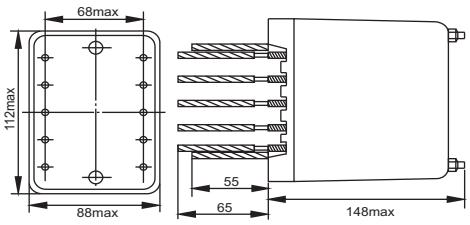	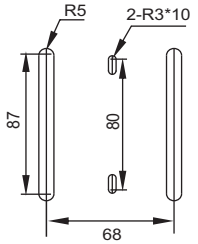	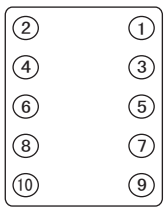
	凸出式固定结构　板前接线	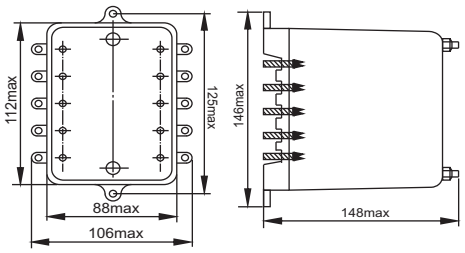	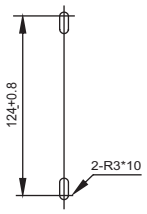	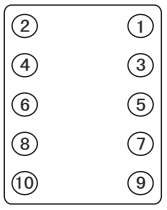

五、调试使用与维护

1、在调试接线时，需考虑辅助电源极性，被测各交按引脚功能接入，否则不能工作。

2、继电器采用CMOS集成电路元件构成，在调试使用时，按照有关要求进行，例如所接仪器必须良好接地等。

3、在调试时，调整时需断电整定，严禁带电插拔内部元器件。

六、订货须知

1、继电器的名称、型号、规格；
2、辅助“交流”、“直流”电源的额定值；
3、触点形式，如需板前请注明；
4、订货数量；
5、交货日期；
6、如有特殊要求，请注明。

欣灵电气股份有限公司
XINLING ELECTRICAL CO.,LTD.

地址：浙江省乐清市柳市镇智广工业区　　Http://www.xinling.com
电话：0577-62724953　传真：0577-62720563　　E-mail:xiaoyl@163.com

JZB-100 系列带保持静态中间继电器

JZB-100系列带保持静态中间继电器(以下简称继电器)，作为辅助继电器。用于直流操作的保护回路中，以增加主保护继电器的触点数量和触点容量，并提高动作的可靠性。

JZB-115为电流动作，电压保持的中间继电器，可替代原DZB-115。

JZB-127为电压动作，电流保持的中间继电器，可替代原DZB-127。

JZB-138为电压动作，电流保持的中间继电器，可替代原DZB-138。

一、主要技术参数

1、额定电压：DC：220V、110V、48V。额定电流：DC：0.25-4A。

2、动 作 值：JZB-115不小于70%额定电流；JZB-138、JZB-127不小于70%额定电压。

3、返 回 值：JZB-115不小于3%额定电流；JZB-138、JZB-127不小于3%额定电压。

4、保 持 值：不大于70%额定电压；JZB-138、JZB-127不大于65%额定电压。

5、动作时间：JZB-115不大于0.02S；JZB-138断开延时回路不大于0.03S。

6、返回时间：JZB-115不大于0.25S；JZB-138、JZB-127不大于0.35S。

7、功率消耗：继电器电压回路不大于3W，电流回路不大于3W。

8、触点容量： 在电压不超过250V、电流不大于2A，时间常数为5ms的直流有感回路中为50W，交流回路为250VA（Cos =0.4±0.1),允许长期接通5A电流。

9、电气寿命：继电器在正常负荷下，电寿命不低于1万次。

10、绝缘电阻：对下列部位用开路电压500V兆欧表测量其绝缘电阻应≥300MΩ（常温下）。

(1)所有导电端子与外露非带电金属或外壳之间； (2)所有带电部分之间；

11、介质强度：对下部位应能承受规定的交流电压试验1分钟而无绝缘击穿或闪络现象。

(1)所有导电端子与外露非带电金属或外壳之间2000V/50Hz；

(2)所有带电部分之间1000V/50Hz；

二、继电器内部端子接线图(正视图)

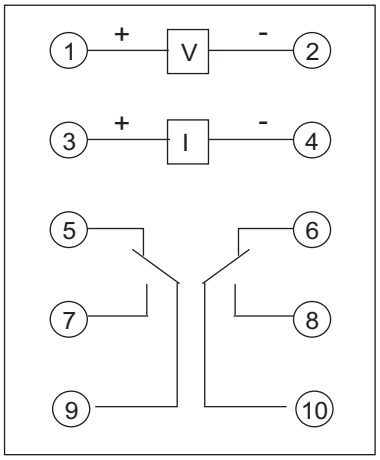

JZB-115

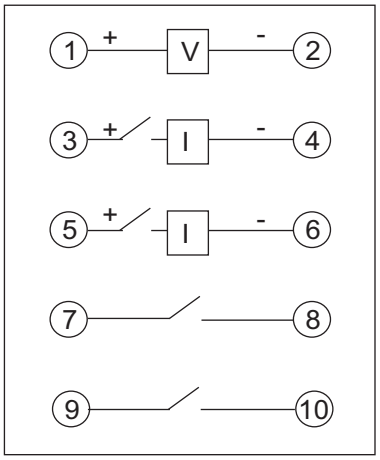

JZB-127

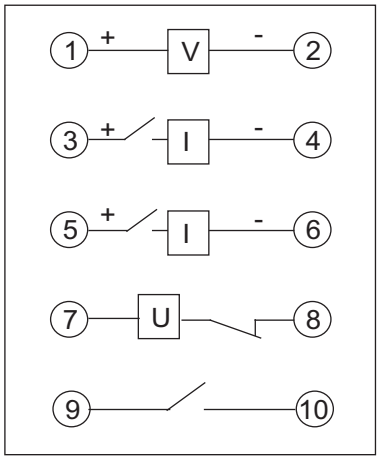

JZB-138

三、继电器外形尺寸及开孔尺寸图

外形尺寸、安装开孔图详见附录3。