MARQUE DEDIETRICH

REFERENCE DHD 791GW

CODIC: 2562979

FR 02
EN 18
CS 33
DA 48
DE 63

Chère Cliente, Cher Client,

Vous venez d'acquérir une hotte ***DE DIETRICH*** *et nous vous en remercions.*

Nos équipes de recherche ont conçu pour vous cette nouvelle génération d'appareils, qui par leur qualité, leur esthétique, leurs fonctions et leurs évolutions technologiques en font des produits d'exception, révélateurs de notre savoir-faire.

Votre nouvelle hotte ***DE DIETRICH*** *s'intègrera harmonieusement dans votre cuisine et alliera parfaitement les performances d'aspiration, et la facilité d'utilisation. Nous avons voulu vous offrir un produit d'excellence.*

Vous trouverez également dans la gamme des produits ***DE DIETRICH****, un vaste choix de fours, de fours à micro-ondes, de tables de cuisson, de lave-vaisselle, et de réfrigérateurs intégrables, que vous pourrez coordonner à votre nouvelle hotte* ***DE DIETRICH****.*

Bien entendu, dans un souci permanent de satisfaire le mieux possible vos exigences vis à vis de nos produits, notre service consommateurs est à votre disposition et à votre écoute pour répondre à toutes vos questions ou suggestions (coordonnées à la fin de ce livret).

Et connectez-vous aussi sur notre site ***www.dedietrich-electromenager.com*** *où vous trouverez nos dernières innovations ainsi que des informations utiles et complémentaires.*

DE DIETRICH
Les nouveaux objets de valeur

Dans le souci d'une amélioration constante de nos produits, nous nous réservons le droit d'apporter à leurs caractéristiques techniques, fonctionnelles ou esthétiques toutes modifications liées à leur évolution.

⚠ Important: Avant de mettre votre appareil en marche, veuillez lire attentivement ce guide d'installation et d'utilisation afin de vous familiariser plus rapidement avec son fonctionnement.



SOMMAIRE

FR

1 / A L'ATTENTION DE L'UTILISATEUR
- Consignes de sécurité ____ 04
- Respect de l'environnement ____ 05
- Description de votre appareil ____ 06

2 / INSTALLATION DE VOTRE APPAREIL
- Utilisation en version évacuation ____ 07
- Utilisation en version recyclage ____ 07
- Raccordement électrique ____ 08
- Montage de la hotte ____ 09
  - Evacuation extérieure ____ 10
  - Recyclage ____ 11

3 / UTILISATION DE VOTRE APPAREIL
- Description des commandes ____ 12

4 / ENTRETIEN ET NETTOYAGE DE VOTRE APPAREIL
- Nettoyage du filtre à graisse ____ 13
- Changement du filtre charbon ____ 13
- Nettoyage et entretien de la carrosserie ____ 14
- Changement de lampe ____ 14
- Entretenir votre appareil ____ 15

5 / ANOMALIES DE FONCTIONNEMENT ____ 16

6 / SERVICE APRES-VENTE
- Interventions ____ 17
- Relations consommateurs ____ 17

⚠ *Important*

Conservez cette notice d'utilisation avec votre appareil. Si l'appareil devait être vendu ou cédé à une autre personne, assurez-vous que la notice d'utilisation l'accompagne. Merci de prendre connaissance de ces conseils avant d'installer et d'utiliser votre appareil. Ils ont été rédigés pour votre sécurité et celle d'autrui.

• *CONSIGNES DE SÉCURITÉ*

- Cet appareil a été conçu pour être utilisé par des particuliers dans leur lieu d'habitation.
- Cet appareil doit être utilisé par des adultes. Veillez à ce que les enfants n'y touchent pas et ne l'utilisent pas comme un jouet. Assurez-vous qu'ils ne manipulent pas les commandes de l'appareil.
- A la réception de l'appareil, déballez-le ou faites le déballer immédiatement. Vérifiez son aspect général. Faites les éventuelles réserves par écrit sur le bon de livraison dont vous gardez un exemplaire.
- Votre appareil est destiné à un usage domestique normal. Ne l'utilisez pas à des fins commerciales ou industrielles ou pour d'autres buts que celui pour lequel il a été conçu.
- Ne modifiez pas ou n'essayer pas de modifier les caractéristiques de cet appareil. Cela représenterait un danger pour vous.
- Les réparations doivent être exclusivement effectuées par un spécialiste agréé.
- Débranchez toujours la hotte avant de procéder à son nettoyage ou à son entretien.
- Aérez convenablement la pièce en cas de fonctionnement simultané de la hotte et d'autres appareils alimentés par une source d'énergie différente de l'énergie électrique. Ceci afin que la hotte n'aspire pas les gaz de combustion.
- Il est interdit de flamber des mets ou de faire fonctionner des foyers gaz sans récipients de cuisson, au dessous de la hotte (les flammes aspirées risqueraient de détériorer l'appareil).
- Les fritures effectuées sous l'appareil doivent faire l'objet d'une surveillance constante.
  Les huiles et graisses portées à très haute température peuvent prendre feu.
- Respectez la fréquence de nettoyage et de remplacement des filtres. L'accumulation de dépôts de graisse risque d'occasionner un incendie.
- Le fonctionnement au dessus d'un foyer à combustible (bois, charbon…) n'est pas autorisé.
- N'utilisez jamais d'appareils à vapeur ou à haute pression pour nettoyer votre appareil (exigences relatives à la sécurité électrique).
- Dans le souci d'une amélioration constante de nos produits, nous nous réservons le droit d'apporter à leurs caractéristiques techniques, fonctionnelles ou esthétiques toutes modifications de leurs caractéristiques liées à l'évolution technique.
- Afin de retrouver aisément à l'avenir les références de votre appareil, nous vous conseillons de les noter en page "Service Après-Vente et Relations Consommateurs". (Cette page vous explique également où les trouver sur votre appareil).

⚠ *Attention*

Dans le cas d'une cuisine chauffée avec un appareil raccordé à une cheminée (ex: poêle), il faut installer la hotte en version recyclage. Ne pas utilisez la hotte sans les filtres à graisse. Une ventilation convenable de la pièce doit être prévue lorsqu'une hotte de cuisine est utilisée simultanément avec des appareils utilisants du gaz ou un autre combustible.

• *RESPECT DE L'ENVIRONNEMENT*

- Les matériaux d'emballage de cet appareil sont recyclables. Participez à leur recyclage et contribuez ainsi à la protection de l'environnement en les déposant dans les conteneurs municipaux prévus à cet effet.



- Votre appareil contient également de nombreux matériaux recyclables. Il est donc marqué de ce logo afin de vous indiquer que les appareils usagés ne doivent pas être mélangés avec d'autres déchets. Le recyclage des appareils qu'organise votre fabricant sera ainsi réalisé dans les meilleures conditions, conformément à la directive européenne 2002/96/CE sur les déchets d'équipements électriques et électroniques. Adressez vous à votre mairie ou à votre revendeur pour connaître les points de collecte des appareils usagés les plus proches de votre domicile.
- Nous vous remercions pour votre collaboration à la protection de l'environnement.

Attention
L'installation est réservée aux installateurs et techniciens qualifiés.

Attention
Avant la première utilisation du filtre à graisse, retirez le film de protection.

• *DESCRIPTION DE VOTRE APPAREIL*

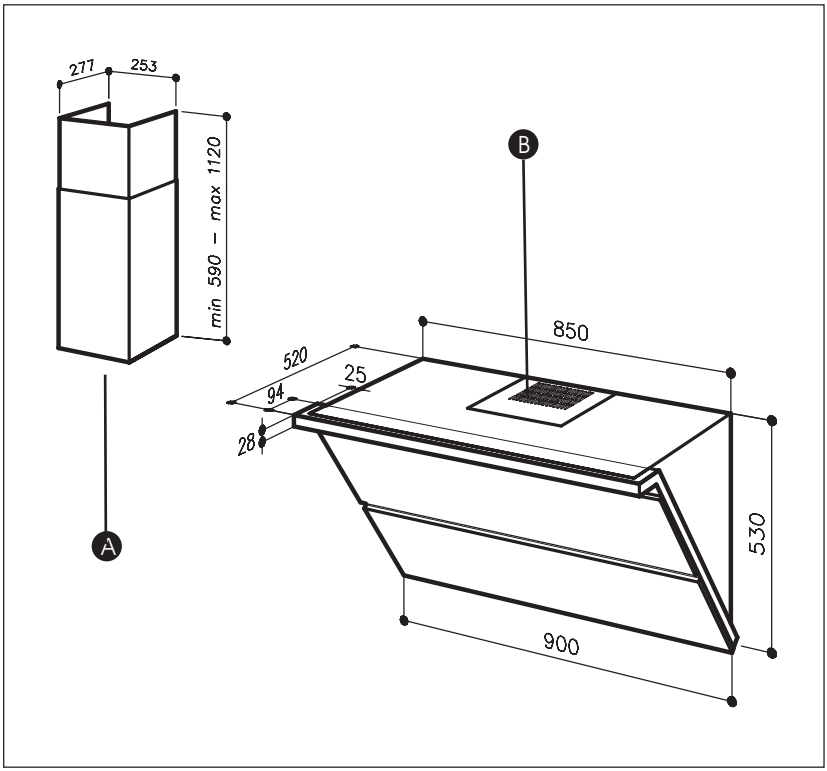

A Tuyaux télescopiques (accessoire)

B Grille Métallique

- L'appareil doit être débranché pendant l'installation ou dans l'éventualité d'une intervention.
- Vérifiez que la tension du réseau correspond à la tension mentionnée sur la plaque signalétique située à l'intérieur de la hotte.
- Si l'installation électrique de votre habitation nécessite une modification pour le branchement de votre appareil, faites appel à un électricien qualifié.
- Si la hotte est utilisée en version évacuation, ne raccordez pas l'appareil à un conduit d'évacuation de fumées de combustion (chaudière, cheminée, etc...) ou à une VMC (ventilation mécanique contrôlée).
- Le conduit d'évacuation, quel qu'il soit ne doit pas déboucher dans les combles.
- Installez la hotte à une distance de sécurité d'au moins 35 cm d'un plan de cuisson.

L'appareil peut être utilisé soit en version à évacuation extérieure soit en version à recyclage.
L'appareil est livré pour fonctionner en recyclage, les filtres à charbon sont installés (Ref.AH4010E1).

• *UTILISATION EN VERSION EVACUATION*

Vous possédez une sortie vers l'exterieur
(fig. 1)
Votre hotte peut être raccordée sur celle-ci par l'intérmedaire d'une gaine d'évacuation (minimum Ø 125mm, émaillée, en alu, flexible ou en matière ininflammable).
Pour couvrir la gaine d'évacuation, nous pouvons vous fournir un tuyau décoratif télescopique (à demander à votre revendeur)
REF. n°:
RHD91X (inox)
RHD91Z (couleur aluminium).

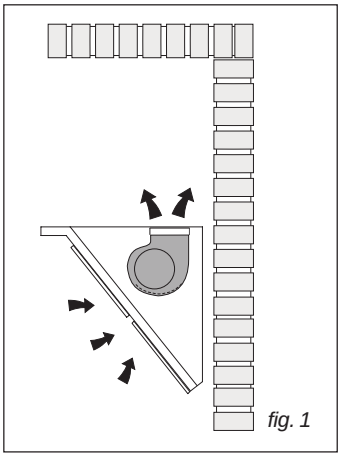
fig. 1

Votre hotte étant livrée en version recyclage, vous devez préalablement retirer le filtre à charbon actifs.

• *UTILISATION EN VERSION RECYCLAGE*

Vous ne possédez pas de sortie vers l'exterieur
(fig. 2)
Tous nos appareils ont la possibilité de fonctionner en mode recyclage.
L'air et les vapeurs convoyés par l'appareil sont épurés par le filtre à charbon et remis en circulation.

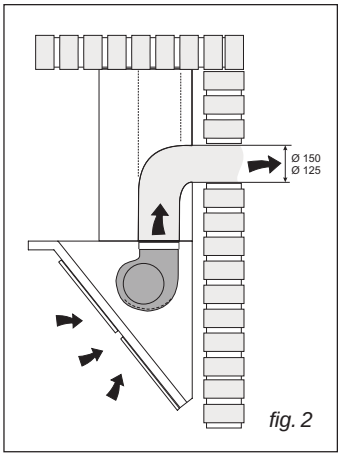

fig. 2

• *RACCORDEMENT ELECTRIQUE*

Lors de l'installation et des opérations d'entretien, l'appareil doit être débranché du réseau électrique, les fusibles doivent être coupés ou retirés.
Le raccordement électrique est à réaliser avant la mise en place de l'appareil dans le meuble.
Vérifiez que:
- la puissance de l'installation est suffisante,
- les lignes d'alimentation sont en bon état
- le diamètre des fils est conforme aux règles d'installation.

Attention
Cet appareil doit être relié à la terre.
Notre responsabilité ne saurait être engagée en cas d'accident consécutif à une mise à la terre inexistante ou incorrecte.
Si votre appareil, n'a pas de câble flexible qui ne peut pas être séparé ni de prise, ou bien d'autre dispositif qui garantisse le débranchement de tous les pôles du réseau, avec une distance d'ouverture entre les contacts d'au moins 3 mm, ces dispositifs de séparation du réseau doivent alors être prévus dans l'installation fixe.
Cet appareil est livré avec un câble d'alimentation H 05 VVF à 3 conducteurs de 0,75 mm^2 (neutre, phase et terre). Il doit être branché sur réseau 230-240 V monophasé par l'intermédiaire d'une prise de courant normalisée CEI 60083 qui doit rester accessible après installation, conformément aux règles d'installation.
Si le câble d'alimentation est endommagé, faites appel au service après-vente afin d'éviter un danger.

Attention
Si l'installation électrique de votre habitation nécessite une modification pour le branchement de votre appareil, faites appel à un électricien qualifié.

Attention
Si la hotte présente une quelconque anomalie, débranchez l'appareil ou enlevez le fusible correspondant à la ligne de branchement de l'appareil.

• *MONTAGE DE LA HOTTE*

Attention
L'installation doit être conforme aux règlements en vigueur pour la ventilation des locaux. En France, ces règlements sont indiqués dans le DTU 61.1 du CSTB. En particulier, l'air évacué ne doit pas être envoyé dans un conduit utilisé pour évacuer les fumées d'appareils utilisant du gaz ou autre combustible. L'utilisation de conduits désaffectés ne peut se faire qu'après accord d'un spécialiste compétent.

La distance minimum entre la surface de support des casseroles sur le plan de cuisson et la partie inférieure de la hotte doit être de 35 cm. Si les consignes, pour l'installation du plan de cuisson, indiquent une plus grande distance, il faut en tenir compte.

- Ouverture des panneaux antérieurs: au cours de l'installation il sera nécessaire d'ouvrir les panneaux antérieurs:

Pour les ouvrir, les prendre par la partie inférieure et les faire pivoter vers l'extérieur, jusqu'à la butée de fin de course (Fig.3); relâcher délicatement jusqu'à ce qu'ils se bloquent.

- **Fixation au mur:** Tracez une ligne sur le mur, à la verticale de votre plan de cuisson. Tracez sur le mur les 4 premiers trous que vous devrez percer, en respectant les mesures indiquées à la Fig.4; percez 4 trous et y placez les 4 chevilles (fournies en équipement). Fixez les supports métalliques (A) au mur en utilisant les trous percés - Fig.5 - (les vis pour la fixation du support sont fournies).
Puis accrochez la hotte sur les supports (Fig.6). Régler la position horizontale en déplaçant la hotte à droite ou à gauche selon les exigences de l'alignement avec les meubles suspendus. Après le réglage, sans enlever la hotte, tracer sur le mur les autres 2trous à percer (C); décrocher la hotte et percer les trous tracés (diamètre 8mm); ensuite utiliser les 2 chevilles et les 2 vis fournies pour la fixation définitive.

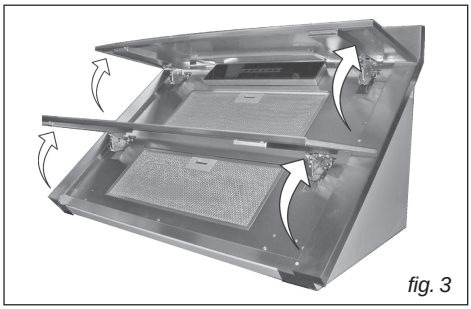
fig. 3

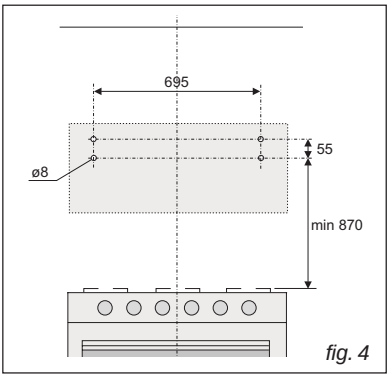

fig. 4

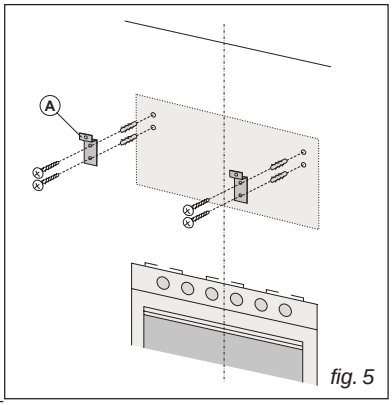

fig. 5

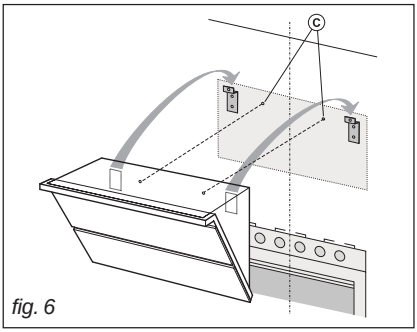

fig. 6

• *Evacuation extérieure*

- **Montage de la bride:** montez la bride sur la sortie d'air de l'appareil en exerçant une légère pression (Fig.7).

- **Fixation du tuyau de décoration télescopique (sur demande):**
- Régler la largeur de l'étrier de support (D) du tuyau télescopique à l'aide des vis (E) indiquées sur la Fig.8; ensuite, à l'aide des chevilles et des vis (F), fournies, fixer le support au plafond en faisant attention qu'il soit dans l'axe de la hotte.
- Raccordez le conduit pour l'évacuation de l'air à la bouche de sortie d'air de la hotte; utilisez un tuyau souple et bloquez-le sur la bouche de sortie d'air de la hotte à l'aide d'un collier métallique - Fig.9 - (le tuyau et le collier ne sont pas fournis).
- Effectuez le raccordement électrique de la hotte au moyen du câble d'alimentation.
- Installer les tuyaux télescopiques en les appuyant sur la hotte ; soulever le tuyau supérieur jusqu'au plafond et le fixer à l'aide des 2 vis (H) – Fig.10.

Attention
Votre hotte étant livrée en version recyclage, vous devez préalablement retirer le filtre à charbon actifs.

Conseil
Pour une utilisation optimale de votre appareil, nous vous conseillons le raccordement à une gaine diamètre 150 mm (non livrée). Limiter au maximum le nombre de coude et la longueur de la gaine. Dans le cas où la hotte fonctionne en évacuation extérieure, il convient d'assurer une arrivée d'air frais suffisante pour éviter de mettre la pièce en dépression.

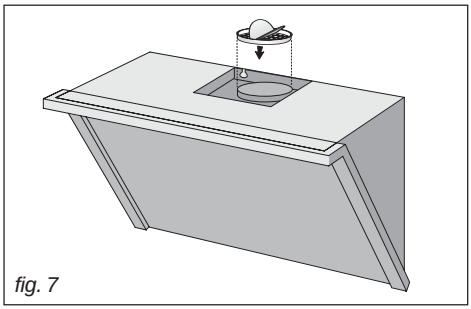
fig. 7

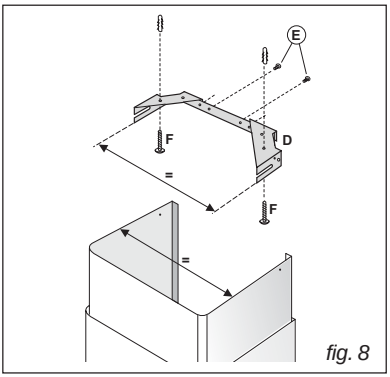

fig. 8

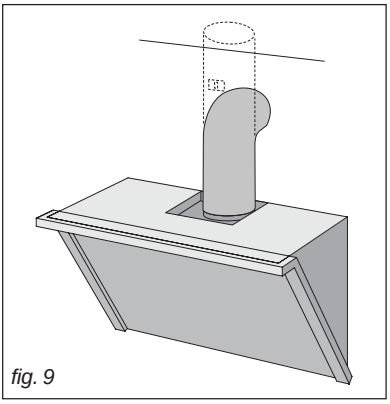
fig. 9

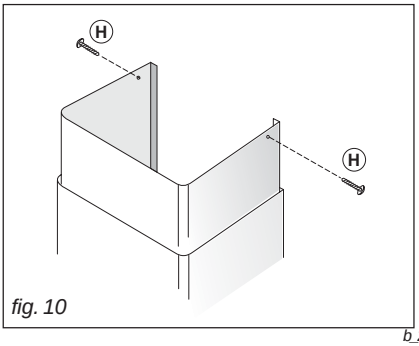

fig. 10

b_255

• *Reciclage*

- Monter la grille métallique en la fixant avec 2 vis depuis l'intérieur de la hotte (fig.11).
- Effectuez le raccordement électrique de la hotte au moyen du câble d'alimentation.

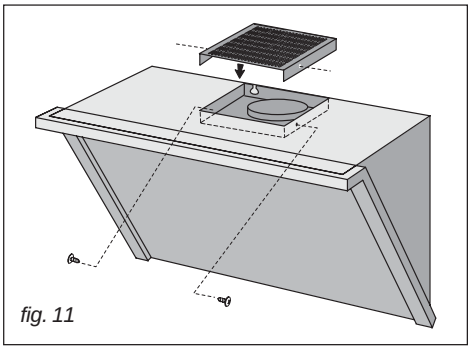

fig. 11

• *DESCRIPTION DES COMMANDES*

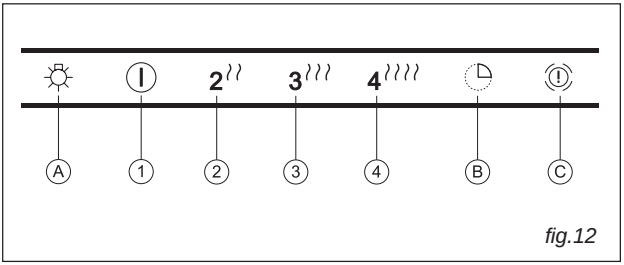

fig.12

A) Allumage et extinction de l'ÉCLAIRAGE.
1) Actionnement du moteur à la première vitesse (l'icône s'allume). La pression de l'icône pendant 2 secondes environ provoque l'arrêt du moteur.
2) Actionnement du moteur à la deuxième vitesse (l'icône s'allume). Toutes les autres icônes relatives à la vitesse restent éteintes.
3) Actionnement du moteur à la troisième vitesse (l'icône s'allume). Toutes les autres icônes relatives à la vitesse restent éteintes.
4) Actionnement du moteur à la quatrième vitesse (l'icône s'allume). Toutes les autres icônes relatives à la vitesse restent éteintes.
B) Actionnement du TIMER (l'icône s'allume). Le moteur s'arrête automatiquement 5 minutes après l'actionnement du timer.
C) ALARME FILTRES. Après 30h de fonctionnement, l'icône s'allume pour indiquer qu'il est temps de nettoyer le ou les filtres à graisse.

Après 120h de fonctionnement, l'icône clignote pour indiquer qu'il faut nettoyer le ou les filtres à graisse et changer les filtres à charbon.
Pour faire repartir le compte-heures, effacez en appuyant sur l'icône pendant qu'elle est allumée (ou pendant qu'elle clignote).

Conseil
Ce guide d'installation et d'utilisation est valable pour plusieurs modèles. De légères différences de détails et d'équipments peuvent apparaître entre votre appareil et les descriptions présentées.

Attention
Débranchez l'appareil avant de procéder à l'entretien et au nettoyage de l'appareil. Un entretien régulier de votre appareil est une garantie de bon fonctionnement, de bon rendement et de durabilité.

Attention
Le non-respect des instructions de nettoyage de l'appareil et des filtres peut occasionner des incendies. Veuillez respecter strictement les consignes d'entretien.

• *NETTOYAGE DU FILTRE A GRAISSE*

Il est important de veiller à nettoyer périodiquement le filtre à graisse.

Intervalle de nettoyage du filtre:
le filtre à graisse doit être nettoyé toutes les 30 heures de fonctionnement environ (lorsque l'icone "C" du tableau de commande s'allume ou clignote).
Après avoir nettoyé le filtre, appuyer sur l'icone "C" lorsqu'il est allumé (ou pendant qu'il clignote) pour faire redémarrer le comptage des heures .

Laver les filtres avec un nettoyant ménager du commerce puis rincer abondamment et sécher. Ce nettoyage peut être effectué dans un lave-vaisselle en prenant soin de ne pas mettre le filtre en contact avec de la vaisselle sale ou avec couverts en argent.

• Démontage du filtre à graisse (fig.13)

Ouvrir le panneau avant, en le saisissant par la partie inférieure et en le faisant tourner vers l'extérieur, jusqu'au fin de course; relâcher délicatement jusqu'à ce qu'il se bloque. Enlever le filtre à graisse en poussant l'arrêt et en le faisant tourner vers l'extérieur.

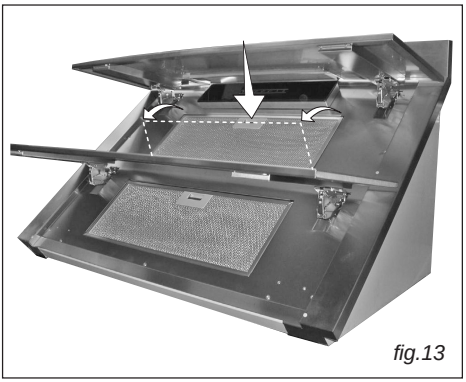
fig.13

• *CHANGEMENT DU FILTRE CHARBON*

Si l'appareil est utilisé en version recyclage, il faut remplacer le filtre à charbon périodiquement.

Intervalle de remplacement du filtre:
Le filtre à charbon doit être remplacé toutes les 120 heures de fonctionnement environ (lorsque l'icône "C" du tableau de commande clignote).
Après avoir monté le filtre neuf, appuyer sur l'icone "C" lorsqu'il clignote pour faire redémarrer le comptage des heures.

• Démontage du filtre à charbon (fig. 9)

Ouvrir le panneau avant, en le saisissant par la partie inférieure et en le faisant tourner vers l'extérieur, jusqu'au fin de course; relâcher délicatement jusqu'à ce qu'il se bloque.
Enlever le filtre à graisse en poussant l'arrêt et en le faisant tourner vers l'extérieur (Fig.13).
Enlever les filtres à charbon en les faisant tourner dans le sens des aiguilles d'une montre (fig.14).



fig.14

Filtre à charbon REF. n°AH4010E1

• NETTOYAGE ET ENTRETIEN DE LA CARROSSERIE

Pour le nettoyage de la carrosserie de l'appareil, éviter l'emploi de produits contenant des abrasifs.

Il peut parfois se former de la condensation sur le panneau recouvrant le filtre à graisse. Veuillez à nettoyer réguliérement.

• CHANGEMENT DE LAMPE

Attention
Avant toute intervention, la hotte doit être mise hors tension, soit en retirant la prise, soit en actionnant le disjoncteur.

Pour remplacer les lampes halogènes, ouvrez le couvercle en faisant levier grâce aux fissures prévues à cet effet (Fig.15). Remplacez-les par des lampes ayant les mêmes caractéristiques.

ATTENTION: Ne pas toucher l'ampoule à main nue.

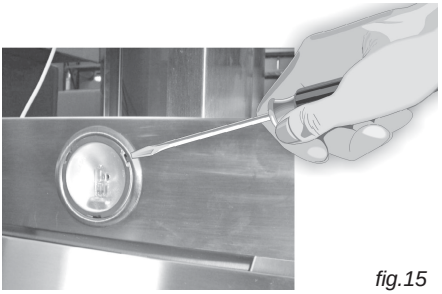

fig.15

Attention
Avant toute intervention, la hotte doit être mise hors tension, soit en retirant la prise, soit en actionnant le disjoncteur.

• *ENTRETENIR VOTRE APPAREIL*

ENTRETIEN...	COMMENT PROCEDER ?	PRODUITS/ACCESSOIRES A UTILISER
Enveloppe et accessoires	**N'utilisez jamais de tampons métalliques, de produits abrasifs ou de brosses trop dures.**	Pour nettoyer la carrosserie et le hublot d'éclairage, utilisez exclusivement des nettoyants ménagers du commerce dilués dans de l'eau, puis rincez à l'eau claire et essuyez avec un chiffon doux.
Filtre à graisse	Ce filtre retient les vapeurs grasses et les poussières.Il est l'élément assurant une part importante de l'efficacité de votre hotte. Dans le cas de taches persistantes, utilisez une crème non abrasive, puis rincez à l'eau claire.	Avec un nettoyant ménager du commerce, puis rincez abondamment et séchez. Ce nettoyage peut être effectué dans votre lave-vaisselle en position verticale **(ne pas mettre en contact avec de la vaisselle sale ou des couverts en argent).**
Filtre charbon actif	Ce filtre retient les odeurs et doit être changé au moins tous les six mois en fonction de votre utilisation. Commandez ces filtres chez votre revendeur (sous la référence indiquée sur la plaque signalétique située à l'intérieur de la Hotte) et notez la date de changement.	

Pour préserver votre appareil, nous vous recommandons d'utiliser les produits d'entretien Clearit.

L'expertise des professionnels
au service des particuliers

Clearit vous propose des produits professionnels et des solutions adaptées pour l'entretien quotidien de vos appareils électroménagers et de vos cuisines.
Vous les trouverez en vente chez votre revendeur habituel, ainsi que toute une ligne de produits accessoires et consommables.

FR 5 / ANOMALIES DE FONCTIONNEMENT

SYMPTOMES	SOLUTIONS
La hotte ne fonctionne pas…	Vérifiez que: • il n'y apas de coupure de courant. • une vitesse a été effectivement sélectionnée.
La hotte a un rendement insuffisant...	Vérifiez que: • la vitesse moteur sélectionnée est suffisante pour la quantité de fumée et de vapeur dégagée. • la cuisine est suffisamment aérée pour permettre une prise d'air. • le filtre à charbon n'est pas usagé (hotte en version recyclage).
La hotte s'est arrêtée au cours du fonctionnement	Vérifiez que: • il n'y a pas de coupure de courant. • le dispositif à coupure omnipolaire ne s'est pas enclenché.

• *INTERVENTIONS*

Les éventuelles interventions sur votre appareil doivent être effectuées par un professionnel qualifié dépositaire de la marque. Lors de votre appel, mentionnez la référence complète de votre appareil (modèle, type, numéro de série). Ces renseignements figurent sur la plaque signalétique *(fig.16)*.

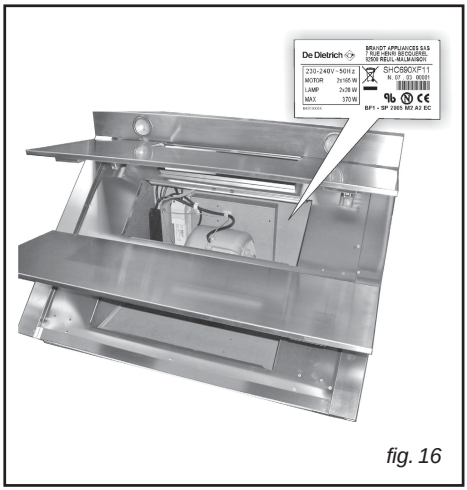

fig. 16

PIÈCES D'ORIGINE

Lors d'une intervention d'entretien, demandez l'utilisation exclusive de ***pièces détachées certifiées d'origine.***

PIÈCE certifiée CONSTRUCTEUR

• *RELATIONS CONSOMMATEURS*

• Pour en savoir plus sur tous les produits de la marque :
informations, conseils, les points d evente, les spécialistes après-vente.

• Pour communiquer :
nous sommes à l'écoute de toutes vos remarques, suggestions, propositions aux quelles nous vous répondrons personnellement.

> Vous pouvez nous écrire :

Service Consommateurs
DE DIETRICH
BP 9526
95069 CERGY PONTOISE CEDEX

> ou nous téléphoner au :

0892 02 88 04*

*0,34 € TTC / min à partir d'un poste fixe

Tarif en vigueur à la date d'impression du document.

***** *Service fourni par Brandt Customer Services, société par actions simplifiée au capital de 2.5000.000 euros, 5/7 avenue des Béthunes, 95310 Saint Ouen l'Aumône - RCS Pontoise 440 303 303*

Brandt Appliances - société par actions simplifiée au capital de 10.000.000 euros RCS Nanterre 440 302 347.