HP Color LaserJet Enterprise 6700
HP Color LaserJet Enterprise 6701

Посібник користувача

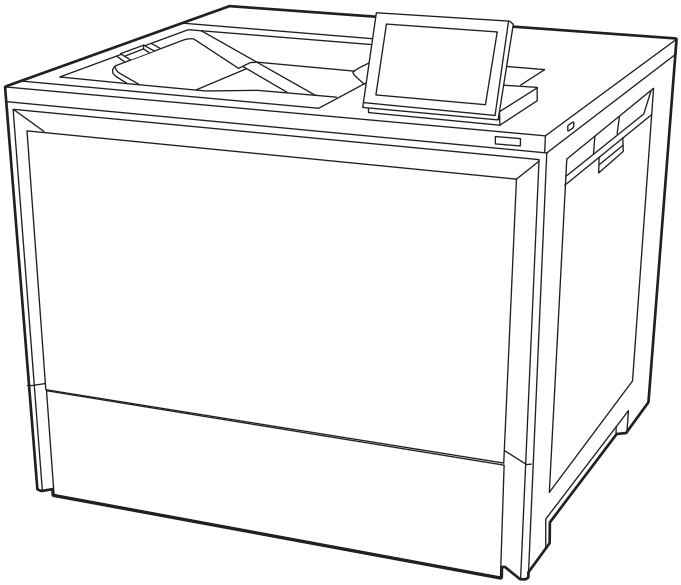

www.hp.com/support/colorlj6700

HP Color LaserJet Enterprise 6700, 6701 - Посібник користувача

Машинний переклад надано Microsoft Translator

ОГЛЯД

У цьому посібнику подана інформація про конфігурацію, використання, гарантію, безпеку та середовище.

Юридична інформація

Авторське право та ліцензія

© Copyright 2024 HP Development Company, L.P.

Заборонено відтворення, адаптацію чи переклад без попереднього письмового дозволу, окрім випадків, дозволених згідно із законами про авторські права.

Подана тут інформація може бути змінена без попередження.

Усі гарантійні зобов'язання щодо товарів і послуг HP викладено в положеннях прямої гарантії, яка додається до таких товарів і послуг. Жодна інформація в цьому документі не може бути витлумачена як така, що містить додаткові гарантійні зобов'язання. Компанія HP не несе відповідальності за технічні чи редакторські помилки або пропуски, що можуть міститися в цьому документі.

Edition 2, 10/2024

Перелік товарних знаків

Adobe®, Adobe Photoshop®, Acrobat® і PostScript® є товарними знаками Adobe Systems Incorporated.

Apple і емблема Apple є товарними знаками компанії Apple Inc., зареєстрованими в США та інших країнах/регіонах.

macOS є товарним знаком корпорації Apple Inc., зареєстрованим у США та інших країнах/регіонах.

AirPrint є товарним знаком компанії Apple Inc., зареєстрованим у США та інших країнах/регіонах.

Google™ є товарним знаком Google Inc.

Microsoft®, Windows® і Windows Server® є зареєстрованими в США товарними знаками корпорації Майкрософт (Microsoft Corporation).

UNIX® є зареєстрованим товарним знаком The Open Group.

Зміст

1 Огляд принтера 1

Попереджувальні піктограми 1

Потенційна небезпека ураження електричним струмом 2

Зовнішній вигляд принтера 2

Вигляд принтера спереду 2

Вигляд принтера ззаду 3

Огляд панелі керування 4

Характеристики принтера 6

Технічні характеристики 6

Підтримувані операційні системи 8

Рішення для мобільного друку 10

Розміри принтера 10

Споживання живлення, електротехнічні характеристики та акустична емісія 11

Діапазон характеристик робочого середовища 11

Встановлення апаратного і програмного забезпечення принтера 12

2 Лотки для паперу 13

Завантаження паперу в лоток 1 (багатофункціональний лоток) 13

Завантаження лотка 1 (багатофункціонального лотка) 13

Орієнтація паперу в лотку 1 (багатофункціональний лоток) 15

Завантаження паперу в лоток 2 18

Завантаження лотка 2 та додаткових лотків на 550 аркушів 19

Орієнтація паперу в лотку 2 і додаткових лотках на 550 аркушів 21

Використання режиму Alternative Letterhead Mode (Альтернативний режим друку на бланк) 24

Завантаження і друк конвертів 24

Друк конвертів 25

Орієнтація конверта 25

Завантаження і друк наклейок 26

Ручна подача наклейок 26

Орієнтація наклейок 26

3 Витратні матеріали, приладдя та частини 28

Замовлення витратних матеріалів, аксесуарів та запасних частин 28

Замовлення 28

Витратні матеріали та комплектуючі 29

Деталі для самостійної заміни користувачем 31

Налаштування параметрів захисту витратних матеріалів HP для картриджа з тонером 31

Вступ 32

Увімкнення або вимкнення функції політики щодо картриджів 32

Увімкнення або вимкнення функції захисту картриджів 34

Заміна картриджів із тонером 37
Інформація про картридж із тонером 37
Виймання та заміна картриджа з тонером 39
Заміна колектора відпрацьованого тонера 41
Заміна колектора відпрацьованого тонера 41
4 Друк 44
Завдання друку (Windows) 44
Як друкувати (Windows) 44
Автоматичний друк з обох сторін (Windows) 45
Двосторонній друк із подачею вручну (Windows) 45
Друк кількох сторінок на одному аркуші (Windows) 46
Вибір типу паперу (Windows) 46
Додаткові завдання друку 47
Завдання друку (macOS) 47
Як друкувати (macOS) 47
Автоматичний друк з обох сторін (macOS) 48
Двосторонній друк із подачею вручну (macOS) 48
Друк кількох сторінок на одному аркуші (macOS) 49
Вибір типу паперу (macOS) 49
Додаткові завдання друку 50
Збереження завдань друку в пам'яті принтера для подальшого чи конфіденційного друку 50
Вступ 50
Створення збереженого завдання (Windows) 50
Створення збереженого завдання (macOS) 51
Друк збереженого завдання 52
Видалення збереженого завдання 53
Інформація, яка надсилається на принтер з метою облікування завдань 53
Мобільний друк 54
Рішення для мобільного друку 54
Wi-Fi, друк через Wi-Fi Direct, друк на невеликих відстанях (NFC) і друк через Bluetooth із низьким енергоспоживанням (BLE) 54
HP ePrint з використанням ел. пошти 55
AirPrint 56
Вбудована функція друку Android 56
Друк із флеш-накопичувача USB 57
Активація роз'єму USB для друку 57
Друк документів із USB 58
Друк через порт USB 3.0 SuperSpeed (дротове з'єднання) 58
Спосіб 1. Увімкнення порту USB 3.0 SuperSpeed за допомогою меню на панелі керування принтера 59
Спосіб 2. Увімкнення порту SuperSpeed USB 3.0 із вбудованого веб-сервера HP (лише для принтерів, підключених до мережі) 59
5 Поводження з принтером 60
Розширене налаштування вбудованого веб-сервера HP (EWS) 60
Вступ 60
Відкривання вбудованого веб-сервера HP 61

Функції вбудованого веб-сервера HP 62
Конфігурація мережевих параметрів IP 70
Обмеження спільного використання принтера 70
Перегляд або зміна мережевих параметрів 70
Перейменування принтера в мережі 70
Ручне налаштування параметрів IPv4 TCP/IP за допомогою панелі керування 71
Ручне налаштування параметрів IPv6 TCP/IP за допомогою панелі керування 71
Швидкість з'єднання і параметри двостороннього друку 72
Функції безпеки принтера 73
Вступ 73
Положення про безпеку 73
Призначення паролю адміністратора 73
IP Security 74
Підтримка шифрування. Захищений високоефективний жорсткий диск HP 74
Блокування механізму форматування 74
Параметри збереження енергії 75
Встановлення таймера сну із налаштування принтера на споживання не більше 1 Вт електроенергії 75
Встановлення розкладу переходу у сплячий режим 75
HP Web Jetadmin 76
Оновлення програмного забезпечення та мікропрограми 76
6 Вирішення проблем 77
Довідка панелі керування 77
Відновлення заводських параметрів 78
Вступ 78
Спосіб 1. Відновлення заводських налаштувань на панелі керування принтера 78
Спосіб 2. Відновлення заводських налаштувань через вбудований вебсервер HP (лише для принтерів, підключених до мережі) 78
На панелі керування принтера або у вбудованому веб-сервері з'явилося повідомлення "Cartridge is low" (Ресурс картриджа вичерпується) або "Cartridge is very low" (Ресурс картриджа майже вичерпано) 79
Зміна налаштування найнижчого рівня ресурсу 79
Замовлення витратних матеріалів 80
Принтер не підбирає папір або папір подається неправильно 80
Вступ 81
Принтер не захоплює папір 81
Принтер захоплює одночасно кілька аркушів паперу 84
Усунення застрягання паперу 87
Місця застрягання паперу 87
Автонавігація для усунення застрягань паперу 88
Регулярно або часто застрягає папір? 88
13.B2.D1 помилка застрягання в лотку 1 (багатофункціональний лоток) 88
13.B2.D2 помилка застрягання в лотку 2 92
13.A3 помилка застрягання в лотку 3 97
13.A4 помилка застрягання в лотку 4 103
13.A4 помилка застрягання у лотку 4 (подавач великої місткості на 2100 аркушів) 110

13.B2 помилка застрягання у правій кришці 117
13.B4 помилки застрягання у правій кришці 120
13.B9 помилки застрягання в області термофіксатора 122
13.D3 помилки застрягання у пристрої двостороннього друку 126
13.E1 Застрягання у вихідному відсіку 128

Усунення проблем, пов'язаних із якістю кольорового друку 129
Вступ 129
Виявлення й усунення проблем, пов'язаних із якістю друку 130

Усунення несправностей дротового підключення 143
Вступ 143
Незадовільне фізичне під'єднання 143
Не вдається встановити зв’язок між комп’ютером і принтером 143
Принтер використовує неправильне з’єднання та подвійні налаштування мережі 144
Нове програмне забезпечення стало причиною проблем із сумісністю 144
Неправильно налаштований комп'ютер або робоча станція 144
Принтер вимкнено або неправильні інші мережеві налаштування 144

Усунення несправностей бездротового підключення 145
Вступ 145
Контрольний список перевірки бездротового з’єднання 145
Принтер не друкує після завершення конфігурації бездротового з'єднання 146
Принтер не друкує, на комп'ютері встановлено брандмауер стороннього постачальника. 146
Бездротове з'єднання не працює після переміщення бездротового маршрутизатора або принтера 146
Неможливість підключення більшої кількості комп'ютерів до бездротового принтера 147
Бездротовий принтер втрачає зв'язок у випадку його підключення до мережі VPN. 147
Мережа не відображається у списку бездротових мереж 147
Бездротова мережа не працює 147
Зменшення перешкод у бездротовій мережі 148

Додаток a Обслуговування і технічна підтримка 149

Обмежені гарантійні зобов'язання HP 149
Великобританія, Ірландія та Мальта 150
Австрія, Бельгія, Німеччина, Люксембург і Швейцарія 151
Бельгія, Франція, Люксембург і Швейцарія 152
Італія 154
Іспанія 154
Данія 155
Норвегія 155
Швеція 155
Португалія 156
Греція і Кіпр 156
Угорщина 156
Чеська республіка 157
Словаччина 157
Польща 157
Болгарія 158
Румунія 158
Бельгія та Нідерланди 158

Фінляндія 159
Словенія 159
Хорватія 159
Латвія 160
Литва 160
Естонія 160
Положення обмеженої гарантії для картриджів HP, барабанів формування зображень і блоків формування зображення для використання з принтерами HP LaserJet, лазерними принтерами HP й фірмовими лазерними принтерами Samsung 161
Положення обмеженої гарантії щодо витратних матеріалів із довгим терміном експлуатації та комплекту технічного обслуговування і ремонту 161
Політика компанії HP щодо витратних матеріалів сторонніх виробників 162
Веб-сайт для повідомлення про підробки HP 162
Дані на картриджі з тонером 162
Ліцензійна угода з кінцевим користувачем 163
Гарантійне обслуговування і самостійна заміна деталей 168
Підтримка користувачів 169
Додаток б Програма керування впливом пристрою на навколишнє середовище 170
Захист навколишнього середовища 170
Утворення озону 170
Споживання електроенергії 170
Споживання тонера 171
Використання паперу 171
Пластмаса 171
Витратні матеріали HP LaserJet 171
Папір 171
Обмеження матеріалів 171
Інформація щодо батарей 172
Утилізація використаного обладнання користувачами (ЄС, Сполучене королівство та Індія) 172
Утилізація електронного обладнання 172
Інформація щодо утилізації комп'ютерного устаткування в Бразилії 173
WEEE (Туреччина) 173
Хімічні речовини 173
Дані про живлення пристрою відповідно до нормативних вимог Європейського Союзу, Директиви 1275/2008 та відповідних вимог законодавства Великобританії 173
Інформація для користувачів щодо екологічного маркування SEPA (Китай) 173
Нормативні вимоги до застосування маркування енергоефективності для принтерів, факсів і копіювальних пристроїв 174
Технічний регламент обмеження використання деяких небезпечних речовин в електричному та електронному обладнанні (Індія) 174

Таблиця вмісту хімічних речовин (Китай) 175
Дані про безпеку використаних матеріалів 175
EPEAT 175
Таблиця вмісту хімічних речовин (Тайвань) 176
Додаткові відомості 177
Додаток в Регламентуюча документація 178
Заяви про дотримання законодавства 178
Нормативні ідентифікаційні номери моделей 178
Заява про лазерні принтери для споживачів класу 1 178
Нормативні документи для країн ЄС і Сполученого Королівства 178
Нормативні вимоги Федеральної комісії зв'язку США (FCC) 179
Канада – заява про відповідність стандарту Міністерства промисловості Канади ICES-003 179
Заява щодо VCCI (Японія) 179
Заява про EMC (Корея) 179
Припис EMC щодо використання пристроїв (Китай) 180
Інструкції щодо кабелю живлення 180
Заява про кабель живлення (Японія) 180
Безпечність лазерів 180
Заява про лазер для Фінляндії 180
Положення для країн/регіонів Північної Європи (Данія, Фінляндія, Норвегія, Швеція) 181
Припис GS щодо використання пристроїв (Німеччина) 181
Євразійська відповідність (Білорусь, Вірменія, Казахстан, Киргизстан) 182
Заява про електромагнітну сумісність (EMC) у Тайвані 182
Заява про USB-порт Taiwan BSMI (прямий друк) 183
Стійке положення виробу 183
Приписи про елемент живлення 183
Припис що безпеки елементів живлення монетного / таблетного типу 183
Заява щодо бездротового зв'язку 183
Нормативні документи Європейського Союзу 183
Заява про відповідність вимогам Федеральної комісії зв’язку США 184
Заява для Австралії 184
Бразилія: (португальська) 184
Заява про використання пристроїв у Канаді 184
Вимоги Міністерства промисловості Канади до виробів, що працюють на частоті 5 ГГц 185
Вплив радіовипромінювання (Канада) 185
Нормативні документи Європейського Союзу 185
Припис щодо використання безпроводових пристроїв від Міністерства промисловості й інформатизації Китаю 185
Примітка для використання в Японії 185
Примітка для використання в Росії 186
Примітка щодо застосування у Мексиці 186
Припис щодо використання пристроїв у Тайвані 186
Припис NCC щодо використання пристроїв у Тайвані 186
Припис щодо використання безпроводових пристроїв у Тайланді 186
Припис щодо радіочастотної ідентифікації та ближнього безконтактного зв’язку 186
Припис щодо пристроїв короткого радіусу дії для Китаю 186

Покажчик.....187

1 Огляд принтера

Перегляньте інформацію про функції принтера, фізичні і технічні характеристики принтера та відомості про те, де шукати інформацію щодо налаштування.

Подана інформація є достовірною на момент публікації. Поточну інформацію шукайте на вебсторінці Підтримка для HP Color LaserJet Enterprise 6700

Додаткові відомості

Повна довідка HP для принтера включає таку інформацію:

- Встановлення й налаштування
- Знайомство й використання
- Вирішення проблем
- Оновлення програмного забезпечення і вбудованого програмного забезпечення
- Форуми технічної підтримки
- Гарантійна та нормативна інформація

Попереджувальні піктограми

Будьте уважними, коли бачите попереджувальну піктограму на принтері HP, як зазначено в описі піктограм.

Рисунок 1-1 Обережно! Небезпека ураження електричним струмом



Рисунок 1-2 Обережно! Гаряча поверхня



Рисунок 1-3 Обережно! Тримайтесь подалі від рухомих частин



Рисунок 1-4 Обережно! Поруч гострі краї



Рисунок 1-5 Увага



Потенційна небезпека ураження електричним струмом

Перегляньте цю важливу інформацію з безпеки.

- Уважно прочитайте ці положення про безпеку для уникнення можливого ураження електричним струмом.
- Використовуючи цей виріб, обов'язково дотримуйтесь основних правил техніки безпеки, щоб зменшити ризик пожежі або ураження електричним струмом.
- Уважно прочитайте усі вказівки у посібнику користувача.
- Дотримуйтеся всіх інструкцій та зауважень, указаних на виробі.
- Підключаючи виріб до джерела живлення, використовуйте лише заземлену електричну розетку. Якщо невідомо, чи є розетка заземленою, проконсультуйтеся з кваліфікованим електриком.
- Не торкайтеся контактів на жодних роз'ємах на виробі. Замініть пошкоджені кабелі одразу.
- Перед чищенням від'єднуйте виріб від електричної розетки.
- Не встановлюйте та не використовуйте цей виріб біля води або коли ви мокрі.
- Надійно розташовуйте виріб на стійкій поверхні.
- Встановлюйте виріб у безпечних місцях, де неможливо наступити або спіткнутися об шнур живлення.
- Нічого не ставте на пристрій. (наприклад, вода, невеликі металеві або важкі предмети, свічки, запалені сигарети тощо).

  Це може призвести до ураження електричним струмом або загоряння.

Зовнішній вигляд принтера

Визначення частин принтера і панелі керування.

Вигляд принтера спереду

Розташування функцій на передній панелі принтера.

Рисунок 1-6 Вигляд принтера спереду

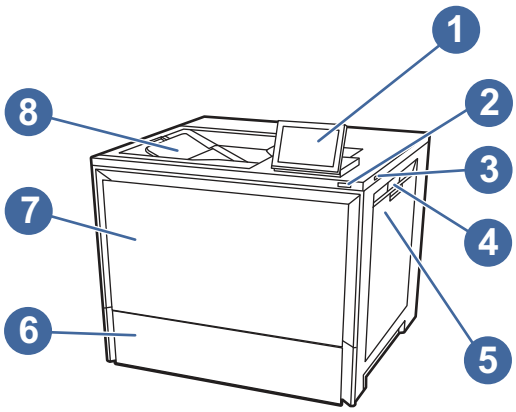

Таблиця 1-1 **Деталі принтера**

Елемент	Опис
1	Панель керування з кольоровим сенсорним дисплеєм (з можливістю нахилу для зручності)
2	Кнопка вмикання/вимикання
3	Легкодоступний USB-порт Встановіть USB-накопичувач для друку без комп'ютера або для оновлення вбудованого програмного забезпечення пристрою. ПРИМІТКА. Адміністратор повинен увімкнути цей роз'єм для використання.
4	Права кришка, доступ до застрягань
5	Лоток 1 (багатофункціональний лоток) і права кришка (для доступу до застрягань)
6	Лоток 2
7	Передні дверцята для доступу до картриджів із тонером
8	Вихідний відсік

Вигляд принтера ззаду

Розгляньте функції на задній панелі принтера.

Рисунок 1-7 **Вигляд принтера ззаду**

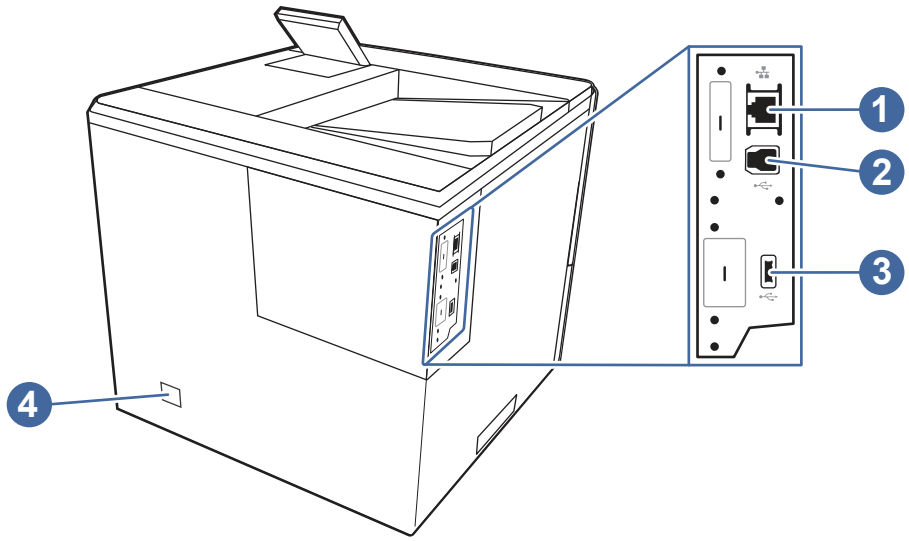

Таблиця 1-2 **Деталі принтера**

Елемент	Опис
1	Порт локальної мережі Ethernet (RJ-45)
2	Порт інтерфейсу USB 3.0 SuperSpeed
3	Порт хоста SuperSpeed USB 3.0 (для збереження завдань і приватного друку) ПРИМІТКА. Цей порт слід прикривати, коли він не використовується.
4	Гніздо живлення

Огляд панелі керування

На панелі керування можна вибирати функції принтера та переглядати його поточний стан.

ПРИМІТКА. Для зручності перегляду нахиліть панель керування.

На головному екрані можна вибирати функції принтера та переглядати його поточний стан.

ПРИМІТКА. Функції, які відображаються на головному екрані, залежать від конфігурації принтера.

Рисунок 1-8 Огляд панелі керування

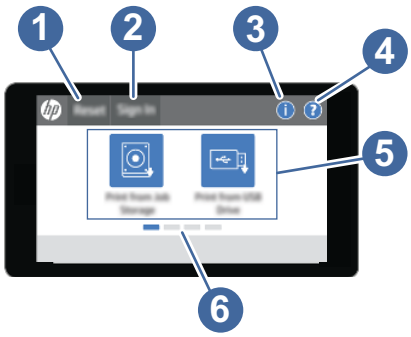

Таблиця 1-3 Функції панелі керування

Елемент	Елемент керування	Опис
1	Кнопка Reset (Скинути)	Кнопка Reset (Скинути) призводить до повернення принтера до налаштувань за замовчуванням і завжди присутня, якщо користувачі не ввійшли в систему. Кнопка Reset (Скинути) не відображається за наявності кнопки Sign Out (Вийти). Натисніть кнопку Reset (Скинути), щоб відновити виконання завдань друку зі стану паузи та переривання, вийти зі спеціальних режимів, скинути мову дисплея та розкладку клавіатури.
2	Кнопка Sign In (Увійти в систему) або Sign Out (Вийти із системи)	Торкніть кнопку Sign In (Увійти в систему), щоб отримати доступ до захищених функцій. Торкніть кнопку Sign Out (Вийти із системи), щоб вийти зі системи принтера. Принтер відновить всі заводські налаштування. **ПРИМІТКА.** Ця кнопка відображається лише якщо адміністратор налаштував принтер вимагати дозволу для доступу до функцій.

Таблиця 1-3 Функції панелі керування (продовження)

Елемент	Елемент керування	Опис
3	Кнопка інформації	Натискайте кнопку інформацію, щоб відкрити екран, який забезпечує доступ до кількох типів інформації про принтер. Торкайте кнопку внизу екрана для отримання такої інформації: • Display Language (Мова дисплея): зміна мови налаштування протягом поточного сеансу користувача. • Sleep Mode (Режим сну): перехід принтера у сплячий режим. • Wi-Fi Direct: перегляд інформації щодо підключення телефону, планшета або іншого пристрою безпосередньо до принтера (лише для принтерів із встановленим додатковим модулем бездротового зв'язку). • Wireless (Бездротове з'єднання): перегляд або зміна параметрів бездротового з'єднання (лише для принтерів із встановленим додатковим модулем бездротового зв'язку). • Ethernet: перегляд і зміна параметрів Ethernet. • HP Web Services (Веб-служби HP): перегляд інформації про підключення та друк на принтері за допомогою веб-служб HP (ePrint).
4	Кнопка довідки	Натисніть кнопку довідки, щоб відкрити вбудовану довідкову програму. У цьому рядку стану надаються відомості про загальний стан принтера.
5	Область програм	Торкніть будь-яку піктограму, щоб відкрити програму. Проведіть пальцем по екрану вбік, щоб отримати доступ до інших програм. ПРИМІТКА. Доступні програми різняться залежно від принтера. Адміністратор може налаштувати, які програми і в якому порядку відображатимуться
6	Індикатор сторінки головного екрана	Вказує кількість сторінок на головному екрані або в програмі. Поточна сторінка виділяється. Проведіть пальцем по екрану вбік, щоб погортати сторінки

Користування сенсорною панеллю керування

Сенсорна панель керування принтера підтримує дії, описані нижче.

Таблиця 1-4 Дії на сенсорній панелі керування

Дія	Опис	Приклад
Дотик 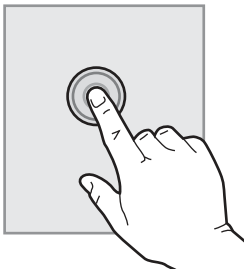	Торкніться елемента керування на екрані, щоб вибрати цей елемент або відкрити відповідне меню. Під час прокручування меню легкий доторк до екрана зупиняє прокручування	Торкніть піктограму Settings (Налаштування), щоб відкрити програму Settings (Налаштування).
Проведення 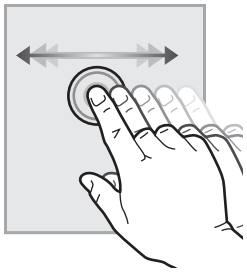	Торкніться екрана і проведіть пальцем горизонтально, щоб прокрутити екран вбік	Проведіть пальцем, поки не відобразиться програма Settings (Налаштування)
Прокручування 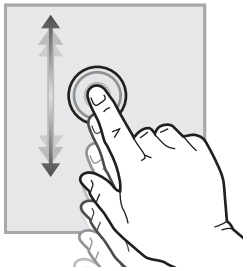	Торкніться екрана і проведіть пальцем вертикально, щоб прокрутити екран вгору та вниз. Під час прокручування меню легкий доторк до екрана зупиняє прокручування	Прокрутіть програму Settings (Налаштування)

Характеристики принтера

Визначте специфікації для вашої моделі принтера.

Технічні характеристики

Ознайомтеся з технічними характеристиками принтера.

Щоб отримати найновіші дані, див. Підтримка для HP Color LaserJet Enterprise 6700.

Номери виробу для кожної моделі

- 6700dn – #6QN33A
- 6701dn – #58M42A

- 6700/6701 Configurable (користувач може вибрати конфігурацію під час замовлення)

⚠ **УВАГА!** Максимальна рекомендована висота конфігурації виробу становить 112 см (44,2 дюйма). Перевищення цієї висоти шляхом встановлення додаткових аксесуарів не рекомендується й може спричинити потенційну небезпеку внаслідок нахилу.

Таблиця 1-5 Технічні характеристики подачі та обробки паперу

Засоби подачі та обробки паперу	6700dn	6701dn	6700/6701 Configurable
Лоток 1 (ємність – 100 аркушів)	✓	✓	✓
Лоток 2 (ємність – 550 аркушів)	✓	✓	✓
Додатковий лоток на 550 аркушів	Додатково	Додатково	Доступне налаштування
Підставка для принтера	Додатково	Додатково	Доступне налаштування
Підставка для принтера з відділенням для зберігання	Додатково	Додатково	Доступне налаштування
Вхідний лоток великої місткості на 2100 аркушів / підставка	Додатково	Додатково	Доступне налаштування
Автоматичний двобічний друк	✓	✓	✓

Таблиця 1-6 Технічні характеристики з'єднання

Можливості з'єднання	6700dn	6701dn	6700/6701 Configurable
Підключення до локальних мереж Ethernet 10/100/1000 через протоколи IPv4 та IPv6	✓	✓	✓
Двосмуговий бездротовий зв'язок	Додатково	Додатково	Доступне налаштування
Wi-Fi Direct і BLE	Додатково	Додатково	Доступне налаштування
Задні роз'єми SuperSpeed USB 3.0 і передній роз'єм Hi-Speed USB 2.0 для прямого друку з USB	✓	✓	✓
Гніздо для об'єднання обладнання (HIP) – для підключення аксесуарів і пристроїв сторонніх виробників	✓	✓	✓

Таблиця 1-7 Технічні характеристики друку

Можливості друку	6700dn	6701dn	6700/6701 Configurable
Друкує до 52 сторінок за хвилину (стор./хв.) на аркушах формату A4 і 55 стор./хв. на аркушах формату Letter до 55 стор./хв., максимальна швидкість - 61 стор./хв. - на аркушах формату A4 і 65 на аркушах формату Letter (налаштовується в момент придбання)	✓	Не включено	Доступне налаштування на 6700

Таблиця 1-7 Технічні характеристики друку (продовження)

Можливості друку	6700dn	6701dn	6700/6701 Configurable
Швидкість друку: до 61 стор./хв. на аркушах формату A4 і 65 стор./хв. на аркушах формату Letter.	Не включено	✓	У комплекті для 6701
Збереження завдань і приватний друк	✓	✓	✓

Таблиця 1-8 Інші технічні характеристики

Інші функції	6700dn	6701dn	6700/6701 Configurable
2 Гб основної пам'яті, можливість розширення- до 6 Гб	✓	✓	✓
Вбудований мультимедійний контролер (eMMC) на 16 ГБ	✓	✓	Доступне налаштування
Вбудований мультимедійний контролер (eMMC) на 32 ГБ	Немає	Немає	Доступне налаштування
Твердотільний модуль пам'яті 256 ГБ	Додатково	Додатково	Доступне налаштування
Жорсткий диск 512 ГБ	Додатково	Додатково	Доступне налаштування
Жорсткий диск 512 ГБ	Додатково	Додатково	Доступне налаштування
Кольорова сенсорна панель керування	✓	✓	✓
Модуль HP Trusted Platform Module для шифрування всіх даних, що проходять через принтер	✓	✓	✓

Підтримувані операційні системи

Тут наведено дані про підтримувані операційні системи.

Подана нижче інформація стосується драйверів Windows PCL 6 для цього принтера та драйверів друку HP для macOS, а також пакету встановлення програмного забезпечення.

Windows: Пакет встановлення програмного забезпечення HP можна завантажити зі сторінки підтримки цього принтера; він призначений для встановлення відповідного драйвера пристрою, залежно від операційної системи Windows, а також додаткового програмного забезпечення в разі вибору пакету встановлення. Пакет лише драйвера друку також надається на вебсайті підтримки принтера. Завантажте відповідний пакет із вебсайту підтримки принтера для цього принтера: support.hp.com.

macOS: Цей принтер підтримується комп'ютерами Mac. Завантажте HP Easy Start зі сторінки 123.hp.com або зі сторінки підтримки принтера, тоді за допомогою програми HP Easy Start встановіть драйвер друку HP. Пакет встановлення програмного забезпечення HP не містить програми HP Easy Start.

1. Відвідайте сторінку 123.hp.com.

2. Дотримуйтеся вказаних дій щодо завантаження програмного забезпечення принтера.

Linux: Відомості та драйвери друку для Linux шукайте на сторінці www.hp.com/go/linuxprinting.

Таблиця 1-9 Підтримувані операційні системи й драйвери принтера

Операційна система	Встановлений драйвер друку (з програмного забезпечення з Інтернету)
Windows 10 (32-розрядна та 64-розрядна версії)	Драйвер друку HP PCL-6 для цього принтера встановлюється в цій операційній системі в пакеті встановлення програмного забезпечення.
Windows 11 (32-розрядна та 64-розрядна версії)	Драйвер друку HP PCL-6 для цього принтера встановлюється в цій операційній системі в пакеті встановлення програмного забезпечення.
Windows Server 2003 SP2 (32-розрядна версія)	Драйвер друку HP PCL 6 для конкретного принтера можна завантажити на вебсайті підтримки принтера. Завантажте драйвер і встановіть його за допомогою майстра Microsoft Add Printer. Корпорація Майкрософт припинила надавати базову підтримку для Windows Server 2003 у липні 2010 року. HP й надалі надаватиме підтримку з усіх можливих питань для знятої з продажу операційної системи Server 2003. Деякі функції та розміри сторінки драйвера друку не підтримуються.
Windows Server 2008 R2 (64-розрядна версія)	Драйвер друку HP PCL 6 для конкретного принтера можна завантажити на вебсайті підтримки принтера. Завантажте драйвер і встановіть його за допомогою майстра Microsoft Add Printer.
Windows Server 2012 (64-розрядна версія)	Драйвер друку PCL 6 для певного принтера доступний для завантаження на вебсайті підтримки принтера. Завантажте драйвер і встановіть його за допомогою майстра Microsoft Add Printer.
Windows Server 2012 R2 (64-розрядна версія)	Драйвер друку PCL 6 для певного принтера доступний для завантаження на вебсайті підтримки принтера. Завантажте драйвер і встановіть його за допомогою майстра Microsoft Add Printer.
Windows Server 2016 (64-розрядна версія)	Драйвер друку PCL 6 для певного принтера доступний для завантаження на вебсайті підтримки принтера. Завантажте драйвер і встановіть його за допомогою майстра Microsoft Add Printer.
Windows Server 2019 (64-розрядна версія)	Драйвер друку PCL 6 для певного принтера доступний для завантаження на вебсайті підтримки принтера. Завантажте драйвер і встановіть його за допомогою майстра Microsoft Add Printer.
Windows Server 2022 (64-розрядна версія)	Драйвер друку PCL 6 для певного принтера доступний для завантаження на вебсайті підтримки принтера. Завантажте драйвер і встановіть його за допомогою майстра Microsoft Add Printer.

Таблиця 1-9 **Підтримувані операційні системи й драйвери принтера (продовження)**

Операційна система	Встановлений драйвер друку (з програмного забезпечення з Інтернету)
macOS Catalina v10.15, macOS Big Sur v11.0, macOS Monterey v12.0	Щоб встановити драйвер друку HP, можна завантажити HP Easy Start з 123.hp.com. Дотримуйтеся вказівок для встановлення програмного забезпечення принтера й драйвера друку.

ПРИМІТКА. Підтримувані операційні системи можуть змінитися. Поточний список підтримуваних операційних систем див. за адресою support.hp.com у повній довідці HP для принтера.

ПРИМІТКА. Докладніше про клієнта та операційні системи серверів, а також підтримку драйверів HP Smart UPD (SUPD) цим принтером читайте на вебсайті hp.com/go/smartupd. У пункті **Additional information (Додаткова інформація)** клацніть посилання.

Таблиця 1-10 **Мінімальні системні вимоги**

Windows	macOS
• З'єднання з Інтернетом • Виділений порт USB 1.1 або 2.0 чи під'єднання до мережі • 2 ГБ вільного простору на жорсткому диску	• З'єднання з Інтернетом • 1 ГБ вільного простору на жорсткому диску

Рішення для мобільного друку

HP пропонує декілька рішень для мобільного друку, які забезпечують можливість зручного друку на принтері HP з ноутбука, планшета, смартфону чи інших мобільних пристроїв.

Щоб переглянути весь список та вибрати найвідповідніший варіант, перейдіть на сайт www.hp.com/go/MobilePrinting.

ПРИМІТКА. Оновіть вбудоване програмне забезпечення принтера для підтримки можливостей мобільного друку.

- Wi-Fi Direct для бездротових моделей
- AirPrint
- Друк із пристроїв Android
- Програма HP Smart

Розміри принтера

Перевірте, чи середовище для вашого принтера достатньо велике, щоб його вмістити.

Рисунок 1-9 **Розміри принтера**

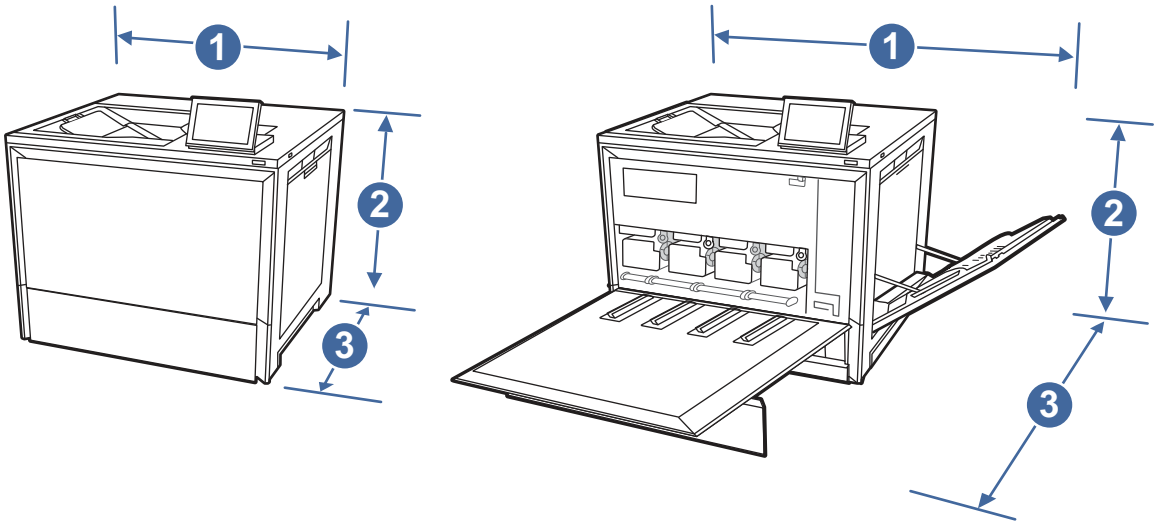

Таблиця 1-11 **Розміри принтера**

Розміри	Повністю закритий принтер	Повністю відкритий принтер
1. Ширина	500 мм	860 мм
2. Висота	537 мм	537 мм
3. Глибина	460 мм	770 мм
Вага (з картриджами)	29,03 кг	29,03 кг

Споживання живлення, електротехнічні характеристики та акустична емісія

Для належної роботи принтер має бути в середовищі, яке відповідає певним технічним характеристикам живлення.

Щоб отримати найновіші дані, див. Підтримка для HP Color LaserJet Enterprise 6700.

⚠ **ПОПЕРЕДЖЕННЯ.** Вимоги до електричного живлення залежать від країни/регіону, де продано принтер. Не намагайтесь трансформувати робочу напругу. Це пошкодить принтер і скасує гарантію.

Діапазон характеристик робочого середовища

Для належної роботи принтер має бути в середовищі, яке відповідає певним технічним характеристикам.

Таблиця 1-12 **Специфікації середовища роботи**

Середовище	Рекомендовано	Зберігання
Температура	від 15° до 27 °C	від 10° до 32,5 °C
Відносна вологість	від 30% до 70% відносної вологості (ВВ)	від 10% до 80% відносної вологості (ВВ)

Встановлення апаратного і програмного забезпечення принтера

Базові вказівки щодо встановлення читайте в Посібнику зі встановлення апаратного забезпечення, що додається до принтера. Додаткові вказівки читайте на веб-сайті технічної підтримки HP.

Перейдіть до Підтримка для HP Color LaserJet Enterprise 6700, щоб переглянути повну довідку HP для принтера, яка включає таку інформацію:

- Встановлення й налаштування
- Знайомство й використання
- Вирішення проблем
- Оновлення програмного забезпечення і вбудованого програмного забезпечення
- Форуми технічної підтримки
- Гарантійна та нормативна інформація
- Тут подано вказівки щодо використання майстра Microsoft Add Printer

2 Лотки для паперу

Дізнайтеся, як завантажувати та використовувати лотки для паперу, зокрема як завантажувати нестандартні елементи, наприклад конверти і наклейки.

Подана інформація є достовірною на момент публікації. Поточну інформацію можна отримати на вебсторінці Підтримка для HP Color LaserJet Enterprise 6700.

Додаткові відомості

Повна довідка HP для принтера включає таку інформацію:

- Встановлення й налаштування
- Знайомство й використання
- Вирішення проблем
- Оновлення програмного забезпечення і вбудованого програмного забезпечення
- Форуми технічної підтримки
- Гарантійна та нормативна інформація

Будьте обережні, завантажуючи папір у лотки.

⚠ **ПОПЕРЕДЖЕННЯ.** Не висувайте кілька лотків для паперу водночас.

Не використовуйте лоток для паперу як підніжку.

Під час переміщення/пересування виробу всі лотки мають бути закриті.

Закриваючи лотки з папером і висувні секції, бережіть руки.

Якщо принтер має клавіатуру, закривайте лоток клавіатури, коли вона не використовується.

Завантаження паперу в лоток 1 (багатофункціональний лоток)

Нижче наведено вказівки щодо завантаження паперу в лоток 1.

⚠ **ПОПЕРЕДЖЕННЯ.** Для уникнення застрягання паперу не завантажуйте й не виймайте папір із лотка 1 під час друку.

Завантаження лотка 1 (багатофункціонального лотка)

Цей лоток вміщує до 100 аркушів паперу вагою 75 г/м2 або 10 конвертів.

Переглянути відео про завантаження паперу в лоток 1

ПРИМІТКА. Перш ніж починати друк, виберіть у драйвері друку потрібний тип паперу.

1. Відкрийте лоток 1.

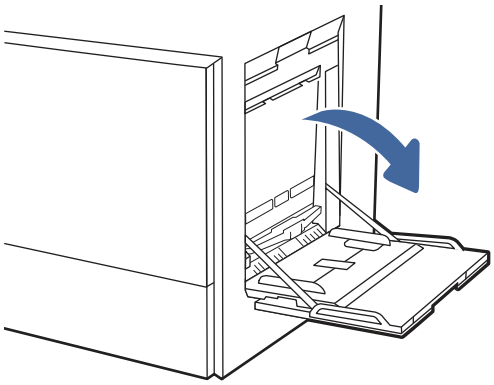

2. За потреби витягніть висувну планку лотка, яка підтримує папір.
3. За допомогою фіксатора налаштування розведіть назовні напрямні паперу.

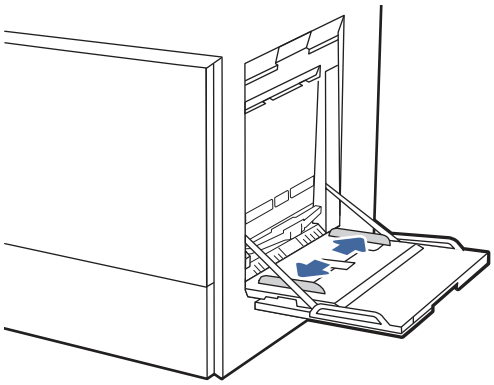

4. Завантажте папір у лоток.

   Стежте за тим, щоб папір не був вище лінії заповнення на напрямних паперу.

ПРИМІТКА. Максимальна висота стосу – 10 мм або приблизно 100 аркушів паперу вагою 75 г/м2.

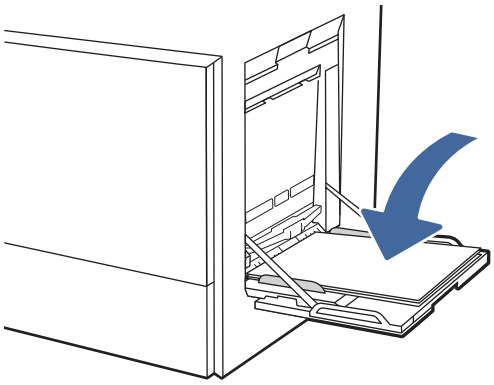

5. За допомогою фіксаторів налаштування відрегулюйте бокові напрямні таким чином, щоб вони злегка торкалися стосу, але не згинали його.

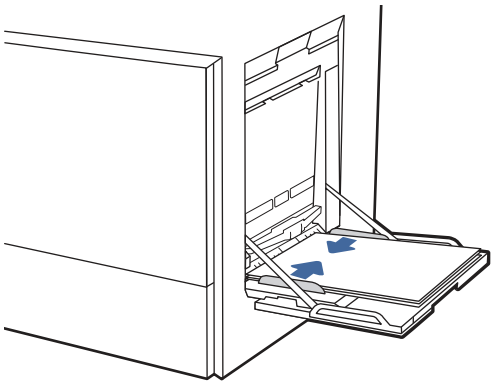

Орієнтація паперу в лотку 1 (багатофункціональний лоток)

Належним чином розмістіть папір у лотку 1 (багатофункціональний лоток) для забезпечення найвищої якості друку.

Таблиця 2-1 Бланки або аркуші з попереднім друком — книжкова орієнтація

Режим дуплексного друку	Як завантажити папір
Односторонній друк	**Лицьовою стороною донизу** Нижній край спрямований у принтер 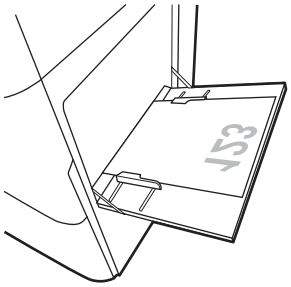 Правою стороною друкованого бланку у принтер 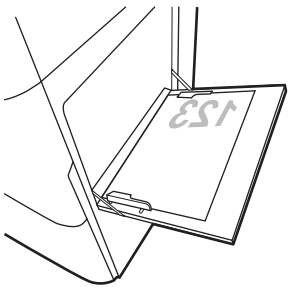

Таблиця 2-1 Бланки або аркуші з попереднім друком – книжкова орієнтація (продовження)

Режим дуплексного друку	Як завантажити папір
Автоматичний двосторонній друк або друк із ввімкненим альтернативним режимом друку на бланк	**Лицьовою стороною догори** Верхній край спрямований у принтер 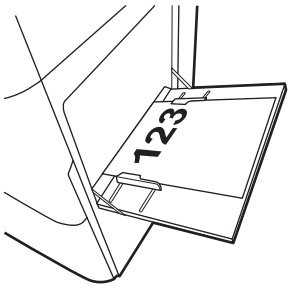 Лівою стороною друкованого бланку у принтер 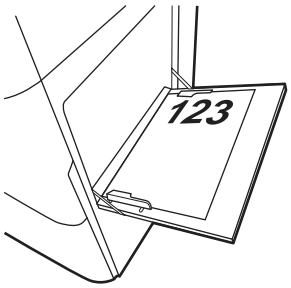

Таблиця 2-2 Бланки або аркуші з попереднім друком – альбомна орієнтація

Режим дуплексного друку	Як завантажити папір
Односторонній друк	**Лицьовою стороною донизу** Правим краєм друкованого бланку в принтер 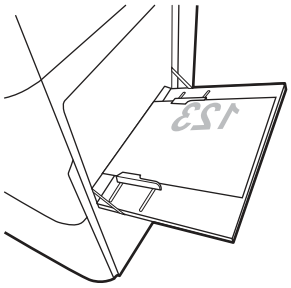 Нижній край спрямований у принтер 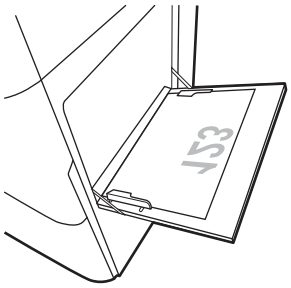

Таблиця 2-2 Бланки або аркуші з попереднім друком – альбомна орієнтація (продовження)

Режим дуплексного друку	Як завантажити папір
Автоматичний двосторонній друк або друк із ввімкненим альтернативним режимом друку на бланк	**Лицьовою стороною догори** Лівим краєм друкованого бланку в принтер 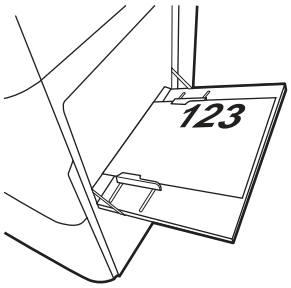 Верхній край спрямований у принтер 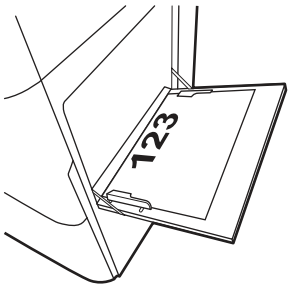

Таблиця 2-3 Перфорований – книжкова орієнтація

Режим дуплексного друку	Як завантажити папір
Односторонній друк	**Лицьовою стороною донизу** Отвори спрямовані до тильної сторони принтера 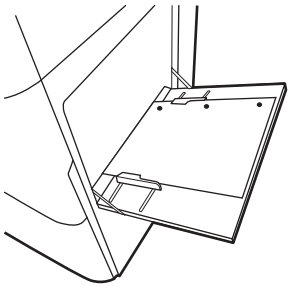

Таблиця 2-3 Перфорований — книжкова орієнтація (продовження)

Режим дуплексного друку	Як завантажити папір
Автоматичний двосторонній друк або друк із ввімкненим альтернативним режимом друку на бланк	**Лицьовою стороною догори** Отвори спрямовані до тильної сторони принтера 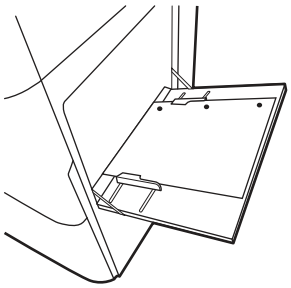

Таблиця 2-4 Перфорований — альбомна орієнтація

Режим дуплексного друку	Як завантажити папір
Односторонній друк	**Лицьовою стороною донизу** Перфорацією від принтера 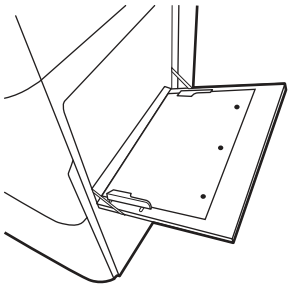
Автоматичний двосторонній друк або друк із ввімкненим альтернативним режимом друку на бланк	**Лицьовою стороною догори** Перфорацією до принтера 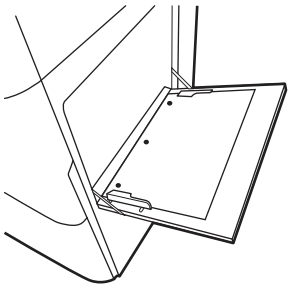

Завантаження паперу в лоток 2

Ознайомтеся з поданою інформацією про завантаження паперу у лоток 2.

Завантаження лотка 2 та додаткових лотків на 550 аркушів

Ці лотки вміщують до 550 аркушів паперу щільністю 75 г/кв.м.

Переглянути відео про завантаження паперу в лоток 2 і в додаткові лотки

ПРИМІТКА. Процедура завантаження паперу в лоток 2 та додаткові лотки на 550 аркушів є однаковою. Тут зображено лише лоток 2.

1. Відкрийте лоток.

ПРИМІТКА. Не відкривайте лотки під час роботи виробу.

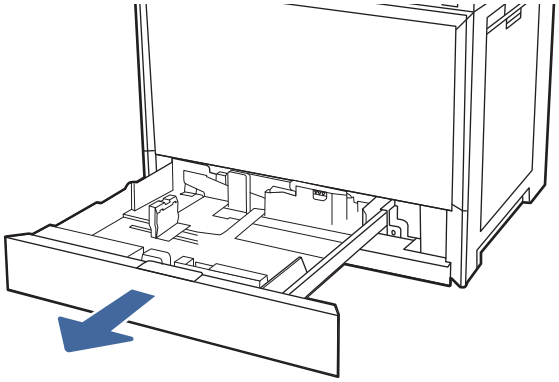

2. Перед завантаженням паперу, відрегулюйте напрямні регулятори ширини паперу, натиснувши й утримуючи синій перемикач блокування на задньому регуляторі ширини паперу та стиснувши синій перемикач на передньому регуляторі ширини, посуньте регулятори в повністю відкрите положення.

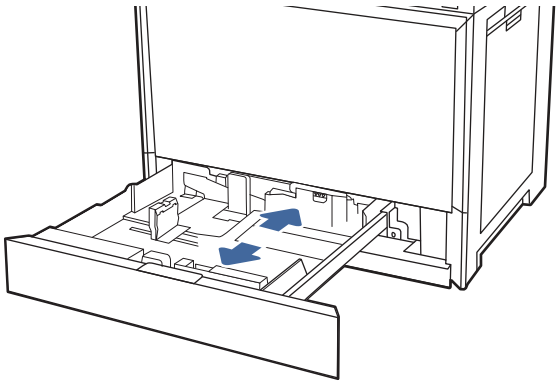

3. Налаштуйте напрямні довжини паперу, натиснувши знизу синіх фіксаторів налаштування і посунувши напрямні до країв паперу.

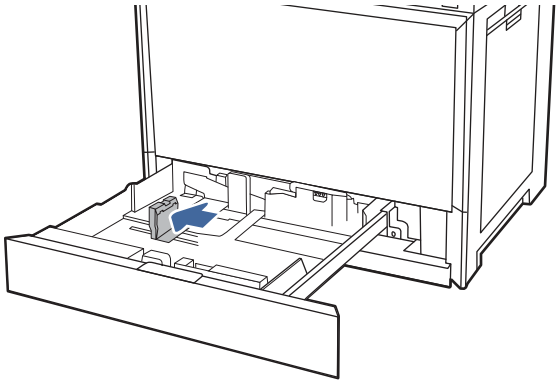

4. Завантажте папір у лоток.

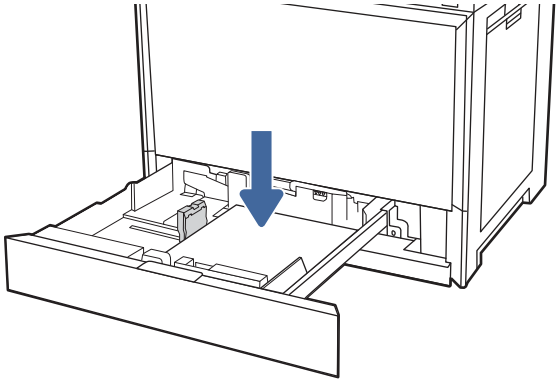

5. Відрегулюйте напрямні довжини і ширини паперу відповідно до розмірів паперу, що використовується. Перевірте, щоб напрямні злегка торкалися стосу паперу, але не загинали його.

ПРИМІТКА. Не встановлюйте напрямні для паперу впритул до стосу паперу. Встановлюйте їх відповідно до пазів чи позначок у лотку.

ПРИМІТКА. Щоб попередити застрягання, встановлюйте напрямні для паперу чітко відповідно до розміру паперу і не перевантажуйте лоток. Переконайтеся, що верх стосу знаходиться нижче індикатора максимального заповнення.

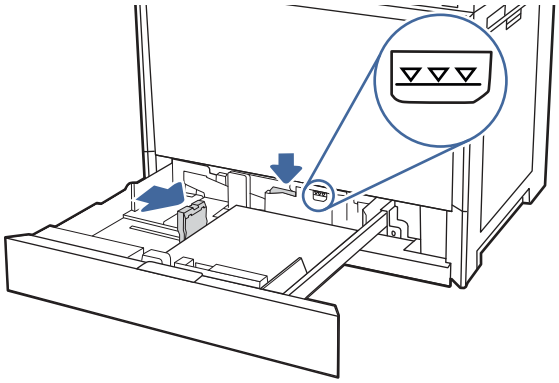

6. Закрийте лоток.

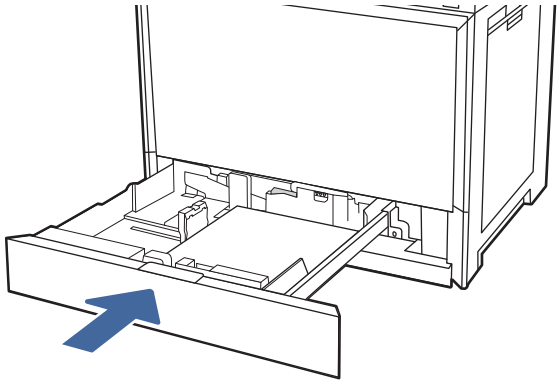

7. На панелі керування відобразиться повідомлення з конфігурацією лотка.

8. Торкніться кнопки OK, щоб прийняти визначений тип і розмір, або торкніться кнопки Modify (Змінити), щоб вибрати інший розмір і тип паперу.

   Для паперу користувацького розміру потрібно вказати розміри X та Y, коли на панелі керування принтера з'явиться відповідна вимога.

Орієнтація паперу в лотку 2 і додаткових лотках на 550 аркушів

Належним чином розмістіть папір у лотку 2 і додаткових лотках на 550 аркушів для забезпечення найвищої якості друку.

Таблиця 2-5 Бланки або аркуші з попереднім друком — книжкова орієнтація

Режим дуплексного друку	Як завантажити папір
Односторонній друк	**Лицьовою стороною догори** Верхнім краєм до задньої стінки лотка 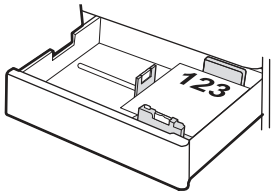 Верхній край розміщений з лівого боку лотка 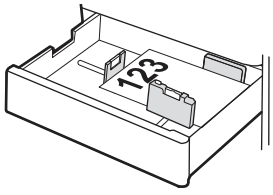

Таблиця 2-5 Бланки або аркуші з попереднім друком — книжкова орієнтація (продовження)

Режим дуплексного друку	Як завантажити папір
Автоматичний двосторонній друк або друк із ввімкненим альтернативним режимом друку на бланк	**Лицьовою стороною донизу** Верхнім краєм до задньої стінки лотка **ПРИМІТКА.** Це бажана орієнтація під час друку на папері формату A4 або Letter. 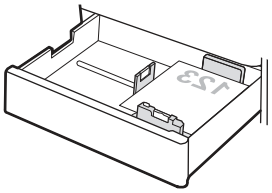 Верхній край розміщений з правого боку лотка 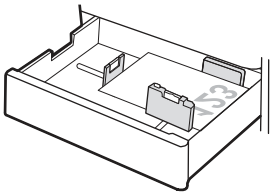

Таблиця 2-6 Бланки або аркуші з попереднім друком — альбомна орієнтація

Режим дуплексного друку	Як завантажити папір
Односторонній друк	**Лицьовою стороною догори** Верхній край розміщений з лівого боку лотка 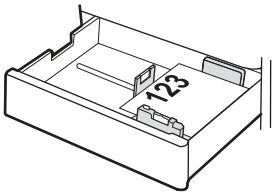 Верхнім краєм до задньої стінки лотка 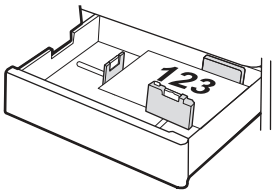

Таблиця 2-6 Бланки або аркуші з попереднім друком — альбомна орієнтація (продовження)

Режим дуплексного друку	Як завантажити папір
Автоматичний двосторонній друк або друк із ввімкненим альтернативним режимом друку на бланк	**Лицьовою стороною донизу** Верхній край розміщений з правого боку лотка 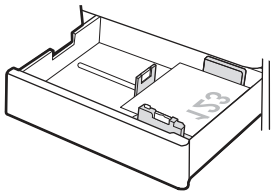 Верхнім краєм до задньої стінки лотка 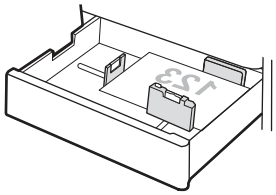

Таблиця 2-7 Перфорований — книжкова орієнтація

Режим дуплексного друку	Як завантажити папір
Односторонній друк	**Лицьовою стороною догори** Перфорацією до лівої сторони лотка, верхнім краєм до тильної сторони принтера 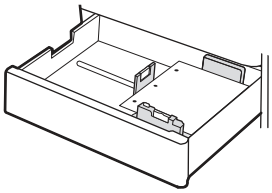 Перфорацією до тильної сторони лотка 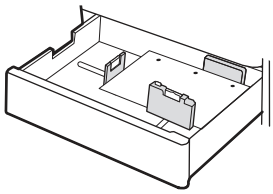

Таблиця 2-7 Перфорований — книжкова орієнтація (продовження)

Режим дуплексного друку	Як завантажити папір
Автоматичний двосторонній друк або друк із ввімкненим альтернативним режимом друку на бланк	**Лицьовою стороною донизу** Перфорацією до правої сторони лотка 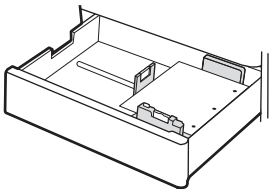 Перфорацією до тильної сторони лотка 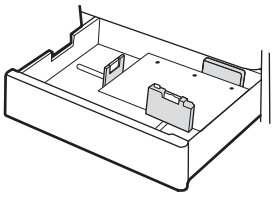

Використання режиму Alternative Letterhead Mode (Альтернативний режим друку на бланк)

Функція Alternative Letterhead Mode (Альтернативний режим друку на бланк) дозволяє завантажувати бланки або аркуші з попереднім друком у лоток так само, як для усіх завдань друку з однієї чи з двох сторін аркуша. Якщо використовується цей режим, папір слід завантажувати як для автоматичного дуплексного друку.

Увімкнення альтернативного режиму друку бланків у меню на панелі керування принтера

Використовуйте меню Settings (Налаштування), щоб увімкнути Alternative Letterhead Mode (Альтернативний режим друку бланків).

1. На головному екрані на панелі керування пристрою відкрийте меню Settings (Налаштування).
2. Відкрийте такі меню:
   a. Copy/Print (Копіювання/Друк) або Print (Друк).
   б. Manage Trays (Керування лотками)
   в. Alternative Letterhead Mode (Альтернативний режим друку на бланк)
3. Виберіть On (Увімк.).

Завантаження і друк конвертів

Для друку на конвертах використовуйте лише лоток 1 (багатофункціональний лоток). Лоток 2 та додаткові лотки на 550 аркушів не підтримують друку на конвертах. Лоток 1 (багатофункціональний лоток) вміщує до 10 конвертів.

Крім інструкцій, наданих у цьому документі, можна переглянути відео про те, як завантажувати конверти у принтер.

Переглянути відео про завантаження конвертів у принтер

Друк конвертів

Для друку конвертів із використанням ручної подачі виконайте вказані дії, щоб вибрати правильні налаштування драйвера друку, а тоді завантажте конверти у лоток, попередньо надіславши завдання друку на принтер.

1. У програмі виберіть параметр **Print (Друк)**.
2. Виберіть принтер у списку принтерів і натисніть або торкніться кнопки **Properties (Властивості)** або **Preferences (Установки)**, щоб відкрити драйвер друку.

ПРИМІТКА. Назви кнопок можуть бути для різних програм різними.

3. Клацніть на вкладці **Paper/Quality (Папір і якість друку)**.
4. У розкривному списку **Paper size (Розмір паперу)** виберіть потрібний розмір для конвертів.
5. У розкривному списку **Paper type (Тип паперу)** виберіть **Envelope (Конверт)**.
6. У розкривному списку **Paper source (Джерело паперу)** виберіть **Manual feed (Ручна подача)**.
7. Щоб закрити діалогове вікно **Document Properties (Властивості документа)**, натисніть кнопку **OK**.
8. Для друку в діалоговому вікні **Print (Друк)** натисніть кнопку **OK**.

Орієнтація конверта

Конверти слід завантажувати певним чином для забезпечення належного друку.

Таблиця 2-8 Орієнтація конверта

Лоток	Конверт	Завантаження конвертів
Лоток 1	Конверт № 9, конверт № 10, конверт Monarch, конверт DL, конверт B5, конверт C5 («гаманець»), конверт C6	Лицьовою стороною донизу Верхній край спрямований до тильної сторони принтера 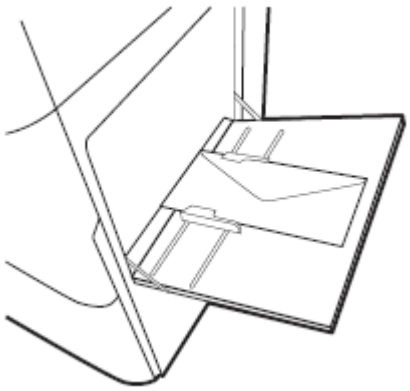

Таблиця 2-8 Орієнтація конверта (продовження)

Лоток	Конверт	Завантаження конвертів
Лоток 1	Конверт B5, конверт C5 (кишеня)	Лицьовою стороною донизу Нижній край спрямований у принтер Верхній клапан відкритий 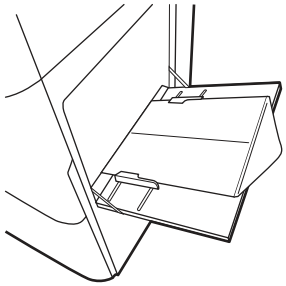

Завантаження і друк наклейок

Щоб друкувати на аркушах наклейок, використовуйте лише лоток 1 (багатофункціональний лоток), лоток 2, лоток 3 та додаткові лотки на 550 аркушів.

Ручна подача наклейок

Скористайтеся режимом ручної подачі для лотка 1 (багатофункціональний лоток), щоб друкувати на аркушах із наклейками.

1. У програмі виберіть параметр **Print (Друк)**.
2. Виберіть принтер у списку принтерів і натисніть або торкніться кнопки **Properties (Властивості)** або **Preferences (Установки)**, щоб відкрити драйвер друку.

ПРИМІТКА. Назви кнопок можуть бути для різних програм різними.

3. Клацніть на вкладці **Paper/Quality (Папір і якість друку)**.
4. У розкривному списку **Paper size (Розмір паперу)** виберіть потрібний розмір для аркушів із наклейками.
5. У розкривному списку **Paper type (Тип паперу)** виберіть **Labels (Наклейки)**.
6. У розкривному списку **Paper source (Джерело паперу)** виберіть **Manual feed (Ручна подача)**.
7. Щоб закрити діалогове вікно **Document Properties (Властивості документа)**, натисніть кнопку **OK**.
8. Для друку в діалоговому вікні **Print (Друк)** натисніть кнопку **Print (Друк)**.

Орієнтація наклейок

Наклейки слід завантажувати певним чином для забезпечення належного друку.

Таблиця 2-9 Орієнтація наклейок

Лоток	Завантаження наклейок
Лоток 1	Лицьовою стороною донизу Нижній край спрямований у принтер 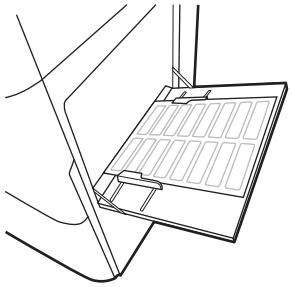

3 Витратні матеріали, приладдя та частини

Замовлення витратних матеріалів та аксесуарів, заміна картриджів із тонером або видалення і заміна інших компонентів.

Подана інформація є достовірною на момент публікації. Поточну інформацію можна отримати на вебсторінці Підтримка для HP Color LaserJet Enterprise 6700.

Повна довідка HP для принтера включає таку інформацію:

- Встановлення й налаштування
- Знайомство й використання
- Вирішення проблем
- Оновлення програмного забезпечення і вбудованого програмного забезпечення
- Форуми технічної підтримки
- Гарантійна та нормативна інформація

Замовлення витратних матеріалів, аксесуарів та запасних частин

Дізнайтеся, як замовити замінні витратні матеріали, аксесуари та деталі для принтера.

Замовлення

Замовляйте частини, витратні матеріали й аксесуари через один із таких каналів.

Таблиця 3-1 Варіанти замовлення

Варіанти замовлення	Інформація про замовлення
Замовлення витратних матеріалів і паперу	www.hp.com
Замовлення фірмових деталей та аксесуарів HP	www.hp.com/buy/parts
Замовлення в центрі обслуговування або центрі технічної підтримки	Зверніться в авторизований центр обслуговування HP чи до вповноваженого постачальника технічної підтримки.
Замовлення через вбудований веб-сервер HP (EWS)	Щоб отримати доступ, у підтримуваному веб-браузері на комп'ютері в полі адреси/URL введіть IP-адресу виробу або ім'я хоста. Вбудований веб-сервер містить посилання на веб-сайт HP, що забезпечує можливості для придбання оригінальних витратних матеріалів HP.

Витратні матеріали та комплектуючі

Знаходьте інформацію про витратні матеріали та аксесуари, доступні для принтера.

ПРИМІТКА. Картриджі призначені для розповсюдження та використання лише в межах визначеного регіону; вони не працюватимуть із іншими моделями принтерів.

Таблиця 3-2 Витратні матеріали

Елемент	Номер картриджа	Номер частини
Оригінальний картридж із чорним тонером для лазерних принтерів HP 213A	213A	W2130A
Оригінальний картридж із блакитним тонером для лазерних принтерів HP 213A	213A	W2131A
Оригінальний картридж із жовтим тонером для лазерних принтерів HP 213A	213A	W2132A
Оригінальний картридж із пурпуровим тонером для лазерних принтерів HP 213A	213A	W2133A
Високопродуктивний оригінальний картридж із чорним тонером для лазерних принтерів HP 213X	213X	W2130X
Високопродуктивний оригінальний картридж із блакитним тонером для лазерних принтерів HP 213X	213X	W2131X
Високопродуктивний оригінальний картридж із жовтим тонером для лазерних принтерів HP 213X	213X	W2132X
Високопродуктивний оригінальний картридж із пурпуровим тонером для лазерних принтерів HP 213X	213X	W2133X
Надвисокопродуктивний оригінальний картридж із чорним тонером для лазерних принтерів HP 213Y	213Y	W2130Y
Надвисокопродуктивний оригінальний картридж із блакитним тонером для лазерних принтерів HP 213Y	213Y	W2131Y
Надвисокопродуктивний оригінальний картридж із жовтим тонером для лазерних принтерів HP 213Y	213Y	W2132Y
Надвисокопродуктивний оригінальний картридж із пурпуровим тонером для лазерних принтерів HP 213Y	213Y	W2133Y
Ультрависокопродуктивний оригінальний картридж із чорним тонером для лазерних принтерів HP 214Z	214Z	W2140Z
Ультрависокопродуктивний оригінальний картридж із блакитним тонером для лазерних принтерів HP 214Z	214Z	W2141Z

Таблиця 3-2 Витратні матеріали (продовження)

Елемент	Номер картриджа	Номер частини
Ультрависокопродуктивний оригінальний картридж із жовтим тонером для лазерних принтерів HP 214Z	214Z	W2142Z
Ультрависокопродуктивний оригінальний картридж із пурпуровим тонером для лазерних принтерів HP 214Z	214Z	W2143Z

Таблиця 3-3 Додаткові пристрої

Елемент	Опис	Номер частини
Лоток для паперу на 550 аркушів для HP Color LaserJet	Додатковий (лоток 3) пристрій автоматичної подачі паперу на 550 аркушів	6QN57A
Лоток для паперу на 2100 аркушів HP для лазерного принтера	Додатковий пристрій автоматичної подачі великої ємності на 2100 аркушів та підставка	6QN58A
Підставка з відсіком для зберігання для кольорового лазерного принтера HP	Додаткова підставка для принтера із відсіком для зберігання	6QN55A
Підставка для кольорового лазерного принтера HP	Додаткова підставка для принтера	6QN54A
Голосовий помічник друку HP	Компактний пристрій для додавання до принтера функцій голосових команд і зчитування меню	478C2A
Внутрішній USB-концентратор HP	Два додаткові роз'єми USB для підключення пристроїв сторонніх виробників	4XN67A
Додатковий компонент HP JetDirect LAN	Додатковий компонент HP Jetdirect для мережевого підключення	8FP31A
Модуль HP 4GB DDR3Lx64 204-pin 933MHz DIMM	Додатковий двосторонній модуль пам'яті (DIMM) для нарощування пам'яті	1M8J0A
Модуль HP 4GB DDR3Lx64 204-pin 933MHz DIMM TAA	Додатковий двосторонній модуль пам'яті (DIMM) для нарощування пам'яті	1M8J1A
Універсальний пристрій USB для зчитування карт HP	Багатопротокольний безконтактний пристрій для зчитування карт	X3D03A
Зчитувач HP HIP2 Keystroke Reader	Двосмуговий зчитувач карток Keystroke, який може одночасно зчитувати до чотирьох різних типів карток	Y7C05A
Зчитувач HP Legic Secure USB	Пристрій для зчитування автентифікаційних карт	4QL32A
Корпус знімного жорсткого диска HP	Корпус жорсткого диска можна замкнути	2NR12A

Таблиця 3-3 Додаткові пристрої (продовження)

Елемент	Опис	Номер частини
Захищений твердотільний модуль пам'яті HP для лазерних принтерів	Твердотільний модуль пам'яті	1M0Q4A
Жорсткий диск HP CCC FIPS 500 Гб	Жорсткий диск	9EQ11A
Жорсткий диск HP CCC FIPS TAA 500 Гб	Жорсткий диск, сумісний з форматом TAA	6HN31A
Модуль HP Jetdirect 3100w BLE/NFC/ Wireless	Модуль HP Jetdirect для забезпечення підключення до Wi-Fi, BLE, NFC і зчитування безконтактних карток	3JN69A

Деталі для самостійної заміни користувачем

Для багатьох принтерів HP LaserJet можна замовити запасні частини, які користувач може замінити самостійно, щоб скоротити час простою для ремонту.

ПРИМІТКА. Більше інформації про програму самостійного ремонту та переваги, які вона пропонує, можна знайти на веб-сторінках www.hp.com/go/csr-support та www.hp.com/go/csr-faq.

Оригінальні запасні частини HP можна замовити на веб-сайті www.hp.com/buy/parts або в уповноваженому компанією HP центрі обслуговування та підтримки. Для замовлення потрібно знати: номер виробу, серійний номер (розміщено ззаду принтера), номер виробу або ім'я принтера.

- Деталі, наведені як деталі для **обов'язкової** самостійної заміни, мають встановлюватися користувачами. В іншому разі обслуговуючий персонал компанії HP може виконати платний ремонт. Гарантія на принтери HP не передбачає обслуговування для цих компонентів ані на місці, ані в сервісному центрі.
- Деталі, наведені як деталі для **необов'язкової** самостійної заміни, можуть бути безкоштовно встановлені обслуговуючим персоналом компанії HP на ваше прохання протягом гарантійного періоду обслуговування принтера.

Таблиця 3-4 Деталі для самостійної заміни користувачем

Елемент	Опис	Параметри самостійної заміни	Номер частини
Вхідний лоток на 550 аркушів	Змінна касета для лотка 2	Обов'язково	RM2-3615-000CN
Лоток для паперу на 550 аркушів для кольорових лазерних принтерів HP	Пристрій автоматичної подачі паперу на 550 аркушів (додатковий лоток 3)	Обов'язково	6QN57A

Налаштування параметрів захисту витратних матеріалів HP для картриджа з тонером

Адміністратор мережі може налаштувати параметри захисту картриджа з тонером за допомогою панелі керування принтера або вбудованого веб-сервера HP.

Вступ

Використовуйте Політику компанії HP щодо картриджів та систему захисту картриджів для керування тим, які картриджі встановлювати у принтер і захистити встановлені картриджі від крадіжки.

У HP Web Jetadmin налаштування розташовані під панеллю **Device Management** (Керування пристроєм) за таким меню: **Config** (Налаштування) > **Supplies** (Витратні матеріали) > **Cartridge Policy** (Політика щодо картриджів) або **Cartridge Protection** (Захист картриджів).

- Cartridge Policy (Політика щодо картриджів): ця функція захищає принтер від контрафактних картриджів з тонером, дозволяючи використовувати тільки оригінальні картриджі HP. Використання оригінальних картриджів HP гарантує найкращу якість друку. Якщо встановити картридж, який не є оригінальним картриджем HP, на панелі керування принтера з'явиться повідомлення, що картридж не дозволений, та інформація про подальші дії.
- Cartridge Protection (Захист картриджів): ця функція виконує постійну прив'язку картриджа з тонером для певного принтера або набору принтерів, щоб його не можна було використовувати в іншому принтері. Захищаючи картриджі, ви захищаєте свої інвестиції. Якщо цю функцію увімкнено, у разі спроби перенести картридж з оригінального принтера на інший неавторизований принтер, інший принтер не дозволить його використання. На панелі керування принтера з'явиться повідомлення, що картридж захищений, та інформація про подальші дії.

⚠ **ПОПЕРЕДЖЕННЯ.** Після увімкнення системи захисту картриджів для принтера, всі подальші картриджі з тонером, які буде встановлено у принтер, захищаються автоматично та *постійно*. Щоб не захищати новий картридж, вимкніть цю функцію *до* встановлення нового картриджа.

Відключення функції захисту картриджів не діє на картриджі, встановлені раніше.

Увімкнення або вимкнення функції політики щодо картриджів

Функцію Cartridge Policy (Політика щодо картриджів) можна ввімкнути або вимкнути за допомогою панелі керування або вбудованого веб-сервера (EWS).

ПРИМІТКА. Для увімкнення або вимкнення цієї функції може знадобитися введення пароля адміністратора.

Проконсультуйтеся зі своїм адміністратором, щоб визначити, чи встановлено пароль адміністратора. Відновити паролі вбудованого сервера неможливо.

Використання панелі керування принтера для увімкнення функції політики щодо картриджів

За допомогою панелі керування принтера адміністратор мережі може увімкнути функцію Cartridge Policy (Політика щодо картриджів). Таким чином цей принтер зможе використовувати лише оригінальні картриджі HP.

1. На головному екрані панелі керування принтера виберіть програму Settings (Налаштування), тоді виберіть піктограму Settings (Налаштування).
2. Відкрийте такі меню:
   a. Manage Supplies (Керування витратними матеріалами)
   б. Cartridge Policy (Політика щодо картриджів)

3. Виберіть Authorized HP (Авторизовані HP).

Використання панелі керування принтера для вимкнення функції політики щодо картриджів

За допомогою панелі керування принтера адміністратор мережі може вимкнути функцію Cartridge Policy (Політика щодо картриджів). Це зніме обмеження щодо використання лише оригінальних картриджів HP.

1. На головному екрані панелі керування принтера виберіть програму Settings (Налаштування), тоді виберіть піктограму Settings (Налаштування).
2. Відкрийте такі меню:
   a. Manage Supplies (Керування витратними матеріалами)
   б. Cartridge Policy (Політика щодо картриджів)
3. Виберіть Off (Вимк.).

Використання вбудованого сервера HP (EWS) для увімкнення функції політики щодо картриджів

За допомогою EWS адміністратор мережі може увімкнути функцію Cartridge Policy (Політика щодо картриджів). Таким чином цей принтер зможе використовувати лише оригінальні картриджі HP.

1. Відкрийте вбудований веб-сервер HP.
   a. На головному екрані на панелі керування принтера торкніть піктограму інформації, а потім торкніть піктограму мережі Ethernet для відображення IP-адреси чи імені хоста.
   б. Відкрийте веб-браузер і введіть в адресному рядку IP-адресу або ім'я хоста, що відображаються на панелі керування принтера. Натисніть клавішу `Enter` на клавіатурі комп'ютера. Відкриється вікно вбудованого веб-сервера HP.



> **ПРИМІТКА.** Якщо веб-браузер виводить повідомлення з інформацією про те, що запитуваний веб-сайт може не бути безпечним, виберіть можливість продовження роботи з веб-сайтом. Використання цього веб-сайту не завдасть шкоди комп'ютеру.

2. Відкрийте вкладку **Copy/Print** (Копіювання/Друк).
3. На лівій навігаційній панелі виберіть **Manage Supplies** (Керувати витратними матеріалами).
4. У меню **Supply Settings** (Налаштування витратних матеріалів) виберіть **Authorized HP** (Авторизовані HP) у випадному списку **Cartridge Policy** (Політика картриджів).
5. Щоб зберегти зміни, натисніть кнопку **Apply (Застосувати)**.

Використання вбудованого сервера HP (EWS) для вимкнення функції політики щодо картриджів

За допомогою EWS адміністратор мережі може вимкнути функцію Cartridge Policy (Політика щодо картриджів). Це зніме обмеження щодо використання лише оригінальних картриджів HP.

1. Відкрийте вбудований веб-сервер HP.

a. На головному екрані на панелі керування принтера торкніть піктограму інформації, а потім торкніть піктограму мережі Ethernet для відображення IP-адреси чи імені хоста.

б. Відкрийте веб-браузер і введіть в адресному рядку IP-адресу або ім'я хоста, що відображаються на панелі керування принтера. Натисніть клавішу `Enter` на клавіатурі комп'ютера. Відкриється вікно вбудованого веб-сервера HP.



ПРИМІТКА. Якщо веб-браузер виводить повідомлення з інформацією про те, що запитуваний веб-сайт може не бути безпечним, виберіть можливість продовження роботи з веб-сайтом. Використання цього веб-сайту не завдасть шкоди комп'ютеру.

2. Відкрийте вкладку **Copy/Print** (Копіювання/Друк).
3. На лівій навігаційній панелі виберіть **Manage Supplies** (Керувати витратними матеріалами).
4. У меню **Supply Settings** (Налаштування витратних матеріалів) виберіть **Off** (Вимк.) у випадному списку **Cartridge Policy** (Політика картриджів).
5. Щоб зберегти зміни, натисніть кнопку **Apply (Застосувати)**.

Повідомлення про помилки політики щодо картриджів на панелі керування

Перегляньте рекомендовані дії у разі появи повідомлень про помилки політики щодо картриджів.

Таблиця 3-5 Повідомлення про помилки політики щодо картриджів на панелі керування

Повідомлення про помилку	Опис	Рекомендована дія
10.0X.30 Unauthorized <Color> Cartridge (Недозволений <колір> картридж)	Адміністратор налаштував принтер так, що можна використовувати лише оригінальні витратні матеріали HP, на які поширюється гарантія. Щоб продовжити друк, картридж потрібно замінити.	Замініть картридж оригінальним картриджем із тонером HP. Якщо ви вважаєте, що придбали оригінальні витратні матеріали HP, відвідайте веб-сайт www.hp.com/go/anticounterfeit, щоб визначити, чи картридж є оригінальним картриджем HP і дізнатися, як діяти в протилежному випадку.

Увімкнення або вимкнення функції захисту картриджів

Функцію Cartridge Protection (Захист картриджів) можна ввімкнути або вимкнути за допомогою панелі керування або вбудованого веб-сервера (EWS).

ПРИМІТКА. Для увімкнення або вимкнення цієї функції може знадобитися введення пароля адміністратора.

Проконсультуйтеся зі своїм адміністратором, щоб визначити, чи встановлено пароль адміністратора. Відновити паролі вбудованого сервера неможливо.

Використання панелі керування принтера для увімкнення функції захисту картриджа

За допомогою панелі керування принтера адміністратор мережі може увімкнути функцію Cartridge Protection (Захист картриджів). Це захистить картриджі, пов'язані з принтером, від крадіжок та використання на інших принтерах.

1. На головному екрані панелі керування принтера виберіть програму Settings (Налаштування), тоді виберіть піктограму Settings (Налаштування).
2. Відкрийте такі меню:
   a. Manage Supplies (Керування витратними матеріалами)
   б. Cartridge Protection (Захист картриджів)
3. Виберіть Cartridge Protection (Захист картриджів).
4. Коли з'явиться повідомлення про підтвердження, виберіть Continue (Продовжити), щоб увімкнути функцію.

⚠ **ПОПЕРЕДЖЕННЯ.** Після увімкнення системи захисту картриджів для принтера, всі подальші картриджі з тонером, які буде встановлено у принтер, захищаються автоматично та *постійно*. Щоб не захищати новий картридж, вимкніть цю функцію *до* встановлення нового картриджа.

Відключення функції захисту картриджів не діє на картриджі, встановлені раніше.

Використання панелі керування принтера для вимкнення функції захисту картриджа

За допомогою панелі керування принтера адміністратор мережі може вимкнути функцію Cartridge Protection (Захист картриджів). Це видалить захист будь-яких нових картриджів, встановлених у принтер.

1. На головному екрані панелі керування принтера виберіть програму Settings (Налаштування), тоді виберіть піктограму Settings (Налаштування).
2. Відкрийте такі меню:
   a. Manage Supplies (Керування витратними матеріалами)
   б. Cartridge Protection (Захист картриджів)
3. Виберіть Off (Вимк.).

Використання вбудованого сервера HP (EWS) для увімкнення функції захисту картриджа

За допомогою EWS адміністратор мережі може увімкнути функцію Cartridge Protection (Захист картриджів). Це захистить картриджі, пов'язані з принтером, від крадіжок та використання на інших принтерах.

1. Відкрийте вбудований веб-сервер HP.
   a. На головному екрані панелі керування принтера торкніться піктограми інформації ⓘ а потім торкніть піктограму Ethernet 🖧 щоб відобразити IP-адресу чи мережеве ім'я.
   б. Відкрийте веб-браузер і введіть в адресному рядку IP-адресу або ім'я хоста, що відображаються на панелі керування принтера. Натисніть клавішу `Enter` на клавіатурі комп'ютера. Відкриється вікно вбудованого веб-сервера HP.



ПРИМІТКА. Якщо веб-браузер виводить повідомлення з інформацією про те, що запитуваний веб-сайт може не бути безпечним, виберіть можливість продовження роботи з веб-сайтом. Використання цього вебсайту не завдасть шкоди комп'ютеру.

2. Відкрийте вкладку **Copy/Print** (Копіювання/Друк).
3. На лівій навігаційній панелі виберіть **Manage Supplies** (Керувати витратними матеріалами).
4. В області налаштувань витратних матеріалів виберіть **Protect cartridges** (Захистити картриджі) у випадному списку **Cartridge Protection** (Захист картриджа).
5. Щоб зберегти зміни, натисніть кнопку **Apply (Застосувати)**.

⚠ ПОПЕРЕДЖЕННЯ. Після увімкнення системи захисту картриджів для принтера, всі подальші картриджі з тонером, які буде встановлено у принтер, захищаються автоматично та *постійно*. Щоб не захищати новий картридж, вимкніть цю функцію *до* встановлення нового картриджа.

Відключення функції захисту картриджів не діє на картриджі, встановлені раніше.

Використання вбудованого сервера HP (EWS) для вимкнення функції захисту картриджа

За допомогою EWS адміністратор мережі може вимкнути функцію захисту картриджа. Це видалить захист будь-яких нових картриджів, встановлених у принтер.

1. Відкрийте вбудований веб-сервер HP.
   a. На головному екрані панелі керування принтера торкніться піктограми інформації, а потім торкніть піктограму Ethernet, щоб відобразити IP-адресу чи мережеве ім'я.
   б. Відкрийте веб-браузер і введіть в адресному рядку IP-адресу або ім'я хоста, що відображаються на панелі керування принтера. Натисніть клавішу `Enter` на клавіатурі комп'ютера. Відкриється вікно вбудованого веб-сервера HP.



   ПРИМІТКА. Якщо веб-браузер виводить повідомлення з інформацією про те, що запитуваний веб-сайт може не бути безпечним, виберіть можливість продовження роботи з веб-сайтом. Використання цього веб-сайту не завдасть шкоди комп'ютеру.
2. Відкрийте вкладку **Copy/Print** (Копіювання/Друк).
3. На лівій навігаційній панелі виберіть **Manage Supplies** (Керувати витратними матеріалами).
4. В області налаштувань витратних матеріалів виберіть **Off** (Вимк.) у випадному списку **Cartridge Protection** (Захист картриджа).
5. Щоб зберегти зміни, натисніть кнопку **Apply (Застосувати)**.

Повідомлення про помилки щодо захисту картриджів на панелі керування

Перегляньте рекомендовані дії у разі появи повідомлень про помилки захисту картриджів.

Таблиця 3-6 **Повідомлення про помилки щодо захисту картриджів на панелі керування**

Повідомлення про помилку	Опис	Рекомендована дія
10.0X.57 Protected <Color> Cartridge (Захищений <колір> картридж)	Картридж можна використовувати лише у принтері або наборі принтерів, на яких було увімкнено для нього функцію захисту картриджів HP. Функція захисту картриджів HP дозволяє адміністраторові обмежити використання картриджа лише на одному принтері або наборі принтерів. Щоб продовжити друк, картридж потрібно замінити.	Замініть картридж на новий картридж із тонером.

Заміна картриджів із тонером

Заміняйте картриджі з тонером, коли отримаєте повідомлення на принтері або якщо у вас виникнуть проблеми з якістю друку.

Інформація про картридж із тонером

Огляд детальної інформації про замовлення запасних картриджів із тонером.

Принтер повідомляє, коли рівень тонера в картриджі знижується до низького та найнижчого рівня. Реальний залишок ресурсу картриджа з тонером може бути різним. Варто подбати про наявність запасного картриджа, який можна буде встановити, коли якість друку стане неприйнятною.

Продовжуйте друкувати з використанням поточного картриджа, поки розподіл тонера забезпечує прийнятну якість друку. Щоб рівномірно розподілити тонер, вийміть картридж із принтера і обережно похитайте картриджем вперед-назад. Графічне представлення див. у вказівках із заміни картриджа. Знову встановіть картридж у принтер і закрийте кришку.

Щоб придбати картриджі або перевірити сумісність певного картриджа з цим принтером, відвідайте веб-сайт www.hp.com/go/suresupply. Прокрутіть сторінку до самого низу і перевірте правильність вибору країни/регіону.

Таблиця 3-7 **Витратні матеріали**

Елемент	Номер картриджа	Номер частини
Оригінальний картридж із чорним тонером для лазерних принтерів HP 213A	213A	W2130A
Оригінальний картридж із блакитним тонером для лазерних принтерів HP 213A	213A	W2131A
Оригінальний картридж із жовтим тонером для лазерних принтерів HP 213A	213A	W2132A
Оригінальний картридж із пурпуровим тонером для лазерних принтерів HP 213A	213A	W2133A
Високопродуктивний оригінальний картридж із чорним тонером для лазерних принтерів HP 213X	213X	W2130X

Таблиця 3-7 Витратні матеріали (продовження)

Елемент	Номер картриджа	Номер частини
Високопродуктивний оригінальний картридж із блакитним тонером для лазерних принтерів HP 213X	213X	W2131X
Високопродуктивний оригінальний картридж із жовтим тонером для лазерних принтерів HP 213X	213X	W2132X
Високопродуктивний оригінальний картридж із пурпуровим тонером для лазерних принтерів HP 213X	213X	W2133X
Надвисокопродуктивний оригінальний картридж із чорним тонером для лазерних принтерів HP 213Y	213Y	W2130Y
Надвисокопродуктивний оригінальний картридж із блакитним тонером для лазерних принтерів HP 213Y	213Y	W2131Y
Надвисокопродуктивний оригінальний картридж із жовтим тонером для лазерних принтерів HP 213Y	213Y	W2132Y
Надвисокопродуктивний оригінальний картридж із пурпуровим тонером для лазерних принтерів HP 213Y	213Y	W2133Y
Ультрависокопродуктивний оригінальний картридж із чорним тонером для лазерних принтерів HP 214Z	214Z	W2140Z
Ультрависокопродуктивний оригінальний картридж із блакитним тонером для лазерних принтерів HP 214Z	214Z	W2141Z
Ультрависокопродуктивний оригінальний картридж із жовтим тонером для лазерних принтерів HP 214Z	214Z	W2142Z
Ультрависокопродуктивний оригінальний картридж із пурпуровим тонером для лазерних принтерів HP 214Z	214Z	W2143Z

ПРИМІТКА. Високопродуктивний картридж із тонером містить більше тонера порівняно із картриджем стандартної місткості, що дозволяє надрукувати більше сторінок. Додаткову інформацію можна знайти на сайті www.hp.com/go/toneryield.

Не відкривайте упаковку з картриджем із тонером, якщо ви не будете його використовувати.

ПОПЕРЕДЖЕННЯ. Щоб уникнути пошкодження картриджа з тонером, не залишайте його під дією світла довше, ніж на кілька хвилин. Накривайте зелений барабан формування зображення, якщо виймаєте картридж з тонером із принтера на тривалий час.

На цій ілюстрації зображено компоненти картриджа з тонером.

Рисунок 3-1 Компоненти картриджа з тонером

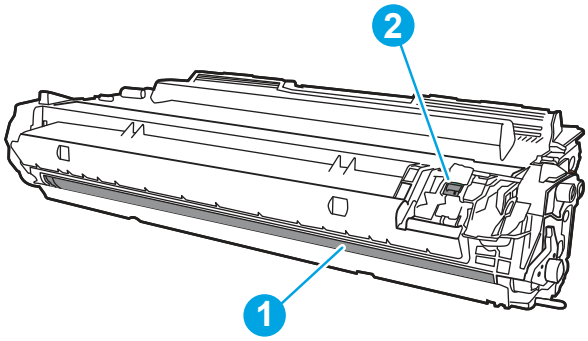

Таблиця 3-8 Компоненти картриджа з тонером

Номер	Опис
1	Барабан формування зображення ПОПЕРЕДЖЕННЯ. Не торкайтесь барабана формування зображення. Відбитки пальців можуть призводити до погіршення якості друку.
2	Мікросхема пам'яті

⚠ ПОПЕРЕДЖЕННЯ. Якщо тонер потрапить на одяг, витріть одяг сухою ганчіркою і виперіть його в холодній воді. Гаряча вода перешкоджає видаленню тонера з тканини.

ПРИМІТКА. Інформацію про утилізацію використаного картриджа з тонером див. у коробці картриджа з тонером або на веб-сайті www.hp.com/hprecycle.

Виймання та заміна картриджа з тонером

Виконайте описані нижче дії для заміни картриджа з тонером.

Переглянути відео про те, як замінити картридж із тонером

1. Відкрийте передню кришку.

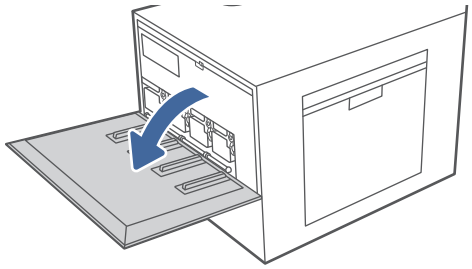

2. Візьміть картридж із тонером за край і рівно витягніть його з принтера.

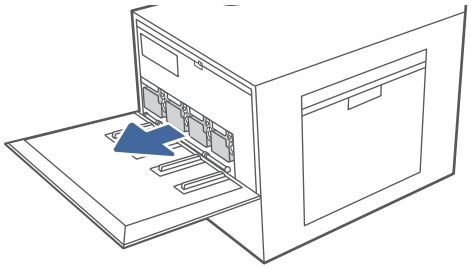

3. Вийміть новий картридж із тонером з упаковки. Зберігайте всі пакувальні матеріали для утилізації використаного картриджа.

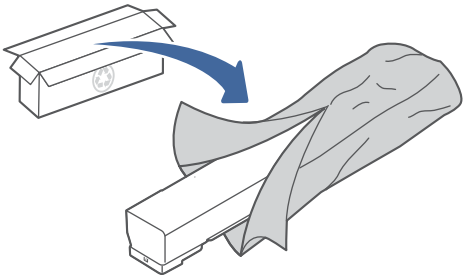

4. Утримуйте обидва кінці картриджа з тонером і струсніть його вперед і назад, щоб рівномірно розподілити тонер, що всередині.

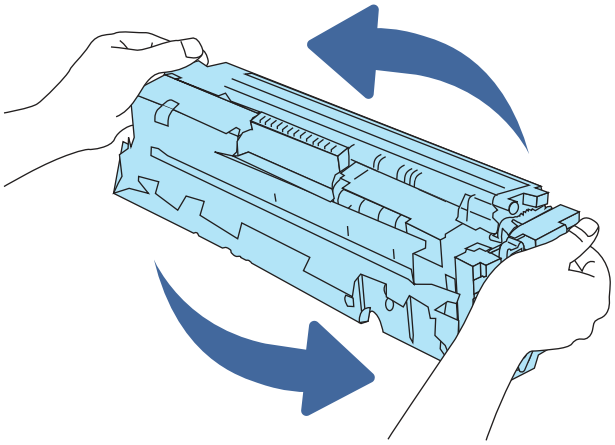

5. Встановіть картридж із тонером у гніздо і вставте його у принтер.

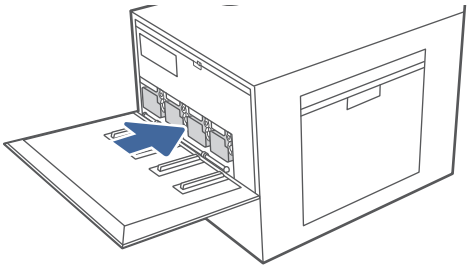

6. Закрийте передню кришку.

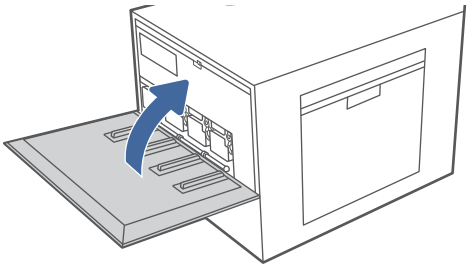

7. Запакуйте використаний картридж із тонером у коробку з-під нового картриджа. Дивіться вказівки у посібнику з утилізації, який додається.

   У США та Канаді у коробку вкладається попередньо оплачена транспортна наклейка. В інших країнах/регіонах відкрийте сайт www.hp.com/recycle і роздрукуйте попередньо оплачену транспортну наклейку.

   Наклейте попередньо оплачену транспортну наклейку на коробку і надішліть використаний картридж у компанію HP для утилізації.

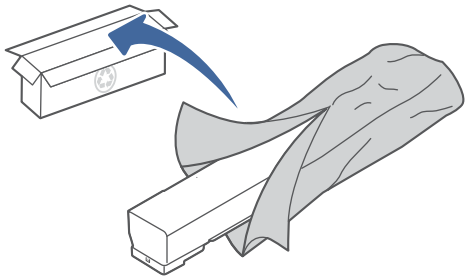

Заміна колектора відпрацьованого тонера

Замініть колектор відпрацьованого тонера, коли отримаєте повідомлення на принтері або якщо у вас виникнуть проблеми з якістю друку.

Заміна колектора відпрацьованого тонера

Виконайте ці вказівки, щоб замінити колектор відпрацьованого тонера.

Переглянути відео про те, як замінити колектор відпрацьованого тонера

1. Відкрийте передні дверцята.

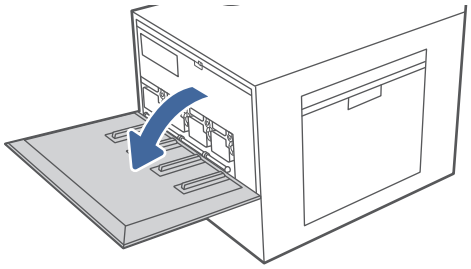

2. Дещо підніміть колектор і витягніть його з принтера.

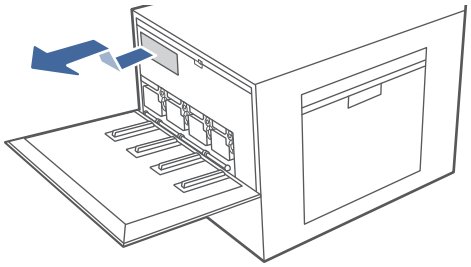

ПРИМІТКА. Притримуйте колектор, коли виймаєте його з принтера. Таким чином ви не розіллєте залишки тонера у принтер. Покладіть колектор у пластиковий пакет, в якому було запаковано новий колектор відпрацьованого тонера.

3. Вийміть новий колектор відпрацьованого тонера з упаковки. Зберігайте всі пакувальні матеріали для утилізації використаного колектора відпрацьованого тонера.

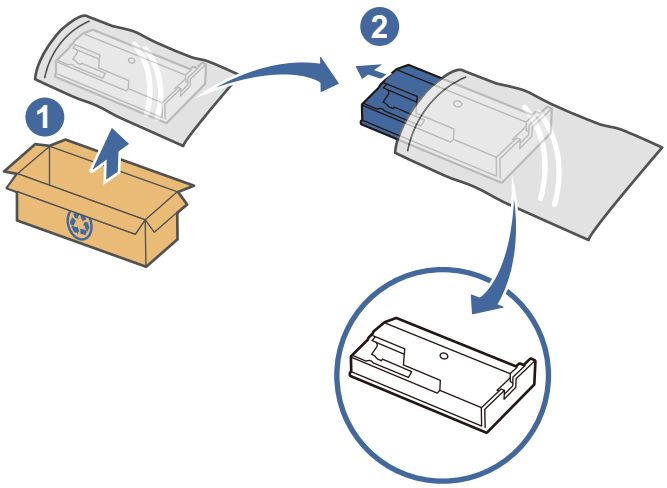

4. Вставте новий колектор відпрацьованого тонера у принтер, дещо піднявши, щоб переконатися, що він проштовхнеться до кінця.

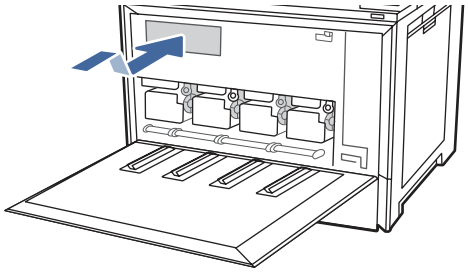

5. Закрийте передні дверцята.

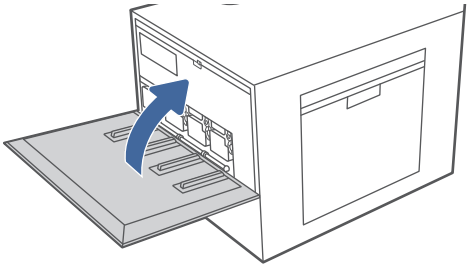

6. Запакуйте використаний колектор відпрацьованого тонера у коробку з-під нового колектора. Дивіться вказівки у посібнику з утилізації, який додається.

   У США та Канаді у коробку вкладається попередньо оплачена транспортна наклейка. В інших країнах/регіонах відкрийте сайт www.hp.com/recycle і роздрукуйте попередньо оплачену транспортну наклейку.

   Наклейте попередньо оплачену транспортну наклейку на коробку і надішліть використаний колектор відпрацьованого тонера в компанію HP для утилізації.

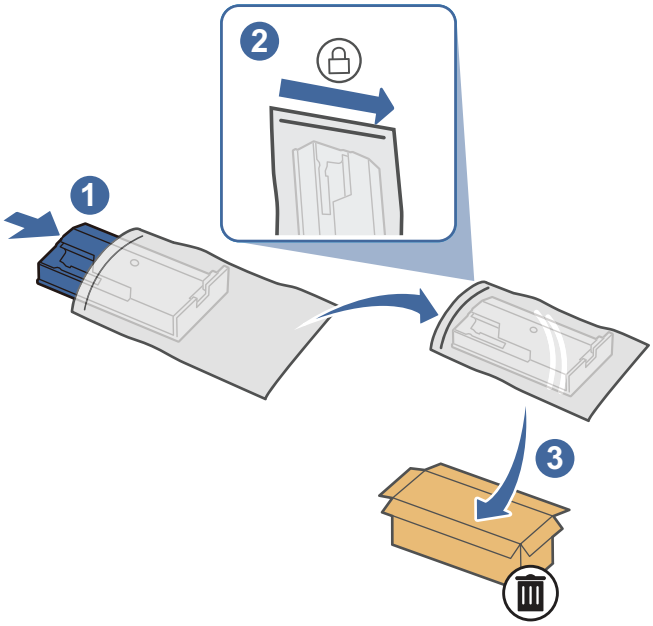

4 Друк

Виконуйте друк за допомогою програмного забезпечення або з мобільного пристрою чи пристрою USB.

Подана інформація є достовірною на момент публікації. Поточну інформацію можна отримати на вебсторінці Підтримка для HP Color LaserJet Enterprise 6700.

Додаткові відомості

Повна довідка HP для принтера включає таку інформацію:

- Встановлення й налаштування
- Знайомство й використання
- Вирішення проблем
- Оновлення програмного забезпечення і вбудованого програмного забезпечення
- Форуми технічної підтримки
- Гарантійна та нормативна інформація

Завдання друку (Windows)

Дізнатися про типові завдання друку для користувачів Windows.

Як друкувати (Windows)

За допомогою параметра **Print (Друк)** із програмного забезпечення виберіть принтер і основні параметри для завдання друку.

Подана процедура описує базовий процес друку в ОС Windows.

1. У програмі виберіть параметр **Print (Друк)**.
2. Виберіть принтер у списку принтерів. Щоб змінити налаштування, натисніть кнопку **Printer Properties (Властивості принтера)** або **Preferences (Установки)**, щоб відкрити драйвер принтера.

   ПРИМІТКА. Назви кнопок можуть бути для різних програм різними.

   Для драйвера HP PCL 6 програма HP AiO Printer Remote завантажує додаткові функції драйвера, якщо вибрати **More settings (Додаткові настройки)**.

   ПРИМІТКА. Для отримання детальнішої інформації натисніть кнопку довідки (?) у драйвері принтера.
3. Вибираючи вкладки в драйвері друку, налаштуйте доступні параметри. Наприклад, налаштуйте орієнтацію паперу у вкладці **Finishing (Кінцева обробка)**, а у вкладці **Paper/Quality (Папір/Якість)** встановіть джерело подачі паперу, тип паперу, розмір паперу та параметри якості.

4. Натисніть **OK**, щоб повернутися до діалогового вікна **Print (Друк)**. У цьому вікні виберіть кількість копій, яку потрібно надрукувати.
5. Щоб надрукувати завдання, натисніть кнопку **Print (Друк)**.

Автоматичний друк з обох сторін (Windows)

Якщо у принтері встановлено автоматичний пристрій двостороннього друку, можна автоматично друкувати з обох сторін аркуша паперу. Використовуйте розмір і тип паперу, що підтримується пристроєм двостороннього друку.

1. У програмі виберіть параметр **Print (Друк)**.
2. Виберіть принтер у списку принтерів і натисніть або торкніться кнопки **Printer Properties (Властивості принтера)** або **Preferences (Установки)**, щоб відкрити драйвер друку.

> **ПРИМІТКА.** Назви кнопок можуть бути для різних програм різними.
>
> Для драйвера HP PCL 6 програма HP AiO Printer Remote завантажує додаткові функції драйвера, якщо вибрати **More settings (Додаткові настройки)**.

3. Клацніть вкладку **Finishing (Кінцева обробка)**.
4. Виберіть **Print on both sides (Друкувати з обох сторін)**. Щоб закрити діалогове вікно **Document Properties (Властивості документа)**, натисніть кнопку **OK**.
5. Щоб розпочати друк, у діалоговому вікні **Print (Друк)** натисніть кнопку **Print (Друк)**.

Двосторонній друк із подачею вручну (Windows)

Використовуйте ці дії для принтерів, де не встановлено пристрій автоматичного двостороннього друку, або для друку на папері, який не підтримується пристроєм двостороннього друку.

1. У програмі виберіть параметр **Print (Друк)**.
2. Виберіть принтер у списку принтерів і натисніть або торкніться кнопки **Printer Properties (Властивості принтера)** або **Preferences (Установки)**, щоб відкрити драйвер друку.

> **ПРИМІТКА.** Назви кнопок можуть бути для різних програм різними.
>
> Для драйвера HP PCL 6 програма HP AiO Printer Remote завантажує додаткові функції драйвера, якщо вибрати **More settings (Додаткові настройки)**.

3. Клацніть вкладку **Finishing (Кінцева обробка)**.
4. Щоб закрити вікно **Document Properties (Властивості документа)**, виберіть **Print on both sides (manually) (Друкувати з обох сторін (вручну))** і натисніть **OK**.
5. Щоб надрукувати на одній стороні, у діалоговому вікні **Print (Друк)** натисніть кнопку **Print (Друк)**.
6. Вийміть стос надрукованих аркушів із вихідного лотка і покладіть його в лоток 1.
7. Якщо з'явиться відповідна підказка, виберіть на панелі керування принтера відповідну кнопку, щоб продовжити друк.

Друк кількох сторінок на одному аркуші (Windows)

Під час друку з програмного забезпечення з використанням параметра **Print (Друк)** можна вибрати параметр друку кількох сторінок на одному аркуші паперу. Наприклад, це можна робити, якщо ви друкуєте великий документ і хочете зекономити папір.

1. У програмі виберіть параметр **Print (Друк)**.
2. Виберіть принтер у списку принтерів і натисніть або торкніться кнопки **Printer Properties (Властивості принтера)** або **Preferences (Установки)**, щоб відкрити драйвер друку.

> **ПРИМІТКА.** Назви кнопок можуть бути для різних програм різними.
>
> Для драйвера HP PCL 6 програма HP AiO Printer Remote завантажує додаткові функції драйвера, якщо вибрати **More settings (Додаткові настройки)**.

3. Клацніть вкладку **Finishing (Кінцева обробка)**.
4. Виберіть кількість сторінок на аркуші в розкривному меню **Pages per sheet (Сторінок на аркуші)**.
5. Виберіть правильні налаштування для параметрів **Print page borders (Друкувати межі сторінки)**, **Page order (Порядок сторінок)** та **Orientation (Орієнтація)**. Щоб закрити діалогове вікно **Document Properties (Властивості документа)**, натисніть кнопку **OK**.
6. Щоб розпочати друк, у діалоговому вікні **Print (Друк)** натисніть кнопку **Print (Друк)**.

Вибір типу паперу (Windows)

Під час друку з програмного забезпечення із використанням параметра **Print (Друк)** можна встановити тип паперу, який використовується для завдання друку. Наприклад, якщо ваш тип паперу за замовчуванням Letter, проте для завдання друку ви використовуєте інший тип паперу, виберіть цей нестандартний тип паперу.

1. У програмі виберіть параметр **Print (Друк)**.
2. Виберіть принтер у списку принтерів і натисніть або торкніться кнопки **Printer Properties (Властивості принтера)** або **Preferences (Установки)**, щоб відкрити драйвер друку.

> **ПРИМІТКА.** Назви кнопок можуть бути для різних програм різними.
>
> Для драйвера HP PCL 6 програма HP AiO Printer Remote завантажує додаткові функції драйвера, якщо вибрати **More settings (Додаткові настройки)**.

3. Клацніть на вкладці **Paper/Quality (Папір і якість друку)**.
4. Виберіть тип паперу у розкривному списку **Paper type (Тип друку)**.
5. Щоб закрити діалогове вікно **Document Properties (Властивості документа)**, натисніть кнопку **OK**. Щоб розпочати друк, у діалоговому вікні **Print (Друк)** натисніть кнопку **Print (Друк)**.

   Якщо лоток потрібно налаштувати, на панелі керування принтера відображається повідомлення конфігурації лотків.
6. Завантажте в лоток папір вказаного розміру та типу і закрийте лоток.
7. Торкніться кнопки OK, щоб прийняти визначений тип і розмір, або торкніться кнопки Modify (Змінити), щоб вибрати інший розмір і тип паперу.

8. Виберіть правильний тип і розмір, тоді торкніться кнопки OK.

Додаткові завдання друку

Читайте інформацію в мережі про виконання типових завдань друку.

Зайдіть на сайт Підтримка для HP Color LaserJet Enterprise 6700.

Ви матимете змогу переглянути вказівки щодо виконання завдань друку, зокрема:

- створення та використання ярликів швидкого виклику друку для Windows;
- вибір формату паперу і використання власних налаштувань формату паперу;
- вибір орієнтації сторінки;
- створення брошури;
- масштабування документа відповідно до вибраного розміру паперу;
- друк першої і останньої сторінок на нестандартному папері;
- друк водяних знаків на документі.

Завдання друку (macOS)

Друкуйте за допомогою програмного забезпечення для друку HP для macOS, зокрема з обох сторін аркуша або кілька сторінок на аркуші.

Як друкувати (macOS)

За допомогою параметра **Print (Друк)** із програмного забезпечення виберіть принтер і основні параметри для завдання друку.

Наведена нижче процедура описує базову процедуру друку в операційній системі macOS.

1. Клацніть меню **Файл**, після чого клацніть пункт **Друк**.
2. Виберіть принтер.
3. Клацніть пункт **Show Details (Детальніше)** або **Copies & Pages (Копії та сторінки)** і виберіть інші меню для налаштування параметрів друку.

> **ПРИМІТКА.** Назва елемента може різнитися для різних програм.

4. Натисніть кнопку **Print** (Друк).

Автоматичний друк з обох сторін (macOS)

Якщо у принтері встановлено автоматичний пристрій двостороннього друку, можна автоматично друкувати з обох сторін аркуша паперу. Використовуйте розмір і тип паперу, що підтримується пристроєм двостороннього друку.

ПРИМІТКА. Наведена тут інформація стосується принтерів із пристроєм автоматичного двостороннього друку.

ПРИМІТКА. Ця функція доступна у разі встановлення драйвера друку HP. У разі використання AirPrint® вона може бути недоступна.

1. Клацніть меню **Файл**, після чого клацніть пункт **Друк**.
2. Виберіть принтер.
3. Клацніть пункт **Show Details (Детальніше)** або **Copies & Pages (Копії та сторінки)** і виберіть меню **Layout (Компонування)**.

   macOS 10.14 Mojave та пізніші версії. Клацніть пункт **Show Details (Детальніше)**, клацніть **Two-Sided (Двостороння)** і виберіть меню **Layout (Компонування)**.

   ПРИМІТКА. Назва елемента може різнитися для різних програм.
4. Виберіть параметри зшивання у випадному списку **Two-Sided (Двосторонній)**.
5. Натисніть кнопку **Print** (Друк).

Двосторонній друк із подачею вручну (macOS)

Використовуйте ці дії для принтерів, де не встановлено пристрій автоматичного двостороннього друку, або для друку на папері, який не підтримується пристроєм двостороннього друку.

ПРИМІТКА. Ця функція доступна у разі встановлення драйвера друку HP. У разі використання AirPrint вона може бути недоступна.

1. Клацніть меню **Файл**, після чого клацніть пункт **Друк**.
2. Виберіть принтер.
3. Клацніть пункт **Show Details (Детальніше)** або **Copies & Pages (Копії та сторінки)** і виберіть меню **Manual Duplex (Ручний дуплекс)**.

   ПРИМІТКА. Назва елемента може різнитися для різних програм.
4. Клацніть поле **Manual Duplex (Ручний дуплекс)** і виберіть параметр зшивання.
5. Натисніть кнопку **Print** (Друк).
6. У принтері вийміть увесь чистий папір із лотка 1.
7. Вийміть стос надрукованих аркушів із вихідного відсіку та вставте його у вхідний лоток надрукованою стороною донизу.
8. Якщо з'явиться підказка, натисніть на панелі керування принтера відповідну кнопку, щоб продовжити.

Друк кількох сторінок на одному аркуші (macOS)

Під час друку з програмного забезпечення з використанням параметра **Print (Друк)** можна вибрати параметр друку кількох сторінок на одному аркуші паперу. Наприклад, це можна робити, якщо ви друкуєте великий документ і хочете зекономити папір.

1. Клацніть меню **Файл**, після чого клацніть пункт **Друк**.
2. Виберіть принтер.
3. Клацніть пункт **Show Details (Детальніше)** або **Copies & Pages (Копії та сторінки)** і виберіть меню **Layout (Компонування)**.

> **ПРИМІТКА.** Назва елемента може різнитися для різних програм.

4. Виберіть із розкривного списку **Pages per Sheet (Сторінок на аркуш)** кількість сторінок, які потрібно надрукувати на кожному аркуші.
5. В області **Layout Direction (Напрямок компонування)** виберіть послідовність і розташування сторінок на аркуші.
6. У меню **Borders (Поля)** виберіть тип поля для друку навколо кожної сторінки на аркуші.
7. Натисніть кнопку **Print** (Друк).

Вибір типу паперу (macOS)

Під час друку з програмного забезпечення із використанням параметра **Print (Друк)** можна встановити тип паперу, який використовується для завдання друку. Наприклад, якщо ваш тип паперу за замовчуванням Letter, проте для завдання друку ви використовуєте інший тип паперу, виберіть цей нестандартний тип паперу.

1. Клацніть меню **File (Файл)**, після чого клацніть пункт **Print (Друк)**.
2. Виберіть принтер.
3. Клацніть пункт **Show Details (Детальніше)** або **Copies & Pages (Копії та сторінки)** і виберіть меню **Media & Quality (Носії та якість)** або **Paper/Quality (Папір/Якість)**.

> **ПРИМІТКА.** Назва елемента може різнитися для різних програм.

4. Виберіть параметри в меню **Media & Quality (Носії та якість)** або **Paper/Quality (Папір/Якість)**.

> **ПРИМІТКА.** Цей список містить основний набір доступних параметрів. Деякі параметри доступні не на всіх принтерах.

- **Media Type (Типи носія)**: Виберіть параметр типу паперу для завдання друку.
- **Print Quality (Якість друку)** або **Quality (Якість)**: Виберіть рівень роздільної здатності для завдання друку.
- **Edge-To-Edge Printing (Друк від краю до краю)**: Вибирайте цей параметр для друку біля країв паперу.

5. Натисніть кнопку **Print (Друк)**.

Додаткові завдання друку

Читайте інформацію в мережі про виконання типових завдань друку.

Зайдіть на сайт Підтримка для HP Color LaserJet Enterprise 6700.

Ви матимете змогу переглянути вказівки щодо виконання завдань друку, зокрема:

- створення та використання ярликів швидкого виклику друку для Windows;
- вибір формату паперу і використання власних налаштувань формату паперу;
- вибір орієнтації сторінки;
- створення брошури;
- масштабування документа відповідно до вибраного розміру паперу;
- друк першої і останньої сторінок на нестандартному папері;
- друк водяних знаків на документі.

Збереження завдань друку в пам'яті принтера для подальшого чи конфіденційного друку

Зберігайте завдання друку в пам'яті принтера для друку в пізніший час.

Вступ

Нижче подано інформацію, як створювати та друкувати документи, які зберігаються на флеш-накопичувачі USB. Ці завдання можна надрукувати пізніше або конфіденційно.

Створення збереженого завдання (Windows)

Зберігайте завдання на накопичувачі USB для приватного або відкладеного друку.

1. У програмі виберіть параметр **Print (Друк)**.
2. Виберіть пристрій зі списку наявних принтерів, а тоді виберіть **Printer Properties (Властивості принтера)** або **Preferences (Установки)**.

   ПРИМІТКА. Назви кнопок можуть бути для різних програм різними.

   Для драйвера HP PCL 6 програма HP AiO Printer Remote завантажує додаткові функції драйвера, якщо вибрати **More settings (Додаткові настройки)**.
3. Виберіть вкладку **Job Storage (Сховище завдань)**.
4. Виберіть параметр для **Job Storage Mode (Режим сховища завдань)**:
   - **Proof and Hold (Надрукувати пробну та утримувати)**: друк однієї копії завдання, а потім зупинка до продовження друку.

- **Personal Job (Особисте завдання)**: таке завдання буде видруковано лише внаслідок відповідного запиту на панелі керування виробу. Для цього режиму збереження завдань можна вибрати один із параметрів **Make Job Private/Secure (Зробити завдання приватним/захищеним)**. Якщо завданню призначено персональний ідентифікаційний номер (PIN), потрібний PIN потрібно ввести на панелі керування. Якщо завдання зашифровано, на панелі керування потрібно ввести пароль. Завдання буде видалене з пам'яті після друку та може бути втраченим у разі вимкнення живлення принтера.

- **Quick Copy (Швидка копія)**: дає змогу видрукувати потрібну кількість копій завдання, а потім зберегти копію цього завдання в пам'яті виробу для подальшого друку.

- **Stored Job (Збережене завдання)**: дозволяє зберегти завдання в пам'яті принтера для можливості його подальшого друку будь-яким користувачем у будь-який час. Для цього режиму збереження завдань можна вибрати один із параметрів **Make Job Private/Secure (Зробити завдання приватним/захищеним)**. Якщо завданню призначено персональний ідентифікаційний номер (PIN), користувач, який його друкуватиме, повинен ввести відповідний PIN на панелі керування. Якщо завдання зашифровано, користувач, який його друкуватиме, повинен ввести на панелі керування відповідний пароль.

5. Щоб використати спеціальне ім'я користувача або назву завдання, натисніть кнопку **Custom (Інше)** і введіть ім'я користувача або назву завдання.

   Якщо існує інше завдання з таким ім'ям, виберіть потрібний параметр:

   - **Use Job Name + (1-99) (Використовувати ім'я + (1-99))**: у кінці назви завдання додайте унікальний номер.

   - **Replace Existing File (Замінити існуючий файл)**: замініть наявне збережене завдання новим.

6. Щоб закрити діалогове вікно **Document Properties (Властивості документа)**, натисніть кнопку **OK**. Для друку в діалоговому вікні **Print (Друк)** натисніть кнопку **Print (Друк)**.

Створення збереженого завдання (macOS)

Зберігайте завдання на накопичувачі USB для приватного або відкладеного друку.

1. Клацніть меню **File (Файл)**, після чого клацніть пункт **Print (Друк)**.

2. У меню **Printer (Принтер)** виберіть пристрій.

3. Клацніть пункт **Show Details (Детальніше)** або **Copies & Pages (Копії та сторінки)** і виберіть меню **Job Storage (Сховище завдань)**.

   ПРИМІТКА. Якщо меню **Job Storage (Збереження завдань)** не відображається, щоб активувати його, виконайте вказівки розділу «Вимкнення й увімкнення функції збереження завдань».

4. У розкривному списку **Mode (Режим)** виберіть тип збереженого завдання.

   - **Proof and Hold (Надрукувати пробну та утримувати)**: друк однієї копії завдання, а потім зупинка до продовження друку. Перша копія друкується відразу. Друк подальших копій потрібно запустити з передньої панелі керування пристрою. Наприклад, якщо надіслано 10 копій, одну копію пристрій друкує відразу, а інші дев'ять після отримання завдання. Після друку всіх копій завдання буде видалено.

- **Personal Job (Особисте завдання)**: таке завдання буде видрукувано лише внаслідок відповідного запиту на панелі керування принтера. Якщо завданню призначено персональний ідентифікаційний номер (PIN), відповідний PIN потрібно ввести на панелі керування. Після друку завдання буде видалено з пам'яті.
- **Quick Copy (Швидка копія)**: дає змогу видрукувати потрібну кількість копій завдання, а потім зберегти копію цього завдання в пам'яті виробу для подальшого друку. Завдання буде видалено вручну або за розкладом утримування завдань.
- **Stored Job (Збережене завдання)**: дозволяє зберегти завдання в пам'яті принтера для можливості його подальшого друку будь-яким користувачем у будь-який час. Якщо завданню призначено персональний ідентифікаційний номер (PIN), особа, яка друкує завдання, повинна ввести відповідний PIN на панелі керування. Завдання буде видалено вручну або за розкладом утримування завдань.

5. Щоб використати спеціальне ім'я користувача або назву завдання, натисніть кнопку **Custom (Інше)** і введіть ім'я користувача або назву завдання.

ПРИМІТКА. **macOS 10.14 Mojave та пізніші версії**. Драйвер друку більше не містить кнопки **Custom (інше)**. За допомогою способів, наведених у розкривному списку **Mode (Режи)** налаштуйте збережене завдання.

Якщо існує інше завдання з таким ім'ям, виберіть потрібний параметр:

- **Use Job Name + (1-99) (Використовувати ім'я + (1-99))**: у кінці назви завдання додайте унікальний номер.
- **Replace Existing File (Замінити існуючий файл)**: замініть наявне збережене завдання новим.

6. Якщо у списку **Mode (Режим)** вибрано параметр **Stored Job (Збережене завдання)** або **Personal Job (Особисте завдання)**, завдання можна захистити за допомогою номера PIN. Введіть 4-цифрове число у полі **Use PIN to Print (Використовувати PIN для друку)**. Під час спроби інших користувачів друкувати це завдання, на принтері з'явиться запит ввести цей номер PIN.
7. Щоб надрукувати завдання, натисніть кнопку **Print (Друк)**.

Друк збереженого завдання

Виконайте наведену нижче процедуру, щоб роздрукувати завдання, збережене в пам'яті принтера.

1. На головному екрані панелі керування принтера виберіть програму Print (Друк), тоді виберіть піктограму Print (Друк).
2. Виберіть Print from Job Storage (Друк збереженого завдання).
3. Виберіть назву папки, в якій зберігається завдання, або виберіть Choose (Вибрати), щоб переглянути список папок.
4. Виберіть ім'я завдання. Якщо завдання особисте або зашифроване, введіть PIN або пароль.
5. Щоб задати кількість копій, виберіть відповідне поле. Для введення кількості копій використовуйте клавіатуру.
6. Виберіть кнопку пуску або кнопку Print (Друк), щоб надрукувати завдання.

Видалення збереженого завдання

Якщо збережені документи більше не потрібні, їх можна видалити. Можна також встановити максимальну кількість завдань для збереження на принтері.

Видалення завдання, збереженого на принтері

На панелі керування видаліть завдання, збережене в пам'яті принтера.

1. На головному екрані панелі керування принтера виберіть програму Print (Друк), тоді виберіть піктограму Print (Друк).
2. Виберіть Print from Job Storage (Друк збереженого завдання).
3. Виберіть назву папки, в якій зберігається завдання, або виберіть Choose (Вибрати), щоб переглянути список папок.
4. Виберіть ім'я завдання. Якщо завдання особисте або зашифроване, введіть PIN або пароль.
5. Виберіть кнопку кошика , щоб видалити завдання.

Зміна обмеження на зберігання завдань

У разі збереження у пам'яті принтера нового завдання він скасовує всі попередні завдання з таким самим ім'ям користувача та назвою. Якщо завдання не було збережено під такою самою назвою та ім'ям користувача і принтер потребує додаткового місця для збереження, він може видаляти інші збережені завдання, починаючи із найдавнішого.

Щоб змінити кількість завдань, які можна зберігати на принтері, виконайте такі дії:

1. На головному екрані панелі керування принтера виберіть програму Settings (Налаштування), тоді виберіть піктограму Settings (Налаштування).
2. Відкрийте такі меню:
   a. Copy/Print (Копіювання/Друк) або Print (Друк).
   б. Manage Stored Jobs (Керування збереженими завданнями)
   в. Temporary Job Storage Limit (Тимчасове обмеження сховища завдань)
3. Для введення кількості завдань, які зберігає принтер, використовуйте клавіатуру.
4. Виберіть OK або Done (Готово), щоб зберегти налаштування.

Інформація, яка надсилається на принтер з метою облікування завдань

Завдання друку, які надсилаються з драйверів клієнта (наприклад, комп'ютера) на пристрої друку і обробки зображень HP, можуть містити інформацію, за якою можна ідентифікувати вашу особу. Ця інформація може включати, але не лише, ім'я користувача та ім'я клієнта, з якого надсилається завдання, і може бути використана для облікування завдань відповідно до визначеного адміністратором пристрою друку. Ця інформація також може зберігатися із завданням на накопичувачі (наприклад, на диску) пристрою друку, коли використовується функція зберігання завдання.

Мобільний друк

Рішення для мобільного друку забезпечують можливість зручного друку за допомогою принтера HP з ноутбука, планшета, смартфона та інших мобільних пристроїв.

Рішення для мобільного друку

Дізнайтеся, які рішення пропонує HP для мобільного друку.

HP пропонує численні рішення для мобільного друку, які забезпечують можливість зручного друку за допомогою принтера HP із ноутбука, планшета, смартфона чи інших мобільних пристроїв. Щоб переглянути повний список і визначити оптимальний варіант, перейдіть на сторінку Бездротовий друк із ноутбука, телефона або планшета.

- Wi-Fi Direct
- HP All-in-One Remote для мобільних пристроїв на платформах iOS та Android
- AirPrint
- Друк із пристроїв Android

Wi-Fi, друк через Wi-Fi Direct, друк на невеликих відстанях (NFC) і друк через Bluetooth із низьким енергоспоживанням (BLE)

HP пропонує функцію друку Wi-Fi Direct, друку на невеликих відстанях (NFC) і друку через Bluetooth із низьким енергоспоживанням (BLE) для принтерів, які підтримують модуль бездротового друку HP Jetdirect 3100w BLE/NFC. Це додатковий компонент.

Ці функції забезпечують можливість (мобільним) пристроям, які підтримують Wi-Fi, підключатися через бездротовий зв'язок безпосередньо до принтера без використання бездротового маршрутизатора.

Для прямого друку з мобільного пристрою принтер не потрібно підключати до мережі.

Функцію друку через Wi-Fi Direct можна використовувати для бездротового друку з описаних нижче пристроїв.

- iPhone, iPad або iPod touch за допомогою Apple AirPrint
- Мобільні пристрої на базі Android із вбудованим рішенням для друку Android

Докладніше про бездротовий друк читайте на сторінці www.hp.com/go/LaserJetMobilePrinting.

Функції друку через Wi-Fi Direct, NFC та друк BLE можна вмикати та вимикати на панелі керування принтера.

Увімкнення бездротового друку

Для бездротового друку з мобільних пристроїв слід увімкнути Wi-Fi Direct.

1. На головному екрані на панелі керування пристрою виберіть меню Settings (Налаштування).
2. Виберіть такі меню:
   a. Networking (Робота в мережі)
   б. Wi-Fi Direct

в. Стан

3. Виберіть параметр On (Увімк.) і натисніть кнопку OK, щоб увімкнути бездротовий друк.

Змінення імені Wi-Fi Direct

Змініть ідентифікатор принтера Wi-Fi Direct за допомогою вбудованого вебсервера HP (EWS).

ПРИМІТКА. У середовищах, де встановлено два або більше принтери однієї моделі, радимо присвоювати цим принтерам унікальний ідентифікатор Wi-Fi Direct для полегшення їх ідентифікації під час друку через HP Wi-Fi Direct. Назви бездротових мереж, наприклад Wi-Fi, Wi-Fi Direct тощо, доступні на екрані інформації, який можна відкрити, вибравши піктограму інформації а потім піктограму Wi-Fi Direct .

Щоб змінити ім'я принтера Wi-Fi Direct, виконайте описані нижче дії.

1. На головному екрані на панелі керування пристрою виберіть піктограму Settings (Налаштування).
2. Відкрийте такі меню:
   а. Networking (Робота в мережі)
   б. Wi-Fi Direct
   в. Wi-Fi Direct Name (Ім'я Wi-Fi Direct)
3. За допомогою клавіатури змініть ім'я в полі Wi-Fi Direct Name (Ім'я Wi-Fi Direct) і натисніть OK.

HP ePrint з використанням ел. пошти

Функція HP ePrint використовується для друку документів шляхом їх надсилання як вкладення в повідомленні електронної пошти на адресу електронної пошти пристрою з будь-якого пристрою з підтримкою електронної пошти.

Щоб ви могли використовувати HP ePrint для друку документів через електронну пошту, принтер має відповідати таким вимогам:

- він повинен бути підключений до кабельної або бездротової мережі й мати доступ до Інтернету;
- на принтері мають бути активовані вебслужби HP, а також слід зареєструвати принтер у HP Smart.

Виконайте описану нижче процедуру, щоб увімкнути вебслужби HP і зареєструвати виріб у HP Smart:

1. Відкрийте вбудований вебсервер HP.
   а. На головному екрані на панелі керування принтера торкніть піктограму інформації , а потім торкніть піктограму мережі Ethernet для відображення IP-адреси чи імені хоста.
   б. На комп'ютері, підключеного до тієї самої мережі, що й принтер, відкрийте веббраузер. Введіть в адресному рядку IP-адресу або ім'я хоста, що відображається на панелі

керування принтера. Натисніть клавішу `Enter` на клавіатурі комп'ютера. Відкриється вікно вбудованого вебсервера HP.



ПРИМІТКА. Якщо веббраузер виводить повідомлення з інформацією про те, що запитуваний вебсайт може не бути безпечним, виберіть можливість продовження роботи з вебсайтом. Використання цього вебсайту не завдасть шкоди комп'ютеру.

2. **Виберіть вкладку** HP Web Services (Вебслужби HP).
3. Виберіть параметр увімкнення вебслужб.

ПРИМІТКА. Увімкнення вебслужб може тривати декілька хвилин.

4. Перейдіть на вебсайт www.hpconnected.com, створіть обліковий запис і завершіть процес налаштування.

AirPrint

Функція прямого друку за допомогою AirPrint від Apple підтримується в iOS, а також на комп'ютерах Mac із операційною системою macOS 10.7 Lion або новіших версіях.

Функція AirPrint використовується для друку на принтері безпосереднього з пристроїв iPad, iPhone (3GS чи новіших версіях) або iPod touch (третього покоління чи пізнішої версії) у таких мобільних програмах:

- Пошта
- Фотографії
- Safari
- iBooks
- Ряд програм сторонніх виробників

Для використання функції AirPrint принтер потрібно підключити до тієї ж мережі (підмережі), що й пристрій Apple. Додаткову інформацію про використання функції AirPrint і сумісні з нею принтери HP див. за адресою www.hp.com/go/MobilePrinting.

ПРИМІТКА. Перш ніж використовувати функцію AirPrint за допомогою з'єднання USB, перевірте номер версії. AirPrint версії 1.3 та раніших версій не підтримує з'єднання USB.

Вбудована функція друку Android

Вбудоване програмне забезпечення HP для друку з пристроїв Android та Kindle дозволяє здійснювати автоматичний пошук принтерів HP з мобільних пристроїв та друк на них у мережі або в радіусі дії бездротового зв'язку для безпосереднього друку Wi-Fi Direct.

Рішення друку вбудовано в багатьох версіях операційної системи.

ПРИМІТКА. Якщо друк недоступний на вашому пристрої, перейдіть до Google Play > Android apps і встановіть службову програму HP Print Service Plugin.

Докладніше про використання функції вбудованого друку Android та про те, які пристрої Android підтримуються, дивіться на сайті www.hp.com/go/MobilePrinting.

Друк із флеш-накопичувача USB

Цей принтер підтримує простий доступ до друку з USB для роздруку файлів без використання комп'ютера.

До принтера можна під'єднувати стандартні флеш-накопичувачі USB (до USB-порту, що біля панелі керування). Підтримуються такі типи файлів:

- .pdf
- .prn
- .pcl
- .ps
- .cht
- .JPG
- .png

Активація роз'єму USB для друку

За замовчуванням USB-порт вимкнено. Перш ніж користуватися цією функцією, потрібно ввімкнути USB-порт.

Увімкнути роз'єм можна одним із таких способів:

Спосіб 1. Увімкнення з'єднання USB з панелі керування принтера

Використовуйте панель керування принтера, щоб увімкнути USB-порт для друку.

1. На головному екрані панелі керування принтера виберіть програму Settings (Налаштування), тоді виберіть піктограму Settings (Налаштування).
2. Відкрийте такі меню:
   a. Copy/Print (Копіювання/Друк) або Print (Друк).
   б. Enable Device USB (Увімкнути пристрій USB)
3. Виберіть Enable Print from USB Drive (Увімкнути друк із накопичувача USB).

Спосіб 2. Увімкнення з'єднання USB із вбудованого вебсервера HP (лише для принтерів, підключених до мережі)

Використовуйте вбудований вебсервер HP, щоб увімкнути USB-порт для друку.

1. На головному екрані панелі керування принтера торкніться піктограми інформації, а потім торкніть піктограму Ethernet, щоб відобразити IP-адресу чи мережеве ім'я.

2. Відкрийте браузер і в адресному рядку вкажіть IP-адресу так, як вона відображається на панелі керування виробу. Натисніть клавішу `Enter` на клавіатурі комп'ютера. Відкриється вікно вбудованого вебсервера HP.



ПРИМІТКА. Якщо веббраузер виводить повідомлення з інформацією про те, що запитуваний вебсайт може не бути безпечним, виберіть можливість продовження роботи з вебсайтом. Використання цього вебсайту не завдасть шкоди комп'ютеру.

3. Виберіть вкладку **Copy/Print** (Копіювання/Друк) для багатофункціональних моделей або **Print** (Друк) для моделей, які виконують одну функцію.
4. У лівому меню виберіть **Print from USB Drive Settings** (Параметри друку з накопичувача USB).
5. Виберіть **Enable Print from USB Drive** (Увімкнути друк із накопичувача USB).
6. Натисніть **Apply** (Застосувати).

Друк документів із USB

Друкуйте документи з накопичувача USB.

1. Вставте флеш-накопичувач USB у роз'єм USB на пристрої.

ПРИМІТКА. Можливо, роз'єм буде закритий кришкою. У деяких принтерів ця кришка відкидна. В інших принтерах слід витягнути кришку, щоб відкрити роз'єм.

2. На головному екрані панелі керування принтера виберіть програму Print (Друк), тоді виберіть піктограму Print (Друк).
3. Виберіть Print from USB Drive (Друкувати з диска USB).
4. Виберіть Choose (Вибрати), а тоді виберіть назву документа для друку і торкніть Select (Вибрати).

ПРИМІТКА. Документ може зберігатися в папці. Відкрийте потрібну папку.

5. Щоб встановити кількість копій, торкніть вікно ліворуч від кнопки Print (Друк), тоді виберіть кількість копій за допомогою клавіатури, яка відкриється. Щоб закрити клавіатуру, натисніть кнопку Close (Закрити).
6. Щоб надрукувати документ, натисніть Print (Друк).

Друк через порт USB 3.0 SuperSpeed (дротове з'єднання)

Увімкніть порт USB 3.0 SuperSpeed для друку з USB через дротове з'єднання. Порт розташований в області портів інтерфейсу та вимкнений за замовчуванням.

Увімкнути порт USB 3.0 SuperSpeed можна одним з описаних нижче способів. Увімкнувши порт, встановіть програмне забезпечення, щоб друкувати через цей порт.

Спосіб 1. Увімкнення порту USB 3.0 SuperSpeed за допомогою меню на панелі керування принтера

Увімкніть порт із панелі керування.

1. На головному екрані панелі керування принтера виберіть програму Settings (Налаштування), тоді виберіть піктограму Settings (Налаштування).
2. Відкрийте такі меню:
   a. General (Загальна інформація)
   б. Enable Device USB (Увімкнути пристрій USB)
3. Виберіть параметр Enabled (Увімкнено).

Спосіб 2. Увімкнення порту SuperSpeed USB 3.0 із вбудованого веб-сервера HP (лише для принтерів, підключених до мережі).

Увімкніть порт із вбудованого веб-сервера HP.

1. Знайдіть IP-адресу принтера. На панелі керування принтера виберіть кнопку інформації, а потім виберіть піктограму мережі для відображення IP-адреси чи імені хоста.
2. Відкрийте браузер і в адресному рядку вкажіть IP-адресу так, як вона відображається на панелі керування виробу. Натисніть клавішу `Enter` на клавіатурі комп'ютера. Відкриється вікно EWS.

   https://10.10.XX.XXX

   ПРИМІТКА. Якщо веб-браузер виводить повідомлення з інформацією про те, що запитуваний веб-сайт може не бути безпечним, виберіть можливість продовження роботи з веб-сайтом. Використання цього веб-сайту не завдасть шкоди комп'ютеру.
3. Виберіть вкладку **Security (Безпека)**.
4. Ліворуч на екрані виберіть **General Security (Загальна безпека)**.
5. Прокрутіть вниз до **Hardware Ports (Порти устаткування)** і встановіть такі прапорці:
   a. **Enable Device USB (Увімкнути пристрій USB)**
   б. **Enable Host USB plug and play (Увімкнути plug-and-play для USB-хоста)**
6. Натисніть **Apply (Застосувати)**.

5 Поводження з принтером

Використовуйте засоби керування, параметри безпеки та збереження енергії, а також оновлення вбудованого програмного забезпечення для принтера.

Подана інформація є достовірною на момент публікації. Поточну інформацію можна отримати на веб-сторінці Підтримка для HP Color LaserJet Enterprise 6700.

Додаткові відомості

Повна довідка HP для принтера включає таку інформацію:

- Встановлення й налаштування
- Знайомство й використання
- Вирішення проблем
- Оновлення програмного забезпечення і вбудованого програмного забезпечення
- Форуми технічної підтримки
- Гарантійна та нормативна інформація

Розширене налаштування вбудованого веб-сервера HP (EWS)

Скористайтеся вбудованим веб-сервером HP для керування розширеними функціями друку.

Вступ

Вбудований веб-сервер HP дає змогу керувати функціями друку з комп'ютера, а не з панелі керування принтера.

- Перегляд інформації про стан принтера
- Визначення залишкового ресурсу всіх витратних матеріалів і замовлення нових
- Перегляд і зміна конфігурації лотків
- Перегляд і зміна налаштувань меню панелі керування принтера
- Перегляд і друк внутрішніх сторінок
- Отримання повідомлень про події, пов'язані з принтером або витратними матеріалами
- Перегляд і зміна конфігурації мережі

Вбудований веб-сервер HP працює з принтером, підключеним до мережі на основі IP. Вбудований веб-сервер HP не підтримує з'єднання принтера на основі IPX. Для запуску та використання вбудованого веб-сервера HP не потрібен доступ до Інтернету.

У разі підключення принтера до мережі вбудований веб-сервер HP стає доступним автоматично.

ПРИМІТКА. Вбудований веб-сервер HP недоступний за межами брандмауера мережі.

Відкривання вбудованого веб-сервера HP

Виконайте наведені нижче дії, щоб відкрити вбудований вебсервер (EWS).

1. На головному екрані на панелі керування принтера торкніться піктограми інформації, а потім торкніться піктограми Ethernet для відображення IP-адреси чи імені хоста.
2. Відкрийте веб-браузер і введіть в адресному рядку IP-адресу або ім'я хоста, що відображаються на панелі керування принтера. Натисніть клавішу `Enter` на клавіатурі комп'ютера. Відкриється вебсторінка EWS.



ПРИМІТКА. Якщо веб-браузер виводить повідомлення з інформацією про те, що запитуваний веб-сайт може не бути безпечним, виберіть можливість продовження роботи з веб-сайтом. Використання цього веб-сайту не завдасть шкоди комп'ютеру.

Для використання вбудованого веб-сервера HP браузер має відповідати таким вимогам:

Windows® 7

- Internet Explorer (версія 8.x або новіша)
- Google Chrome (версія 34.x або новіша)
- Firefox (версія 20.x або новіша)

Windows® 8 або новіша

- Internet Explorer (версія 9.x або новіша)
- Google Chrome (версія 34.x або новіша)
- Firefox (версія 20.x або новіша)

Windows 10 або новіша

- Microsoft Edge (версія 93 або новіша)
- Internet Explorer (версія 9.x або новіша)
- Google Chrome (версія 34.x або новіша)
- Firefox (версія 20.x або новіша)

macOS

- Firefox (версія 5.x або новіша)
- Google Chrome (версія 34.x або новіша)

Linux

- Google Chrome (версія 34.x або новіша)

- Firefox (версія 20.x або новіша)

Функції вбудованого веб-сервера HP

Дізнайтеся про функції вбудованого веб-сервера HP, доступні на кожній вкладці.

Рисунок 5-1 Вкладки вбудованого веб-сервера

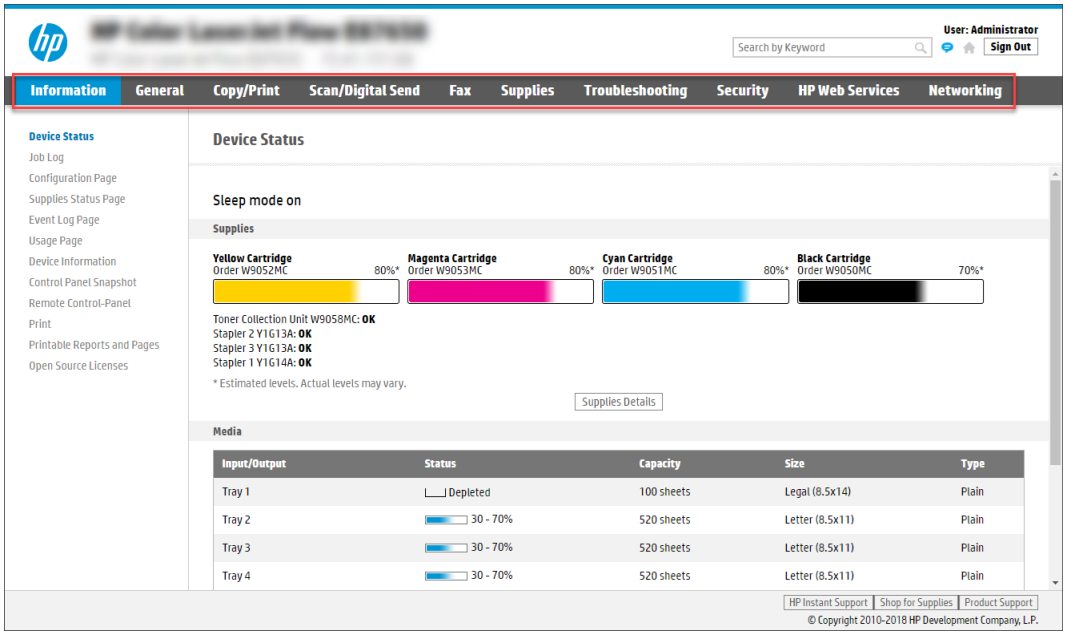

ПРИМІТКА. Вкладки **Copy/Print (Копіювання/Друк)**, **Scan/Digital Send (Сканування/Цифрове надсилання)** і **Fax (Факс)** відображаються тільки для багатофункційних пристроїв (MFP). Вкладка **Print (Друк)** відображається тільки для однофункційних пристроїв (SFP).

Вкладка Information (Інформація)

Параметри доступні на вкладці **Information** (Інформація) в EWS.

Таблиця 5-1 Вкладка Information (Інформація) вбудованого вебсервера HP

Меню	Опис
Configuration Page (Сторінка конфігурації)	Показує інформацію, подану на сторінці конфігурації.
Control Panel Snapshot (Знімок панелі керування)	Показує зображення поточного екрана на дисплеї панелі керування.
Device Information (Інформація про пристрій)	Відображає мережеве ім'я виробу, адресу і відомості про модель. Щоб змінити ці записи, клацніть **Device Information** (Інформація про пристрій) на вкладці **General** (Загальні).
Device Status (Стан пристрою)	Містить дані про стан принтера та розрахунковий ресурс витратних матеріалів HP у відсотках. Тут також вказано тип і розмір паперу, встановленого для кожного лотка. Щоб змінити стандартні налаштування, клацніть **Change Settings** (Змінити налаштування)
Event Log Page (Сторінка журналу подій)	Показує список усіх подій та помилок принтера. Посилання **HP Instant Support (Служба миттєвої підтримки HP)** (в області **Other Links (Інші посилання)** на всіх сторінках вбудованого веб-сервера HP) дає змогу перейти до набору динамічно оновлюваних веб-сторінок, які допоможуть у вирішенні різноманітних проблем. Ці сторінки також містять інформацію про доступні додаткові послуги для пристрою.

Таблиця 5-1 Вкладка Information (Інформація) вбудованого вебсервера HP (продовження)

Меню	Опис
Event Schedule Summary (Зведення розкладу подій)	Сторінка Event Schedule Summary (Зведення розкладу подій) необхідна для перегляду таблиці всіх запланованих подій.
Журнал завдань	Містить перелік завдань, які було оброблено.
Open Source Licenses (Ліцензії open source)	Відображає перелік ліцензій для програмного забезпечення з відкритим кодом, яке можна використовувати з принтером.
Print (Друк)	Дає змогу користувачеві надіслати на друк готовий до друку файл.
Printable Reports and Pages (Звіти та сторінки з можливістю друку)	Перелік внутрішніх звітів і сторінок принтера. Виберіть один або кілька елементів для друку.
Remote Control-Panel (Віддалена панель керування)	Дає змогу усунення неполадок або керування принтером з вікна браузера ПК або ноутбука.
Supplies Status Page (Сторінка стану витратних матеріалів)	Показує стан витратних матеріалів принтера.
Usage Page (Сторінка експлуатації)	Відображає підсумок про кількість сторінок, надрукованих принтером, групуючи їх за розміром, типом та трактом проходження паперу.

Вкладка General (Загальне)

Дивіться таблицю параметрів у вкладці **General (Загальне)**.

Таблиця 5-2 Вкладка General (Загальне) вбудованого вебсервера HP

Меню	Опис
Control Panel Customization (Налаштування панелі керування)	На дисплеї панелі керування можна змінювати порядок функцій, а також вибирати, які функції відображати, а які ні. Змінити стандартні мову дисплея і розкладку клавіатури.
Quick Sets (Швидкі параметри)	Дозволяє налаштувати завдання, доступні в області **Quick Sets (Набори швидких параметрів)** головного екрана на панелі керування принтера.
Alerts (Сигнали)	Отримання електронною поштою повідомлень про події, пов'язані з принтером або витратними матеріалами.
Control Panel Settings App (Програма налаштувань панелі керування)	Показує ті самі налаштування, які є на панелі керування принтера.
General Settings (Загальні параметри)	Налаштування способу поведінки принтера в разі застрягання паперу та інші загальні налаштування принтера.
Edit Other Links (Редагувати інші посилання)	Дозволяє додавати та налаштовувати посилання на інші вебсайти. Це посилання відображається в нижній частині на всіх сторінках вбудованого вебсервера.
Ordering Information (Інформація про замовлення)	Дає змогу ввести інформацію про замовлення запасних картриджів з тонером. Ця інформація відображається на сторінці стану витратних матеріалів.
Device Information (Інформація про пристрій)	Дозволяє призначити принтеру ім'я та номер. Введіть ім'я основної контактної особи, яка отримуватиме інформацію про принтер.
Language (Мова)	Дає змогу встановити мову пристрою для відображення інформації на вбудованому вебсервері HP.
Firmware Upgrade (Оновлення вбудованого програмного забезпечення)	Завантаження і встановлення файлів оновлення вбудованого програмного забезпечення принтера.

Таблиця 5-2 Вкладка General (Загальне) вбудованого вебсервера HP (продовження)

Меню	Опис
Date/Time Settings (Параметри дати й часу)	Дає змогу встановити дату й час або синхронізувати їх із мережевим сервером часу.
Energy Settings (Параметри енергоспоживання)	Встановлення або редагування часу виходу з режиму очікування, часу переходу в цей режим, а також затримки переходу в режим очікування для принтера. Для різних днів тижня та свят можна налаштовувати різні розклади. Можна встановити тип дії, внаслідок якої виріб виходитиме з режиму очікування.
Back up and Restore (Резервне копіювання та відновлення)	Створення файлу резервної копії, який містить дані про принтер і користувача. За потреби за допомогою цього файлу можна відновити дані на принтері.
Reset Factory Settings (Відновлення заводських налаштувань)	Скидання налаштувань принтера до заводських значень за замовчуванням.
Solution Installer (Інсталятор рішень)	Встановлення або видалення програмного забезпечення сторонніх виробників, що змінює чи розширює функціональні можливості принтера.
Job Statistics Settings (Налаштування статистики завдань)	Надання інформації про підключення і служби статистики завдань, що надаються сторонніми постачальниками, або забезпечення обліку завдань локального позасерверного пристрою.
Quota Settings (Налаштування частки)	Надання інформації про підключення та служби розподілу завдань, що надаються сторонніми службами, або надання послуги розподілу з локального пристрою.

Список Other Links (Інші посилання)

Дає змогу налаштувати посилання, які відображатимуться внизу сторінки вбудованого вебсервера HP за допомогою меню **Edit Other Links** (Редагувати інші посилання) на вкладці **General** (Загальні).

ПРИМІТКА. Нижче наведено список стандартних посилань в EWS.

Таблиця 5-3 Список Other Links (Інші посилання) вбудованого веб-сервера HP

Меню	Опис
HP Instant Support (Служба миттєвої підтримки HP)	Використовується для з'єднання з вебсайтом HP для пошуку вирішень проблем, які виникають із принтером.
Product Support (Підтримка продукту)	Під'єднання до вебсайту технічної підтримки принтера, на якому можна знайти відомості щодо вирішення різноманітних проблем.
Крамниця витратних матеріалів	З'єднайтеся з веб-сайтом HP, що містить інформацію щодо придбання оригінальних витратних матеріалів HP, таких як картриджі та папір.

Вкладка Print (Друк)

Дивіться таблицю параметрів у вкладці **Print (Друк)**.

Таблиця 5-4 Вкладка Print (Друк) вбудованого веб-сервера HP

Меню	Опис
Print from USB Drive Settings (Параметри друку з диска USB)	Увімкнення або вимкнення меню Print from USB Drive (Друк із диска USB) на панелі керування.

Таблиця 5-4 Вкладка Print (Друк) вбудованого веб-сервера HP (продовження)

Меню	Опис
Manage Stored Jobs (Керування збереженими завданнями)	Увімкнення або вимкнення можливості зберігати завдання у пам'яті принтера. Дає змогу налаштувати параметри збереження завдань.
Default Print Options (Параметри друку за замовчуванням)	Дозволяє налаштувати стандартні параметри для друку.
Restrict Color (Обмеження кольору) (Лише для кольорових принтерів)	Дозвіл або обмеження можливості кольорового друку. Встановлені дозволи можуть стосуватися окремих користувачів або завдань, надісланих із певних програм.
PCL and PostScript Settings (Параметри PCL і PostScript)	Налаштуйте параметри PCL та PostScript для всіх завдань друку.
Print Quality (Якість друку)	Налаштування параметрів якості друку, зокрема параметрів регулювання кольору, реєстрації зображення і дозволених типів паперу.
Manage Trays (Керування лотками)	Дозволяє налаштувати параметри лотків.

Вкладка Supplies (Витратні матеріали)

Параметри доступні на вкладці **Supplies** (Витратні матеріали) в EWS.

Таблиця 5-5 Вкладка Supplies (Витратні матеріали) вбудованого веб-сервера HP

Меню	Опис
Consumables Access Control (Керування доступом до витратних матеріалів)	Ця функція використовується для блокування картриджів із тонером у пристрої, щоб запобігти їхній передчасній заміні. Кожен картридж буде розблоковано автоматично, коли його вміст досягне порогу, за якого необхідно виконати заміну, або виникне помилка. Після входу за допомогою облікових даних адміністратора або служби на період тривалості сеансу також буде розблоковано всі картриджі.
Manage Supplies (Керування витратними матеріалами)	Налаштуйте поведінку принтера в разі вичерпання витратних матеріалів до найнижчого рівня.

Вкладка Troubleshooting (Усунення несправностей)

Дивіться таблицю параметрів у вкладці **Troubleshooting (Усунення несправностей)**.

Таблиця 5-6 **Вкладка Troubleshooting (Усунення несправностей) вбудованого веб-сервера HP**

Меню	Опис
General Troubleshooting (Загальне усунення несправностей)	Використовуйте відповідні варіанти з наведених нижче: • Область **Reports and Tests (Звіти та перевірки)**: виберіть і надрукуйте кілька типів звітів та перевірок. Деякі звіти можна переглянути в EWS, натиснувши кнопку **View (Вигляд)**. • Область **Fax Tools (Інструменти факсу)**: настроювання параметрів для виявлення та усунення несправностей факсу (Лише багатофункціональні пристрої та цифрові передавачі з додатковим компонентом аналогового факсу HP) • Область **OXPd Troubleshooting (Усунення несправностей OXPd)**: увімкніть або вимкніть функцію **Allow a Non-Secure Connection for Web Services (Дозволити незахищене з'єднання для веб-сервісів)** • Область **Auto Recovery (Автовідновлення)**: Увімкнення або вимкнення параметра **Enable Auto Recovery (Увімкнути автовідновлення)**, який дозволяє принтеру автоматично відновлюватися після помилок, які можуть вимагати вимкнення й увімкнення живлення (наприклад, помилка 49).
Online Help (Інтерактивна довідка)	Посилання на хмарну онлайн-довідку HP для усунення несправностей друку.
Diagnostic Data (Дані діагностики) ПРИМІТКА. Цей елемент доступний лише якщо у вкладці **Security (Безпека)** введено пароль адміністратора.	Експорт відомостей про принтер у файл, який може знадобитися під час виконання технічної підтримки HP для отримання детального аналізу проблем.
Calibration/Cleaning (Калібрування/очищення)	Дозволяє активувати функцію автоматичного очищення, створити і видрукувати сторінку очищення і вибрати функцію негайного калібрування принтера.
Reset Factory Settings (Відновлення заводських параметрів)	Скидання налаштувань принтера до заводських значень за замовчуванням.
Firmware Upgrade (Оновлення вбудованого програмного забезпечення)	Завантаження і встановлення файлів оновлення вбудованого програмного забезпечення принтера.
Scheduled Restart (Плановий перезапуск)	Принтер можна перезапускати із вказаною частотою або в певний час.

Вкладка Security (Безпека)

Дивіться таблицю параметрів у вкладці **Security (Безпека)**.

Таблиця 5-7 Вкладка Security (Безпека) вбудованого веб-сервера HP

Меню	Опис
General Security (Загальна безпека)	Дає змогу встановити загальні параметри безпеки, зокрема: • налаштувати пароль адміністратора для обмеження доступу до певних функцій принтера; • встановити код доступу до окремого пристрою; • налаштувати пароль PJL для виконання команд PJL; • налаштувати параметри безпеки файлової системи та оновлень вбудованого програмного забезпечення; • увімкнути або вимкнути порт USB-хоста на панелі керування або порт підключення USB на засобі форматування для безпосереднього друку з комп'ютера. • переглянути стан усіх параметрів безпеки.
Account Policy (Політика облікових записів)	Увімкнення параметрів облікового запису адміністратора.
Access Control (Керування доступом)	Налаштування параметрів доступу до функцій принтера для окремих користувачів чи груп, а також вказання способу реєстрації користувачів у системі принтера.
Protect Stored Data (Захист збережених даних)	Налаштування внутрішнього накопичувача для принтера та керування ним. Налаштування параметрів для завдань, які зберігаються на внутрішньому накопичувачі принтера.
Manage Remote Apps (Керування віддаленими програмами)	Керування або позначення віддалених програм як надійних шляхом імпортування або видалення сертифікатів, які дають змогу пристроям використовувати продукт.
Certificate Management (Керування сертифікатами)	Встановлення сертифікатів безпеки для доступу до принтера і мережі та керування ними.
Email Domain Restriction (Обмеження домена електронної пошти)	Якщо увімкнено функцію електронної пошти, адміністратори можуть обмежити адреси електронної пошти, на які принтер може надсилати повідомлення.
Security Log (Журнал системи безпеки)	Дозволяє експортувати інформацію про події системи безпеки у файл, на основі якого можна детально проаналізувати проблеми.
Web Service Security (Безпека веб-послуг)	Дає змогу налаштувати доступ до ресурсів цього принтера з веб-сторінок різних доменів. Якщо список відповідних сайтів не сформовано, автоматично дозволяється доступ з усіх сторінок
Self Test (Самоперевірка)	Дає змогу перевірити, чи всі функції безпеки працюють відповідно до передбачених параметрів системи.

Вкладка HP Web Services (Веб-послуги HP)

Налаштування доступні на вкладці **HP Web Services** (Вебпослуги HP) вбудованого вебсервера.

Вкладка **HP Web Services** (Веб-послуги HP) використовується для налаштування й увімкнення веб-служб HP для цього принтера. Для використання функції HP ePrint потрібно ввімкнути вебпослуги HP.

Таблиця 5-8 **Вкладка вбудованого веб-сервера HP HP Web Services (Веб-послуги HP)**

Меню	Опис
HP JetAdvantage	Доступу рішень, які розширюють можливості принтера
Smart Cloud Print	Увімкніть Smart Cloud Print, щоб отримати доступ до веб-програм, які розширюють можливості принтера.
Web Proxy (Веб-проксі)	Дозволяє налаштувати проксі-сервер у разі виникнення проблем із увімкненням веб-послуг HP або під'єднанням принтера до Інтернету.
Web Services Setup (Налаштування веб-послуг)	Завдяки активації веб-послуг HP принтер можна під'єднати до HP Connected у мережі.

Вкладка Networking (Робота в мережі)

Вкладка **Networking (Робота в мережі)** використовується для налаштування і захисту параметрів мережі принтера в разі його підключення до мережі через протокол IP. Ця вкладка не відображається, якщо принтер під'єднано до інших типів мереж.

Таблиця 5-9 **Вкладка Networking (Робота в мережі) вбудованого веб-сервера HP > Configuration settings (Параметри конфігурації)**

Меню	Опис
Wireless Station (Бездротова станція)	Налаштування початкових параметрів бездротової мережі. ПРИМІТКА. Можливості налаштування залежать від моделі сервера друку.
Wi-Fi Direct	Налаштування параметрів Wi-Fi Direct для принтерів, які містять вбудовані модулі друку Wi-Fi Direct та NFC або які мають встановлений модуль бездротового зв'язку. ПРИМІТКА. Можливості налаштування залежать від моделі сервера друку.
TCP/IP Settings (Параметри AirPrint)	Дозволяє налаштувати параметри протоколів TCP/IP для мереж IPv4 та IPv6. ПРИМІТКА. Можливості налаштування залежать від моделі сервера друку.
Network Settings (Мережеві параметри)	Дозволяє налаштувати параметри IPX/SPX, AppleTalk, DLC/LLC та SNMP залежно від моделі сервера друку.
Other Settings (Інші налаштування)	Дає змогу налаштувати загальні протоколи друку та послуги, підтримувані сервером друку. Можливості налаштування залежать від моделі сервера друку, і, зокрема, дозволяють виконати оновлення вбудованого програмного забезпечення, налаштувати черги LPD, параметри USB, відомості технічної підтримки і частоту оновлення.
AirPrint	Увімкнення, налаштування або вимкнення можливості мережевого друку з сумісних із Apple принтерів.
Select Language (Вибір мови)	Дозволяє змінити мову відображення вбудованого веб-сервера HP. Ця сторінка відображається, якщо веб-сервер підтримує різні мовні версії. Також одну з підтримуваних мов можна вибрати за допомогою мовних уподобань у браузері.
Select Location (Вибрати розташування)	Вибір країни/регіону для принтера.

Таблиця 5-10 Вкладка Networking (Робота в мережі) вбудованого веб-сервера HP > Security settings (Параметри безпеки)

Меню	Опис
Settings (Параметри)	Дозволяє переглянути поточні налаштування і скинути їх до стандартних значень. Дає змогу встановити параметри безпеки за допомогою майстра налаштування параметрів безпеки. **ПРИМІТКА.** Майстер налаштування параметрів безпеки не слід використовувати разом із програмами керування мережею, такими як HP Web Jetadmin.
Authorization (Авторизація)	Контроль над встановленням налаштувань та використанням цього принтера, зокрема обмеження адміністративного доступу до цього принтера за допомогою функції Access Control List (ACL) (лише для певних серверів друку у мережах IPv4).
Secure Communication (Безпечний обмін даними)	Налаштування протоколів захисту транспортного рівня (TLS) та параметрів шифрування.
Mgmt. Protocols (Протоколи керування)	Дає змогу налаштувати та керувати протоколами безпеки для цього принтера, зокрема: • встановлювати рівень керування безпекою для вбудованого веб-сервера HP та контролювати обсяг передавання даних через протоколи HTTP та HTTPS; • налаштовувати роботу протоколу SNMP (Simple Network Management Protocol). вмикати та вимикати на сервері друку агенти SNMP v1/v2c або SNMP v3; • керувати доступом через незахищені протоколи, такі як протоколи друку, служби друку, протоколи виявлення пристроїв, служби визначення імен та протоколи керування конфігурацією.
802.1X Authentication (Авторизація 802.1X)	Дає змогу налаштувати параметри авторизації за протоколом 802.1X на принтері друку Jetdirect для автентифікації клієнтів у мережі, а також скидати ці параметри до стандартних значень. **ПОПЕРЕДЖЕННЯ.** Якщо ви змінюєте налаштування автентифікації 802.1X, принтер може бути від'єднано. Щоб знову під'єднатися, імовірно, доведеться скинути налаштування сервера друку до стандартних значень і перевстановити принтер.
IPsec/Firewall (IPsec/брандмауер)	Перегляньте або налаштуйте політику брандмауера або політику IPsec/брандмауера.
Announcement Agent (Агент сповіщень)	Дозволяє увімкнути або вимкнути агента сповіщень HP, налаштувати сервер конфігурації і взаємну авторизацію за допомогою сертифікатів.

Таблиця 5-11 Вкладка Networking (Робота в мережі) вбудованого веб-сервера HP > Diagnostics settings (Параметри діагностики)

Меню	Опис
Network Statistics (Статистика мережі)	Дозволяє переглянути статистику мережі, яка фіксується і зберігається на сервері друку HP Jetdirect.
Protocol Info (Дані протоколу)	Дозволяє переглянути список параметрів конфігурації мережі сервера друку HP Jetdirect для кожного протоколу.
Configuration Page (Сторінка конфігурації)	Дозволяє переглянути сторінку конфігурації HP Jetdirect, яка містить інформацію про стан і налаштування пристрою.

Конфігурація мережевих параметрів IP

Налаштуйте мережеві параметри принтера, скориставшись вбудованим веб-сервером.

Обмеження спільного використання принтера

Перегляньте це обмеження.

HP не підтримує функції одноранговых мереж, оскільки ця можливість є функцією операційних систем Microsoft, а не драйверів друку HP. Відвідайте веб-сайт корпорації Майкрософт www.microsoft.com.

Перегляд або зміна мережевих параметрів

Для перегляду чи зміни налаштувань IP-адреси можна використовувати вбудований веб-сервер HP.

1. Відкрийте вбудований веб-сервер HP.

   a. На головному екрані на панелі керування принтера торкніться піктограми інформації, а потім торкніться піктограми Ethernet для відображення IP-адреси чи імені хоста.

   б. Відкрийте веб-браузер і введіть в адресному рядку IP-адресу або ім'я хоста, що відображаються на панелі керування принтера. Натисніть клавішу `Enter` на клавіатурі комп'ютера. Відкриється вікно EWS.

   

   ПРИМІТКА. Якщо веб-браузер виводить повідомлення з інформацією про те, що запитуваний веб-сайт може не бути безпечним, виберіть можливість продовження роботи з веб-сайтом. Використання цього веб-сайту не завдасть шкоди комп'ютеру.

2. Виберіть вкладку **Networking (Робота в мережі)**, щоб отримати відомості про мережу. Встановіть потрібні налаштування.

Перейменування принтера в мережі

Щоб перейменувати принтер у мережі для його однозначної ідентифікації, скористайтеся вбудованим веб-сервером HP.

1. Відкрийте вбудований веб-сервер HP.

   a. На головному екрані на панелі керування принтера торкніться піктограми інформації, а потім торкніться піктограми Ethernet для відображення IP-адреси чи імені хоста.

   б. Відкрийте веб-браузер і введіть в адресному рядку IP-адресу або ім'я хоста, що відображаються на панелі керування принтера. Натисніть клавішу `Enter` на клавіатурі комп'ютера. Відкриється вікно EWS.

   

   ПРИМІТКА. Якщо веб-браузер виводить повідомлення з інформацією про те, що запитуваний веб-сайт може не бути безпечним, виберіть можливість продовження роботи з веб-сайтом. Використання цього веб-сайту не завдасть шкоди комп'ютеру.

2. Відкрийте вкладку **General (Загальне)**.
3. На сторінці **Device Information (Інформація про пристрій)** у полі Device Name (Ім'я пристрою) вказується стандартне ім'я принтера. Це ім'я можна змінити для однозначної ідентифікації принтера.

> **ПРИМІТКА.** Заповнювати інші поля на цій сторінці необов'язково.

4. Щоб зберегти зміни, натисніть кнопку **Apply (Застосувати)**.

Ручне налаштування параметрів IPv4 TCP/IP за допомогою панелі керування

За допомогою меню Settings (Налаштування) на панелі керування можна вручну встановити адресу IPv4, маску підмережі та шлюз за замовчуванням.

1. На головному екрані панелі керування принтера виберіть програму Settings (Налаштування), тоді виберіть піктограму Settings (Налаштування).
2. Відкрийте такі меню:
   a. Networking (Робота в мережі)
   б. Ethernet
   в. TCP/IP
   г. IPV 4 Settings (Параметри IPV 4)
   д. Config Method (Спосіб налаштування)
3. Виберіть пункт Manual (Вручну) і натисніть кнопку Save (Зберегти).
4. Відкрийте меню Manual Settings (Налаштування вручну).
5. Виберіть пункт IP Address (IP-адреса), Subnet Mask (Маска підмережі) або Default Gateway (Стандартний шлюз).
6. Виберіть перше поле, щоб відкрити клавіатуру. Введіть у полі відповідні цифри і натисніть кнопку OK.

   Повторіть цю процедуру для всіх полів, після чого натисніть кнопку Save (Зберегти).

Ручне налаштування параметрів IPv6 TCP/IP за допомогою панелі керування

За допомогою меню Settings (Налаштування) на панелі керування можна вручну встановити адресу IPv6.

1. На головному екрані панелі керування принтера виберіть програму Settings (Налаштування), тоді виберіть піктограму Settings (Налаштування).
2. Щоб увімкнути налаштування вручну, відкрийте такі меню:
   a. Networking (Робота в мережі)
   б. Ethernet
   в. TCP/IP
   г. IPV6 Settings (Параметри IPv6)

3. Виберіть Enable (Увімкнути) і натисніть On (Увімк.).
4. Виберіть пункт Enable Manual Settings (Увімкнути налаштування вручну) і натисніть кнопку Done (Готово).
5. Щоб налаштувати адресу, відкрийте меню Address (Адреса), а потім торкніться відповідного поля, щоб відкрити клавіатуру.
6. За допомогою клавіатури введіть адресу, після чого натисніть кнопку OK.
7. Торкніть Save (Зберегти).

Швидкість з'єднання і параметри двостороннього друку

Виконайте ці дії, щоб змінити швидкість підключення та параметри двостороннього друку.

ПРИМІТКА. Ця інформація стосується лише локальних кабельних мереж. Вона не пов'язана з бездротовими мережами.

Швидкість і режим з'єднання сервера друку мають відповідати параметрам мережі. У більшості випадків принтер повинен залишатися в автоматичному режимі. Невідповідні зміни швидкості з'єднання та параметрів двостороннього друку можуть перешкодити обмінові даних між принтером та іншими мережевими пристроями. Зміни можна внести за допомогою панелі керування принтера.

ПРИМІТКА. Налаштування принтера мають збігатися з налаштуваннями мережевого пристрою (мережевий концентратор, комутаційна панель, шлюз, маршрутизатор або комп'ютер).

ПРИМІТКА. Внаслідок внесення змін до цих налаштувань принтер вимикається, а потім вмикається знову. Внесення змін слід здійснювати тільки під час того, як принтер перебуває у стані очікування.

1. На головному екрані панелі керування принтера виберіть програму Settings (Налаштування), тоді виберіть піктограму Settings (Налаштування).
2. Відкрийте такі меню:
   a. Networking (Робота в мережі)
   б. Ethernet
   в. Link Speed (Швидкість з'єднання)
3. Виберіть один із викладених далі варіантів:
   - Auto (Авто): сервер друку автоматично налаштовується на найвищу швидкість зв'язку та дозволений у мережі режим зв'язку.
   - 10T Half (Половина 10T): 10 мегабіт за секунду (Мбіт/с), напівдуплексний режим
   - 10T Full (Повний 1000T): 10 Мбіт/с, режим двостороннього друку
   - 10T Auto (Авто 10T): 10 Мбіт/с, автоматичний дуплексний режим
   - 100TX Half (Половина 10T): 100 Мбіт/с, напівдуплексний режим
   - 100TX Full (Повний 1000T): 100 Мбіт/с, режим двостороннього друку
   - 100TX Auto (Авто 10T): 100 Мбіт/с, автоматичний дуплексний режим

- 1000T Full (Повний 1000T): 1000 Мбіт/с, режим двостороннього друку

4. Натисніть кнопку Save (Зберегти). Принтер вимкнеться, а потім увімкнеться знов.

Функції безпеки принтера

Обмежте доступ до параметрів конфігурації, безпеки і цінних компонентів обладнання.

Вступ

У принтері передбачено низку функцій безпеки для обмеження доступу до налаштувань, захисту даних та попередження доступу до цінних компонентів устаткування.

Положення про безпеку

Перегляньте це важливе положення про безпеку.

Принтер підтримує стандарти безпеки і рекомендовані протоколи, що підтримують безпеку принтера, захищають важливу інформацію мережі і полегшують спосіб контролю і підтримки принтера.

Призначення паролю адміністратора

Встановіть пароль адміністратора для доступу до принтера та вбудованого веб-сервера HP, щоб запобігти можливості змінення налаштувань невповноваженими користувачами.

Встановлення пароля за допомогою вбудованого веб-сервера HP

Дотримуйтеся поданих далі вказівок, щоб встановити пароль для принтера.

1. Відкрийте вбудований веб-сервер HP.

   a. На головному екрані панелі керування принтера торкніться піктограми інформації, а потім торкніть піктограму Ethernet щоб відобразити IP-адресу чи мережеве ім'я.

   б. Відкрийте веб-браузер і введіть в адресному рядку IP-адресу або ім'я хоста, що відображаються на панелі керування принтера. Натисніть клавішу `Enter` на клавіатурі комп'ютера. Відкриється вікно вбудованого веб-сервера HP.

   

   ПРИМІТКА. Якщо веб-браузер виводить повідомлення з інформацією про те, що запитуваний веб-сайт може не бути безпечним, виберіть можливість продовження роботи з веб-сайтом. Використання цього веб-сайту не завдасть шкоди комп'ютеру.

2. Виберіть вкладку **Security (Безпека)**.
3. Відкрийте меню **General Security (Загальна безпека)**.
4. В області **Set the Local Administrator Password (Встановити пароль локального адміністратора)** введіть ім'я, яке буде асоціюватися з паролем у полі **Username (Ім'я користувача)**.

5. Введіть пароль у полі **New Password (Новий пароль)** і повторіть його у полі **Verify Password (Перевірка пароля)**.

ПРИМІТКА. У разі зміни наявного пароля потрібно спочатку ввести його в полі **Old Password (Старий пароль)**.

6. Натисніть кнопку **Apply (Застосувати)**.

ВАЖЛИВО. Запишіть пароль і зберігайте його в надійному місці. Неможливо відновити пароль адміністратора. Якщо ви втратили або загубили пароль адміністратора, зверніться до служби технічної підтримки HP, щоб повністю скинути принтер.

Клацніть тут, щоб звернiутися до служби підтримки HP щодо скидання паролю принтера.

Надання облікових даних користувача на панелі керування принтера

Виконайте описані нижче дії, щоб увійти в систему панелі керування.

Для деяких функцій панелі керування принтера можна встановити захист від несанкціонованого використання. Якщо для функції встановлено захист, то перед її використанням принтер відобразить запит на вхід у систему. Ви можете також увійти в систему, не очікуючи відображення запиту, натиснувши кнопку Sign In (Увійти в систему) на панелі керування принтера.

Зазвичай реєстраційні дані для входу в систему принтера такі ж, як і для входу в мережу. Зверніться до мережевого адміністратора цього принтера, якщо у вас виникнуть запитання щодо використання облікових даних.

1. На головному екрані панелі керування принтера виберіть Sign In (Увійти в систему).
2. Для введення реєстраційних даних дотримуйтеся підказок.

ПРИМІТКА. Задля безпеки принтера, завершивши роботу з ним, натисніть кнопку Sign Out (Вийти із системи).

IP Security

IP Security (IPsec) – це набір протоколів, що контролюють потік даних на принтер і з принтера у мережах на основі IP. IPsec забезпечує автентифікацію між хостами, цілісність даних та шифрування мережевих зв'язків.

Для принтерів, що підключені до мережі та містять сервер друку HP Jetdirect, IPsec можна налаштувати за допомогою вкладки **Networking** (Робота в мережі) на вбудованому веб-сервері HP.

Підтримка шифрування. Захищений високоефективний жорсткий диск HP

Цей жорсткий диск забезпечує шифрування даних на апаратному рівні, що дозволяє безпечно зберігати важливі дані без погіршення роботи принтера. У роботі цього жорсткого диска використовується найновіший стандарт AES (Advanced Encryption Standard – удосконалений стандарт шифрування), а також універсальні функції для економії часу, що забезпечує безвідмовне функціонування.

Для налаштування диска скористайтеся меню **Security** (Безпека) на вбудованому веб-сервері HP.

Блокування механізму форматування

У модулі форматування є гніздо, куди можна підключити кабель безпеки.

Якщо заблокувати модуль форматування, це дозволить попередити вилучення з нього цінних компонентів.

Параметри збереження енергії

Дізнайтеся про можливості енергозаощадження, доступні на принтері.

Встановлення таймера сну із налаштування принтера на споживання не більше 1 Вт електроенергії

Параметри сплячого режиму впливають на те, скільки енергії споживає принтер, час прокидання/засинання, швидкість переходу в режим сну та швидкість виходу з режиму сну.

Щоб налаштувати принтер на використання до 1 Вт енергії в режимі сну, встановіть параметри Sleep after Inactivity (Засинати після неактивності) і Auto Off after sleep (Автоматично вимикатися після сну).

1. На головному екрані панелі керування принтера виберіть Settings (Налаштування).
2. Відкрийте такі меню:
   - General (Загальна інформація)
   - Energy Settings (Налаштування енергоспоживання)
   - Sleep Settings (Параметри режиму сну)
3. Виберіть параметр Sleep after Inactivity (Засинати після неактивності), щоби вказати, після скількох хвилин неактивності принтер переходитиме в режим сну. Введіть потрібний час.
4. Натисніть Done (Готово) для збереження налаштування.

Встановлення розкладу переходу у сплячий режим

Функція Sleep Schedule (Розклад переходу в режим сну) дає змогу налаштувати принтер на автоматичне прокидання чи перехід у режим сну у певний час у певні дні тижня.

1. На головному екрані панелі керування принтера виберіть програму Settings (Налаштування), тоді виберіть піктограму Settings (Налаштування).
2. Відкрийте такі меню:
   a. General (Загальна інформація)
   б. Energy Settings (Налаштування енергоспоживання)
   в. Sleep Schedule (Розклад переходу в сплячий режим)
3. Торкніть кнопку New Event (Нова подія) і виберіть тип події для налаштування розкладу: Wake Event (Подія прокидання) або Sleep Event (Подія засинання).
4. Для події увімкнення або переходу в режим сну встановіть час і дні тижня. Натисніть Save (Зберегти) для збереження налаштування.

HP Web Jetadmin

HP Web Jetadmin – це відзначений нагородами провідний інструмент для ефективного керування цілою низкою мережевих пристроїв HP, включно з принтерами, багатофункціональними принтерами та цифровими передавачами. Це комплексне рішення дає змогу віддалено інсталювати, відстежувати й обслуговувати середовище друку та роботи із зображенням, а також усувати пов'язані з ним несправності та питання безпеки, завдяки чому значно підвищується продуктивність бізнесу, заощаджується час, здійснюється керування витратами та захист інвестицій.

Для підтримки окремих функцій пристрою періодично випускаються оновлення HP Web Jetadmin. Додаткові відомості дивіться на сайті www.hp.com/go/webjetadmin.

Оновлення програмного забезпечення та мікропрограми

Компанія HP регулярно оновлює функції, доступні у вбудованому програмному забезпеченні принтера. Щоб скористатися перевагами найновіших функцій, оновіть вбудоване програмне забезпечення принтера.

Завантажте найновіший файл оновлення вбудованої програми з мережі:

Зайдіть на сайт Підтримка для HP Color LaserJet Enterprise 6700. Клацніть **Software, Drivers and Firmware** (ПЗ, драйвери та мікропрограми).

6 Вирішення проблем

Усунення проблем, пов'язаних із принтером. Шукайте додаткові ресурси для довідки та технічної підтримки.

Подана інформація є достовірною на момент публікації. Поточну інформацію можна отримати на веб-сторінці Підтримка для HP Color LaserJet Enterprise 6700.

Додаткові відомості

Повна довідка HP для принтера включає таку інформацію:

- Встановлення й налаштування
- Знайомство й використання
- Вирішення проблем
- Оновлення програмного забезпечення і вбудованого програмного забезпечення
- Форуми технічної підтримки
- Гарантійна та нормативна інформація

Довідка панелі керування

Принтер обладнано вбудованою системою довідки, що пояснює, як використовувати кожен екран. Щоб відкрити довідкову систему, торкніться піктограми Help (Довідка) у верхньому правому куті екрана.



Для деяких екранів довідка відкривається у вигляді загального меню, в якому подано перелік певних тем. Пересуватись по меню можна за допомогою кнопок у меню.

Деякі екрани довідки містять анімацію, яка ілюструє певні процедури, наприклад, усунення застрягань паперу.

Якщо принтер сповістить про помилку або подасть попередження, торкніть кнопку довідки щоб відкрити повідомлення, яке описує проблему. У повідомлені будуть також наведені вказівки щодо вирішення проблеми.

Відновлення заводських параметрів

Відновлення заводських параметрів принтера може допомогти вирішити проблеми.

Вступ

Оригінальні заводські налаштування принтера можна відновити одним із описаних нижче способів.

Спосіб 1. Відновлення заводських налаштувань на панелі керування принтера

Відновлюйте заводські налаштування за допомогою панелі керування принтера.

1. На головному екрані панелі керування принтера виберіть програму Settings (Налаштування), тоді виберіть піктограму Settings (Налаштування).
2. Відкрийте такі меню:
   a. General (Загальна інформація)
   б. Reset Factory Settings (Відновлення заводських параметрів)
3. Виберіть Reset (Скинути).

   На екрані відобразиться повідомлення з нагадуванням про те, що виконання функції відновлення заводських параметрів може призвести до втрати даних.
4. Щоб завершити процес, виберіть пункт Reset (Скинути).

ПРИМІТКА. Після завершення процедури скидання параметрів принтер автоматично перезавантажиться.

Спосіб 2. Відновлення заводських налаштувань через вбудований вебсервер HP (лише для принтерів, підключених до мережі)

За допомогою вбудованого вебсервера HP скиньте налаштування принтера до заводських значень.

1. На панелі керування принтера виберіть піктограму інформації а потім виберіть піктограму мережі щоб відобразити IP-адресу чи мережеве ім'я.
2. Відкрийте вкладку **General** (Загальне).
3. Ліворуч на екрані клацніть пункт **Restore Factory Settings** (Відновлення заводських налаштувань).
4. Натисніть кнопку **Reset** (Скинути).

ПРИМІТКА. Після завершення процедури скидання параметрів принтер автоматично перезавантажиться.

На панелі керування принтера або у вбудованому веб-сервері з'явилося повідомлення "Cartridge is low" (Ресурс картриджа вичерпується) або "Cartridge is very low" (Ресурс картриджа майже вичерпано).

Перегляньте можливі рішення цієї проблеми.

Cartridge low (Ресурс картриджа вичерпується). Принтер повідомить, коли рівень тонера в картриджі знизиться до певного рівня. Фактичний ресурс картриджа з тонером, що залишився, може бути іншим. Варто подбати про наявність запасного картриджа, який можна буде встановити, коли якість друку стане неприйнятною. Картридж із тонером не обов'язково міняти відразу.

Продовжуйте друкувати з використанням поточного картриджа, поки розподіл тонера забезпечує прийнятну якість друку. Щоб рівномірно розподілити тонер, вийміть картридж із принтера і обережно похитайте картриджем вперед-назад. Знову встановіть картридж у принтер і закрийте кришку.

Cartridge is very low (Ресурс картриджа майже вичерпано). Принтер повідомить, коли рівень тонера в картриджі знизиться до найнижчого рівня. Фактичний ресурс картриджа з тонером, що залишився, може бути іншим. Щоб продовжити термін служби тонера, вийміть картриджі з принтера і обережно похитайте їх вперед-назад. Варто подбати про наявність запасного картриджа, який можна буде встановити, коли якість друку стане неприйнятною. Поки якість друку залишається прийнятною, заміняти картридж із тонером негайно не обов'язково.

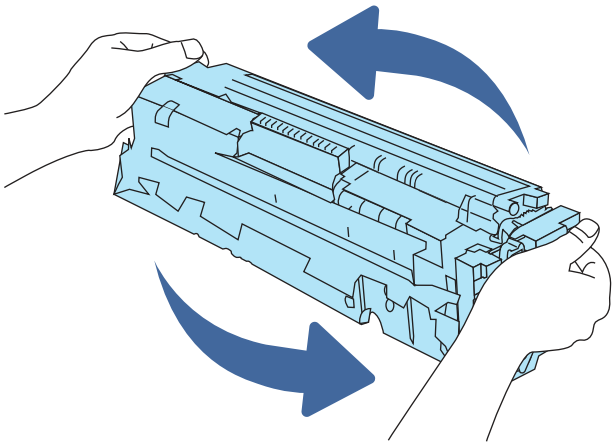

Дія гарантійної програми HP Premium закінчується, коли на сторінці стану витратних матеріалів або вбудованого сервера (EWS) з'явиться повідомлення про це.

Зміна налаштування найнижчого рівня ресурсу

Поведінку принтера в разі вичерпання витратних матеріалів до найнижчого рівня можна змінити. Після встановлення нового картриджа повторно призначати ці параметри не потрібно.

Зміна налаштування низького рівня витратного матеріалу на панелі керування

Змініть налаштування на панелі керування принтера.

1. На головному екрані панелі керування принтера виберіть програму Settings (Налаштування), тоді виберіть піктограму Settings (Налаштування).
2. Відкрийте такі меню:
   a. Manage Supplies (Керування витратними матеріалами)
   б. Very Low Behavior (Поведінка у разі дуже низького ресурсу)
   в. Black Cartridge (Чорний картридж) або Color Cartridges (Кольорові картриджі)
3. Виберіть один із викладених далі варіантів:
   - Виберіть пункт Stop (Зупинити), щоб принтер припинив друк, коли картридж досягне порогового значення рівня ресурсу **Very Low** (Дуже низький).
   - Виберіть пункт Prompt to continue (Запит продовжити), щоб принтер припинив друк, коли картридж досягне порогового значення рівня ресурсу **Very Low** (Дуже низький). Можна підтвердити запит або замінити картридж, щоб відновити друк.
   - Виберіть пункт Continue (Продовжити), щоб отримувати повідомлення про дуже низький рівень ресурсу картриджа і продовжувати друк, незважаючи на рівень ресурсу **Very Low** (Дуже низький) і не виконуючи додаткових дій. Це може призвести до незадовільної якості друку.

Для принтерів із підтримкою факсового зв'язку

Якщо для принтера налаштовано значення Stop (Зупинити) або Prompt to continue (Запит продовжити), існує ризик, що факси не друкуватимуться після того, як принтер відновить друк. Таке може статися, якщо принтер отримав більше факсових повідомлень, аніж може вмістити пам'ять, поки принтер перебував у режимі очікування.

Принтер може безперебійно друкувати факси навіть після досягнення найнижчого порогу вичерпування ресурсу картриджа, якщо для картриджа встановити налаштування Continue (Продовжити), однак якість друку при цьому може погіршитися.

Замовлення витратних матеріалів

Замовлення витратних матеріалів і паперу для принтера HP.

Таблиця 6-1 Варіанти замовлення

Варіанти замовлення	Інформація про замовлення
Замовлення витратних матеріалів і паперу	www.hp.com
Замовлення в центрі обслуговування або центрі технічної підтримки	Зверніться в авторизований центр обслуговування HP чи до вповноваженого постачальника технічної підтримки.
Замовлення через вбудований веб-сервер HP (EWS)	Щоб отримати доступ, у підтримуваному веб-браузері на комп'ютері в полі адреси/URL введіть IP-адресу виробу або ім'я хоста. Вбудований веб-сервер містить посилання на веб-сайт HP, що забезпечує можливості для придбання оригінальних витратних матеріалів HP.

Принтер не підбирає папір або папір подається неправильно

Скористайтеся цією інформацією, якщо принтер не захоплює папір із лотка або якщо захоплює одночасно кілька аркушів паперу.

Вступ

Подані рішення можуть допомогти розв'язати проблему, якщо принтер не захоплює папір із лотка або якщо захоплює одночасно кілька аркушів паперу. Будь-яка з цих ситуацій може призвести до застрягання паперу.

Принтер не захоплює папір

Якщо принтер не захоплює папір із лотка, спробуйте вдатися до таких рішень.

1. Відкрийте принтер і вийміть рештки застряглого паперу. Переконайтеся, що всередині принтера не залишилося відірваних залишків паперу.
2. Завантажте у лоток папір із розміром відповідно до завдання.
3. Перевірте, чи правильно вказано тип і розмір паперу на панелі керування принтера.
4. Перевірте правильність встановлення напрямних для паперу в лотку відповідно до розміру паперу. Налаштуйте напрямні згідно з належними відступами в лотку. Стрілка на регуляторі лотка має бути точно вирівняна з маркуванням на лотку.

ПРИМІТКА. Не встановлюйте напрямні для паперу впритул до стосу паперу. Встановлюйте їх відповідно до пазів чи позначок у лотку.

Подані зображення відображають приклади пазів відповідно до розміру паперу в лотках для різних принтерів. Більшість принтерів HP мають позначками, подібно до цих.

Рисунок 6-1 Позначки розмірів для лотка 1 чи багатофункціонального лотка

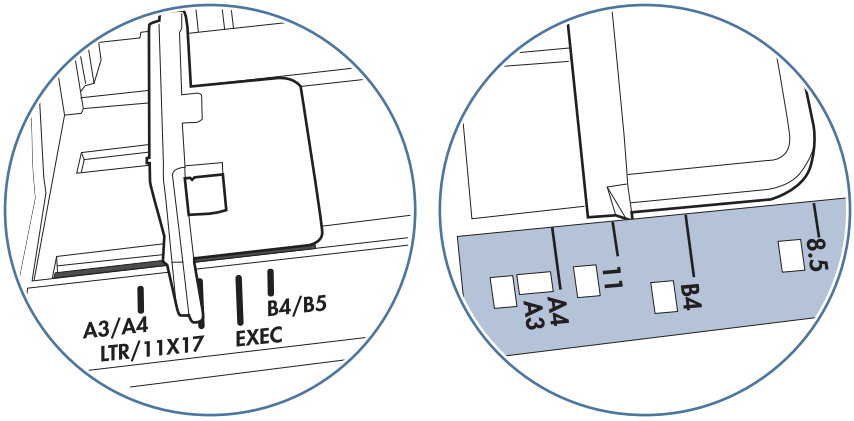

Рисунок 6-2 Позначки розмірів для касетних лотків

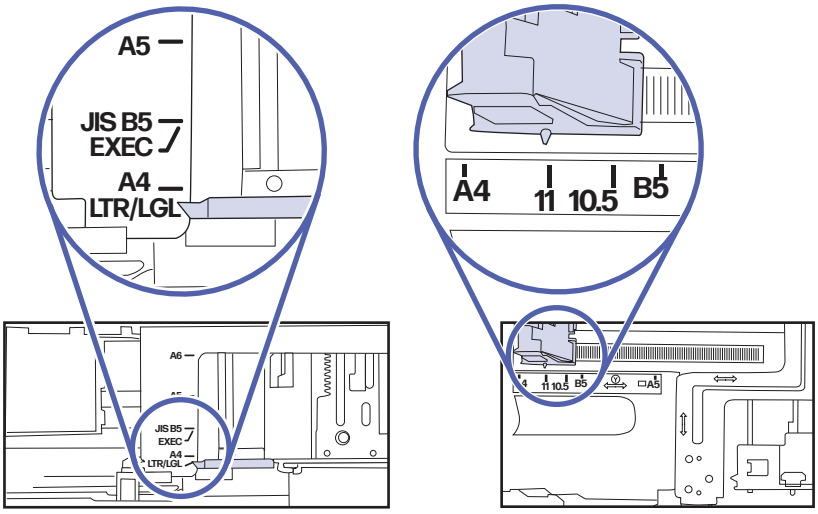

5. Перевірте, чи вологість у кімнаті відповідає технічним вимогам для цього принтера та чи папір зберігається у закритих упаковках. Більшість пачок паперу продаються у вологозахисній обгортці, щоб зберегти папір сухим.

   У середовищах із високою вологістю папір угорі стосу в лотку може вбирати вологи, а тому може мати хвилястий або нерівномірний зовнішній вигляд. У такому разі вийміть верхні 5–10 аркушів паперу зі стосу.

   У середовищах з низькою вологістю надмірна статична електрика може призвести до злипання аркушів паперу. У цьому випадку вийміть папір із лотка і зігніть стос, тримаючи його руками з обох сторін і стягуючи кінці до U-подібної форми. Потім розігніть і повторно зігніть в іншу сторону до U-подібної форми. Потім, утримуючи стос паперу з обох боків, повторіть ці дії. Цей процес вивільніть окремі аркуші без утворення статичної електрики. Вирівняйте стос паперу до столу та покладіть його на місце у лоток.

Рисунок 6-3 Техніка для згинання стосу паперу

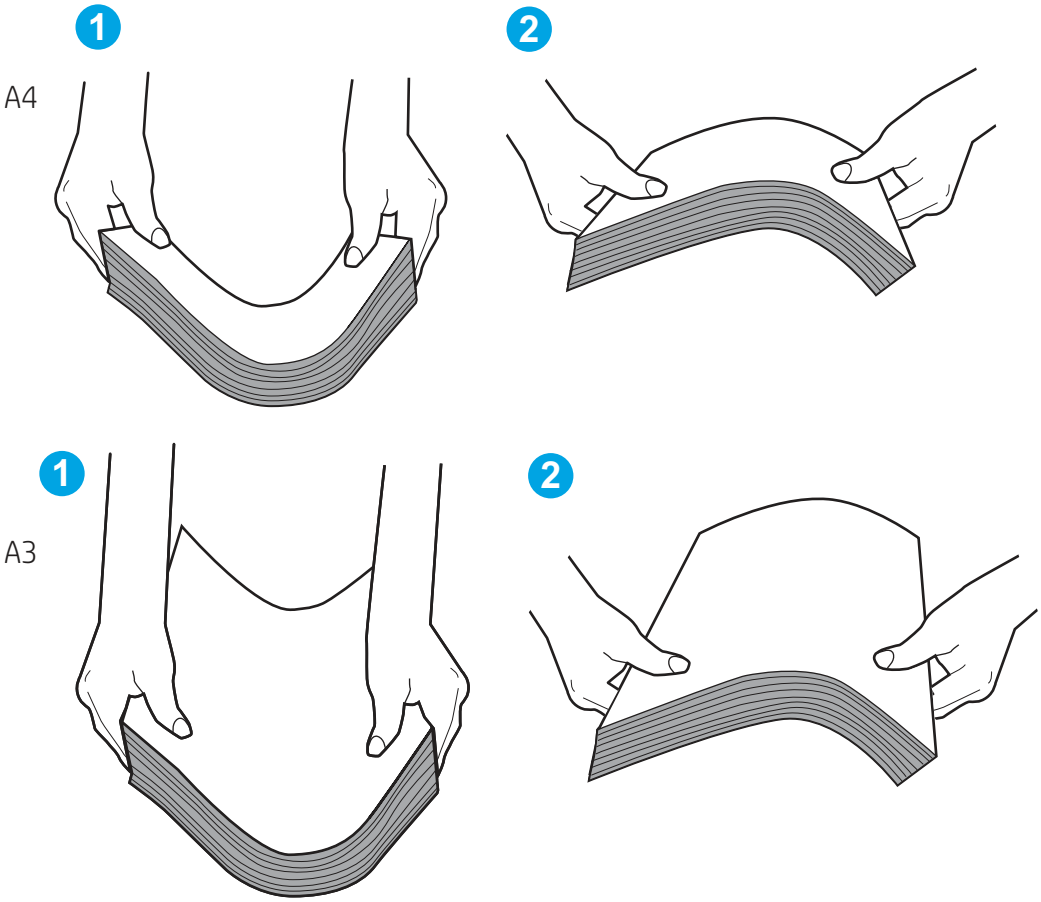

6. Перевірте панель керування принтера, можливо, пристрій очікує підтвердження підказки про ручну подачу паперу. Завантажте папір і продовжуйте.

7. Імовірно, забруднилися ролики над лотком. Протріть ролики безворсовою тканиною, змоченою теплою водою. Використовуйте дистильовану воду, якщо можливо.

⚠ ПОПЕРЕДЖЕННЯ. Не розпилюйте воду безпосередньо на принтер. Замість цього розпиліть воду на тканину або змочіть тканину водою і викрутіть її, перш ніж чистити ролики.

Подані зображення відображають приклади розташування роликів для різних принтерів.

Рисунок 6-4 Розташування роликів для лотка 1 чи багатофункціонального лотка

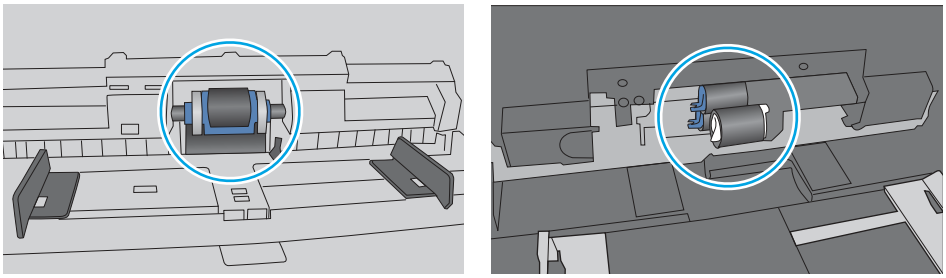

Принтер захоплює одночасно кілька аркушів паперу

Якщо принтер захоплює одночасно кілька аркушів паперу, спробуйте вдатися до таких рішень.

1. Вийміть стос паперу з лотка, зігніть його, поверніть на 180 градусів та прогортайте. *Не розкривайте папір віялом.* Встановіть стос паперу в лоток.

ПРИМІТКА. Обмахування папером може призвести до утворення статичної електрики. Замість обмахування папером зігніть стос, тримаючи його руками з обох сторін і стягуючи кінці до U-подібної форми. Потім розігніть і повторно зігніть в іншу сторону до U-подібної форми. Потім, утримуючи стос паперу з обох боків, повторіть ці дії. Цей процес вивільніть окремі аркуші без утворення статичної електрики. Вирівняйте стос паперу до столу та покладіть його на місце у лоток.

Рисунок 6-5 Техніка для згинання стосу паперу

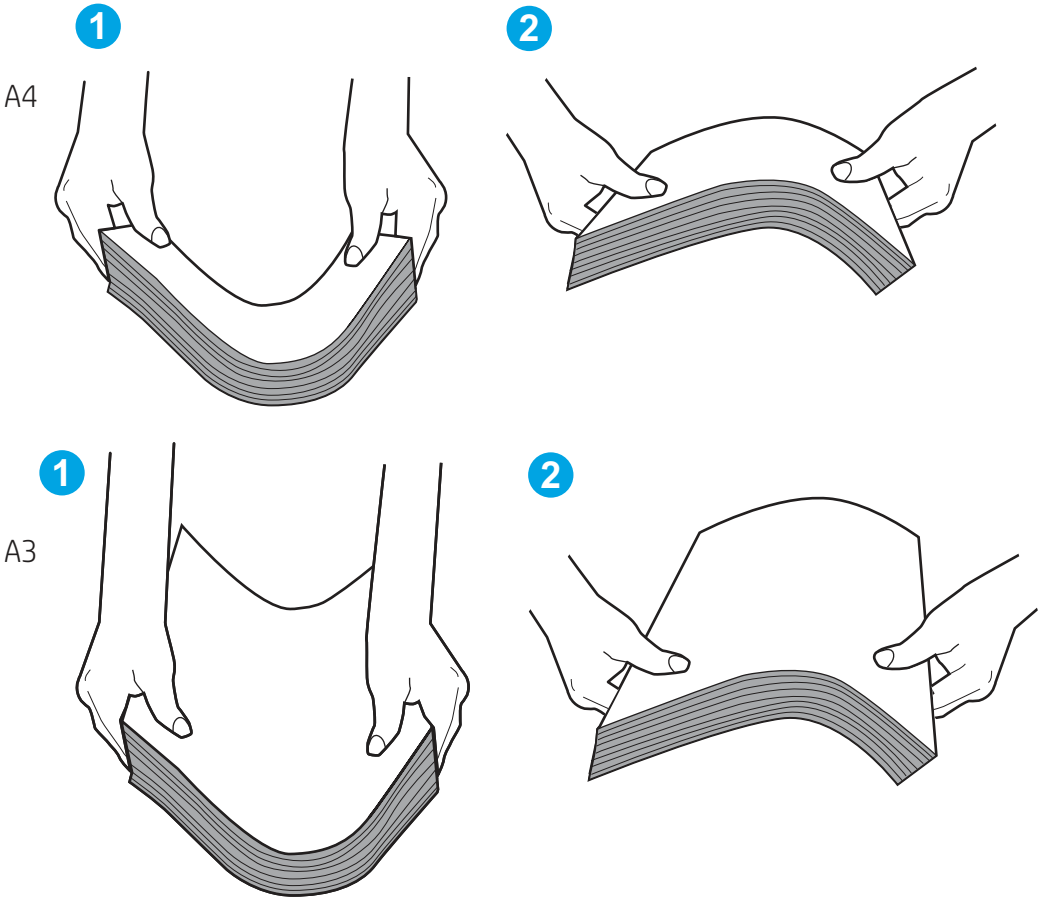

2. Використовуйте лише той папір, який відповідає технічним вимогам HP для цього принтера.
3. Перевірте, чи вологість у кімнаті відповідає технічним вимогам для цього принтера та чи папір зберігається у закритих упаковках. Більшість пачок паперу продаються у вологозахисній обгортці, щоб зберегти папір сухим.

   У середовищах із високою вологістю папір угорі стосу в лотку може вбирати вологи, а тому може мати хвилястий або нерівномірний зовнішній вигляд. У такому разі вийміть верхні 5–10 аркушів паперу зі стосу.

У середовищах з низькою вологістю надмірна статична електрика може призвести до злипання аркушів паперу. Якщо таке станеться, вийміть папір із лотка і зігніть стос, як описано вище.

4. Папір не повинен бути зморщеним, зігнутим або пошкодженим. У разі потреби скористайтеся папером із іншої пачки.

5. Переконайтеся, що лоток не переповнений, перевіривши позначки висоти стосу всередині лотка. Якщо лоток переповнений, вийміть увесь стос паперу із лотка, вирівняйте його та поверніть частину паперу в лоток.

   Подані зображення відображають приклади позначок висоти стосу в лотках для різних принтерів. Більшість принтерів HP мають позначками, подібно до цих. Слід також перевірити, що всі аркуші паперу є нижче лапок біля позначок висоти стосу. Ці лапки допомагають тримати папір у правильному положенні, коли він входить у принтер.

Рисунок 6-6 Позначки висоти стосу

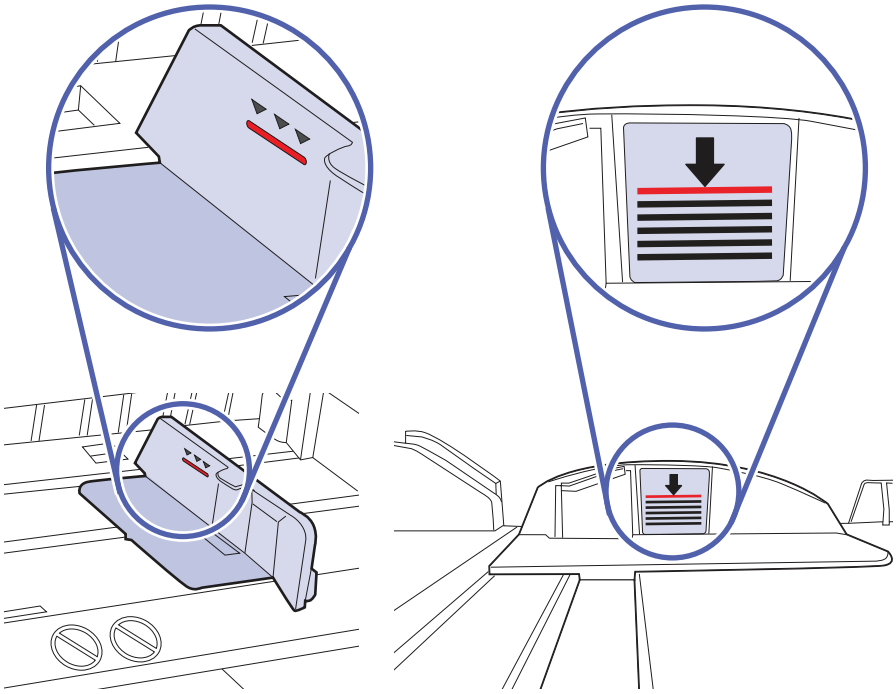

Рисунок 6-7 Вушко для стосу паперу

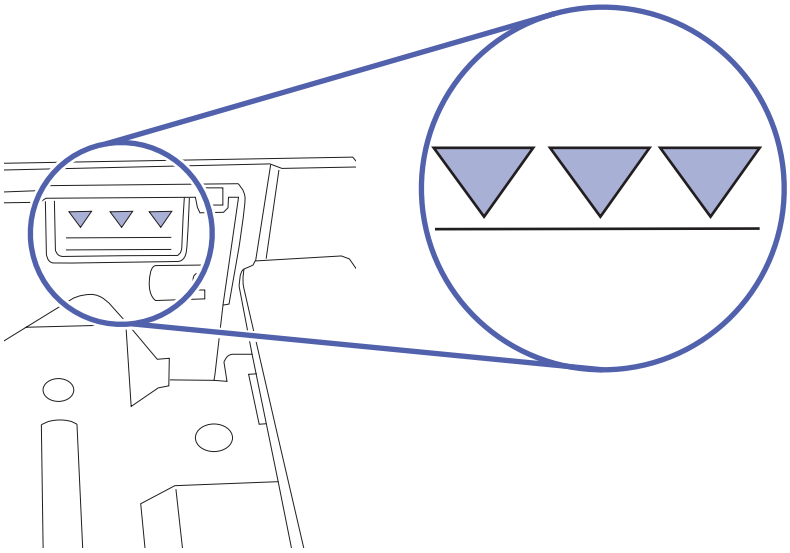

6. Перевірте правильність встановлення напрямних для паперу в лотку відповідно до розміру паперу. Налаштуйте напрямні згідно з належними відступами в лотку. Стрілка на регуляторі лотка має бути точно вирівняна з маркуванням на лотку.

ПРИМІТКА. Не встановлюйте напрямні для паперу впритул до стосу паперу. Встановлюйте їх відповідно до пазів чи позначок у лотку.

Подані зображення відображають приклади пазів відповідно до розміру паперу в лотках для різних принтерів. Більшість принтерів HP мають позначками, подібно до цих.

Рисунок 6-8 Позначки розмірів для лотка 1 чи багатофункціонального лотка

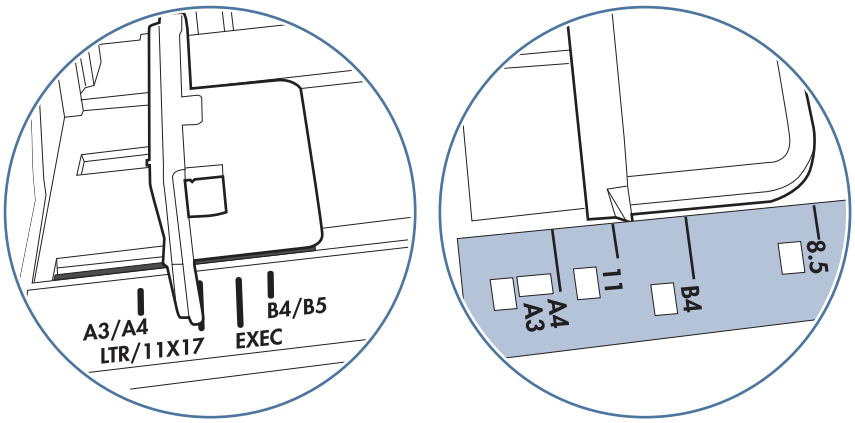

Рисунок 6-9 Позначки розмірів для касетних лотків

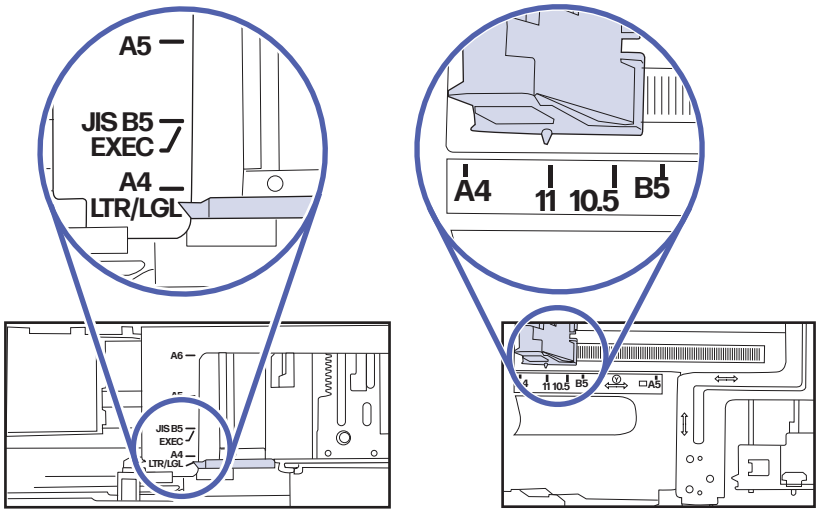

7. Перевірте, чи середовище друку відповідає рекомендованим технічним характеристикам.

Усунення застрягання паперу

За допомогою операцій, перелічених у цьому розділі, усуньте застрягання зі шляху проходження паперу.

Місця застрягання паперу

Застрягання можуть спостерігатись у таких місцях.

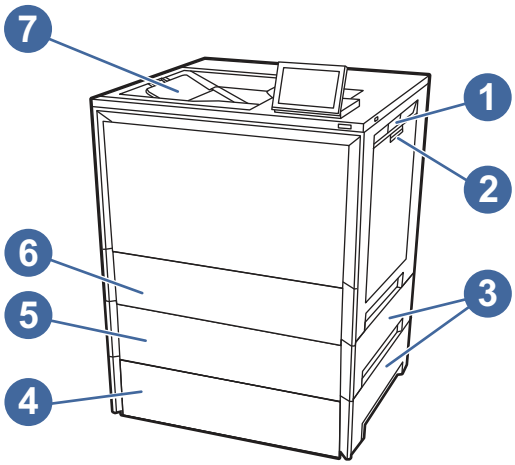

Елемент	Опис
1	Права кришка та область термофіксатора
2	Лоток 1 (багатофункціональний лоток)
3	Кришка доступу до застрягання у лотку
4	Додатковий лоток 4
5	Додатковий лоток 3

Елемент	Опис
6	Лоток 2
7	Вихідний відсік

Автонавігація для усунення застрягань паперу

Дізнайтеся більше про автоматичну навігацію під час усунення застрягання в принтері.

Функція автонавігації допомагає усунути застрягання, відображаючи покрокові вказівки на панелі керування.

Після виконання одного кроку, принтер подає наступну вказівку, поки не буде виконано всієї процедури.

Регулярно або часто застрягає папір?

Щоб зменшити кількість застрягання паперу, спробуйте вдатися до таких рішень.

Переглянути відео про те, як завантажувати папір, щоб зменшити кількість застрягань

1. Використовуйте лише той папір, який відповідає технічним вимогам HP для цього принтера.
2. Папір не має бути зморщеним, зігнутим або пошкодженим. У разі потреби скористайтеся папером із іншої пачки.
3. Не використовуйте папір, на якому щось друкували або копіювали раніше.
4. Перевірте, чи не переповнений лоток. Якщо це так, вийміть увесь стос із лотка, вирівняйте його та поверніть частину в лоток.
5. Перевірте правильність встановлення напрямних для паперу в лотку відповідно до розміру паперу. Встановіть напрямні таким чином, щоби вони лише торкалися стосу паперу, не згинаючи його.
6. Перевірте, чи лоток повністю встановлено у принтер.
7. У випадку друку на цупкому, тисненому або перфорованому папері слід користуватися функцією ручної подачі паперу і подавати аркуші по одному.
8. Відкрийте меню Trays (Лотки) на панелі керування принтера. Перевірте, чи лоток налаштовано відповідно до типу та розміру використовуваного паперу.
9. Перевірте, чи середовище друку відповідає рекомендованим технічним характеристикам.

13.B2.D1 помилка застрягання в лотку 1 (багатофункціональний лоток)

Для усунення застрягання у лотку 1 (багатофункціональний лоток) виконайте описані нижче дії. У випадку застрягання на панелі керування з'явиться анімована індикація, яка допоможе усунути застрягання.

Рекомендовані дії для користувачів

У випадку застрягання на панелі керування може з'явитися повідомлення й анімована індикація, яка допоможе усунути застрягання.

- **13.B2.D1 Застрягання в лотку 1**

Переглянути відео про те, як усунути застрягання в лотку 1

1. Якщо ви бачите застряглий аркуш у лотку 1, просто акуратно потягніть і вийміть застряглий аркуш.



2. Відкрийте праву кришку і вийміть папір із зображеного місця.

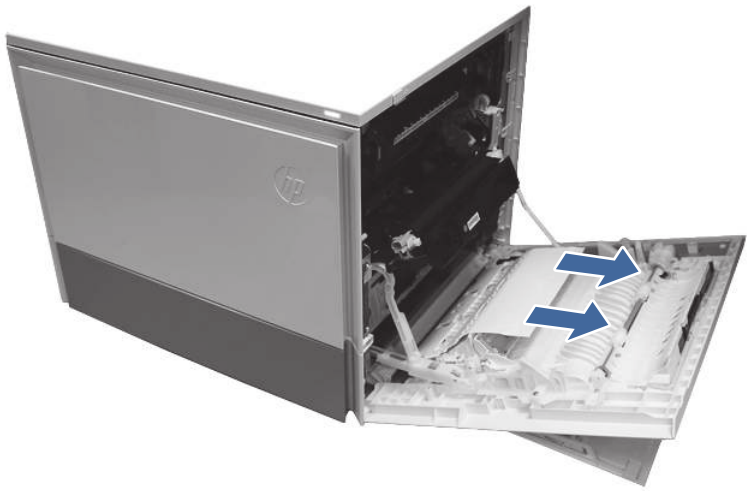

3. Закрийте праву кришку, щоб скинути на принтері повідомлення.
4. Упевніться, що тип і якість паперу, який використовується, відповідає характеристикам HP для принтера.

5. Переконайтеся, що напрямні лотка 1 встановлені відповідно до розміру паперу, і що лоток не переповнений (папір знаходиться нижче 3 трикутників на правій напрямній).

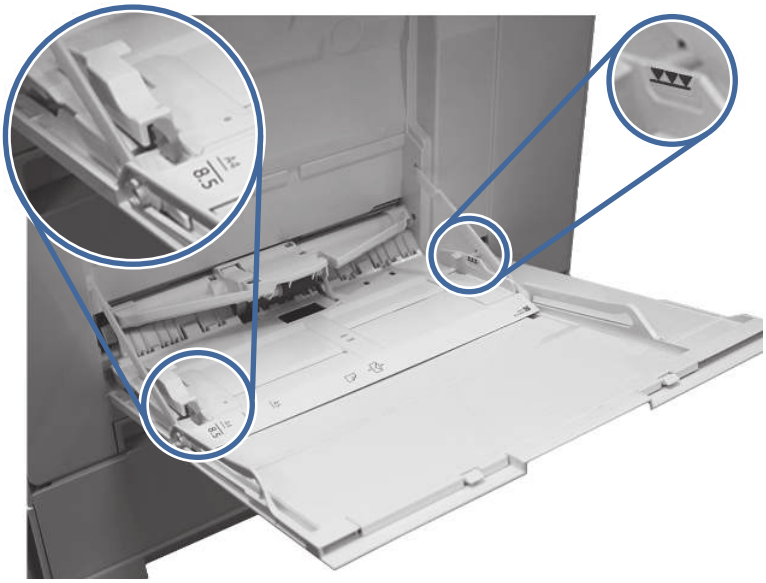

6. Завантажте папір назад у лоток і перезапустіть завдання друку.
7. Якщо виникне таке саме застрягання, вийміть і почистьте валики захоплення, подачі та розділення в лотку 1.
   a. Знайдіть і відпустіть язичок-затискач валика підбору.

Рисунок 6-10 Розміщення язичка-затискача валика підбору

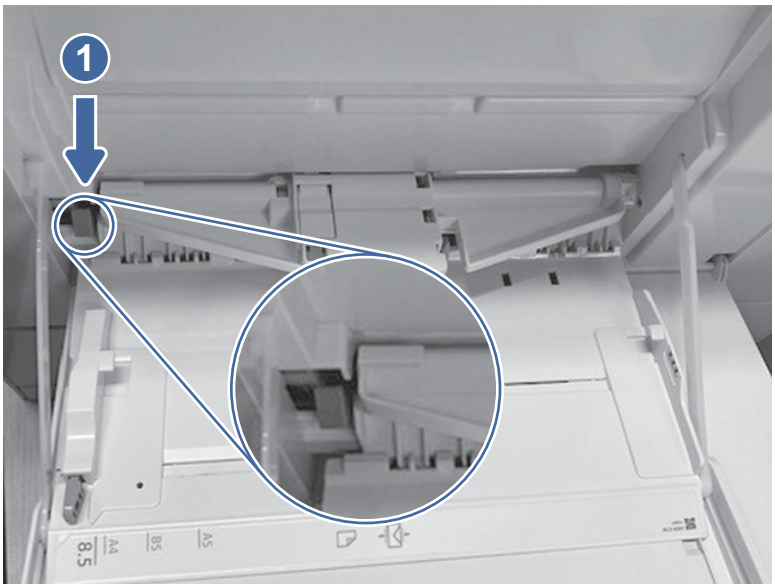

б. Просуньте блок валика підбору вправо, а потім від принтера.

Рисунок 6-11 Знімання блока валика підбирання

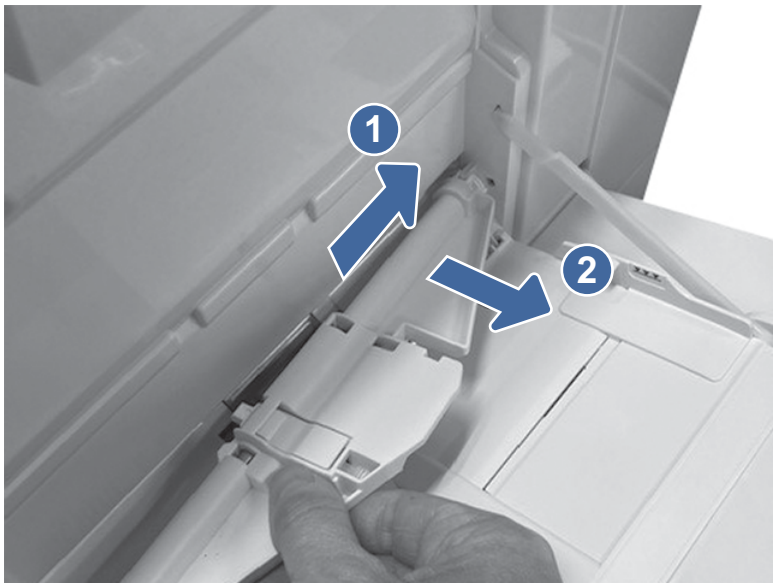

в. Візьміться за лівий і правий бік блока розділення ролика, після чого підніміть блок догори.

Рисунок 6-12 Піднімання блока валика розділення

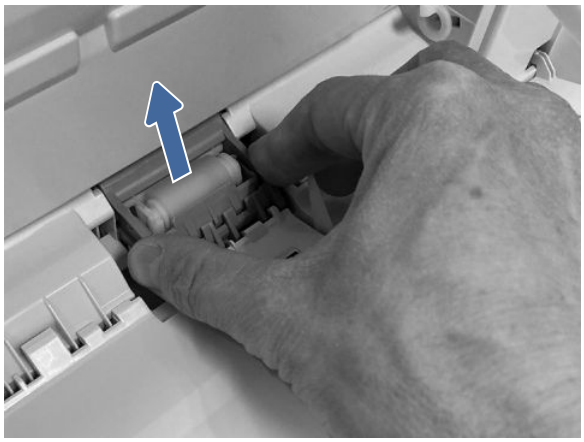

г. Потягніть блок валика розділення на себе і витягніть його.

Рисунок 6-13 Виймання блока валика розділення

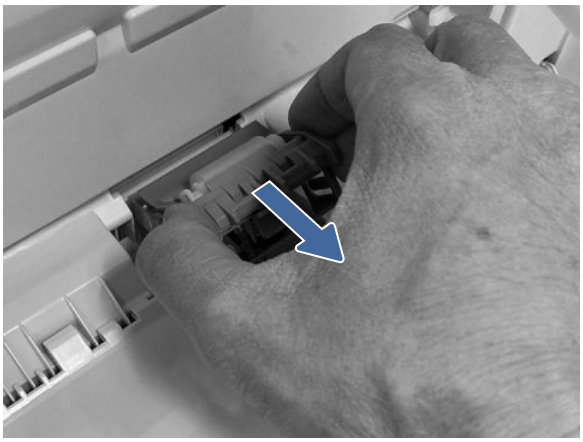

д. Почистьте валик вологою тканиною без ворсу.

е. Встановіть валики назад у лоток 1 і протестуйте його, запустивши з нього друк.

8. Якщо помилку не вдається усунути, зверніться в авторизований центр обслуговування HP чи до спеціаліста з технічної підтримки або у службу технічної підтримки на сторінці www.hp.com/go/contactHP.

13.B2.D2 помилка застрягання в лотку 2

Використовуйте описану нижче процедуру для пошуку паперу у всіх можливих точках застрягання лотка 2. У випадку застрягання на панелі керування з'явиться анімована індикація, яка допоможе усунути застрягання.

Рекомендовані дії для користувачів

У випадку застрягання на панелі керування може з'явитися повідомлення й анімована індикація, яка допоможе усунути застрягання.

- 13.B2.D2 Застрягання паперу в лотку 2

Переглянути відео про те, як усунути застрягання в лотку 2

1. Відкрийте праву кришку.



2. Обережно витягніть папір, що застряг.

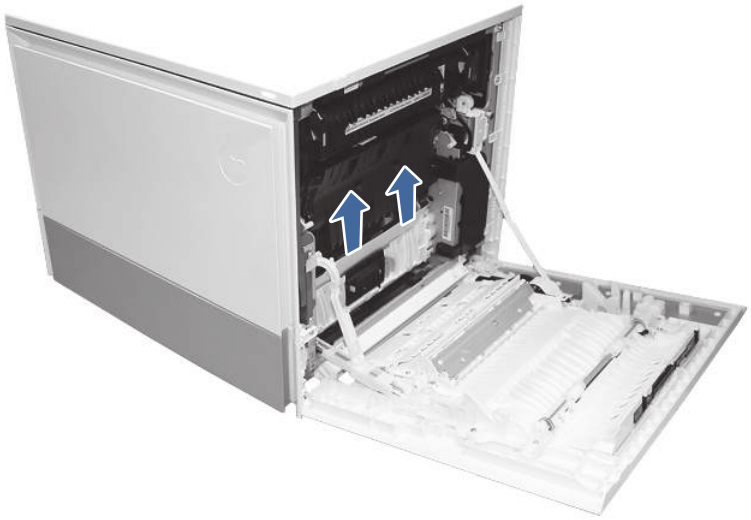

3. Закрийте праву кришку, щоб скинути повідомлення панелі керування.

4. Відкрийте лоток 2.



5. Вийміть папір з лотка та викиньте всі зігнуті, скручені і пошкоджені аркуші.



6. Переконайтеся, що напрямні ширини і довжини в лотку встановлені відповідно до розміру паперу, встановленого в лоток, і лоток не заповнений понад позначку (лінія під 3 трикутниками на задній напрямній).

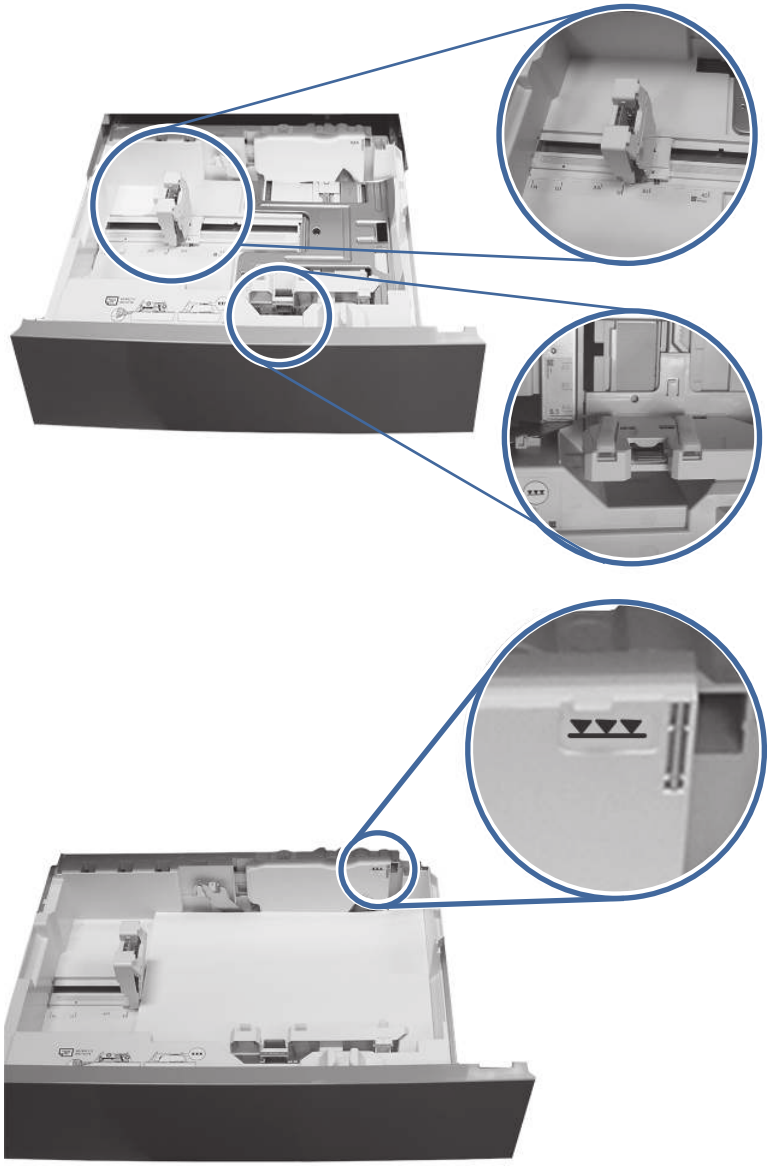

7. Упевніться, що тип і якість паперу, який використовується, відповідає характеристикам HP для принтера.

8. Якщо помилку не вдається усунути, почистьте валики підбору, подачі і розділення лотка 2.

а. Відкрийте праву кришку для доступу до валиків.



б. Знайдіть і вийміть розділюючий валик лотка 2.

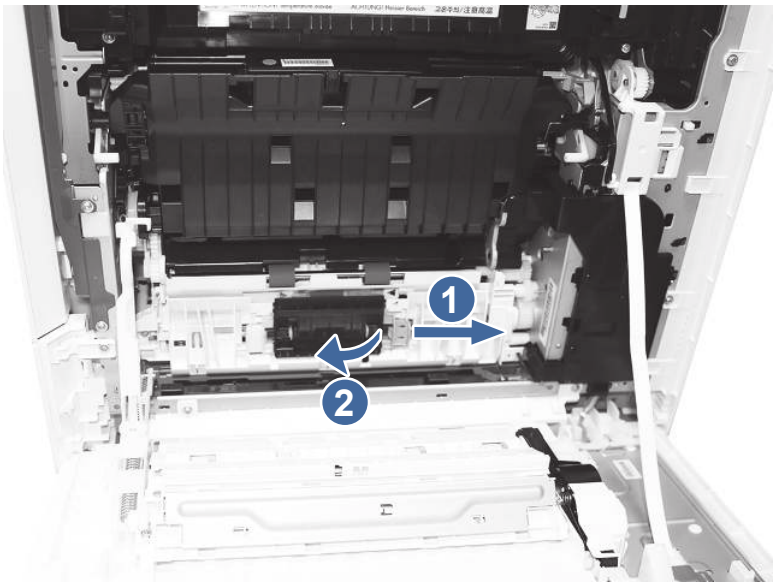

Мал. 1 – пересуньте блакитний важіль блокування.

Мал. 2 – зніміть блок валиків.

в. Зніміть валики підбирання і подачі лотка 2.

Щоб зняти блок валика, обережно потягніть за сторону блока і витягніть, як показано на малюнку.

ПРИМІТКА. Перш ніж торкатися валиків, перевірте, чи руки чисті. Жир або бруд з рук можуть призвести до проблем із захопленням паперу.

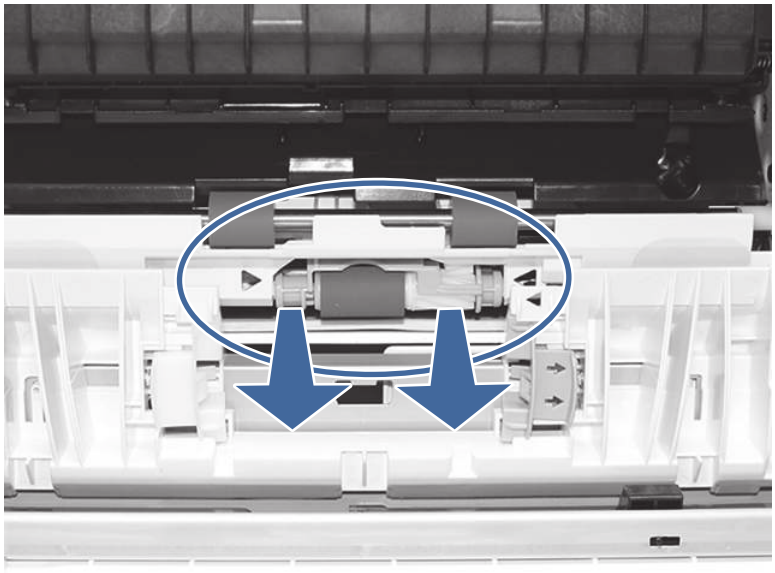

г. Почистіть валики чистою безворсовою тканиною.

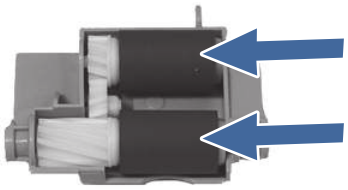

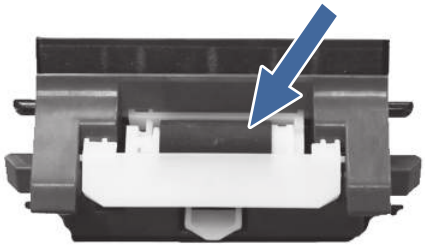

д. Встановіть на місце блоки валиків і закрийте праву кришку.

е. Запустіть завдання друку з лотка 2.

9. Якщо помилку не вдається усунути, зверніться в авторизований центр обслуговування HP чи до спеціаліста з технічної підтримки або у службу технічної підтримки на сторінці www.hp.com/go/contactHP.

13.A3 помилка застрягання в лотку 3

Використовуйте описану нижче процедуру для пошуку паперу у всіх можливих точках застрягання лотка 3. У випадку застрягання на панелі керування з'явиться анімована індикація, яка допоможе усунути застрягання.

Рекомендовані дії для користувачів

Використовуйте описану нижче процедуру для пошуку паперу у всіх можливих точках застрягання паперу в лотках на 550 аркушів. У випадку застрягання на панелі керування з'явиться анімована індикація, яка допоможе усунути застрягання.

- **13.A3.A3 Застрягання в лотку 3**
- **13.A3.D3 Застрягання в лотку 3**

Переглянути відео про те, як усунути застрягання в лотку 3 і додаткових лотках

1. Відкрийте праву кришку доступу до лотка 3.

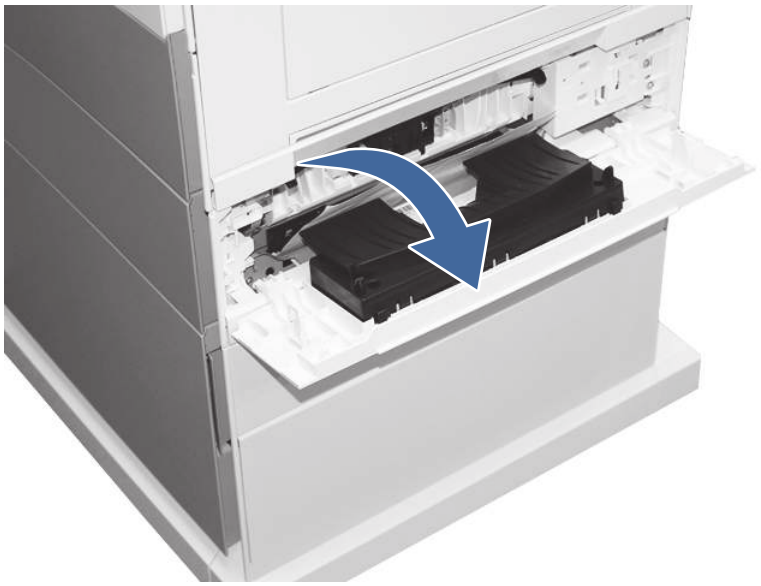

2. Витягніть застряглий папір з області доступу.

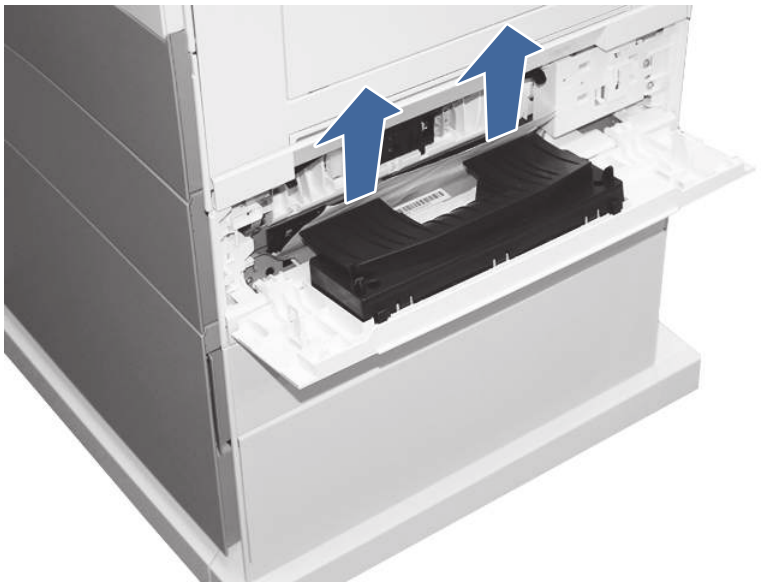

3. Відкрийте праву кришку.



4. Обережно витягніть папір, що застряг.

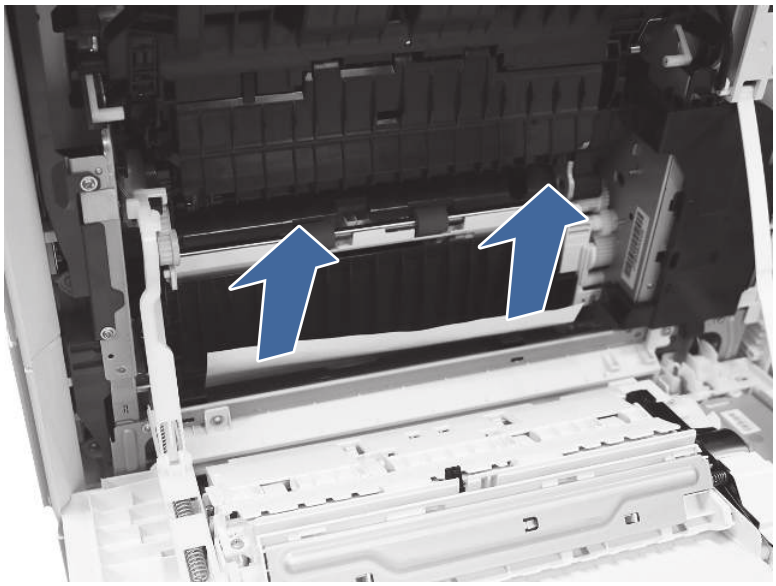

5. Відкрийте лоток 3.

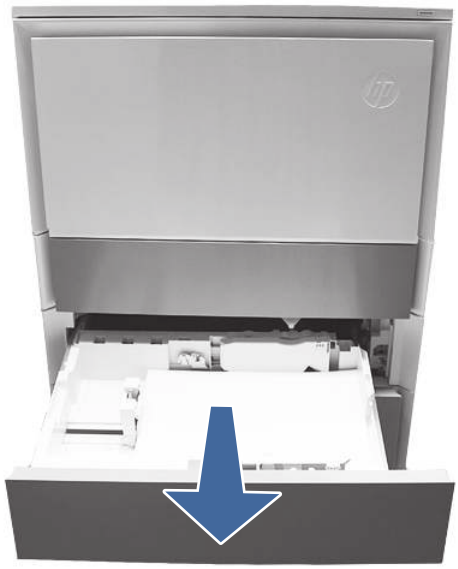

6. Вийміть папір з лотка та викиньте всі зігнуті, скручені і пошкоджені аркуші.

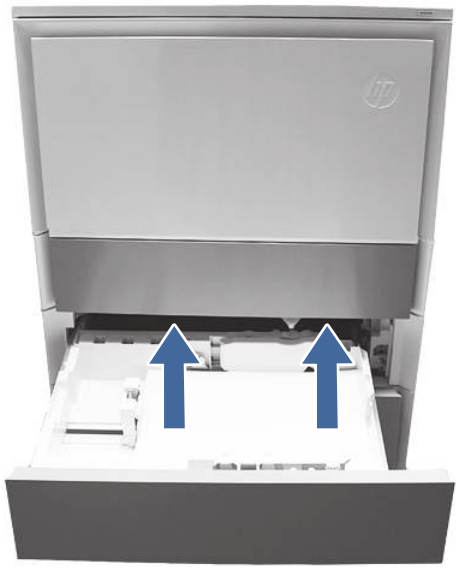

7. Переконайтеся, що напрямні ширини і довжини в лотку встановлені відповідно до розміру паперу, встановленого в лоток, і лоток не заповнений понад позначку (лінія під 3 трикутниками на задній напрямній).

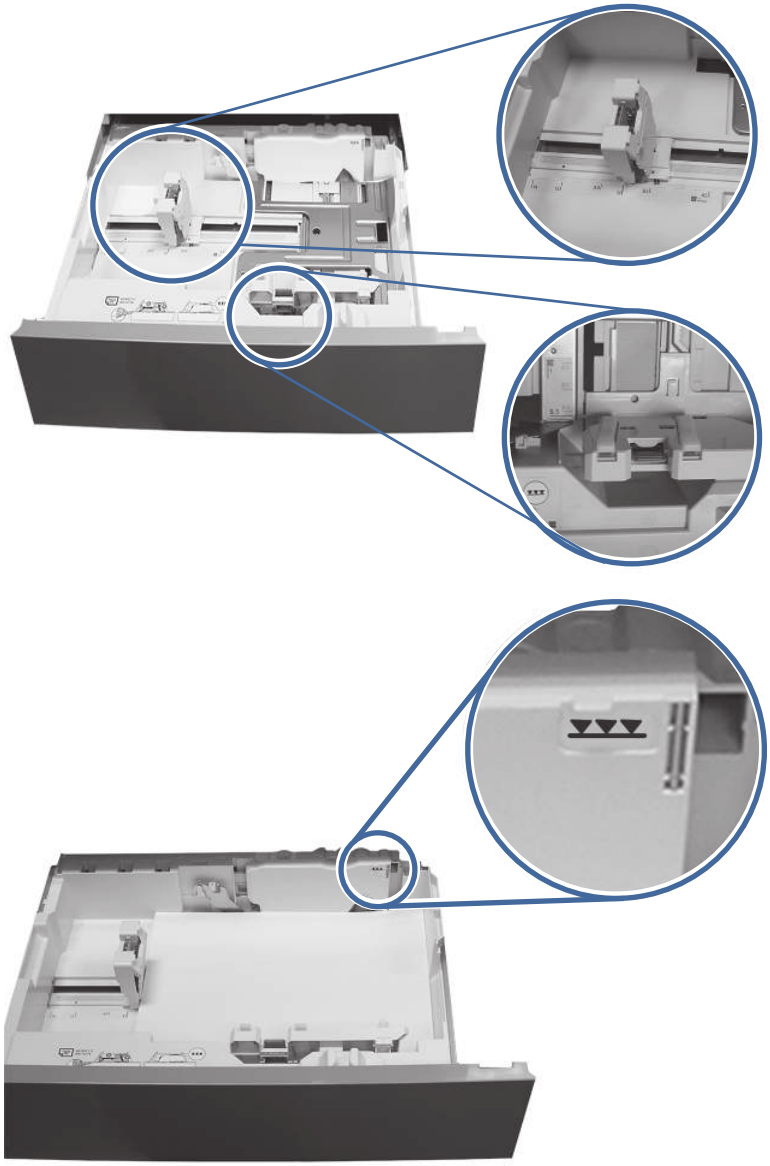

8. Упевніться, що тип і якість паперу, який використовується, відповідає характеристикам HP для принтера.

9. Якщо помилку не вдається усунути, почистьте валики підбору, подачі і розділення лотка 3.

а. Відкрийте праву кришку лотка 3 для доступу до валиків.

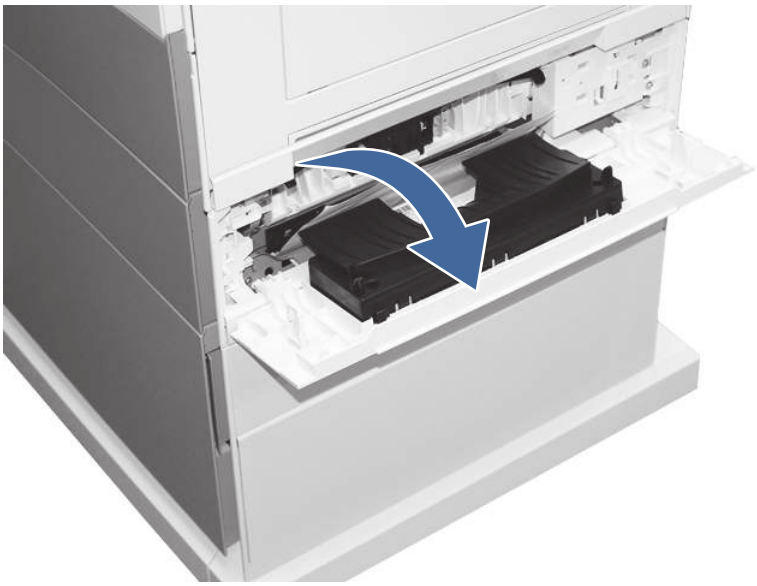

б. Знайдіть і вийміть розділюючий валик лотка 3.

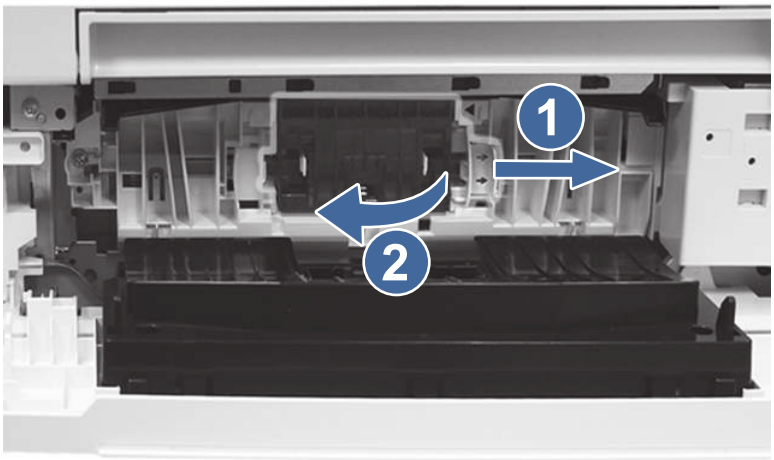

Мал. 1 – пересуньте блакитний важіль блокування.

Мал. 2 – зніміть блок валиків.

в. Зніміть валики підбирання і подачі лотка 3.

Щоб зняти блок валика, обережно потягніть за сторону блока і витягніть, як показано на малюнку.

ПРИМІТКА. Перш ніж торкатися валиків, перевірте, чи руки чисті. Жир або бруд з рук можуть призвести до проблем із захопленням паперу.

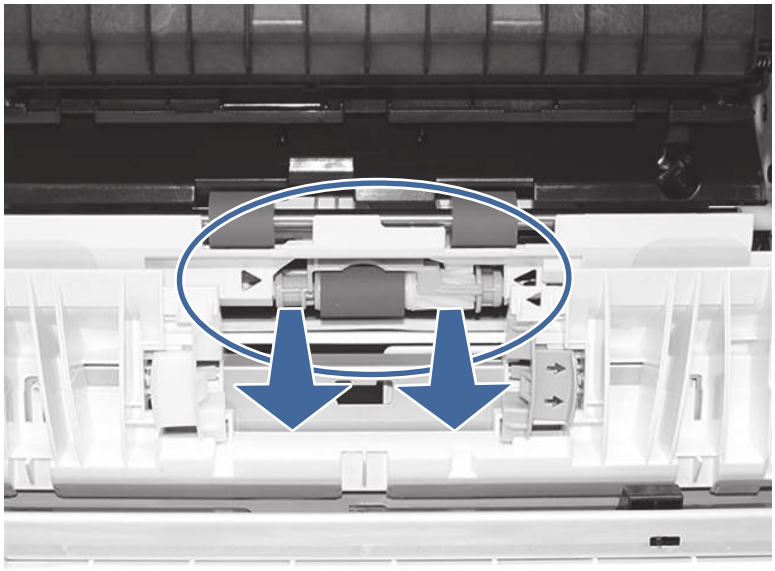

г. Почистіть валики чистою безворсовою тканиною.

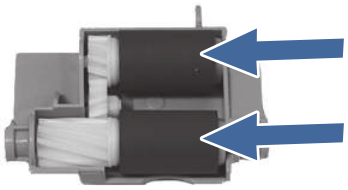

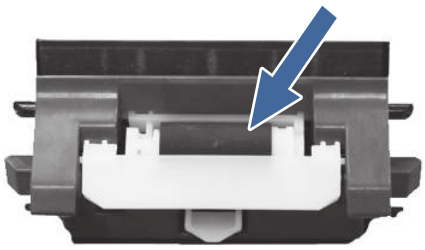

д. Встановіть на місце блоки валиків і закрийте праву кришку.

е. Запустіть завдання друку з лотка 3.

10. Якщо помилку не вдається усунути, зверніться в авторизований центр обслуговування HP чи до спеціаліста з технічної підтримки або у службу технічної підтримки на сторінці www.hp.com/go/contactHP.

13.A4 помилка застрягання в лотку 4

Використовуйте описану нижче процедуру для пошуку паперу у всіх можливих точках застрягання паперу в лотку 4 на 550 аркушів. У випадку застрягання на панелі керування з'явиться анімована індикація, яка допоможе усунути застрягання.

Рекомендовані дії для користувачів

У випадку застрягання на панелі керування може з'явитися повідомлення й анімована індикація, яка допоможе усунути застрягання.

- 13.A4.A4 Застрягання паперу в лотку 4
- 13.A4.D4 Застрягання паперу в лотку 4

Переглянути відео про те, як усунути застрягання в лотку 4

1. Відкрийте праву кришку.



2. Обережно витягніть папір, що застряг.

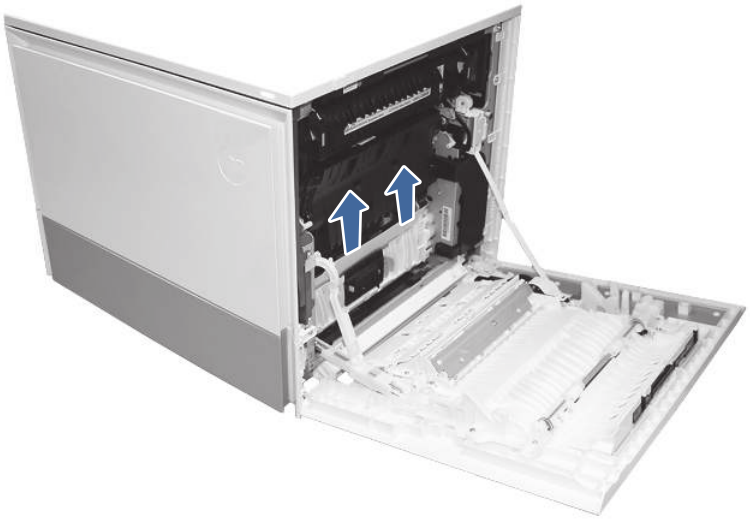

3. Відкрийте праву кришку доступу до лотка 4.



4. Обережно витягніть папір, що застряг.



5. Відкрийте кришку доступу до лотка 3 і обережно витягніть застряглий папір.

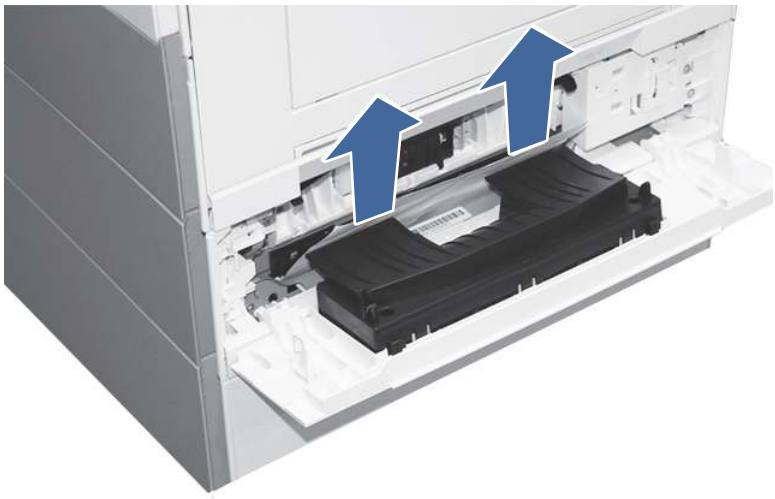

6. Закрийте праву кришку, щоб скинути повідомлення панелі керування.
7. Відкрийте лоток 4.



8. Вийміть папір з лотка та викиньте всі зігнуті, скручені і пошкоджені аркуші.



9. Переконайтеся, що напрямні ширини і довжини в лотку встановлені відповідно до розміру паперу, встановленого в лоток, і лоток не заповнений понад позначку (лінія під 3 трикутниками на задній напрямній).

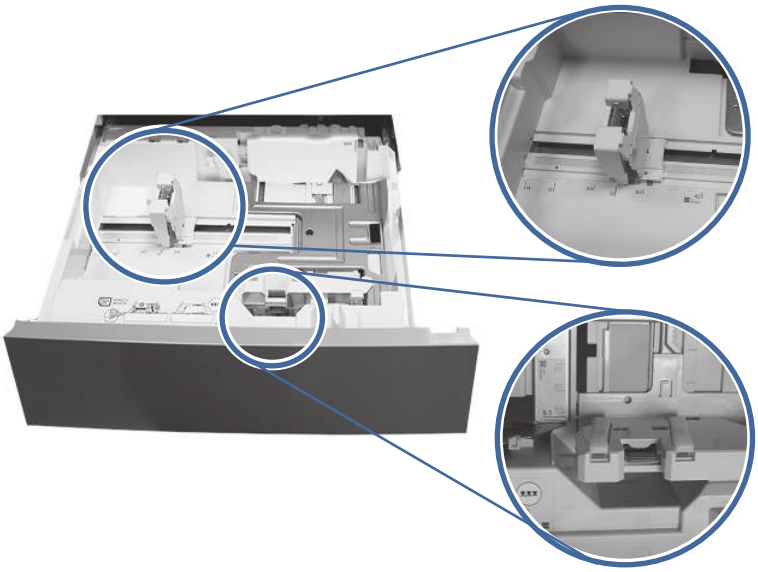

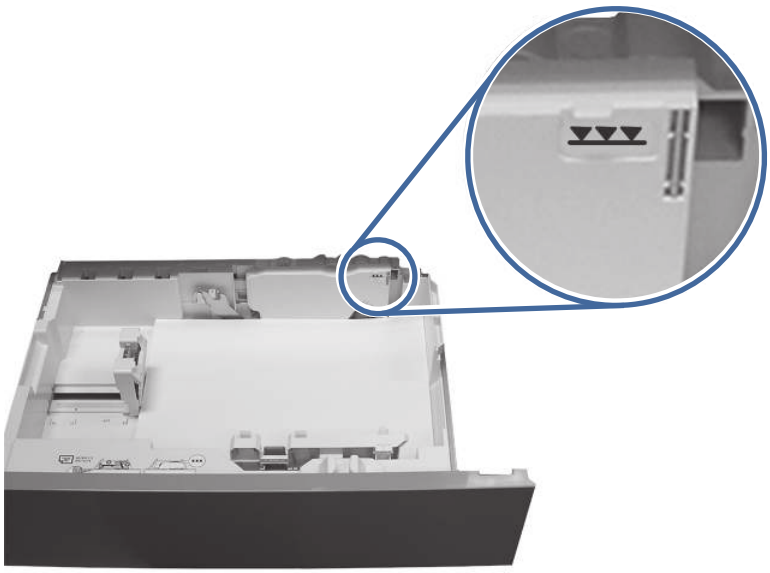

10. Упевніться, що тип і якість паперу, який використовується, відповідає характеристикам HP для принтера.
11. Якщо помилку не вдається усунути, почистьте валики підбору, подачі і розділення лотка 4.
    a. Відкрийте кришку лотка 4 для доступу до валиків.



б. Знайдіть і вийміть розділюючий валик лотка 4.

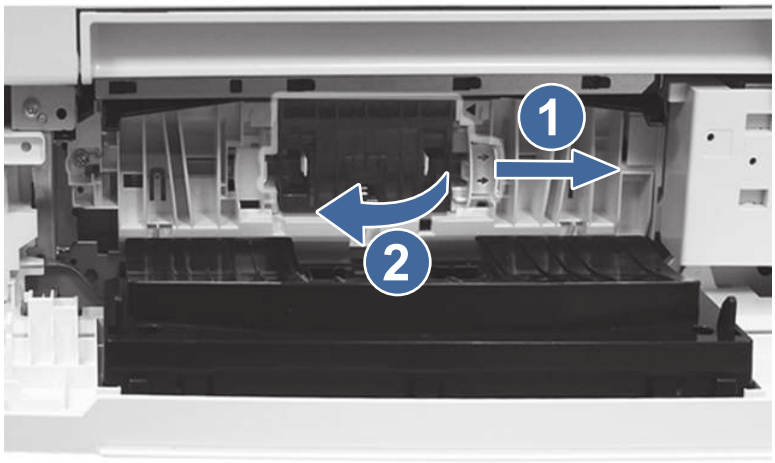

Мал. 1 – пересуньте блакитний важіль блокування.

Мал. 2 – зніміть блок валиків.

в. Зніміть валики підбирання і подачі лотка 4.

Щоб зняти блок валика, обережно потягніть у сторону валиків, як показано на малюнку.

ПРИМІТКА. Перш ніж торкатися валиків, перевірте, чи руки чисті. Жир або бруд з рук можуть призвести до проблем із захопленням паперу.

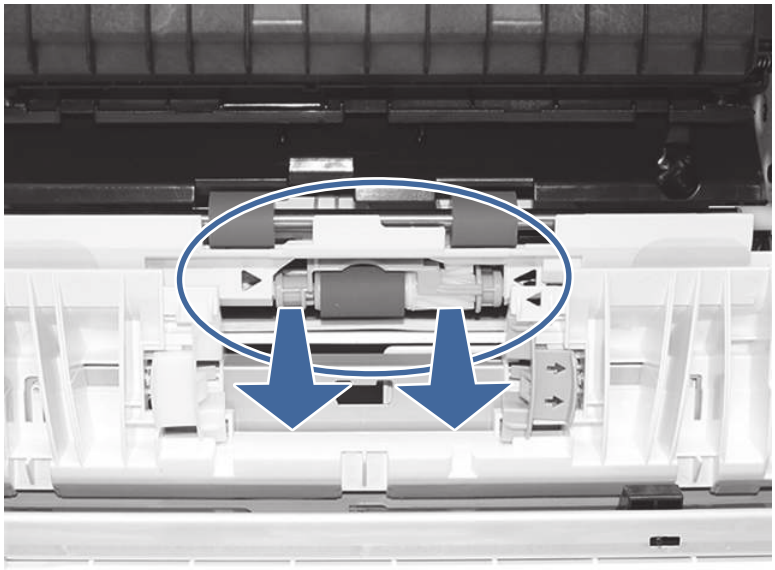

г. Почистіть валики чистою безворсовою тканиною.

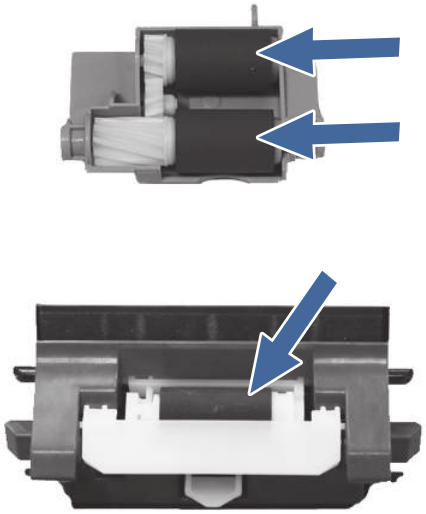

д. Встановіть на місце блоки валиків і закрийте праву кришку.

е. Запустіть завдання друку з лотка 4.

12. Якщо помилку не вдається усунути, зверніться в авторизований центр обслуговування HP чи до спеціаліста з технічної підтримки або у службу технічної підтримки на сторінці www.hp.com/go/contactHP.

13.A4 помилка застрягання у лотку 4 (подавач великої місткості на 2100 аркушів)

Використовуйте описану нижче процедуру для пошуку паперу у всіх можливих точках застрягання лотка 4 подавача великої ємності. У випадку застрягання на панелі керування з'явиться анімована індикація, яка допоможе усунути застрягання.

Рекомендовані дії для користувачів

У випадку застрягання на панелі керування може з'явитися повідомлення й анімована індикація, яка допоможе усунути застрягання.

- 13.A4.A4 Застрягання паперу в лотку 4
- 13.A4.D4 Застрягання паперу в лотку 4

Переглянути відео про те, як усунути застрягання в лотку 4 великої вхідної ємності.

1. Відкрийте праву кришку принтера



2. Обережно витягніть папір, що застряг.

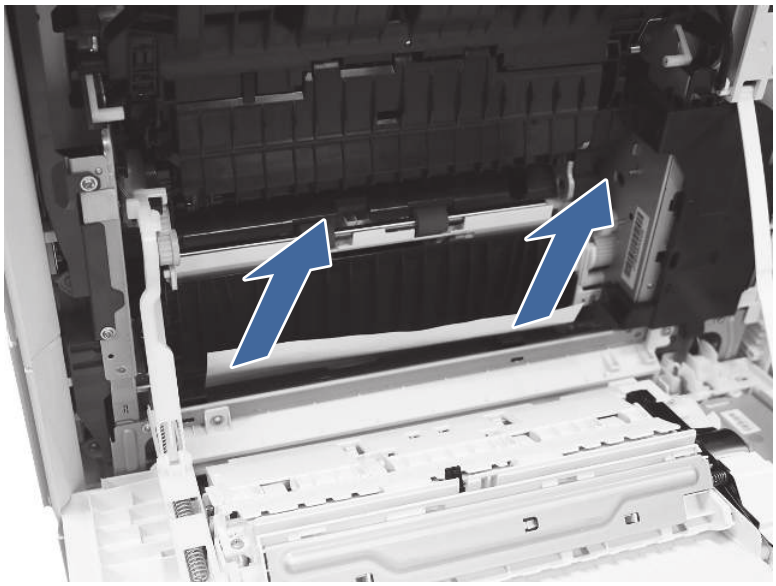

3. Відкрийте праву кришку доступу до лотка 4.



4. Обережно витягніть папір, що застряг.



5. Відкрийте кришку доступу до лотка 3 і обережно витягніть застряглий папір.

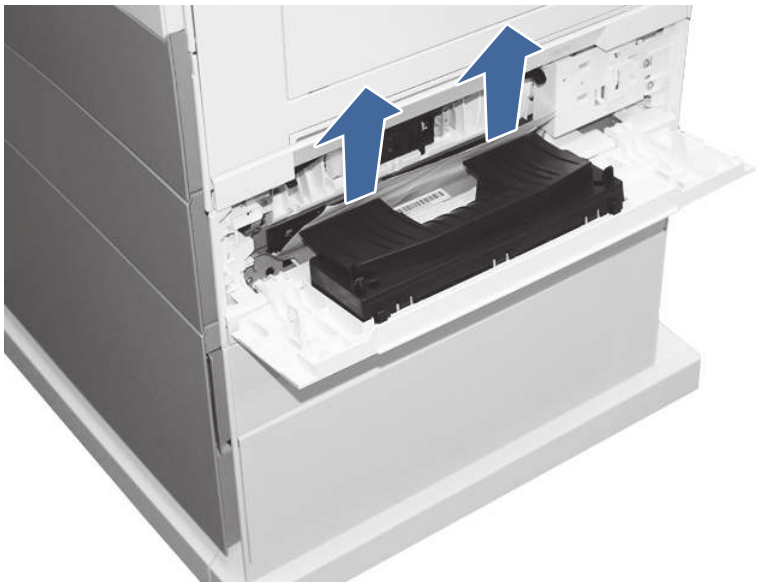

6. Закрийте праву кришку, щоб скинути повідомлення панелі керування.
7. Відкрийте лоток 4.

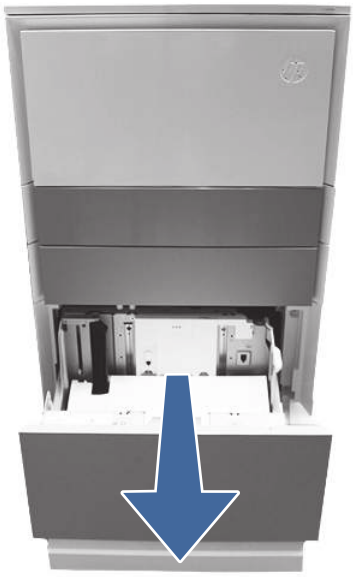

8. Вийміть папір з лотка та викиньте всі зігнуті, скручені і пошкоджені аркуші.



9. Переконайтеся, що напрямні ширини в лотку встановлені відповідно до розміру паперу, встановленого в лоток, і лоток не заповнений понад позначку (лінія під 3 трикутниками на задній напрямній).

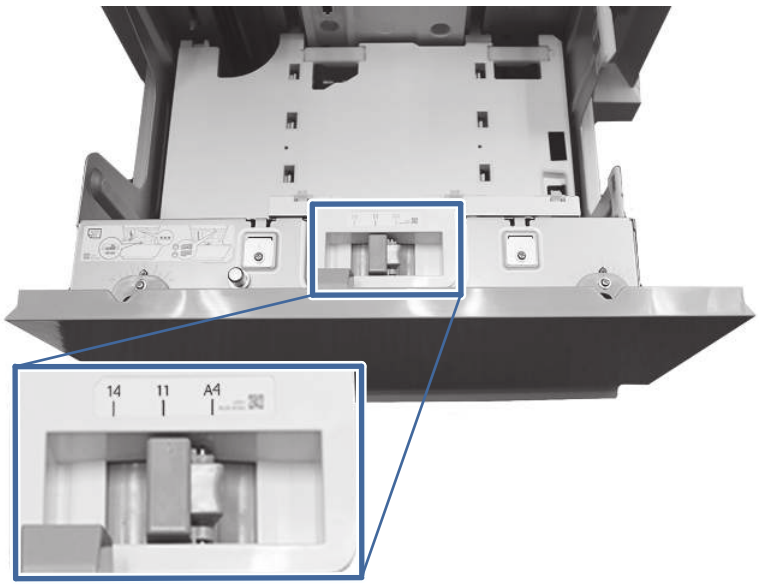

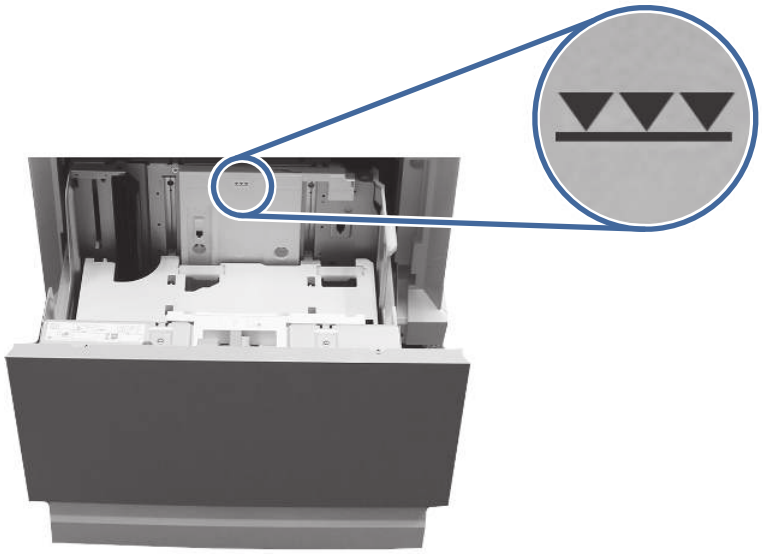

10. Упевніться, що тип і якість паперу, який використовується, відповідає характеристикам HP для принтера.
11. Якщо помилку не вдається усунути, почистьте валики підбору, подачі і розділення лотка 4.
    a. Відкрийте кришку лотка 4 для доступу до валиків.



б. Знайдіть і вийміть розділюючий валик лотка 4.

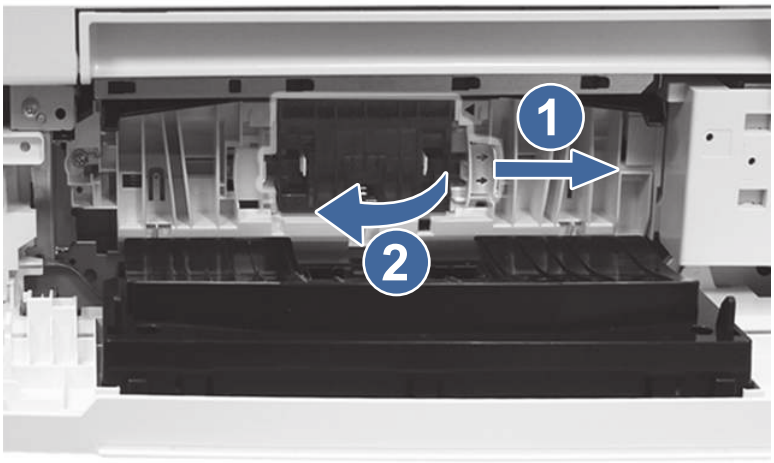

Мал. 1 - важіль блокування ковзання

Мал. 2 – зніміть блок валиків.

в. Зніміть валики підбирання і подачі лотка 4.

Щоб зняти блок валика, обережно потягніть у сторону валиків, як показано на малюнку.

ПРИМІТКА. Не торкайтеся гумової частини валиків руками. Жир або бруд з рук можуть призвести до проблем із захопленням паперу.

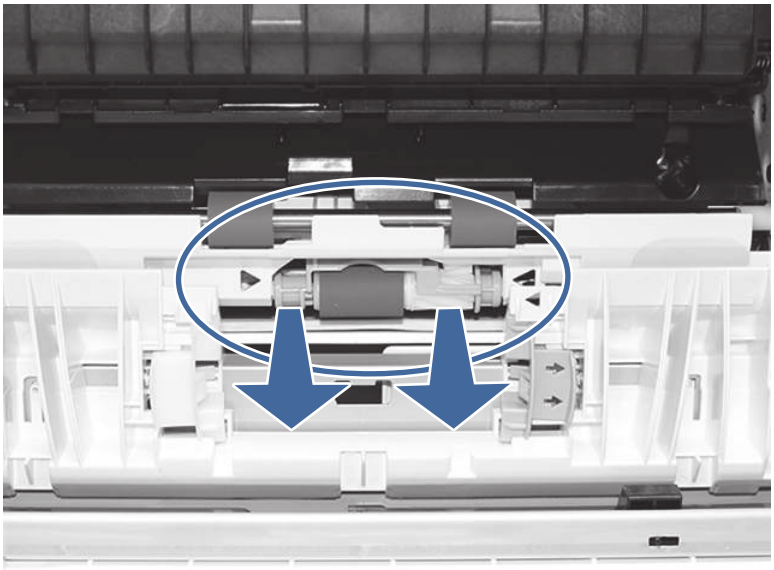

г. Почистьте валики чистою тканиною без ворсу.

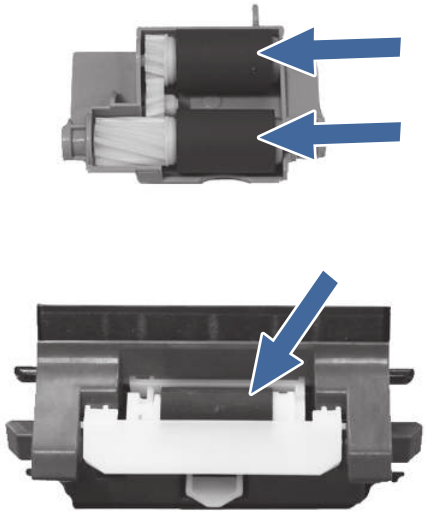

д. Встановіть на місце блоки валиків і закрийте праву кришку.

е. Запустіть завдання друку з лотка 4.

12. Якщо помилку не вдається усунути, зверніться в авторизований центр обслуговування HP чи до спеціаліста з технічної підтримки або у службу технічної підтримки на сторінці www.hp.com/go/contactHP.

13.B2 помилка застрягання у правій кришці

Для усунення застрягання в області правих дверцят та термофіксатора виконайте описані нижче дії. У випадку застрягання на панелі керування з'явиться анімована індикація, яка допоможе усунути застрягання.

Рекомендовані дії для користувачів

У випадку застрягання на панелі керування може з'явитися повідомлення й анімована індикація, яка допоможе усунути застрягання.

- 13.B2.Az Тривале застрягання за правою кришкою
- 13.B2.Dz Відкладене застрягання за правою кришкою
- 13.B2.5z Застрягання невідповідної сторінки у тракті подачі
- 13.B2.FF Залишкове застрягання за правою кришкою

z = лоток для паперу. Це можуть бути лотки 1-5 або "D" для завдань двостороннього друку

Або

z = режим термофіксатора. Може набувати значення 0-9 або A-F.

Переглянути відео про те, як усунути застрягання за правою кришкою або в області термофіксатора

ПОПЕРЕДЖЕННЯ. Термофіксатор може нагріватися під час використання пристрою. Зачекайте, поки термофіксатор охолоне, перш ніж торкатися його.

1. Відкрийте праву кришку.

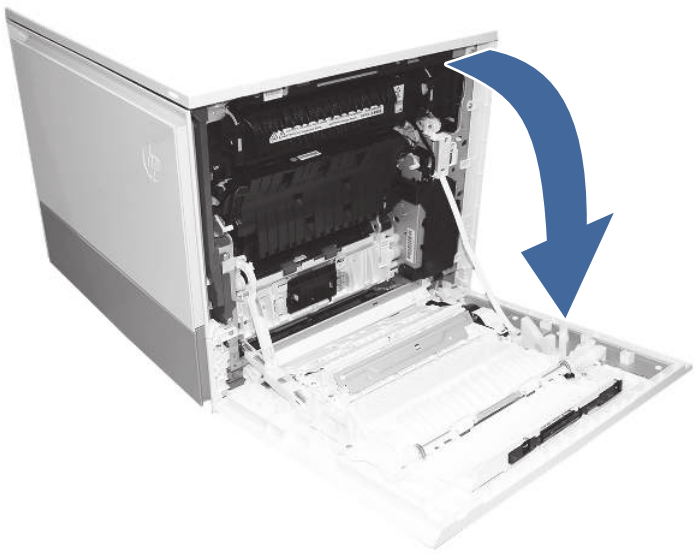

2. Обережно витягніть папір, що застряг.

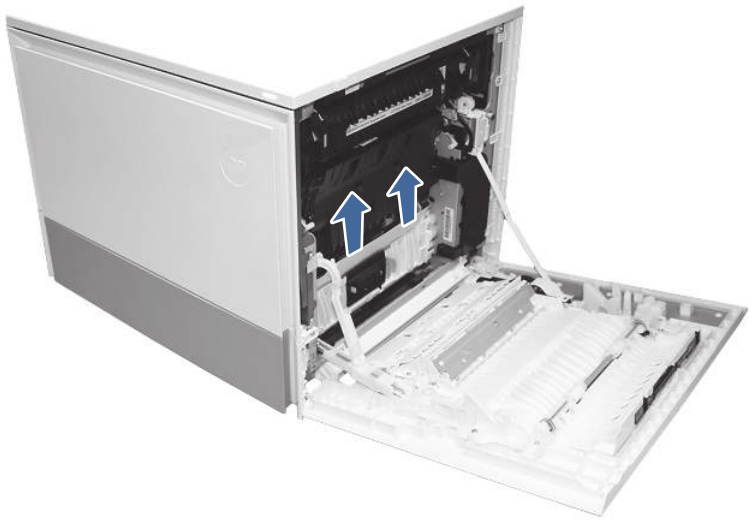

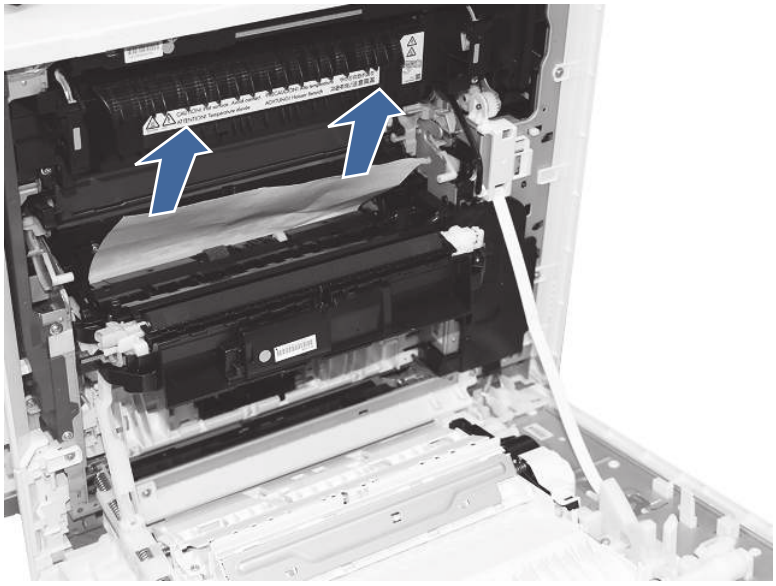

3. Обережно витягніть застряглий папір із шляху проходження паперу для дуплексного друку.

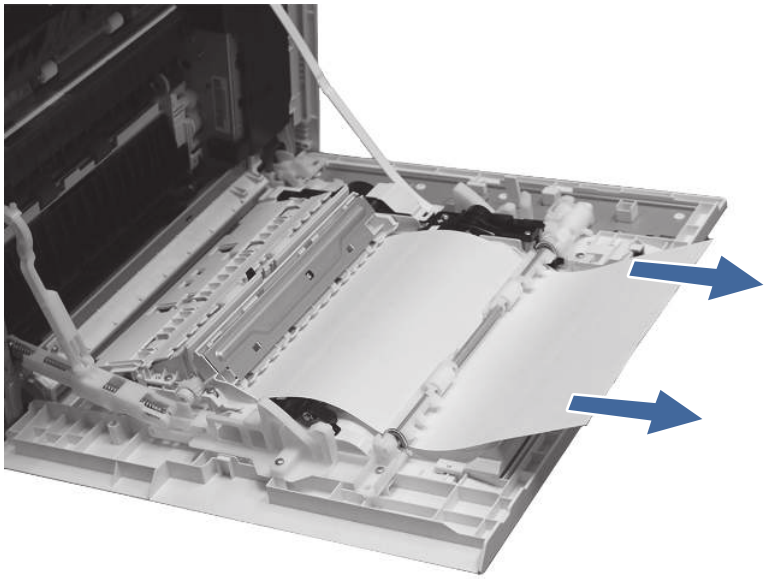

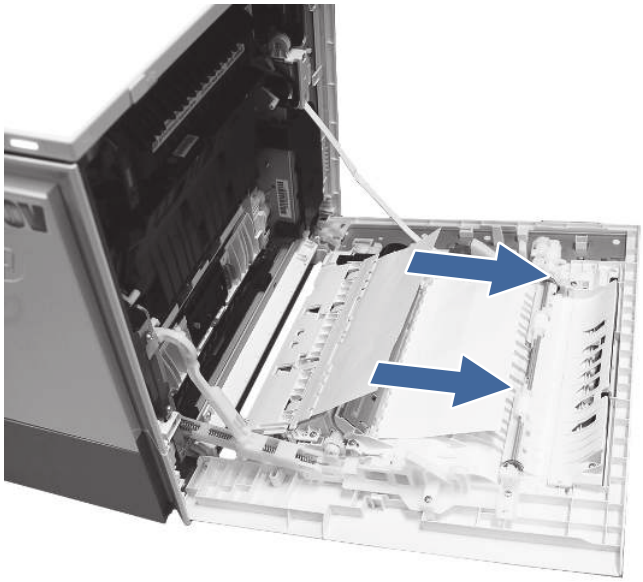

ВАЖЛИВО. Переконайтеся, що папір, який ви використовуєте для двостороннього друку, не закороткий згідно з вимогами принтера.

4. Закрийте праві дверцята.
5. Упевніться, що тип і якість паперу, який використовується, відповідає характеристикам HP для принтера.
6. Переконайтеся, що напрямні лотка налаштовано правильно відповідно до розміру завантаженого паперу.
7. Якщо помилку не вдається усунути, зверніться в авторизований центр обслуговування HP чи до спеціаліста з технічної підтримки або у службу технічної підтримки на сторінці www.hp.com/go/contactHP.

13.B4 помилки застрягання у правій кришці

Для усунення застрягання в області правої кришки та термофіксатора виконайте описані нижче дії. У випадку застрягання на панелі керування з'явиться анімована індикація, яка допоможе усунути застрягання.

Рекомендовані дії для користувачів

У випадку застрягання на панелі керування може з'явитися повідомлення й анімована індикація, яка допоможе усунути застрягання.

- 13.B4.Cz Застрягання за правою кришкою
- 13.B4.FF Залишкове застрягання за правою кришкою

на 550 аркушів. Це можуть бути лотки 1-5 або "D" для завдань двостороннього друку

Переглянути відео про те, як усунути застрягання за правою кришкою або в області термофіксатора

ПОПЕРЕДЖЕННЯ. Термофіксатор може нагріватися під час використання пристрою. Зачекайте, поки термофіксатор охолоне, перш ніж торкатися його.

1. Відкрийте праву кришку.

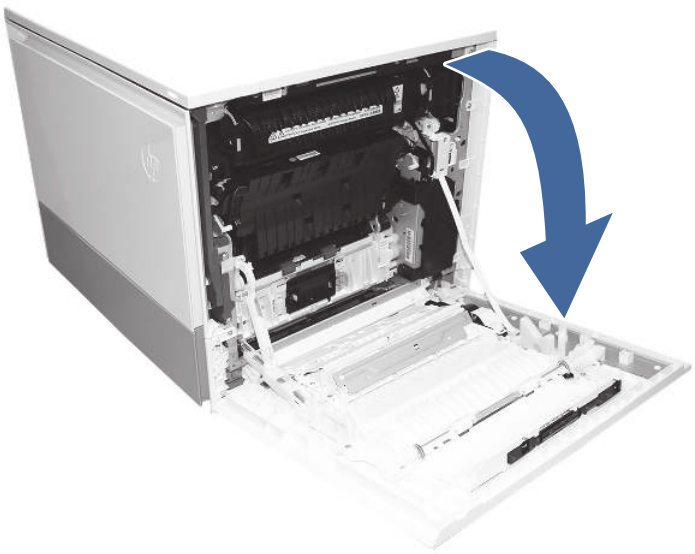

2. Обережно витягніть папір, що застряг.

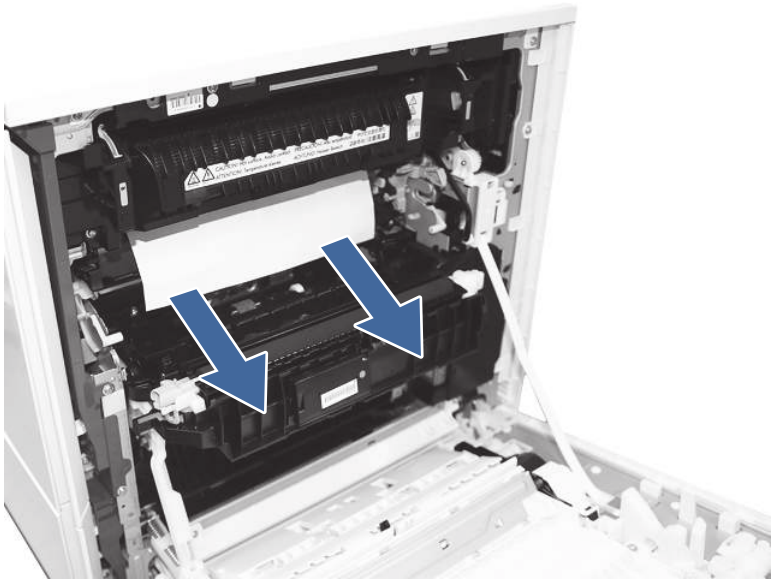

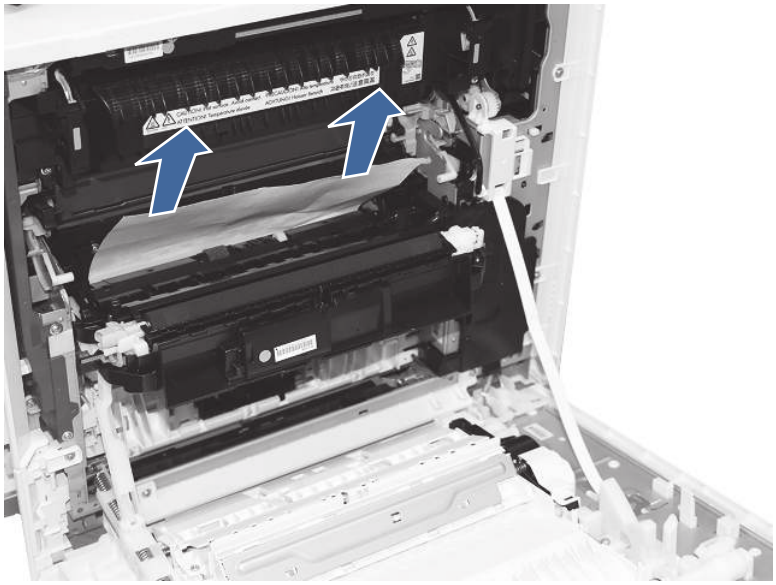

3. Закрийте праву кришку.
4. Упевніться, що тип і якість паперу, який використовується, відповідає характеристикам HP для принтера.
5. Переконайтеся, що напрямні лотка налаштовано правильно відповідно до розміру завантаженого паперу.
6. Якщо помилку не вдається усунути, зверніться в авторизований центр обслуговування HP чи до спеціаліста з технічної підтримки або у службу технічної підтримки на сторінці www.hp.com/go/contactHP.

13.B9 помилки застрягання в області термофіксатора

Для усунення застрягання в області правої кришки та термофіксатора виконайте описані нижче дії. У випадку застрягання на панелі керування з'явиться анімована індикація, яка допоможе усунути застрягання.

Рекомендовані дії для користувачів

У випадку застрягання на панелі керування може з'явитися повідомлення й анімована індикація, яка допоможе усунути застрягання.

- 13.B9.yz Застрягання за правою кришкою

y = тип застрягання (A або D)

z = лоток для паперу. Це можуть бути значення 0-5 або "D" для завдань двостороннього друку

Або

z = режим термофіксатора. Може бути 0-9 або A-F.

- 13.B9.Cz Застрягання за правою кришкою (застрягання в області термофіксатора)

z = режим термофіксатора. Може бути 0-9 або A-F.

- 13.B9.FF Залишкове застрягання за правою кришкою

Переглянути відео про те, як усунути застрягання за правою кришкою або в області термофіксатора

ПРИМІТКА. Термофіксатор нагрівається під час використання виробу. Зачекайте, поки термофіксатор охолоне, перш ніж усунути застрягання паперу.

1. Відкрийте праву кришку.

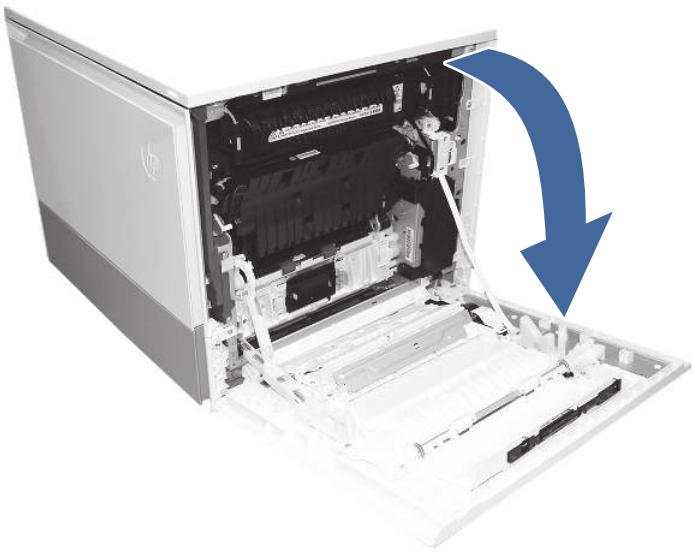

2. Обережно витягніть застряглий папір на вході термофіксатора.

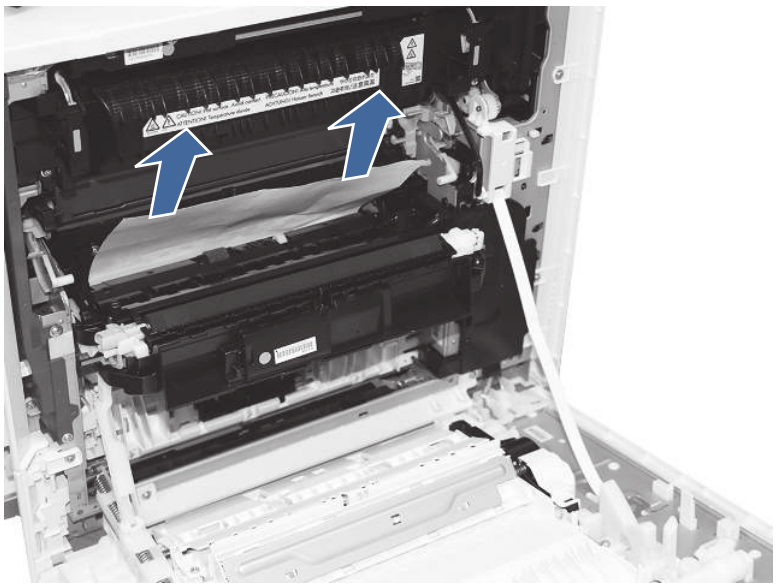

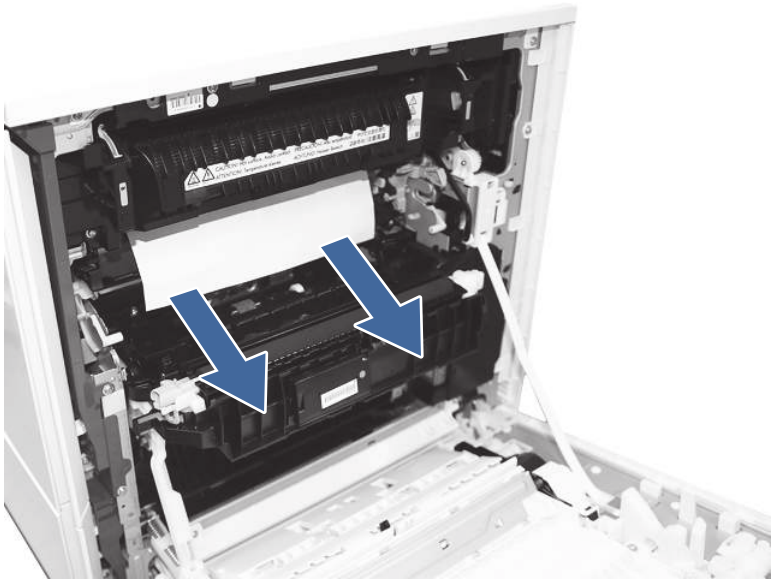

3. Вийміть термофіксатор і зніміть решткі застряглого паперу.

   a. Стисніть важелі-затискачі на ручках (обведено на малюнках) і вийміть термофіксатор.

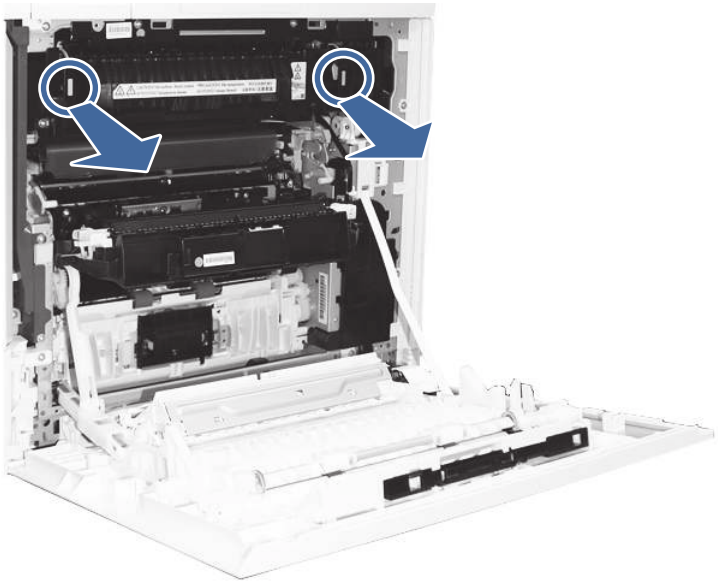

б. Вийміть папір з області виходу з термофіксатора.

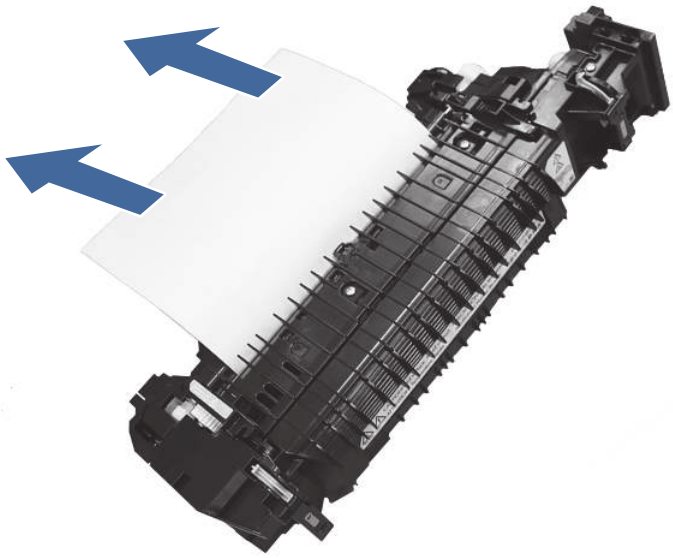

в. Відкрийте доступ до термофіксатора і перевірте наявність зигзагоподібного застрягання паперу.

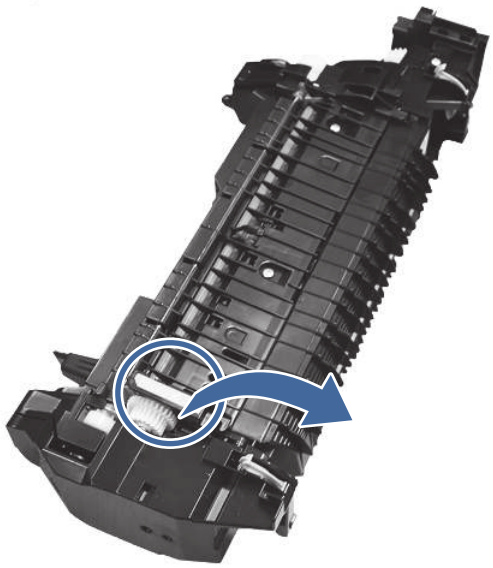

г. Вийміть застряглий папір з термофіксатора.

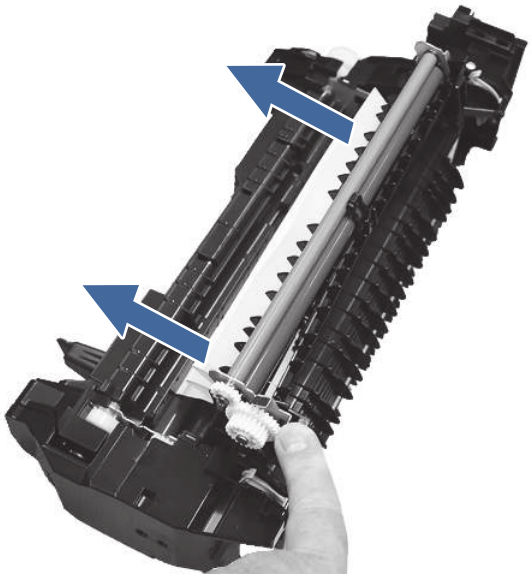

д. Вставте термофіксатор на місце і закрийте праву кришку.

4. Якщо помилку не вдається усунути, впевніться, що тип і якість паперу, який використовується, відповідає характеристикам HP для принтера.

5. Якщо помилку не вдається усунути, зверніться в авторизований центр обслуговування HP чи до спеціаліста з технічної підтримки або у службу технічної підтримки на сторінці www.hp.com/go/contactHP.

13.D3 помилки застрягання у пристрої двостороннього друку

Для усунення застрягання паперу у пристрої двостороннього друку виконайте описані нижче дії. У випадку застрягання на панелі керування з'явиться анімована індикація, яка допоможе усунути застрягання.

Рекомендовані дії для користувачів

У випадку застрягання на панелі керування може з'явитися повідомлення й анімована індикація, яка допоможе усунути застрягання.

- 13.D3.Dz Затримка подачі для двостороннього друку
- 13.D3.FF Залишкове застрягання за правою кришкою

z = режим термофіксатора. Може набувати значення 0-9 або A-F.

Переглянути відео про те, як усунути застрягання в пристрої двостороннього друку

ПРИМІТКА. Термофіксатор нагрівається під час використання виробу. Зачекайте, поки термофіксатор охолоне, перш ніж усунути застрягання паперу.

1. Відкрийте праву кришку.

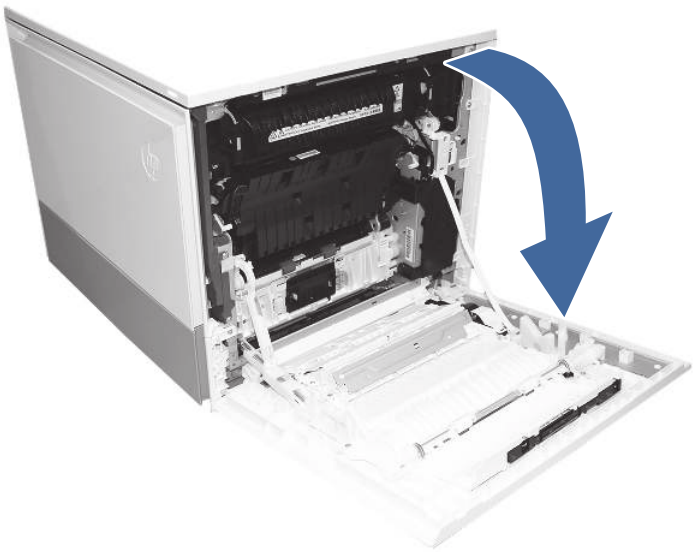

2. Обережно витягніть застряглий папір із шляху проходження паперу для дуплексного друку.

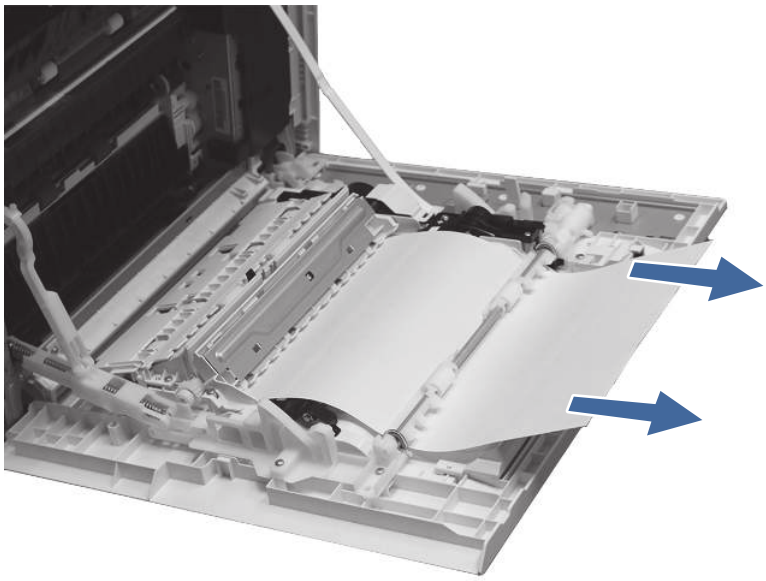

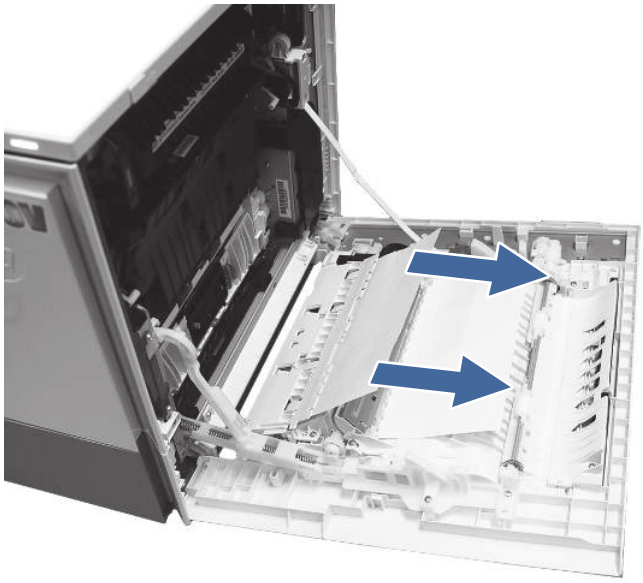

3. Закрийте праві дверцята.
4. Якщо помилку не вдається усунути, впевніться, що тип і якість паперу, який використовується, відповідає характеристикам HP для принтера.
5. Якщо помилку не вдається усунути, зверніться в авторизований центр обслуговування HP чи до спеціаліста з технічної підтримки або у службу технічної підтримки на сторінці www.hp.com/go/contactHP.

13.E1 Застрягання у вихідному відсіку

Для пошуку паперу у всіх можливих місцях застрягання в області вихідного відсіку виконайте описані нижче дії. У випадку застрягання на панелі керування з'явиться анімована індикація, яка допоможе усунути застрягання.

Рекомендовані дії для користувачів

У випадку застрягання на панелі керування може з'явитися повідомлення й анімована індикація, яка допоможе усунути застрягання.

- 13.E1.Dz Застрягання у вихідному відсіку
- 13.E1.FF Залишкове застрягання паперу у вихідному відсіку

z = тип паперу, на який виконується друк. Може набувати значення 0-9 або A-F.

Переглянути відео про те, як усунути застрягання у вихідному лотку

1. Якщо папір видно у вихідному відсіку, візьміть його за край, що виступає, і витягніть.



2. Упевніться, що тип і якість паперу, який використовується, відповідає характеристикам HP для принтера.
3. Якщо помилку не вдається усунути, зверніться в авторизований центр обслуговування HP чи до спеціаліста з технічної підтримки або у службу технічної підтримки на сторінці www.hp.com/go/contactHP.

Усунення проблем, пов'язаних із якістю кольорового друку

Скористайтесь інформацією нижче, щоб усувати проблеми з якістю друку, кольору й зображення в принтерах HP Color LaserJet Enterprise.

Вступ

Процедура усунення несправностей може допомогти вирішити такі проблеми:

- пусті сторінки
- чорні сторінки
- кольори, не врівняні з рештою зображення
- скручений папір
- темні чи світлі смуги
- темна чи світлі риски
- нечіткий друк
- сірий фон або темний друк
- світлий друк
- незакріплений тонер

- немає тонера
- розсіяні крапки тонера
- перекошені зображення
- розводи
- смуги

Виявлення й усунення проблем, пов'язаних із якістю друку

Для вирішення проблем із якістю друку, спробуйте виконати таку послідовність дій.

Для вирішення проблем із певними дефектами зображень див. розділ «Виявлення й усунення дефектів зображень».

Оновлення мікропрограми принтера

Спробуйте оновити вбудоване програмне забезпечення принтера.

Детальнішу інформацію можна знайти на вебсайті www.hp.com/support.

Друк з іншої програми

Спробуйте виконати друк з іншої програми.

Якщо сторінка друкується правильно, стався збій у роботі програми, з якої ви друкували.

Перевірка налаштування типу паперу для друку

У разі друку з комп'ютерної програми перевірте налаштування типу паперу, а також те, чи друк не є розмазаним, нечітким або затемним, чи папір не закручується, чи немає цяток розсипаного тонера, чи є ділянки з незакріпленим або відсутнім тонером.

Перевірка налаштування типу паперу на панелі керування

Перевірте налаштування типу паперу на панелі керування принтера і змініть його за потреби.

1. Відкрийте і закрийте лоток для паперу.
2. Дотримуйтеся вказівок на панелі керування, щоб підтвердити або змінити параметри типу та розміру паперу для лотка.
3. Перевірте, чи завантажений папір відповідає технічним характеристикам.
4. Відрегулюйте параметр рівня вологості й опірності на панелі керування, відповідно до навколишнього середовища.
    a. Відкрийте такі меню:
        i. Settings (Параметри)
        ii. Copy/Print (Копіювати/Друк)
        iii. Print quality (Якість друку)
        iv. Adjust paper type (Налаштування типу паперу)
    б. Виберіть тип паперу, який відповідає типу паперу, завантаженого в лоток.

в. За допомогою кнопок зі стрілками збільште або зменште параметр вологості й опірності.

5. Перевірте, чи налаштування драйвера відповідають параметрам панелі керування.

ПРИМІТКА. Параметри драйвера друку будуть перевизначати усі налаштування панелі керування.

Перевірка параметра типу паперу (Windows)

Перевірте налаштування типу паперу для Windows і змініть його за потреби.

ПРИМІТКА. Параметри драйвера друку будуть перевизначати усі налаштування панелі керування.

1. У програмі виберіть параметр **Print (Друк)**.
2. Виберіть принтер і клацніть **Properties (Властивості)** чи **Preferences (Настройки)**.
3. Клацніть на вкладці **Paper/Quality (Папір і якість друку)**.
4. У розкривному списку **Paper Type (Тип паперу)** виберіть **More... (Додатково...)**.
5. Розгорніть список параметрів **Type is: (Тип:)**.
6. Розгорніть категорію типів паперу, яка найбільше відповідає використовуваному паперу.
7. Виберіть параметр типу паперу, який використовується, і натисніть кнопку **OK**.
8. Щоб закрити діалогове вікно **Document Properties (Властивості документа)**, натисніть кнопку **OK**. Для друку в діалоговому вікні **Print (Друк)** натисніть кнопку **OK**.

Перевірка налаштування типу паперу (macOS)

Перевірте налаштування типу паперу для macOS і змініть його за потреби.

1. Клацніть меню **File (Файл)**, після чого клацніть пункт **Print (Друк)**.
2. У меню **Printer (Принтер)** виберіть пристрій.
3. За замовчуванням драйвер друку відображає меню **Copies & Pages (Копії та сторінки)**. Відкрийте розкривний список меню і виберіть пункт **Finishing** (Обробка).
4. Виберіть тип у розкривному списку **Media Type** (Тип носія).
5. Натисніть кнопку **Print (Друк)**.

Перевірка стану картриджа з тонером

Виконайте описані нижче дії, щоб дізнатися приблизний залишок ресурсу картриджів з тонером і, за наявності, відомості про стан інших змінних частин.

Крок 1. Друк сторінки стану витратних матеріалів

На сторінці стану витратних матеріалів зазначена інформація про стан картриджа.

1. На головному екрані панелі керування принтера виберіть Reports (Звіти).
2. Виберіть меню Configuration/Status Pages (Сторінки конфігурації/стану).
3. Виберіть Supplies Status Page (Сторінка стану витратних матеріалів) і виберіть Print (Друк), щоб надрукувати сторінку.

Крок 2. Перевірка стану витратних матеріалів

Перевірте звіт про стан витратних матеріалів описаним нижче чином.

1. Перегляньте звіт про стан витратних матеріалів, щоб дізнатися відсотковий залишок ресурсу картриджів із тонером і, за наявності, відомості про стан інших змінних частин.

   Проблеми з якістю друку можуть виникати, якщо користуватися картриджем із тонером, ресурс якого практично вичерпаний. Сторінка стану витратних матеріалів повідомляє, коли рівень витратного матеріалу дуже низький. Коли ресурс витратного матеріалу HP досягне порогового значення, дія гарантійної програми HP Premium protection щодо нього закінчиться.

   Поки якість друку залишається прийнятною, заміняти картридж із тонером негайно не обов'язково. Варто подбати про наявність запасного картриджа, який можна буде встановити, коли якість друку стане неприйнятною.

   Якщо виявилося, що потрібно замінити картридж з тонером чи іншу змінну частину, на сторінці стану витратних матеріалів наведено номери оригінальних частин HP.

2. Перевірте, чи ви використовуєте оригінальний картридж HP.

   Оригінальний картридж із тонером HP має напис "HP" або логотип HP. Для отримання додаткових відомостей про ідентифікацію картриджів HP відвідайте сторінку www.hp.com/go/learnaboutsupplies.

Друк сторінки очищення

Під час друку часточки паперу, тонера та пилу можуть накопичуватися всередині принтера, що може негативно вплинути на якість друку: на аркушах можуть з'являтися цятки тонера, розмазування, смуги, лінії або повторювані дефекти.

Виконайте описані дії для очищення тракту проходження паперу.

1. На головному екрані на панелі керування принтера виберіть меню Support Tools (Інструменти підтримки).
2. Виберіть такі меню:
   a. Maintenance (Технічне обслуговування)
   б. Calibration/Cleaning (Калібрування/очищення)
   в. Cleaning Page (Сторінка очистки)
3. Виберіть Print (Друк), щоб надрукувати сторінку.

   На панелі керування принтера відобразиться повідомлення **Cleaning...** (Очищення...). Процедура очищення займає декілька хвилин. Не вимикайте принтер до завершення процедури очищення. Після завершення викиньте надруковану сторінку.

Огляд картриджа або картриджів із тонером

Виконайте описані нижче дії для перевірки всіх картриджів із тонером.

1. Вийміть картридж із тонером із принтера та перевірте, чи знято герметичну стрічку.
2. Перевірте мікросхему на предмет пошкодження.

3. Огляньте поверхню зеленого барабана формування зображення.

⚠ **ПОПЕРЕДЖЕННЯ.** Не торкайтесь барабана формування зображення. Відбитки пальців на барабані формування зображення можуть погіршити якість друку.

4. Якщо на барабані формування зображення є подряпини, відбитки пальців або інші пошкодження, картридж із тонером потрібно замінити.

5. Вставте на місце картридж із тонером і видрукуйте кілька сторінок, щоб упевнитися, що проблему усунуто.

Перевірка паперу та умов друку

Щоб перевірити параметри вибору паперу та умови здійснення друку, скористайтеся інформацією нижче.

Крок 1. Використовуйте папір, що відповідає специфікаціям HP

Деякі проблеми з якістю друку виникають внаслідок використання паперу, що не відповідає специфікаціям HP.

- Слід завжди користуватися папером типу та з вагою, які підтримує принтер.
- Використовуйте папір хорошої якості, на якому немає розрізів, дірок, плям, часток пилу, складок, скріпок, а краї не скручені та не зігнуті.
- Використовуйте чистий папір, який ще не використовувався для друку.
- Використовуйте папір, який не містить домішок металу, як-от блискіток.
- Використовуйте папір для лазерних принтерів. Не користуйтеся папером, який призначено лише для використання в струменевих принтерах.
- Не користуйтеся надто жорстким папером. Зазвичай м'якший папір дозволяє отримати вищу якість друку.

Крок 2. Перевірка умов друку

Середовище може безпосередньо впливати на друк і є типовою причиною для виникнення проблем із якістю друку та подачею паперу. Потенційні рішення:

- Встановлюйте принтер подалі від протягів – відкритих дверей і вікон, а також кондиціонерів.
- Стежте, щоб температура та вологість робочого середовища відповідали специфікаціям принтера.
- Не встановлюйте принтер у закритому просторі, наприклад у шафі.
- Принтер слід встановлювати на рівній твердій поверхні.
- Приберіть будь-які предмети, що загороджують вентиляційні отвори принтера. Принтер потребує належної вентиляції з усіх боків, у тому числі згори.
- Забезпечте захист принтера від пилу, пари, жиру та інших елементів, які можуть осідати всередині принтера.

Крок 3. Індивідуальне вирівнювання лотка

Виконайте описані нижче дії, якщо текст або зображення не відцентровано або неправильно розташовано на аркуші під час друку з конкретних лотків.

1. На головному екрані на панелі керування пристрою виберіть меню Settings (Налаштування).
2. Виберіть такі меню:
   a. Copy/Print (Копіювання/Друк) або Print (Друк).
   б. Print Quality (Якість друку)
   в. Image Registration (Вирівнювання зображення)
3. Виберіть Tray (Лоток), а тоді виберіть лоток для налаштування.
4. Виберіть пункт Print Test Page (Видрукувати пробну сторінку) і виконайте вказівки на видрукуваних сторінках.
5. Виберіть пункт Print Test Page (Видрукувати пробну сторінку) ще раз, щоб перевірити результати і за потреби виконати подальші коригування.
6. Щоб зберегти зміни, виберіть Done (Готово).

Використання іншого драйвера друку

Якщо під час друку з комп'ютерної програми на друкованій сторінці раптом з'являються смуги, пробіли в тексті та графіці, невідповідне форматування або змінені шрифти, спробуйте скористатися іншим драйвером друку.

Завантажте інший драйвер принтера з вебсайту підтримки HP: Підтримка для HP Color LaserJet Enterprise 6700.

Виявлення й усунення проблем, пов'язаних із якістю кольору

Калібрування принтера сприяє забезпеченню якості кольорового друку.

Калібрування принтера для вирівнювання кольорів

Калібрування – це функція принтера, яка покращує якість друку.

Виконайте ці кроки, щоб вирішити проблеми з якістю друку, такі як неправильне вирівнювання кольорів, кольорові тіні, розмита графіка тощо.

1. На головному екрані на панелі керування принтера виберіть меню Support Tools (Інструменти підтримки).
2. Виберіть такі меню:
   - Maintenance (Технічне обслуговування)
   - Calibration/Cleaning (Калібрування/очищення)
   - Full Calibration (Повне калібрування)
3. Щоб почати калібрування, натисніть кнопку Start (Пуск).

   На панелі керування принтера відобразиться повідомлення про **Calibrating (Калібрування)**. Процедура калібрування займає декілька хвилин. Не вимикайте принтер до завершення процедури калібрування.
4. Зачекайте, поки завершиться процедура калібрування, і спробуйте надрукувати ще раз.

Виявлення й усунення дефектів зображення

Огляд прикладів дефектів зображення та заходів для їх усунення.

Таблиця 6-2 Коротка довідка з таблиці дефектів зображення

Дефект	Дефект	Дефект
Таблиця 6-10 Світлий друк на сторінці 141 	Таблиця 6-8 Сіре тло або темний друк на сторінці 140 	Таблиця 6-5 Порожня сторінка. Друк відсутній на сторінці 138 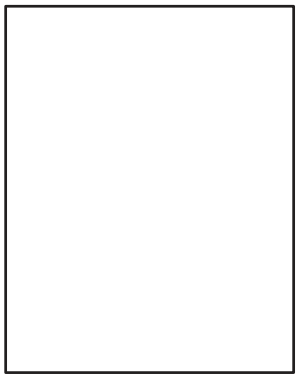
Таблиця 6-4 Чорна сторінка на сторінці 137 	Таблиця 6-3 Дефекти смуг на сторінці 137 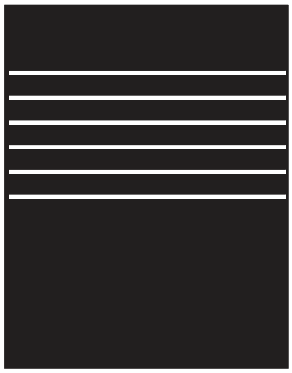	Таблиця 6-12 Дефекти рисок на сторінці 142 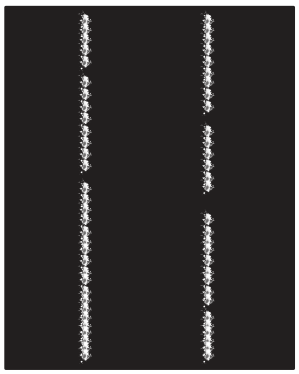

Таблиця 6-2 Коротка довідка з таблиці дефектів зображення (продовження)

Дефект	Дефект	Дефект
Таблиця 6-7 Дефекти фіксації/ термофіксатора на сторінці 139 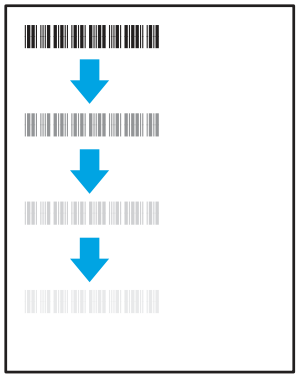	Таблиця 6-9 Дефекти розміщення зображення на сторінці 140 	Таблиця 6-6 Дефекти відхилення кольорових матриць (лише кольорові моделі) на сторінці 138 
Таблиця 6-11 Дефекти вихідних документів на сторінці 141 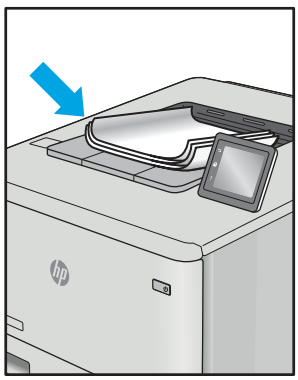		

Дефекти зображення незалежно від причини можна часто усунути, виконавши ті самі дії. Використовуйте ці інструкції як початкові для вирішення проблеми з дефектами зображення.

1. Передрукуйте документ. Дефекти якості друку можуть виявитися тимчасовими або повністю зникнути в процесі подальшого друку.
2. Перевірте стан картриджа або картриджів. Якщо стан картриджа **Very Low** (Дуже низький рівень) (номінальний ресурс вичерпано), замініть картридж.
3. Перевірте, щоб налаштування режиму друку драйвера й лотка відповідали розміру паперу, завантаженого в лоток. Спробуйте використати інший стос носія або інший лоток. Спробуйте використати інший режим друку.
4. Переконайтеся, що принтер знаходиться в допустимому діапазоні робочої температури й вологості.

5. Переконайтеся, що тип, розмір і вага паперу підтримуються принтером. Перегляньте сторінку підтримки принтера support.hp.com, щоб перевірити підтримувані розміри і типи паперу для принтера.

ПРИМІТКА. Термін "термофіксація" означає етап процесу друку, коли тонер фіксується на папері.

Наведені приклади стосуються паперу формату Letter, поданого у принтер коротким краєм.

Таблиця 6-3 Дефекти смуг

Взірець	Опис	Можливі рішення
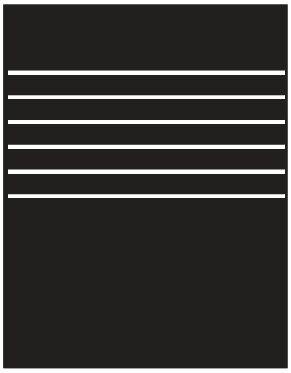	Темні або світлі лінії, що повторюються вздовж сторінки з широким кроком і/або є динамічними смугами. Вони можуть бути як різкими, так і плавними. Дефект з'являється лише в областях із заповненням і відсутній у тексті й незадрукованих областях.	1. Передрукуйте документ. 2. Спробуйте виконати друк з іншого лотка. 3. Замініть картридж. 4. Використайте інший тип паперу. 5. **Лише моделі Enterprise**: на головному екрані на панелі керування пристрою виберіть меню Adjust Paper Types (Відрегулювати типи паперу) і виберіть режим друку для трохи важчого носія, ніж той, що ви використовуєте. Це може сповільнити швидкість друку покращити якість. 6. Якщо проблема не зникає, перейдіть до support.hp.com.

Таблиця 6-4 Чорна сторінка

Взірець	Опис	Можливі рішення
	Надрукована сторінка повністю чорна.	1. Огляньте картридж на предмет пошкодження. 2. Переконайтеся, що картридж встановлено правильно. 3. Замініть картридж. 4. Якщо проблема не зникає, перейдіть до support.hp.com.

Таблиця 6-5 Порожня сторінка. Друк відсутній

Взірець	Опис	Можливі рішення
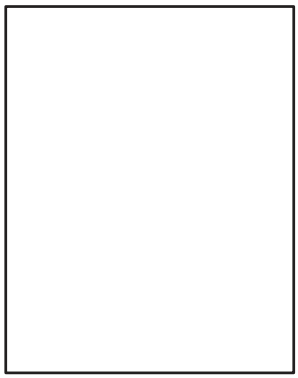	Сторінка повністю порожня й не містить друкованого вмісту.	1. Переконайтеся, що картриджі є оригінальними картриджами HP. 2. Переконайтеся, що картридж встановлено правильно. 3. Надрукуйте за допомогою іншого картриджа. 4. Перевірте тип паперу в лотку й відкоригуйте параметри принтера відповідно. Якщо потрібно, виберіть легший тип паперу. 5. Якщо проблема не зникає, перейдіть до support.hp.com.

Таблиця 6-6 Дефекти відхилення кольорових матриць (лише кольорові моделі)

Взірець	Опис	Можливі рішення
	Одну або кілька матриць кольору не вирівняно з іншими. Зазвичай ця помилка реєстрації виникає з жовтим кольором.	1. Передрукуйте документ. 2. За допомогою панелі керування виконайте калібрування принтера. 3. Якщо стан картриджа досягає рівня **Very Low** (Дуже низький рівень) або надруковані документи часто виходять блідими, замініть картридж. 4. На панелі керування скористайтеся функцією Restore Calibration (Відновити калібрування), щоб скинути параметри калібрування принтера до фабричних значень. 5. Якщо проблема не зникає, перейдіть до support.hp.com.

Таблиця 6-7 **Дефекти фіксації/термофіксатора**

Взірець	Опис	Можливі рішення
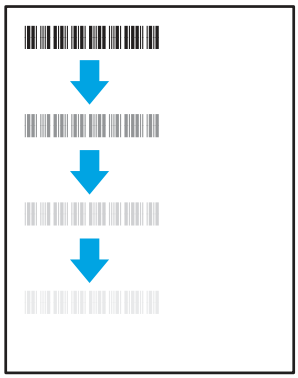	Легкі тіні або зсуви зображення, що повторюються на сторінці. Повторюване зображення стає більш блідим із кожним новим примірником.	1. Передрукуйте документ. 2. Перевірте тип паперу в лотку й відкоригуйте параметри принтера відповідно. Якщо потрібно, виберіть легший тип паперу. 3. Якщо проблема не зникає, перейдіть до support.hp.com.
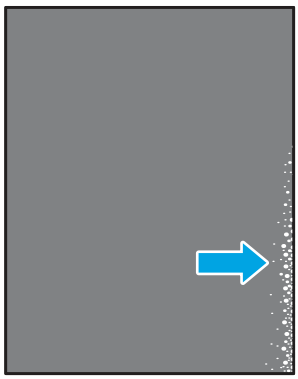	Тонер стирається вздовж краю сторінки. Цей дефект найчастіше виникає на краях завдань з високим покриттям або на легких типах носіїв, однак може з'являтися будь-де на сторінці.	1. Передрукуйте документ. 2. Перевірте тип паперу в лотку й відкоригуйте параметри принтера відповідно. Якщо потрібно, виберіть важчий тип паперу. 3. **Лише моделі Enterprise**: на панелі керування принтера перейдіть до меню Edge-to-Edge (Від краю до краю) і виберіть Normal (Звичайний). Передрукуйте документ. 4. **Лише моделі Enterprise**: на панелі керування принтера перейдіть до меню Auto Include Margins (Автоматично включати поля) і передрукуйте документ. 5. Якщо проблема не зникає, перейдіть до support.hp.com.

Таблиця 6-8 Сіре тло або темний друк

Взірець	Опис	Можливі рішення
	Зображення або текст є темнішим від очікуваного і/або тло заповнене сірим.	1. Переконайтеся, що папір у лотках ще не пройшов через принтер. 2. Використайте інший тип паперу. 3. Передрукуйте документ. 4. **Лише монохромні моделі**: На головному екрані панелі керування принтера перейдіть до меню Adjust Toner Density (Відрегулювати щільність тонеру) і зменште щільність. 5. Переконайтеся, що принтер працює в допустимому діапазоні температур і вологості. 6. Замініть картридж. 7. Якщо проблема не зникає, перейдіть до support.hp.com.

Таблиця 6-9 Дефекти розміщення зображення

Взірець	Опис	Можливі рішення
	Зображення не відцентроване або перекошене на сторінці. Дефект з'являється, якщо папір неправильно розташований, коли механізм підбирає його з лотка й подає в шлях проходження паперу.	1. Передрукуйте документ. 2. Витягніть папір із лотка й завантажте знову. Перевірте, чи краї паперу рівні з усіх боків. 3. Переконайтеся, що верх стосу паперу розташовано нижче індикатора максимальної висоти. Не переповнюйте лоток. 4. Напрямні мають бути правильно відрегульовані відповідно до розміру паперу. Не встановлюйте напрямні для паперу впритул до стосу паперу. Встановлюйте їх відповідно до пазів чи позначок у лотку. 5. Якщо проблема не зникає, перейдіть до support.hp.com.

Таблиця 6-10 Світлий друк

Взірець	Опис	Можливі рішення
	Друкований вміст цілої сторінки світлий або блідий.	1. Передрукуйте документ. 2. Вийміть картридж і струсніть його для перерозподілу тонеру. Знову встановіть картриджі в принтер і закрийте кришку. Ілюстрації до цієї процедури див. у розділі *Заміна картриджів із тонером*. 3. **Лише монохромні моделі**: переконайтеся, що параметр EconoMode (Економний режим) вимкнено як на панелі керування, так і в драйвері принтера. 4. Переконайтеся, що картридж встановлено правильно. 5. Надрукуйте сторінку стану витратних матеріалів і перевірте залишковий ресурс картриджу. 6. Замініть картридж. 7. Якщо проблема не зникає, перейдіть до support.hp.com.

Таблиця 6-11 Дефекти вихідних документів

Взірець	Опис	Можливі рішення
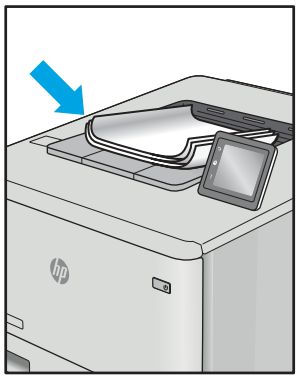	Надруковані аркуші мають скручені краї. Скручений край може бути як уздовж довгого, так і вздовж короткого краю. Можливі два типи скручування. • **Позитивне скручування:** Аркуш скручується до надрукованої сторони. Дефект з'являється в сухому середовищі або в разі надмірного заповнення поверхні друком. • **Негативне скручування:** Аркуш скручується від надрукованої сторони. Дефект з'являється в надмірно вологому середовищі або в разі слабкого заповнення поверхні друком.	1. Передрукуйте документ. 2. **Позитивне скручування**. На панелі керування принтера виберіть важчий тип паперу. Важчий тип паперу підніме температуру друку. **Негативне скручування**. На панелі керування принтера виберіть легший тип паперу. Легший тип паперу знизить температуру друку. Намагайтеся до використання зберігати папір у сухому місці або застосовуйте щойно відкриту упаковку. 3. Друк у дуплексному режимі. 4. Якщо проблема не зникає, перейдіть до support.hp.com.

Таблиця 6-11 Дефекти вихідних документів (продовження)

Взірець	Опис	Можливі рішення
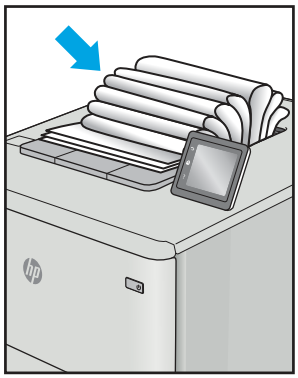	Папір не складається належним чином у вихідному лотку. Стос може бути нерівний, скошений або сторінки можуть виштовхуватися з лотка на підлогу. Будь-що з наведених нижче умов може призвести до цього дефекту: • сильне скручування паперу; • зморщений або деформований папір у лотку; • папір нестандартного типу, наприклад конверти; • переповнений вихідний лоток.	1. Передрукуйте документ. 2. Вийміть подовжувач вихідного лотка. 3. Якщо дефект спричинений надмірним скручуванням паперу, перегляньте кроки з усунення несправностей для скручування вихідних документів. 4. Використайте інший тип паперу. 5. Використовуйте папір із щойно відкритої упаковки. 6. Виймайте папір із вихідного лотка до того, як він переповниться. 7. Якщо проблема не зникає, перейдіть до support.hp.com.

Таблиця 6-12 Дефекти рисок

Взірець	Опис	Можливі рішення
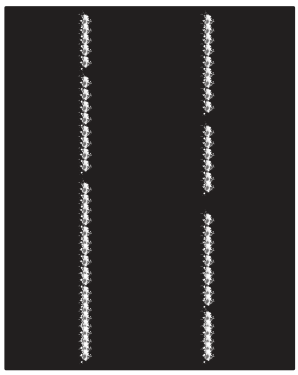	Світлі вертикальні риски, які зазвичай тягнуться по всій довжині сторінки. Дефект з'являється лише в областях із заповненням і відсутній у тексті й незадрукованих областях.	1. Передрукуйте документ. 2. Вийміть картридж і струсніть його для перерозподілу тонеру. Знову встановіть картриджі в принтер і закрийте кришку. Ілюстрації до цієї процедури див. у розділі *Заміна картриджів із тонером.* 3. Якщо проблема не зникає, перейдіть до support.hp.com. **ПРИМІТКА.** Як світлі, так і темні вертикальні риски можуть виникати, якщо друк відбувається в середовищі за межами робочого діапазону температури й вологості. Дозволені температуру й вологість можна перевірити в специфікаціях середовища принтера.

Таблиця 6-12 **Дефекти рисок (продовження)**

Взірець	Опис	Можливі рішення
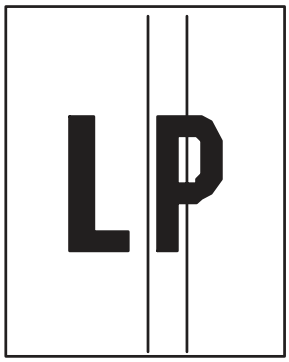	Темні вертикальні лінії, які тягнуться донизу сторінки. Дефект з'являється будь-де на сторінці як в областях із заповненням, так і в незадрукованих областях. В кольорових моделях ці лінії або риски помітні також на сторінках очищення ITB.	1. Передрукуйте документ. 2. Вийміть картридж і струсніть його для перерозподілу тонеру. Знову встановіть картриджі в принтер і закрийте кришку. Ілюстрації до цієї процедури див. у розділі *Заміна картриджів із тонером*. 3. Надрукуйте сторінку очищення. 4. Перевірте рівень тонеру в картриджі. 5. Якщо проблема не зникає, перейдіть до support.hp.com.

Усунення несправностей дротового підключення

Щоб усунути проблеми з дротовим зв'язком, перевірте таке.

Вступ

Певні типи проблем можуть свідчити про проблеми з мережевим зв'язком. Зокрема такі:

Незадовільне фізичне під'єднання

Перевірте підключення кабелів.

1. Переконайтеся, що пристрій підключено до потрібного мережевого роз'єму за допомогою кабелю відповідної довжини.
2. Перевірте надійність кабельних з'єднань.
3. Перевірте з'єднання з мережевим портом на задній частині принтера, а також чи жовтий індикатор виконання завдань спалахує, вказуючи на мережевий обмін даними, а зелений індикатор стану зв'язку світиться постійно, вказуючи на підключення до мережі.
4. Якщо проблема не зникає, спробуйте під'єднати інший кабель чи використати інший порт на концентраторі.

Не вдається встановити зв'язок між комп'ютером і принтером

Переконайтеся, що принтер обмінюється даними з мережею та комп'ютером.

1. Перевірте мережеве з'єднання, провівши тестове опитування мережі.
   a. Відкрийте на комп'ютері командну стрічку.
      - В операційній системі Windows клацніть **Пуск**, виберіть пункт **Виконати** і введіть `cmd` і натисніть `Enter`.
      - В операційній системі macOS перейдіть до меню **Applications** (Програми), потім **Utilities** (Службові програми) і відкрийте **Terminal** (Термінал).

6. Введіть `ping` та IP-адресу принтера.

в. Якщо у вікні відображається час передачі сигналу в обох напрямках, це свідчить про те, що мережа працює.

2. Якщо команда пінгування не виконалася, перевірте, чи увімкнені мережеві концентратори, потім перевірте, чи мережеві параметри, принтер і комп'ютер налаштовані на одну й ту саму мережу (або підмережу).

3. Відкрийте вікно властивостей принтера і виберіть вкладку **Ports** (Порти). Перевірте, чи вибрано поточну IP-адресу принтера. IP-адресу принтера наведено на сторінці конфігурації.

4. Якщо принтер встановлювався через порт HP стандарту TCP/IP, виберіть пункт **Always print to this printer, even if its IP address changes** (Завжди друкувати за допомогою цього принтера, навіть якщо його IP-адреса змінилася).

5. Якщо принтер встановлювався через порт Microsoft стандарту TCP/IP, замість IP-адреси використовуйте мережеве ім'я прнтера.

6. Якщо IP-адреса правильна, видаліть принтер, а тоді додайте його знову.

7. Перевстановіть програмне забезпечення принтера і драйвер.

Принтер використовує неправильне з'єднання та подвійні налаштування мережі

Фахівці HP рекомендують залишати ці налаштування в режимі автоматичного визначення (значення за замовчуванням). У разі зміни цих налаштувань потрібно також змінити налаштування мережі.

Нове програмне забезпечення стало причиною проблем із сумісністю

Перевірте правильність встановлення нового програмного забезпечення та використання в ньому потрібного драйвера друку.

Неправильно налаштований комп'ютер або робоча станція

Неправильно налаштований комп'ютер може спричиняти проблеми друку.

1. Перевірте налаштування мережевих драйверів, драйверів друку та мережевого переспрямування.

2. Перевірте налаштування операційної системи.

Принтер вимкнено або неправильні інші мережеві налаштування

Перевірте параметри мережі.

1. Щоб перевірити стан параметрів і протоколу мережі, перегляньте сторінки конфігурації і мережі прнтера.

2. Якщо потрібно, перевстановіть налаштування мережі.

Усунення несправностей бездротового підключення

Щоб усунути проблеми з бездротовим зв'язком, перевірте таке.

Вступ

Для вирішення питань скористуйтеся відомостями по виправлення неполадок.

ПРИМІТКА. Щоб визначити, чи на принтері ввімкнено функції друку через Wi-Fi, друку на невеликих відстанях (NFC) і друку через Bluetooth із низьким енергоспоживанням (BLE), надрукуйте сторінку конфігурації з панелі керування принтера.

ПРИМІТКА. Якщо періодично втрачається зв'язок із мережею, оновіть вбудоване ПЗ принтера. Щоб отримати вказівки щодо оновлення вбудованого програмного забезпечення принтера, перейдіть за посиланням http://support.hp.com, знайдіть свій принтер, після чого знайдіть «update the firmware» (оновити вбудоване ПЗ).

Контрольний список перевірки бездротового з'єднання

Скористайтесь контрольним списком для усунення проблем бездротового з'єднання.

- Для принтерів, які не підтримують одночасного дротового і бездротового зв'язку, перевірте, чи не підключений мережевий кабель.
- Переконайтеся, що принтер і бездротовий маршрутизатор увімкнено й підключено до джерела живлення. Слід також перевірити, чи увімкнено бездротовий радіозв'язок на принтері. (Коли принтер підключений до бездротової мережі, індикатор бездротової мережі світиться; коли принтер виконує пошук бездротової мережі, індикатор блимає).
- Перевірте, чи ідентифікатор SSID правильний.
  - Для встановлення бездротового зв'язку упевніться, що мобільний пристрій під'єднано до правильного маршрутизатора/точки доступу.
  - Для встановлення з'єднання Wi-Fi Direct надрукуйте сторінку конфігурації, щоб визначити SSID до принтера.

  Якщо ви не впевнені в тому, чи правильний SSID, виконайте налаштування бездротового зв'язку ще раз.
- Для захищених мереж слід перевірити правильність інформації про захист. Якщо інформація про захист неправильна, проведіть ще раз налаштування бездротового з'єднання.
- Якщо бездротова мережа працює правильно, спробуйте в ній отримати доступ до інших комп'ютерів. Якщо мережа забезпечує доступ до Інтернету, спробуйте підключитися до Інтернету через бездротове з'єднання.
- Перевірте, чи метод шифрування (AES або TKIP) є однаковим для принтера та точки доступу до бездротової мережі (в мережах, де використовується протокол захисту WPA).
- Перевірте, чи перебуває принтер у радіусі дії бездротової мережі. Для більшості мереж принтер повинен знаходитися на відстані не більше 30 м від точки доступу до бездротової мережі (бездротового маршрутизатора).

- Перевірте, чи сигнал бездротового з'єднання не блокують жодні перешкоди. Слід забрати усі великі металеві предмети, які знаходяться між точкою доступу та принтером. Переконайтеся, що між принтером та точкою бездротового доступу немає стовпів, колон чи опор, які містять метал або бетон.
- Перевірте, чи принтер встановлено на віддалі від електронних пристроїв, які можуть створювати перешкоди для сигналу бездротового з'єднання. Багато пристроїв можуть створювати перешкоди для сигналу бездротового з'єднання, у тому числі двигуни, бездротові телефони, камери системи безпеки, інші бездротові мережі та окремі пристрої Bluetooth.
- Для комп'ютерів, підключених до бездротового принтера.
  - Переконайтеся, що на комп'ютері інстальовано драйвер друку.
  - Упевніться, що вибрано правильний порт принтера.
  - Переконайтеся, що комп'ютер і принтер підключено до однієї бездротової мережі.
  - Якщо у вашому середовищі є кілька сигналів бездротового зв'язку потрібно, щоб принтер підтримував двосмугову мережу 2,4 ГГц та 5 ГГц, встановіть додатковий сервер друку HP Jetdirect 2900nw.
  - В операційній системі macOS переконайтеся, що бездротовий маршрутизатор підтримує службу друку Bonjour.

Принтер не друкує після завершення конфігурації бездротового з'єднання

Усунення проблем між комп'ютером та принтером.

1. Перевірте, чи принтер увімкнений і готовий до роботи.
2. Вимкніть на комп'ютері всі брандмауери сторонніх постачальників.
3. Перевірте правильність роботи бездротової мережі.
4. Перевірте правильність роботи комп'ютера. У разі потреби перезавантажте комп'ютер.
5. Перевірте, чи відкривається вбудований веб-сервер HP на комп'ютері в тій самій мережі.

Принтер не друкує, на комп'ютері встановлено брандмауер стороннього постачальника.

Переконайтеся, що брандмауер не перешкоджає бездротовому обміну даними.

1. Виконайте оновлення брандмауера за допомогою найновішої версії, отриманої у виробника.
2. Якщо програми вимагають доступу брандмауера під час встановлення принтера або спроби виконати друк, слід перевірити, чи працюють такі програми.
3. Тимчасово вимкніть брандмауер, після чого встановіть на комп'ютері бездротовий принтер. Після завершення встановлення бездротового пристрою увімкніть брандмауер.

Бездротове з'єднання не працює після переміщення бездротового маршрутизатора або принтера

Перевірте правильність мережевих налаштувань принтера.

1. Перевірте, чи підключено маршрутизатор або принтер до тієї ж мережі, що і комп'ютер.
2. Видрукуйте сторінку конфігурації.
3. Порівняйте ідентифікатор бездротової мережі (SSID) у звіті конфігурації з ідентифікатором SSID у конфігурації принтера для комп'ютера.
4. Якщо SSID не співпадають, пристрої під'єднані до різних мереж. Слід ще раз налаштувати бездротову мережу для принтера.

Неможливість підключення більшої кількості комп'ютерів до бездротового принтера

Виконайте такі дії, щоб вирішити проблеми під'єднання.

1. Перевірте, чи знаходяться інші комп'ютери в радіусі дії бездротового пристрою і чи не блокують сигнал будь-які перешкоди. Для більшості мереж радіус дії бездротового пристрою становить близько 30 м від точки доступу.
2. Перевірте, чи принтер увімкнений і готовий до роботи.
3. Перевірте, чи одночасно підключено не більше, ніж 5 користувачів функції друку Wireless Direct.
4. Вимкніть на комп'ютері всі брандмауери сторонніх постачальників.
5. Перевірте правильність роботи бездротової мережі.
6. Перевірте правильність роботи комп'ютера. У разі потреби перезавантажте комп'ютер.

Бездротовий принтер втрачає зв'язок у випадку його підключення до мережі VPN.

Зазвичай неможливо встановити одночасно зв'язок з мережею VPN та іншими мережами.

Мережа не відображається у списку бездротових мереж

Виконайте ці вказівки, якщо мережа не відображається у списку бездротових мереж на комп’ютері чи мобільному пристрої.

- Перевірте, чи увімкнено бездротовий маршрутизатор і чи підключено живлення.
- Мережа може бути прихованою. Проте до такої мережі теж можна під’єднатися. Перевірте, чи маршрутизатор/точка доступу відображає SSID. Для цього перевірте SSID у доступних мережах на мобільному пристрої.

Бездротова мережа не працює

Виконайте такі дії, щоб забезпечити належну роботу мережі.

1. Для принтерів, які не підтримують одночасного дротового і бездротового зв’язку, перевірте, чи не підключений мережевий кабель.
2. Щоби перевірити, чи розірвано зв'язок, спробуйте підключити до мережі інші пристрої.
3. Перевірте мережеве з'єднання, провівши тестове опитування мережі.

a. Відкрийте на комп'ютері командну стрічку.

   - В операційній системі Windows клацніть **Пуск**, виберіть пункт **Виконати** і введіть `cmd` і натисніть `Enter`.
   - В операційній системі macOS перейдіть до меню **Applications** (Програми), потім **Utilities** (Службові програми) і відкрийте **Terminal** (Термінал).

б. Введіть `ping` та IP-адресу маршрутизатора.

в. Якщо у вікні відображається час передачі сигналу в обох напрямках, це свідчить про те, що мережа працює.

4. Перевірте, чи підключено маршрутизатор і принтер до тієї ж мережі, що і комп'ютер.

   а. Видрукуйте сторінку конфігурації.

   б. Порівняйте ідентифікатор бездротової мережі (SSID) у звіті конфігурації з ідентифікатором SSID у конфігурації принтера для комп'ютера.

   в. Якщо SSID не співпадають, пристрої під'єднані до різних мереж. Слід ще раз налаштувати бездротову мережу для принтера.

Зменшення перешкод у бездротовій мережі

Ці поради можуть допомогти зменшити перешкоди в бездротовій мережі:

- Встановлюйте бездротові пристрої на відстані від великих металевих предметів, зокрема шаф для документів, а також інших електромагнітних пристроїв, таких як мікрохвильові печі та бездротові телефони. Вони можуть створювати перешкоди для радіосигналу.
- Встановлюйте бездротові пристрої на віддалі від великих кам'яних та інших будівельних конструкцій. Вони можуть поглинати радіохвилі та зменшувати потужність сигналу.
- Встановлюйте бездротовий маршрутизатор посередині, на лінії прямої видимості до бездротових принтерів у мережі.

a Обслуговування і технічна підтримка

Обмежені гарантійні зобов'язання HP

ВИРІБ HP	ТРИВАЛІСТЬ ОБМЕЖЕНОЇ ГАРАНТІЇ*
HP Color LaserJet Enterprise 6700, HP Color LaserJet Enterprise 6701, HP Color LaserJet Enterprise 6700dn, HP Color LaserJet Enterprise 6701dn	Річна гарантія з обслуговуванням на місці експлуатації на наступний робочий день після отримання заявки

ПРИМІТКА. *Умови гарантійного обслуговування та підтримки можуть відрізнятися залежно від продукту, у різних країнах/регіонах та за різних юридичних вимог. Перейдіть на support.hp.com, щоб дізнатися більше про неперевершене обслуговування та варіанти підтримки HP у вашій країні/регіоні.

Компанія HP гарантує вам, кінцевому споживачеві, що ця Обмежена гарантія HP поширюється лише на продукцію бренду HP, яка продається або орендується (а) компанією HP Inc., її дочірніми компаніями, філіями, авторизованими торговими посередниками, авторизованими дистриб'юторами або дистриб'юторами у різних країнах; і (б) за цією Обмеженою гарантією HP гарантується, що апаратне забезпечення і аксесуари HP не будуть мати дефектів у матеріалах та якості виготовлення протягом зазначеного вище терміну, який починається з дати придбання виробу. Якщо протягом терміну дії гарантії компанія HP отримає сповіщення про зазначені дефекти, HP, на власний розсуд, відремонтує або замінить дефектні вироби. Вироби для заміни можуть бути новими або еквівалентними новим за характеристиками.

Компанія HP гарантує, що програмне забезпечення HP не матиме збоїв у виконанні програмних інструкцій через дефекти у матеріалах та якості виготовлення, при правильному встановленні та використанні з дати придбання виробу і протягом зазначеного вище терміну. Якщо протягом терміну дії гарантії компанія HP отримає сповіщення про зазначені збої у виконанні програмних інструкцій, HP замінить дефектне програмне забезпечення.

HP не гарантує безперервної або безпомилкової роботи виробів HP. Якщо компанія HP протягом прийнятного терміну не може відремонтувати чи замінити виріб згідно з умовами гарантії, ви матимете право на відшкодування вартості виробу за ціною покупки при поверненні виробу.

Вироби HP можуть містити відновлені деталі, еквівалентні новим за своїми властивостями, або ж такі, що могли частково використовуватися.

Гарантія не поширюється на дефекти, спричинені (а) неправильним чи невідповідним обслуговуванням або калібруванням, (б) програмним забезпеченням, інтерфейсними модулями, частинами або витратними матеріалами, не підтримуваними HP, (в) недозволеними модифікаціями чи використанням, (г) експлуатацією в умовах, що не відповідають наведеним умовам експлуатації виробу або (д) неправильною підготовкою місця встановлення чи неналежним обслуговуванням.

У МЕЖАХ, ДОЗВОЛЕНИХ МІСЦЕВИМ ЗАКОНОДАВСТВОМ, ВИЩЕНАВЕДЕНА ГАРАНТІЯ Є ЕКСКЛЮЗИВНОЮ, І ЖОДНІ ІНШІ ГАРАНТІЇ АБО ЗАПЕВНЕННЯ НЕ НАДАЮТЬСЯ НІ ЯВНИМ, АНІ НЕЯВНИМ ЧИНОМ, ПРИЧОМУ КОМПАНІЯ HP ОСОБЛИВО ВІДМОВЛЯЄТЬСЯ ВІД БУДЬ-ЯКИХ НЕЯВНИХ ГАРАНТІЙ АБО ЗАПЕВНЕНЬ ЩОДО КОМЕРЦІЙНОЇ ЦІННОСТІ, ЗАДОВІЛЬНОЇ ЯКОСТІ АБО ПРИДАТНОСТІ ДЛЯ ПЕВНОГО ПРИЗНАЧЕННЯ. Деякі країни/регіони, штати і провінції не дозволяють обмеження строку неявної гарантії, тому вищезазначені обмеження чи винятки можуть до вас не

застосовуватися. Ця гарантія надає вам певні юридичні права; також ви можете мати інші права, що залежать від країни/регіону, штату чи провінції.

Обмежена гарантія HP діє в будь-якій країні/регіоні або місцевості, де HP надає підтримку для цього виробу і де HP продає цей виріб. Рівень гарантійного обслуговування, яке буде надане вам, відповідатиме місцевим стандартам. HP не буде змінювати форму, параметри або функції виробу для забезпечення його роботи в країнах/регіонах, де використання виробу ніколи не передбачалося з юридичних причин або у зв'язку із регламентуючими нормативами.

У МЕЖАХ, ДОЗВОЛЕНИХ МІСЦЕВИМ ЗАКОНОДАВСТВОМ, ВІДШКОДУВАННЯ, ЯКЕ ВИЗНАЧАЄТЬСЯ ЦИМИ УМОВАМИ ОБМЕЖЕНОЇ ГАРАНТІЇ, Є ЄДИНИМ І ВИКЛЮЧНИМ ВІДШКОДУВАННЯМ, ЯКЕ НАДАЄТЬСЯ КОРИСТУВАЧЕВІ. ЗА ВИНЯТКОМ ЗАЗНАЧЕНИХ ВИЩЕ ОБСТАВИН КОМПАНІЯ HP ЧИ ЇЇ ПОСТАЧАЛЬНИКИ В ЖОДНОМУ РАЗІ НЕ ВІДПОВІДАЮТЬ ЗА ПРЯМІ, ОПОСЕРЕДКОВАНІ, НЕПЕРЕДБАЧЕНІ АБО ПОБІЧНІ ЗБИТКИ (В ТОМУ ЧИСЛІ ВТРАТУ ПРИБУТКІВ ЧИ ДАНИХ) ЧИ ІНШІ ЗБИТКИ, НЕЗАЛЕЖНО ВІД ТОГО, ЧИ ОСНОВОЮ ПРЕТЕНЗІЇ Є КОНТРАКТНЕ ПРАВО, ГРОМАДЯНСЬКИЙ ПОЗОВ ЧИ ІНША ТЕОРІЯ ПРАВОВОЇ ВІДПОВІДАЛЬНОСТІ. Деякі країни/регіони, штати і провінції не дозволяють винятків чи обмежень щодо випадкових чи непрямих збитків, тому вищезазначені обмеження чи винятки можуть до вас не застосовуватися.

УМОВИ ЦІЄЇ ГАРАНТІЇ, ЗА ВИНЯТКОМ ДОЗВОЛЕНИХ ЗАКОНОМ МЕЖ, НЕ ВИКЛЮЧАЮТЬ, НЕ ОБМЕЖУЮТЬ І НЕ ЗМІНЮЮТЬ ОБОВ'ЯЗКОВІ ЗАКОННІ ПРАВА, ЗАСТОСОВУВАНІ ДО ПРОДАЖУ ВАМ ЦЬОГО ВИРОБУ, А ЛИШЕ ДОПОВНЮЮТЬ ТАКІ ПРАВА.

Великобританія, Ірландія та Мальта

The HP Limited Warranty is a commercial guarantee voluntarily provided by HP. The name and address of the HP entity responsible for the performance of the HP Limited Warranty in your country/region is as follows:

UK: HP Inc UK Limited, Earley West, 300 Thames Valley Park Drive, Reading, RG6 1PT, United Kingdom

Ireland: HP Technology Ireland Limited, Liffey Valley Office Campus, 1st FLOOR, BLOCK B Quarryvale, Co. Dublin D22 X0Y3 Ireland

Malta: HP Europe B.V., Amsterdam, Meyrin Branch, Route du Nant-d'Avril 150, 1217 Meyrin, Switzerland

United Kingdom: The HP Limited Warranty benefits apply in addition to any legal rights to a guarantee from seller of nonconformity of goods with the contract of sale. These rights expire six years from delivery of goods for products purchased in England or Wales and five years from delivery of goods for products purchased in Scotland. However various factors may impact your eligibility to receive these rights. For further information, please consult the following link: Consumer Legal Guarantee (http://www.hp.com/go/eu-legal) or you may visit the European Consumer Centers website (https://commission.europa.eu/live-work-travel-eu/consumer-rights-and-complaints/resolve-your-consumer-complaint/european-consumer-centres-network-ecc-net). Consumers have the right to choose whether to claim service under the HP Limited Warranty or against the seller under the legal guarantee.

Ireland: The HP Limited Warranty benefits apply in addition to any statutory rights from seller in relation to nonconformity of goods with the contract of sale. However various factors may impact your eligibility to receive these rights. Consumer statutory rights are not limited or affected in any manner by HP Care Pack. For further information, please consult the following link: Consumer Legal Guarantee (www.hp.com/go/eu-legal) or you may visit the European Consumer Centers website (https://commission.europa.eu/live-work-travel-eu/consumer-rights-and-complaints/resolve-your-consumer-complaint/european-consumer-centres-network-ecc-net). Consumers have the right to choose whether to claim service under the HP Limited Warranty or against the seller under the legal guarantee.

Malta: The HP Limited Warranty benefits apply in addition to any legal rights to a two-year guarantee from seller of nonconformity of goods with the contract of sale; however various factors may impact your eligibility to receive these rights. Consumer statutory rights are not limited or affected in any manner by the HP Limited Warranty. For further information, please consult the following link: Consumer Legal Guarantee (www.hp.com/go/eu-legal) or you may visit the European Consumer Centers website (https://commission.europa.eu/live-work-travel-eu/consumer-rights-and-complaints/resolve-your-consumer-complaint/european-consumer-centres-network-ecc-net). Consumers have the right to choose whether to claim service under the HP Limited Warranty or against the seller under two-year legal guarantee.

Австрія, Бельгія, Німеччина, Люксембург і Швейцарія

Die beschränkte HP Herstellergarantie ist eine von HP auf freiwilliger Basis angebotene kommerzielle Garantie. Der Name und die Adresse der HP Gesellschaft, die in Ihrem Land für die Gewährung der beschränkten HP Herstellergarantie verantwortlich ist, sind wie folgt:

Schweiz: Die beschränkte HP Herstellergarantie ist eine von HP auf freiwilliger Basis angebotene kommerzielle Garantie. Der Name und die Adresse der HP Entität, die in Ihrem Land für die Gewährung der beschränkten HP Herstellergarantie verantwortlich ist, sind wie folgt:

Deutschland: HP Deutschland GmbH, Schickardstr. 32, D-71034 Böblingen

Österreich: HP Austria GmbH., Technologiestrasse 5, A-1120 Wien

Luxemburg: HP Luxembourg S.C.A., 75, Parc d'Activités Capellen, L-8308 Capellen

Belgien: HP Belgium BV, Hermeslaan 1, Building B, B-1831 Diegem, Unternehmensnummer 0597.618.285

Schweiz: HP Schweiz GmbH, Glatt Tower, Neue Winterthurerstrasse 99, 8304 Wallisellen

Deutschland: Die Rechte aus der beschränkten HP Herstellergarantie gelten zusätzlich zu den gesetzlichen Ansprüchen wegen Sachmängeln auf eine zweijährige Gewährleistung ab dem Lieferdatum. Ob Sie Anspruch auf diese Rechte haben, hängt von zahlreichen Faktoren ab. Die Rechte des Kunden sind in keiner Weise durch die beschränkte HP Herstellergarantie eingeschränkt bzw. betroffen. Weitere Hinweise finden Sie auf der folgenden Website: Gewährleistungsansprüche für Verbraucher (http://www.hp.com/go/eu-legal) oder Sie können die Website des Europäischen Verbraucherzentrums (https://commission.europa.eu/live-work-travel-eu/consumer-rights-and-complaints/resolve-your-consumer-complaint/european-consumer-centres-network-ecc-net) besuchen. Verbraucher haben das Recht zu wählen, ob sie eine Leistung von HP gemäß der beschränkten HP Herstellergarantie in Anspruch nehmen oder ob sie sich gemäß der gesetzlichen zweijährigen Haftung für Sachmängel (Gewährleistung) sich an den jeweiligen Verkäufer wenden.

Österreich, Luxemburg und Belgien: Die Rechte aus der beschränkten HP Herstellergarantie gelten zusätzlich zu den gesetzlichen Ansprüchen wegen Sachmängeln auf eine zweijährige Gewährleistung ab dem Lieferdatum. Ob Sie Anspruch auf diese Rechte haben, hängt von zahlreichen Faktoren ab. Die Rechte des Kunden sind in keiner Weise durch die beschränkte HP Herstellergarantie eingeschränkt bzw. betroffen. Weitere Hinweise finden Sie auf der folgenden Website: Gewährleistungsansprüche für Verbraucher (http://www.hp.com/go/eu-legal) oder Sie können die Website des Europäischen Verbraucherzentrums (https://commission.europa.eu/live-work-travel-eu/consumer-rights-and-complaints/resolve-your-consumer-complaint/european-consumer-centres-network-ecc-net) besuchen. Verbraucher haben das Recht zu wählen, ob sie eine Leistung von HP gemäß der beschränkten HP Herstellergarantie in Anspruch nehmen oder ob sie sich gemäß der gesetzlichen zweijährigen Haftung für Sachmängel (Gewährleistung) sich an den jeweiligen Verkäufer wenden.

Schweiz: Die beschränkte HP Herstellergarantie Vorteile gelten zusätzlich zu den rechtlichen Gewährleistungsansprüchen bei fehlerhaften Produkten aus dem Kaufvertrag. Ob Sie Anspruch auf

diese Rechte haben, hängt von zahlreichen Faktoren ab. Die Rechte des Kunden sind in keiner Weise durch die beschränkte HP Herstellergarantie eingeschränkt bzw. betroffen.

Verbraucher haben das Recht zu wählen, ob sie die beschränkte HP Herstellergarantie beanspruchen wollen oder sich mit den Gewährleistungsansprüchen an den Verkäufer richten wollen

Бельгія, Франція, Люксембург і Швейцарія

La garantie limitée HP est une garantie commerciale fournie volontairement par HP. Voici les coordonnées de l'entité HP responsable de l'exécution de la garantie limitée HP dans votre pays:

France: HP France SAS, société par actions simplifiée identifiée sous le numéro 448 694 133 RCS Nanterre, Meudon Campus Bât. 1, 14 rue de la Verrerie 92190 Meudon, tel. 09 69 32 04 35 (produits des gammes grand public et gaming) ou 01 70 48 53 19 (produits de la gamme professionnelle). Autres options de contact : WhatsApp et Messenger.

G.D. Luxembourg: HP Luxembourg S.C.A., 75, Parc d'Activités Capellen, L-8308 Capellen

Belgique: HP Belgium BV, Hermeslaan 1, Building B, B-1831 Diegem, numéro d'entreprise 0597.618.285

Suisse: HP Suisse Sàrl, Glatt Tower, Neue Winterthurerstrasse 99, 8304 Wallisellen

France: La Garantie Limitée HP s'applique sans préjudice du droit pour le consommateur de bénéficier de la garantie légale de conformité dans les conditions prévues aux articles L. 217-1 à L. 217-32 du code de la consommation et de celle relative aux vices cachés dans les conditions prévues aux articles 1641 à 1649 du code civil. Le consommateur peut ainsi choisir d'exercer ses droits au titre de la Garantie Limitée HP ou, auprès du vendeur, au titre des garanties légales dont les modalités de mises en œuvre sont rappelées ci-dessous.

Le consommateur dispose d'un délai de deux ans à compter de la délivrance du bien pour obtenir la mise en oeuvre de la garantie légale de conformité en cas d'apparition d'un défaut de conformité. Durant ce délai, le consommateur n'est tenu d'établir que l'existence du défaut de conformité et non la date d'apparition de celui-ci.

Lorsque le contrat de vente du bien prévoit la fourniture d'un contenu numérique ou d'un service numérique de manière continue pendant une durée supérieure à deux ans, la garantie légale est applicable à ce contenu numérique ou ce service numérique tout au long de la période de fourniture prévue. Durant ce délai, le consommateur n'est tenu d'établir que l'existence du défaut de conformité affectant le contenu numérique ou le service numérique et non la date d'apparition de celui-ci.

La garantie légale de conformité emporte obligation pour le professionnel, le cas échéant, de fournir toutes les mises à jour nécessaires au maintien de la conformité du bien.

La garantie légale de conformité donne au consommateur droit à la réparation ou au remplacement du bien dans un délai de trente jours suivant sa demande, sans frais et sans inconvénient majeur pour lui.

Si le bien est réparé dans le cadre de la garantie légale de conformité, le consommateur bénéficie d'une extension de six mois de la garantie initiale. Si le consommateur demande la réparation du bien, mais que le vendeur impose le remplacement, la garantie légale de conformité est renouvelée pour une période de deux ans à compter de la date de remplacement du bien.

Le consommateur peut obtenir une réduction du prix d'achat en conservant le bien ou mettre fin au contrat en se faisant rembourser intégralement contre restitution du bien, si:

1° Le professionnel refuse de réparer ou de remplacer le bien;

2° La réparation ou le remplacement du bien intervient après un délai de trente jours;

3° La réparation ou le remplacement du bien occasionne un inconvénient majeur pour le consommateur, notamment lorsque le consommateur supporte définitivement les frais de reprise ou d'enlèvement du bien non conforme, ou s'il supporte les frais d'installation du bien réparé ou de remplacement;

4° La non-conformité du bien persiste en dépit de la tentative de mise en conformité du vendeur restée infructueuse.

Le consommateur a également droit à une réduction du prix du bien ou à la résolution du contrat lorsque le défaut de conformité est si grave qu'il justifie que la réduction du prix ou la résolution du contrat soit immédiate. Le consommateur n'est alors pas tenu de demander la réparation ou le remplacement du bien au préalable.

Le consommateur n'a pas droit à la résolution de la vente si le défaut de conformité est mineur.

Toute période d'immobilisation du bien en vue de sa réparation ou de son remplacement suspend la garantie qui restait à courir jusqu'à la délivrance du bien remis en état.

Les droits mentionnés ci-dessus résultent de l'application des articles L. 217-1 à L. 217-32 du code de la consommation.

Le vendeur qui fait obstacle de mauvaise foi à la mise en oeuvre de la garantie légale de conformité encourt une amende civile d'un montant maximal de 300 000 euros, qui peut être porté jusqu'à 10 % du chiffre d'affaires moyen annuel (article L. 241-5 du code de la consommation).

Le consommateur bénéficie également de la garantie légale des vices cachés en application des articles 1641 à 1649 du code civil, pendant une durée de deux ans à compter de la découverte du défaut. Cette garantie donne droit à une réduction de prix si le bien est conservé ou à un remboursement intégral contre restitution du bien.

Pour de plus amples informations, veuillez consulter le lien suivant: Garanties légales accordées au consommateur (http://www.hp.com/go/eu-legal) ou vous pouvez également consulter le site Web des Centres européens des consommateurs (https://commission.europa.eu/live-work-travel-eu/consumer-rights-and-complaints/resolve-your-consumer-complaint/european-consumer-centres-network-ecc-net).

G.D. Luxembourg et Belgique: Les avantages de la garantie limitée HP s'appliquent en complément des droits dont vous disposez au titre de la garantie de non-conformité des biens avec le contrat de vente. Cependant, de nombreux facteurs peuvent avoir un impact sur le bénéfice de ces droits. Vos droits en tant que consommateur au titre de ces garanties ne sont en aucune façon limités ou affectés par la garantie limitée HP. Pour de plus amples informations, veuillez consulter le lien suivant: Garanties légales accordées au consommateur (http://www.hp.com/go/eu-legal) ou vous pouvez également consulter le site Web des Centres

européens des consommateurs (https://commission.europa.eu/live-work-travel-eu/consumer-rights-and-complaints/resolve-your-consumer-complaint/european-consumer-centres-network-ecc-net). Les consommateurs ont le droit de choisir de réclamer un service sous la garantie limitée HP ou auprès du vendeur au cours d'une garantie légale de deux ans.

Suisse: Les avantages de la garantie limitée HP s'appliquent en complément des droits dont vous disposez au titre de la garantie de non-conformité des biens avec le contrat de vente. Cependant, de nombreux facteurs peuvent avoir un impact sur le bénéfice de ces droits. Vos droits en tant que consommateur au titre de ces garanties ne sont en aucune façon limités ou affectés par la garantie limitée HP. Pour de plus amples informations, veuillez consulter le lien suivant: Garanties légales accordées au consommateur (http://www.hp.com/go/eu-legal) ou vous pouvez également consulter le site Web des Centres européens des consommateurs (https://commission.europa.eu/live-work-travel-eu/consumer-rights-and-complaints/resolve-your-consumer-complaint/european-consumer-centres-network-ecc-net). Les consommateurs ont le droit de choisir de réclamer un service sous la garantie limitée HP ou auprès du vendeur au cours d'une garantie légale.

Італія

La Garanzia limitata HP è una garanzia commerciale fornita volontariamente da HP. Di seguito sono indicati nome e indirizzo della società HP responsabile della fornitura dei servizi coperti dalla Garanzia limitata HP nel vostro Paese:

Italia: HP Italy S.r.l., Via G. Di Vittorio 9, 20063 Cernusco S/Naviglio

I vantaggi della Garanzia limitata HP vengono concessi ai consumatori in aggiunta ai diritti derivanti dalla garanzia di due anni fornita dal venditore in caso di non conformità dei beni rispetto al contratto di vendita. Tuttavia, diversi fattori possono avere un impatto sulla possibilita' di beneficiare di tali diritti. I diritti spettanti ai consumatori in forza della garanzia legale non sono in alcun modo limitati, né modificati dalla Garanzia limitata HP. Per ulteriori informazioni, si prega di consultare il seguente link: Garanzia legale per i clienti (http://www.hp.com/go/eu-legal), oppure visitare il sito Web dei Centri europei per i consumatori (https://commission.europa.eu/live-work-travel-eu/consumer-rights-and-complaints/resolve-your-consumer-complaint/european-consumer-centres-network-ecc-net). I consumatori hanno il diritto di scegliere se richiedere un servizio usufruendo della Garanzia limitata HP oppure rivolgendosi al venditore per far valere la garanzia legale di due anni.

Іспанія

Su Garantía limitada de HP es una garantía comercial voluntariamente proporcionada por HP. El nombre y dirección de las entidades HP que proporcionan la Garantía limitada de HP (garantía comercial adicional del fabricante) en su país es:

España: HP Printing and Computing Solutions S.L. Calle Jose Echegaray 18 Las Rozas, 28232 Madrid

Los beneficios de la Garantía limitada de HP son adicionales a la garantía legal de 2 años a la que los consumidores tienen derecho a recibir del vendedor en virtud del contrato de compraventa; sin embargo, varios factores pueden afectar su derecho a recibir los beneficios bajo dicha garantía legal. A este respecto, la Garantía limitada de HP no limita o afecta en modo alguno los derechos legales del consumidor (http://www.hp.com/go/eu-legal). Para más información, consulte el siguiente enlace: Garantía legal del consumidor o puede visitar el sitio web de los Centros europeos de los consumidores (https://commission.europa.eu/live-work-travel-eu/consumer-rights-and-complaints/resolve-your-consumer-complaint/european-consumer-centres-network-ecc-net). Los clientes tienen derecho a elegir si reclaman un servicio acogiéndose a la Garantía limitada de HP o al vendedor de conformidad con la garantía legal de dos años.

Данія

Den begrænsede HP-garanti er en garanti, der ydes frivilligt af HP. Navn og adresse på det HP-selskab, der er ansvarligt for HP's begrænsede garanti i dit land, er som følger:

Danmark: HP Inc Danmark ApS, Engholm Parkvej 8, 3450, Allerød

Den begrænsede HP-garanti gælder i tillæg til eventuelle juridiske rettigheder, for en toårig garanti fra sælgeren af varer, der ikke er i overensstemmelse med salgsaftalen, men forskellige faktorer kan dog påvirke din ret til at opnå disse rettigheder. Forbrugerens lovbestemte rettigheder begrænses eller påvirkes ikke på nogen måde af den begrænsede HP-garanti. Se nedenstående link for at få yderligere oplysninger: Forbrugerens juridiske garanti (http://www.hp.com/go/eu-legal) eller du kan besøge De Europæiske Forbrugercentres websted (https://commission.europa.eu/live-work-travel-eu/consumer-rights-and-complaints/resolve-your-consumer-complaint/european-consumer-centres-network-ecc-net). Forbrugere har ret til at vælge, om de vil gøre krav på service i henhold til HP's begrænsede garanti eller hos sælger i henhold til en toårig juridisk garanti.

Норвегія

HPs garanti er en begrenset og kommersiell garanti som HP selv har valgt å tilby. Følgende lokale selskap innestår for garantien:

Norge: HP Norge AS, Rolfbuktveien 4b, 1364 Fornebu

HPs garanti kommer i tillegg til det mangelsansvar HP har i henhold til norsk forbrukerkjøpslovgivning, hvor reklamasjonsperioden kan være to eller fem år, avhengig av hvor lenge salgsgjenstanden var ment å vare. Ulike faktorer kan imidlertid ha betydning for om du kvalifiserer til å kreve avhjelp iht slikt mangelsansvar. Forbrukerens lovmessige rettigheter begrenses ikke av HPs garanti. Hvis du vil ha mer informasjon, kan du klikke på følgende kobling: Juridisk garanti for forbruker (http://www.hp.com/go/eu-legal) eller du kan besøke nettstedet til de europeiske forbrukersentrene (https://commission.europa.eu/live-work-travel-eu/consumer-rights-and-complaints/resolve-your-consumer-complaint/european-consumer-centres-network-ecc-net). Forbrukere har retten til å velge å kreve service under HPs garanti eller iht selgerens lovpålagte mangelsansvar.

Швеція

HP:s begränsade garanti är en kommersiell garanti som tillhandahålls frivilligt av HP. Namn och adress till det HP-företag som ansvarar för HP:s begränsade garanti i ditt land är som följer:

Sverige: HP PPS Sverige AB, SE-169 73 Stockholm

Fördelarna som ingår i HP:s begränsade garanti gäller utöver de lagstadgade rättigheterna till tre års garanti från säljaren angående varans bristande överensstämmelse gentemot köpeavtalet, men olika faktorer kan påverka din rätt att utnyttja dessa rättigheter. Konsumentens lagstadgade rättigheter varken begränsas eller påverkas på något sätt av HP:s begränsade garanti. Mer information får du om du följer denna länk: Lagstadgad garanti för konsumenter (http://www.hp.com/go/eu-legal) eller så kan du gå till European Consumer Centers webbplats (https://commission.europa.eu/live-work-travel-eu/consumer-rights-and-complaints/resolve-your-consumer-complaint/european-consumer-centres-network-ecc-net). Konsumenter har rätt att välja om de vill ställa krav enligt HP:s begränsade garanti eller på säljaren enligt den lagstadgade treåriga garantin.

Португалія

A Garantia Limitada HP é uma garantia comercial fornecida voluntariamente pela HP. O nome e a morada da entidade HP responsável pela prestação da Garantia Limitada HP no seu país são os seguintes:

Portugal: HPCP – Computing and Printing Portugal, Unipessoal, Lda., Edificio D. Sancho I, Quinta da Fonte, Porto Salvo, Lisboa, Oeiras, 2740 244

As vantagens da Garantia Limitada HP aplicam-se cumulativamente com quaisquer direitos decorrentes da legislação aplicável à garantia de dois anos do vendedor, relativa a defeitos do produto e constante do contrato de venda. Existem, contudo, vários fatores que poderão afetar a sua elegibilidade para beneficiar de tais direitos. Os direitos legalmente atribuídos aos consumidores não são limitados ou afetados de forma alguma pela Garantia Limitada HP. Para mais informações, consulte a ligação seguinte: Garantia legal do consumidor (http://www.hp.com/go/eu-legal) ou visite o Web site da Rede dos Centros Europeus do Consumidor (https://commission.europa.eu/live-work-travel-eu/consumer-rights-and-complaints/resolve-your-consumer-complaint/european-consumer-centres-network-ecc-net). Os consumidores têm o direito de escolher se pretendem reclamar assistência ao abrigo da Garantia Limitada HP ou contra o vendedor ao abrigo de uma garantia jurídica de dois anos.

Греція і Кіпр

Η Περιορισμένη εγγύηση HP είναι μια εμπορική εγγύηση η οποία παρέχεται εθελοντικά από την HP. Η επωνυμία και η διεύθυνση του νομικού προσώπου HP που παρέχει την Περιορισμένη εγγύηση HP στη χώρα σας είναι η εξής:

Ελλάδα /Κύπρος: HP Printing and Personal Systems Hellas EPE, Tzavella 1-3, 15232 Chalandri, Attiki

Ελλάδα /Κύπρος: HP Συστήματα Εκτύπωσης και Προσωπικών Υπολογιστών Ελλάς Εταιρεία Περιορισμένης Ευθύνης, Tzavella 1-3, 15232 Chalandri, Attiki

Τα προνόμια της Περιορισμένης εγγύησης HP ισχύουν επιπλέον των νόμιμων δικαιωμάτων για διετή εγγύηση έναντι του Πωλητή για τη μη συμμόρφωση των προϊόντων με τις συνομολογημένες συμβατικά ιδιότητες, ωστόσο η άσκηση των δικαιωμάτων σας αυτών μπορεί να εξαρτάται από διάφορους παράγοντες. Τα νόμιμα δικαιώματα των καταναλωτών δεν περιορίζονται ούτε επηρεάζονται καθ' οιονδήποτε τρόπο από την Περιορισμένη εγγύηση HP. Για περισσότερες πληροφορίες, συμβουλευτείτε την ακόλουθη τοποθεσία web: Νόμιμη εγγύηση καταναλωτή (http://www.hp.com/go/eu-legal) ή μπορείτε να επισκεφτείτε την τοποθεσία web των Ευρωπαϊκών Κέντρων Καταναλωτή (https://commission.europa.eu/live-work-travel-eu/consumer-rights-and-complaints/resolve-your-consumer-complaint/european-consumer-centres-network-ecc-net). Οι καταναλωτές έχουν το δικαίωμα να επιλέξουν αν θα αξιώσουν την υπηρεσία στα πλαίσια της Περιορισμένης εγγύησης HP ή από τον πωλητή στα πλαίσια της νόμιμης εγγύησης δύο ετών.

Угорщина

A HP korlátozott jótállás egy olyan kereskedelmi jótállás, amelyet a HP a saját elhatározásából biztosít. Az egyes országokban a HP mint gyártó által vállalt korlátozott jótállást biztosító vállalatok neve és címe a jótállási jegyen vagy a termékhez csatolt egyéb dokumentumban található, vagy ennek hiányában erről az eladó ad tájékoztatást.

Budapest, Hungary, (BUD): HP Inc Magyarország Kft. 1117 Budapest, Újbuda Allee Corner Október huszonharmadika u. 8-10.

A HP korlátozott jótállásban biztosított jogok azokon a jogokon felül illetik meg Önt, amelyek a termékeknek az adásvételi szerződés szerinti minőségére vonatkozó kétéves, jogszabályban foglalt eladói szavatosságból, továbbá ha az Ön által vásárolt termékre alkalmazandó, a jogszabályban foglalt kötelező eladói jótállásból erednek, azonban számos körülmény hatással lehet arra, hogy ezek a jogok

Önt megilletik-e. További információért kérjük, keresse fel a következő webhelyet: Jogi Tájékoztató Fogyasztóknak (http://www.hp.com/go/eu-legal) vagy látogassa meg az Európai Fogyasztói Központok webhelyét (https://commission.europa.eu/live-work-travel-eu/consumer-rights-and-complaints/resolve-your-consumer-complaint/european-consumer-centres-network-ecc-net). A fogyasztóknak jogában áll, hogy megválasszák, hogy a jótállással kapcsolatos igényüket a HP korlátozott jótállás alapján vagy a kétéves, jogszabályban foglalt eladói szavatosság, illetve, ha alkalmazandó, a jogszabályban foglalt kötelező eladói jótállás alapján érvényesítik.

Чеська республіка

Omezená záruka HP je obchodní zárukou dobrovolně poskytovanou společností HP. Názvy a adresy společností skupiny HP, které odpovídají za plnění omezené záruky HP ve vaší zemi, jsou následující:

Česká republika: HP Inc Czech Republic s. r. o., Za Brumlovkou 5/1559, 140 00 Praha 4

Výhody, poskytované omezenou zárukou HP, se uplatňují jako doplněk k jakýmkoli právním nárokům na dvouletou záruku poskytnutou prodejcem v případě nesouladu zboží s kupní smlouvou. Váš nárok na uznání těchto práv však může záviset na mnohých faktorech. Omezená záruka HP žádným způsobem neomezuje ani neovlivňuje zákonná práva zákazníka. Další informace získáte kliknutím na následující odkaz: Zákonná záruka spotřebitele (http://www.hp.com/go/eu-legal) případně můžete navštívit webové stránky Evropského spotřebitelského centra (https://commission.europa.eu/live-work-travel-eu/consumer-rights-and-complaints/resolve-your-consumer-complaint/european-consumer-centres-network-ecc-net). Spotřebitelé mají právo se rozhodnout, zda chtějí službu reklamovat v rámci omezené záruky HP nebo v rámci zákonem stanovené dvouleté záruky u prodejce.

Словаччина

Obmedzená záruka HP je obchodná záruka, ktorú spoločnosť HP poskytuje dobrovoľne. Meno a adresa subjektu HP, ktorý zabezpečuje plnenie vyplývajúce z Obmedzenej záruky HP vo vašej krajine:

Slovenská republika: HP Inc Slovakia, s.r.o., Galvaniho 7, 821 04 Bratislava

Výhody Obmedzenej záruky HP sa uplatnia vedľa prípadných zákazníkových zákonných nárokov voči predávajúcemu z vád, ktoré spočívajú v nesúlade vlastností tovaru s jeho popisom podľa predmetnej zmluvy. Možnosť uplatnenia takých prípadných nárokov však môže závisieť od rôznych faktorov. Služby Obmedzenej záruky HP žiadnym spôsobom neobmedzujú ani neovplyvňujú zákonné práva zákazníka, ktorý je spotrebiteľom. Ďalšie informácie nájdete na nasledujúcom prepojení: Zákonná záruka spotrebiteľa (http://www.hp.com/go/eu-legal), prípadne môžete navštíviť webovú lokalitu európskych zákazníckych stredísk (https://commission.europa.eu/live-work-travel-eu/consumer-rights-and-complaints/resolve-your-consumer-complaint/european-consumer-centres-network-ecc-net). Spotrebitelia majú právo zvoliť si, či chcú uplatniť servis v rámci Obmedzenej záruky HP alebo počas zákonnej dvojročnej záručnej lehoty u predajcu.

Польща

Ograniczona gwarancja HP to komercyjna gwarancja udzielona dobrowolnie przez HP. Nazwa i adres podmiotu HP odpowiedzialnego za realizację Ograniczonej gwarancji HP w Polsce:

Polska: HP Inc Polska sp. z o.o., ul. Szturmowa 2a, 02-678 Warszawa, wpisana do rejestru przedsiębiorców prowadzonego przez Sąd Rejonowy dla m.st. Warszawy w Warszawie, XIII Wydział Gospodarczy Krajowego Rejestru Sądowego, pod numerem KRS 0000546115, NIP 5213690563, REGON 360916326, BDO 000006211, kapitał zakładowy 480.500 PLN.

Świadczenia wynikające z Ograniczonej gwarancji HP stanowią dodatek do praw przysługujących nabywcy w związku z dwuletnią odpowiedzialnością sprzedawcy z tytułu niezgodności towaru

z umową (rękojmia). Niemniej, na możliwość korzystania z tych praw mają wpływ różne czynniki. Ograniczona gwarancja HP w żaden sposób nie ogranicza praw konsumenta ani na nie nie wpływa. Więcej informacji można znaleźć pod następującym łączem: Gwarancja prawna konsumenta (http://www.hp.com/go/eu-legal), można także odwiedzić stronę internetową Europejskiego Centrum Konsumenckiego (https://commission.europa.eu/live-work-travel-eu/consumer-rights-and-complaints/resolve-your-consumer-complaint/european-consumer-centres-network-ecc-net). Konsumenci mają prawo wyboru co do możliwosci skorzystania albo z usług gwarancyjnych przysługujących w ramach Ograniczonej gwarancji HP albo z uprawnień wynikających z dwuletniej rękojmi w stosunku do sprzedawcy.

Болгарія

Ограничената гаранция на HP представлява търговска гаранция, доброволно предоставяна от HP. Името и адресът на дружеството на HP за вашата страна, отговорно за предоставянето на гаранционната поддръжка в рамките на Ограничената гаранция на HP, са както следва:

HP Inc Bulgaria EOOD (Ейч Пи Инк България ЕООД), HP Inc България ЕООД, Бизнес Парк София, 1766 София, сграда 10, България

Предимствата на Ограничената гаранция на HP се прилагат в допълнение към всички законови права за двугодишна гаранция от продавача при несъответствие на стоката с договора за продажба. Въпреки това, различни фактори могат да окажат влияние върху условията за получаване на тези права. Законовите права на потребителите не са ограничени или засегнати по никакъв начин от Ограничената гаранция на HP. За допълнителна информация, моля вижте Правната гаранция на потребителя (http://www.hp.com/go/eu-legal) или посетете уебсайта на Европейския потребителски център (https://commission.europa.eu/live-work-travel-eu/consumer-rights-and-complaints/resolve-your-consumer-complaint/european-consumer-centres-network-ecc-net). Потребителите имат правото да избират дали да претендират за извършване на услуга в рамките на Ограничената гаранция на HP или да потърсят такава от търговеца в рамките на двугодишната правна гаранция.

Румунія

Garanția limitată HP este o garanție comercială furnizată în mod voluntar de către HP. Numele și adresa entității HP răspunzătoare de punerea în aplicare a Garanției limitate HP în țara dumneavoastră sunt următoarele:

România: HP Inc Romania SRL, 5 Fabrica de Glucoza Str., Building F, Ground Floor and Floor 8, 2nd District, București

Beneficiile Garanției limitate HP se aplică suplimentar față de orice drepturi privind garanția de doi ani oferită de vânzător pentru neconformitatea bunurilor cu contractul de vânzare; cu toate acestea, diverși factori pot avea impact asupra eligibilității dvs. de a beneficia de aceste drepturi. Drepturile legale ale consumatorului nu sunt limitate sau afectate în vreun fel de Garanția limitată HP. Pentru informații suplimentare consultați următorul link: garanția acordată consumatorului prin lege (http://www.hp.com/go/eu-legal) sau puteți accesa site-ul Centrul European al Consumatorilor (https://commission.europa.eu/live-work-travel-eu/consumer-rights-and-complaints/resolve-your-consumer-complaint/european-consumer-centres-network-ecc-net). Consumatorii au dreptul să aleagă dacă să pretindă despăgubiri în cadrul Garanției limitate HP sau de la vânzător, în cadrul garanției legale de doi ani.

Бельгія та Нідерланди

De Beperkte Fabrieksgarantie van HP is een commerciële garantie vrijwillig verstrekt door HP. De naam en het adres van de HP-entiteit die verantwoordelijk is voor het uitvoeren van de Beperkte Fabrieksgarantie van HP in uw land is als volgt:

Nederland: HP Nederland B.V., Startbaan 16, 1187 XR Amstelveen

België: HP Belgium BV, Hermeslaan 1, Building B, B-1831 Diegem, ondernemingsnummer 0597.618.285

De voordelen van de Beperkte Fabrieksgarantie van HP vormen een aanvulling op de wettelijke garantie voor consumenten gedurende twee jaren na de levering te verlenen door de verkoper bij een gebrek aan conformiteit van de goederen met de relevante koopovereenkomst. Niettemin kunnen diverse factoren een impact hebben op de eventuele aanspraak van de consument op deze wettelijke rechten. De wettelijke rechten van de consument worden op geen enkele wijze beperkt of beïnvloed door de Beperkte Fabrieksgarantie van HP. Raadpleeg voor meer informatie de volgende webpagina: Wettelijke garantie voor consumenten (http://www.hp.com/go/eu-legal) of u kan de website van het Europees Consumenten Centrum bezoeken (https://commission.europa.eu/live-work-travel-eu/consumer-rights-and-complaints/resolve-your-consumer-complaint/european-consumer-centres-network-ecc-net). Consumenten hebben het recht om te kiezen tussen enerzijds de Beperkte Fabrieksgarantie van HP of anderzijds het aanspreken van de verkoper ter uitoefening van de wettelijke garantie.

Фінляндія

HP:n rajoitettu takuu on HP:n vapaaehtoisesti antama kaupallinen takuu. HP:n myöntämästä takuusta maassanne vastaavan HP:n edustajan yhteystiedot ovat:

Suomi: HP Finland Oy, Piispankalliontie, FIN - 02200 Espoo

HP:n takuun edut ovat voimassa mahdollisten kuluttajansuojalakiin perustuvien oikeuksien lisäksi sen varalta, että tuote ei vastaa myyntisopimusta. Saat lisätietoja seuraavasta linkistä: Kuluttajansuoja (http://www.hp.com/go/eu-legal) tai voit käydä Euroopan kuluttajakeskuksen sivustolla (https://commission.europa.eu/live-work-travel-eu/consumer-rights-and-complaints/resolve-your-consumer-complaint/european-consumer-centres-network-ecc-net). Kuluttajilla on oikeus vaatia virheen korjausta HP:n takuun ja kuluttajansuojan perusteella HP:lta tai myyjältä.

Словенія

Omejena garancija HP je prostovoljna trgovska garancija, ki jo zagotavlja podjetje HP. Ime in naslov poslovne enote HP, ki je odgovorna za omejeno garancijo HP v vaši državi, sta naslednja:

Slovenija: HP Europe B.V. Meyrin Branch, Route du Nant-d'Avril 150, 1217 Meyrin, Switzerland

Ugodnosti omejene garancije HP veljajo poleg zakonskih pravic, ki ob sklenitvi kupoprodajne pogodbe izhajajo iz dveletne garancije prodajalca v primeru neskladnosti blaga, vendar lahko na izpolnjevanje pogojev za uveljavitev pravic vplivajo različni dejavniki. Omejena garancija HP nikakor ne omejuje strankinih z zakonom predpisanih pravic in ne vpliva nanje. Za dodatne informacije glejte naslednjo povezavo: Strankino pravno jamstvo (http://www.hp.com/go/eu-legal); ali pa obiščite spletno mesto evropskih središč za potrošnike (https://commission.europa.eu/live-work-travel-eu/consumer-rights-and-complaints/resolve-your-consumer-complaint/european-consumer-centres-network-ecc-net). Potrošniki imajo pravico izbrati, ali bodo uveljavljali pravice do storitev v skladu z omejeno garancijo HP ali proti prodajalcu v skladu z dvoletno zakonsko garancijo.

Хорватія

HP ograničeno jamstvo komercijalno je dobrovoljno jamstvo koje pruža HP. Ime i adresa HP subjekta odgovornog za HP ograničeno jamstvo u vašoj državi:

Hrvatska: HP Computing and Printing d.o.o. za računalne i srodne aktivnosti, Radnička cesta 41, 10000 Zagreb

Pogodnosti HP ograničenog jamstva vrijede zajedno uz sva zakonska prava na dvogodišnje jamstvo kod bilo kojeg prodavača s obzirom na nepodudaranje robe s ugovorom o kupnji. Međutim, razni faktori mogu utjecati na vašu mogućnost ostvarivanja tih prava. HP ograničeno jamstvo ni na koji način ne utječe niti ne ograničava zakonska prava potrošača. Dodatne informacije potražite na ovoj adresi: Zakonsko jamstvo za potrošače (http://www.hp.com/go/eu-legal) ili možete posjetiti web-mjesto Europskih potrošačkih centara (https://commission.europa.eu/live-work-travel-eu/consumer-rights-and-complaints/resolve-your-consumer-complaint/european-consumer-centres-network-ecc-net). Potrošači imaju pravo odabrati žele li ostvariti svoja potraživanja u sklopu HP ograničenog jamstva ili pravnog jamstva prodavača u trajanju ispod dvije godine.

Латвія

HP ierobežotā garantija ir komercgarantija, kuru brīvprātīgi nodrošina HP. HP uzņēmums, kas sniedz HP ierobežotās garantijas servisa nodrošinājumu jūsu valstī:

Latvija: HP Finland Oy, PO Box 515, 02201 Espoo, Finland

HP ierobežotās garantijas priekšrocības tiek piedāvātas papildus jebkurām likumīgajām tiesībām uz pārdevēja un/vai ražotāju nodrošinātu divu gadu garantiju gadījumā, ja preces neatbilst pirkuma līgumam, tomēr šo tiesību saņemšanu var ietekmēt vairāki faktori. HP ierobežotā garantija nekādā veidā neierobežo un neietekmē patērētāju likumīgās tiesības. Lai iegūtu plašāku informāciju, izmantojiet šo saiti: Patērētāju likumīgā garantija (http://www.hp.com/go/eu-legal) vai arī Eiropas Patērētāju tiesību aizsardzības centra tīmekļa vietni (https://commission.europa.eu/live-work-travel-eu/consumer-rights-and-complaints/resolve-your-consumer-complaint/european-consumer-centres-network-ecc-net). Patērētājiem ir tiesības izvēlēties, vai pieprasīt servisa nodrošinājumu saskaņā ar HP ierobežoto garantiju, vai arī pārdevēja sniegto divu gadu garantiju.

Литва

HP ribotoji garantija yra HP savanoriškai teikiama komercinė garantija. Toliau pateikiami HP bendrovių, teikiančių HP garantiją (gamintojo garantiją) jūsų šalyje, pavadinimai ir adresai:

Lietuva: HP Finland Oy, PO Box 515, 02201 Espoo, Finland

HP ribotoji garantija papildomai taikoma kartu su bet kokiomis kitomis įstatymais nustatytomis teisėmis į pardavėjo suteikiamą dviejų metų laikotarpio garantiją dėl prekių atitikties pardavimo sutarčiai, tačiau tai, ar jums ši teisė bus suteikiama, gali priklausyti nuo įvairių aplinkybių. HP ribotoji garantija niekaip neapriboja ir neįtakoja įstatymais nustatytų vartotojo teisių. Daugiau informacijos rasite paspaudę šią nuorodą: Teisinė vartotojo garantija (http://www.hp.com/go/eu-legal) arba apsilankę Europos vartotojų centro internetinėje svetainėje (https://commission.europa.eu/live-work-travel-eu/consumer-rights-and-complaints/resolve-your-consumer-complaint/european-consumer-centres-network-ecc-net). Vartotojai turi teisę prašyti atlikti techninį aptarnavimą pagal HP ribotąją garantiją arba pardavėjo teikiamą dviejų metų įstatymais nustatytą garantiją.

Естонія

HP piiratud garantii on HP poolt vabatahtlikult pakutav kaubanduslik garantii. HP piiratud garantii eest vastutab HP üksus aadressil:

Eesti: HP Finland Oy, PO Box 515, 02201 Espoo, Finland

HP piiratud garantii rakendub lisaks seaduses ettenähtud müüjapoolsele kaheaastasele garantiile, juhul kui toode ei vasta müügilepingu tingimustele. Siiski võib esineda asjaolusid, mille puhul teie jaoks need õigused ei pruugi kehtida. HP piiratud garantii ei piira ega mõjuta mingil moel tarbija seadusjärgseid õigusi. Lisateavet leiate järgmiselt lingilt: tarbija õiguslik garantii (http://www.hp.com/go/eu-legal) või võite külastada Euroopa tarbijakeskuste

veebisaiti (https://commission.europa.eu/live-work-travel-eu/consumer-rights-and-complaints/resolve-your-consumer-complaint/european-consumer-centres-network-ecc-net). Tarbijal on õigus valida, kas ta soovib kasutada HP piiratud garantiid või seadusega ette nähtud müüjapoolset kaheaastast garantiid.

Положення обмеженої гарантії для картриджів HP, барабанів формування зображень і блоків формування зображення для використання з принтерами HP LaserJet, лазерними принтерами HP й фірмовими лазерними принтерами Samsung

На цей виріб поширюється дія комерційної / обмеженої гарантії HP в країнах / регіонах, де дозволено використання / дистрибуція. Повну інформацію про гарантію див. на вебсайті: hp.com/toner/info.

Положення обмеженої гарантії щодо витратних матеріалів із довгим терміном експлуатації та комплекту технічного обслуговування і ремонту

Гарантовано, що цей виріб HP не має дефектів у матеріалах і якості виготовлення протягом меншого із таких періодів: (а) до моменту надання принтером сигналу за допомогою індикатора спливання терміну експлуатації на панелі керування; (б) до завершення гарантійного терміну. На запасні комплекти профілактичного обслуговування або витратні матеріали із довгим терміном експлуатації розповсюджується обмежена гарантія терміном 90 днів виключно на запасні частини від дати останнього придбання.

Ця гарантія не поширюється на вироби: (а) які було оновлено, перероблено або змінено; (б) яким завдали шкоди внаслідок неправильної експлуатації, неналежних умов зберігання або неправильної підготовки чи підтримки місця експлуатації; (в) термін експлуатації яких закінчився.

Для гарантійного обслуговування виріб слід здати в центр продажу, де його було придбано, з описом проблеми, яка виникла, у письмовій формі, або звернутися до служби підтримки користувачів HP. Компанія HP, на власний розсуд, замінить дефектний виріб або відшкодує вартість виробу.

У МЕЖАХ, ДОЗВОЛЕНИХ МІСЦЕВИМ ЗАКОНОДАВСТВОМ, ВИЩЕЗАЗНАЧЕНІ ГАРАНТІЙНІ ЗОБОВ'ЯЗАННЯ Є ЄДИНИМИ, І ЖОДНІ ІНШІ ГАРАНТІЇ АБО УМОВИ, УСНІ ЧИ ПИСЬМОВІ, НЕ Є ПРЯМИМИ ЧИ НЕПРЯМИМИ. КОМПАНІЯ HP ВІДМОВЛЯЄТЬСЯ ВІД БУДЬ-ЯКИХ НЕПРЯМИХ ГАРАНТІЙ АБО УМОВ КОМЕРЦІЙНОЇ ЦІННОСТІ, ЗАДОВІЛЬНОЇ ЯКОСТІ АБО ПРИДАТНОСТІ ДЛЯ ПЕВНОГО ПРИЗНАЧЕННЯ.

У МЕЖАХ, ВИЗНАЧЕНИХ МІСЦЕВИМ ЗАКОНОДАВСТВОМ, КОМПАНІЯ HP ЧИ ЇЇ ПОСТАЧАЛЬНИКИ В ЖОДНОМУ РАЗІ НЕ ВІДПОВІДАЮТЬ ЗА ПРЯМІ, ОПОСЕРЕДКОВАНІ, НЕПЕРЕДБАЧЕНІ АБО ПОБІЧНІ ВТРАТИ (ЗОКРЕМА, УТРАТУ ПРИБУТКІВ ЧИ ДАНИХ) ЧИ ІНШІ ЗБИТКИ, НЕЗАЛЕЖНО ВІД ТОГО, ЧИ ОСНОВОЮ ПРЕТЕНЗІЇ Є КОНТРАКТ, ПОЗОВ АБО ІНШИЙ ЮРИДИЧНИЙ АКТ.

УМОВИ ЦІЄЇ ГАРАНТІЇ, ЗА ВИНЯТКОМ ДОЗВОЛЕНИХ ЗАКОНОМ МЕЖ, НЕ ВИКЛЮЧАЮТЬ, НЕ ОБМЕЖУЮТЬ ТА НЕ ЗМІНЮЮТЬ ОБОВ'ЯЗКОВІ ЗАКОННІ ПРАВА, ЗАСТОСОВУВАНІ ДО ПРОДАЖУ ВАМ ЦЬОГО ВИРОБУ, А ЛИШЕ ДОПОВНЮЮТЬ ТАКІ ПРАВА.

Політика компанії HP щодо витратних матеріалів сторонніх виробників

Компанія HP не рекомендує використовувати картриджі з тонером сторонніх виробників, як нові, так і відновлені.

ПРИМІТКА. Для принтерів HP, використання картриджів із тонером сторонніх виробників або відновлених картриджів не впливає ані на гарантію, ані на умови технічної підтримки HP. Однак, якщо причиною збою в роботі пристрою або його пошкодження є використання картриджа з тонером іншого виробника або відновленого картриджа з тонером, компанія HP стягуватиме плату за обслуговування пристрою.

Веб-сайт для повідомлення про підробки HP

Якщо під час установлення картриджа HP на панелі керування з'являється повідомлення, що картридж виготовлено не компанією HP, перейдіть на веб-сторінку www.hp.com/go/anticounterfeit. Компанія HP допоможе визначити, чи картридж оригінальний, і вживе заходів для вирішення проблеми.

Якщо ви помітили вказані нижче ознаки, можливо, ваш картридж не є оригінальним картриджем HP.

- На сторінці стану витратних матеріалів вказано, що встановлено витратні матеріали сторонніх виробників.
- У вас виникає багато проблем, пов'язаних із картриджем.
- Картридж має незвичайний вигляд (наприклад, упаковка відрізняється від упаковки HP).

Дані на картриджі з тонером

У картриджах із тонером HP, які використовуються в цьому пристрої, є мікросхеми, які допомагають керувати роботою пристрою.

Крім того, ця мікросхема збирає обмежену інформацію про використання пристрою, включаючи наступні дані: дату першого встановлення картриджа з тонером, дату останнього використання картриджа з тонером, кількість сторінок, які надруковано за допомогою цього картриджа, покриття сторінки, використані режими друку, усі помилки друку, які сталися, а також модель пристрою. Така інформація допомагає компанії HP розробляти нові пристрої з урахуванням потреб друку клієнта.

Дані, отримані з мікросхеми картриджа з тонером, не містять інформації, на основі якої можна встановити особу клієнта чи користувача картриджа або пристрою.

Компанія HP збирає взірці мікросхем із картриджів із тонером, які повертаються в програму HP з безкоштовного повернення та утилізації (партнери HP у світі: www.hp.com/hprecycle). Мікросхеми з таких зразків зчитуються та вивчаються з метою вдосконалення нових виробів HP. Партнери HP, які допомагають у переробці цього картриджа з тонером, можуть також мати доступ до таких даних.

Будь-яка третя сторона, яка отримує картридж із тонером, може мати доступ до анонімної інформації на мікросхемі.

Ліцензійна угода з кінцевим користувачем

УВАЖНО ПРОЧИТАЙТЕ, ПЕРШ НІЖ ВИКОРИСТОВУВАТИ ЦЕ ОБЛАДНАННЯ ІЗ ПРОГРАМНИМ ЗАБЕЗПЕЧЕННЯМ: Ця Ліцензійна угода з кінцевим користувачем ("Ліцензійна угода") є юридичною угодою між (а) вами (особою або окремою організацією) і (б) HP Inc. ("HP"), що регулює використання будь-якого програмного забезпечення з системою єдиного входу, встановленого компанією HP або наданого нею для використання з пристроєм друку ("Програмне забезпечення").

Зміни та доповнення до цієї Ліцензійної угоди можуть додаватися до пристрою HP.

ПРАВА НА ВИКОРИСТАННЯ ПРОГРАМНОГО ЗАБЕЗПЕЧЕННЯ НАДАЮТЬСЯ, ЛИШЕ ЯКЩО ВИ ПОГОДЖУЄТЕСЯ НА ВСІ УМОВИ Й ПОЛОЖЕННЯ ЦІЄЇ ЛІЦЕНЗІЙНОЇ УГОДИ. ВСТАНОВЛЮЮЧИ, КОПІЮЮЧИ, ЗАВАНТАЖУЮЧИ АБО ІНШИМ ЧИНОМ ВИКОРИСТОВУЮЧИ ПРОГРАМНЕ ЗАБЕЗПЕЧЕННЯ, ВИ ЗОБОВ'ЯЗУЄТЕСЬ ДОТРИМУВАТИСЯ УМОВ ЦІЄЇ ЛІЦЕНЗІЙНОЇ УГОДИ. ЯКЩО ВИ НЕ ПОГОДЖУЄТЕСЯ З УМОВАМИ ЦІЄЇ ЛІЦЕНЗІЙНОЇ УГОДИ, ВИ МАЄТЕ НЕГАЙНО ПРИПИНИТИ ВИКОРИСТАННЯ ПРОГРАМНОГО ЗАБЕЗПЕЧЕННЯ ТА ВИДАЛИТИ ПРОДУКТ ІЗ ПРИСТРОЮ.

ЦЯ ЛІЦЕНЗІЙНА УГОДА Є ГЛОБАЛЬНОЮ УГОДОЮ, А НЕ ВИБІРКОВОЮ ДЛЯ ПЕВНИХ КРАЇН, ШТАТІВ ЧИ ТЕРИТОРІЙ. ЯКЩО ВИ ПРИДБАЛИ ПРОГРАМНЕ ЗАБЕЗПЕЧЕННЯ ЯК СПОЖИВАЧ У РОЗУМІННІ ВІДПОВІДНОГО ЗАКОНОДАВСТВА З ЗАХИСТУ ПРАВ СПОЖИВАЧІВ У ВАШІЙ КРАЇНІ, ВАШОМУ ШТАТІ ЧИ ВАШІЙ ТЕРИТОРІЇ, ТО НЕЗВАЖАЮЧИ НА БУДЬ-ЩО ПРОТИЛЕЖНЕ, ВКАЗАНЕ У ЦІЙ ЛІЦЕНЗІЙНІЙ УГОДІ, НІЯКІ ПОЛОЖЕННЯ ЦІЄЇ УГОДИ НЕ ВПЛИВАЮТЬ НА БУДЬ-ЯКІ ВАШІ НЕВІД'ЄМНІ ЮРИДИЧНІ ПРАВА ТА ЗАСОБИ ПРАВОВОВГО ЗАХИСТУ, ЯКІ ВИ МОЖЕТЕ МАТИ ЗГІДНО ТАКОГО ЗАКОНОДАВСТВА З ЗАХИСТУ ПРАВ СПОЖИВАЧІВ, І ЦЯ ЛІЦЕНЗІЙНА УГОДА ЗАСТОСОВУЄТЬСЯ ІЗ ВРАХУВАННЯМ ПРІОРИТЕТУ ТАКИХ ПРАВ ТА ЗАСОБІВ ЗАХИСТУ. ДОДАТКОВІ ВІДОМОСТІ ПРО ВАШІ ПРАВА, ЯК СПОЖИВАЧА, ДИВІТЬСЯ У РОЗДІЛІ 17.

1. **НАДАННЯ ЛІЦЕНЗІЇ**. HP надає вам описані нижче права за умови дотримання вами всіх умов і положень цієї Ліцензійної угоди. У разі якщо ви представляєте іншу особу або організацію, такі самі умови та положення у цьому розділі 1 застосовуються також стосовно використання, копіювання та зберігання Програмного забезпечення на пристроях відповідної особи або організації.

    a. Використання. Ви можете використовувати одну копію Програмного забезпечення на пристрої з метою отримання доступу до Програмного забезпечення та його використання. Вам забороняється розділяти складові компоненти Програмного забезпечення для використання на кількох пристроях. Ви не маєте права розповсюджувати Програмне забезпечення, модифікувати його, а також вимикати будь-які функції ліцензування чи керування у Програмному забезпеченні. Програмне забезпечення можна завантажувати у тимчасову пам'ять (ОЗП) пристрою з метою використання Програмного забезпечення.

    б. Зберігання. Вам дозволяється копіювати Програмне забезпечення у локальну пам'ять або на накопичувач пристрою.

    в. Копіювання. Вам дозволяється створювати архівні або резервні копії Програмного забезпечення за умови, що кожна копія міститиме всі попередження щодо інтелектуальної власності оригінального Програмного забезпечення і використовуватиметься лише для резервного копіювання.

    г. Збереження прав. Компанія HP та її постачальники залишають за собою всі права, які вам не надано в явній формі згідно з цією Ліцензійною угодою.

д. Безкоштовне програмне забезпечення. Незважаючи на умови і положення цієї Ліцензійної угоди, все Програмне забезпечення або будь-яка його частина, на які не поширюються майнові права HP, або програмне забезпечення, яке надається третіми сторонами на умовах загальної ліцензії ("Безкоштовне програмне забезпечення"), надаються вам на умовах ліцензійної угоди на програмне забезпечення чи іншої документації, яка додається до такого безкоштовного програмного забезпечення під час його завантаження, встановлення або використання. Використання вами безкоштовного програмного забезпечення повністю регулюватиметься умовами і положеннями такої ліцензії.

2. **ОНОВЛЕННЯ**. Щоб використовувати Програмне забезпечення, визначене як оновлення, ви маєте спершу мати ліцензію на початкове Програмне забезпечення, яке підлягає оновленню згідно з визначенням компанії HP. Після оновлення ви не зможете більше використовувати початковий Програмний продукт, який був основою вашого права на оновлення.

3. **ДОДАТКОВЕ ПРОГРАМНЕ ЗАБЕЗПЕЧЕННЯ**. Ця Ліцензійна угода стосується оновлень або доповнень до початкового Програмного забезпечення, яке надається компанією HP, якщо разом з оновленнями та доповненнями компанія HP не надаватиме інших умов. У разі виникнення конфлікту між цими умовами та іншими умовами пріоритет матимуть інші умови.

4. **ПЕРЕДАВАННЯ**.

   а. Третя сторона. Початковий користувач Програмного забезпечення може один раз передати Програмне забезпечення іншому кінцевому користувачу. Будь-яке передавання має включати всі складові компоненти, носії, друковані матеріали, цю Ліцензійну угоду та (якщо він є) Сертифікат автентичності. Заборонено здійснювати непрямі передавання, наприклад консигнацію. Перед передаванням кінцевий користувач, який отримує переданий продукт, має погодитися з умовами цієї Ліцензійної угоди. Після передавання Програмного забезпечення термін дії вашої ліцензії автоматично спливає.

   б. Обмеження. Заборонено давати Програмне забезпечення в оренду чи в борг або використовувати його для комерційного використання на умовах розподілу часу або в адміністративних цілях. Забороняється надання субліцензій або передача ліцензії чи Програмного забезпечення, окрім випадків, явним чином дозволених у цій Ліцензійній угоді.

5. **ПРАВА ВЛАСНОСТІ**. Усі права на інтелектуальну власність на Програмне забезпечення і документацію користувача належать компанії HP або її постачальникам і захищаються законодавством, зокрема, законодавством щодо авторського права, комерційної таємниці та товарних знаків у Сполучених Штатах, а також іншими застосовними законами та положеннями міжнародних угод. Заборонено видаляти будь-які ідентифікаційні відомості продукту, повідомлення про авторські права або обмеження щодо володіння із Програмного забезпечення.

6. **ОБМЕЖЕННЯ ЩОДО ЗВОРОТНОЇ РОЗРОБКИ**. Забороняється здійснювати зворотну розробку, декомпілювати або дизасемблювати Програмне забезпечення, окрім випадків, коли таке право надається чинним законодавством і лише в межах такого права, котре має пріоритет над даним обмеженням, а також коли це явно дозволяється цією Ліцензійною угодою.

7. **ТЕРМІН ДІЇ**. Ця Ліцензійна угода зберігає чинність, доки її не буде припинено або відхилено. Ця Ліцензійна угода також припиняє свою дію за умов, зазначених у інших частинах цієї Ліцензійної угоди, а також якщо ви порушите будь-яку з умов або будь-яке з положень цієї Ліцензійної угоди.

8. **НАЛАШТУВАННЯ ОБЛІКОВОГО ЗАПИСУ**.

a. Щоб використовувати Програмне забезпечення, необхідно зареєструватися і створити обліковий запис на HP ID. На вас лежить відповідальність за отримання та обслуговування всього обладнання, послуг та програмного забезпечення, необхідного для доступу та використання облікового запису HP ID, будь-яких програм, пов'язаних із цим Програмним забезпеченням, і пристрою(їв), а також сплати будь-яких відповідних платежів.

б. ВИ НЕСЕТЕ ВИНЯТКОВУ І ПОВНУ ВІДПОВІДАЛЬНІСТЬ ЗА ЗБЕРЕЖЕННЯ КОНФІДЕНЦІЙНОСТІ БУДЬ-ЯКИХ ІМЕН КОРИСТУВАЧІВ І ПАРОЛІВ, ЗІБРАНИХ ЦИМ ПРОГРАМНИМ ЗАБЕЗПЕЧЕННЯМ. Ви повинні негайно попередити HP про будь-яке несанкціоноване використання вашого облікового запису HP ID або будь-яке інше порушення безпеки, пов'язане з цим Програмним забезпеченням або пристроєм(ями), на якому його встановлено.

9. **СПОВІЩЕННЯ ПРО ЗБИРАННЯ ДАНИХ.** HP може збирати імена користувачів, паролі, IP-адреси пристроїв та/або іншу інформацію про аутентифікацію, яка використовується для отримання доступу до HP ID, а також про різні програми, що під'єднані через це Програмне забезпечення. HP може використовувати ці дані для оптимізації роботи Програмного забезпечення на основі параметрів користувача, надання підтримки та обслуговування, а також забезпечення безпеки та цілісності програмного забезпечення. Детальнішу інформацію про збір даних можна дізнатися у розділах "Які дані ми збираємо" та "Як ми використовуємо дані" в Повідомленні про конфіденційність HP.

10. **ВІДМОВА ВІД ГАРАНТІЙНИХ ЗОБОВ'ЯЗАНЬ.** У МАКСИМАЛЬНІЙ МІРІ, ДОЗВОЛЕНІЙ ЧИННИМ ЗАКОНОДАВСТВОМ, КОМПАНІЯ HP ТА ЇЇ ПОСТАЧАЛЬНИКИ НАДАЮТЬ ЦЕ ПРОГРАМНЕ ЗАБЕЗПЕЧЕННЯ ЗА ПРИНЦИПОМ «ЯК Є» ТА ІЗ ПОКЛАДЕННЯМ РИЗИКІВ НАЯВНОСТІ НЕДОЛІКІВ НА ПОКУПЦЯ, А ТАКОЖ НАСТУПНИМ ВІДМОВЛЯЮТЬСЯ ВІД БУДЬ-ЯКИХ ГАРАНТІЙ, ЗОБОВ'ЯЗАНЬ ЧИ ЗАПЕВНЕНЬ, ЯК ЯВНИХ, ТАК І НЕЯВНИХ АБО ПЕРЕДБАЧЕНИХ ЗАКОНОМ, В ТОМУ ЧИСЛІ, БЕЗ ОБМЕЖЕНЬ, ГАРАНТІЙ: (i) ГАРАНТІЙ ЧИСТОТИ ПРАВ ВЛАСНОСТІ ТА ВІДСУТНОСТІ ПОРУШЕНЬ АВТОРСЬКИХ ПРАВ; (ii) КОМЕРЦІЙНОЇ ЦІННОСТІ; (iii) ПРИДАТНОСТІ ДЛЯ КОНКРЕТНОЇ ЦІЛІ; (iv) ЗБЕРЕЖЕННЯ ФУНКЦІОНАЛЬНОСТІ ПРОГРАМНОГО ЗАБЕЗПЕЧЕННЯ У РАЗІ ВИКОРИСТАННЯ ВИТРАТНИХ МАТЕРІАЛІВ ЧИ АКСЕСУАРІВ СТОРОННІХ ВИРОБНИКІВ (НЕ КОМПАНІЇ HP); А ТАКОЖ (v), ВІДСУТНОСТІ ВІРУСІВ, УСЕ – ВІДНОСНО ПРОГРАМНОГО ЗАБЕЗПЕЧЕННЯ. Деякі держави/юрисдикції забороняють виключення непрямих гарантій або обмеження тривалості непрямих гарантій, тому вищезазначена відмова може не застосовуватися до вас в цілому.

11. **ОБМЕЖЕННЯ ВІДПОВІДАЛЬНОСТІ.** Згідно з місцевим законодавством, незважаючи на всі можливі збитки, які ви можете понести, відповідальність компанії HP та її постачальників за будь-яким положенням цієї Ліцензійної угоди та ваш єдиний засіб правового захисту за всі вищеназвані збитки обмежується більшою з двох сум: сумою, фактично сплаченою вами окремо за Програмне забезпечення, або 5,00 (п'ятьма) доларами США. У МЕЖАХ, МАКСИМАЛЬНО ДОЗВОЛЕНИХ ЗАСТОСОВНИМ ЗАКОНОДАВСТВОМ, У ЖОДНОМУ РАЗІ КОМПАНІЯ HP ЧИ ЇЇ ПОСТАЧАЛЬНИКИ НЕ НЕСТИМУТЬ ВІДПОВІДАЛЬНОСТІ ЗА БУДЬ-ЯКІ СПЕЦІАЛЬНІ, ВИПАДКОВІ, НЕПРЯМІ ЧИ ОПОСЕРЕДКОВАНІ ЗБИТКИ (ВКЛЮЧАЮЧИ, БЕЗ ОБМЕЖЕНЬ, ЗБИТКИ ЧЕРЕЗ ВТРАТУ ПРИБУТКУ АБО КОНФІДЕНЦІЙНОЇ ЧИ ІНШОЇ ІНФОРМАЦІЇ, ПОРУШЕННЯ ДІЯЛЬНОСТІ БІЗНЕСУ, ТРАВМУВАННЯ ЛЮДЕЙ АБО ВТРАТУ КОНФІДЕНЦІЙНОСТІ), ЯКІ ВИНИКНУТЬ ВНАСЛІДОК АБО У ЗВ'ЯЗКУ З ВИКОРИСТАННЯМ АБО НЕМОЖЛИВІСТЮ ВИКОРИСТАННЯ ЦЬОГО ПРОГРАМНОГО ЗАБЕЗПЕЧЕННЯ АБО ІНШИМ ЧИНОМ У ЗВ'ЯЗКУ З БУДЬ-ЯКИМИ ПОЛОЖЕННЯМИ ЦІЄЇ ЛІЦЕНЗІЙНОЇ УГОДИ, НАВІТЬ ЯКЩО КОМПАНІЮ HP АБО БУДЬ-ЯКОГО ПОСТАЧАЛЬНИКА БУЛО ПОВІДОМЛЕНО ПРО МОЖЛИВІСТЬ ТАКИХ ЗБИТКІВ, І НАВІТЬ ЯКЩО ЗАСІБ ПРАВОВОГО ЗАХИСТУ НЕ ДОСЯГНЕ СВОЄЇ ОСНОВНОЇ ЦІЛІ. Деякі країни/юрисдикції не дозволяють винятків чи обмежень щодо випадкових чи непрямих збитків, тому вищезазначені обмеження чи винятки можуть до вас не застосовуватися.

12. **КОРИСТУВАЧІ, ЯКІ ПРЕДСТАВЛЯЮТЬ УРЯД США**. Відповідно до пунктів 12.211 та 12.212 Правил здійснення держзакупівель (FAR) комерційне програмне забезпечення для комп'ютерів, документація до ПЗ для комп'ютерів та технічні дані для комерційних продуктів ліцензуються Урядом США на умовах стандартної комерційної ліцензійної угоди HP.

13. **ВІДПОВІДНІСТЬ ЕКСПОРТНОМУ ЗАКОНОДАВСТВУ**. Вам слід дотримуватися всіх законів і норм Сполучених Штатах та інших країн ("Закони про експорт"), щоб гарантувати, що Програмне забезпечення (1) не буде експортуватися, безпосередньо або опосередковано, з порушенням законів про експорт та (2) не буде використовуватися для будь-яких цілей, заборонених законами про експорт, зокрема, без обмежень, для поширення ядерної, хімічної чи біологічної зброї.

14. **ПРАВОЗДАТНІСТЬ ТА ПОВНОВАЖЕННЯ НА УКЛАДАННЯ ДОГОВОРІВ**. Ви стверджуєте, що досягли встановленого законом віку дієздатності у вашій країні проживання, і, якщо це вас стосується, ви належним чином уповноважені вашим роботодавцем підписувати цю угоду.

15. **ЗАСТОСОВНЕ ЗАКОНОДАВСТВО**. Ця Ліцензійна угода регулюється законодавством штату Каліфорнія, США.

16. **ПОВНОТА УГОДИ**. Якщо ви не укладали окремої ліцензійної угоди на Програмне забезпечення, ця Ліцензійна угода (разом із будь-якими додатками чи змінами до цієї Ліцензійної угоди, які додаються до пристрою HP) є повною угодою між вами і HP щодо Програмного забезпечення та заміняє всі попередні або поточні усні чи письмові угоди, пропозиції та твердження відносно цього Програмного забезпечення та будь-яких інших питань, які регулюються цією Ліцензійною угодою. У разі конфлікту будь-яких положень політик HP чи програм послуг підтримки з положеннями цієї Ліцензійної угоди перевагу матимуть умови Ліцензійної угоди.

17. **ПРАВА КОРИСТУВАЧА**. Споживачі у певних країнах, штатах або територіях можуть мати переваги у формі певних законних прав та засобів правового захисту, визначених законодавством з захисту споживачів, щодо яких відповідальність HP не може бути законним чином виключено або обмежено. Якщо ви придбали Програмне забезпечення як споживач у розумінні відповідного законодавства з захисту прав споживачів у вашій країні, вашому штаті чи вашій території, то положення цієї Ліцензійної угоди (включаючи відмову від гарантій, обмеження та виключення відповідальності) мають інтерпретуватись з дотриманням вимог такого чинного законодавства і застосовуватись лише в максимальній мірі, дозволеній згідно цього чинного законодавства.

    Споживачі з Австралії. Якщо ви придбали Програмне забезпечення, як споживач в інтерпретації «законодавства Австралії про захист прав споживачів» згідно Акту про конкуренцію та споживачів в Австралії від 2010 р. (Australian Competition and Consumer Act 2010 (Cth)), тоді, незважаючи на будь-які інші положення цієї Ліцензійної угоди:

    a. Програмне забезпечення надається разом з гарантіями, які неможливо виключити згідно законодавства Австралії про захист прав споживачів, в тому числі з гарантією прийнятної якості товарів та надання послуг із належною увагою та навичками. Ви маєте право на заміну або відшкодування у разі серйозної несправності та компенсацію за будь-які інші розумним чином передбачувані втрати або збитки. Ви також маєте право на ремонт або заміну Програмного забезпечення у разі його неналежної якості, якщо несправність не є серйозною.

    б. Ніщо у цій Ліцензійній угоді не виключає, не обмежує та не змінює ніяких прав та засобів правового захисту, гарантій або інших умов чи положень, які явно вимагаються чи неявно застосовуються законодавством Австралії з захисту споживачів та не можуть бути виключені або обмежені згідно закону.

в. Переваги, які надаються вам явними гарантіями у цій Ліцензійній угоді, надаються на додаток до інших прав та засобів правового захисту, доступних вам згідно законодавства Австралії з захисту споживачів. Ваші права згідно законодавства Австралії з захисту споживачів мають пріоритет у тій мірі, у якій вони розбігаються із будь-якими обмеженнями, що містяться у явній гарантії.

Це Програмне забезпечення може бути здатне зберігати дані, створені користувачами. Компанія HP наступним повідомляє вам, що у разі ремонту компанією HP вашого Програмного забезпечення такий ремонт може призвести до втрати цих даних. У максимальній мірі, дозволеній законодавством, обмеження та виключення відповідальності HP у цій Ліцензійній угоді будуть застосовуватись відносно такої втрати даних.

Якщо ви вважаєте, що ви маєте право на будь-яку гарантію згідно цієї угоди або на будь-який з вищевказаних засобів правового захисту, будь ласка, зверніться до компанії HP за адресою:

Таблиця a-1

HP PPS Australia Pty Ltd
Building F, 1 Homebush Bay Drive
Rhodes, NSW 2138
Australia (Австралія)

Щоб створити запит щодо підтримки або претензію по гарантії, зателефонуйте за номером 13 10 47 (в межах Австралії) або +61 2 8278 1039 (у разі міжнародного дзвінка) чи відвідайте веб-сторінку www.hp.com.au і виберіть вкладку Support (Підтримка), щоб ознайомитись із актуальним переліком варіантів обслуговування клієнтів.

Якщо ви є споживачем в інтерпретації законодавства Австралії про захист споживачів, і ви купуєте Програмне забезпечення або послуги гарантії та підтримки для Програмного забезпечення, яке зазвичай не набувається для особистого, домашнього або побутового використання або споживання, тоді, незважаючи на будь-які інші положення цієї Ліцензійної угоди, компанія HP обмежує свою відповідальність у разі невиконання умов гарантії для споживача наступним:

а. надання гарантійних послуг або підтримки для Програмного забезпечення: будь-який або кілька з перелічених нижче варіантів: повторне надання послуг або сплата вартості повторно наданих послуг;

б. надання Програмного забезпечення: будь-який або кілька з перелічених нижче варіантів: заміна Програмного забезпечення або постачанням рівнозначного програмного забезпечення; ремонт Програмного забезпечення; сплата вартості заміни Програмного забезпечення або придбання рівнозначного забезпечення; або сплата вартості ремонту Програмного забезпечення;

в. іншим, у максимальній мірі, дозволеній законодавством.

Споживачі з Нової Зеландії. У Новій Зеландії Програмне забезпечення надається із гарантіями, які неможливо виключити відповідно до Акту про гарантії споживачам від 1993 р. (Consumer Guarantees Act 1993). У Новій Зеландії «Транзакція із споживачем» — це транзакція, в якій бере участь особа, котра купує товари для особистого, домашнього або побутового використання чи споживання, а не для комерційних потреб. Споживачі в Новій Зеландії, які купують товари для приватного, домашнього або побутового використання чи споживання, а не для комерційних потреб («Споживачі в Новій Зеландії») мають право на ремонт, заміну або відшкодування коштів у разі несправності та на компенсацію за інші розумним чином передбачувані втрати або збитки. Споживач в Новій Зеландії (згідно визначення вище) має право на відшкодування коштів у разі повернення продукту в місце його придбання у разі порушення законодавства Нової Зеландії з захисту прав споживачів; більш того, якщо для Споживача в Новій Зеландії повернення товарів до HP буде пов'язане зі значними витратами, компанія HP забере такі товари за власний рахунок. У разі будь-якого постачання продуктів або послуг в комерційних цілях ви погоджуєтесь, що Акт про гарантії споживачам від 1993 р. застосовуватись не буде і що, враховуючи природу та вартість угоди, таке незастосування є справедливим та обґрунтованим.

© Copyright 2019 HP Development Company, L.P.

Подана тут інформація може змінюватися без попередження. Усі інші назви продуктів, які згадуються в цьому посібнику, можуть бути товарними знаками відповідних компаній. У межах, дозволених чинним законодавством, усі гарантійні зобов'язання щодо товарів і послуг HP викладено в положеннях прямої гарантії, яка додається до таких товарів і послуг. Жодна інформація в цьому документі не може тлумачитися як така, що містить додаткові гарантійні зобов'язання. У межах, дозволених застосовним законодавством, компанія HP не несе відповідальності за технічні або редакторські помилки чи опущення в цьому документі.

Версія: квітень 2019 р.

Гарантійне обслуговування і самостійна заміна деталей

Вироби HP містять багато деталей типу CSR (Customer Self Repair), які можна самостійно замінити, витративши менше часу для ремонту. Якщо протягом періоду діагностики компанія HP визначить, що ремонт можна виконати з використанням деталі, яка надається для самостійної заміни, HP безпосередньо надішле Вам цю деталь. Існує дві категорії деталей, які надаються для самостійної заміни: 1) Деталі, які є обов'язковими для самостійної заміни. Якщо Ви попросите компанію HP замінити ці деталі, Ви змушені будете оплатити витрати за дорогу та роботу персоналу. 2) Деталі, які можна заміняти самостійно. Ці деталі також розроблені для самостійної заміни. Проте, якщо Ви вимагатимете, щоб компанія HP замінила ці деталі замість Вас, така заміна може бути для Вас безкоштовною згідно типу гарантійного обслуговування виробу.

Залежно від доступності та географічного розташування, деталі для самостійної заміни будуть відіслані протягом наступного робочого дня. За додаткову оплату (де це можливо), Вам можуть запропонувати доставку того самого дня чи протягом чотирьох годин. Додаткову допомогу спеціаліста можна отримати по телефону, зателефонувавши у центр технічної підтримки HP. У матеріалах, які постачаються разом із замінною деталлю, компанія HP вказує, чи потрібно повернути пошкоджену деталь HP. У випадках, коли компанія HP вимагає повернути пошкоджену деталь, це слід зробити протягом визначеного періоду часу, зазвичай протягом 5 (п'яти) робочих днів. Пошкоджену деталь потрібно повернути з відповідною документацією у наданому пакувальному матеріалі. Якщо не повернути пошкоджену деталь, компанія HP може виставити Вам рахунок за надіслану нею замінну деталь. Надсилаючи Вам деталь для самостійної заміни, компанія HP оплачує усі витрати на перевезення та повернення деталі, а також визначає кур'єра/транспорт.

Підтримка користувачів

Телефонна підтримка у вашій країні/вашому регіоні Майте під руками назву виробу, серійний номер, дату придбання і будьте готовими описати проблему, що виникла.	Номери телефонів для різних країн/регіонів зазначаються у брошурі, що постачається разом із виробом, або на сайті www.hp.com/support/.
Отримання цілодобової онлайн-підтримки та завантаження програм і драйверів	Підтримка для HP Color LaserJet Enterprise 6700
Замовлення додаткових угод про технічне обслуговування та технічну підтримку HP	www.hp.com/go/carepack
Зареєструйте свій пристрій	www.register.hp.com

6 Програма керування впливом пристрою на навколишнє середовище

Захист навколишнього середовища

Компанія HP прагне виробляти якісну продукцію, не завдаючи шкоди довкіллю. Цей пристрій має декілька властивостей, які допомагають мінімізувати його негативний вплив на навколишнє середовище.

Утворення озону

Рівень утворення озону в повітрі внаслідок роботи цього виробу виміряно із застосуванням загальновизнаної методики*, і, зіставивши ці дані з використанням у типовому офісному середовищі**, фахівці компанії HP встановили, що кількість озону, яка утворюється під час роботи виробу, може вважатися несуттєвою, оскільки концентрація озону, який утворюється в процесі друку, не перевищує жодних наявних стандартів або рекомендацій щодо якості повітря в приміщеннях.

* Методика визначення рівня утворення озону для копіювальних пристроїв, яка застосовується для призначення екологічного маркування офісним пристроям із функцією друку; RAL-UZ 219 – BAM січень 2021 р.

** Виходячи з даних про рівень концентрації озону за умови друку з використанням витратних матеріалів HP протягом 2 годин на добу в приміщенні об'ємом 30,6 кубічних метри зі швидкістю вентиляції 0,68 об'єму повітря за годину

Споживання електроенергії

У режимі готовності, очікування або автовимкнення споживання енергії значно зменшується, що сприяє збереженню природних ресурсів і зниженню витрати коштів, водночас не впливаючи на продуктивність пристрою. Обладнання для друку та роботи із зображеннями HP, позначене логотипом ENERGY STAR®, відповідає технічним умовам ENERGY STAR, що висуваються до обладнання для роботи із зображеннями Управлінням охорони навколишнього середовища США. На виробах для роботи із зображеннями, що мають сертифікат ENERGY STAR, відображається наведена нижче позначка.



Додаткову інформацію про моделі пристроїв для візуалізації, що відповідають ENERGY STAR, наведено на веб-сайтах:

www.hp.com/go/energystar

Споживання тонера

В економному режимі EconoMode принтер використовує менше тонера, що може подовжити термін служби картриджа. HP не рекомендує використовувати режим EconoMode постійно. Якщо EconoMode застосовується постійно, то ресурс тонера зберігатиметься довше, аніж будуть придатними механічні частини картриджа. Якщо якість друку починає погіршуватися та стає неприйнятною, замініть картридж.

Використання паперу

Функції дуплексного друку (в ручному й автоматичному режимах) і комбінованого друку (кількох сторінок на одному аркуші) в цьому пристрої дають змогу знизити споживання паперу та, відповідно, зменшити витрати природних ресурсів.

Пластмаса

Деталі з пластмаси вагою більше 25 грамів позначено згідно з міжнародними стандартами. Завдяки цьому полегшується процес ідентифікації пластмасових деталей, які можна утилізувати після закінчення строку служби пристрою.

Витратні матеріали HP LaserJet

Оригінальні витратні матеріали HP розроблено з турботою про довкілля. Компанія HP сприяє заощадженню ресурсів і паперу під час друку. Коли термін служби матеріалів завершиться, їх можна легко й до того ж безкоштовно утилізувати.[1]

За програмою HP Planet Partners усі картриджі HP мають пройти багатоступеневий процес утилізації, де їх розбирають і чистять, а потім використовують як сировину для нових оригінальних картриджів HP та товарів повсякденного вжитку. Жоден оригінальний картридж HP, зданий на утилізацію за програмою HP Planet Partners, не викидається на звалище. Компанія HP не займається відновленням або перепродажем оригінальних картриджів HP.

Щоб узяти участь у програмі з повернення й утилізації використаних ресурсів HP Planet Partners, відвідайте сторінку www.hp.com/hprecycle. Виберіть свою країну (регіон), щоб дізнатися про процедуру повернення витратних матеріалів для друку HP. На кожній новій упаковці з картриджем HP LaserJet подано інформацію про програму й інструкції кількома мовами.

[1] Наявність програми залежить від країни (регіону). Докладні відомості див. на сторінці www.hp.com/hprecycle.

Папір

Для друку на цьому пристрої можна використовувати папір, виготовлений із вторинної сировини, і нещільний папір (EcoFFICIENT™), що відповідає вимогам, описаним у *HP LaserJet Printer Family Print Media Guide* (медіапосібнику з друку на принтерах HP LaserJet). Цей виріб пристосовано для використання паперу, виготовленого із вторинної сировини, та нещільного паперу (EcoFFICIENT™) згідно зі стандартом EN12281:2002.

Обмеження матеріалів

Цей продукт HP не містить ртуті.

Інформація щодо батарей

У цьому пристрої можуть використовуватися

- літій-фторвуглецеві батареї (тип BR) або
- батареї на основі літію – діоксиду марганцю (тип CR),

які після завершення строку служби може бути потрібно здати на спеціалізовану переробку.

ПРИМІТКА. ПРИМІТКА лише для типу CR: містить перхлорат – може бути необхідна спеціальна обробка. Див. http://dtsc.ca.gov/hazardouswaste/perchlorate.

Вага: ~ 3 г

Розташування: на материнській платі

Може зніматися користувачем: ні



廢電池請回收

Щоб отримати відомості про утилізацію, перейдіть за посиланням http://www.hp.com/recycle або зверніться до органів місцевої влади чи Альянсу галузей електронної промисловості за адресою: http://www.eiae.org.

Утилізація використаного обладнання користувачами (ЄС, Сполучене королівство та Індія)

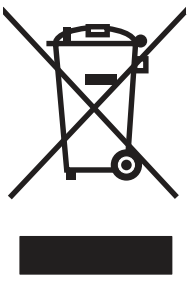

Цей символ указує на те, що виріб не можна утилізувати разом з іншими побутовими відходами. Вам слід захищати довкілля та здоров'я людей, тож доставте цей виріб у спеціальний пункт збирання для переробки відходів електричного й електронного обладнання. Докладніше запитуйте у місцевої служби утилізації відходів або дивіться на веб-сайті: www.hp.com/recycle.

Утилізація електронного обладнання

Компанія HP закликає користувачів утилізувати використане електронне обладнання. Додаткову інформацію про утилізацію дивіться на веб-сайті: www.hp.com/recycle.

Інформація щодо утилізації комп'ютерного устаткування в Бразилії



Não descarte o produto eletrônico em lixo comum

Este produto eletrônico e seus componentes não devem ser descartados no lixo comum, pois embora estejam em conformidade com padrões mundiais de restrição a substâncias nocivas, podem conter, ainda que em quantidades mínimas, substâncias impactantes ao meio ambiente. Ao final da vida útil deste produto, o usuário deverá entregá-lo à HP. A não observância dessa orientação sujeitará o infrator às sanções previstas em lei.

Após o uso, as pilhas e/ou baterias dos produtos HP deverão ser entregues ao estabelecimento comercial ou rede de assistência técnica autorizada pela HP.

Para maiores informações, inclusive sobre os pontos de recebimento, acesse:

www.hp.com.br/reciclar

WEEE (Туреччина)

Türkiye Cumhuriyeti: AEEE Yönetmeliğine Uygundur

Хімічні речовини

Компанія HP зобов'язується надавати споживачам інформацію про хімічні речовини у пристроях її виробництва, що є необхідною умовою дотримання юридичних вимог, таких як REACH (директива EC No 1907/2006 Європейського парламенту і ради). Звіт з інформацією про хімічні речовини для цього пристрою можна знайти за адресою: www.hp.com/go/reach.

Дані про живлення пристрою відповідно до нормативних вимог Європейського Союзу, Директиви 1275/2008 та відповідних вимог законодавства Великобританії

Відомості щодо живлення продукту, зокрема про споживання електроенергії підключеним до мережі продуктом у режимі очікування, якщо всі провідні мережні порти підключено та всі безпровідні мережні порти активовано, див. в розділі P14 "Додаткова інформація" Екологічної декларації IT продукту за адресою www.hp.com/hpinfo/globalcitizenship/environment/productdata/itecodesktop-pc.html.

Інформація для користувачів щодо екологічного маркування SEPA (Китай)

中国环境标识认证产品用户说明

噪声大于 63.0 dB(A)的办公设备不宜放置于办公室内，请在独立的隔离区域使用。

如需长时间使用本产品或打印大量文件，请确保在通风良好的房间内使用。

如您需要确认本产品处于零能耗状态，请按下电源关闭按钮，并将插头从电源插座断开。

您可以使用再生纸，以减少资源耗费。

Нормативні вимоги до застосування маркування енергоефективності для принтерів, факсів і копіювальних пристроїв

依据“复印机、打印机和传真机能源效率标识实施规则”，本打印机具有中国能效标签。根据“复印机、打印机和传真机能效限定值及 能效等级”(“GB21521”) 决定并计算得出该标签上所示的能效等级和 TEC (典型能耗) 值。

1. 能效等级

能效等级分为三个等级，等级 1 级能效最高。根据产品类型和打印速度标准决定能效限定值。

2. 能效信息

2.1 LaserJet 打印机和高性能喷墨打印机

- 典型能耗

  典型能耗是正常运行 GB21521 测试方法中指定的时间后的耗电量。此数据表示为每周千瓦时 (kWh)。

标签上所示的能效数字按涵盖根据“复印机、打印机和传真机能源效率标识实施规则”选择的登记装置中所有配置的代表性配置测定而 得。因此，本特定产品型号的实际能耗可能与标签上所示的数据不同。

有关规格的详细信息，请参阅 GB21521 标准的当前版本。

Технічний регламент обмеження використання деяких небезпечних речовин в електричному та електронному обладнанні (Індія)

This product, as well as its related consumables and spares, complies with the reduction in hazardous substances provisions of the "India E-waste Rule 2016." It does not contain lead, mercury, hexavalent chromium, polybrominated biphenyls or polybrominated diphenyl ethers in concentrations exceeding 0.1 weight % and 0.01 weight % for cadmium, except where allowed pursuant to the exemptions set in Schedule 2 of the Rule.

Таблиця вмісту хімічних речовин (Китай)

产品中有害物质或元素的名称及含量
The Table of Hazardous Substances/Elements and their Content
根据中国《电器电子产品有害物质限制使用管理办法》
As required by China's Management Methods for Restricted Use of Hazardous Substances in Electrical and Electronic Products

部件名称 Part Name	有害物质 Hazardous Substances					
	铅 Lead (Pb)	汞 Mercury (Hg)	镉 Cadmium (Cd)	六价铬 Hexavalent Chromium (Cr(VI))	多溴联苯 Polybrominated biphenyls (PBB)	多溴二苯醚 Polybrominated diphenyl ethers (PBDE)
打印引擎	X	O	O	O	O	O
控制面板	X	O	O	O	O	O
塑料外壳	O	O	O	O	O	O
格式化板组件	X	O	O	O	O	O
碳粉盒	X	O	O	O	O	O

CHR-LJ-PK-SF-02

表格依据SJ/T 11364 的规定编制。
This form has been prepared in compliance with the provisions of SJ/T 11364.

O：表示该有害物质在该部件所有均质材料中的含量均在GB/T 26572 规定的限量要求以下。
O: Indicates that the content of said hazardous substance in all of the homogenous materials in the component is within the limits required by GB/T 26572.

X：表示该有害物质至少在该部件的某一均质材料中的含量超出GB/T 26572 规定的限量要求。
X: Indicates that the content of said hazardous substance exceeds the limits required by GB/T 26572 in at least one homogenous material in the component.

此表中所有名称中含 "X" 的部件均符合中国 RoHS达标管理目录限用物质应用例外清单的豁免。
All parts named in this table with an "X" are in compliance with the China RoHS "List of Exceptions to RoHS Compliance Management Catalog (or China RoHS Exemptions)".

此表中所有名称中含 "X" 的部件均符合欧盟 RoHS 立法。
All parts named in this table with an "X" are in compliance with the European Union's RoHS Legislation.

注：环保使用期限的参考标识取决于产品正常工作的温度和湿度等条件
Note: The referenced Environmental Protection Use Period Marking was determined according to normal operating use conditions of the product such as temperature and humidity.

Дані про безпеку використаних матеріалів

Дані про безпеку витратних матеріалів, що містять хімічні речовини (наприклад, тонера), можна отримати на веб-сайті HP www.hp.com/go/msds.

EPEAT

EPEAT – це електронний інструмент екологічного оцінювання виробу, за допомогою якого оцінюють вплив виробу на навколишнє середовище.

Вироби HP розроблено відповідно до вимог EPEAT. Клацніть тут, щоб переглянути інформацію про зареєстровані вироби EPEAT від HP.

Докладнішу інформацію про EPEAT можна переглянути на вебсайті EPEAT.net.

Таблиця вмісту хімічних речовин (Тайвань)

台灣 限用物質含有情況標示聲明書

Taiwan Declaration of the Presence Condition of the Restricted Substances Marking

單元 Unit	限用物質及其化學符號 Restricted substances and its chemical symbols					
	鉛 Lead (Pb)	汞 Mercury (Hg)	鎘 Cadmium (Cd)	六價鉻 Hexavalent chromium (Cr^{+6})	多溴聯苯 Polybrominated biphenyls (PBB)	多溴二苯醚 Polybrominated diphenyl ethers (PBDE)
列印引擎 Print engine	—	○	○	○	○	○
外殼和紙匣 External Casing and Trays	○	○	○	○	○	○
電源供應器 Power Supply	—	○	○	○	○	○
電線 Cables	○	○	○	○	○	○
印刷電路板 Print printed circuit board	—	○	○	○	○	○
控制面板 Control panel	—	○	○	○	○	○
碳粉匣 Cartridge	○	○	○	○	○	○

備考1. 〝超出0.1 wt %〞及〝超出0.01 wt %〞係指限用物質之百分比含量超出百分比含量基準值。

Note 1：“Exceeding 0.1 wt %” and “exceeding 0.01 wt %” indicate that the percentage content of the restricted substance exceeds the reference percentage value of presence condition.

備考2. 〝○〞係指該項限用物質之百分比含量未超出百分比含量基準值。

Note 2：“○” indicates that the percentage content of the restricted substance does not exceed the percentage of reference value of presence.

備考3. 〝—〞係指該項限用物質為排除項目。

Note 3：The “—” indicates that the restricted substance corresponds to the exemption.

Додаткові відомості

Для отримання інформації про такі теми, пов'язані з охороною довкілля:

- сторінка екологічного профілю виробу для цього та багатьох інших виробів HP
- відданість компанії HP принципам екологічності
- система засобів захисту довкілля HP
- програма повернення і переробки використаних виробів HP
- дані про безпеку використаних матеріалів

відвідайте веб-сайт www.hp.com/go/environment.

Для отримання додаткових відомостей відвідайте веб-сайт www.hp.com/recycle.

в Регламентуюча документація

Заяви про дотримання законодавства

Нормативні ідентифікаційні номери моделей

Згідно із законодавчими вимогами щодо ідентифікації вашому пристрою призначено нормативний номер моделі. Не слід плутати нормативні номери моделей із торговою назвою або номером пристрою.

Таблиця в-1 **Нормативні ідентифікаційні номери моделей**

Номер моделі пристрою	Нормативний номер моделі
HP Color LaserJet Enterprise 6700	BOISB-2002-00
HP Color LaserJet Enterprise 6700dn	
HP Color LaserJet Enterprise 6701	
HP Color LaserJet Enterprise 6701dn	

Заява про лазерні принтери для споживачів класу 1

ЛАЗЕРНИЙ ПРИСТРІЙ КЛАСУ 1

ЛАЗЕРНИЙ ПРИСТРІЙ ДЛЯ СПОЖИВАЧА

EN 50689:2021

Нормативні документи для країн ЄС і Сполученого Королівства

Вироби з позначкою CE і UKCA відповідають одній або кільком із таких застосовних директив Європейського Союзу та/або еквівалентним нормативним актам Сполученого Королівства: Директива з низьковольтного обладнання 2014/35/EU, директива з електромагнітної сумісності 2014/30/EU, директива з екодизайну 2009/125/EC, директива з радіообладнання 2014/53/EU, директива з обмеження вмісту шкідливих речовин (RoHS) 2011/65/EU. Норми батарей 2023/1542.

Відповідність обладнання цим директивам оцінюється згідно з відповідними Європейськими гармонізованими стандартами. Повну Декларацію сумісності для країн ЄС і Сполученого

Королівства читайте на вебсторінці: www.hp.com/go/certificates (знайдіть назву моделі виробу або стандартний номер моделі (RMN), який зазначений на наклейці з нормативною інформацією).

Контакт із питань відповідності нормативним вимогам: Ел. пошта: reg@hp.com

Контакт у ЄС із питань відповідності нормативним вимогам:

HP REG 23010, 08028, Barcelona Spain

Контакт у Великобританії з питань відповідності нормативним вимогам:

HP Inc UK Ltd, Regulatory Enquiries, Earley West, 300 Thames Valley Park Drive, Reading, RG6 1PT

Цей виріб відповідає стандартам EN 55032 та його еквіваленту UK/BS EN, а отже його стосується таке: "Попередження. Це виріб класу A. У домашніх умовах цей виріб може спричиняти радіоперешкоди. У такому разі користувачеві знадобиться вжити відповідних заходів".

Нормативні вимоги Федеральної комісії зв'язку США (FCC)

Цей пристрій було перевірено на відповідність обмеженням для цифрових пристроїв класу A, відповідно до частини 15 положень FCC. Ці обмеження розроблено для забезпечення прийнятного рівня захисту проти шкідливих перешкод, можливих при роботі обладнання в комерційному середовищі. Це обладнання генерує, використовує та може випромінювати радіочастотну енергію; якщо обладнання встановлено або використовується неналежним чином, невідповідно до керівництва з експлуатації, це може викликати шкідливі перешкоди радіозв'язку. Робота цього обладнання в житлових районах може призвести до створення шкідливих перешкод; в такому разі користувач має виправити наслідки виникнення перешкод за власний рахунок.

ПРИМІТКА. Будь-які зміни або модифікації конструкції цього принтера, попередньо не узгоджені з компанією HP, можуть позбавити користувача права використовувати цей пристрій.

Для відповідності обмеженням для пристроїв класу A частини 15 правил FCC обов'язковим є використання екранованого інтерфейсного кабелю.

Канада – заява про відповідність стандарту Міністерства промисловості Канади ICES-003

CAN ICES-003(A)/NMB-003(A)

Заява щодо VCCI (Японія)

VCCI 32-1 規定適合の場合

この装置は、クラスA機器です。この装置を住宅環境で使用すると電波妨害を引き起こすことがあります。この場合には使用者が適切な対策を講ずるよう要求されることがあります。 VCCI — A

Заява про EMC (Корея)

이 기기는 업무용 환경에서 사용할 목적으로 적합성평가를 받은 기기로서 가정용 환경에서 사용하는 경우 전파간섭의 우려가 있습니다.

Припис EMC щодо використання пристроїв (Китай)

警告：在居住环境中，运行此设备可能会造成无线电干扰。

Інструкції щодо кабелю живлення

Переконайтеся, що джерело живлення відповідає вимогам виробу до напруги. Значення напруги вказано на наклейці на виробі. Для живлення цього пристрою потрібна напруга 100–127 В або 220–240 В змінного струму з частотою 50/60 Гц.

Під'єднайте шнур живлення до пристрою та до заземленої розетки мережі змінного струму.

⚠ ПОПЕРЕДЖЕННЯ. Щоб не пошкодити пристрій, слід використовувати лише кабель живлення з комплекту.

Заява про кабель живлення (Японія)

製品には、同梱された電源コードをお使い下さい。
同梱された電源コードは、他の製品では使用出来ません。

Безпечність лазерів

Центр контролю обладнання та радіаційного захисту (CDRH) Управління із санітарного нагляду за якістю харчових продуктів і медикаментів США встановив норми виготовлення лазерного обладнання після 1 серпня 1976 року. Пристрої, що продаються в США, мають обов'язково відповідати цим вимогам. Пристрій, сертифікований як лазерне обладнання класу 1, потрапляє під дію стандарту захисту від радіаційного випромінювання Міністерства охорони здоров'я та соціальних служб США (DHHS) відповідно до Закону про контроль над радіацією в області охорони здоров'я та безпеки, прийнятого в 1968 році. Оскільки випромінювання, що утворюється в пристрої, повністю обмежують захисні корпуси та зовнішні кришки, за умов нормальної експлуатації лазерний промінь не може вирватися назовні на будь-якому етапі.

⚠ УВАГА! Використання елементів керування, внесення змін або виконання інших процедур, ніж зазначені в цьому посібнику користувача, можуть призвести до небезпечного випромінювання.

З інших юридичних питань у США/Канаді звертайтеся за адресою:

HP Inc.

1501 Page Mill Rd, Palo Alto, CA 94304, USA (США)

Ел. пошта: reg@hp.com або номер телефону: +1 (650) 857-1501

Заява про лазер для Фінляндії

Luokan 1 laserlaite

HP Color LaserJet Enterprise 6700, HP Color LaserJet Enterprise 6700dn, HP Color LaserJet Enterprise 6701, HP Color LaserJet Enterprise 6701dn, laserkirjoitin on käyttäjän kannalta turvallinen luokan 1 laserlaite. Normaalissa käytössä kirjoittimen suojakotelointi estää lasersäteen pääsyn laitteen ulkopuolelle. Laitteen turvallisuusluokka on määritetty standardin EN 60825-1 (2014) mukaisesti.

VAROITUS !

Laitteen käyttäminen muulla kuin käyttöohjeessa mainitulla tavalla saattaa altistaa käyttäjän turvallisuusluokan 1 ylittävälle näkymättömälle lasersäteilylle.

VARNING !

Om apparaten används på annat sätt än i bruksanvisning specificerats, kan användaren utsättas för osynlig laserstrålning, som överskrider gränsen för laserklass 1.

HUOLTO

HP Color LaserJet Enterprise 6700, HP Color LaserJet Enterprise 6700dn, HP Color LaserJet Enterprise 6701, HP Color LaserJet Enterprise 6701dn - kirjoittimen sisällä ei ole käyttäjän huollettavissa olevia kohteita. Laitteen saa avata ja huoltaa ainoastaan sen huoltamiseen koulutettu henkilö. Tällaiseksi huoltotoimenpiteeksi ei katsota väriainekasetin vaihtamista, paperiradan puhdistusta tai muita käyttäjän käsikirjassa lueteltuja, käyttäjän tehtäväksi tarkoitettuja ylläpitotoimia, jotka voidaan suorittaa ilman erikoistyökaluja.

VARO !

Mikäli kirjoittimen suojakotelo avataan, olet alttiina näkymättömällelasersäteilylle laitteen ollessa toiminnassa. Älä katso säteeseen.

VARNING !

Om laserprinterns skyddshölje öppnas då apparaten är i funktion, utsättas användaren för osynlig laserstrålning. Betrakta ej strålen.

Tiedot laitteessa käytettävän laserdiodin säteilyominaisuuksista: Aallonpituus 775-795 nm Teho 5 m W Luokan 3B laser.

Положення для країн/регіонів Північної Європи (Данія, Фінляндія, Норвегія, Швеція)

Данія:

Apparatets stikprop skal tilsuttes en stikkontakt med jord, som giver forbindelse til stikproppens jord.

Фінляндія:

Laite on liitettävä suojakoskettimilla varustettuun pistorasiaan.

Норвегія:

Apparatet må tilkoples jordet stikkontakt.

Швеція:

Apparaten skall anslutas till jordat uttag.

Припис GS щодо використання пристроїв (Німеччина)

Das Gerät ist nicht für die Benutzung im unmittelbaren Gesichtsfeld am Bildschirmarbeitsplatz vorgesehen. Um störende Reflexionen am Bildschirmarbeitsplatz zu vermeiden, darf dieses Produkt nicht im unmittelbaren Gesichtsfeld platziert werden.

Das Gerät ist kein Bildschirmarbeitsplatz gemäß BildscharbV. Bei ungünstigen Lichtverhältnissen (z. B. direkte Sonneneinstrahlung) kann es zu Reflexionen auf dem Display und damit zu Einschränkungen der Lesbarkeit der dargestellten Zeichen kommen.

Die Bilddarstellung dieses Gerätes ist nicht für verlängerte Bildschirmtätigkeiten geeignet.

Євразійська відповідність (Білорусь, Вірменія, Казахстан, Киргизстан)

Өндіруші және өндіру мерзімі

HP Inc. Мекенжайы: 1501 Page Mill Road, Palo Alto, California 94304, U.S.

Өнімнің жасалу мерзімін табу үшін өнімнің қызмет көрсету жапсырмасындағы 10 таңбадан тұратын сериялық нөмірін қараңыз.

4-ші, 5-ші және 6-шы сандар өнімнің жасалған жылы мен аптасын көрсетеді. 4-ші сан жылын көрсетеді, мысалы «3» саны «2013» дегенді білдіреді.

5-ші және 6-шы сандары берілген жылдың қай аптасында жасалғанын көрсетеді, мысалы, «12» саны «12-ші» апта дегенді білдіреді.

Жергілікті өкілдіктері:

Ресей: ООО "ЭйчПи Инк",
Ресей Федерациясы, 125171, Мәскеу, Ленинград шоссесі, 16А блок 3,
Телефон/факс: +7 495 797 35 00 / +7 499 92132 50

Қазақстан: "ЭйчПи Глобал Трэйдинг Би.Ви." компаниясының Қазақстандағы филиалы, Қазақстан Республикасы, 050040, Алматы к., Бостандық ауданы, Әл-Фараби даңғылы, 77/7,
Телефон/факс: +7 727 355 35 52

Производитель и дата производства

HP Inc. Адрес: 1501 Page Mill Road, Palo Alto, California 94304, U.S.

Дата производства зашифрована в 10-значном серийном номере, расположенном на наклейке со служебной информацией изделия.

4-я, 5-я и 6-я цифры обозначают год и неделю производства. 4-я цифра обозначает год, например, «3» обозначает, что изделие произведено в «2013» году.

5-я и 6-я цифры обозначают номер недели в году производства, например, «12» обозначает «12-ю» неделю.

Местные представители:

Россия: ООО "ЭйчПи Инк",
Российская Федерация, 125171, г. Москва, Ленинградское шоссе, 16А, стр.3,
Телефон/факс: +7 495 797 35 00 / +7 499 92132 50

Казахстан: Филиал компании "ЭйчПи Глобал Трэйдинг Би.Ви.", Республика Казахстан, 050040, г. Алматы, Бостандыкский район, проспект Аль-Фараби, 77/7, Телефон/факс: + 7 727 355 35 52

Заява про електромагнітну сумісність (EMC) у Тайвані

為避免電磁干擾, 本產品不應安裝或使用於住宅環境。

Заява про USB-порт Taiwan BSMI (прямий друк)

台灣 BSMI USB 埠 (Walk-up) 聲明

產品前端, 上方或側邊之 USB 埠 (walk-up 埠), 僅支持隨身碟.

Стійке положення виробу

Не висувайте кілька лотків для паперу водночас.

Не використовуйте лоток для паперу як підніжку.

Під час переміщення/пересування виробу всі лотки мають бути закриті.

Бережіть руки під час закривання лотка із папером.

Якщо принтер має клавіатуру, закривайте лоток клавіатури, коли вона не використовується.

Приписи про елемент живлення

Припис що безпеки елементів живлення монетного / таблетного типу

Подані далі приписи діють лише для виробів з елементом живлення монетного / таблетного типу.

⚠ **УВАГА!** У цьому пристрої є елемент живлення монетного / таблетного типу. Якщо проковтнути елемент живлення монетного / таблетного типу, він може спричинити сильні внутрішні опіки всього за 2 години й призвести до смерті.

⚠ **УВАГА!** Зберігайте нові та вживані елементи живлення подалі від дітей.

⚠ **УВАГА!** Якщо відсік для батарей не закрито надійно, припиніть користуватися пристроєм і тримайте його подалі від дітей.

⚠ **УВАГА!** Якщо ви вважаєте, що, можливо, елементи живлення проковтнули або їх розміщено всередині будь-якої частини тіла, негайно зверніться за медичною допомогою.

Заява щодо бездротового зв'язку

Нормативні документи Європейського Союзу

Використання бездротового зв'язку на території Європи

Для пристроїв із підтримкою стандарту зв'язку 802.11b/g/n або Bluetooth	Цей пристрій працює на частоті від 2400 до 2483,5 МГц, потужність передачі становить до 20 дБм (100 мВ).

Для пристроїв із підтримкою стандарту зв'язку 802.11a/b/g/n	**ПОПЕРЕДЖЕННЯ.** Використання бездротових мереж стандарту IEEE802.11x із частотним діапазоном від 5,15 до 5,35 ГГц дозволено **лише у приміщеннях** в усіх країнах-членах ЄС, країнах Європейської асоціації вільної торгівлі (Ісландія, Норвегія, Ліхтенштейн), а також більшості інших європейських країн (таких як Швейцарія, Туреччина, Сербія). Використання таких бездротових мереж просто неба може призвести до збоїв внаслідок перешкод у роботі використовуваних радіопослуг. Цей пристрій працює на частоті від 2400 до 2483,5 і від 5170 і 5710 МГц, потужність передачі становить до 20 дБм (100 мВ).

Заява про відповідність вимогам Федеральної комісії зв'язку США

Exposure to radio frequency radiation

⚠ ПОПЕРЕДЖЕННЯ. The radiated output power of this device is far below the FCC radio frequency exposure limits. Nevertheless, the device shall be used in such a manner that the potential for human contact during normal operation is minimized.

In order to avoid the possibility of exceeding the FCC radio frequency exposure limits, human proximity to the antenna shall not be less than 20 cm during normal operation.

This device complies with Part 15 of FCC Rules. Operation is subject to the following two conditions: (1) this device may not cause interference, and (2) this device must accept any interference, including interference that may cause undesired operation of the device.

⚠ ПОПЕРЕДЖЕННЯ. Based on Section 15.21 of the FCC rules, changes of modifications to the operation of this product without the express approval by HP may invalidate its authorized use.

Заява для Австралії

This device incorporates a radio-transmitting (wireless) device. For protection against radio transmission exposure, it is recommended that this device be operated no less than 20 cm from the head, neck, or body.

Бразилія: (португальська)

Este equipamento não tem direito à proteção contra interferência prejudicial e não pode causar interferência em sistemas devidamente autorizados.

Para maiores informações consulte o site da ANATEL – www.anatel.gov.br

Заява про використання пристроїв у Канаді

For Indoor Use. This digital apparatus does not exceed the Class B limits for radio noise emissions from digital apparatus as set out in the radio interference regulations of the Canadian Department of Communications. The internal wireless radio complies with RSS 210 of Industry Canada.

Pour l´usage d´intérieur. Le présent appareil numérique n´émet pas de bruits radioélectriques dépassant les limites applicables aux appareils numériques de Classe B prescribes dans le règlement sur le brouillage radioélectrique édicté par le Ministère des Communications du Canada. Le composant RF interne est conforme à la norme CNR-210 d´Industrie Canada.

Вимоги Міністерства промисловості Канади до виробів, що працюють на частоті 5 ГГц

⚠ ПОПЕРЕДЖЕННЯ. When using IEEE 802.11a wireless LAN, this product is restricted to indoor use, due to its operation in the 5.15- to 5.25-GHz frequency range. Industry Canada requires this product to be used indoors for the frequency range of 5.15 GHz to 5.25 GHz to reduce the potential for harmful interference to co-channel mobile satellite systems. High-power radar is allocated as the primary user of the 5.25- to 5.35-GHz and 5.65- to 5.85-GHz bands. These radar stations can cause interference with and/or damage to this device.

Lors de l'utilisation d'un réseau local sans fil IEEE 802.11a, ce produit est réservé à une utilisation en intérieur en raison de sa plage de fréquences, comprise entre 5,15 et 5,25 GHz. Industrie Canada recommande l'utilisation en intérieur de ce produit pour la plage de fréquences comprise entre 5,15 et 5,25 GHz afin de réduire les interférences nuisibles potentielles avec les systèmes de satellite portables utilisant le même canal. Le radar à haute puissance est défini comme étant le principal utilisateur des bandes 5,25 à 5,35 GHz et 5,65 à 5,85 GHz. Ces stations radar peuvent provoquer des interférences sur ce périphérique et/ou l'endommager.

Вплив радіовипромінювання (Канада)

⚠ УВАГА! Exposure to Radio Frequency Radiation The radiated output power of this device is below the Industry Canada radio frequency exposure limits. Nevertheless, the device should be used in such a manner that the potential for human contact is minimized during normal operation.

To avoid the possibility of exceeding the Industry Canada radio frequency exposure limits, human proximity to the antennas should not be less than 20 cm.

AVERTISSEMENT! Exposition aux émissions de fréquences radio. La puissance de sortie émise par ce périphérique est inférieure aux limites fixées par Industrie Canada en matière d'exposition aux fréquences radio. Néanmoins, les précautions d'utilisation du périphérique doivent être respectées afin de limiter tout risque de contact avec une personne.

Нормативні документи Європейського Союзу

Функції зв'язку цього пристрою можуть використовуватись у наведених нижче країнах/регіонах Європи.

Австрія, Бельґія, Болгарія, Хорватія, Кіпр, Чехія, Данія, Естонія, Фінляндія, Франція, Німеччина, Греція, Угорщина, Ісландія, Ірландія, Італія, Латвія, Ліхтенштейн, Литва, Люксембург, Мальта, Нідерланди, Норвеґія, Польща, Португалія, Румунія, Словаччина, Словенія, Іспанія, Швеція, Швейцарія та Сполучене Королівство.

Припис щодо використання безпроводових пристроїв від Міністерства промисловості й інформатизації Китаю

中国无线电发射设备通告

型号核准代码显示在产品本体的铭牌上。

Примітка для використання в Японії

この機器は技術基準適合証明又は工事設計認証を受けた無線設備を搭載しています。

Примітка для використання в Росії

Существуют определенные ограничения по использованию беспроводных сетей (стандарта 802.11 b/g) с рабочей частотой 2,4 ГГц: Данное оборудование может использоваться внутри помещений с использованием диапазона частот 2400-2483,5 МГц (каналы 1-13). При использовании внутри помещений максимальная эффективная изотропно-излучаемая мощность (ЭИИМ) должна составлять не более 100мВт.

Примітка щодо застосування у Мексиці

Aviso para los usuarios de México

"La operación de este equipo está sujeta a las siguientes dos condiciones: (1) es posible que este equipo o dispositivo no cause interferencia perjudicial y (2) este equipo o dispositivo debe aceptar cualquier interferencia, incluyendo la que pueda causar su operación no deseada."

Para saber el modelo de la tarjeta inalámbrica utilizada, revise la etiqueta regulatoria de la impresora.

Припис щодо використання пристроїв у Тайвані

取得審驗證明之低功率射頻器材，非經核准，公司、商號或使用者均不得擅自變更頻率、加大功率或變更原設計之特性及功能。低功率射頻器材之使用不得影響飛航安全及干擾合法通信；經發現有干擾現象時，應立即停用，並改善至無干擾時方得繼續使用。前述合法通信，指依電信管理法規定作業之無線電通信。低功率射頻器材須忍受合法通信或工業、科學及醫療用電波輻射性電機設備之干擾。

Припис NCC щодо використання пристроїв у Тайвані

應避免影響附近雷達系統之操作。

高增益指向性天線只得應用於固定式點對點系統。

Припис щодо використання безпроводових пристроїв у Тайланді

เครื่องวิทยุคมนาคมนี้มีระดับ การแผ่คลื่นแม่เหล็กไฟฟ้าสอดคล้องตามมาตรฐานความปลอดภัย ต่อสุขภาพของมนุษย์จากการใช้เครื่องวิทยุคมนาคมที่คณะกรรมการกิจการโทรคมนาคมแห่งชาติประกาศกำหนด

This radio communication equipment has the electromagnetic field strength in compliance with the Safety Standard for the Use of Radio Communication Equipment on Human Health announced by the National Telecommunications Commission.

Припис щодо радіочастотної ідентифікації та ближнього безконтактного зв'язку

Припис щодо пристроїв короткого радіусу дії для Китаю

若产品为微功率短距离无线电发射设备，在此承诺：本设备符合《微功率短距离无线电发射设备目录和技术要求》，不擅自做任何改变，不会对其他合法的无线电台（站）产生有害干扰，也不会提出免受有害干扰保护，不会在任何管制区域内使用.

Покажчик

А

адреса IPv4 71
адреса IPv6 71
акустичні характеристики 11

Б

батареї, що додаються 170, 171
бездротова мережа
  усунення несправностей 145
безпека
  зашифрований жорсткий диск 73, 74
блокування
  модуль форматування 73, 74

В

вага, принтер 10
вбудований веб-сервер
  відкривання 70
  встановлення паролів 73
  зміна імені принтера 70
  зміна параметрів мережі 70
вбудований веб-сервер (EWS)
  встановлення паролів 73
  мережеве з'єднання 60
  функції 60
вбудований веб-сервер (EWS) HP
  мережеве з'єднання 60
  функції 60
вбудований веб-сервер HP
  веб-служби HP 60, 62
  відкривання 70
  загальні параметри 60, 62
  засоби усунення несправностей 60, 62, 65
  зміна імені принтера 70
  зміна параметрів мережі 70
  інформаційні сторінки 60, 62
  налаштування факсу 60, 62
  параметри безпеки 60, 62, 66
  параметри друку 60, 62, 64
  параметри копіювання 60, 62
  параметри мережі 60, 62, 68
  параметри сканування 60, 62
  параметри цифрового надсилання 60, 62
  список інших посилань 60, 62
вбудований вебсервер HP
  веб-служби HP 67
  витратні матеріали 65
  загальні параметри 63
  інформаційні сторінки 62
  список інших посилань 64
веб-сайт для повідомлення про підробки 149, 162
веб-сайт для повідомлення про підробки HP 149, 162
веб-сайти
  дані про безпеку використаних матеріалів 170, 175
  звіти про шахрайство 149, 162
  підтримка користувачів 149, 169
  HP Web Jetadmin, завантаження 76
веб-служби HP
  вмикання 60, 62, 67
видалення
  збережені завдання 50, 53
вимоги до браузера
  вбудований веб-сервер HP 60
вимоги до веб-браузера
  вбудований веб-сервер HP 60
витратні матеріали
  вбудований вебсервер HP 65
  використання на межі вичерпання 79
  заміна картриджів із тонером 37
  заміна колектора відпрацьованого тонера 41
  замовлення 28
  налаштування порогового значення 79
  номери частин 29
  підроблені 149, 162
  сторонніх виробників 149, 162
  утилізація 170, 171
витратні матеріали сторонніх виробників 149, 162
вихідний відсік
  розміщення 2
  усунення застрягань 87, 128
відновлення заводських параметрів 78
відсік, вихідний
  розміщення 2

Г

гарантія
  картриджі з тонером 149, 161
  ліцензія 149, 163
  продукт 149
  самостійний ремонт користувачем 149, 168

Д

дані про безпеку використаних матеріалів 170, 175
дверцята справа
  застрягання 117
двосторонній друк
  налаштування (Windows) 44
  Mac 47
  Windows 44
діапазон характеристик робочого середовища
  принтер 11
довідка, панель керування 77
додаткові пристрої
  замовлення 28
  номери частин 29
друк
  збережені завдання 50, 52
  із накопичувачів USB 57
  огляд 44
друк з обох сторін аркуша
  Mac 47
друк на двох сторонах
  вручну, Windows 44
  налаштування (Windows) 44

Windows 44
друк через зв'язок на невеликих відстанях 54
друк через Wi-Fi Direct 10, 54
дуплекс
вручну (Mac) 47
вручну (Windows) 44
дуплексний друк
Mac 47
дуплексний друк (двосторонній)
налаштування (Windows) 44
Windows 44

Е

електротехнічні характеристики 11

Є

євразійська відповідність 178
Євразійська відповідність 182

Ж

живлення
споживання 11
жорсткі диски
зашифровані 73, 74

З

завантаження
папір у лоток 1 13
папір у лоток 2 18
завдання, збережені
видалення 50, 53
друк 50, 52
налаштування Mac 50
створення (Windows) 50
загальні параметри
вбудований веб-сервер HP 60, 62
вбудований вебсервер HP 63
заміна
картриджі з тонером 37
колектор відпрацьованого тонера 41
замовлення
витратні матеріали та аксесуари 28
запасні частини
номери частин 31
засоби усунення несправностей
вбудований веб-сервер HP 60, 62, 65
застрягання
автоматична навігація 88
вихідний відсік 87, 128
за правою кришкою 117
лотки на 550 аркушів 87
Лоток 1 87
лоток 2 92
Лоток 2 87
лоток 4 103
пристрій двостороннього друку 87
причини 88
розміщення 87
термофіксатор 120, 122, 126
застрягання паперу
вихідний відсік 87, 128
лотки на 550 аркушів 87
Лоток 1 87
лоток 2 92
Лоток 2 87
лоток 4 103
праві дверцята 117
пристрій двостороннього друку 87
розміщення 87
термофіксатор 120, 122, 126
затримка переходу у сплячий режим
параметр 75
захист витратних матеріалів від підробки 149, 162
захист картриджів 31, 34
захистити картриджі 31
заява про безпеку 180
заява про безпечність лазера фінською мовою 178, 180
Заява про безпечність лазера фінською мовою 178
заява про безпечність лазерів 180
заява про EMI у Тайвані 182
Заява щодо EMC при використанні пристроїв у Кореї 179
заяви про безпечність 178, 180
заяви про безпечність лазера 178, 180
збережені завдання
видалення 50, 53
друк 50, 52
створення (Mac) 50
створення (Windows) 50
збереження завдань
у Windows 50
збереження, завдання
налаштування Mac 50
зберігання завдань друку 50
зв'язок і друк через NFC 54

І

інтерактивна довідка, панель керування 77
інтерактивна підтримка 149, 169
інформаційні сторінки
вбудований веб-сервер HP 60, 62
вбудований вебсервер HP 62

К

калібрування
кольори 134
картридж
заміна 37
картридж із тонером
використання на межі вичерпання 79
налаштування порогового значення 79
картриджі
гарантія 149, 161
номери для замовлення 37
сторонніх виробників 149, 162
утилізація 170, 171
картриджі з тонером
гарантія 149, 161
заміна 37
Див. картриджі з тонером
компоненти 37
мікросхеми пам'яті 149
мікросхеми пам'яті 162
номери для замовлення 37
номери частин 29
сторонніх виробників 149, 162
утилізація 170, 171
керування мережею 70
кілька сторінок на аркуш
друк (Mac) 47
друк (Windows) 44
кнопка виходу з системи
розміщення 4
кнопка входу в систему
розміщення 4
кнопка головного екрана
розміщення 4

кнопка довідки
розміщення 4
кнопка увімкнення/вимкнення
розміщення 2
колектор відпрацьованого тонера
заміна 41
кольори
калібрування 134
конверти
орієнтація 13
орієнтація, завантаження 25
конверти, завантаження 24
контрольний список
бездротове з'єднання 145
конфіденційний друк 50

Л

лазерний принтер для споживачів класу 1 178
легкодоступний USB-порт
розміщення 2
ліцензія, програмне забезпечення 149, 163
лотки
використовувати режим alternative letterhead mode (альтернативний режим друку на бланк) 24
місткість 6
розміщення 2
у комплекті 6
лотки для паперу
номери частин 29
огляд 13
лотки на 550 аркушів
застрягання 87
номери частин 29
лоток 1
завантаження конвертів 24
орієнтація паперу 13, 15
розміщення 2
Лоток 1
застрягання 87
лоток 2
завантаження 18
застрягання 92
орієнтація паперу 21
розміщення 2
Лоток 2
застрягання 87
лоток 3
орієнтація паперу 21
лоток 4
застрягання 103

М

маска підмережі 71
мережа
ім'я принтера, зміна 70
параметри, зміна 70
параметри, перегляд 70
мережі
адреса IPv4 71
адреса IPv6 71
маска підмережі 71
підтримувані 6
стандартний шлюз 71
HP Web Jetadmin 76
мікросхема пам'яті (тонер)
розміщення 37
мікросхема пам'яті, картридж із тонером
опис 162
мікросхема, картридж із тонером
опис 149
мобільний друк
пристрої Android 54, 56
мобільний друк, підтримуване
програмне забезпечення 10
модуль форматування
розміщення 3

Н

наклейка
орієнтація 26
наклейки
друк (Windows) 44
друк на 26
орієнтація, завантаження 26
наклейки, завантаження 26
накопичувачі USB
друк із 57
налаштування
відновлення заводських параметрів (за замовчуванням) 78
налаштування драйвера Mac
сховище завдань 50
налаштування факсу
вбудований веб-сервер HP 60, 62
номер виробу
місцезнаходження 3
номери частин
витратні матеріали 29
додаткові пристрої 29
запасні частини 31
картриджі з тонером 29
нормативні вимоги Федеральної комісії зв'язку США (FCC) 179
нормативні положення Федеральної комісії зв'язку США (FCC) 178
Нормативні положення Федеральної комісії зв'язку США (FCC) 178
носій друку
завантаження у лоток 1 13

О

обмеження матеріалів 170, 171
оригінальні картриджі HP 31, 32
орієнтація
конверти 25
наклейки 26

П

пам'ять
у комплекті 6
панель керування
довідка 77
розміщення 2
розміщення функцій 4
папір
вибір 130, 133
завантаження лотка 1 13
завантаження лотка 2 18
застрягання 87, 88
орієнтація лотка 1 13, 15
орієнтація лотка X 21
папір, замовлення 28
параметри безпеки
вбудований веб-сервер HP 60, 62, 66
параметри двостороннього мережевого друку, зміна 72
параметри друку
вбудований веб-сервер HP 60, 62, 64
параметри копіювання
вбудований веб-сервер HP 60, 62
параметри мережі
вбудований веб-сервер HP 60, 62, 68
параметри сканування
вбудований веб-сервер HP 60, 62

параметри цифрового надсилання
вбудований веб-сервер HP 60, 62
параметри швидкості мережевого підключення, зміна 72
передні дверцята розміщення 2
перешкоди в бездротовій мережі 145, 148
підроблені витратні матеріали 149, 162
підтримка інтерактивна 149, 169
підтримка користувачів інтерактивна 149, 169
поводження з принтером огляд 60
поводження після використання 170, 171
Позначка се 178
політика щодо картриджів 31, 32
порт USB вмикання 57, 58
порти інтерфейсу розміщення 3
потенційна небезпека ураження електричним струмом 2
праві дверцята розміщення 2
принтер діапазон характеристик робочого середовища 11
огляд 1
припис щодо електромагнітних перешкод для Тайваню 178
Припис щодо електромагнітних перешкод для Тайваню 178
припис щодо пристроїв короткого радіусу дії для Китаю 186
припис EMC щодо використання пристроїв у Кореї 178
Припис EMC щодо використання пристроїв у Кореї 178
припис VCCI щодо використання пристроїв у Японії 178, 179
Припис VCCI щодо використання пристроїв у Японії 178
пристрій автоматичної подачі документів проблеми з подаванням паперу 80
пристрій без ртуті 170, 171
пристрій двостороннього друку застрягання 87
пристрої Android друк із 54, 56
проблеми із захопленням паперу вирішення 80, 81, 84
програма захисту довкілля 170
програмне забезпечення ліцензійна угода на програмне забезпечення 163
ліцензійна угода про програмне забезпечення 149
прозорі плівки друк (Windows) 44
прямий друк з USB 57

Р

розміри, принтер 10
ручний дуплекс Mac 47
Windows 44

С

сенсорний екран розміщення функцій 4
серійний номер розміщення 3
системні вимоги вбудований веб-сервер HP 60
служба обслуговування користувачів HP 149, 169
специфікації електротехнічні та акустичні 11
спеціальний папір друк (Windows) 44
список інших посилань вбудований веб-сервер HP 60, 62
вбудований вебсервер HP 64
споживання енергії 75
споживання енергії, оптимізація 75
стандартний шлюз, налаштування 71
сторінок на аркуш вибір (Mac) 47
вибір (Windows) 44
сторінок на хвилину 6

Т

термофіксатор застрягання 120, 122, 126
технічна підтримка інтерактивна 149, 169
тип паперу вибір (Windows) 44
типи паперу вибір (Mac) 47

У

усунення несправностей бездротова мережа 145
дротова мережа 143
застрягання 87, 88
огляд 77
перевірка стану картриджа з тонером 130, 131
проблеми з подаванням паперу 80
проблеми мережі 143
утилізація 170, 171
електронне обладнання 170, 172
утилізація використаного обладнання 170, 172
утилізація електронного обладнання 170, 172
утилізація обладнання, Бразилія 170
Утилізація обладнання, Бразилія 173

Ч

чищення тракт проходження паперу 130

Ш

швидкість, оптимізація 75
шлюз, налаштування значення за замовчуванням 71

Я

якість зображення перевірка стану картриджа з тонером 130, 131

A

AirPrint 54, 56

alternative letterhead mode
(альтернативний режим друку на бланк) 13, 24

B

Bonjour
ідентифікація 60

E

Explorer, підтримувані версії
вбудований веб-сервер HP 60

H

HP Web Jetadmin 76

I

Internet Explorer, підтримувані версії
вбудований веб-сервер HP 60
IP Security 73, 74
IPsec 73, 74

J

Jetadmin, HP Web 76

N

Netscape Navigator, підтримувані версії
вбудований веб-сервер HP 60

T

TCP/IP
ручне налаштування параметрів IPv4 71
ручне налаштування параметрів IPv6 71