Tefal®

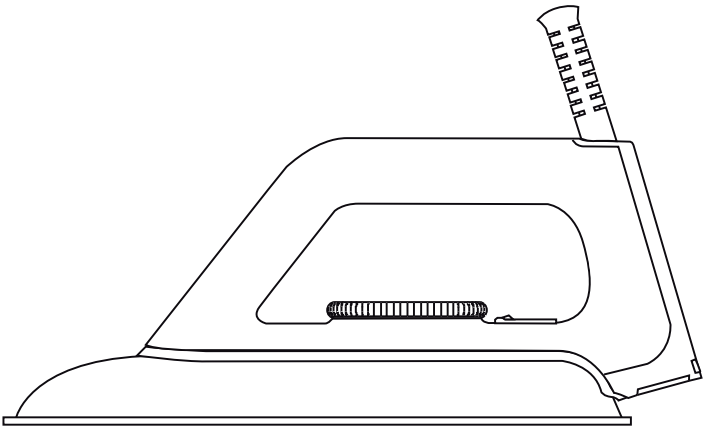

EN

FR

PT

VI

TH

MS

KO

RC

HK

AR

FA

www.tefal.com

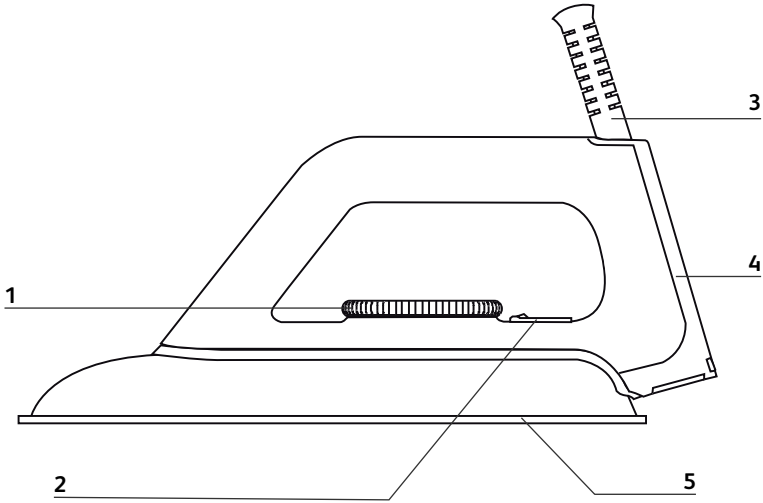
3
4
1
2
5

For your safety

This appliance complies with the technical rules and standards for safety currently in force (Electromagnetic Compatibility, Low Voltage, Environnement).

• **Please read these instructions carefully and keep them for future reference.**

• This appliance is not intended for use by persons (including children) with reduced physical, sensory or mental capabilities, or lack of experience and knowledge, unless they have been given supervision or instruction concerning use of the appliance by a person responsible for their safety. Children must be supervised to ensure that they do not play with the appliance.

• **Warning ! The voltage of your electrical installation must correspond to that of the iron (220V-240V). Connecting to the wrong voltage may cause irreversible damage to the iron and will invalidate the guarantee.**

• This iron must always be plugged into an earthed socket. If using a mains extension lead, ensure that it is correctly rated (10 A), with an earth connection.

• If the electrical cord becomes damaged, it must be immediately replaced by an Approved Service Centre to avoid any danger.

• The appliance should not be used if it has fallen, if it has obvious damage or has functional anomalies. Never dismantle your appliance : have it inspected by an Approved Service Centre, so as to avoid any danger.

• Never immerse your iron in water !

• Do not unplug your appliance by pulling on the cord. Always unplug your appliance: before cleaning it, after each use.

• Never leave the appliance unattended when it is connected to a power source or if it has not cooled down for approximately 1 hour.

• The soleplate of your iron may reach high temperatures. Do not touch the metal parts of the appliance during use as they may become very hot. Take care especially when you are ironing close to the edge or on a corner of your ironing board. Do not iron clothes that are directly on your body.

• Your iron should be used and placed on a flat, stable, heat-resistant surface. When you put your iron onto its iron rest, make sure that the surface on which you put it is stable.

• This product has been designed for domestic use only. Any commercial use, inappropriate use or failure to comply with the instructions, the manufacturer accepts no responsibility and the guarantee will not apply.

Description

1. Thermostat indicator light
2. Temperature setting indicator
3. Power cord
4. Cord tidy heel
5. Soleplate

Use

Adjust the temperature

• Select the temperature (see table below) setting the thermostat facing the indicator.

Fabric	Position of thermostat cursor
Linen	MAX
Cotton	•••
Wool	••
Silk Synthetic (Polyester, Acetate, Acrylic, Nylon)	•

• The thermostat light comes on. It will go out when the soleplate is hot enough.
• Your iron heats up quickly : so begin by ironing fabrics that are ironed at low temperatures first, then go on to those requiring a higher temperature.
• When ironing fabrics with mixed fibres, set the ironing temperature for the most delicate fibre. For delicate fabrics we recommend testing the fabric first on an inconspicious place eg (inside the hem).

It is normal for the indicator light to switch on and off during ironing.
If you turn down the thermostat, wait until the thermostat light comes back on before beginning to iron again.

Storage and Maintenance

Store your iron

• Unplug the iron.
• Wait until the soleplate cools down and Wind the cord around the heel of the iron.
• Store the cold iron on its heel.

Always set your iron on its heel, in order to avoid domage or scratching to the soleplate. Caution: placing your iron flat onto a metallic surface might domage or scratch the soleplate.

Cleaning the soleplate

• Unplug the iron, and when the soleplate is just warm, wipe it with a soft cloth.
Never use abrasive or aggressive products.

Environment protection first!

ⓘ Your appliance contains valuable materials which can be recovered or recycled.
➲ Leave it at a local civic waste collection point.



Pour votre sécurité

Pour votre sécurité, cet appareil est conforme aux normes et réglementations applicables (Directives Basse Tension, Compatibilité Electromagnétique, Environnement…).

• **Merci de lire attentivement ce mode d'emploi et de le conserver.**

• Cet appareil n'est pas prévu pour être utilisé par des personnes (y compris les enfants) dont les capacités physiques, sensorielles ou mentales sont réduites, ou des personnes dénuées d'expérience ou de connaissance, sauf si elles ont pu bénéficier, par l'intermédiaire d'une personne responsable de leur sécurité, d'une surveillance ou d'instructions préalables concernant l'utilisation de l'appareil.
Il convient de surveiller les enfants pour s'assurer qu'ils ne jouent pas avec l'appareil.

• Durant les premières utilisations, il peut se produire un dégagement de fumée et une odeur sans nocivité.
Ce phénomène sans conséquence sur l'utilisation disparaîtra rapidement.

• Attention ! La tension de votre installation électrique doit correspondre à celle du fer (220-240V). Toute erreur de branchement peut causer un dommage irréversible au fer et annule la garantie.

• Ce fer doit être obligatoirement branché sur une prise de courant avec terre. Si vous utilisez une rallonge, vérifiez qu'elle est de type bipolaire (10 A) avec conducteur de terre.

• Si le câble d'alimentation est endommagé, il doit être immédiatement remplacé par un Centre Service Agréé, afin d'éviter un danger.

• L'appareil ne doit pas être utilisé s'il a chuté, s'il présente des dommages apparents ou présente des anomalies de fonctionnement. Ne démontez jamais votre appareil : faites-le examiner dans un Centre Service Agréé, afin d'éviter un danger.

• Ne plongez jamais le fer dans l'eau !

• Ne débranchez pas l'appareil en tirant sur le cordon. Débranchez toujours votre appareil : avant de le nettoyer, après chaque utilisation.

• Ne laissez jamais l'appareil sans surveillance lorsqu'il est raccordé à l'alimentation électrique ; tant qu'il n'a pas refroidi environ 1 heure.

• La semelle du fer peut être très chaude : ne la touchez jamais et laissez toujours refroidir votre fer avant de le ranger. Ne repassez pas directement sur votre corps les vêtements que vous portez.

• Votre fer doit être utilisé et posé sur une surface stable. Lorsque vous posez votre fer sur son repose-fer, assurez-vous que la surface sur laquelle vous le posez est stable.

• Ce produit a été conçu pour un usage domestique uniquement. Pour tout usage inapproprié ou contraire aux instructions, la marque décline toute responsabilité et la garantie n'est plus valable.

Description

1. Bouton de thermostat
2. Voyant de thermostat
3. Cordon d'alimentation
4. Talon
5. Semelle

Utilisation

Réglez la température

• Sélectionnez la température (voir tableau ci-dessous) en positionnant le thermostat en face du repère.

FR

TISSUS	POSITION BOUTON THERMOSTAT
LIN	MAX
COTON	•••
LAINE	••
SOIE SYNTHÉTIQUES (Polyester, Acétate, Acrylique, Polyamide)	•

• Le voyant s'allume. Il s'éteindra quand la semelle sera suffisamment chaude.
• Votre fer chauffe vite : commencez d'abord par les tissus qui se repassent à basse température, puis terminez par ceux qui demandent une température plus élevée.
• Si vous repassez un tissu fait de fibres mélangées : réglez la température de repassage sur la fibre la plus fragile. Pour les textiles délicats, nous vous recommandons de tester une zone cachée du vêtement (ex : ourlet).

Il est normal que le voyant s'allume et s'éteigne pendant le repassage.
Si vous baissez le thermostat, attendez que le voyant se rallume avant de repasser à nouveau.

Rangement et entretien

Rangez votre fer

• Débranchez le fer.
• Attendez que la semelle refroidisse et enroulez le cordon autour du talon du fer.
• Rangez le fer froid sur son talon.

Posez toujours votre fer sur son talon pour ne pas rayer ou abîmer la semelle.
Attention : la pose à plat sur un support métallique risque d'endommager la semelle.

Nettoyez la semelle

• Lorsque la semelle est tiède, nettoyez-la en la frottant avec une éponge humide.

N'utilisez jamais de produits agressifs ou abrasifs.

Protection de l'environnement !

ⓘ Votre appareil contient de nombreux matériaux valorisables ou recyclables.

➲ Confiez celui-ci dans un point de collecte ou à défaut dans un centre service agréé pour que son traitement soit effectué.



Conselhos de segurança

A segurança deste aparelho está em conformidade com os regulamentos técnicos e as normas em vigor (Compatibilidade Electromagnética, Baixa Tensão, Meio Ambiente).

- **Leia atentamente o manual de instruções e guarde-o para futuras utilizações.**
- Este aparelho não foi concebido para ser utilizado por pessoas (incluindo crianças) cujas capacidades físicas, sensoriais ou mentais se encontram reduzidas, ou por pessoas com falta de experiência ou conhecimento, a não ser que tenham sido devidamente acompanhadas e instruídas sobre a correcta utilização do aparelho, pela pessoa responsável pela sua segurança.
  É importante vigiar as crianças por forma a garantir que as mesmas não brinquem com o aparelho.
- Aquando das primeiras utilizações, o aparelho poderá libertar fumo e odores inofensivos. Este fenómeno sem consequências desaparecerá rapidamente.
- **Atenção! A voltagem da sua instalação eléctrica deverá corresponder à do ferro (220-240 V). Qualquer erro de ligação pode causar danos irreversíveis ao ferro e anular a garantia.**
- Este ferro deverá ser obrigatoriamente ligado a uma tomada de terra. Se utilizar uma extensão, verifique se é do tipo bipolar (10 A) com ligação à terra.
- Se o cabo de alimentação se encontrar de alguma forma danificado, deverá ser imediatamente substituído num Serviço de Assistência Técnica Autorizado Tefal, por forma a evitar qualquer tipo de perigo.
- Não utilize o aparelho no caso de ter caído ao chão, ou se apresentar danos visíveis, fugas ou anomalias de funcionamento. Nunca desmonte o aparelho: solicite a sua reparação junto de um Serviço de Assistência Técnica Autorizado Tefal por forma a evitar qualquer tipo de perigo para o seu utilizador.
- Nunca mergulhe o aparelho na água!
- Não desligue o aparelho puxando pelo cabo de alimentação. Desligue sempre o aparelho: antes de o limpar e após cada utilização.
- Nunca deixe o aparelho sem vigilância quando este estiver ligado à corrente; se ainda não tiver arrefecido (cerca de 1 hora).
- A base do ferro pode atingir temperaturas elevadas : nunca lhe toque e tenha o cuidado de deixar arrefecer o ferro antes de o arrumar. Não ferro diretamente no seu corpo as roupas que veste.
- O seu ferro deve ser usado e colocado numa superfície estável. Quando o colocar no respectivo suporte, certifique-se da estabilidade dessa mesma superfície.
- Este produto foi concebido exclusivamente para um uso doméstico. Qualquer utilização não conforme ao manual de instruções liberta a Tefal de qualquer responsabilidade e anula a garantia.

DESCRIÇÃO

1. Comando do termóstato
2. Luz piloto
3. Cabo de alimentação
4. Cunha
5. Base

Utilização

Regule a temperatura

• Seleccione a temperatura (consulte o quadro abaixo apresentado ou a parte de trás do ferro), colocando o termóstato na posição pretendida.

Tecidos	Posição do cursor do termóstato
Linho	MAX
Algodão	•••
Lã	••
Seda Sintéticos (Poliéster,Acetato, Acrílico, Poliamida)	•

PT

• A luz piloto acende-se. Apagar-se-á quando a base estiver suficientemente quente.
• O seu ferro aquece rapidamente : comece pelos tecidos que são engomados a baixas temperaturas e termine com os tecidos que exigem uma temperatura mais alta.
• Caso pretenda engomar um tecido feito de fibras mistas, regule a temperatura com base na fibra mais delicada. Para os tecidos delicados, recomendamos que proceda a um pequeno teste numa zona da peça de roupa que não seja visível (p. ex., bainha).

É normal que a luz piloto acenda e apague enquanto passa a ferro. Se diminuir a temperatura, espere que a luz piloto do termóstato volte a acender para engomar de novo.

Arrumação e manutenção

Como arrumar o seu ferro

• Desligue o ferro
• Aguarde até que a base arrefeça e enrole o cabo à volta da cunha do ferro.
• Arrume o ferro na vertical

Coloque sempre o ferro na posição vertical por forma a não riscar ou danificar a base. Atenção: colocar o ferro na horizontal sobre um suporte metálico pode danificar a base.

Limpeza da base

• Limpe a base ainda morna com uma esponja não metálica e húmida.

Nunca use produtos agressivos ou abrasivos.

Protecção do ambiente em primeiro lugar !

ⓘ O seu produto contém materiais que podem ser recuperados ou reciclados.
➲ Entregue-o num ponto de recolha para possibilitar o seu tratamento.



Vì sự an toàn của bạn

Thiết bị này tuân thủ các tiêu chuẩn và nguyên tắc kỹ thuật về an toàn hiện hành (Tương thích về Điện từ, Điện áp Thấp, Môi trường).

• Vui lòng đọc kỹ hướng dẫn này và giữ lại để tham khảo về sau.

• Thiết bị này không dành để sử dụng bởi những người (kể cả trẻ em) bị suy giảm khả năng về thể chất, giác quan hoặc tâm thần, hoặc thiếu kinh nghiệm và kiến thức, trừ khi họ đã được người chịu trách nhiệm về sự an toàn của họ giám sát hoặc chỉ dẫn về việc sử dụng thiết bị này. Trẻ em phải được giám sát để bảo đảm rằng chúng không nghịch thiết bị.

• Cảnh báo! Điện áp của hệ thống điện của bạn phải phù hợp với điện áp của bàn ủi (220V–240V). Kết nối với điện áp không đúng có thể làm cho bàn ủi bị hỏng không sửa chữa được và sẽ không được bảo hành.

• Bàn ủi này phải được cắm vào một ổ điện có tiếp đất. Nếu sử dụng một ổ cắm dây nối dài, hãy chắc chắn rằng ổ dây đó được ghi đúng là (10 A), có đường tiếp đất.

• Nếu dây điện bị hư hỏng, thì phải được một Trung tâm Dịch vụ Được Phê chuẩn thay thế ngay lập tức để tránh mọi nguy hiểm.

• Không được sử dụng thiết bị nếu nó đã bị rơi, nếu nó bị hư hỏng nhìn thấy rõ, nếu nó bị hở hoặc có các bất thường về chức năng. Không bao giờ được tháo dỡ thiết bị ra: hãy để một Trung tâm Dịch vụ Được Phê chuẩn kiểm tra thiết bị đó để tránh mọi nguy hiểm.

• Không bao giờ được nhúng bàn ủi vào nước!

• Không được rút phích cắm bằng cách kéo sợi dây điện. Luôn luôn rút phích cắm của thiết bị: trước khi lau chùi, sau mỗi lần dùng.

• Không được bỏ mặc thiết bị mà không để ý đến nó khi đang cắm điện hoặc khi nó chưa nguội trong khoảng 1 giờ đồng hồ.

• Mặt ủi của bàn ủi có thể đạt đến nhiệt độ cao. Không được chạm vào phần kim loại của bàn ủi trong khi dùng vì phần này có thể rất nóng. Hãy đặc biệt cẩn thận khi ủi gần chỗ rìa hoặc góc của kệ ủi đồ. Không được ủi trực tiếp quần áo đang mặc trên người.

• Bàn ủi phải được dùng và đặt trên một bề mặt phẳng, vững chắc, chịu nhiệt. Khi bạn đặt bàn ủi vào giá để bàn ủi, hãy chắc chắn rằng bề mặt mà bạn đặt bàn ủi phải chắc chắn.

• Sản phẩm này được thiết kế chỉ để làm đồ gia dụng. Nhà sản xuất không chịu trách nhiệm và không bảo hành đối với việc sử dụng vì mục đích thương mại, sử dụng không thích hợp hoặc không tuân theo hướng dẫn.

Mô tả

1. Chỉ báo chọn nhiệt độ
2. Đèn báo công tắc nhiệt
3. Nút điện tử
4. Chỗ để gọn dây
5. Mặt ủi

Sử dụng

Điều chỉnh nhiệt độ

• Chọn nhiệt độ (xem bảng dưới đây) bằng cách vặn núm chọn nhiệt độ đối diện với chỉ báo tương ứng:

LOẠI VẢI	VỊ TRÍ CỦA MŨI TÊN TRÊN NÚM CHỌN NHIỆT ĐỘ
LINEN	TỐI ĐA
VẢI BÔNG	•••
LEN	••
LỤA VẢI TỔNG HỢP (POLYESTER, ACETATE, ACRYLIC, NYLON)	•

VI

• Đèn báo nhiệt bật sáng. Đèn này sẽ tắt đi khi mặt ủi đã đủ nóng.
• Bàn ủi sẽ nóng rất nhanh: vì vậy hãy bắt đầu bằng cách ủi những loại vải cần ủi ở nhiệt độ thấp trước, sau đó ủi đến những loại vải cần ủi ở nhiệt độ cao.
• Khi ủi những đồ may bằng nhiều loại vải, hãy đặt nhiệt độ cho loại vải chịu nhiệt độ thấp nhất. Đối với những loại vải dễ bị hư hỏng này, chúng tôi khuyên bạn nên ủi thử ở chỗ khuất trước (mép gấp bên trong).

Đèn báo sẽ bật và tắt thường xuyên trong khi ủi, điều này là bình thường.
Nếu bạn vặn núm để giảm nhiệt độ, hãy đợi cho đến khi đèn báo công tắc nhiệt sáng trở lại trước khi tiếp tục ủi.

Cất giữ và Bảo hành

Cất giữ bàn ủi

• Rút phích điện.
• Đợi đến khi mặt ủi nguội và Cuốn dây quanh phía đế bàn ủi.
• Cất bàn ủi với đế bàn ủi đặt xuống dưới.

Luôn luôn đặt bàn ủi với đế ở dưới, để tránh bị hư hỏng hoặc xước mặt ủi.
Chú ý: đặt mặt ủi lên một mặt phẳng bằng kim loại có thể làm hỏng hoặc xước mặt ủi.

Làm sạch mặt ủi

• Rút phích điện, và khi mặt ủi còn hơi âm ấm thì lau bằng khăn mềm.

Không được dùng sảm phẩm có tính mài mòn hoặc chùi rửa mạnh.

Bảo vệ môi trường là trên hết!

ⓘ Thiết bị này có chứa những vật liệu quý có thể được tái sử dụng hoặc tái chế.

➲ Hãy bỏ nó ở điểm thu thập rác thải dân dụng tại địa phương.



เพื่อความปลอดภัยของท่าน

เครื่องใช้นี้เป็นไปตามกฎข้อบังคับทางเทคนิคและมาตรฐานความปลอดภัยที่มีผลบังคับใช้ในปัจจุบัน (ความเข้ากันได้ทางแม่เหล็กไฟฟ้า แรงดันต่ำ สภาวะแวดล้อม)

• ควรอ่านคู่มืออย่างละเอียดก่อนใช้งานและเก็บไว้เพื่อใช้อ้างอิงในครั้งต่อไป

• ไม่ควรให้บุคคล (รวมทั้งเด็กเล็ก) ที่มีสภาพร่างกายไม่แข็งแรงหรือสภาพจิตใจไม่ปกติ หรือขาดประสบการณ์และความรู้ความเข้าใจ
นำอุปกรณ์นี้ไปใช้งานเว้นแต่จะอยู่ในการควบคุมดูแลหรือได้รับคำแนะนำในการใช้งานโดยผู้ที่รับผิดชอบในด้านความปลอดภัย เด็กเล็กควรได้รับการดูแลเพื่อป้องกันไม่ให้เด็กนำอุปกรณ์นี้ไปเล่น

• คำเตือน ! แรงดันไฟของระบบไฟฟ้าที่ท่านติดตั้งต้องสัมพันธ์กับแรงดันไฟของเตารีด (220-240โวลต์)
การเชื่อมต่อกับแรงดันไฟที่เข้ากันไม่ได้อาจเป็นสาเหตุให้เกิดความเสียหายที่ไม่อาจซ่อมได้แก่เ
ตารีดและจะไม่สามารถเรียกประกันคืนได้

• ควรเสียบปลั๊กไฟเตารีดเข้ากับเต้ารับที่ต่อสายดิน หากใช้สายฟวง ให้แน่ใจว่าต่อลงดิน (10 แอมแปร์)
• หากชุดสายไฟเสียหาย ต้องนำไปให้เปลี่ยนทันทีโดยศูนย์บริการที่ได้รับการรับรอง เพื่อป้องกันอันตรายที่อาจจะเกิดขึ้น

• ไม่ควรใช้เครื่องใช้หากตกหล่น พบความเสียหาย มีรอยรั่ว หรือทำงานผิดปกติ อย่าถอดชิ้นส่วนเครื่องใช้
ต้องนำไปให้ศูนย์บริการที่ได้รับการรับรองตรวจสอบเพื่อป้องกันอันตรายที่อาจจะเกิดขึ้น

• อย่านำเตารีดไปแช่น้ำ!

• อย่าถอดปลั๊กเครื่องใช้โดยการดึงสายไฟ
ควรถอดปลั๊กทุกครั้งก่อนเติมน้ำหรือล้างช่องใส่น้ำก่อนทำความสะอาดภายหลังการใช้ทุกครั้ง

• อย่าทิ้งเครื่องใช้ไว้เมื่อเสียบปลั๊กไฟหรือหากเครื่องใช้อุณหภูมิเย็นลงไม่ถึง 1 ชั่วโมง โดยประมาณ

• แผ่นความร้อนของเตารีดอาจมีอุณหภูมิสูง
อย่าสัมผัสกับส่วนที่เป็นโลหะของเครื่องใช้ระหว่างที่กำลังใช้งานอยู่เนื่องจากอาจมีความร้อนมาก ระมัดระวัง โดยเฉพาะอย่างยิ่งเมื่อกำลังรีดใกล้ขอบหรือมุมของแผ่นรองรีด อย่ารีดผ้าที่กำลังสวมใส่อยู่

• ควรใช้เตารีดและวางบนพื้นวางที่มั่นคง ทนความร้อนได้ เมื่อวางเตารีดบนที่พัก
ตรวจสอบให้แน่ใจว่าพื้นผิวที่วางมั่นคง

• ผลิตภัณฑ์นี้ออกแบบมาเพื่อใช้ภายในอาคารเท่านั้น
ผู้ผลิตไม่รับผิดชอบและรับประกันต่อการใช้เพื่อการค้า การใช้ที่ไม่เหมาะสม หรือความผิดพลาดอันเนื่องมาจากการไม่ปฏิบัติตามคำแนะนำ

คำอธิบาย

1. ตัวชี้ตำแหน่งอุณหภูมิ
2. ไฟแสดงสถานะควบคุมอุณหภูมิ
3. ปุ่มไฟฟ้า
4. ฐานเก็บสายไฟ
5. แผ่นความร้อน

การใช้งาน

ปรับอุณหภูมิ

• เลือกอุณหภูมิ (ดูตารางด้านล่าง) เพื่อตั้งการควบคุมอุณหภูมิ ไฟแสดง

เนื้อผ้า	ตำแหน่งตัวชี้ตำแหน่งอุณหภูม
ผ้าลินิน	สูงสุด
ผ้าฝ้าย	•••
ผ้าขนสัตว์	••
ผ้าไหม ผ้าไยสังเคราะห์ (โพลีเอสเทอร์ อะซิเตต อะคริลิค ไนลอน)	•

• ไฟแสดงอุณหภูมิติดขึ้น ซึ่งจะดับลงเมื่อแผ่นความร้อนถึงจุดที่ร้อนเพียงพอ
• เตารีดของท่านร้อนอย่างรวดเร็ว :
ดังนั้นเริ่มใช้โดยการรีดผ้าที่เหมาะกับการรีดที่อุณหภูมิต่ำก่อน
จากนั้นตามด้วยผ้าที่เหมาะกับการรีดที่อุณหภูมิสูงขึ้น
• เมื่อรีดผ้าที่เป็นเนื้อผ้าผสม ให้ตั้งอุณหภูมิเตารีดให้เหมาะกับผ้าบาง สำหรับผ้าบาง
เราขอแนะนำให้ทดสอบเนื้อผ้าบนจุดที่ไม่สามารถมองเห็นได้ง่าย (ได้แก่ ขอบด้านใน)

TH

เป็นปกติที่ไฟแสดงสถานะติดและดับระหว่างการรีด
หากท่านปิดตัวควบคุมอุณหภูมิ
รอจนกว่าไฟแสดงสถานะควบคุมอุณหภูมิติดขึ้นก่อนเริ่มใช้เตารีดใหม่อีกครั้ง

การบำรุงรักษาและการทำความสะอาด

การเก็บเตารีด

• ถอดปลั๊กเตารีด
• รอจนกว่าแผ่นความร้อนเย็นลงและพันสายไฟรอบฐานรองเตารีด
• เก็บเตารีดบนฐานรอง
วางเตารีดบนฐานรองอยู่เสมอ เพื่อป้องกันความเสียหายหรือรอยขีดข่วนบนแผ่นความร้อน คำเตือน : การวางเตารีดในแนวราบบนพื้นผิวที่เป็นโลหะอาจทำให้แผ่นความร้อนเสียหายหรือมีรอยขีดข่วนได้

การทำความสะอาดแผ่นความร้อน

• ถอดปลั๊กเตารีด และเมื่อแผ่นความร้อนอุ่นให้ทำความสะอาดด้วยผ้านุ่ม
อย่าใช้ผลิตภัณฑ์สำหรับขัดถู

รักษาสิ่งแวดล้อมเป็นอันดับแรก!



ⓘ เครื่องใช้ของท่านประกอบด้วยวัสดุอันมีค่าซึ่งสามารถนำมาใช้ใหม่หรือรีไซเคิลได้
➲ ทิ้งไว้ที่จุดพักขยะของเทศบาลในท้องถิ่น

Untuk keselamatan anda

Alat ini mematuhi peraturan dan standard teknikal untuk keselamatan yang berkuatkuasa pada ketika ini (Keserasian Elektromagnetik, Voltan Rendah, Persekitaran).

• **Sila baca arahan-arahan ini dengan teliti dan simpannya untuk rujukan di kemudian hari.**

• Alat ini tidak seharusnya digunakan oleh orang (termasuk kanak-kanak) yang kurang keupayaan fizikal, deria atau mental, atau kurang pengalaman atau pengetahuan, kecuali mereka telah diberikan pengawasan atau arahan mengenai penggunaan alat ini oleh orang yang bertanggungjawab ke atas keselamatan mereka. Kanak-kanak hendaklah diawasi untuk memastikan mereka tidak bermain dengan alat ini.

• **Amaran! Voltan pemasangan elektrik anda mestilah sepadan dengan seterika (220V – 240V). Menyambungkan kepada voltan yang salah boleh menyebabkan kerosakan kepada seterika dan akan membatalkan jaminan.**

• Seterika ini hendaklah sentiasa dipasang kepada soket bumi. Jika menggunakan sambungan daripada soket utama, pastikan sumber elektrik adalah pada kadar yang betul (10A), dengan sambungan bumi.

• Jika kord elektrik rosak, ia mesti diganti dengan segera oleh Pusat Perkhidmatan yang Diluluskan untuk mengelakkan bahaya.

• Alat ini tidak harus digunakan jika ia telah jatuh, jika ia mempunyai kerosakan, jika ia bocor atau dalam keadaan yang luar biasa. Jangan sesekali menanggalkan alat anda: bawanya untuk diperiksa oleh Pusat Perkhidmatan yang Diluluskan, agar dapat mengelakkan sebarang bahaya.

• Jangan sesekali merendamkan seterika anda dalam air!

• Jangan mencabut palam alat anda dengan menarik kord. Sentiasa mencabut palam alat anda: sebelum membersihkannya, selepas setiap penggunaan.

• Jangan sesekali meninggalkan alat anda tanpa pengawasan semasa ia bersambung dengan sumber elektrik atau jika ia belum sejuk untuk sekurang-kurangnya 1 jam.

• Tapak logam seterika anda boleh mencapai suhu yang tinggi. Jangan sentuh bahagian logam alat ini semasa menggunakannya kerana ia boleh menjadi amat panas. Berhati-hati apabila anda menyeterika hampir dengan sisi atau di penjuru papan seterika anda. Jangan menyeterika baju di badan anda.

• Seterika anda hendaklah digunakan dan diletakkan di atas permukaan yang rata, stabil dan kalis haba. Apabila anda meletakkan seterika anda di atas palang peletak seterika, pastikan permukaan palang tersebut stabil.

• Produk ini telah direka untuk kegunaan domestik sahaja. Pengilang tidak bertanggungjawab dan jaminan adalah tidak terpakai bagi sebarang penggunaan komersial, penggunaan yang tidak wajar atau kegagalan untuk mematuhi arahan.

Keterangan

1. Penunjuk seting suhu
2. Lampu penunjuk termostat
3. Pelindung kord
4. Pangkal mengemas kord
5. Tapak logam

Penggunaan

Laraskan suhu

• Pilih seting suhu (lihat jadual di bawah) termostat bertentangan dengan penunjuk.

FABRIK	KEDUDUKAN KURSOR TERMOSTAT
LINEN	**MAX**
KAPAS	•••
BULU	••
SUTERA	
SINTETIK (Poliester, Asetat, Akrilik, Nilon)	•

• Lampu termostat menyala. Ia akan padam apabila tapak logam telah cukup panas.
• Seterika anda panas dengan cepat: jadi mula menyeterika fabrik yang perlu diseterika pada suhu rendah terlebih dulu, kemudian teruskan dengan fabrik yang memerlukan suhu yang lebih tinggi.
• Apabila menyeterika fabrik dengan gentian campuran, tetapkan suhu seterika untuk gentian yang paling halus. Bagi fabrik yang halus kami mengesyorkan agar bahagian fabrik yang tidak mudah dilihat diuji terlebih dulu cth (bahagian dalam kelim).

Ianya adalah normal sekiranya lampu penunjuk berkelip-kelip semasa menyeterika.

Jika anda menurunkan suhu termostat, tunggu sehingga lampu termostat menyala kembali sebelum anda mula menyeterika semula.

MS

Penyimpanan dan Penyelenggaraan

Menyimpan seterika anda

• Cabut palam seterika.
• Tunggu sehingga tapak logam menyejuk dan gulung kord disekeliling pangkal seterika.
• Simpan seterika yang sejuk dengan menegakkannya.

Sentiasa tegakkan seterika anda, bagi mengelakkan kerosakan atau calaran pada tapak logam. Awas: meletakkan seterika anda secara mendatar di atas permukaan logam boleh merosakkan atau mencalarkan tapak logam.

Membersihkan tapak logam

• Cabut palam seterika, dan apabila tapak logam kurang panas, lapkannya dengan kain lembut.

Jangan menggunakan produk yang melelas atau kasar.

Utamakan perlindungan alam sekitar!

ⓘ Alat anda mengandungi bahan berharga yang boleh dipulih atau dikitar semula.



➲ Hantarkannya kepada pusat sivik pungutan bahan buangan tempatan anda.

안전상의 주의사항

본 제품은 고객의 안전을 위해 해당 기술 규격과 기준에 따른 제품입니다.
(전자파 적합성, 저전압 지침, 기타 환경 요소..)

- **본 사용설명서를 주의 깊게 읽으시고 추후 참고할 수 있도록 잘 보관해 두십시오.**
- 어린이의 손에 닿지 않는 곳에 두십시오. 어린이나 몸이 불편하신 분이 제품을 사용하실 때에는 곁에서 도와주시고 각별히 주의하여 주십시오.
- **주의! 사용 전압이 제품에 표기된 전압과 일치하는지 반드시 먼저 확인하십시오. (220-240V) 표기되지 않은 전압 사용시 제품에 발생하는 문제는 매우 치명적이며 품질보증 혜택을 받을 수 없습니다.**
- 전원을 연결하실 때에는 반드시 접지된 소켓에 하셔야 합니다.
  전선 연결장치를 사용하실 때에는 반드시 10A의 접지된 것을 사용하십시오.
- 전원코드나 플러그가 손상되었을 때에는 제품을 절대 사용하지 마시고, 당사 서비스 센타에서 교환하여 사용하십시오.
- 제품을 떨어뜨렸거나 외관상 손상되었을 때, 혹은 제품이 제대로 동작하지 않을 때에는 제품을 절대로 분해하거나 사용하지 마시고, 당사 서비스 센타에 의뢰하여 주십시오.
- 제품을 절대로 물에 넣지 마십시오!
- 플러그를 뽑을 시 전선을 잡아당겨 뽑지 마십시오. 제품을 세척하거나 제품을 다 사용한 후에는 반드시 전원코드를 뽑아 주십시오.
- 다리미가 전원에 연결되어 있거나, 열판이 뜨거울 때에는 다리미를 방치하지 마시고 주의를 기울이십시오. 전원코드를 뺏더라고 다리미가 완전히 식을 때까지는 약 1시간 정도 걸리므로 완전히 식을 때까지 주의하십시오.
- 전원 연결 후, 다리미 열판은 서서히 온도가 상승하며 고온 상태가 됩니다. 열판이 뜨거운 상태에서는 제품의 금속 부분을 절대로 만지지 마십시오. 다림판 가장자리나 각진 곳을 다림질 하실 때에는 각별히 주의하십시오. 옷을 입은 상태에서 절대로 옷 위에 직접 다림질을 하지 마십시오.
- 다리미는 반드시 평평한 바닥에 두십시오. 다림질 도중 지지대 위에 다리미를 두실 때에는 지지대가 평평한지 확인하십시오.
- 본 제품은 가정용으로 제작되었습니다. 상업적 용도로 사용하시거나 사용설명서를 따르지 않은 부적절한 사용, 오용으로 인한 손해에 대해서는 본사의 품질보증혜택을 받으실 수 없습니다.

각 부 명칭

1. 온도조절기
2. 온도지시등
3. 전원 코드
4. 전선 보관용 받침대
5. 열판

다림질하기

옷감에 따라 온도 설정하기

• 아래 표를 참고하시면서 온도조절기를 조절하여 옷감에 맞는 온도로 설정하십시오.

옷 감	온도조절기
마	MAX
면직	●●●
모직(울)	●●
실크 합성섬유 (폴리에스테르, 아세테이트, 아크릴, 나일론)	●

• 전원을 연결하면 온도지시등에 불이 켜집니다. 열판 온도가 옷감에 따라 해당 온도까지 올라가면 온도지시등의 불이 꺼집니다.

• 다리미의 온도는 빠르게 올라가기 때문에 낮은 온도에 적합한 섬유부터 다림질을 시작하셔서 높은 온도에서 다림질 해야 할 섬유는 제일 마지막에 다리십시오.

• 여러 종류의 섬유가 혼합된 옷을 다릴 경우, 다림질 온도가 낮은 섬유에 맞추어 다림질 온도를 선택하십시오. 온도에 민감한 섬유를 다리실 때에는 옷감 안쪽과 같이 잘 보이지 않는 곳에 먼저 테스트 한 후 사용하십시오.

다리미 열판 온도에 따라 온도지시등의 불이 꺼졌다 켜졌다를 반복 하는 것은 정상적인 현상입니다.
다림질 온도를 낮추고자 하실 때에는, 온도표시등에 불이 들어올 때까지 기다리시기 바랍니다.

보관 및 관리요령

KO

보관하기

• 전원 코드를 뽑아 주십시오.

• 열판이 식도록 기다린 후 코드를 전선보관용 받침대에 감아주십시오.

• 완전히 식은 다리미는 받침대를 바닥으로 향하게 하여 보관하십시오.

열판에 긁힘이나 손상이 가지 않도록 다리미는 항상 세워서 보관하십시오.
주의 : 다리미를 금속성 표면 위에 눕혀서 보관할 경우 열판이 긁히거나 손상될 수 있습니다.

열판 세척하기

• 다리미 코드를 뽑으신 후, 열판이 어느 정도 식었을 때, 젖은 부드러운 천으로 열판을 닦아 주십시오.

연마제나 수세미 같은 거친 도구는 사용하지 마십시오.

환경 보호를 우선합니다!

ⓘ 본 제품에는 재활용이나 재사용이 가능한 유용한 재료들이 포함되어 있습니다.

➲ 제품을 폐기하실 때에는 분리수거함에 넣어 주시기 바랍니다.



安全注意事项

本产品符合现行技术规范和安全标准（电磁兼容性、低电压以及环境规范和标准）。

- 请仔细阅读这些使用说明以备参考。
- 本产品不供身体、感官或心智有残疾的人士（包括儿童）使用，也不供缺乏相关经验及知识 的人士使用。只有在有人监管或指导、并且有人负责安全的情况下，他们才能使用本产品。请 勿让儿童随意玩耍本产品。
- 警告！确保熨斗铭牌上的电源额定电压与供电电源电压相符。连接至错误的电压将导致熨斗 损坏，且不在保修范围内。
- 熨斗必须插在已接地的插座上。如果使用延长线，应确保其已接地且性能良好 (10 A)。
- 如果电源线受损，必须立即由本公司认可的服务中心进行更换，以避免可能造成的危险。
- 如果熨斗跌落、出现明显破损、渗漏或功能性故障而无法正常使用，切勿自行拆开熨斗，请 将其送至本公司认可的服务中心进行检查及维修，以避免可能造成的危险。
- 切勿将熨斗浸入水中！
- 切断电源时请直接拔掉插头，不可拉拽电源线。每次清洁前或使用后，请切断电源。
- 当熨斗在接通电源时或底板尚热时（冷却时间未满一小时），切勿将其置于无人监管状态。
- 熨斗底板可能达到高温。熨斗在使用过程中温度很高，因此请勿接触其金属部件。熨烫至熨 烫板的角落或边缘时请特别当心。请勿在穿著时直接熨烫衣物。
- 必须在平稳、耐热的表面上使用或放置熨斗。将熨斗放置在支架上时，应先确保放置支架表 面平稳。
- 本产品仅供家庭使用。由任何商业用途、不当使用或未按照本说明书使用引起的故障，制造 商概不负责，且不在保修范围内。

描述

1. 温度调节指示器
2. 加热指示灯
3. 电器按钮
4. 整线器
5. 底板

产品使用

调节温度

• 设定指示器对应的温度调节器选择温度（见下表）。

织物类型	温度调节器指针位置
亚麻	最大数 MAX
棉	•••
羊毛	••
丝织物 **合成纤维** （聚酯纤维、醋酸纤维素、丙烯酸纤维、尼龙）	•

- 加热指示灯亮，表示熨斗正在加热。当底板达到足够温度时，指示灯灭。
- 由于熨斗加热非常快，熨烫应先从需低温熨烫的纤维织物开始，然后再熨烫需高温熨烫的织物。
- 如需熨烫混合织物，选择的熨烫温度应根据耐热性较低的织物来决定。对于纤细织物，建议先对衣物非显著部位（如，内缝口）进行熨烫试验。

熨烫期间指示灯时亮、时灭，属于正常现象。

如果您调低了熨烫温度，应待加热指示灯再次亮起后才可继续熨烫。

存储和维护

储藏

- 拔掉插头。
- 待底板冷却后将电源线缠绕于熨斗的后部。
- 将冷却的熨斗竖立存放。

请一直将熨斗竖立放置以避免损害或刮擦底板。

警告：将您的熨斗平放于金属表面可能损害或刮擦底板。

RC

清洁底板

- 拔掉插头，在底板温热时使用软布擦拭。

请勿使用腐蚀性或磨耗性的清洁剂。

环保第一！

ⓘ 本产品含有多种可循环利用的材质。

➲ 请将废旧产品送至专门的废旧物品回收中心。



安全事項

本產品符合現時生效的技術規則和安全標準（電磁相容、低電壓、環境）。

- 請細閱這些說明，並且妥為保存，供日後參閱。
- 本產品並非供身體、感官或智力弱能者或缺乏有關經驗和知識的人（包括兒童）使用，除非 他們是在負責其安全的人士監督下使用或上述人士已就本產品的使用給予指示。兒童必需在監 督下使用本產品，以確保不會將之用作戲耍。
- 警告！你的電力裝置電壓必需跟熨斗的電壓相同（220 至240 伏特）。連接不相符的電壓可能會 對熨斗造成無法挽救的損害，並且得不到保用服務。
- 熨斗必需連接到有接地的電源插。如果使用拖板，必須確保拖板有適當電壓（10 A），並且 有接地。
- 如果電源線損毀，必須立刻交由認可服務中心更換，以免發生危險。
- 如果本產品被推跌、有明顯損毀、漏水或操作異常，請切勿使用。切勿拆開本產品：請交由 認可服務中心檢查，以免發生危險。
- 切勿將熨斗浸入水中！
- 拔掉電源線時切勿拉扯電線借力。清潔本產品之前及每次使用之後必需拔掉電源線。
- 本產品連接著電源時或未放涼約一小時切勿置之不理。
- 熨斗的底板可能會達至高溫，使用時切勿觸摸熨斗的金屬部分，因為可能會很熱。貼近熨板 邊緣或熨板角熨衫時必須特別留神，切勿熨直接穿在身上的衣服。
- 熨斗應該在穩固的防熱平面上使用及擺放。將熨斗放在擱架時，必須確保擱架放置在穩固的 平面。
- 本產品只供家居用途，倘用作商業用途、使用不當或沒有遵照使用說明者，生產商一概不負 責任，而保用條款亦不適用。

說明

1. 溫度設定顯示器
2. 恆溫器顯示燈
3. 選鈕
4. 繞線妥根盤
5. 底板

使用

調節溫度

• 設定面對顯示器的恆溫器來選擇所需溫度（參考下表）。

衣料	恆溫指示器的位置
亞麻布	最高 **MAX**
棉布	•••
羊毛	••
絲質 合成纖維 （滌綸、醋酸纖維、丙烯酸纖維、尼龍）	•

•恆溫器顯示燈亮起，底板夠熱時會熄掉。

• 熨斗很快便熱：開始時應該先熨須以低溫熨的衣料，然後再熨須用較高溫熨的衣料。

• 熨混合衣料時應該將熨斗溫度調校至最不能受熱衣料的溫度。我們建議熨不能受熱的衣料時
先在不顯眼的部位測試，例如摺邊內側。

熨衫時顯示燈時亮時滅是正常的。

如果你調低了恆溫器，請等恆溫器顯示燈再次亮起才繼續熨衫。

存放及保養

存放熨斗

• 拔掉熨斗的電源線

• 待底板放涼後將電源線盤繞在熨斗根上。

• 將放涼的熨斗直立存放。

存放時永遠將熨斗直立，以防損壞或刮花底板。注意 ：將熨斗平放在金屬平面可能會 損壞或刮花底板。

清潔底板

•拔掉熨斗的電源線，趁底板微溫時用軟布抹拭。

切勿用會磨蝕或表面粗糙的產品。

HK

保護環境為大前提！

ⓘ 本產品含可以回收或循環再造的寶貴物料。

➲ 請將之送往家居廢物收集站。



الإستعمال

اضبط الحرارة

• اختر درجة الحرارة (انظر الجدول أدناه) مقابل مؤشر الترموستات.

نوعية القماش	موقع مؤشر الترموستات
كتان	الحد الأقصى
قطن	●●●
صوف	●●
القماش الصناعي (البوليستر، اكريليك، اسيتيك، نايلون)	●

• يُضيء مؤشر الترموستات. سوف يُطفأ عندما يبلغ نعل المكواة درجة الحرارة الكافية.

• مكواتك تسخن بسرعة : لذلك يمكنك البدء بكي القماش الذي يحتاج الى حرارة منخفضة أولاً، ثم يمكنك بعد ذلك كي القماش الذي يتطلب حرارة أعلى.

• أثناء كي القماش المُختلط بين الصناعي والطبيعي، اضبط المكواة على درجة الحرارة التي تُستعمل للقماش الخفيف.

بالنسبة للقماش الخفيف ننصح بإجراء تجربة بسيطة على القماش لمعرفة قوة احتماله (على حاشية القماش الداخلية).

من الطبيعي جداً أن يُضاء مؤشر الترموستات ويُطفأ أثناء الكي.

إذا خفضت حرارة الترموستات، انتظر الى أن يعود المؤشر الضوئي للإضاءة قبل أن تبدأ الكي ثانية.

التخزين والصيانة

تخزين المكواة

• افصل المكواة عن التيار الكهربائي

• إنتظر الى أن يبرد نعل المكواة تماماً، ثم لف السلك الكهربائي حول مؤخرة المكواة.

• خزن مكواتك الباردة واقفة على مؤخرتها.

أوقف المكواة دائماً على مؤخرتها، لكي تتجنّب إتلاف نعل المكواة أو حدوث أي خدش فيه .

تحذير : أن تضع المكواة على سطح معدني قد يُتلف أو يخدش نعل المكواة.

تنظيف نعل المكواة

• افصل المكواة عن التيار الكهربائي، وعندما يُصبح نعل المكواة دافئاً، امسحه بواسطة قطعة قماش ناعمة.

لا تستعمل في التنظيف المواد الكاشطة أوالحارقة أبداً .

حماية البيئة أولاً !

ⓘ يحتوي هذا المُنتج على مواد قيّمة صناعياً ويمكن إعادة تصنيعها أو تصليحها.

⊂ أودعها في مراكز تجميع المهملات المدنية المُختصة.

من أجل سلامتك

يخضع هذا المنتج لجميع قوانين ومعايير السلامة السارية المفعول (قانون التوافقية الكهرومغناطيسية، قانون التيار المنخفض، قوانين البيئة).

- يُرجى قراءة هذه الإرشادات بعناية و احتفظ بها كمرجع للحاجة اليها مُستقبلاً.
- لم يُعدّ هذا المنتج ليُستعمل بواسطة أشخاص (بمن فيهم الأطفال) ممن لا يتمتعون بقدرات بدنية أو حسية أو عقلية كافية، أو أشخاص ليست لديهم الخبرة أو المعرفة، ما لم تتم مراقبتهم، أو إرشادهم عن كيفية استعمال المنتج بواسطة شخص مسؤول من أجل السلامة.

يجب مراقبة الأطفال للتأكد بأنهم لا يعبثون بالمنتج.

- تحذير ! يجب أن تتناسب قوة التيار الكهربائي عندك مع القوة التي يحتاجها المنتج (٢٢٠–٢٤٠ فولط). إن التوصيل الخاطىء بالتيار الكهربائي قد يسبب عطلا يتعذّر إصلاحه في المكواة، وبالتالي تسقط الكفالة عن المنتج.
- يجب توصيل هذه المكواة دائما الى مقبس كهربائي مؤرّض. في حال استعمال وصلة كهربائية، تأكد بأنها لا تقل عن قوة (١٠ أمبير)، وأن تكون مؤرّضة.
- إذا أصبح السلك الكهربائي تالفاً، يجب استبداله فوراً بواسطة مركز خدمة معتمد، استبعاداً لأي خطر.
- يجب التوقف عن استعمال المنتج إذا سقط أرضاً، إذا ظهر عليه العطب، إذا بدأ يتسرب منه الماء أو تعطلت بعض وظائفه. لا تفك المنتج بنفسك : يجب أن يُعرض على مركز خدمة معتمد، استبعاداً لأي خطر.
- لا تغمر المكواة بالماء.!
- لا تفصل المنتج عن التيار بواسطة شد السلك الكهربائي.

افصل المنتج دائماً : قبل التنظيف، وبعد كل استعمال.

- لا تترك المنتج دون مراقبتك عندما يكون موصولاً بالتيار، إن لم يبرد لمدة ساعة تقريباً.
- قد يصل نعل المكواة الى درجات حرارة عالية جداً، لا تلمس الأجزاء المعدنية من المكواة أثناء الإستعمال لأنها ستكون حارة جداً. كما يُرجى الحرص خصوصاً عندما تقوم بالكي بالقرب من حافة لوح الكي أو الى أحدى زواياه. لا تكوِ الثياب مباشرة أثناء ارتدائها أبداً.
- يجب أن تُستعمل و توضع المكواة فوق سطح ثابت مُقاوم للحرارة. عندما تضع المكواة فوق قاعدتها، تأكد بأن السطح الذي تستقر فوقه ثابت أيضاً.
- صُمِّم هذا المنتج للإستعمال المنزلي فقط. إن أي استعمال خاطىء أو يتعارض مع التعليمات المعطاة، لن تكون الشركة المُصنّعة مسؤولة عنه، وبالتالي تسقط الكفالة عن المنتج.

وصف أجزاء المنتج

1. مؤشر ضبط الحرارة
2. مؤشر الترموستات الضوئي
3. زر كهربائي
4. مؤخرة السلك الكهربائي
5. نعل المكواة

AR

استفاده

تنظیم نمودن دما

- با تنظیم نمودن نشانگر با ترموستات (به جدول زیر نگاه کنید) دما را انتخاب نمائید.

پارچه	وضعیت مکان نمای ترموستات
کتان	حداکثر
نخی	●●●
پشمی	●●
ابریشم	●
مواد ترکیبی (پلی استر، استات، اکریلیک، نایلون)	●

- لامپ ترموستات روشن خواهد شد. هنگامی که صفحه زیرین به دمای کافی میرسد خاموش خواهد شد.
- اتوی شما به سرعت داغ خواهد شد: پس نخست با پارچه هایی که به دمای پایین تری نیاز دارند شروع نمائید، سپس پارچه هایی که نیازمند دمای بالاتری میباشند را اتو نمائید.
- هنگام اتو کردن پارچه هایی که از الیاف ترکیبی تشکیل شده است، دمای اتو را برای ظریف ترین پارچه تنظیم نمائید. در مورد پارچه های ظریف ابتدا بر روی قسمتی از پارچه که زیاد به چشم نمی آید امتحان کنید (مثل آستر).

روشن و خاموش شدن لامپ نشانگر هنگام استفاده طبیعی میباشد.

هنگامی که ترموستات را به حالت اولیه باز میگردانید، پیش از دوباره شروع کردن اتو کشی، منتظر بمانید تا لامپ ترموستات دوباره روشن گردد.

نگهداری و کنار گذاشتن

کنار گذاشتن اتو

- اتو را از برق بکشید.
- منتظر بمانید تا صفحه زیرین خنک شود سپس سیم را دور پاشنه اتو جمع کنید.
- اتوی خنک شده را بر روی پاشنه آن قرار دهید.

جهت پیشگیری از آسیب یا خراش بر روی صفحه زیرین، همیشه اتو را بر روی پاشنه آن قرار دهید.

توجه: قرار دادن اتو بطور افقی بر روی صفحه فلزی ممکن است به صفحه زیرین آسیب و خراش وارد نماید.

تمیز کردن صفحه زیرین

- اتو را از برق بکشید، صفحه زیرین را هنگامی که هنوز گرم میباشد با یک پارچه نرم تمیز نمائید.

هیچگاه از محصولات خورنده یا ساینده استفاده ننمائید.

نخست حفاظت از محیط زیست!

- دستگاه شما حاوی مواد با ارزشی است که قابل ترمیم یا بازیافت میباشد.
- آنرا به یکی از مراکز جمع آوری زباله های شهری تحویل دهید.



جهت ایمنی شما

جهت ایمنی شما، این دستگاه مجهز به استانداردهای مربوطه و مقررات قابل اجرا میباشد (سازگاری الکترومغناطیسی، ولتاژ کم، مقررات محیط زیستی).

• خواهشمند ایت دستورالعملها را به دقت مطالعه نمائید و آنرا جهت استفاده های بعدی در دسترس نگهداری نمائید.

• این دستگاه برای استفاده افرادی (شامل کودکان) که دارای نارسائی های جسمی، فکری و روانی میباشند ونیز اشخاص بدون تجربه و آگاهی ساخته نشده است، مگر تحت نظارت فردی که مسئول مراقبت و ایمنی آنها بوده و دستورات لازم جهت استفاده از دستگاه را به آنها داده باشد. مراقب کودکان باشید تا از دستگاه به عنوان وسیله بازی استفاده نکنند.

• هشدار! اطمینان حاصل فرمایید برق منزلتان، مطابق با ولتاژ و برق مورد استفاده اتو باشد (220 ولت – 240 ولت). عدم تطابق برق مورد استفاده در دستگاه و شبکه شهری ممکن است باعث خسارات جبران ناپذیری به اتو شود و دستگاه را از گارانتی خارج خواهد کرد.

• این اتو همیشه باید به پریزی که سیم اتصال به زمین دارد، وصل شود. چنانچه از سیم رابط استفاده مینمائید، اطمینان حاصل نمائید دارای رتبه درست (10امپر)، و سیم اتصال به زمین باشد.

• در صورت مشاهده هر گونه اشکال در سیم برق دستگاه، از آن استفاده ننمائید و در اولین فرصت، جهت جلوگیری از خطرات احتمالی، با یکی از نمایندگی های مجاز خدمات مجاز تماس حاصل فرمائید.

• در صورت افتادن وسیله، وارد آمدن هر گونه آسیب آشکار، نشتی و یا عدم کارکرد صحیح نباید از آن استفاده نمود. هرگز وسیله خود را اوراق نکنید: جهت پیشگیری از بروز هر گونه خطر، آنرا توسط یکی از نمایندگیهای مجاز سرویس نمائید.

• هرگز دستگاه اتوی خود را در آب فرو نبرید!

• هیچگاه جهت قطع دستگاه از پریز برق، سیم آنرا نکشید. همیشه، پیش از تمیز کردن آن و پس از هر بار استفاده دستگاه را از برق جدا کنید.

• هرگز زمانی که دستگاه اتو به برق متصل است و یا 1 ساعت از خنک شدن آن نگذشته، آن را بدون مراقبت رها ننمائید.

• صفحه زیرین دستگاه اتوی شما به درجه حرارت بالایی خواهد رسید. هنگام استفاده قسمتهای فلزی وسیله را لمس ننمائید زیرا بسیار داغ خواهند بود. مراقبت بیشتر به ویژه هنگامی که در گوشته یا لبه میز اتو مورد استفاده قرار میگیرد الزامی میباشد. هیچگاه لباسی که مستقیماً با بدنتان در تماس است را اتو ننمائید.

• اتوی شما باید بر روی سطحی صاف قرار گیرد و استفاده شود. زمانی که اتو را بر روی پایه اتو قرار میدهید، اطمینان حاصل کنید که سطح زیر آن ثابت باشد.

• این دستگاه تنها جهت استفاده های خانگی طراحی شده است. در صورت مشاهده هر گونه استفاده تجاری، نادرست و یا مخالف دستورالعملهای ذکر شده، تولید کننده پذیرای هیچگونه مسئولیتی نمیباشد و گارانتی دستگاه باطل خواهد شد.

شرح دستگاه

1. نشانگر تنظیم دما
2. لامپ نشانگر ترموستات
3. دکمه الکتریکی
4. پاشنه جمع کننده سیم
5. صفحه زیرین