夜视变速智能云台摄像机用户手册

YS3052

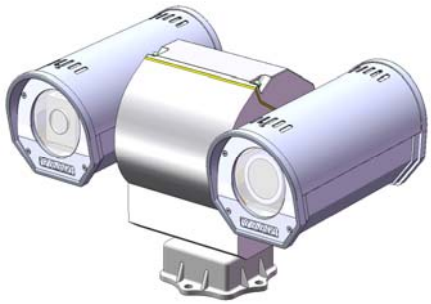

感谢您选用本公司的产品，请您在使用本产品前仔细阅读用户手册，本用户手册将为您提供正确的安装和使用说明。

版权声明：

本用户手册版权归天津市亚安科技电子有限公司所有，未经本公司许可，任何机构和个人不得抄录，转载其中全部或部分内容。

“天津市亚安科技电子有限公司保留因产品性能改进而对本用户手册修改和更新的权利，更新内容恕不一一通知用户”。您在使用过程中如遇到本手册未能述及的问题，请与本公司或本公司的合法经销商联系。

您可以随时登录本公司的网站 Http:// www.chinayaan.com，了解相关产品的最新消息。

目录

1．安全注意事项 1

1.1 警告 1
1.2 注意事项 2

2. 产品介绍 3

2.1 产品应用 3
2.2 术语 3
2.3 产品特性 5
2.4 技术参数 6
2.5 引用国家标准、行业标准 7

3. 安装 8

3.1 安装前确认 8
3.2 安装人员要求 8
3.3 安装地点要求 9
3.4 安装工具 9
3.5 线缆准备 9
3.6 开始安装 11
3.6.1 结构说明 11
3.6.2 结构说明（车载） 11
3.6.3 拨码开关设置及终端电阻连接 11
3.6.4 拨码开关设置 12
3.6.5 设置镜头预置功能 12
3.6.6 设置云台终端电阻 12
3.6.7 设置云台通讯协议 12
3.6.8 设置云台通讯波特率 13
3.6.9 设置云台地址(ID) 13
3.7 云台底座复合线缆定义 14
3.8 安装尺寸 15
3.9 减震座安装重要说明 15

4. 屏幕菜单 17

4.1 屏幕菜单索引 17
4.2 屏幕菜单操作 18

4.3 主菜单 18
4.4 云台参数设置 18
4.4.1 设置云台地址 19
4.4.2 设置云台通讯波特率 19
4.4.3 设置云台通讯协议 20
4.4.4 设置云台标题 20
4.4.5 设置云台日期 25
4.4.6 设置云台时间 25
4.4.7 设置云台语言 26
4.5 云台功能设置 27
4.5.1 预置位功能 28
4.5.2 自动巡航功能 29
4.5.3 自动扫描功能 30
4.5.4 苹果皮扫描功能 32
4.5.5 360 度步进扫描功能 33
4.5.6 守望功能 34
4.6 摄像机参数设置 36
4.6.1 数字变倍 36
4.6.2 白平衡 37
4.6.3 背光补偿 37
4.6.4 日夜转换 37
4.6.5 曝光补偿 37
4.6.6 显示信息 37
4.6.7 帧积累 37
4.6.8 恢复默认设置 37
4.7 显示信息设置 38
4.8 系统信息查询 39
4.9 恢复出厂默认值 40
4.10 云台辅助功能 41
5. 云台特殊功能 42
6. 简单故障及处理 43

1．安全注意事项

1.1 警告

1.1.1 安装和使用本设备之前，请仔细阅读说明书，并妥善保管，以便日后使用。

1.1.2 应遵守产品上和说明书上的所有警告事项，遵守全部指示操作和使用说明。

1.1.3 在擦拭产品之前，先断开电源，勿用液体或喷雾式清洁剂，请用湿布擦拭。

1.1.4 应使用经销商或我公司推荐的配件，否则可能会导致故障。

1.1.5 本产品应使用用户手册规定的电源种类和电压，如安装地点的电源和电压不明确，请与经销商或我公司联系。

1.1.6 应妥善保护电源线，插头和摄像机线缆线。

1.1.7 云台 RS-485 及视频信号采用防雷管和 TVS 瞬变技术，可以有效地防止 2000 伏以下的雷击、浪涌等各类脉冲信号对设备造成的损坏，电源采用自恢复保险和压敏电阻，可以有效地防止雷击。RS-485 及视频信号在传输过程中应与高压设备或电缆保持足够的距离，必要时还要做好防雷击、防浪涌等防护措施。为防止雷击,请安装避雷器.云台防雷地线必须依照国标 GB50198-94（民用闭路监控电视系统工程技术规范）做可靠接地，如果没有采取相应的防雷接地措施，会对云台有所损害，接地点与云台接地线之间电阻要小于 4 欧姆。

1.1.8 避免造成火灾或触电请不要让设备的安装线过长以致产生过载。

1.1.9 应防止异物进入机内并勿让腐蚀性液体溅到机内，以防出现危险。

1.1.10 请不要安装在不牢固的支架或墙体上，否则会导致人机受损。

1.1.11 请不要在易燃易爆的危险区域存储，安装和使用云台。

1.1.12 请不要在过于潮湿，多尘，多烟灰的地点和热源附近安装和使用云台。

1.1.13 如果云台发出不正常的气味或烟雾，应立即停止使用，并切断电源，之后与供货商联系。

1.1.14 由于打开或拆开护盖，可能导致触电或其他危险，请不要试图自行维修，全部维修事宜请与我公司联系。

1.1.15 如遇下列情况请与我公司联系：

a. 电源，RS485 控制线破损
b. 使用错误的电源种类或电压
c. 如掉落或机壳受损

d. 产品在性能上出现异常

e. 如按用户手册操作后仍未正常工作

1.1.16 更换零件时，请使用我公司认可的或与原部件性能相同的零件，未经认可的代用品可能会导致危险。

1.2 注意事项

1.2.1 运输,保存及安装过程中,应防止重压,剧烈振动和浸水,否则会造成设备的损坏。

1.2.2 应使云台远离振动或存在磁场干扰的地点。

1.2.3 如希望改变已安装云台的位置,请确保电源关闭后再移动或重新安装云台。

1.2.4 应在通风状况良好的地点安装设备。

1.2.5 如云台工作不正常,请联系供货商,不要以任何方式拆卸或修改云台，对于未经认可的修改或维修所导致的问题,生产厂家不承担责任。

1.2.6 擦拭云台表面时不要使用化学清洁剂,这可能会导致云台表面变形或损坏保护层。

1.2.7 不要将安装在云台的摄像机瞄准强光物体,无论是使用中或非使用中,绝不可以使其瞄准太阳或其它的光亮物体,否则可能造成摄像机 CCD 永久受损。

1.2.8 云台安装于室外时,应有效地采取防水,防潮气,防沙尘浸入的措施，例如：云台的防水接头必须拧紧。

注:云台加电之前一定要对云台至护罩的所有外漏线束进行绝缘处理,以避免在产品加电之后因短路而造成产品的损坏!

2. 产品介绍

亚安产品命名规则：

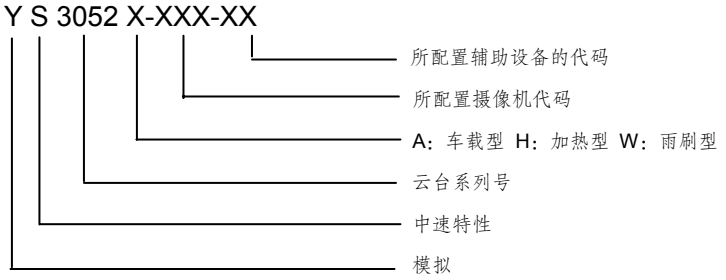

2.1 产品应用

YS3052 夜视变速智能云台摄像机（以下简称云台）

该云台作为目前的高端监控产品,采用双侧载设计,具有良好的抗风性能和极佳的稳定性，独特的结构设计适用于车载环境.机身和外壳都选用高强度铝合金材料，具有防水、耐高温、耐老化等功能,同时具有良好的电磁屏蔽性能.护罩一侧安装一体化摄像机,另一侧标配为红外灯,也可选择安装红外激光器,热成像仪等,具有良好的夜视效果.本产品适用于电力,停车场,监狱,银行,海关,机场,仓库和厂矿企业等不可随意闯入的重点监控区域或无人区域.

2.2 术语

2.2.1 预置位

预先存储的包含云台坐标和镜头焦距、聚焦等参数的一组数据所对应的空间位置。

预置位功能是云台能将当前状态下云台的水平角度,垂直角度和摄像机镜头等位置参数存储到非易失性存储器中，需要时可以迅速从非易失性存储器中调用这些参数并将云台和摄像机镜头调整至所记录的位置，操作者可方便快捷地通过控制键盘等设备设置及调用预置位。

2.2.2 自动扫描

云台在两个固定点或两个设定点之间按一定速度云台水平往返运动的过程。

预先设置左限位（视角边界）和右限位（视角边界），可实现云台在左右限位区间内往复巡视,巡视速度可采用编程方式先行设定。

2.2.3 自动巡航

云台按照一定顺序、一定时间间隔循环调用预置位的过程。

自动巡航功能是指可通过预先编程，将某些预置位按要求的顺序编排到自动巡航的队列中，只需一个命令就可让云台自动地按设定的预置位顺序,并以设定的时间间隔往复不停地运动。通过在各个重要位置设置预置位，可以实现云台在预置位间的自动巡航。

2.2.4 苹果皮扫描

苹果皮扫描功能是预先设定左下边界和右上边界，可实现云台从左下边界到右上边界内“弓”形圆周路线扫描。每条速度、垂直步长以及停留时间可设。

2.2.5 360 度步进扫描

360 度步进扫描功能是预先设定一个起始位，可实现从起始位逆时针水平步进式旋转。每条速度、步进角度和停留时间可设。

2.2.6 守望

当云台待机时间达到设定值时，可自动运行调预置位,自动巡航,自动扫描，苹果皮扫描，360 度步进扫描等功能。

给云台设置一种功能（如：一个重要的预置位、1 条自动巡航路线、1 条自动扫描路线、1 条苹果皮扫描，1 条 360 度步进扫描等),云台在待机状态下保持预先设置的待机时间后自动执行调用此功能。亦有将守望称为守望位。

2.3 产品特性

2.3.1 夜视变速智能云台摄像机，机身及外壳选用高强度铝合金材料，具有掉电自锁功能，运行平稳。

2.3.2 双侧载方式，最大承载 15Kg。

2.3.3 具有预置位、自动扫描、自动巡航、苹果皮扫描、360 度步进扫描功能、守望功能。

2.3.4 内置非隔离电源供电。

2.3.5 防雷击功能：严格考虑了室外应用的防雷要求，依据 GB/T17626.5-2008 中 1 类 4 级的所有电磁兼容性测试。

2.3.6 可选配自动加热系统，适宜高寒地区使用。

2.4 技术参数

型号	YS3052
输入电压	AC24V±25%
功率	≤100W(含云台加热组件时≤105W)
云台 AC24V 输出功率	≤48W
云台 DC12V 输出功率	≤6W
水平旋转角度	0～360° 连续旋转
垂直旋转角度	-90° ~+90°
水平旋转速度	0.01° ～60° /S
垂直旋转速度	0.01° ～30° /S
摄像机型号	标准配置为 FCB-EX980P 摄像机
可选配的摄像机	SONY 系列(EX-FCB480P/980P/990P/1000P /1010P) 注: 1.如上型号均应为出厂默认通信配置,否则摄像机不能被正确识别 2.可安装摄像机的最大体积:110x90x72.5mm(长 x 宽 x 高) 3.选配小型摄像机,若摄像机尺寸偏大,护罩内不宜安装
通讯协议	行业 V0.0,行业 V1.0,YAAN,Pelco-P,Pelco-D
通讯波特率	2,400/4,800/9,600/19,200 bps
通讯方式	RS-485
预置位	可设置 80 个
自动扫描	行业 V0.0/ V1.0 协议时 5 条，其他协议时 1 条 注：OSD 菜单下，均有 5 条扫描路线
自动巡航	行业 V0.0/ V1.0 协议时 8 条，其他协议时 1 条 （每条巡航路线可添加 80 个巡航点） 注：OSD 菜单下，均有 8 条巡航路线
苹果皮功能	OSD 菜单下，所有协议均具备 8 条
360 度步进扫描	OSD 菜单下，所有协议均具备 8 条
守望倒计时显示	具备
守望	可设 1 个预置位/1 条自动巡航路线/1 条自动扫描路线 注:仅限行业 V0.0/ V1.0 协议具备此功能.
OSD 菜单	具备
红外灯技术参数	红外光波长：850nm；照明距离：50 米； 红外光发射角：10° ；功率：10W.
继电器辅助开关输出	可扩展为 2 组（含云台加热组件时，可扩展为 1 组）

防护罩温控风扇	标准配置：打开：大于 45℃±5℃, 关闭：小于 30℃±6℃
防护罩温控加热	标准配置: 打开：小于 0℃±5℃, 关闭：大于 15℃±7℃, 功率≤15W
防护等级	IP66
安装环境	室内或室外
工作温度	-20℃~+65℃ （含云台加热组件时，工作温度为-35℃~+65℃）
环境湿度	＜90%RH
雷击浪涌	GB/T17626.5-2008
外形尺寸	长*宽*高：322mm×470 mm×268mm
云台重量	16Kg
最大承载	双侧载 15Kg
材料	机身及外壳选用铝合金材料
注：车载时需配减震座。	

2.5 引用国家标准、行业标准

2.5.1 GB/T 15412-1994 《应用电视摄像机云台通用技术条件》

2.5.2 GA/T 647-2006 《视频安防监控系统前端控制协议 V1.0》

3. 安装

3.1 安装前确认

打开产品包装箱，确认产品及附件是否存在，如存在缺失情况请与供货商联系。

附件表

名　称	数　量	数　量（车载）
YS3052 云台	1 台	1 台
用户手册	1 本	1 本
4mm 内六方扳手	1 把	1 把
合格证	1 个	1 个
平垫圈Φ8	4 个	16 个
六脚螺母 M8	4 个	8 个
六角头螺栓 M8X25	4 个	8 个
弹垫圈Φ8	4 个	8 个
减震座	0 个	1 个
安全铰链	0 个	4 条

在打开包装后，请注意妥善保存产品的原包装材料，以便出现问题时，将产品使用原包装材料包装好，寄给供货商处理。

注：非原包装材料可能会导致产品在运输途中意外损坏，从而导致额外费用的发生。

3.2 安装人员要求

1.已完全读懂本用户手册内容；

2.具有低压布线和低压电子线路接线的基础知识和操作技能；

3.具有从事 CCTV 系统安装和维修工作的资质证书，并具有从事相关工作(如高空作业等）的资质证书；

4.必须具有 CCTV 系统及组成部分的基础知识和安装技能。

注：为保证操作系统人员的安全，无关人员不得拆装本机，也不可以随意打开机壳。

3.3 安装地点要求

基于本产品可实现水平 360° 连续旋转，当需安装防护罩或其它顶载物时，应确认安装地点有容纳本产品及其安装组件的足够空间。由于本产品含有旋转的部件，所以必须确认产品安装处具有足够的强度来安装云台。

3.4 安装工具

常用安装工具：

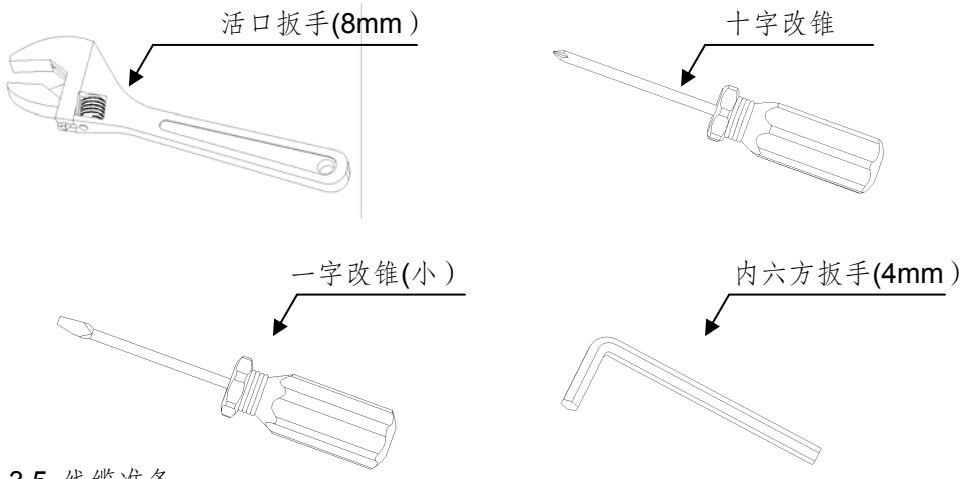

3.5 线缆准备

根据传输距离选择所需电缆：

1.视频线：使用 75Ω阻抗，全铜芯，95%编制铜网屏蔽同轴电缆。以下型号与传输距离数据可供参考：

75-3，约 220 米
75-5，约 300 米
75-7，约 450 米

2.RS-485 通讯线缆：使用屏蔽双绞线，屏蔽层必须切实连接 GND，否则易产生干扰或通讯异常现象。当使用裸线线径为 0.56mm 的屏蔽双绞线时，以下波特率与传输距离数据可供参考：

2,400，约 1,800 米
4,800，约 1,200 米
9,600，约 800 米

3.AC24V 电源线：使用足以承受负荷的电源线缆。以下数据可供参考：

线径 mm / 距离 m / 功率 W	0.80	1.00	1.25	2.00
30	28	45	72	183
40	21	34	54	137
50	17	27	43	110
60	14	22	36	91
70	12	19	31	78
80	10	17	27	68
90	9	15	24	61
100	8	13	21	55
110	7	12	19	49
120	7	11	17	45
130	6	10	16	42
140	6	9	15	39
150	5	9	14	36
160	5	8	13	34
170	4	7	12	32
180	4	7	11	30
190	4	7	11	28
200	4	6	10	27

3.6 开始安装

3.6.1 结构说明

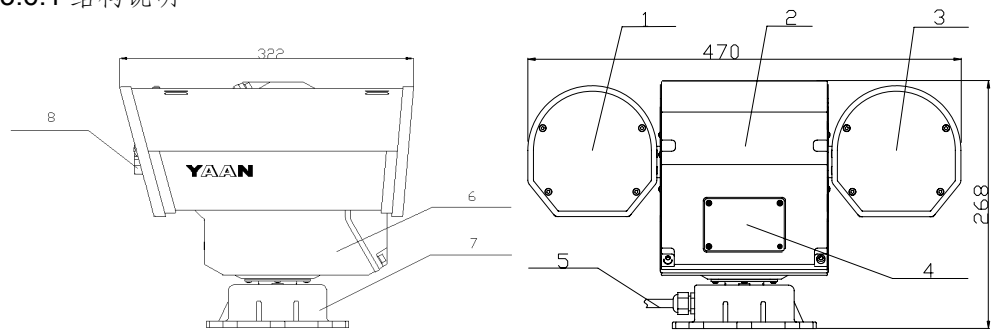

图示：

1、右护罩
2、外壳后盖
3、左护罩
4、拨码开关盖
5、底座出线孔
6、外壳前盖
7、底座
8、雨刷（YS3052W）

3.6.2 结构说明（车载）

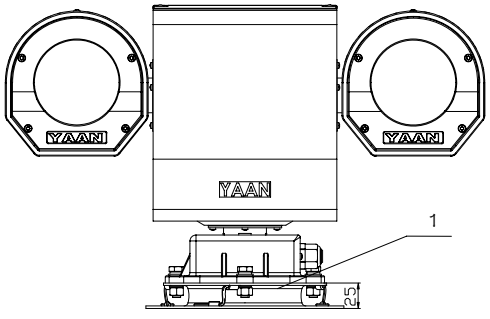

图示：

1、减震座

3.6.3 拨码开关设置及终端电阻连接

使用十字螺丝刀松动外壳后盖的拨码开关盖上的 4 个十字螺钉，将拨码开关盖取下，可以看到线路板上的拨码开关，如下图

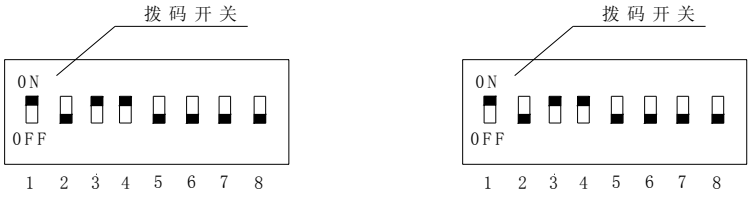

1. (SW1) 2. (SW2)

图示： 1.地址选择拨码开关(SW1）
2.功能选择拨码开关(SW2）

3.6.4 拨码开关设置

地址选择拨码开关（SW1）和功能选择拨码开关(SW2）为 8 位拨码开关，开关的顺序由左至右依次为第 1、2、3、4、5、6、7、8 位，拨至上端为 ON，拨至下端为 OFF，如下图：

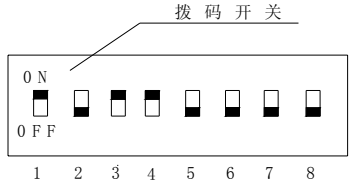

3.6.5 设置镜头预置功能

当用户使用可预置镜头时,应将功能选择拨码开关(SW2)的第 7 位拨至 ON 的位置。

3.6.6 设置云台终端电阻

功能选择拨码开关(SW2）的第 8 位用来接通 RS485 的 120 欧姆终端电阻，当该云台位于 RS485 通讯总线的末端时，应将其拨至 ON 的位置。

3.6.7 设置云台通讯协议

功能选择拨码开关(SW2）的第 1、2、3、4 位用来设置云台的通讯协议，具体拨码定义参见下表：

协议	第 1 位	第 2 位	第 3 位	第 4 位
行业协议 V0.0	OFF	OFF	OFF	OFF
YAAN	ON	OFF	OFF	OFF
Pelco-P	OFF	ON	OFF	OFF
Pelco-D	ON	ON	OFF	OFF
行业协议 V1.0	OFF	OFF	OFF	ON

3.6.8 设置云台通讯波特率

功能选择拨码开关(SW2）的第 5、6 位用来设置云台的通讯波特率，具体拨码定义参见下表：

波特率	第 5 位	第 6 位
2,400	OFF	OFF
4,800	ON	OFF
9,600	OFF	ON
19,200	ON	ON

3.6.9 设置云台地址(ID)

地址选择拨码开关（SW1）用来设置云台的通讯地址(ID)，采用八位二进制编码，通常可设置范围为 1~255 号。具体拨码规则参见下表：

地址	第 1 位	第 2 位	第 3 位	第 4 位	第 5 位	第 6 位	第 7 位	第 8 位
1	ON	OFF	OFF	OFF	OFF	OFF	OFF	OFF
2	OFF	ON	OFF	OFF	OFF	OFF	OFF	OFF
3	ON	ON	OFF	OFF	OFF	OFF	OFF	OFF
4	OFF	OFF	ON	OFF	OFF	OFF	OFF	OFF
5	ON	OFF	ON	OFF	OFF	OFF	OFF	OFF
6	OFF	ON	ON	OFF	OFF	OFF	OFF	OFF
7	ON	ON	ON	OFF	OFF	OFF	OFF	OFF
8	OFF	OFF	OFF	ON	OFF	OFF	OFF	OFF
…	……							
254	OFF	ON	ON	ON	ON	ON	ON	ON
255	ON	ON	ON	ON	ON	ON	ON	ON

3.7 云台底座复合线缆定义

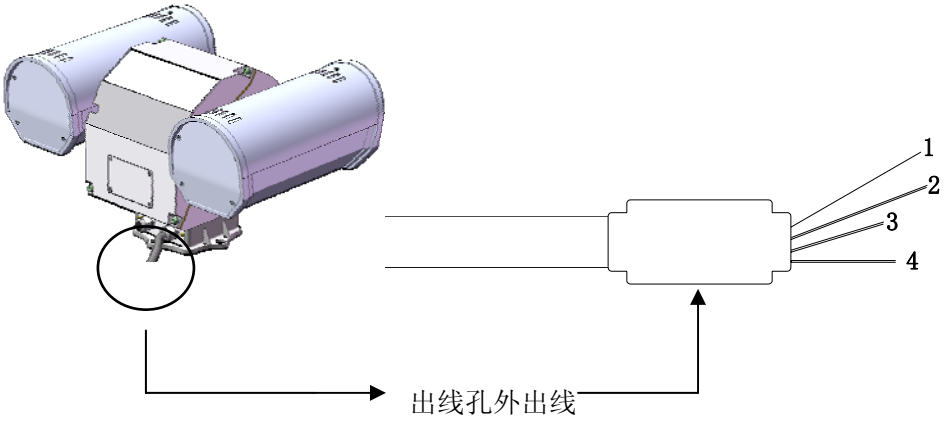

组数	1（电源）		2（RS-485）			3	4（视频线）	
功能	AC24	AC24	RX+	RX-	485 屏蔽地	地线	视频 +	视频 -
颜色	红	黑	红	蓝	黑	黄/绿	芯	屏蔽

注：1.云台电源线（AC24V）及云台控制 RS-485 线与配电箱内的电源线及控制线连接时，要求接头处必须用焊锡焊接，并且用防水胶带包裹好，并确保线束接头不外漏以防止线头长时间外漏氧化损坏,连接好之后必须检测线束是否有短路断路现象。

2.云台底座出线孔内视频线 Q9 头直接插接；

3.为了防止雷击，云台底座出线孔内地线（黄绿导线）必须可靠接地，并且接地电阻应＜4 欧姆；

4.RS-485 线不能出现反接或者短接现象，否则云台不受控制。

3.8 安装尺寸

3.8.1 底座安装尺寸示意图

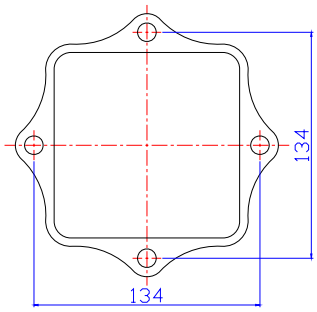

底座尺寸示意图

3.8.2 减震座安装尺寸示意图
(车载)

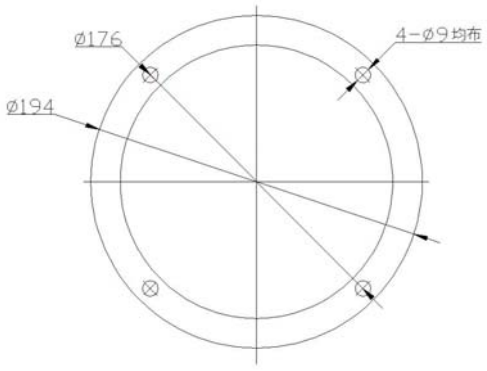

减震座尺寸示意图

3.9 减震座安装重要说明

1、安装尺寸

安装本产品前,请先确认本产品的安装孔尺寸,选择与本产品安装孔相匹配的支撑物,安装孔尺寸如图 1 所示

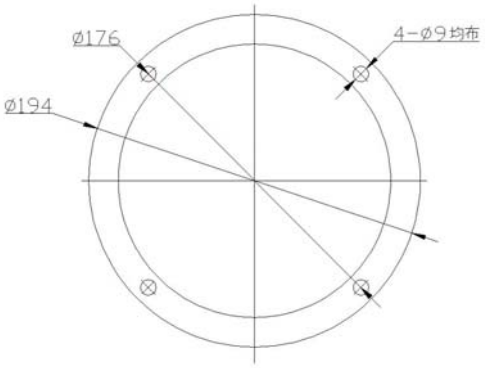

图 1

2、安全铰链安装方式

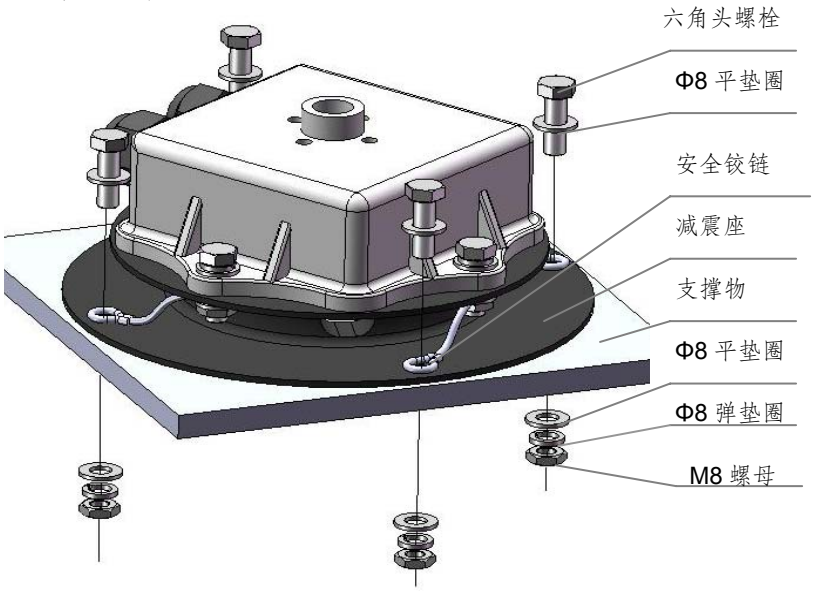

图 2

注： 1.使用配件中的六角头螺栓,平垫圈,弹垫圈,螺母,将本产品与支撑物固定,图 2 为安装示意图;

2.用户安装安全铰链时请务必将安全铰链按照如图所示与支撑物固定;

3.如用户未按照上述要求进行安装,产品固定将存在安全隐患.

4. 屏幕菜单

4.1 屏幕菜单索引

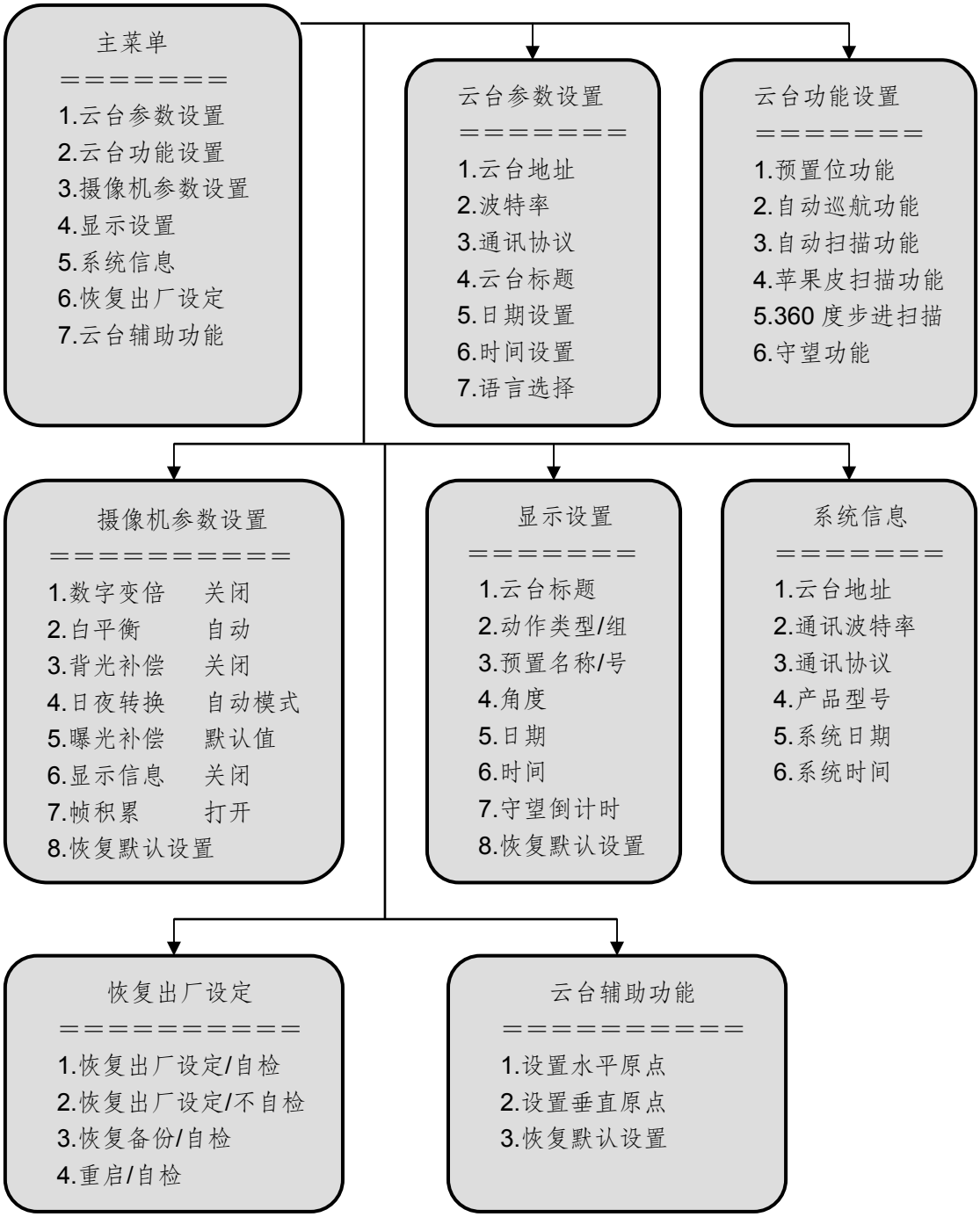

4.2 屏幕菜单操作

执行“招回/设置 95 号预置位”命令可进入屏幕菜单操作。

4.3 主菜单

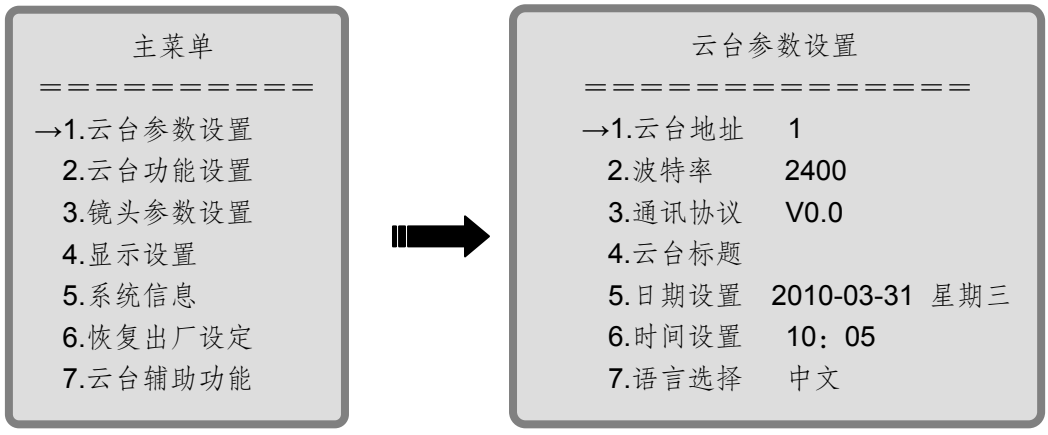

在主菜单下，操作键盘摇杆可改变屏幕上的光标箭头位置，操作键盘摇杆向上向下可选择主菜单中 1~7 各项，操作键盘摇杆向右可进入所选择的子菜单，操作键盘摇杆向左退出主菜单。

注：1.为叙述简捷，定义以下“简称”：

操作键盘摇杆向上，简称为：操作向上；

操作键盘摇杆向下，简称为：操作向下；

操作键盘摇杆向左，简称为：操作向左；

操作键盘摇杆向右，简称为：操作向右。

4.4 云台参数设置

在主菜单下，操作向上向下选择云台参数设置选项，操作向右进入云台参数设置子菜单。

4.4.1 设置云台地址

在云台参数设置子菜单中，操作向上向下选择云台地址选项，操作向右进入如下界面：

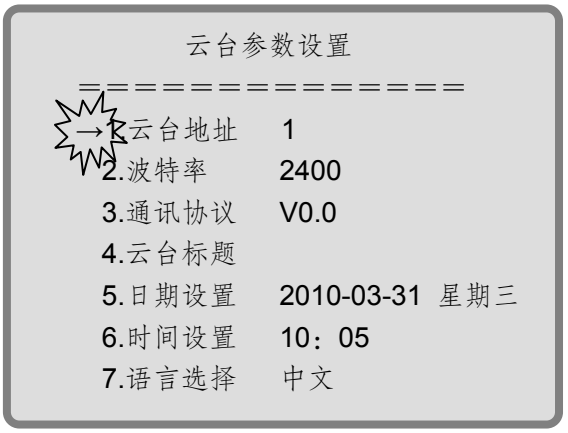

以上初始显示数值为云台当前设置值。

光标移至参数前，一次向上操作地址加 1，一次向下操作地址减 1，一次操作变倍+地址加 10，一次操作变倍-地址减 10，从而改变云台地址数值。

操作向左，退出云台地址选项。

注：当云台通过菜单设置上述软地址后，拨码开关设置的地址失效，欲重新使用拨码开关的地址，只需再次设置拨码开关即可。

4.4.2 设置云台通讯波特率

在云台参数设置子菜单中，操作向上向下选择波特率选项，操作向右进入如下界面：



操作向上波特率数值增加，操作向下波特率数值减少，此为循环选项。通讯波特率包括：2400，4800，9600，19200bps 四种。

操作向左，退出波特率选项。

4.4.3 设置云台通讯协议

在云台参数设置子菜单中，操作向上向下选择通讯协议选项，操作向右进入如下界面：

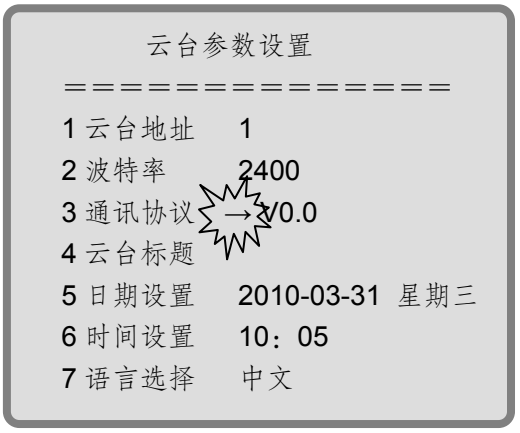

操作向上或向下选择所要设置的通讯协议，此为循环选项。通讯协议包括：行业 V0.0、亚安、Pelco P、 Pelco D、行业 V1.0。

操作向左，退出通讯协议选项。

4.4.4 设置云台标题

在云台参数设置子菜单中，操作向上向下选择云台标题选项，操作向右进入如下界面：



（1）输入大写字母

在字符编辑菜单中，操作向上向下选择大写字母选项，操作向右进入如下界面：

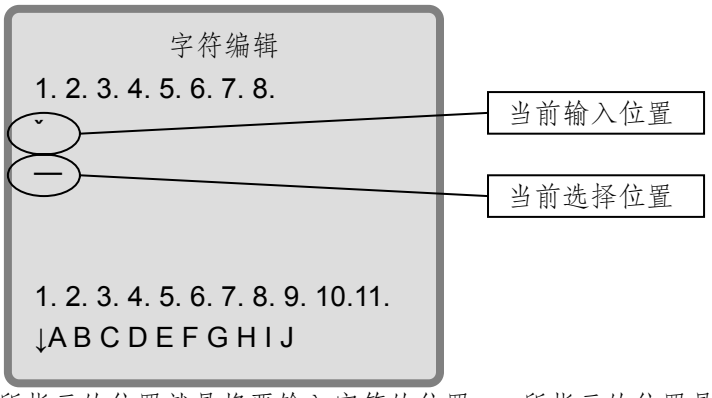

ˇ所指示的位置就是将要输入字符的位置，_所指示的位置是当前所选的位置。操作摇杆（或按键）向下，进入字母选择状态。如下界面：

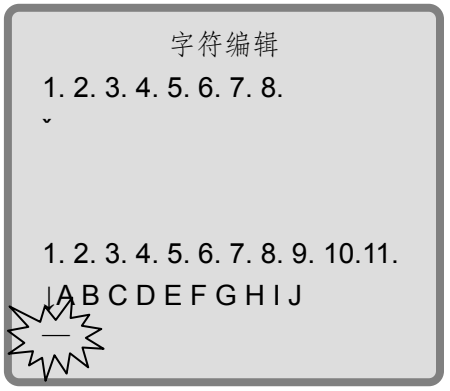

在↓所指示的位置操作摇杆向上向下可上下翻页(将显示另外一组大写的英文字母)。操作向左向右可选择所要输入的字母。



当选中字母后，操作向上所选中的字母就会出现在ˇ所指示的位置。如下界面：



同样方法可选择其他所需要输入的字母，当全部字母输入完毕后操作按键变倍+退出当前编辑状态。所输入的字母将会被保存。如下界面：



当需删除字符，在光标位置，操作向左一次删除一个字符。

（2）输入小写字母

同大写字母输入方法一致

（3）输入数字

同大写字母输入方法一致

（4）输入符号

同大写字母输入方法一致

（5）输入汉字

在字符编辑菜单中，操作向上向下选中输入汉字选项，操作向右进入如下界面：

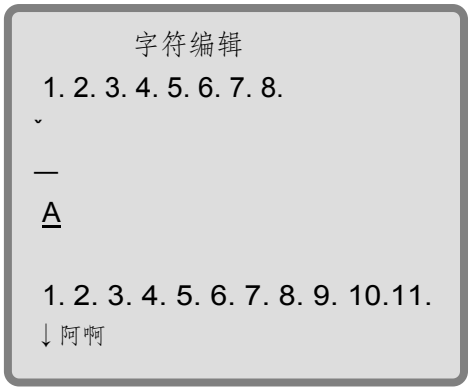

ˇ所指示的位置是将要输入汉字的位置，_所指示的位置是当前所选的位置。
操作向下，_移至声母 A，此时声母 A 为系统自动生成。
之后，操作向上或向下可选择声母,此为循环选项，如下界面：



此时声母 Y 之后的韵母 a 为系统自动生成。
当选中声母后，操作向右确定声母并可继续选择韵母，如下界面：

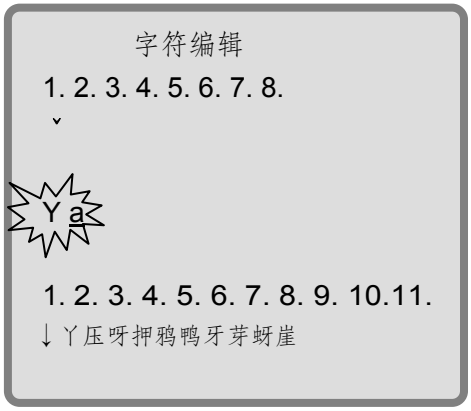

此时，操作向上向下选择韵母，选中声母和韵母后操作向右，可进入汉字选择，如下界面：

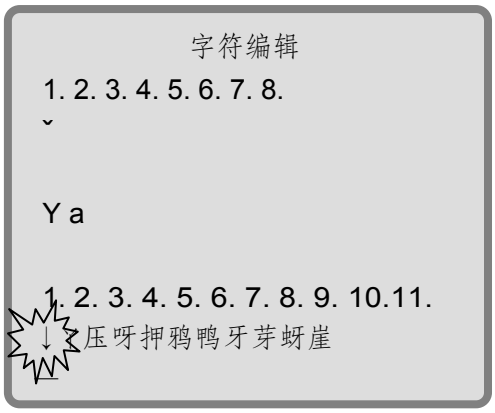

在↓所指示的位置操作向上向下，可上下翻页(将显示另外一组同音的汉字)，操作向右选择所需要的汉字。



选中后，操作向上所选中的汉字就会出现在ˇ所指示的位置，如下界面：



同样方法可选择其他所需要输入的汉字，全部汉字输入完毕后操作按键变倍+退出当前编辑状态。所输入的汉字将会被保存。

注：云台标题最长可以设置八个字符。

4.4.5 设置云台日期

在云台参数设置菜单中，操作向上向下选择日期设置选项，操作向右进入如下界面：



默认情况为光标选中年份，通过操作向上年份加 1，操作向下年份减 1。



确定年份后，操作向右继续选择月份和日期，修改方式同年份修改。星期不需用户自己输入，系统会自动计算。通过操作按键变倍-，退出日期设置选项，并保存所设置的日期。

4.4.6 设置云台时间

在云台参数设置菜单中，操作向上向下选择时间设置选项，操作向右进入如下界面：

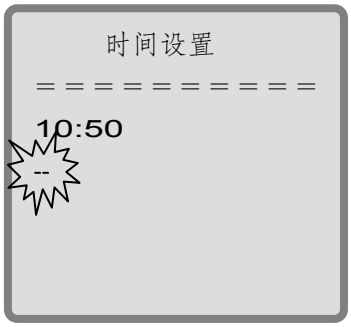

移动光标选中小时，操作向上小时加 1，操作向下小时减 1。系统采用 24 小时制。操作向右选中分钟。如下界面：



操作向上分钟加 1，操作向下分钟减 1。
设定好时间后，通过操作按键变倍-，退出时间设置选项，并保存所设置的时间。
以上 4.4.1—4.4.6 全部设置完成后，操作向左，退出并保存云台参数设置。

4.4.7 设置云台语言

在云台参数设置菜单中，操作向上向下选择语言设置选项，操作向右进入如下界面：



操作向上选择中文或英文显示方式，操作向左退出并保存设置。
菜单返回上一级菜单界面后，语言设置生效。

4.5 云台功能设置

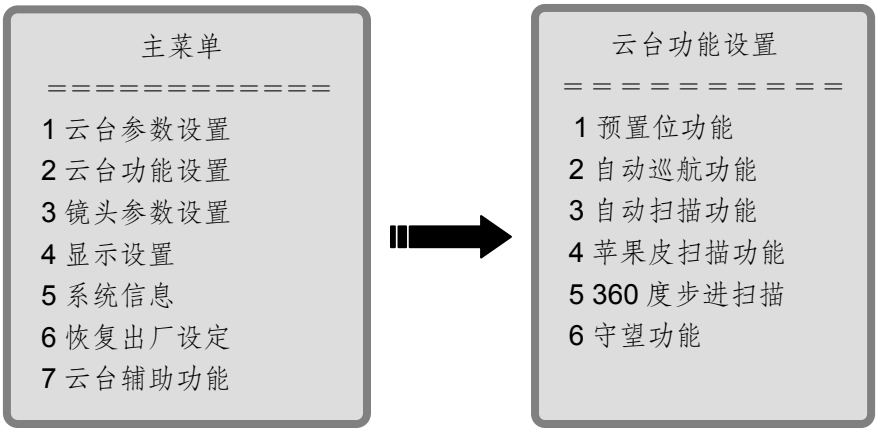

在主菜单下，操作向上向下选择云台功能设置选项，操作向右进入如下界面：

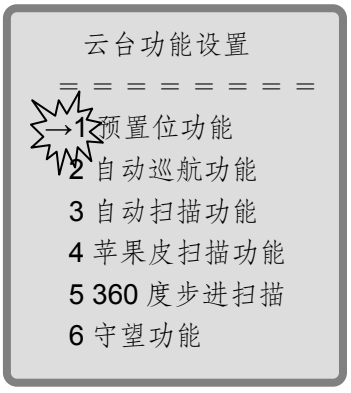

4.5.1 预置位功能

在云台功能设置菜单中，操作向上向下选择预置位选项，操作向右进入如下界面：



（1）转动云台

转动云台功能提供了在不退出菜单的情况下实现对云台的控制。

操作向上向下选择转动云台选项，操作向右进入如下界面：

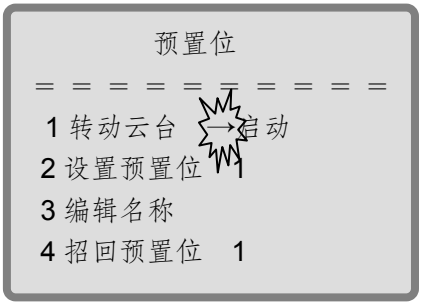

操作 F+，将会实现对云台的控制，之后通过键盘操作“招回任意预置位”命令可实现返回菜单。

（2）设置预置位



操作向上向下选择设置预置位选项，操作向右，进行预置位号设置。操作向上

预置位号加 1，操作向下预置位号减 1，操作变倍+，预置位号加 10；操作变倍-，预置位号减 10。操作向左，设置相应的预置位并退出设置预置位选项。

（3）编辑名称

编辑预置位的名称，可在屏幕上显示该预置位名称。操作方法同云台标题设置。

（4）招回预置位

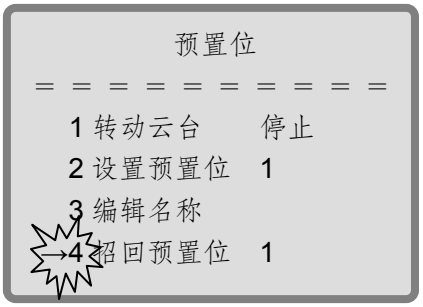

操作向上向下选择招回预置位选项，操作向右，进行预置位号设置。此时操作向上预置位号加 1，操作向下预置位号减 1，操作变倍+，预置位号加 10；操作变倍-，预置位号减 10。操作向左，招回相应的预置位并退出招回预置位选项。

4.5.2 自动巡航功能

在云台功能设置菜单中，操作向上向下选择自动巡航选项，操作向右进入如下界面：

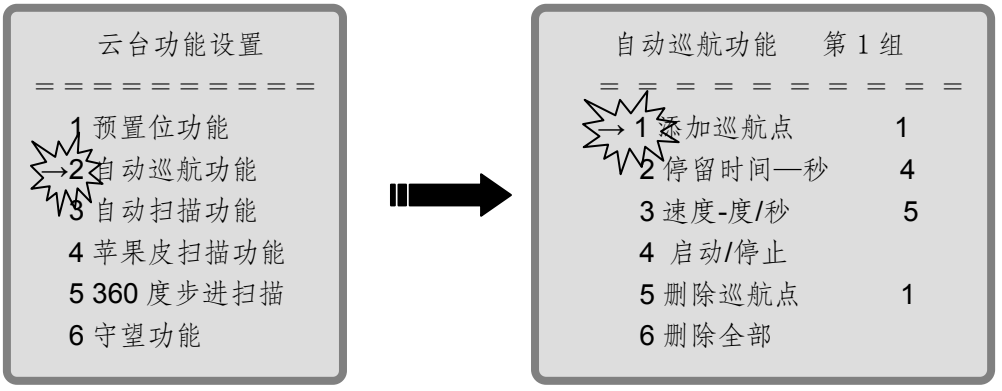

（1）组号设置

操作变倍+、变倍-选择组号选项，操作向右进入，操作变倍+、变倍-选择组号数值，与通讯协议无关，可设 8 组，操作向左退出。之后，以下操作均在此组号下进行操作。

（2）添加巡航点

操作向上向下选择添加巡航点选项，操作向右进入，操作向上向下选择所要添加的巡航点号，该号为预置位号，预置位号范围为 1~80。操作向上预置位号加 1，操作向下预置位号减 1，操作变倍+，预置位号加 10；操作变倍-，预置位号减 10。操作向左退出并保存所添加的巡航点号。

（3）删除巡航点

操作向上向下选择删除巡航点选项，操作向右进入，操作向上下选择所要删除的巡航点号，该号为预置位号，预置位号为 1~80。操作向上预置位号加 1，操作向下预置位号减 1，操作变倍+，预置位号加 10；操作变倍-，预置位号减 10。操作向左退出并保存所删除的巡航点号。

（4）删除全部

操作向上向下选择删除全部选项，操作向右删除所有巡航点。操作向左退出并保存设置。

（5）停留时间

操作向上向下选择停留时间选项，操作向右进入，操作向上向下选择巡航点停留时间，停留时间为 0~255 秒。操作向左退出并保存设置的停留时间。

（6）速度设置

操作向上向下选择速度选项，操作向右进入，操作向上向下选择速度，速度范围为 0.5～60 度/秒。操作向左退出并保存设置的速度。

（7）启动巡航

操作向上向下选择启动巡航选项，操作向右可启动选定的巡航路线执行自动巡航。操作向左退出。

（8）停止巡航

操作向上向下选择停止巡航选项，操作向右可停止选定的巡航路线所执行的自动巡航操作，操作向左退出。也可操作键盘摇杆停止自动巡航。

4.5.3 自动扫描功能

在云台功能设置菜单中，操作向上向下选择自动扫描选项，操作向右进入如下界面：

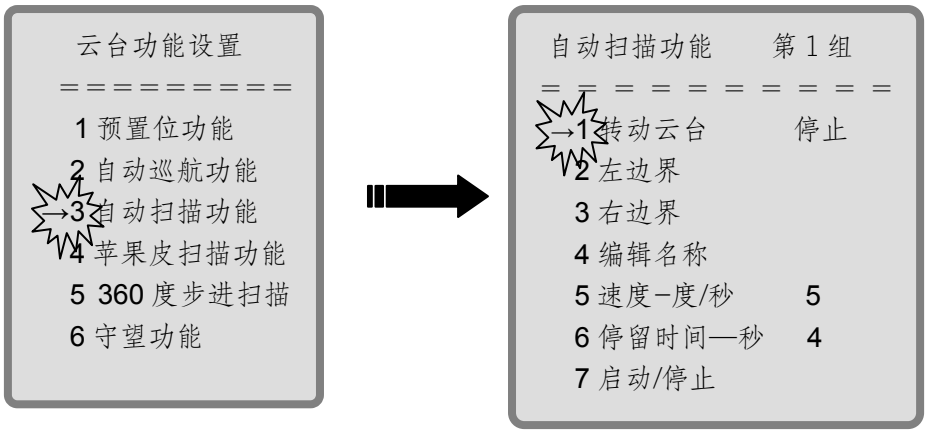

（1）组号设置

操作变倍+、变倍-选择组号选项，操作向右进入，操作变倍+、变倍-选择组号数值，与通讯协议无关，可设 8 组，操作向左退出。之后，以下操作均在此组号下进行操作。

（2）左边界设置

操作向上向下选择左边界选项，操作向右确定云台当前位置为线扫左边界。操作向左退出并保存所设置的左边界。

（3）右边界设置

操作向上向下选择右边界选项，操作向右确定云台当前位置为线扫右边界。操作向左退出并保存所设置的右边界。

（4）选择编辑名称选项，可为线扫路线命名，操作同云台标题设置。

（5）速度设置

操作向上向下选择速度选项，操作向右进入，操作向上向下选择速度，速度范围为 0.5～60 度/秒。操作向左退出并保存设置的速度。

（6）停留时间

操作向上向下选择停留时间选项，操作向右进入，操作向上向下选择巡航点停留时间，停留时间可为 0~255 秒。操作向左退出并保存设置的停留时间。

（7）选择转动云台选项，可为线扫路线选定左、右边界，操作同设置预置位时的转动云台。

（8）选择启动线扫选项，操作向右可启动选定的线扫路线执行自动线扫。操作向左退出。

（9）选择停止线扫选项，操作向右可停止选定的线扫路线停止自动线扫。操作向左退出。也可操作键盘摇杆停止自动线扫。

4.5.4 苹果皮扫描功能

在云台功能设置菜单中，操作向上向下选择苹果皮扫描选项，操作向右进入如下界面：

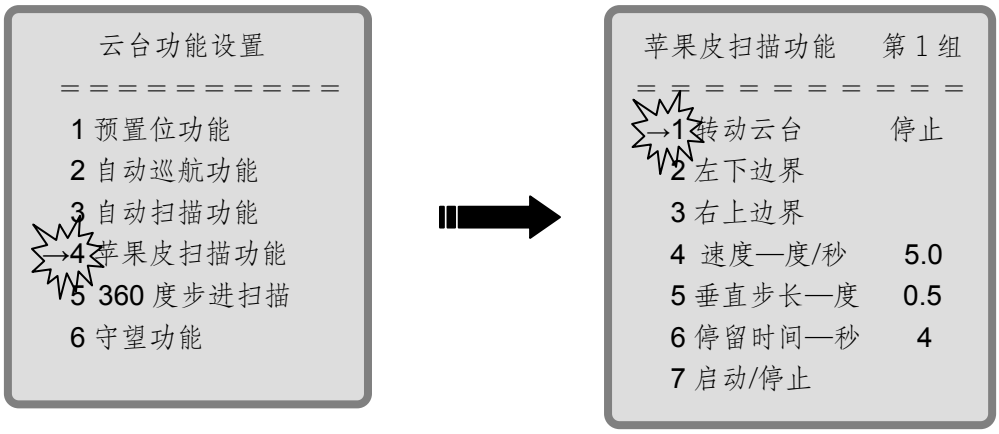

（1）组号设置

操作变倍+、变倍-选择组号选项，操作向右进入，操作变倍+、变倍-选择组号数值，与通讯协议无关，可设 8 组，操作向左退出。之后，以下操作均在此组号下进行操作。

（2）左下边界设置

操作向上向下选择左下边界选项，操作向右确定云台当前位置为苹果皮扫描左上边界。操作向左退出并保存所设置的左下边界。

（3）右上边界设置

操作向上向下选择右上边界选项，操作向右确定云台当前位置为苹果皮扫描右上边界。操作向左退出并保存所设置的右上边界。

（4）速度设置

操作向上向下选择速度选项，操作向右进入，操作向上向下选择速度，速度范围为 0.5～60 度／秒。操作向左退出并保存设置的速度。

（5）垂直步长设置

操作向上向下选择垂直步长选项，操作向右进入，操作向上向下选择垂直步长，垂直步长范围为 0.5～30 度。操作向左退出并保存设置的垂直步长。

（6）停留时间

操作向上向下选择停留时间选项，操作向右进入，操作向上向下选择巡航点停留时间，停留时间可为 0~255 秒。操作向左退出并保存设置的停留时间。

（7）选择转动云台选项，可为苹果皮扫描路线选定左上、右下边界，操作同设置预置位时的转动云台。

（8）选择启动苹果皮扫描选项，操作向右可启动选定的苹果皮扫描路线执行苹

果皮扫描。操作向左退出。

（9）选择停止苹果皮扫描选项，操作向右可停止选定的苹果皮扫描路线停止苹果皮扫描，操作向左退出。也可操作键盘摇杆停止苹果皮扫描。

4.5.5 360 度步进扫描功能

在云台功能设置菜单中，操作向上向下选择 360 度步进扫描选项，操作向右进入如下界面：

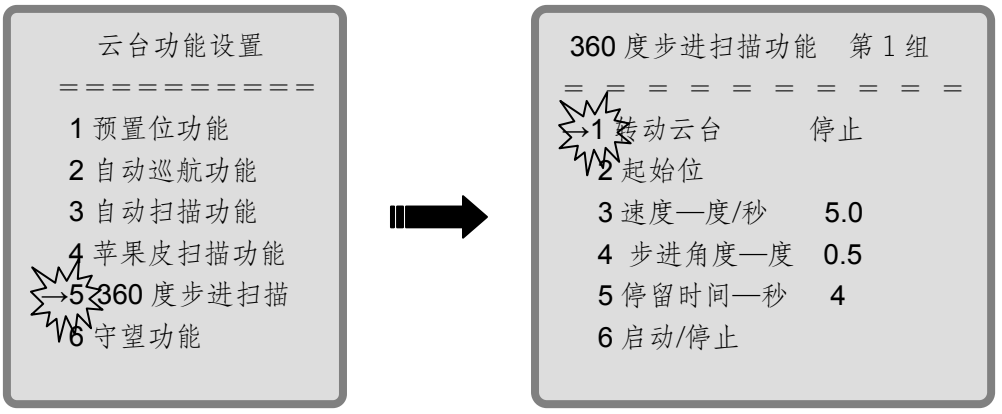

（1）组号设置

操作变倍+、变倍-选择组号选项，操作向右进入，操作变倍+、变倍-选择组号数值，与通讯协议无关，可设 8 组，操作向左退出。之后，以下操作均在此组号下进行操作。

（2）起始位设置

操作向上向下选择起始位选项，操作向右确定云台当前位置为 360 度步进扫描的起始位。操作向左退出并保存所设置的 360 度步进扫描的起始位。

（3）速度设置

操作向上向下选择速度选项，操作向右进入，操作向上向下选择速度，速度范围为 0.5～60 度／秒。操作向左退出并保存设置的速度。

（4）步进角度设置

操作向上向下选择步进角度选项，操作向右进入，操作向上向下选择步进角度，步进角度范围为 0.5～90 度，操作向左退出并保存设置的步进角度。

（5）停留时间

操作向上向下选择停留时间选项，操作向右进入，操作向上向下选择巡航点停留时间，停留时间可为 0~255 秒，操作向左退出并保存设置的停留时间。

（6）选择转动云台选项，可为 360 度步进扫描选定起始位，操作同设置预置位时的转动云台。

（7）选择启动 360 度步进扫描选项，操作向右可启动选定的 360 度步进扫描路线执行自动线扫，操作向左退出。

（8）选择停止 360 度步进扫描选项，操作向右可停止选定的 360 度步进扫描路线停止自动线扫，操作向左退出。也可操作键盘摇杆停止 360 扫描。

4.5.6 守望功能

在云台功能设置菜单中，操作向上向下选择守望选项，操作向右进入如下界面：

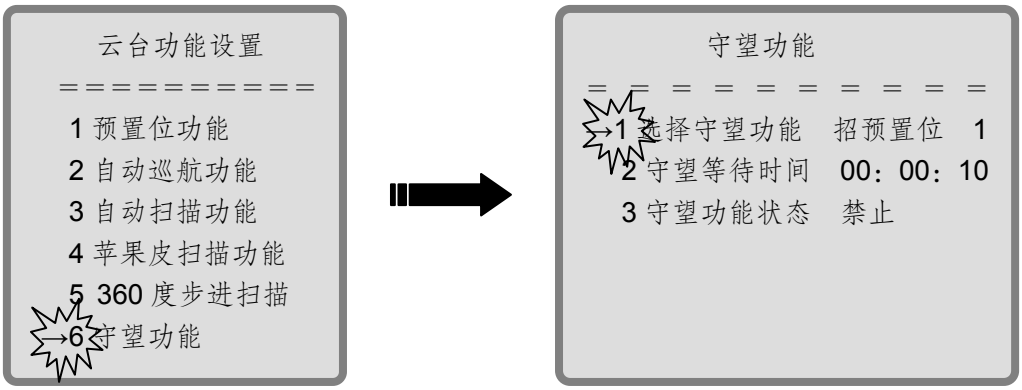

（1） 选择守望功能

在守望位功能菜单下，操作向上向下选择守望功能选项，操作向右进入如下界面：



操作向上向下可选择“招回预置位”、“巡航”、“线扫”、“苹果皮扫描”、“360 度步进扫描”，操作向右进入，之后操作向上向下确定预置位号或自动巡航组号或自动扫描组号或苹果皮扫描组号或 360 度步进扫描组号，操作向左退出 并保存设置。

注：守望功能仅可以选择招预置位、巡航、线扫、苹果皮扫描、360 度步进扫描五大功能之一。

设置完成后，屏幕将显示当前的守望功能和数值。
例如:“当前守望功能是:巡航 1”，表示当前的守望功能是在第 1 组中自动巡航。

（2）守望等待时间
在守望位功能菜单下，操作向上向下选择守望等待时间选项，操作向右进入如下界面:



操作向左向右移动光标可分别选中”hh”、”mm”、”ss”，操作向上向下选择并确定具体时间，旋转摇杆退出并保存所设置的守望等待时间。
（3）守望功能状态
在守望位功能菜单下，操作向上向下选择守望功能状态选项，操作向右进入如下界面:

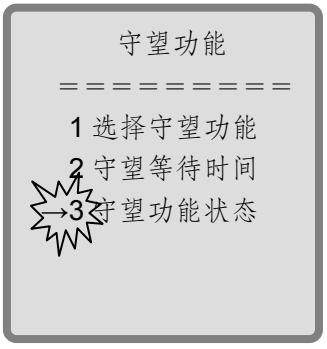

操作向上向下可以选择“打开”或“关闭”守望功能。操作向左退出并保存设置。

4.6 摄像机参数设置

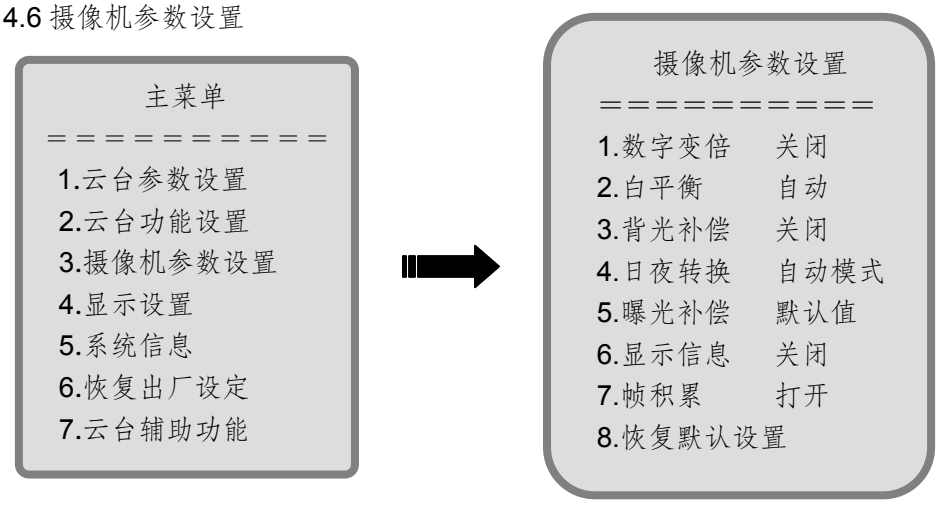

在主菜单下，操作向上向下选择摄像机参数设定选项，操作向右进入，如下界面：



4.6.1 数字变倍

在摄像机参数设置下，光标移至数字变倍，操作向右进入数字变倍选项,操作向上向下选择打开或关闭数字变倍，操作向左即可保存并退出数字变倍设置。

4.6.2 白平衡

在摄像机参数设置下，光标移至白平衡，操作向右进入白平衡选项,操作向上向下选择自动模式、室内模式、室外模式或 ATW 模式，操作向左即可保存并退出白平衡设置。

4.6.3 背光补偿

在摄像机参数设置下，光标移至背光补偿，操作向右进入背光补偿选项,操作向上向下选择打开或关闭背光补偿，操作向左即可保存并退出背光补偿设置。

4.6.4 日夜转换

在摄像机参数设置下，光标移至日夜转换，操作向右进入日夜转换选项,操作向上向下自动模式、红外模式或彩色模式，操作向左即可保存并退出日夜转换设置。

4.6.5 曝光补偿

在摄像机参数设置下，光标移至曝光补偿，操作向右进入曝光补偿选项,操作向上向下增加补偿模式、减少补偿模式或默认值，操作向左即可保存并退出曝光补偿设置。

4.6.6 显示信息

在摄像机参数设置下，光标移至显示信息，操作向右进入显示信息选项,操作向上向下选择打开或关闭显示信息，操作向左即可保存并退出显示信息设置。

4.6.7 帧积累

在摄像机参数设置下，光标移至帧积累，操作向右进入帧积累选项,操作向上向下选择打开或关闭帧积累，操作向左即可保存并退出帧积累设置。

4.6.8 恢复默认设置

在摄像机参数设置下，光标移至恢复默认设置，操作向右进入恢复默认设置选项，操作向左即可保存并退出恢复默认设置。

4.7 显示信息设置

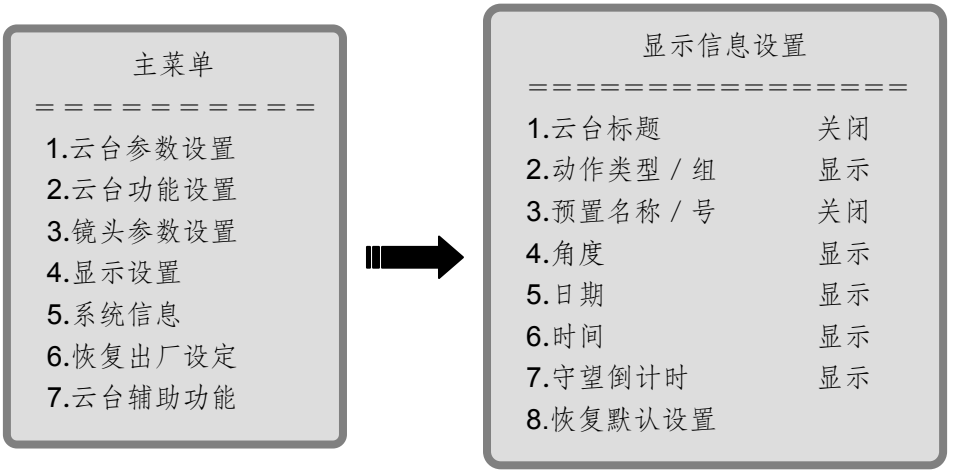

在主菜单下，操作向上向下选择显示信息设置选项，操作向右进入，如下界面：

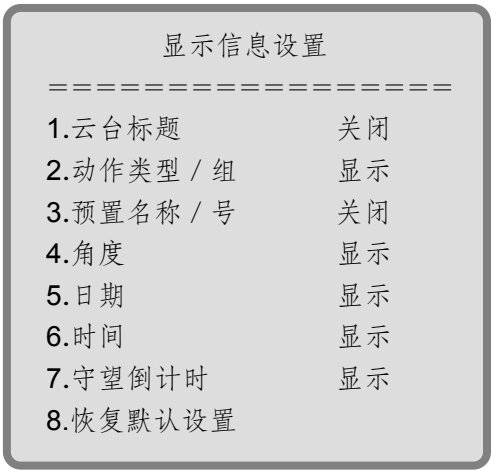

4.7.1 云台标题

操作向上向下选择云台标题选项，操作向右进入如下界面：之后操作向上选择“关闭”或“显示”操作向左退出并保存设置。

4.7.2 动作类型/组：同显示云台标题操作。

4.7.3 预置名称/号：同显示云台标题操作。

4.7.4 角度： 同显示云台标题操作。

4.7.5 日期： 同显示云台标题操作。

4.7.6 时间： 同显示云台标题操作。

4.7.7 守望倒计时： 同显示云台标题操作。

4.7.8 恢复默认设置：操作向右，4.7.1-4.7.7 的设置将回到出厂默认初始值。

4.8 系统信息

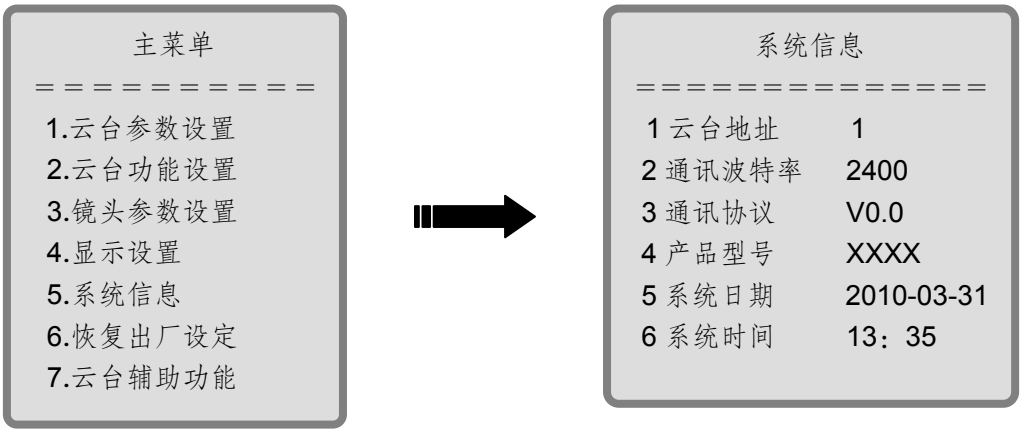

在主菜单下，操作向上向下选中系统信息选项，操作向右进入如下界面：



当前菜单所显示的信息为:“云台地址为 1，通讯波特率为 2400，通讯协议行业 0，产品型号为 XXXX，系统日期为 2010-03-31，系统时间为 13：35”。此菜单仅供查询，不可修改，操作向左返回主菜单。

4.9 恢复出厂默认值

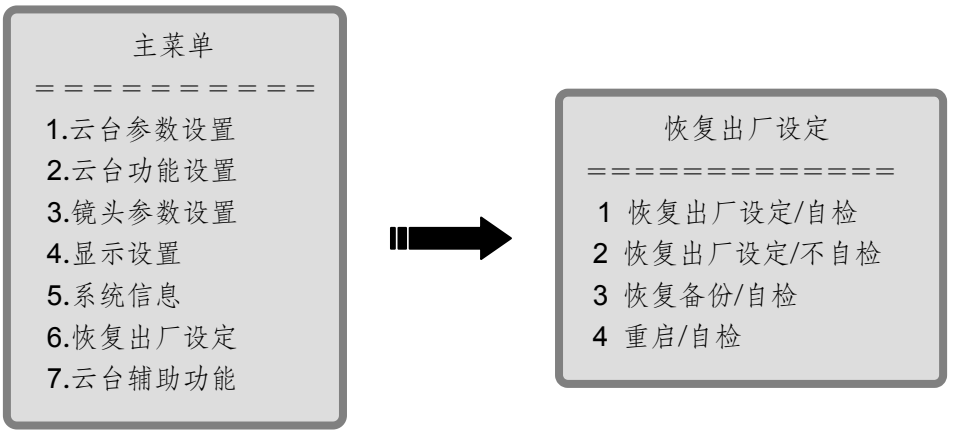

在主菜单下，操作向上向下选中恢复出厂默认值选项，操作向右进入如下界面：

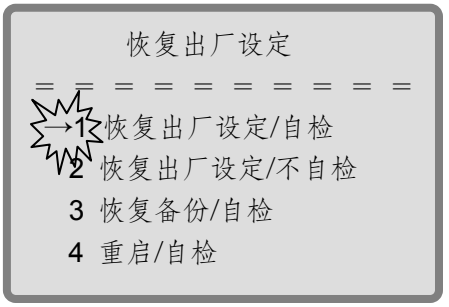

4.9.1 恢复出厂设定/自检

操作向上向下选中恢复出厂设定/自检选项，操作向右将恢复出厂设定。操作向左返回主菜单。此时，预置位、线扫、巡航、苹果皮扫描、360 度步进扫描、守望设置值均恢复出厂设定，并且云台进行自检。当前云台设定的参数，会被备份，如需恢复设定时，可通过恢复备份来完成。

4.9.2 恢复出厂设定/不自检

操作向上向下选中恢复出厂设定/不自检选项，操作向右将恢复出厂设定。操作向左返回主菜单。此时，预置位、线扫、巡航、苹果皮扫描、360 度步进扫描、守望设置值将恢复出厂设定，云台不进行自检。当前云台设定的参数，会被备份，如需恢复设定时，可通过恢复备份来完成。

4.9.3 恢复备份/自检

操作向上向下选中恢复备份/自检选项，操作向右当前云台设定的参数，将会备份。操作向左返回主菜单，云台进行自检。

4.9.4 重启/自检

操作向上向下选中重启/自检选项，操作向左云台将重启自检。

注：确认恢复出厂设定后，会有短时间（约十五秒）停顿，之后系统会重新自检。

4.10 云台辅助功能

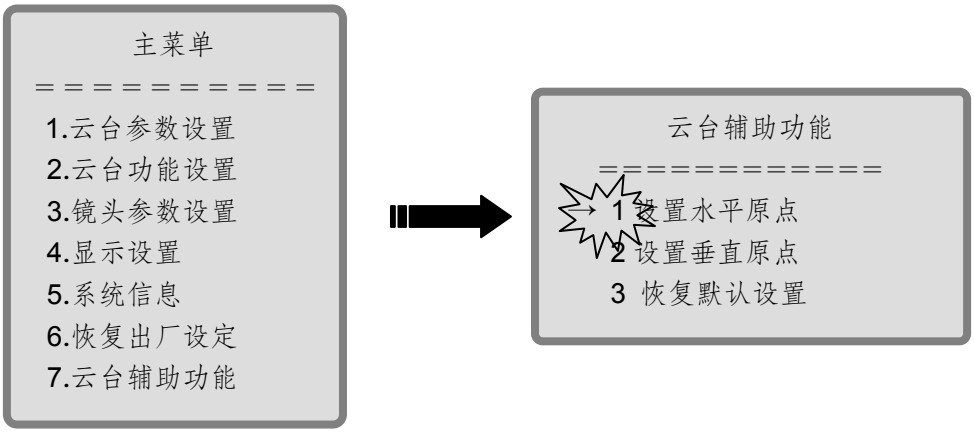

在主菜单下，操作向上向下选中云台辅助功能选项，操作向右进入如下界面：

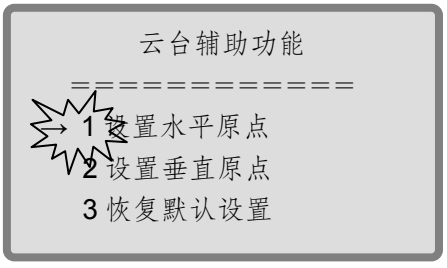

4.10.1 设置水平原点

操作向上向下选择设置水平原点选项，操作向右，即将云台当前位置设置为水平 0°原点。

4.10.2 设置垂直原点

操作向上向下选择设置垂直原点选项，操作向右，即将云台当前位置设置为垂直 0°原点。

4.10.3 恢复默认设置

操作向上向下选择恢复默认设置选项，操作向右进入，操作向左退出并保存设置的恢复默认设定。

5. 云台特殊功能

当选择使用 Pelco D 和 Pelco P 通讯协议时，云台具有如下特殊功能：

（1）设置线扫左边界：　　操作“设置 92 号预置点”命令
（2）设置线扫右边界：　　操作“设置 93 号预置点”命令
（3）启动线扫：　　操作“召回 99 号预置点”命令
（4）启动巡航：　　操作“召回 98 号预置点”命令

注：自动巡航是在所有设置的预置位之间进行往复运行，在每个预置位的停留时间为 4 秒,且不可改变。

6. 简单故障及处理

云台为何未按我希望的方式工作?

本章列出了用户在使用云台的过程中可能遇到的一些问题，下列情况可能是您遇到的一些简易故障，您可参照表格自行解决。

有关更多疑问，请与我公司技术服务部联系（022-83719990-8800）

www.chinayaan.com

故障现象	可能原因	排除方法
上电后不自检,无图象	电源线接错	重新接线
	电源适配器损坏	更换电源适配器
自检不正常,或伴有噪声	电源功率不足	更换电源
	机械故障	需检修
自检动作正常,但无视频	视频线路接触不良	重新接线
	视频切换器接错线或操作不当	按照用户手册正确接线,操作
视频图象不稳定	线路接触不良	重新接线
	视频切换器或电路故障	需检修
	线路接错	重新接线
自检动作正常,但无法控制云台	控制线接线不正确	重新接线
	云台号或协议,波特率设置不正确	重新设置云台拨码
	键盘的地址,协议或波特率设置与云台不匹配	重新设置键盘
选择的摄像机无显示	摄像机编号与视频切换器接线对应位置不正确	重新接线和设置摄像机编号
无法控制摄像机变焦,变倍	摄像机控制线接错	按照用户手册重新接线
红外灯在夜间打开时，摄像机忽明忽暗	摄像机在夜间模式下，在红外模式和彩色模式下自动切换	进入菜单，选择摄像机参数设置下的红外模式