Nueva Elco 900

Baños maría a gas

La línea 900 de Electrolux del equipamiento de cocción modular está diseñada para la alta productividad en cocción de catering institucionales, grandes restaurantes y cocinas de hoteles. La flexibilidad del diseño modular, asegura infinitas posibilidades de soluciones, tanto en monobloque, a puente o en sbalzo, se puede ajustar a la medida de las necesidades del cliente.
Los modelos detallados en esta ficha técnica son tops baño maría a gas, de medio módulo y módulo completo, capaces de asegurar el mantenimiento del alimento a la correcta temperatura.



FÁCIL DE INSTALAR
• Todos los modelos pueden ser instalados o sobre bases armario abiertas, sobre estructuras a puente o en sistema sbalzo. (Los Baño María instalados sobre armarios refrigerados deberán colocarse sobre el lado derecho para facilitar la conexión de desagüe de la unidad refrigerada).
• Las conexiones principales de servicio pueden ser efectuadas por detrás o por debajo de la unidad.

FÁCIL DE LIMPIAR
• Plano de trabajo en acero inoxidable AISI 304 20/10.
• Frontal, paneles laterales y traseros en acero inoxidable AISI 304 con terminación en Scotch Brite.
• Todos los modelos tienen los laterales en ángulo recto evitando los huecos entre elementos y por ello la acumulación de suciedad.
• El diseño especial del sistema del mando de control está garantizado contra la filtración de agua.
• Cuba con esquinas y bordes redondeados para facilitar la limpieza y el vaciado.

FÁCIL DE USAR
• Las unidades tienen una profundidad de 93 cm para ofrecer una amplia superficie de trabajo.
• Top de acero inoxidable con 2 mm. de espesor para trabajos intensos.
• Quemadores en acero inoxidable, con combustión optimizada, dispositivo de seguridad de fallo de llama y piloto de luz protegido. Encendido piezoeléctrico.
• Control de temperatura automático a través de un termostato regulable desde 30° a 90°C.
• Rellenado de agua de la cuba manual, mediante un brazo giratorio o una ducha spray que se pedirá como accesorios.
• Desagüe de la cuba a través de un rebosadero.
• Falso fondo perforado y guías soporte para recipientes GN.

Electrolux

Nueva Elco 900
Baños maría a gas

• Todos los aparatos a gas se suministran para funcionar con gas natural, y en dotación inyectores para GLP de serie.

FÁCIL DE MANTENER
• Acceso a todos los componentes desde el panel frontal.
• Protección IPX5 contra el agua.

RESPETO CON EL MEDIO AMBIENTE
• 98% reciclable en peso.
• Embalaje libre de CFC.

Productividad/h (módulo completo)

• 336 Hamburguesas 100 gr
• 240 Filetes de ternera 80 gr.
• 420 Berengenas cortadas 1/2 cm.
• 168 Costillas de cerdo160 gr.
• 360 Pavo en lonchas 100 gr.
• 108 Salmón en lonchas 200 gr.
• 60 Rape 12 gr.
• 12 Rodaballo 1 kg.

	ZBMTG1 210261	**ZBMTG2 210262**
CARACTERÍSTICAS		
Configuración	Top	Top
Tipo de control del quemador	fuego abierto termostático	fuego abierto termostático
Dimensiones externas - mm		
anchura	400	800
profundidad	930	930
altura	250	250
Dimensiones útiles - mm		
Anchura	305	630
Profundidad	685	685
Altura	160	160
Mando de control	Válvula gas termostática	Válvula gas termostática
Potencia - KW		
gas	3	6.2
Peso neto - kg.	32	45
ACCESORIOS		
2 PANELES COBERT.LATER.A=250 F=900-ELUX	216278	216278
ALZATINA DE HUMOS 400MM	206303	
ALZATINA DE HUMOS 800MM		206304
APOYAPLATOS 400MM	216185	216185
APOYAPLATOS 800MM	216186	216186
ARO PARA CONDENSADOR HUMOS DIÁM.120/130	206127	
ARO PARA CONDENSADOR HUMOS DIÁM.150MM		206133
COLUMNA DE AGUA CON BRAZO ORIENTABLE	206288	206288
CONDENSADOR DE HUMOS-1/2MOD.DIÁM.120MM	206310	
CONDENSADOR DE HUMOS-1MOD.DIÁM.150MM		206246
CONDUCTO DE HUMOS CON 120MM DIÁMETRO	206126	
CONDUCTO DE HUMOS CON 150MM DIÁMETRO		206132
ESTANTERÍA 400MM	206183	206183
ESTANTERÍA 800MM		206184
EXTENSIÓN PARA COLUMNA DE AGUA-LÍNEA 900	206290	206290
KIT DE SELLADO DE JUNTAS	206086	206086
PAREJA DE ZÓCALOS P/ELEMENTOS FINALES	216234	216234
PASAMANOS FRONTAL 1200 MM	216049	216049
PASAMANOS FRONTAL 1600 MM	216050	216050
PASAMANOS FRONTAL 400 MM	216046	216046
PASAMANOS FRONTAL 800 MM	216047	216047
PASAMANOS LATERAL DCHO/IZDO-LÍNEA 900	216044	216044
REGULADOR DE PRESIÓN PARA UNIDADES GAS	927225	927225

CAIA010
2011-11-14
La Empresa se reserva el derecho a efectuar modificaciones técnicas sin preaviso.

Nueva Elco 900
Baños maría a gas

210261

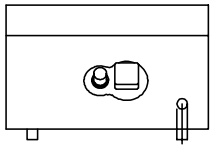

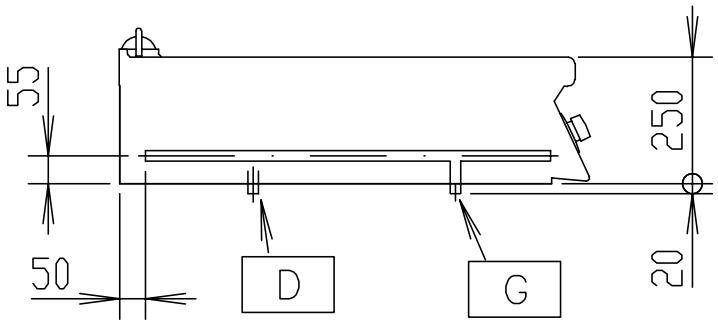

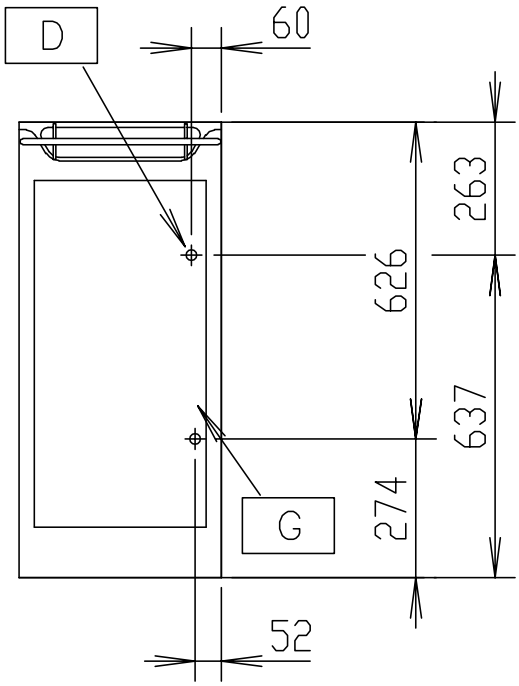

597814100

LEYENDA	ZBMTG1 210261
D - Descarga agua	3/4"
G - Conexión gas	3/4"

CAIA010

2011-11-14

La Empresa se reserva el derecho a efectuar modificaciones técnicas sin preaviso.

Nueva Elco 900
Baños maría a gas

210262

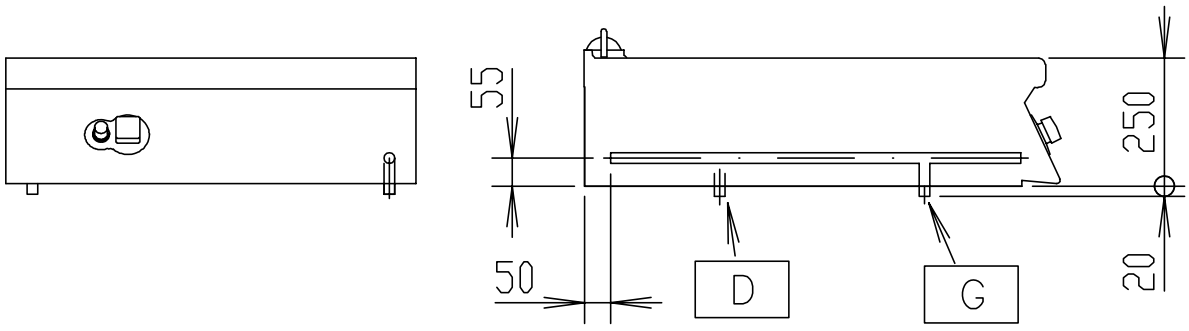

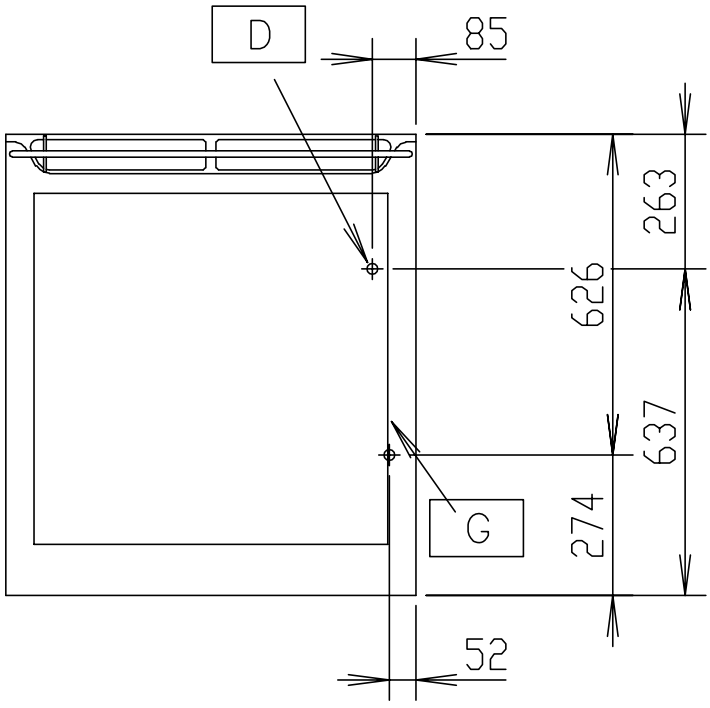

597814200

	ZBMTG2 210262
LEYENDA	
D - Descarga agua	3/4"
G - Conexión gas	3/4"

CAIA010

2011-11-14

La Empresa se reserva el derecho a efectuar modificaciones técnicas sin preaviso.