RICOH

理光投影机

用戶手册

RICOH PJ WUL5670 / WXL5670 /
LU5000 系列 / LW5000 系列 / LX550 系列

1. 使用注意事项

2. 简介

3. 基本操作

4. 用户设置

5. LAN 控制

6. 故障处理

7. 附录

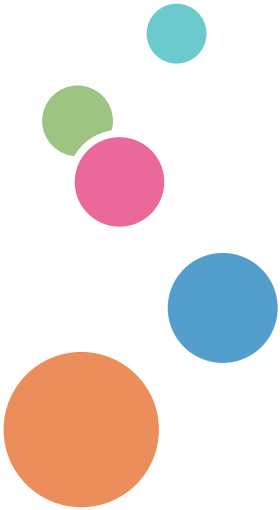

在使用本机之前，请仔细阅读本手册；将本手册存放在便于查阅的地方，以备日后参考。为了安全正确使用本设备，在使用之前，请务必阅读本手册的安全信息。

该手册中的型号名称用代表型号表示。型号名称与代表型号的对应关系如下表所示。

代表型号	型号
WUL5670	LU5000,LU5010,LU5011,LU5012,LU5013,LU5014,LU5015,LU5016,LU5017,LU5018,LU5019,LU5000+
WXL5670	LW5000,LW5010,LW5011,LW5012,LW5013,LW5014, LW5015,LW5016,LW5017,LW5018,LW5019,LW5000+
LX550	LX551,LX552,LX553,LX554,LX555,LX556,LX557,LX558,LX559,LX550+

目录

目录 1

使用注意事项 2

预防措施 2
本机器的安全标签 11
管制和安全注意事项 13
其它信息 18

简介 19

产品特性 19
包装概览 20
产品概览 21
连接端口 22
控制面板 23
遥控器 25
安装遥控器电池 27
遥控器工作范围 28
安装投影机 29

基本操作 30

连接投影机 30
连接计算机/笔记本电脑 30
连接到AV设备 31
打开/关闭投影机电源 32
打开投影机电源 32
关闭投影机电源 33
警告指示灯 34
调整投影图像 35
调整投影机图像的位置 35
调整投影机焦距 36
调整镜头移位 37
调整投影图像尺寸 38

用户设置 41

使用屏幕显示(OSD) 41
操作方法 41
PICTURE 42
屏幕 46
设置 51
音频 56
选项 57
3D 62

LAN控制 64

使用Web浏览器控制此设备 64
连接到设备 64
登录 65
系统状态 66
一般设置 67
投影机控制 68
网络设置 71
提示设置 72
Crestron 74
Crestron工具 75
Crestron信息 75
联系Crestron的IT管理员 76
恢复原值 76
重新启动系统 77
通过投影机管理实用程序来控制投影机 78
安装投影机管理实用程序 79
使用投影机管理实用程序来控制投影机 82

故障处理 84

附录 88

兼容信号列表 88
接口配置 94
接口：计算机输入（Mini D-sub 15针）[显示器输出] 94
接口：PC控制（D-sub 9针） 94
12V 继电器 95
有线遥控 95
规格 96
机壳尺寸 97
商标 98

使用注意事项

预防措施



请遵循本用户指南中的所有警告、预防措施以及建议的维护说明，以最大程度地延长本机的使用寿命。

■ 警告- **表示潜在的危险情况，如果未遵守说明，则可能会造成死亡或严重人身伤害。**

■ 小心- **表示潜在的危险情况，如果未遵守说明，则可能会造成轻度或中度伤害或设备损坏。**

■警告- 请勿将花瓶、花盆、杯子、化妆品、药品、小金属物件或盛水或其他液体的容器，放在本机器上或其附近。溅洒或者此类物件或物质落入机器内可能会造成起火或触电。

■警告- 将机器和附件放到儿童够不到的地方。如果机器靠近儿童，则可能会造成伤害。

■警告- 塑料袋可能存在危险，请勿放置在婴儿及幼儿附近。为了避免窒息风险，请远离其口鼻。

■警告- 请勿使用本手册所示规格以外的电源。这可能会导致起火或触电。

■警告- 请勿损坏、拆断或改装电源线。另外，请勿将重物放在电源线上，或用力拉或弯曲它。这可能会导致起火或触电。

■警告- 用任何金属物品触摸电源线插头的尖头部分可能会导致起火和触电。

■警告- 附带的电源线仅用于本机器。请勿将其用于其它电器。这可能会导致起火或触电。

■警告- 用湿手摸电源线插头非常危险。这可能会导致触电。

■警告- 务必至少每年从墙上插座拔下插头一次，检查是否有以下问题：

■插头有烧焦痕迹。

■插头的尖头变形。

如果存在上述任何情况，请勿使用插头并咨询经销商或服务代表。使用这样的插头可能会导致起火或触电。

■警告- 务必至少每年从墙上插座断开电源线一次，检查是否有以下问题:

■电源线的内部芯线外露、破损等。

■电源线表皮破裂或凹陷。

■弯曲电源线时，电源关闭然后重新开启。

■电源线有的部分很热。

■电源线破损。

如果存在上述任何情况，请勿使用电源线并咨询经销商或服务代表。使用这样的电源线可能会导致起火或触电。

■警告- 如果连接线变形、破裂或破损，请勿再使用。这可能会导致起火或触电。如果连接线变形、破裂或破损，请联系服务代表请求更换线缆。

■警告- 使用延长线或电源插座时，所连接设备的其总功耗不得超过延长线或电源插座的额定功率。如果超过额定功率，则会造成温度升高并可能导致起火。

■警告- 如果机器冒烟或有异味，或工作异常，必须马上关闭电源。关闭电源后，务必从墙上插座拔下电源线插头。然后联系服务代表并报告问题。请勿使用机器。这可能会导致起火或触电。

■警告- 如果金属物件、水或其它液体进入机器内，必须马上关闭电源。关闭电源后，务必从墙上插座拔下电源线插头。然后联系服务代表并报告问题。请勿使用机器。这可能会导致起火或触电。

使用注意事项

■警告- 在雷暴天气条件下，切勿通过交流电源使用本机。如果您看到闪电或听到雷声，切勿触摸本机、线缆和/或外设。雷暴造成的电涌可能导致电击或本机损坏。

■警告- 如果机器倾倒，或者盖或其它部件损坏，必须马上关闭电源。关闭电源后，务必从墙上插座拔下电源线插头。然后联系服务代表并报告问题。请勿使用机器。这可能会导致起火或触电。

■警告- 切勿将任何异物通过开口塞入本产品，否则它们可能接触到危险电压点或短路元件，从而导致火灾或电击。切勿使任何液体喷溅到本产品上。

■警告- 请勿卸下本手册中未提及的任何盖或螺丝。机器内有高压组件，可能会导致触电。如果有任何机器内部组件需要维护、调整或修理，请联系服务代表。

■警告- 请勿拆解或改装机器。这样做可能会导致伤害或故障。

■警告- 壁装或吊装投影机：

a) 请勿尝试对安装在墙壁高处或吊顶上的机器进行清洁或更换零部件。否则可能导致机器掉落，进而造成人身伤害。

b) 如要对安装在墙壁高处或吊顶上的机器进行清洁或更换零部件，请联系您的销售或维修代表。

c) 如果机器在墙壁或吊顶上安装不当，可能掉落并造成人身伤害。如果您要将机器安装在墙壁或吊顶上，请联系您的销售或维修代表。

d) 请勿阻挡机器通风口。否则可能因内部组件过热而导致火灾。

e) 对于用户，请勿自行安装投影机。如果您要将投影机安装在墙壁或吊顶上，请联系您的销售或维修代表。

f) 对于销售或维修代表：

- 请使用强度足以支撑投影机的支架。LX550/ WXL5670/ WUL5670系列的重量小于11.4kg。

- 投影机必须安装在足以支撑投影机和支架总重量的牢固位置。

- 小心- 使机器远离潮湿和灰尘。否则，可能会导致起火或触电。
- 小心- 请勿在机器上放任何物件。这样做可能会导致机器倾倒，并造成伤害。
- 小心- 请勿将机器放在不稳定或倾斜的表面上。如果它倾倒，可能会造成伤害。
- 小心- 请勿将机器放在由于雨雪或靠近水而会导致潮湿的环境中，或在这样的环境中使用它。这可能会导致起火或触电。
- 小心- 请勿让脸或手贴近排气口。这样做可能会导致排气口中排出的热气造成烧烫伤或意外。
- 小心- 请勿在柔软的材料，如可能会被吸入进风口的纸张或布料上使用机器。这样做可能会导致机器内温度升高，从而造成故障、烧烫或起火。
- 小心- 请勿将机器放在通风不畅的地方。这样做可能会因内部组件过热而导致起火。
- 小心- 请勿将机器放在或存储在会受到阳光直射或发热的地方。高温会使外面部件变形或磨损，或对内部部件造成不良影响。这样做可能会导致起火。
- 小心- 请勿将不耐热的材料放在排气口附近。排气口会排出热气，对机器造成损坏或导致意外。
- 小心- 请勿阻挡机器通风口。否则可能因内部组件过热而导致火灾。

使用注意事项

- 小心- 将电源插头径直插入电源插座。请勿使用连接松脱的电源插座。这样做可能会造成温度升高。将电源线插头以正确的方向插入底座。如果插接不正确，则可能造成冒烟、起火或触电。
- 小心- 如果几天或长时间不使用机器，请从墙上插座断开电源线。
- 小心- 从墙上插座断开电源线时，一定要拔插头，而不是拉电源线。拉电源线可能会以其造成损坏。使用损坏的电源线可能会导致起火或触电。
- 小心- 务必至少每年一次从墙上插座断开插头，并清洁尖头及尖头周围。插头上积聚灰尘会有起火危险。
- 小心- 对机器执行维护时，务必从墙上插座断开电源线。
- 小心- 请勿将电源线和连接线放在会绊倒人的地方。机器可能会翻倒并导致伤害。
- 小心- 机器关闭后温度可能还会很高，特别是通风口处以及灯泡所在的设备下面部分。避免触摸这些区域。这样做可能会导致烧烫。
- 小心- 请勿将机器放到其它设备上面，反之亦然。这样做可能会导致机器内温度升高，或导致其它设备故障。
- 小心- 请勿增大音量，除非在增大音量时您正在收听。另外，请在关闭电源前调低音量，因为开机时会发出很大声音，导致听力损害。
- 小心- 如果机器内部没有定期清洁，则会积聚灰尘。机器内积聚大量灰尘可能会造成起火和停机。请联系销售或服务代表以详细了解如何清洁机器内部及其费用。

- 小心- 在移动机器之前，从墙上插座拔下电源线插头。移动机器时，注意机器下面的电源线没有损坏。未能注意这些事项可能会导致起火或触电。
- 小心- 请勿使用非RICOH推荐的连接件。使用非兼容连接件可能造成危险或产品损坏。
- 小心- 如果遇到下列任何情形，应从墙壁电源插座上拔掉本产品的电源线，并交由有资质的维修人员进行检修：

  a) 电源线或插头损坏。

  b) 液体溅入或物品掉入产品内。

  c) 产品被雨淋或溅水。

  d) 按照操作说明进行，产品运行不正常。只可调整使用说明中介绍的那些控制。

  e) 产品掉落或损坏。（如果机壳破裂，请谨慎处置以避免伤害）
- 小心- 本产品内含玻璃组件，包括镜头。如果此组件破裂，请谨慎处置以避免伤害，并与您的销售代表联系维修事宜。避免接触玻璃碎片，以免造成伤害。
- 小心- 投影机正在工作时，切勿在镜头前面放置任何物品。放置在镜头前面的物品可能过热、被烧烤或导致火灾。
- 小心- 未经授权的更换可能造成火灾、电击或其他危险。（用户只可更换灯泡）

  本产品维修或修理完毕后，请求维修工程师执行安全检查，以确认产品能否正常运行。
- 小心- 请勿在密闭的安装位置使用本产品。请勿将本产品放置在箱体内或任何密闭的安装位置。否则，它可能过热并造成火灾危险。

使用注意事项

关于激光源

- 警告- 开机时切勿直视镜头或排气口。亮光可能会伤害您的眼睛。在有儿童的环境中要特别小心。
- 小心- 此投影机内置激光模块。本产品产生可能很危险的光学辐射。请勿直视光束。这会对眼睛造成损害。
- 小心- 使用本文档中没有指定的控制、调整或步骤会使用户暴露于危险激光辐射。
- 小心- 开机时请勿挡住投影光线。如果这样做，挡住投影光线的部件可能会变得很热和变形，甚至造成烧焦或起火。反射光可能会使镜头变热，造成产品故障。要暂时停止投影，请选择静音功能。要更长时间暂停，请关闭产品。
- 小心- 并排安装投影机时在投影机之间保留 100 cm 或更大的空间，以便投影机的进出气口不会被堵住。

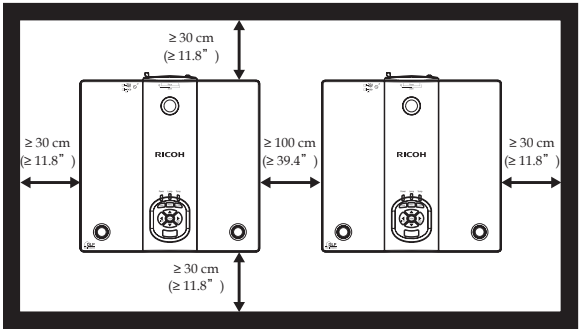

- 小心- 对于360°安装，请将投影机安装在距离墙壁或地板30 cm以外的位置。进气和排气口被堵塞时，投影机内的温度会升高，并可能造成故障。

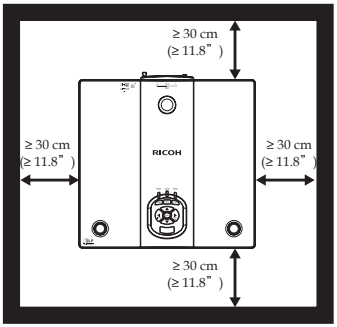

■ 小心- 在右边（首选）安装投影机时，请在进气口和地板之间至少保留30 cm的空间，并为排气口保留100 cm的空间。

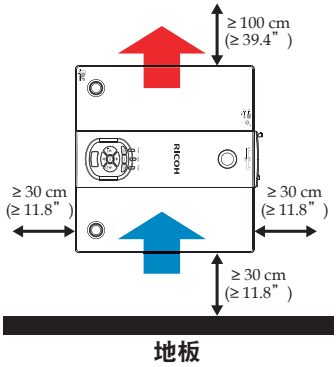

■ 小心- 在左边安装投影机时，请在排气口和地板之间至少保留100 cm的空间，并为进气口保留30 cm的空间。

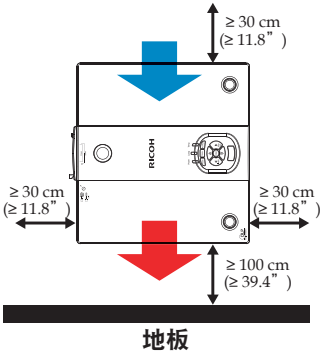

■ 小心- 堆放的投影机不要超过3台。

使用注意事项

遥控器电池

警告

• 切勿将电池投入火中。

电池使用不当可能会引起爆炸或漏液，导致严重伤害。如果电池漏液接触到皮肤，请立即用清水洗净漏液并就医。如果漏液溅到仪器上，请勿触碰，用纸巾擦去漏液。用过的纸巾要用水沾湿后按易燃垃圾处理。

• 请将新电池和废电池放在远离儿童的位置。

如果电池仓无法盖紧，请停止使用本产品并将其放在远离儿童的位置。如果您认为电池可能已被吞下或位于体内的任何部位，请立即就医诊治。

注意

• 务必使用AAA (R03)电池。
• 将废旧电池放到指定处理区。
• 处理废旧电池时应注意环保问题。
• 如果遥控器工作不正常，或工作范围缩小，请更换电池。
• 避免接触水或液体。
• 请勿使遥控器受潮或遇热。
• 请勿使遥控器掉落。
• 如果遥控器中的电池漏液，应仔细擦拭干净，然后安装新电池。
• 根据相关的指导说明处理废旧电池。
• 如果红外遥控传感器受到阳光或荧光灯等强光的照射，遥控器可能不工作。

重要:
本手册中的内容如有变更，恕不另行通知。无论在任何情况下，本公司对于处置或操作本产品而造成的直接、间接、特殊、意外或必然的损失不承担任何责任。

本机器的安全标签

1. 在灯泡开启时，请勿盯视镜头。强烈灯泡光线可能会导致您的视力下降。
2. 投影机正在工作时，切勿在镜头前面放置任何物品。放置在镜头前面的物品可能过热、被烧烤或导致火灾。如果希望暂时停止投影图像，可以使用遥控器或键盘上的AV静音。
3. 请勿卸下任何螺丝。请勿挡住或盖住通风口。
4. 请勿直视镜头。(仅适用于美国和加拿大）。

5-1. 激光孔径警告：(仅适用于美国和加拿大）。

- 3R 级激光产品 - 避免眼睛直视
- 使用光学仪器（如放大镜和镜子）时请勿直视光源。以免对视力造成损害。
- 打开投影机时，确保投影范围内没有人直视镜头。

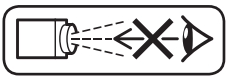

- 请勿让任何物件（如放大镜等）挡住投影机的激光路径。镜头投影的激光非常强烈，因此可能会将镜头发出的激光重定向的任何类型的异物都可能造成意外后果，如起火或对眼睛造成伤害。

5-2. 激光孔径警告：(适用于其它国家/地区)。

- 1 级激光产品 - 第 2 风险组
- 请勿直视光束，以免对眼睛造成损害。

使用注意事项

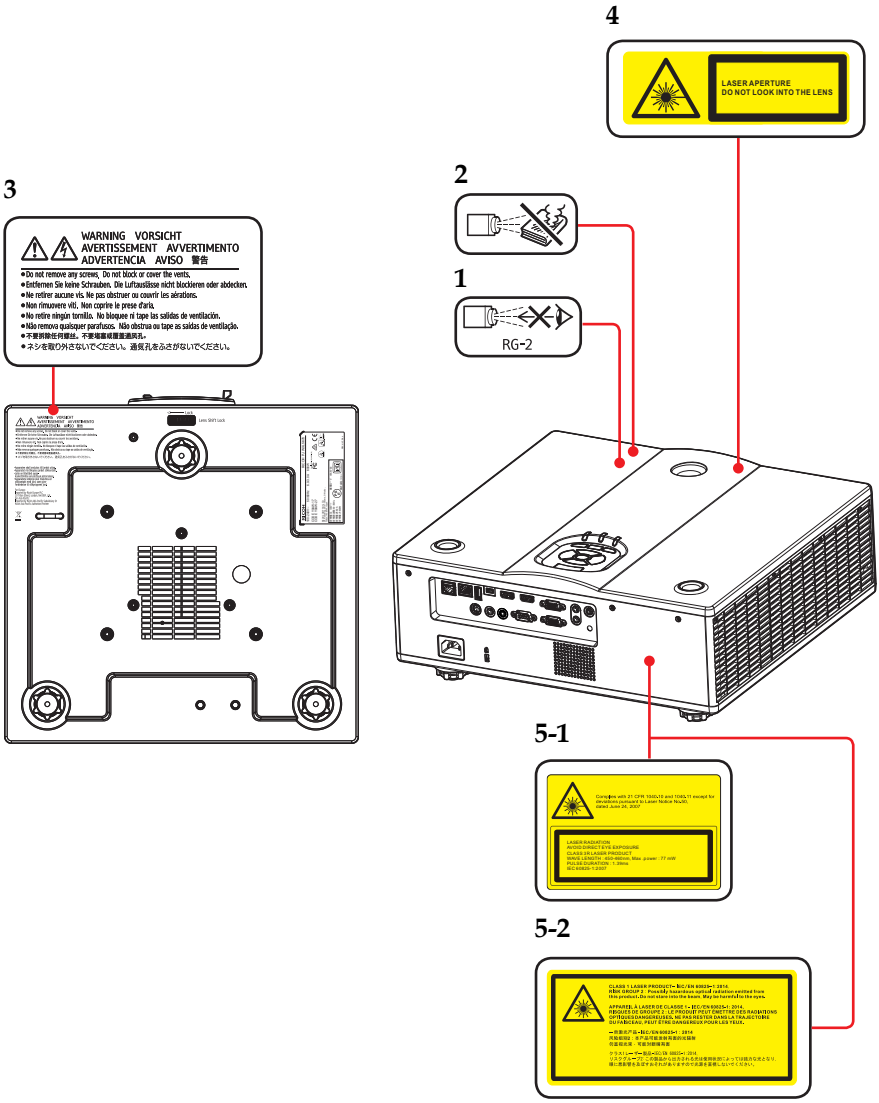
4
LASER APERTURE
DO NOT LOOK INTO THE LENS
3
WARNING VORSICHT
AVERTISSEMENT AVVERTIMENTO
ADVERTENCIA AVISO 警告
2
1
RG-2
5-1
5-2

管制和安全注意事项

本附录列出了与此投影机有关的一般注意事项。

注意事项：美国用户

FCC声明

型号名称：RICOH PJ WXL5670/ WUL5670

商品名称：投影机 型号名称：RICOH PJ WXL5670/ WUL5670 经检测，符合 FCC标准 适合在家庭或办公室使用

本设备符合FCC规则第15部分的要求。本设备在运行时符合下面两个条件：

1. 本设备不会产生有害干扰。
2. 本设备必须承受接收到的任何干扰，包括可能导致异常操作的干扰。

本设备经检测，符合FCC规则第15部分中关于B级数字设备的限制规定。这些限制旨在为居民区安装提供防止有害干扰的合理保护。本设备会产生、使用和辐射无线电频率能量，如果不遵照说明进行安装和使用，可能会对无线电通信产生有害干扰。

但是，不能保证在特定安装条件下不会出现干扰。如果本设备确实对无线电或电视接收造成了有害干扰（可通过关闭和打开设备电源来确定），建议用户采取以下一项或多项措施来消除干扰：

- 调节接收天线的方向或位置。
- 增大设备与接收器之间的距离。
- 将设备与接收器分别连接到不同电路的电源插座。
- 向代理商或有经验的无线电/电视技术人员咨询以获得帮助。

使用注意事项

责任方：Ricoh USA Inc.
5 Dedrick Place, West Caldwell, NJ 07006
电话：973-882-2000

注意事项：屏蔽线缆

连接其它计算设备时必须使用屏蔽线缆，以确保符合FCC管制要求。

小心

如果未经制造商明确许可进行任何变更或修改，会导致用户失去由联邦通信委员会授予的使用此设备的资格。

加利佛尼亚州用户注意事项

可能对高氯酸盐材料进行特殊处理，参见 www.dtsc.ca.gov/hazardouswaste/perchlorate。

警告：处理本产品上的导线时可能使您暴露于铅这种加利佛尼亚州已认定的会导致癌症、出生缺陷或其它生殖危害的化学物质之下。***处理完毕后请洗手***。

针对欧盟国家的符合性声明

- EMC 指令 2004/108/EC（包含修正内容）
- 低压指令2006/95/EC

注意事项：欧盟国家用户

CE标志追踪信息（仅限欧盟国家）

制造商：
Ricoh Co., Ltd.
3-6 Nakamagome 1-chome, Ohta-ku, Tokyo. 143-8555, Japan

进口商：
Ricoh Europe PLC
20 Triton Street, London. NW1 3BF, United Kingdom

关于电气和电子设备的用户信息

对于在此部分注明此符号的国家（地区），用户需遵守关于电子废弃物回收和处理的相关法律。

我们的产品采用优质元件，其设计有利于回收。
我们的产品或产品包装上标注下面的符号。



本产品包含对人体和环境有害的物质。
此符号表示产品不能当做市政垃圾，而必须通过专门的回收系统进行废弃处理。请遵守这些指导说明，以确保正确处置此产品，并有利于减轻因处置不当而可能对环境和人体健康造成的潜在影响。产品回收有助于节省自然资源和保护环境。
有关此产品回收系统的详细信息，请咨询您产品的销售店或销售/服务代表。

使用注意事项

注意事项：土耳其用户

EEE Yönetmeliğine Uygundur.
Bu sistem sarf malzemeleri ve yedek parçaları da dahil olmak üzere EEE Yönetmeliğine Uygundur.

所有其他用户

如果您希望废弃此产品，请联系您当地的管理机构、此产品的销售店、您当地的经销商或销售/服务代表。

激光声明

- 本产品属 IEC60825-1：2007 的 3R 级产品，符合 21 CFR 1040.10 和 1040.11，但与 Laser Notice No. 50（2007 年 6 月 24 日颁布）相关的偏差除外。（适用于美国）
- IEC 60825-1：2014：1 级激光产品 - 第 2 风险组。(适用于欧盟、日本和中国)

激光源规格

3.5W 激光二极管 x38
波长：450-460 nm
脉冲时长：1.39 ms

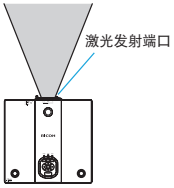

注意事项：欧盟用户

关于电池和/或蓄电池符号的注意事项



按照最终用户附录II的电池指令2006/66/EC条款20中的信息，以上符号印于电池和蓄电池之上。该符号表示在欧盟，废电池和蓄电池应与家庭生活垃圾分开处理。在欧盟设有独立的回收系统，不仅可回收用过的电气和电子产品，还可回收电池和蓄电池。请将其送往您当地社区的垃圾回收中心进行正确处理。

注意事项：台湾用户



廢電池請回收

請勿將電池當作一般垃圾丟棄。這個標誌表示電池不應視為一般垃圾丟棄。僅適用於台灣。

其它信息

图像版权
使用此投影机投影图像时，注意不要侵犯受保护资料的版权。
下面是一些可能侵犯受保护资料版权的示例。

- 出于商业目的，播放图像或影片
- 出于商业目的或公共观看目的，使用冻结、放大或缩放等功能修改图像或影片并播放图像
- 出于商业目的或公共观看目的，使用画面尺寸更改功能改变图像或影片的画面比例并播放图像

关于观看3D图像的用户注意事项

戴着3D眼镜观看投影机的图像时，请注意下列事项：

- 3D图像的观看方式因人而异。
- 请勿戴着3D眼镜观看3D图像之外的其他内容。
- 在观看3D图像之前，请务必阅读3D眼镜和3D兼容文件的手册。
- 避免长时间观看3D图像。每观看一个小时，休息15分钟或以上。
- 如果在观看3D图像时感觉恶心，应停止观看。如果仍感到恶心，请就医。
- 在使用LED照明系统或荧光灯的房间内观看3D图像时，可能会感到房间内灯光闪烁。如果出现这种情况，请调暗灯光，直至您感觉不到任何闪烁，或者关闭照明灯。
- 如果您或家人有光敏性癫痫病史，请在观看3D图像前咨询医生。

产品特性

主要特性如下:

- 本机分辨率 XGA (1024x768), WXGA (1280x800), WUXGA (1920x1200)
- 最大分辨率 HDMI 1920x1200 @ 60Hz
- 重量轻 <25.13 磅 (11.4 kg)
- 手动聚焦投影 1：1.8 变焦镜头
- 经由 D-sub 接口 S-video /复合/分量的内置全屏 NTSC / PAL / SECAM 视频功能
- UXGA / WXGA / Quad VGA / SXGA+ / SXGA / XGA / SVGA / VGA / MAC 兼容性
- 友好的多语言屏幕显示
- 自动图像调整为 1024x768(VGA), 1280x800 (WXGA), 1920x1200 (WUXGA) 全屏幕
- 投影机支持360度任意方向操作（参见第29页）

包装概览

此投影机随机带有如下所示的所有物品。检查包装以确保物品齐全。如果缺失任何物品，请立即与经销商联系。

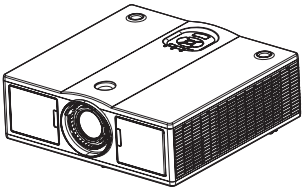

投影机

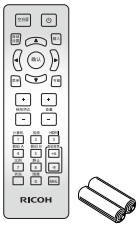

遥控器（带电池，请参见 页 27)

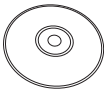

CD-ROM

Note

❖ 由于各国家/地区的应用不同,有些地区可能有不同的附件。

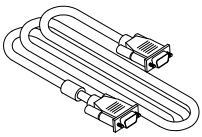

RGB线

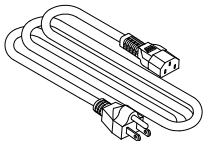

电源线

文档:

☐用前说明

☐保修卡

❖ 关于光盘

包含PDF格式的用户手册和投影机管理

用户手册支持的语言包括英语、中文和日语。

产品概览

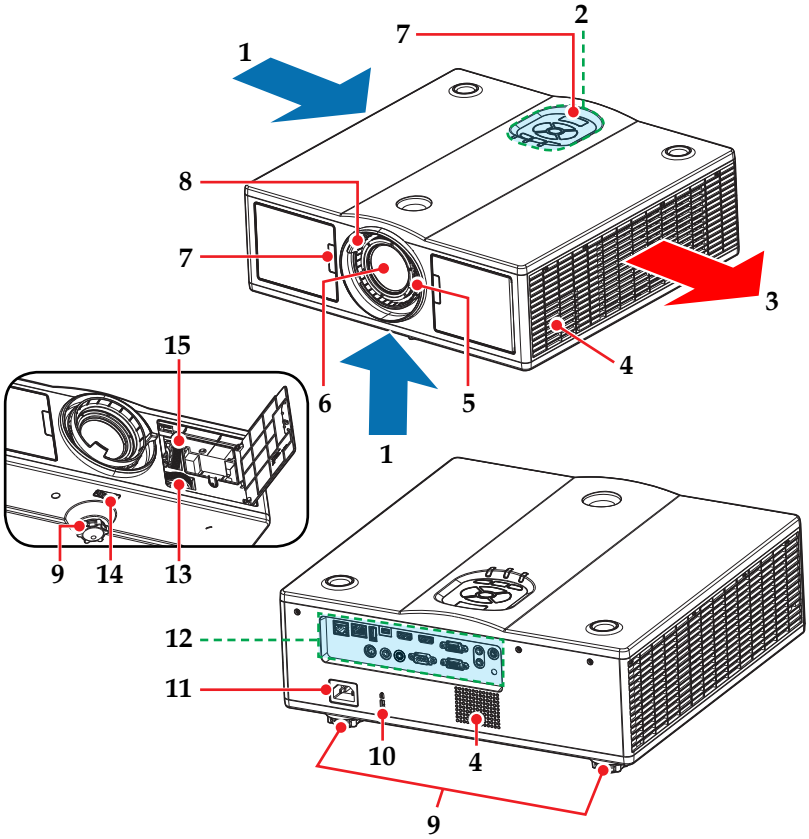

1. 通风孔（入气口）
2. 控制面板
3. 通风孔（出气口）
4. 扬声器
5. 调焦点
6. 镜头
7. 遥控接收器
8. 变焦杆
9. 可调支脚
10. 防盗锁孔（Kensington™锁）
11. 交流输入插口
12. 连接端口
13. 镜头移位（水平）
14. 镜头移位锁
15. 镜头移位（垂直）

连接端口

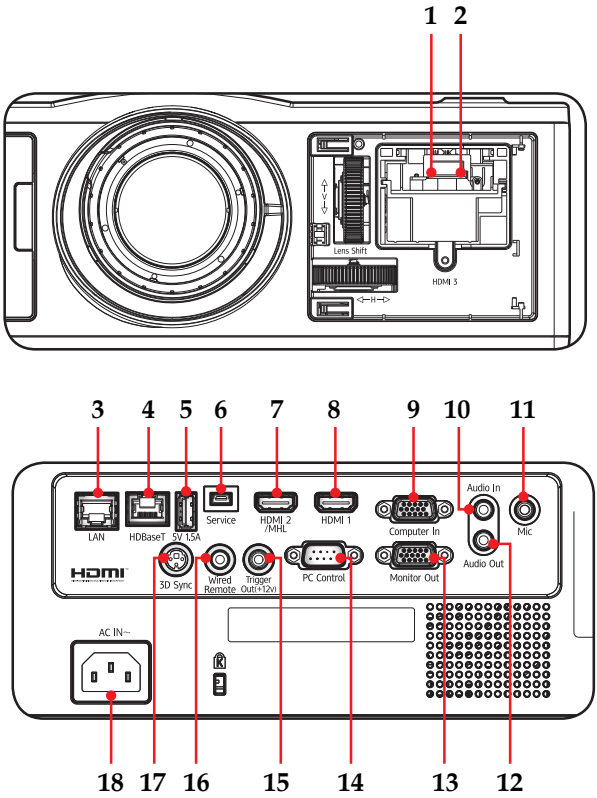

Note

❖ 兼容 MHL 版本 2.2，充电电流 5V@0.9A。

1. HDMI3 输入接口（支持 HDMI / MHL dongle）
2. 5V/1.5A 接口
3. LAN端口
4. HDBaseT接口
5. 5V/1.5A 接口
6. 维修端口
7. HDMI 2/MHL输入接口
8. HDMI 1 输入接口
9. 计算机输入接口
10. 音频输入接口
11. 麦克风插孔
12. 音频输出接口
13. 显示器输出接口
14. PC控制接口
15. 触发器输出 (+12v)
16. 有线遥控端子
17. 3D 同步接口
18. 交流输入插口

控制面板

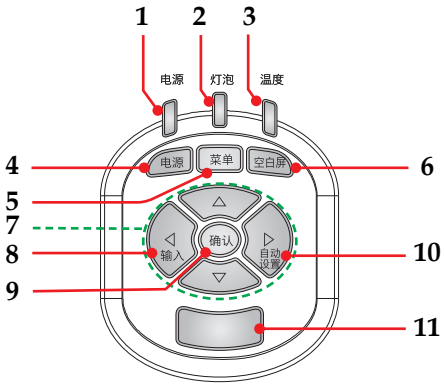

1	电源指示灯	指明投影机的电源状态。
2	灯泡指示灯	指明投影机的灯泡状态。
3	温度指示灯	指明投影机内部的温度状态。
4	电源	参见“打开/关闭投影机电源”部分。(第 32~33页)
5	菜单	按“Menu”启动屏幕显示(OSD)，或返回前一菜单。(参见 第 41页)
6	空白屏	接收来自IR遥控器的信号。保持与传感器的信号路径通畅，以确保与投影机实时通信。
7	四向选择键	使用▲、▼、◀或▶选择项目或调整选择内容。
8	输入	选择主图像或PIP/PBP图像的输入。
9	确认	选择或确认设置。

10	自动设置	自动优化图像。
11	红外线接收器	接收来自IR遥控器的信号。保持与传感器的信号路径通畅，以确保与投影机实时通信。

遥控器

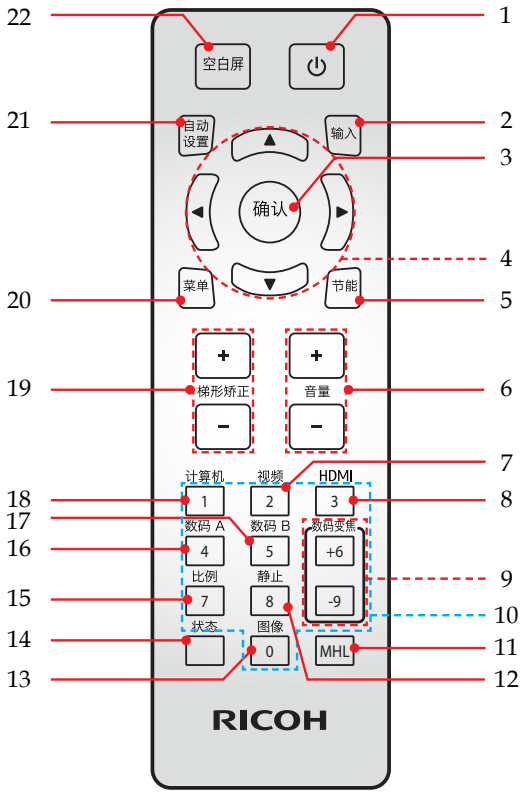

1	电源	参见“打开/关闭投影机电源”部分。(参见第 32~33页)
2	输入	按“输入”选择所需输入源。
3	确认	确认在子菜单操作中选择的项目。
4	四向选择键	使用▲、▼、◀或▶选择项目或调整选择内容。

5	节能	使投影机灯泡变暗，从降低功耗，延长灯泡使用寿命。
6	音量 +/-	增大或减小扬声器音量。
7	视频	不支持此功能。
8	HDMI	按“HDMI”可选择来自HDMI 1、HDMI 2或HDMI 3输入接口的信号。
9	数码变焦	放大投影机显示。
10	数字(0~9)	输入数字。
11	MHL	按“MHL”可控制MHL设备。
12	静止	暂停屏幕图像。再按一次可以恢复屏幕图像。
13	图像	选择预设图像模式。
14	状态	显示投影机状态。
15	比例	可以使用此功能选择所需的宽高比。
16	数码A	按“数码A”可选择来自 HDBaseT 输入接口的信号。
17	数码B	不支持此功能。
18	计算机	按“计算机”可选择来自计算机输入接口的信号。
19	梯形矫正 +/-	调整图像以补偿因投影机倾斜而导致的变形。
20	菜单	按Menu（菜单）启动屏幕显示(OSD)菜单，或返回最上层OSD以执行OSD主菜单操作。(参见第 41页)
21	自动设置	根据输入源自动同步投影机。
22	空白屏	暂时关闭/打开音频和视频。

安装遥控器电池

1. 推卡子以松开电池盖。
2. 安装新电池(AAA/R03)。确保电池极性(+/-)方向正确。
3. 盖上电池盖，向下按压使其就位。请勿混用不同类型的电池或新旧电池。

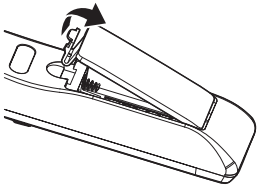

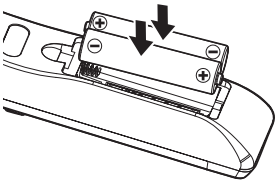

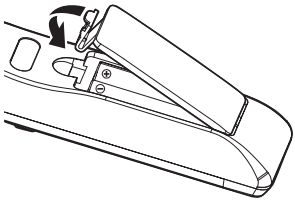

为确保安全使用，请遵循下列预防措施：

- 使用AAA/R03型电池。
- 避免接触水或液体。
- 请勿使遥控器受潮或遇热。
- 请勿使遥控器掉落。
- 如果遥控器中的电池漏液，应仔细擦拭干净，然后安装新电池。
- 更换电池时，如果类型不正确，可能存在爆炸危险。
- 按照指导说明处置废旧电池。
- 如果长时间不使用，请从遥控器中取出电池。
- 如果红外遥控传感器受到阳光或荧光灯等强光的照射，遥控器可能不工作。

遥控器工作范围

按下按钮时，将遥控器指向投影机（遥控接收器）。
遥控器的最大工作范围是投影机前方约23.0’ (7m)和±30°（水平），±20°（垂直）。

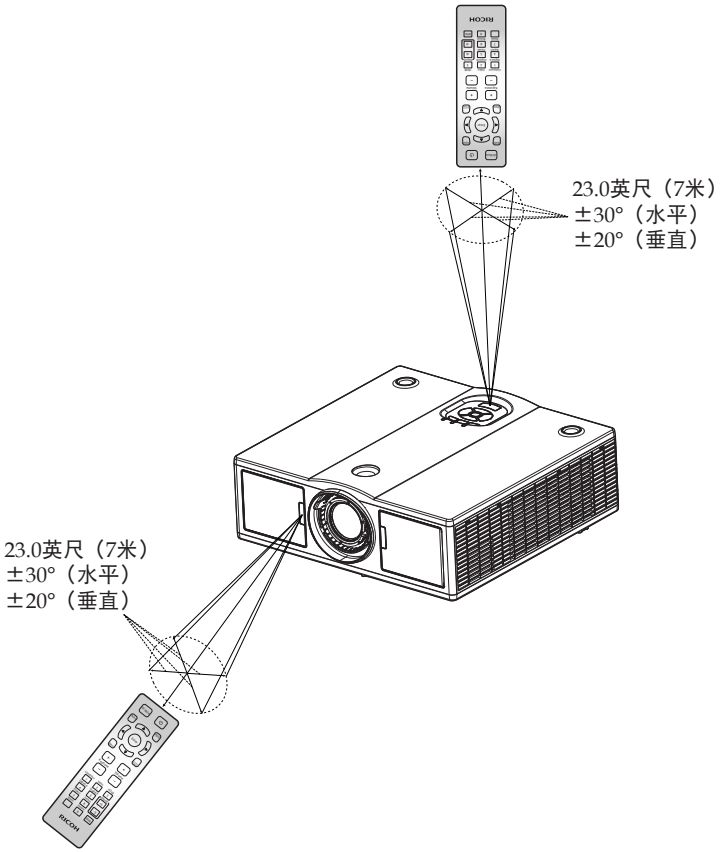

安装投影机

为投影机选择位置时，需考虑屏幕尺寸和形状、电源插座位置、以及投影机和其他设备之间的距离。遵循以下原则：

- 将投影机放在与屏幕成直角的平面上。
- 将投影机放在离屏幕适合的位置。投影机镜头到屏幕的距离、变焦设置以及视频格式决定投影图像的大小。
- 360度任意方向操作：

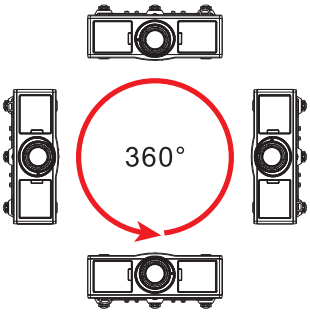

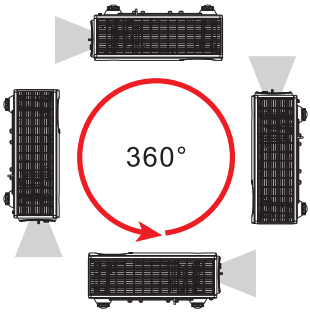

连接投影机

连接计算机/笔记本电脑

Note

- 确保电源插头牢固插入投影机交流插口和墙壁电源插座。
- 交流电源插座必须在此设备旁边且便于插拔电源线。
- 由于各国家/地区的应用不同,有些地区可能有不同的附件。
- 如果选择HDMI输入，仅可输出HDMI音频信号。
- 连接音频输出时，内置扬声器不会发出声响。

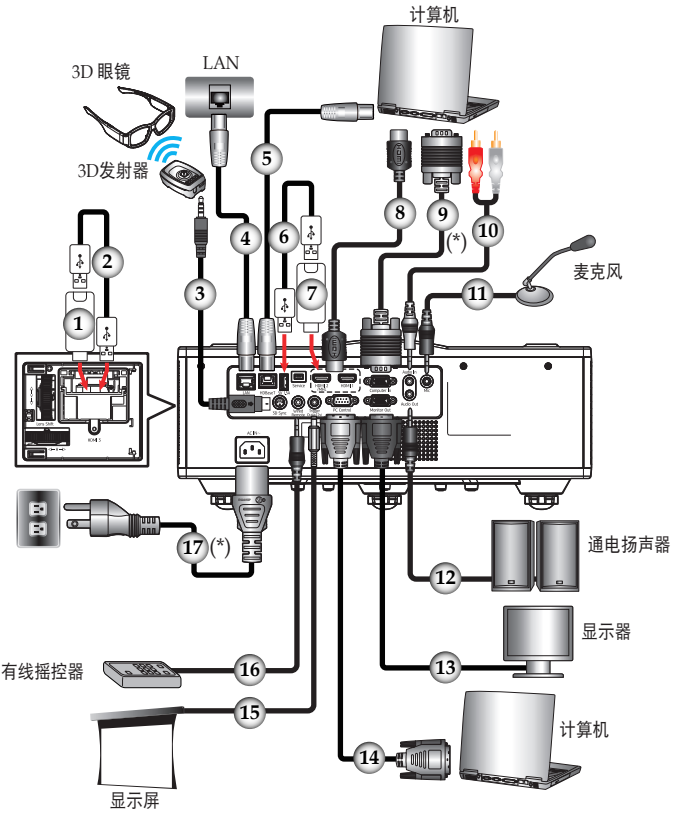

1.....HDMI dongle	10.....音频线
2.....USB线	11.....麦克风线
3..... 3D发射器线	12.....音频线
4.....LAN网线	13..... RGB线
5..... LAN线（5类线）	14.....RS-232 线缆
6.....USB线	15.....12V DC插孔
7.....HDMI dongle	16.....有线遥控器线
8.....HDMI线	17..... 电源线（*）
9.....RGB线(*)	

- 为确保计算机能使用投影机，请确认显示模式的时序与投影机兼容。(参见 第 88~77页)
- 使用投影机随附的线缆。(*)

连接到AV设备

Note

- 确保电源插头牢固插入投影机交流插口和墙壁电源插座。
- 交流电源插座必须在此设备旁边且便于插拔电源线。
- 由于各国家/地区的应用不同,有些地区可能有不同的附件。
- 如果选择HDMI输入，仅可输出HDMI音频信号。
- 连接音频输出时，内置扬声器不会发出声响。

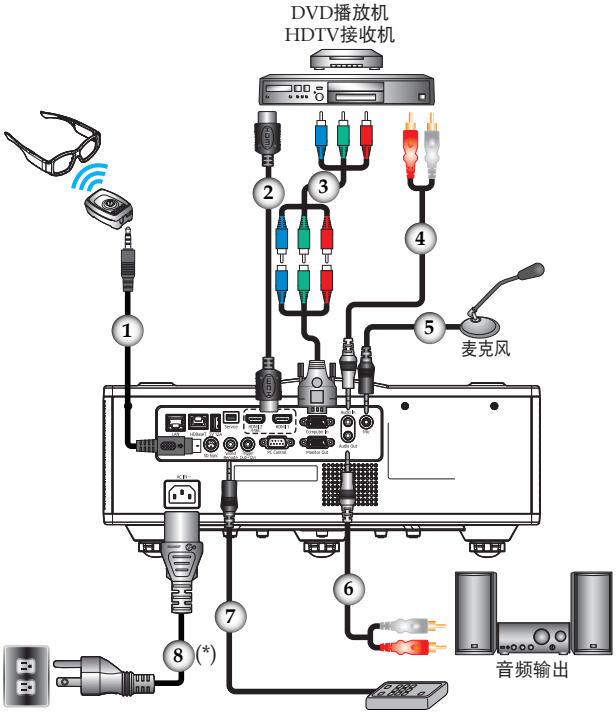

1.....3D发射器线
2.....HDMI线
3.....分量视频-RGB线
4.....音频线
5.....麦克风线
6.....音频线
7.....有线遥控电缆
8.....电源线（*）

打开/关闭投影机电源

打开投影机电源

1. 确保电源线和信号线连接牢固。电源指示灯变为红色。
2. 按控制面板上的按钮或遥控器上的按钮点亮灯泡。电源指示灯闪烁红色。

   开机画面显示出来，电源指示灯变为蓝色。
3. 打开输入源（计算机、笔记本电脑、视频播放机等）的电源，投影机将自动检测输入源。

   确保“自动检测信号源”已设成“开”。

Note

- 如果同时连接了多个信号源，可以按控制面板上的“Input”（输入）或遥控器上所需的信号源按钮切换输入。
- 首先打开投影机电源，然后打开信号源电源。

小心：

- *在激光开启时，请勿盯视镜头。强烈激光光线可能会导致您的视力下降。*
- *请勿阻塞进气口或排气口。否则，内部过热可能导致火灾。*
- *请勿使手、脸或其他物品靠近排气口或本机底面。否则，可能导致伤害和/或物品损坏。*

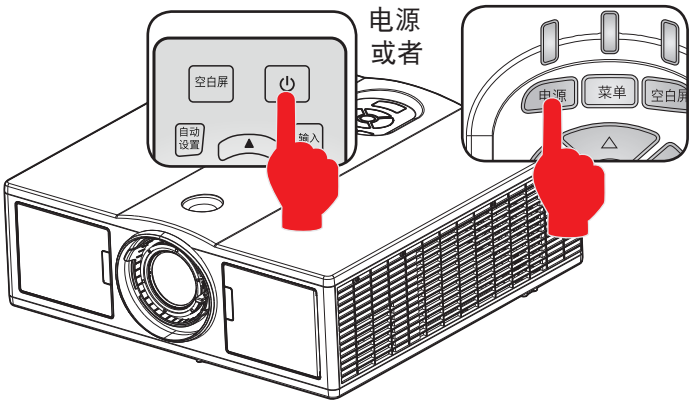

关闭投影机电源

1. 按，屏幕上会显示如下所示的消息。



2. 按此按钮关闭投影机电源。如果不再次按此按钮，警告消息将在 10 秒钟后消失。
3. 从电源插座和投影机上拔掉电源线。

警告指示灯

- 当“Temp”指示灯显示红色时，表示投影机过热。投影机将自动关机。



- 当“Temp”指示灯闪烁红色(0.5秒点亮，0.5秒熄灭)，并且显示下面的消息时，表示散热风扇发生故障。请停止使用投影机，从电源插座上拔掉电源线，并与您当地的经销商或我们的服务中心联系。



更多关于警告指示灯的信息，请参见第87页。

调整投影图像

调整投影机图像的位置

此投影机配备前后可调支脚，用于升高和降低图像使其占满屏幕。

1. 找到您想要修正高度的投影机下面的可调节支脚。
2. 逆时针转动可调节环以升高投影机或顺时针以降低它。根据需要对其余支脚重复操作。

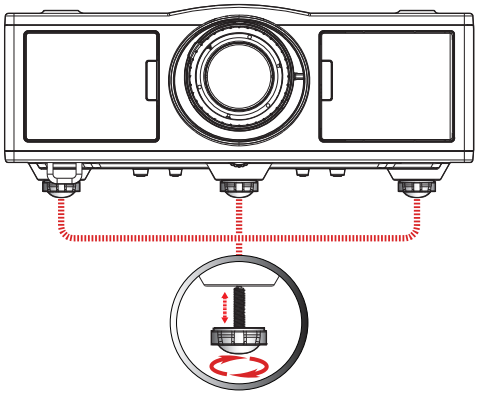

Note

❖ 投影机的前面有一个可调支脚，后面有两个可调支脚。支脚的最大长度为18 mm。倾斜角度为-3.6°到+3.6°。

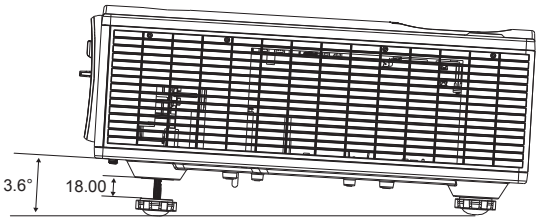

调整投影机焦距

您可以调节调焦环以放大/缩小图像。要聚焦图像，请左右调节变焦杆直至图像清晰。

焦距（镜头到墙壁）：

- WXGA：
  <广角> 8.86 到 26.57 英尺(2.70 到 8.10 米)
  <远焦> 4.59 到 31.5 英尺(1.40 到 9.60 米)
- WUXGA：
  <广角> 8.53 到 25.26 英尺(2.60 到 7.70 米)
  <远焦> 5.58 到 30.18 英尺(1.70 到 9.20 米)
- XGA：
  <广角> 4.13 到 24.80 英尺(1.26 到 7.56 米)
  <远焦> 4.43 到 44.16 英尺(1.35 到 13.46 米)

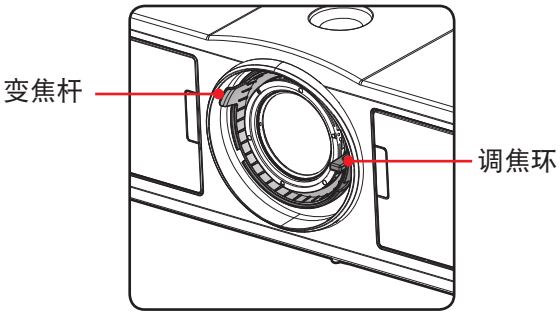

调整镜头移位

Note

❖ 镜头移位的范围旨在形成正三角形。镜头调整到水平中心位置时，在垂直方向镜头可以移到最高点。

要调整镜头移位，请执行以下操作：

1. 打开投影机的前门。
2. 在调整镜头移位之前，将镜头锁打开。
3. 转动垂直/水平镜头移位旋钮以移动镜头。
4. 顺时针转动镜头锁，将镜头锁紧到位。(镜头移位旋钮仍可旋转)。
5. 关闭投影机的前侧门。

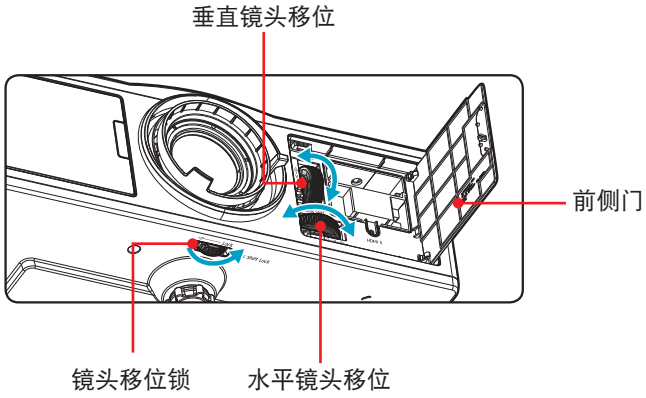

调整投影图像尺寸

- 投影图像尺寸：
  - XGA (PJ LX550)：30”到300”（1.35到7.56米）。
  - WXGA (PJ WXL5670)：30”到300”（1.44到8.12米）。
  - WUXGA (PJ WUL5670)：30”到300”（1.38到7.73米）。

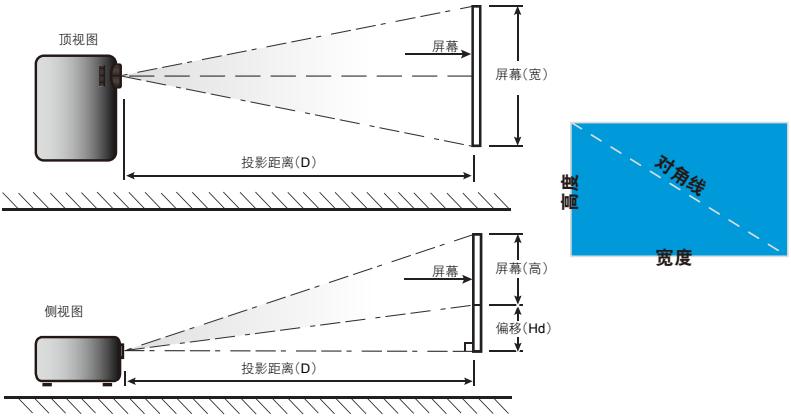

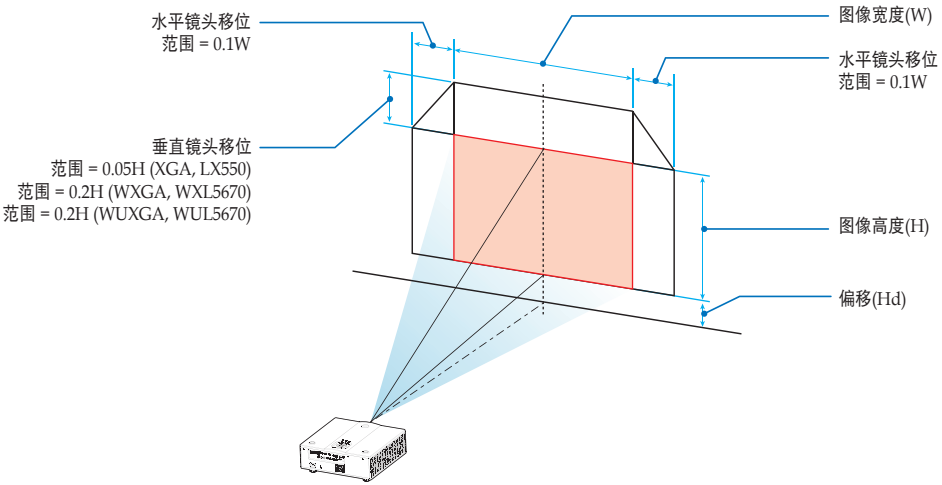

XGA

对角线长度（英寸）为4：3的屏幕	屏幕尺寸W x H				投影距离(D)				偏移(Hd)			
	(m)		(英寸)		(m)		(英尺)		(cm)		(英尺)	
	宽度	高度	宽度	高度	宽幅	远距	宽幅	远距	最小	最大	最小	最大
30	0.61	0.46	24.02	18.11	-	1.35	-	4.43	-2.3	2.3	-0.08	0.08
50	1.02	0.76	40.16	29.92	1.26	2.24	4.13	7.35	-3.8	3.8	-0.12	0.12
60	1.22	0.91	48.03	35.83	1.51	2.69	4.95	8.83	-4.6	4.6	-0.15	0.15
70	1.42	1.07	55.91	42.13	1.76	3.14	5.77	10.30	-5.4	5.4	-0.18	0.18
80	1.63	1.22	64.17	48.03	2.02	3.59	6.63	11.78	-6.1	6.1	-0.20	0.20
90	1.83	1.37	72.05	53.94	2.27	4.04	7.45	13.25	-6.9	6.9	-0.22	0.22
100	2.03	1.52	79.92	59.84	2.52	4.49	8.27	14.73	-7.6	7.6	-0.25	0.25
120	2.44	1.83	96.06	72.05	3.02	5.38	9.91	17.65	-9.2	9.2	-0.30	0.30
150	3.05	2.29	120.08	90.16	3.78	6.73	12.40	22.08	-11.5	11.5	-0.38	0.38
180	3.66	2.74	144.09	107.87	4.54	8.07	14.90	26.48	-13.7	13.7	-0.45	0.45
200	4.06	3.05	159.84	120.08	5.04	8.97	16.54	29.43	-15.3	15.3	-0.50	0.50
250	5.08	3.81	200.00	150.00	6.30	-	20.67	-	-19.1	19.1	-0.63	0.63
300	6.10	4.57	240.16	179.92	7.56	-	24.80	-	-22.9	22.9	-0.75	0.75

❖本表仅供用户参考。

WXGA

对角线长度（英寸）为16：10的屏幕	屏幕尺寸W x H				投影距离(D)				偏移(Hd)			
	(m)		(英寸)		(m)		(英尺)		(cm)		(英尺)	
	宽度	高度	宽度	高度	宽幅	远距	宽幅	远距	最小	最大	最小	最大
30	0.65	0.40	25.59	15.75	-	1.44	-	4.72	2.0	10.0	0.07	0.33
50	1.08	0.67	42.52	26.38	1.35	2.41	4.43	7.91	3.4	16.8	0.11	0.55
60	1.29	0.81	50.79	31.89	1.62	2.89	5.31	9.48	4.1	20.3	0.13	0.66
70	1.51	0.94	59.45	37.01	1.89	3.37	6.20	11.06	4.7	23.5	0.15	0.77
80	1.72	1.08	67.72	42.52	2.16	3.85	7.09	12.63	5.4	27.0	0.18	0.89
90	1.94	1.21	76.38	47.64	2.43	4.33	7.97	14.21	6.1	30.3	0.20	0.99
100	2.15	1.35	84.65	53.15	2.71	4.82	8.89	15.81	6.8	33.8	0.22	1.11
120	2.58	1.62	101.57	63.78	3.25	5.78	10.66	18.96	8.1	40.5	0.27	1.33
150	3.23	2.02	127.17	79.53	4.06	7.22	13.32	23.69	10.1	50.5	0.33	1.66
180	3.88	2.42	152.76	95.28	4.87	8.67	15.98	28.44	12.1	60.5	0.40	1.98
200	4.31	2.69	169.69	105.91	5.41	9.63	17.75	31.59	13.5	67.3	0.44	2.21
250	5.38	3.37	211.81	132.68	6.76	-	22.18	-	16.9	84.3	0.55	2.76
300	6.46	4.04	254.33	159.06	8.12	-	26.64	-	20.2	101.0	0.66	3.31

❖本表仅供用户参考。

WUXGA

对角线长度（英寸）为16：10 的屏幕	屏幕尺寸W x H				投影距离(D)				偏移(Hd)			
	(m)		(英寸)		(m)		（英尺）		(cm)		（英尺）	
	宽度	高度	宽度	高度	宽幅	远距	宽幅	远距	最小	最大	最小	最大
30	0.65	0.40	25.59	15.75	-	1.38	-	4.53	0.0	8.0	0.00	0.26
50	1.08	0.67	42.52	26.38	1.29	2.29	4.23	7.51	0.0	13.4	0.00	0.44
60	1.29	0.81	50.79	31.89	1.55	2.75	5.09	9.02	0.0	16.2	0.00	0.53
70	1.51	0.94	59.45	37.01	1.80	3.21	5.91	10.53	0.0	18.8	0.00	0.62
80	1.72	1.08	67.72	42.52	2.06	3.67	6.76	12.04	0.0	21.6	0.00	0.71
90	1.94	1.21	76.38	47.64	2.32	4.13	7.61	13.55	0.0	24.2	0.00	0.79
100	2.15	1.35	84.65	53.15	2.58	4.59	8.46	15.06	0.0	27.0	0.00	0.89
120	2.58	1.62	101.57	63.78	3.09	5.50	10.14	18.04	0.0	32.4	0.00	1.06
150	3.23	2.02	127.17	79.53	3.86	6.88	12.66	22.57	0.0	40.4	0.00	1.33
180	3.88	2.42	152.76	95.28	4.64	8.25	15.22	27.07	0.0	48.4	0.00	1.59
200	4.31	2.69	169.69	105.91	5.15	9.17	16.90	30.09	0.0	53.8	0.00	1.77
250	5.38	3.37	211.81	132.68	6.44	-	21.13	-	0.0	67.4	0.00	2.21
300	6.46	4.04	254.33	159.06	7.73	-	25.36	-	0.0	80.8	0.00	2.65

❖本表仅供用户参考。

使用屏幕显示(OSD)

此投影机提供一个多语言屏幕显示(OSD)，可以通过它调整图像和更改多种设置。

操作方法

1. 如要打开OSD，请按控制面板或遥控器上的“Menu”。
2. 当显示OSD时，使用 ▲ ▼ 键选择主菜单中的项目。在特定页上进行选择时，按 ▶ 或Enter键进入子菜单。
3. 使用 ▲ ▼ 键在子菜单中选择所需项目，然后按 ▶ 或“Enter”键查看更多设置。使用 ◀ ▶ 键或 ▲ ▼ 键调整设置。
4. 在子菜单中选择下一个要调整的项目，并按照如上所述进行调整。
5. 按“输入”，屏幕将返回前一菜单。
6. 按“菜单”或◀键返回主菜单。
7. 如要退出，再按一次菜单。OSD 菜单将关闭，投影机自动保存新的设置。

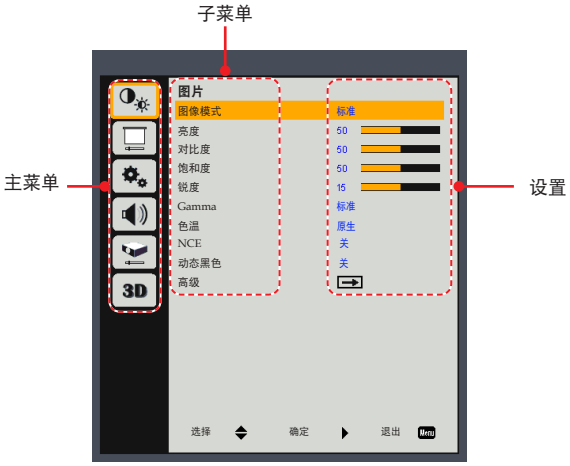

Note

❖ 如果在约10秒内没有任何按钮操作，OSD将自动关闭。

用户设置



图片

图像模式

对于不同类型的图像，投影机里有很多已经优化了的出厂预置。可用选项：



Note

❖ 图像模式、色温、NCE和高级图像功能在3D模式下呈灰色显示。

- 明亮：此模式增强亮度。
- 标准：此模式优化亮度和色彩饱和度之间的平衡。
- 鲜艳：此模式增强色彩。
- sRGB：标准颜色值。
- DICOM SIM.：此模式适用于投影单色医学图像，如 X 射线造影、 MRI 等。

亮度

调整图像的亮度。



- 按 ◀ 键使图像变暗。
- 按 ▶ 键使图像变亮。

对比度

对比度控制图片最亮和最暗部分之间的差异程度。调整对比度会变更图像中的黑白颜色比例。



- 按◀键降低对比度。
- 按▶键提高对比度。

饱和度

调整图像的色彩饱和度。



Note

❖ “饱和度”功能仅支持在计算机信号源下使用。

- 按 ◀ 键减少图像中的色彩数量。
- 按 ▶ 键增加图像中的色彩数量。

锐度

调整图像清晰度。



- 按 ◀ 键降低清晰度。
- 按 ▶ 键提高清晰度。

Gamma

使用此功能优化图像输出。

可用选项：1.8 / 2 / Standard(2.2) / 2.4 / Shine.



色温

使用此功能选择预设色温。

可用选项：5500/ 6500 / 7500 / 原生。



NCE（自然色彩增强）

使用此功能增强色彩和再现鲜艳色彩。



- 开：启用NCE。
- 关：禁用NCE。

动态黑色

使用此功能增强电影场景的灯光和阴影细节。



- 开：启用动态黑色。
- 关：禁用动态黑色。

高级

配置高级图像设置。



- 墙面颜色：使用此功能时，可基于墙壁颜色获得优化的屏幕图像。可用选项：白色 / 浅黄色 / 浅蓝色 / 粉红色 / 深绿色。



- NCE 设置：配置图像颜色设置。



  - 色彩：使用 ◀ 或 ▶ 键调整图像的红色、绿色、蓝色、青色、黄色、洋红和白色。
  - 色调：使用 ◀ 或 ▶ 键调整红色和绿色的颜色平衡。
  - 饱和度：使用 ◀ 或 ▶ 键调整颜色饱和度。
  - 增益：使用 ◀ 或 ▶ 键调整颜色亮度。



屏幕

银幕宽高比

可以使用此功能选择所需的宽高比。



- 自动：自动选择合适的显示影像比例。如果输入为4：3，则图像以4：3显示。如果输入为16：9以上，则图像以16：9显示。
- 4：3：显示画面的长宽比为4：3。
- 16：9：显示画面的长宽比为16：9。
- 16：10：显示 16：10 银幕宽高比。

相位

消除所显示图像的闪烁。使用 ◀ 或 ▶ 键调整值。



Note

❖ “相位”和“时钟频率”功能仅支持在计算机信号源下使用。

时钟频率

调整一个水平周期内的总点数。使用 ◀ 或 ▶ 键调整数值，使其与PC图像匹配。



Note

❖ “水平位置”和“垂直位置”功能仅支持在计算机信号源下使用。

水平位置

水平移动投影图像的位置。



- 按◀键将图像左移。
- 按▶键将图像右移。

垂直位置

垂直移动投影图像的位置。



- 按◀键将图像下移。
- 按▶键将图像上移。

梯形校正

调整因投影机倾斜而导致的图像失真。



- 垂直梯形校正：调整垂直梯形。



- 水平梯形校正：调整水平梯形。



- 四角：修正图像失真时，每次调整一个角。

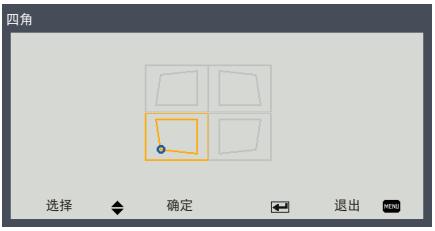

- 恢复原值：将梯形校正设置恢复至出厂默认值。



投影方式

可使用此功能选择投影机模式，具体视投影机安装方式而定。



- 正常：这是默认选择。图像直线投影到屏幕上。
- 吊顶：当选择时，图像上下颠倒。
- 背投：当选择时，图像反转。
- 吊装背投：当选择时，图像反转并上下颠倒。

PIP (画中画)/PBP (并排画面) 设置

使用此功能同时显示两个图像源。从活动输入列表中，将一个输入选作主信号源，将另一个选作子信号源。



- PIP/PBP：选择所需 PIP/PBP 布局。选择“关”只显示来自一个输入源的图像。



- 主画面：从可用输入源列表中选择主信号源。



- 次画面：从可用输入源列表中选择子信号源。



Note

- 在以下组合中不支持PIP/PBP:

HDMI1xHDBaseT
HDMI2xHDMI3。

- 在PIP功能中，主信号源将显示在整个屏幕上，子信号源显示在部分屏幕上。
- PIP/PBP功能在3D功能开启时不可用。
- 如果检测到Blu-ray 3D信号，将自动取消PIP/PBP功能。

- 位置：选择所需子窗口位置。



- 位置：选择所需子窗口大小。可用选项：小、中和大。



Note

❖ 仅在PIP/PBP启用时才可以切换。

- 影像对调：切换主和子窗口信号源。

高级

配置高级屏幕设置。



- 放大：使用◀或▶键放大或缩小图像。



Note

❖ 仅当输入源是HDMI时，支持“RGB输入范围”。

- RGB输入范围：调整HDMI图像数据的颜色范围。



- 自动：自动检测RGB范围。
- 限定范围：用有限 RGB 范围处理输入图像。
- 全部范围：当输入信号是计算机信号或来自AV设备的全范围信号时，选择此模式。

- HDMI/EQ：调整 HDMI 均衡器值。在长线缆传输中使用此功能。



- 测试图案：使用此功能选择所需测试图案：网格、白色和颜色条。选择“关”禁用此功能。





设置

语言

选择多语言 OSD。按 ENTER 打开子菜单，然后使用 ▲ 或 ▼ 或 ◀ 或 ▶ 键选择所需的语言。按“输入”完成选择。



自动关机(分)

设置倒计时时间（分钟）。设置后无论是否有信号输入到投影机均开始倒计时，倒计时结束时，投影机自动关机。倒计时选择“0”时，自动关机被禁用。

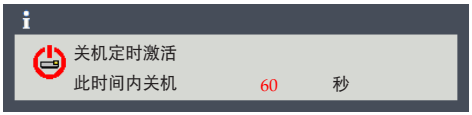

Note

- “自动关机（分）”的默认值为 20 分。

显示器输出（待机）

启用/禁用显示器输出功能。



- 开：启用投影机待机状态下的显示器输出功能。
- 关：禁用投影机待机状态下的显示器输出功能。

网络 (待机)

启用/禁用网络功能。

Note

❖ 关于网络设置，请咨询网络管理员。



- 开：在投影机待机状态下启用网络功能。
- 关：在投影机待机状态下禁用网络功能。

网络

配置网络设置。



- 网络状态：显示网络连接状态。

- DHCP 客户端：选择“开” 时，投影机自动从您的网络获取IP地址。选择“关”时，手动指派IP、子网掩码和网关配置。



- IP地址：设置IP地址；当DHCP设为“开”时，显示由DHCP服务器提供的IP地址。

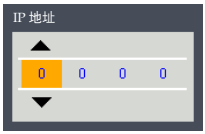

- 子网掩码：设置子网掩码；当DHCP设为“开”时，显示由DHCP服务器提供的子网掩码。



- 网关：设置投影机连接到的网络的默认网关；当DHCP设为“开”时，显示由DHCP服务器提供的网络默认网关。

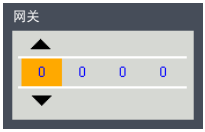

- DNS：显示域名系统(DNS)服务器的IP地址。

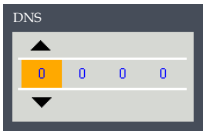

- 应用：选择“是”应用在网络配置设置中进行的更改。



- MAC地址：显示MAC地址。

安全设定

配置安全设置。



- 安全设定：选择“开”以在开启投影机时使用安全验证。选择“关”无需密码验证即可打开投影机。



- 更改密码：设置密码。

Note

❖ 密码默认值是“123456”

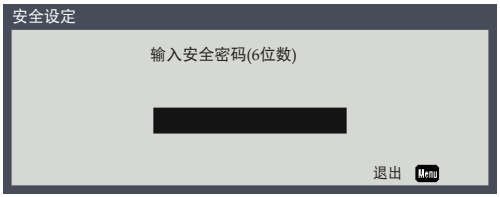

恢复原值

将调整和设置恢复至出厂默认值。选择“是”可将除语言以外所有菜单显示参数恢复至出厂默认设置。





音频

静音

暂时关闭声音。

Note

❖ “静音”功能影响内部和外部扬声器的音量。



- 选择“开”静音。
- 选择“关闭”静音。

音量

调节音量。



- 按◀键减小音量。
- 按▶键增加音量。

麦克风音量

调节麦克风音量。



- 按◀键减小音量。
- 按▶键增加音量。



选项

自动检测信号源

当此功能设为开时，如果当前输入信号丢失，投影机将搜索其它信号。当此功能设为关时，将只搜索指定的连接端口。



输入源

使用此选项可以启用/禁用输入源。按 ► 键进入子菜单，选择所需的输入源。按“输入”完成选择。投影机将仅搜索启用的输入。

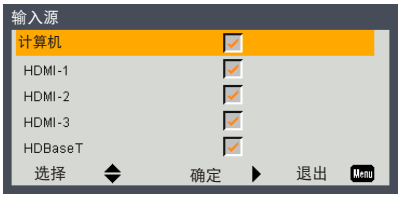

用户设置

激光设置

使用此选项查看激光二极管状态并配置激光设置。按 ► 键进入子菜单，配置所需的设置。



- 激光使用时数：显示投影时间。
- 激光功率模式：设置明亮模式。选择“正常”提高亮度，或选择“节能”使投影机激光二极管变暗，这样可以降低功耗，延长激光二极管的使用寿命。



Note

❖ 若运行时周围环境温度超过40°C，投影机将自动切换到“节能”。

滤网设置

使用此选项查看滤尘器使用寿命状态并配置滤尘器设定。按 ► 键进入子菜单，配置所需的设置。

对于在某些地区销售的投影机，该项被禁用。

Note

❖ 由于各国家/地区的应用不同,有些地区可能有不同的附件。



- 滤网使用时数：显示滤网时数。
- 滤网更换提示：设置防尘网最长使用时间。



如果提醒功能已启用，并且使用时间达到其限值，屏幕上将显示一条消息，提醒您清洁或更换滤尘器。



- 重置滤网计时器：选择此功能重置滤网计时器。



高海拔

选择“开”时，风扇转速加快。在2500英尺(750m)以上海拔高度使用投影机时，将高海拔模式设为开。



功率设置

使用此选项配置电源设置。按 ► 键进入子菜单，配置所需的设置。如果进行了更改，则在投影机下次开机时更改会生效。



- 电源侦测自动开机：选择“开”可在接通交流电时自动打开投影机电源。如果此选项设置为“关”，用户需要按控制面板上的“电源”按钮或遥控器上的“⏻”按钮打开投影机电源。



- 睡眠定时（分）：设置倒计时时间。倒计时到0时，投影机自动关机。



高级

使用此选项配置高级选项。按 ► 键进入子菜单，配置所需的设置。如果进行了更改，则在投影机下次开机时更改会生效。



- 屏幕捕获：按“确定”以JPEG格式捕获屏幕上目前显示的图像。

Note

❖ 屏幕捕获功能可捕获简单图像，如公司标志。它可能无法捕获复杂图像，如自然图像。

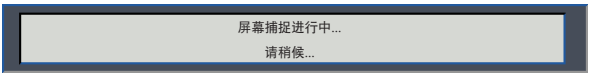

- 背景颜色：如果没有信号可用，选择此功能显示“开机画面”、“蓝色”或“黑色”作为背景颜色。选择“用户”将所需“屏幕捕获”图像选作背景壁纸。



信息

显示投影机信息。



- 信号信息：显示主信号源和子信号源相关信息。



- 图像模式：显示当前使用的画面模式。
- 滤网使用时数：显示滤网时数。
- 激光使用时数：显示激光二极管时数。

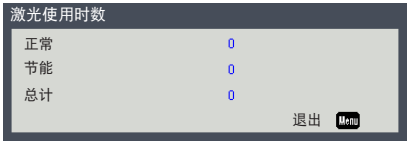

- 显示器输出（待机）：显示显示器输出（待机）状态。
- 激光功率模式：显示激光电源模式。
- 网络状态：显示网络状态。
- 固件版本：显示系统、MCU、画中画和LAN的固件版本。

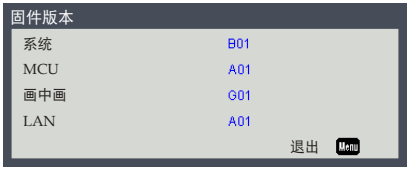

Note

❖ 由于各国家/地区的应用不同,有些地区可能有不同的附件。

用户设置



3D

3D同步

使用此选项选择合适的3D功能。



- DLP-Link：选择“DLP-Link”可使用针对 DLP Link 3D 眼镜的优化设置。
- 外部：选择“外部” 可在使用VESA 3D发射器和3D眼镜时使用优化设置。

3D 同步反转

使用此选项启用/禁用3D同步反转功能。



- 关：对于默认的帧内容，选择“关”。
- 开：选择“开”时反转左右帧的内容。

Note

- 为观看3D，需要有兼容的3D输入源、3D内容以及光学3D眼镜。
- “3D 同步反转”仅在3D功能启用时可用。
- 重新开始播放3D影片时，可能需要更改此设置。
- 当蓝光3D信号源为输入时，3D功能会自动启动。

3D 影像格式

使用此选项选择合适的3D格式内容。



- 自动：使用此模式可让系统自动选择适合的 3D 格式内容。
- 并排：为“并排”格式的3D内容选择此模式。
- 上下格式：为“上下格式”格式的3D内容选择此模式。
- 帧连续：为“帧连续”格式的3D内容选择此模式。

使用Web浏览器控制此设备

您可以在PC上使用Web浏览器来控制此设备。

Note

❖ 将设备连接到现有网络时，依照网络管理员的指示进行设置。

Browser (连接到设备)

1. 确认设备的IP地址

在此设备的菜单中，选择“设置”→“网络”，确认IP地址。(参见投影机用户手册第48-49页。)



Note

❖ 此Web页面使用Java Script。利用您要使用的浏览器的设置来开启和使用Java Script。

2. 连接

输入在Web浏览器中确认过的IP地址。

例如，如果IP地址如上所示，则输入“http://192.168.0.100/”。

Log in (登录)

1.在打开Web页面时，会看到如下所示的画面。

如果是通过Web浏览器进行控制，则选择"Admin"。

通过Crestron进行控制时，选择"Crestron"。

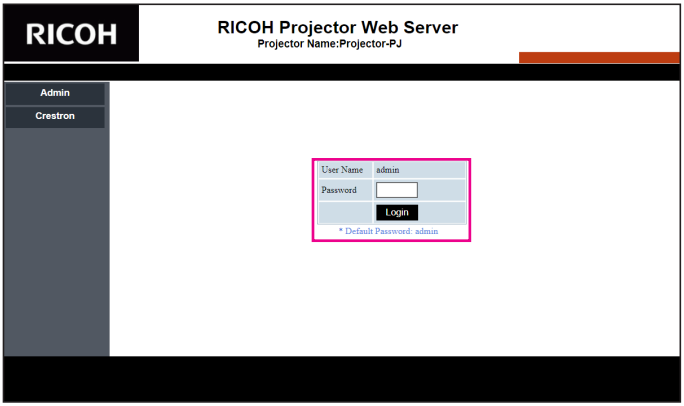

2.在"密码"栏中输入密码。

启用了密码时，您必须输入密码。初始密码是“admin”。禁用密码时，“密码”字符灰色显示。

单击[登录]按钮进行登录。

Note

❖ 密码只能使用字母数字字符和符号。最多8个字符。若输入的字符无效，会显示“无效字符”警告。

登录时，主画面左侧会显示一个导航栏，用于设置投影机。

System Status (系统状态)

显示投影机的当前状态。
您可以查看投影机的固件版本号和IP地址等信息。

Note

❖ 图中Web页面显示的版本名称可能与实际显示存在差异。

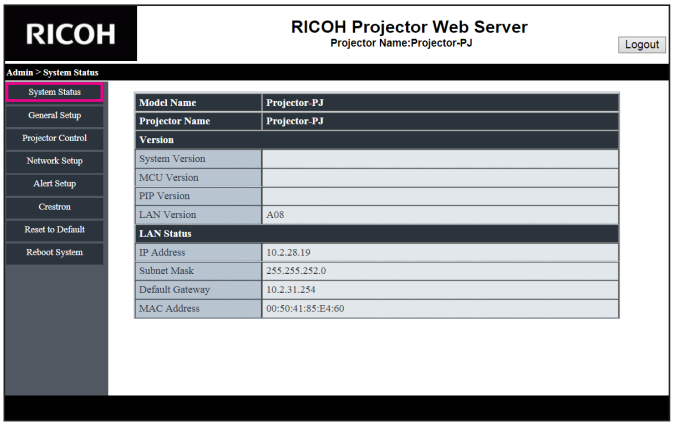

General Setup (一般设置)

Note

❖ 此处设置的投影机名称还会在PJLink控制中使用。

❖ 投影机名称只能使用字母数字字符和符号。最多22个字符。

❖ 密码只能使用字母数字字符和符号。最多8个字符。若输入的字符无效，会显示“无效字符”警告。

❖ 如果新密码的字符和确认（新）密码的字符不一致，会显示错误消息。在此情况下，重新输入密码。

您可以利用此项来更改投影机名称和密码。

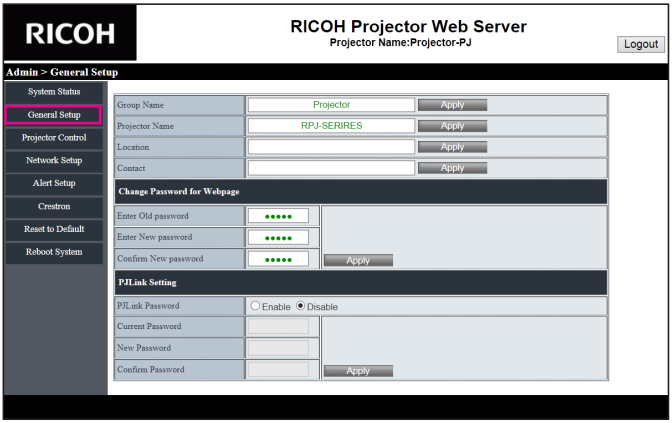

▶ 更改群组名称。
在“群组名称”栏中输入新的群组名称。
单击“应用”。

▶ 更改投影机名称
在“投影机名称”栏中输入新的投影机名称。
单击“应用”。

▶ 更改位置信息。
在“位置”字段中输入新的位置。
单击“应用”。

▶ 更改联系人名称。
在“联系人”字段中输入新的联系人名称。
单击“应用”。

▶ 更改 Web 页面的密码（Web 控制）。
在“输入旧密码”栏中输入当前密码。
在“输入新密码”栏和“确认新密码”栏中输入新密码。
单击“应用”。

▶ 更改 PJLink 的密码。
单击“启用”以启用密码。
在“当前密码”栏中输入当前密码。
在“新密码”栏和“确认密码”栏中输入新密码。
单击“应用”。

Projector Control (投影机控制)

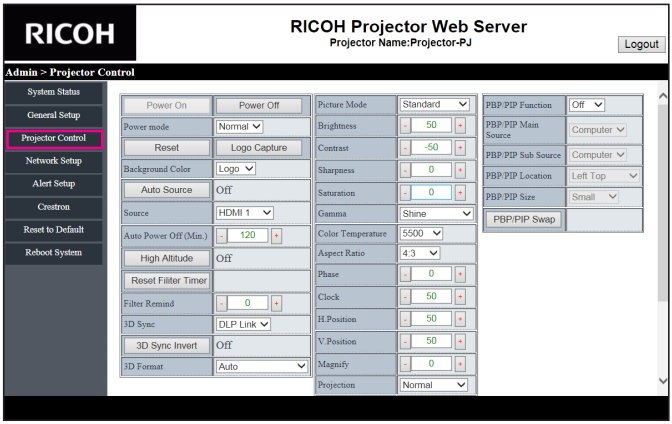

您可以使用此项来控制投影机。
此部分介绍各个控制项目。

控制按钮：单击一个按钮时，会执行相应的功能。

开机	投影机电源开启。 如要开启，请单击"设置" → "网络（待机）"。
关机	关闭投影机的电源。
恢复原值	控制设置恢复为出厂默认值。
屏幕捕获	投影机捕获当前所显示屏幕的截图。
重置滤网计时器	投影滤网计时器被重置。
PBP/PIP 影像对调	切换主和子窗口信号源。

功能按钮：单击一个按钮时，会开启/关闭相应的功能。（此处介绍开启时的功能。）

自动检测信号源	当输入信号中断时，将自动切换到下一个输入。
高海拔模式	投影机已切换到高海拔模式。海拔高于 2500英尺(750米)时使用此模式。
3D 同步反转	投影机的默认极性会自动反转并与 DLP Link 3D 眼镜同步。

调整按钮：投影机可以通过+/-按钮进行调整。

自动关机(分)	设置倒计时时间（分钟）。
滤网使用提醒	设置防尘网最长使用时间。
亮度	使用+/-按钮调整亮度。 若单击“重置”按钮，值将恢复至初始值。
对比度	使用+/-按钮调整对比度。 若单击“重置”按钮，值将恢复至初始值。
锐度	使用+/-按钮调整鲜明度。 若单击“重置”按钮，值将恢复至初始值。
饱和度	使用+/-按钮调整饱和度。 若单击“重置”按钮，值将恢复至初始值。
相位	使用+/-按钮调整相位。 若单击“重置”按钮，值将恢复至初始值。
时钟频率	使用+/-按钮调整时钟。 若单击“重置”按钮，值将恢复至初始值。
水平位置	使用+/-按钮调整水平位置。 若单击“重置”按钮，值将恢复至初始值。
垂直位置	使用+/-按钮调整垂直位置。 若单击“重置”按钮，值将恢复至初始值。
放大	使用+/-按钮调整缩放倍数。 若单击“重置”按钮，值将恢复至初始值。

LAN控制

从下拉菜单中选择一个值来调整投影机。

电源模式	在“正常”和“节能”之间选择所需的电源模式。
背景颜色	在没有信号时选择所需的颜色显示为背景。可用的选项包括“开机画面”、“蓝色”、“黑色”或通过“屏幕捕获”功能捕获的图像。
信号源	选择所需的信号源：“计算机”、“HDMI 1”、“HDMI 2”、HDMI 3 和 HDBaseT。
3D同步	在“DLP-Link”或“外部”之间选择适合的3D功能。
图像模式	选择所需的图像模式：“明亮”、“标准”、“鲜艳”、“sRGB”和“DICOM SIM.”。
Gamma	选择所需的gamma值：“1.8”、“2.0”、“标准(2.2)”、“2.4”和“Shine”。
色温	选择所需的色温：“5500”、“6500”、“7500”和“原生”。
银幕宽高比	选择所需的银幕宽高比：“自动”、“4：3”、“16：9”和“16：10”。
投影方式	选择所需的投影方式：“正常”、“吊顶”、“反面”和“吊装背投”。
PIP/PBP 功能	将PIP/PBP功能设为“开”或“关”。

Network Setup (网络设置)

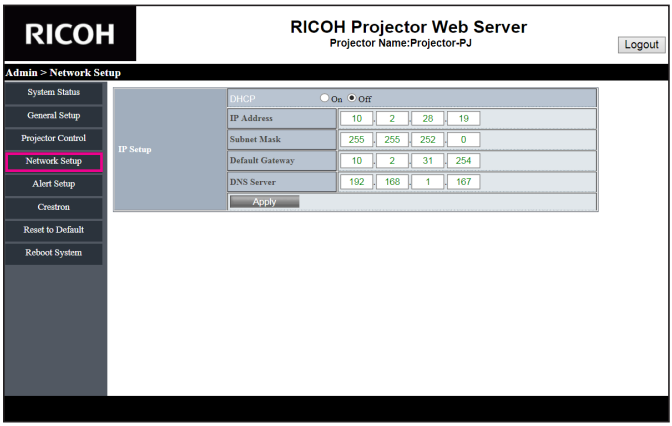

设置投影机的网络。

- ▶ 通过 DHCP 自动配置网络设置。检查自动设置，然后单击“应用”。
- ▶ 手动配置网络设置

  选中手动设置，在 IP 地址、子网掩码、默认网关（网关）和 DNS 服务器等栏中输入相应的值，然后单击 " 应用 "。

Note

❖ 此设备不能使用 IPV6。

Note

❖ 密码只能使用字母数字字符和符号。最多32个字符。

❖ 如果“当前密码”栏中输入的字符与“确认密码”栏中输入的字符不一致，会显示错误消息。在此情况下，重新输入密码。

Note

❖ 更改完设置后，请确认电子邮件设置正确。建议您发送一封测试邮件。

❖ 只支持SMTP电子邮件传输协议。不能使用其他协议。

❖ 若电子邮件内容中使用了日语或中文字符，收到的电子邮件中可能包含乱码。
在此情况下，请使用英文字符撰写电子邮件内容。

Alert Setup (提示设置)

您可以在发生错误时发送电子邮件提示。
在此部分完成提示邮件的设置。

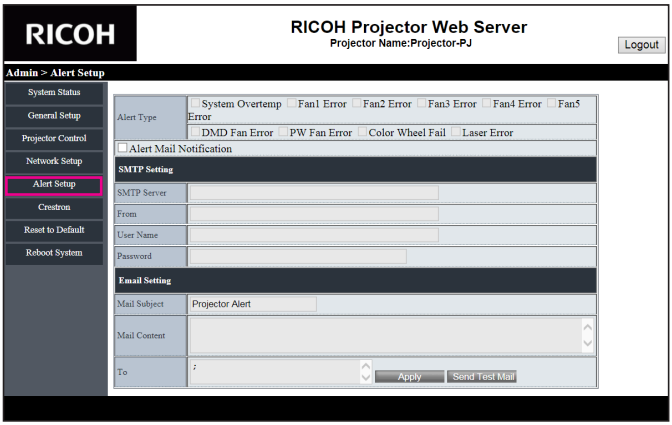

▶ 提示类型

选中您要发送提示邮件的错误的类型。

▶ 提示邮件通知

选中并执行下列设置。

▶ SMTP 设置

设置下列项目：

- SMTP服务器：服务器地址（服务器名称）（SMTP服务器）
- 发件人：发件人的电子邮件地址
- 用户名称：邮件服务器的用户名称
- 密码：邮件服务器密码

▶ 电子邮件设置

- 邮件主题
- 邮件内容
- 收件人：输入发件人的电子邮件地址。
- 单击"应用"以确认值。

情形	发送情形	电子邮件标题
[系统过热]	设备温度过高	温度过高：xxx.xxx.xxx.xxx*
[风扇1-5 错误/DMD 风扇错误/ PW 风扇错误]	散热风扇已停止	风扇锁定：xxx.xxx.xxx.xxx*
[色盘故障]	色盘发生故障。	色盘：xxx.xxx.xxx.xxx*
[激光错误]	激光二极管失败。	激光：xxx.xxx.xxx.xxx*

输入投影机的IP地址，格式为*xxx.xxx.xxx.xxx。

发送测试邮件

单击[发送测试邮件]时，将发送测试邮件。

文本内容是"电子邮件测试 xxx.xxx.xxx.xxx *"。

即使电子邮件传送过程中发生错误，Web浏览器中也不会出现错误。

Crestron

您可以利用Crestron来控制投影机。

Note

❖ 当投影机处于待机模式时，仅“电源”按钮工作。



- 电源：开启 / 关闭电源。
- 输入源列表：设备的输入显示和输入接口之间的对应关系如下所示。
  - 计算机
  - HDMI 1
  - HDMI 2
  - HDMI 3
  - HDBaseT
- 其他按钮的工作方式与“投影机控制”相同。

Crestron工具

Note

❖ 设置密码后，您可以在输入密码之后访问Crestron页面。

❖ 启用Admin密码后，您必须先输入Admin密码，方可访问Crestron工具的页面。

您可以执行投影机网络和Crestron Room View的设置。

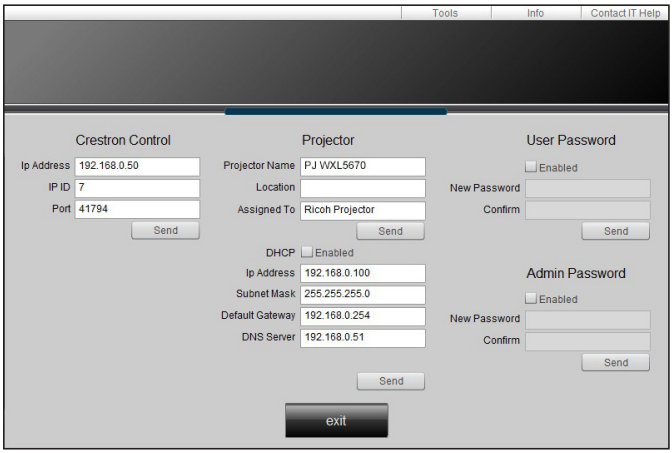

Crestron信息

您可以显示关于投影机固件版本和灯泡状态的信息。

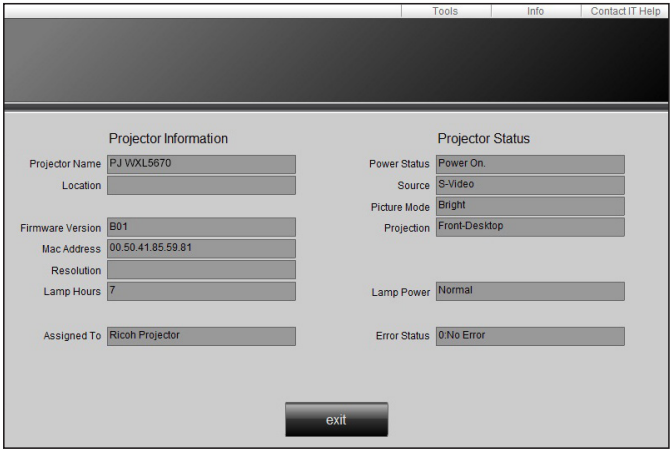

联系Crestron的IT管理员

您可以联系在使用X-Panel的IT管理员。

Note

❖ Crestron提供下面两种类型的文件。

a)RoomViewExpress_6_3_3_7.exe

b)Xpanel.exe

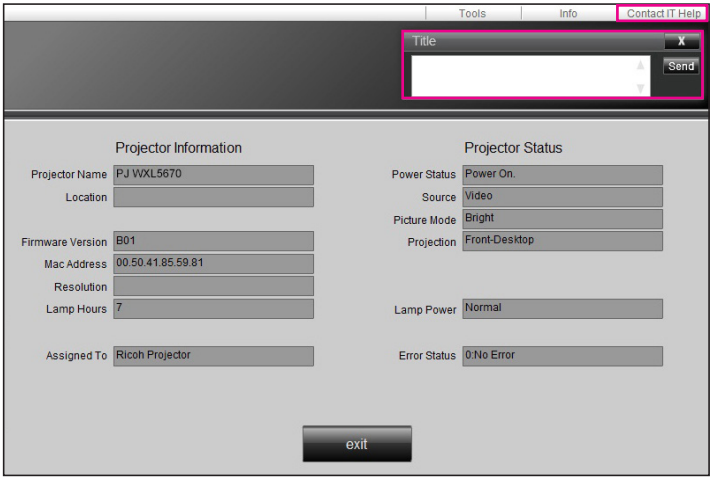

恢复原值

您可以将网络恢复至出厂设置。按反射按钮。

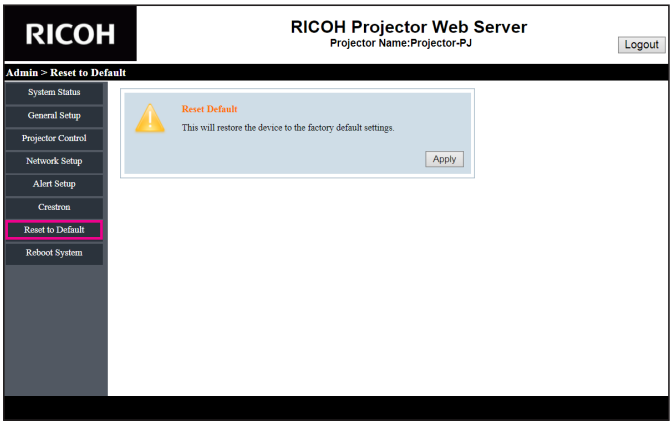

重新启动系统

您可以重新启动系统。
按重新启动按钮。

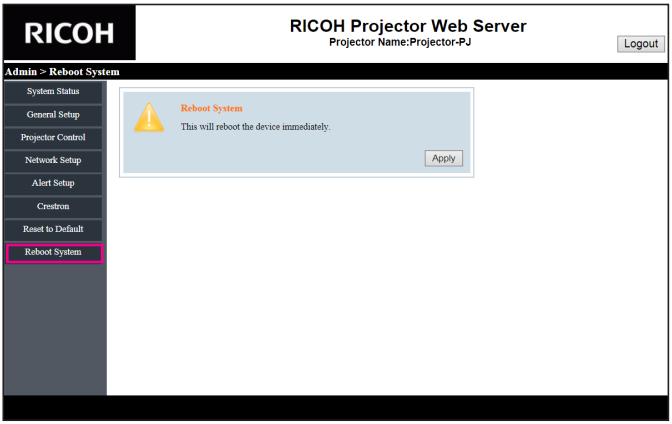

通过投影机管理实用程序来控制投影机

投影机管理实用程序符合PJLink 1级标准，与所有1级命令兼容。您可以使用一台计算机来管理与网络相连的最多100台投影机。

投影机管理实用程序的运行环境如下所述。

- 支持的操作系统
  - Windows Vista (32-bit/64bit version) Ultimate, Business, Home Premium, Home Basic
  - Windows 7 (32-bit/64bit version) Home Premium, Professional, Ultimate, Enterprise
  - Windows 8 (32-bit/64bit version) Pro, Enterprise
  - Windows 8.1 (32-bit/64bit version) Pro, Enterprise
  - Windows Server 2008 SP2 (32-bit/64bit version)
  - Windows Server 2008 R2 Standard SP1 (64bit version)
- 内存大小
  为您使用的计算机操作系统推荐的内存容量
- 显示分辨率
  800 × 600像素或以上

Note

❖ 此软件专门用来控制和监视我公司制造的投影机。当用于控制其他投影机时，此软件可能无法正常工作。

安装投影机管理实用程序

Note

- 如要卸载投影机管理实用程序，请使用“控制面板”中的程序删除功能来删除“Projector Management Utility”。

投影机管理实用程序包含在随附的光盘中。

为安装或卸载实用程序，需以管理员权限登录到计算机。

1. 关闭所有应用程序。
2. 将光盘放入计算机的光驱，单击[X]关闭用户手册窗口。
3. 右键单击光盘图标，选择“打开”。
4. 打开光盘中存储的“Projector Management Utility”文件夹。
5. 双击“Projector Management Utility”文件夹中存储的“setup.exe”。
6. 按照屏幕上的说明安装应用程序。
7. 安装完成时，退出安装程序。

桌面上创建一个快捷方式图标。

注册投影机

1. 通过“自动搜索”来注册投影机

-单击[**注册投影机**]按钮。

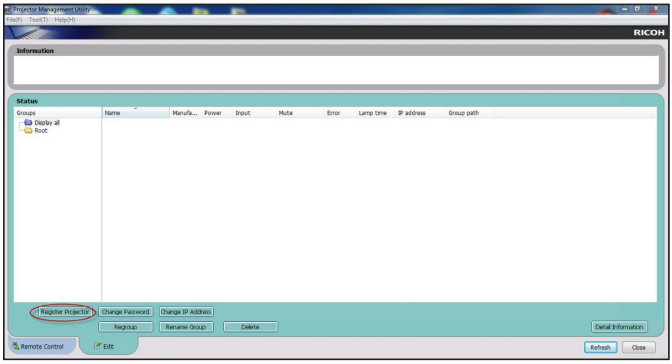

-单击[**自动搜索**]按钮。

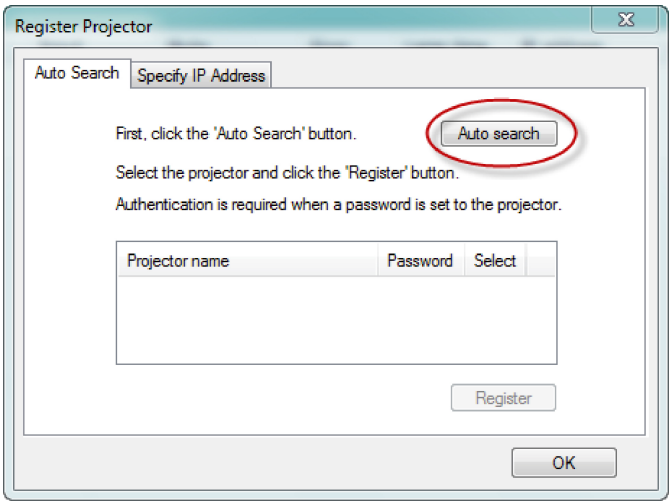

-窗口中显示那些支持PJLink的投影机的列表。若启用了密码，则投影机名称在验证之前显示为“********”。

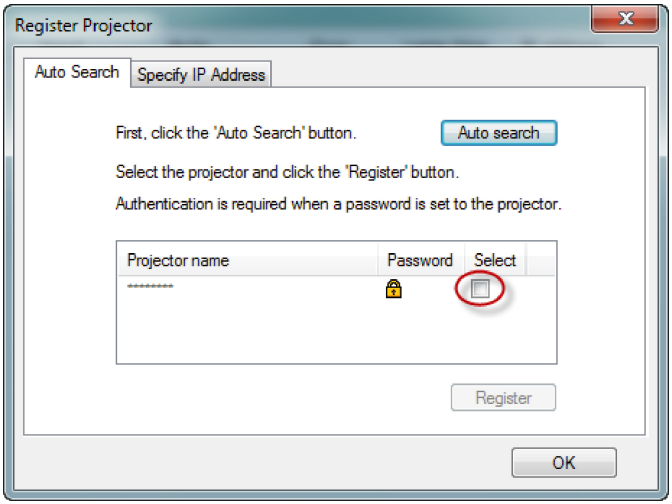

-选择所需的投影机，然后单击[**注册**]按钮。投影机密码设为启用时，需要进行密码验证。

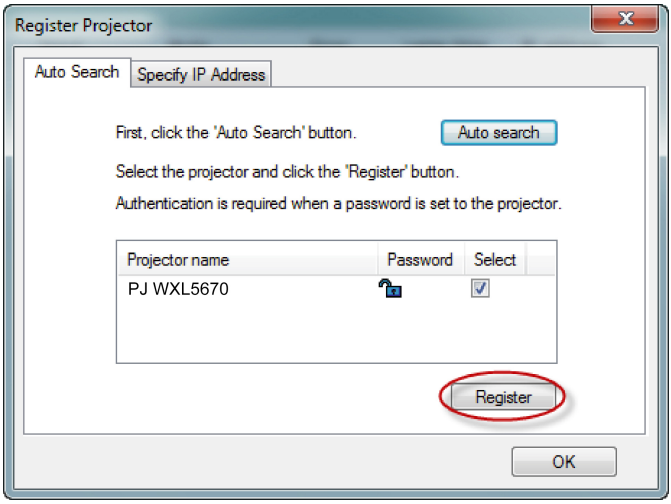

-单击[**确定**]按钮返回原始画面。

2. 直接指定IP地址并注册投影机。

-输入所需投影机的IP地址，然后单击[确认]按钮，投影机名称随后显示出来。确认投影机名称后，单击[注册]按钮。

使用投影机管理实用程序来控制投影机

单击[**远程控制**]标签，在列表中选择所需的投影机。您可以通过单击窗口底部的控制按钮来控制所选的投影机。

[电源]按钮

“开启/关闭”在投影机(/群组)列表中选择的投影机或群组的电源。



[输入]按钮

切换在投影机(/群组)列表中选择的投影机或群组的输入源。

投影机不支持所选的输入源时，输入源并不切换。



投影机和投影机管理实用程序中的输入源的名称表。

投影机	投影机管理实用程序
计算机	RGB 1
HDMI1	Digital 1
HDMI2	Digital 2
HDMI3	Digital 3
HDBaseT	Digital 4

[静音]按钮

“开启/关闭”在投影机(/群组)列表中选择的投影机或群组的静音。投影机只支持视频和音频静音。



[详细信息]按钮

显示所选投影机的详细信息。

故障处理

如果在使用投影机的过程中遇到问题，请参考下面的信息。若问题无法解决，请与当地经销商或维修中心联系。

问题：屏幕上没有图像

- 确认所有线缆和电源接线均按照“连接投影机”部分所述正确并牢固地连接。
- 确保接头插针没有弯曲或者折断。
- 确保投影机已开启。
- 确保没有开启“AV静音”功能。

问题：图像残缺、滚动或者显示不正确。

- 按遥控器上的“自动”。
- 调整计算机显示设置。确保分辨率设置低于或者等于1600 x 1200分辨率。参见您操作系统的帮助文件。
- 如果使用的是笔记本电脑：

  1. 首先，按照上述步骤调整计算机的分辨率。
  2. 按相应按钮以切换输出设置。例如：[Fn]+[F3]

PANASONIC、NEC => Fn+F3
HP、SHARP、TOSHIBA => Fn+F5
IBM、SONY => Fn+F7
DELL、EPSON => Fn+F8
FUJITSU => Fn+F10
APPLE =>F7

- 如果更改分辨率时遇到困难或者显示器画面停止不动，请重新启动所有设备，包括投影机。

问题：笔记本电脑屏幕不显示演示文档

- 如果使用的是笔记本电脑：

  一些笔记本电脑在使用第二个显示设备时会禁用自身的显示器。它们分别具有不同的重新激活方式。有关的详细信息，请参阅计算机的文档。

问题：图像不稳定或者抖动。

- 调整“相位”或“时钟频率”进行校正。参见“水平位置”或“垂直位置”部分了解详情。
- 检查并且重新配置显卡的显示模式，使其与本产品兼容。

问题：图像聚焦不准

- 调整投影机镜头上的调焦环。
- 确保投影屏与投影机位于要求的距离范围之内。(参考第 页36)

问题：显示16：9 DVD时图像被拉伸

按遥控器上的“银幕宽高比”按钮更改长宽比，或从OSD菜单中选择“屏幕 > 长宽比”，以适当的长宽比显示图像。

问题：图像太小或太大。

- 调整投影机上部的变焦环。
- 将投影机移近或移离屏幕。
- 按遥控器上的“Aspect”按钮或者按投影机面板上的“Menu”按钮，进入“屏幕 > 银幕宽高比”，然后尝试不同的设置。

故障处理

问题：图像反转

- 从OSD菜单中选择“屏幕 > 投影模式”调整图像。

问题：指示灯点亮消息

Note

稳定点亮 =>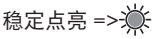

不亮 =>

状态	电源指示灯		温度指示灯	灯泡指示灯
	（红色）	（蓝色）	（红色）	（红色）
待机				
开机				
待机 LAN 开				
暖机阶段	闪烁 (1秒)			
Scalar 下载模式				
错误状态				
电源异常				
风扇锁定			闪烁 (3秒)	
CW 击穿			闪烁(0.5秒)	
过热				
LD 过热				
LD 电压错误				

故障：消息提示

- 温度错误 - 投影机内部温度过高。检查环境状况。



- 风扇错误 – 散热系统风扇不工作。



- 更换滤尘器 - 滤尘器即将达到其最大使用时间。请尽快清洁或更换滤尘器。



兼容信号列表

A. VGA模拟					
(1) PC 信号					
模式	分辨率	垂直频率（Hz）	水平频率 (kHz)	像素 CLK [MHz]	EDID描述
VGA	640 x 480	60	31.5	25.2	既定时序 1
	640 x 480	67	35.0	26.8	既定时序 1
	640 x 480	72	37.9	31.5	既定时序 1
	640 x 480	75	37.5	31.5	既定时序 1
	640 x 480	85	43.3	36.0	
IBM	720x400	70	31.5	28.3	既定时序 1
SVGA	800 x 600	56	35.1	36.0	既定时序 1
	800 x 600	60	37.9	40.0	既定时序 1
	800 x 600	72	48.1	50.0	既定时序 2
	800 x 600	75	46.9	49.5	既定时序 2
	800 x 600	85	53.7	56.3	
Apple, Mac II	832x624	75	49.1	57.3	既定时序 2
XGA	1024 x 768	60	48.4	65.0	WXGA：既定时序 2 XGA：既定时序 2 和(本机)详细时序 / 描述符块 1
	1024 x 768	70	56.5	75.0	既定时序 2
	1024 x 768	75	60.0	78.8	既定时序 2
	1024 x 768	85	68.7	94.5	
	1024x768	120	99.0	137.8	标准时序识别
Apple, Mac II	1152x870	75	68.7	100.0	制造商保留时序

A. VGA模拟					
(1) PC 信号					
模式	分辨率	垂直频率 (Hz)	水平频率 (kHz)	像素 CLK [MHz]	EDID描述
SXGA	1280x1024	60	64.0	108.0	
	1280x1024	72	77.0	133.0	
	1280x1024	75	80.0	135.0	既定时序 2
QuadVGA	1280x960	60	60.0	101.3	标准时序识别
	1280x960	75	75.2	130.0	
SXGA+	1400x1050	60	65.3	121.8	
UXGA	1600x1200	60	75.0	162.0	标准时序识别
	1920x1080	60	67.5	148.5	
WUXGA	1920x1200 (RB)	60	74	154	
(2) 扩展宽时序					
WXGA	1280x720	60	44.8	74.2	标准时序识别
	1280x800	60	49.6	83.5	WXGA：(本机) 详细时序 / 描述符块 1 XGA：标准时序识别
	1366x768	60	47.7	84.8	
	1440x900	60	59.9	106.5	标准时序识别
WSXGA+	1680x1050	60	65.3	146.3	WXGA：标准时序识别 XGA：无
(3) 分量信号					
480i	720x480 (1440x480)	59.94(29.97)	15.7	13.5	
576i	720x576 (1440x576)	50(25)	15.6	13.5	
480p	720x480	59.94	31.5	27.0	
576p	720x576	50	31.3	27.0	
720p	1280x720	60	45.0	74.25	
720p	1280x720	50	37.5	74.25	
1080i	1920x1080	60(30)	33.8	74.25	
1080i	1920x1080	50(25)	28.1	74.25	

A. VGA模拟					
(3) VGA模拟 - 分量视频信号					
模式	分辨率	垂直频率（Hz）	水平频率 (kHz)	像素 CLK [MHz]	EDID描述
1080p:	1920x1080	23.98/24	27.0	74.25	
1080p:	1920x1080	60	67.5	148.5	
1080p:	1920x1080	50	56.3	148.5	

B. HDMI数字

(1) PC 信号

模式	分辨率	垂直频率 (Hz)	水平频率 (kHz)	像素 CLK [MHz]	EDID描述
VGA	640x480	60	31.5	25..2	既定时序 1
	640x480	67	35.0	26.8	既定时序 1
	640x480	72	37.9	31.5	既定时序 1
	640x480	75	37.5	31.5	既定时序 1
	640x480	85	43.3	36.0	
IBM	720x400	70	31.5	28.3	既定时序 1
SVGA	800x600	56	35.1	36.0	既定时序 1
	800x600	60	37.9	40.0	既定时序 1
	800x600	72	48.1	50.0	既定时序 2
	800x600	75	46.9	49.5	既定时序 2
	800x600	85	53.7	56.3	
Apple, Mac II	832x624	75	49.1	57.3	既定时序 2
XGA	1024x768	60	48.4	65.0	WXGA：既定时序 2 XGA：既定时序 2 和(本机)详细时序 / 描述符块 1
	1024x768	70	56.5	75.0	既定时序 2
	1024x768	75	60.0	78.8	既定时序 2
	1024x768	85	68.7	94.5	
	1024x768	120	99.0	137.8	标准时序识别
Apple, Mac II	1152x870	75	68.7	100.0	制造商保留时序
SXGA	1280x1024	60	64.0	108.0	
	1280x1024	72	77.0	133.0	
	1280x1024	75	80.0	135.0	既定时序 2

B. HDMI数字					
(1) PC 信号					
模式	分辨率	垂直频率（Hz）	水平频率 (kHz)	像素 CLK [MHz]	EDID描述
Quad VGA	1280x960	60	60.0	101.3	标准时序识别
	1280x960	75	75.2	130.0	
SXGA+	1400x1050	60	65.3	121.8	
UXGA	1600x1200	60	75.0	162.0	标准时序识别
	1920x1080	60	67.5	148.5	
WUXGA	1920x1200 (RB)	60	74	154	
(2) 扩展宽时序					
WXGA	1280x720	60	44.8	74.2	标准时序识别
	1280x800	60	49.6	83.5	WXGA：(本机) 详细时序 / 描述符块 1 XGA：标准时序识别
	1366x768	60	47.7	84.8	
	1440x900	60	59.9	106.5	标准时序识别
WXGA+	1680x1050	60	65.3	146.3	WXGA：标准时序识别 XGA：无
(3) HDMI - 分量视频信号					
640x480p	640x480	59.94/60	31.5	25.2	CEA EDID 时序的短视频描述符
480i	720x480 (1440x480)	59.94 (29.97)	15.7	13.5	CEA EDID 时序的短视频描述符
576i	720x576 (1440x576)	50 (25)	15.6	13.5	CEA EDID 时序的短视频描述符
480p	720x480	59.94	31.5	27.0	CEA EDID 时序的短视频描述符
576p	720x576	50	31.3	27.0	CEA EDID 时序的短视频描述符
720p	1280x720	60	45.0	74.25	(本机)CEA EDID 时序的短视频描述符

B. HDMI数字					
(3) HDMI - 分量视频信号					
模式	分辨率	垂直频率 (Hz)	水平频率 (kHz)	像素 CLK [MHz]	EDID描述
720p	1280x720	50	37.5	74.25	(本机)CEA EDID 时序的短视频描述符
1080i	1920x1080	60 (30)	33.8	74.25	CEA EDID 时序的短视频描述符
1080i	1920x1080	50 (25)	28.1	74.25	CEA EDID 时序的短视频描述符
1080p	1920x1080	23.98/24	27.0	74.25	CEA EDID 时序的短视频描述符
1080p	1920x1080	60	67.5	148.5	CEA EDID 时序的短视频描述符
1080p	1920x1080	50	56.3	148.5	CEA EDID 时序的短视频描述符
(4) HDMI 1.4a 强制 3D 时序- 视频信号					
帧打包	720p	50			CEA EDID 时序的短视频描述符
	720p	59.94/60			CEA EDID 时序的短视频描述符
	1080p	23.98/24			CEA EDID 时序的短视频描述符
横向	1080i	50			CEA EDID 时序的短视频描述符
	1080i	59.94/60			CEA EDID 时序的短视频描述符
上下	720p	50			CEA EDID 时序的短视频描述符
	720p	59.94/60			CEA EDID 时序的短视频描述符
	1080p:	23.98/24			CEA EDID 时序的短视频描述符
(5) 输入信号频率范围： • 模拟：fh=15kHz~100kHz, fv=24Hz~60Hz, 最大像素率：162.5MHz. • 数字 (HDMI)：fh=15kHz~100kHz, fv=24Hz~60Hz, 最大像素率：200MHz.					

接口配置

接口：计算机输入（Mini D-sub 15针）[显示器输出]



1	红色(R/Cr)输入 [R输出]	9	DDC 5V [NC*]
2	绿色(G/Y)输入 [G输出]	10	接地（垂直同步）
3	蓝色(B/Cb)输入 [B输出]	11	NC*
4	NC*	12	DDC数据 [NC*]
5	接地（水平同步）	13	水平同步输入 [输出] （复合水平/垂直同步输入）
6	接地（红色）		
7	接地（绿色）	14	垂直同步输入 [输出]
8	接地（蓝色）	15	DDC CLK [NC*]
* 不连接。			

接口：PC控制（D-sub 9针）

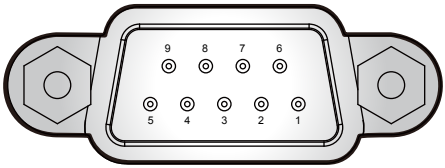

Note

❖ 如需控制线缆和命令，请与您的经销商联系。

1	NC*	6	NC*
2	TXD（发送数据）	7	NC*
3	RXD（接收数据）	8	NC*
4	NC*	9	NC*
5	接地	* 不连接。	

12V 继电器

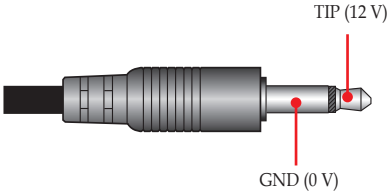

有线遥控

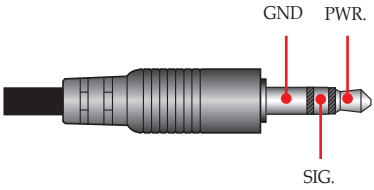

规格

■ 一般规格一览

项目	XGA (PJ LX550)	WXGA (PJ WXL5670)	WUXGA (PJ WUL5670)
DLP芯片	0.70" DMD XGA	0.65” DMD WXGA	0.67” DMD WUXGA
投影镜头	F# 2.3 - 3.15, f=17.63- 31.36mm, 1.8倍变焦镜头		
投影距离（聚焦范围）	• <广角> 4.13~24.80 英尺 (1.26~7.56m) • <远焦> 4.43~44.16 英尺(1.35~13.46m)	• <广角> 8.86~26.57 英尺 (2.70~8.10m) • <远焦> 4.59~31.5 英尺 (1.40~9.60m)	• <广角> 8.53~25.26 英尺 (2.60~7.70 m) • <远焦> 5.58~30.18 英尺 (1.70~9.20 m)
投射比（距离/宽度）	1.24 至 2.21	1.26 至 2.24	1.2 至 2.13
外形尺寸(WxHxD)	387 x 405 x 135.7 mm（不包括突出部位）		
	396.5 x 405 x 165.7 mm（包括突出部位）		
重量	约11.4 kg (25.1磅)		
I/O接口	• LAN • HDBaseT • USB 5V/1.5A • 服务 • HDMI 2/MHL • HDMI 1 • 计算机输入 • 显示器输出	• 音频输入 • 音频输出 • 麦克风 • PC控制 • 触发器输出 (+12V) • 有线遥控 • 3D同步	• HDMI 3/MHL(位于前盖) • USB 5V/1.5A(位于前盖，需要时可支持 dongle 电源)
扬声器	10W x2		
激光二极管寿命	至少 20 000 小时		
噪声等级（典型值）	• 全屏幕：Typ 35dB(A) /最大 37dB(A) • 节能：Typ 29dB(A) /最大 31dB(A)		
环境	• 工作温度：41°到104°F(5°到40°C)；最大湿度80%(无凝结) • 存储温度：-4°到140°F(-20°到60°C)；最大湿度80%(无凝结)		
功耗	• ECO模式：285W • 全屏模式：470W		
待机电源	0.5W或以下		

Note

- 本型号符合上述规格。
- 设计和规格如有变更，恕不另行通知。
- 本型号可能与以后新增的功能和/或规格不兼容。

机壳尺寸

单位：毫米

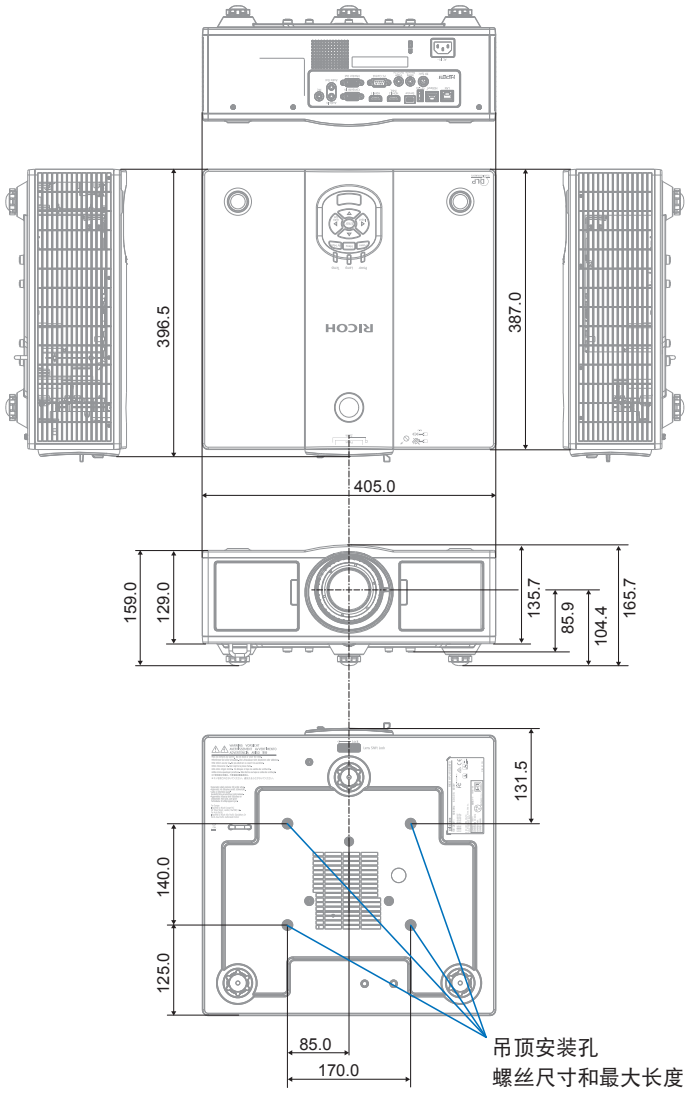
396.5
387.0
405.0
159.0
129.0
135.7
85.9
104.4
165.7
131.5
140.0
125.0
85.0
170.0
吊顶安装孔
螺丝尺寸和最大长度：
(4) M4-8 mm

商标

- DLP是Texas Instruments的商标或注册商标。
- Microsoft、Windows、Windows Vista、Internet Explorer和PowerPoint是Microsoft Corporation在美国和/或其他国家（地区）的注册商标或商标。
- HDMI、HDMI标志和High-Definition Multimedia Interface是HDMI Licensing LLC.的商标或注册商标。
- DisplayPort、DisplayPort 合规标志是 Video Electronics Standards Association 的注册商标。
- MHL、Mobile High-Definition Link和MHL标志是MHL,LLC的商标或注册商标。
- Kensington是ACCO Brands的商标或注册商标。
- Blu-ray是 Blu-ray Association的商标。
- 本用户手册中涉及的其他产品名称和公司名称可能是其各自所有者的商标或注册商标。

电子信息产品污染控制的表示

1 有害物质名称及含量标识

产品中有害物质的名称及含量

机器	有害物质					
部件名称	铅 (Pb)	汞 (Hg)	镉 (Cd)	六价铬 (Cr(VI))	多溴联苯 (PBB)	多溴二苯醚(PBDE)
电气零件*1	×	○	○	○	○	○
框体,結構零件	×	○	○	○	○	○
光机零件*2	×	○	○	○	○	○
灯泡	○	○	○	○	○	○
其它（遥控器、线材类及其它）	×	○	○	○	○	○

备注
本表格依据SJ/T 11364的规定编制。
○：表示该有害物质在该部件所有均质材料中的含量均在GB/T 26572规定的限量要求以下。
×：表示该有害物质至少在该部件的某一均质材料中的含量超出GB/T 26572规定的限量要求。
*1 ：实体电气组件是指电路板、内置线缆、FAN、电源、传感器等。
*2 ：光学组件是指光学玻璃、显示设备、反射透镜等。

2 环保使用期限的说明



仅适用中国
环保使用期限

这个标志是在中国销售的电子信息产品适用的环保使用期限。
只要遵守有关该产品的安全和使用时的注意事项，从生产日期开始的年限内，不会出现环境污染，不会给人体和财产带来严重影响。而且，那是根据安全使用期限法算出的。

理光（中国）投资有限公司
上海市
淮海中路2-8号
兰生大厦20层
邮政编码：200021
电话：（021）5238-0222

制造商名称及地址：　株式会社理光
东京都大田区中马込1丁目3番6号