RICOH

理光投影机

RICOH PJ HD2000 系列 / HD3000 系列

User's Manual

1. Usage Notice
2. Introduction
3. Basic Operations
4. User Settings
5. Troubleshooting
6. Replacing the lamp
7. Appendices

在使用本机之前，请仔细阅读本手册；将本手册存放在便于查阅的地方，以备日后参考。为了安全正确使用本设备，在使用之前，请务必阅读本手册的安全信息。

该手册中的型号名称用代表型号表示。型号名称与代表型号的对应关系如下表所示。

代表型号	型号
HD2000	HD2100 ， HD2200 ， HD2300 ， HD2400 ， HD2500 ，
	HD2600 ， HD2700 ， HD2800 ， HD2900
HD3000	HD3100 ， HD3200 ， HD3300 ， HD3400 ， HD3500 ，
	HD3600 ， HD3700 ， HD3800 ， HD3900

目录

目录 1

使用注意事项 2

预防措施 2
本机器的安全标签 12
管制和安全注意事项 13
其它信息 18

简介 19

产品特性 19
包装概览 20
产品概览 21
连接端口 22
控制面板 23
遥控器 24
安装遥控器电池 26
遥控器工作范围 27

基本操作 28

连接投影机 28
连接计算机/笔记本电脑 28
连接到AV设备 29
打开/关闭投影机电源 30
打开投影机电源 30
关闭投影机电源 31
警告指示灯 32
调整投影图像 33
调整投影机图像的位置 33
调整投影机的变焦和焦距 34
调整镜头位置 35
调整投影图像尺寸 36

用户设置 37

使用屏幕显示(OSD) 37
操作方法 37
图片 38
屏幕 41
设置 46
音量 47
选项 48
3D 51

故障排除 52

更换灯泡 57

附录 59

兼容信号列表 59
接口配置 64
接口：计算机输入1/2（Mini D-sub 15针）[显示器输出] 64
接口：PC控制（D-sub 9针） 64
规格 65
机壳尺寸 66
商标 67

使用注意事项

预防措施



请遵循本用户指南中的所有警告、预防措施以及建议的维护说明，以最大程度地延长本机的使用寿命。

- 警告- **表示潜在的危险情况，如果未遵守说明，则可能会造成死亡或严重人身伤害。**
- 小心- **表示潜在的危险情况，如果未遵守说明，则可能会造成轻度或中度伤害或设备损坏。**

- 警告- 请勿将花瓶、花盆、杯子、化妆品、药品、小金属物件或盛水或其他液体的容器，放在本机器上或其附近。溅洒或者此类物件或物质落入机器内可能会造成起火或触电。
- 警告- 将机器和附件放到儿童够不到的地方。如果机器靠近儿童，则可能会造成伤害。
- 警告- 塑料袋可能存在危险，请勿放置在婴儿及幼儿附近。为了避免窒息风险，请远离其口鼻。
- 警告- 请勿使用本手册所示规格以外的电源。这可能会导致起火或触电。
- 警告- 请勿损坏、拆断或改装电源线。另外，请勿将重物放在电源线上，或用力拉或弯曲它。这可能会导致起火或触电。
- 警告- 用任何金属物品触摸电源线插头的尖头部分可能会导致起火和触电。
- 警告- 附带的电源线仅用于本机器。请勿将其用于其它电器。这可能会导致起火或触电。
- 警告- 用湿手摸电源线插头非常危险。这可能会导致触电。

■ 警告- 务必至少每年从墙上插座拔下插头一次，检查是否有以下问题:

■插头有烧焦痕迹。
■插头的尖头变形。

如果存在上述任何情况，请勿使用插头并咨询经销商或服务代表。使用这样的插头可能会导致起火或触电。

■ 警告- 务必至少每年从墙上插座断开电源线一次，检查是否有以下问题:

■电源线的内部芯线外露、破损等。
■电源线表皮破裂或凹陷。
■弯曲电源线时，电源关闭并打开。
■电源线有的部分很热。
■电源线破损。

如果存在上述任何情况，请勿使用电源线并咨询经销商或服务代表。使用这样的电源线可能会导致起火或触电。

■ 警告- 如果连接线变形、破裂或破损，请勿再使用。这可能会导致起火或触电。如果连接线变形、破裂或破损，请联系服务代表请求更换线缆。

■ 警告- 使用延长线或电源插座时，所连接设备的其总功耗不得超过延长线或电源插座的额定功率。如果超过额定功率，则会造成温度升高并可能导致起火。

■ 警告- 塑料袋可能存在危险，请勿放置在婴儿及幼儿附近。为了避免窒息风险，请远离其口鼻。

■ 警告- 如果机器冒烟或有异味，或工作异常，必须马上关闭电源。关闭电源后，务必从墙上插座拔下电源线插头。然后联系服务代表并报告问题。请勿使用机器。这可能会导致起火或触电。

■ 警告- 如果金属物件、水或其它液体进入机器内，必须马上关闭电源。关闭电源后，务必从墙上插座拔下电源线插头。然后联系服务代表并报告问题。请勿使用机器。这可能会导致起火或触电。

使用注意事项

- 警告- 在雷暴天气条件下，切勿通过交流电源使用本机。如果您看到闪电或听到雷声，切勿触摸本机、线缆和/或外设。雷暴造成的电涌可能导致电击或本机损坏。
- 警告- 如果机器倾倒，或者盖或其它部件损坏，必须马上关闭电源。关闭电源后，务必从墙上插座拔下电源线插头。然后联系维修服务代表并报告问题。请勿使用机器。这可能会导致起火或触电。
- 警告- 当投影机处于开机状态时，不要使用镜头盖。
- 警告- 切勿将任何异物通过开口塞入本产品，否则它们可能接触到危险电压点或短路元件，从而导致火灾或电击。切勿使任何液体喷溅到本产品上。
- 警告- 请勿将投影机放置或存放在儿童够得到的地方。万一掉落或翻倒，可能造成严重伤害。
- 警告- 请勿卸下本手册中未提及的任何盖或螺丝。机器内有高压组件，可能会导致触电。如果有任何机器内部组件需要维护、调整或修理，请联系服务代表。
- 警告- 请勿拆解或改装机器。这样做可能会导致伤害或故障。
- 警告- 壁装或吊装投影机：

  a) 请勿尝试对安装在墙壁高处或吊顶上的机器进行清洁或更换零部件。否则可能导致机器掉落，进而造成人身伤害。

  b) 请勿打开安装于墙壁或吊顶上的机器的灯罩。否则可能导致灯罩掉落。如果灯泡损坏，玻璃碎片可能掉落并造成人身伤害。

  c) 如要对安装在墙壁高处或吊顶上的机器进行清洁或更换零部件，请联系您的销售或维修服务代表。

  d) 如果机器在墙壁或吊顶上安装不当，可能掉落并造成人身伤害。如果您要将机器安装在墙壁或吊顶上，请联系您的销售或维修服务代表。

e) 请勿阻挡机器通风口。否则可能因内部组件过热而导致火灾。
f) 对于用户，请勿自行安装投影机。如果您要将投影机安装在墙壁或吊顶上，请联系您的销售或维修代表。
g) 对于销售或维修服务代表：
- 请使用强度足以支撑投影机的支架。
* PJ HD2000/HD3000 系列重量不到 3.0kg。
- 投影机必须安装在足以支撑投影机和支架总重量的牢固位置。
- 仅可使用投影机随附的螺丝（三个M4~16螺丝）将支架连接到投影机上。

- 小心- 使机器远离潮湿和灰尘。否则，可能会导致起火或触电。
- 小心- 请勿在机器上放任何物件。这样做可能会导致机器倾倒，并造成伤害。
- 小心- 请勿将机器放在不稳定或倾斜的表面上。如果它倾倒，可能会造成伤害。
- 小心- 请勿将机器放在由于雨雪或靠近水而会导致潮湿的环境中，或在这样的环境中使用它。这可能会导致起火或触电。
- 小心- 请勿让脸或手贴近排气口。这样做可能会导致排气口中排出的热气造成烧烫伤或意外。
- 小心- 请勿在柔软的材料，如可能会被吸入进风口的纸张或布料上使用机器。这样做可能会导致机器内温度升高，从而造成故障、烧烫或起火。
- 小心- 请勿将机器放在通风不畅的地方。这样做可能会因内部组件过热而导致起火。
- 小心- 请勿将机器放在或存储在会受到阳光直射或发热的地方。高温会使外面部件变形或磨损，或对内部部件造成不良影响。这样做可能会导致起火。

使用注意事项

- 小心- 请勿将不耐热的材料放在排气口附近。排气口会排出热气，对机器造成损坏或导致意外。
- 小心- 请勿阻挡机器通风口。否则可能因内部组件过热而导致火灾。
- 小心- 将电源插头径直插入电源插座。请勿使用连接松脱的电源插座。这样做可能会造成温度升高。将电源线插头以正确的方向插入底座。如果插接不正确，则可能造成冒烟、起火或触电。
- 小心- 如果几天或长时间不使用机器，请从墙上插座断开电源线。
- 小心- 从墙上插座断开电源线时，一定要拔插头，而不是拉电源线。拉电源线可能会以其造成损坏。使用损坏的电源线可能会导致起火或触电。
- 小心- 务必至少每年一次从墙上插座断开插头，并清洁尖头及尖头周围。插头上积聚灰尘会有起火危险。
- 小心- 对机器执行维护时，务必从墙上插座断开电源线。
- 小心- 请勿将电源线和连接线放在会绊倒人的地方。机器可能会翻倒并导致伤害。
- 小心- 机器关闭后温度可能还会很高，特别是通风口处以及灯泡所在的设备下面部分。避免触摸这些区域。这样做可能会导致烧烫。
- 小心- 请勿将机器放到其它设备上面，反之亦然。这样做可能会导致机器内温度升高，或导致其它设备故障。
- 小心- 请勿增大音量，除非在增大音量时您正在收听。另外，请在关闭电源前调低音量，因为开机时会发出很大声音，导致听力损害。
- 小心- 机器水平倾斜请勿超过±20度。这样做可能会导致异物进入机器机罩内，这可能会导致起火或触电。

- 小心- 如果机器内部没有定期清洁，则会积聚灰尘。机器内积聚大量灰尘可能会造成起火和停机。请联系销售或服务代表以详细了解如何清洁机器内部及其费用。
- 小心- 在移动机器之前，从墙上插座拔下电源线插头。移动机器时，注意机器下面的电源线没有损坏。未能注意这些事项可能会导致起火或触电。
- 小心- 请勿使用非RICOH推荐的连接件。使用非兼容连接件可能造成危险或产品损坏。
- 小心- 如果遇到下列任何情形，应从墙壁电源插座上拔掉本产品的电源线，并交由有资质的维修人员进行检修：
  a) 电源线或插头损坏。
  b) 液体溅入或物品掉入产品内。
  c) 产品被雨淋或溅水。
  d) 按照使用说明操作产品，但产品运行不正常。只可调整使用说明中介绍的那些控制。
  e) 产品掉落或损坏。（如果机壳破裂，请谨慎处置以避免伤害。）
- 小心- 本产品内含玻璃组件，包括镜头和灯泡。如果这些组件破裂，请谨慎处置以避免伤害，并与您的销售代表联系维修事宜。避免接触玻璃碎片，以免造成伤害。万一灯泡破裂，应彻底清洁投影机周围区域，丢弃该区域内可能被污染的任何食品。
- 小心- 投影机正在工作时，切勿在镜头前面放置任何物品。放置在镜头前面的物品可能过热、被烧烤或导致火灾。

使用注意事项

- 小心- 未经授权的更换可能造成火灾、触电或其他危险。（用户只可更换灯泡。）
  本产品维修或修理完毕后，请求维修工程师执行安全检查，以确认产品能否正常运行。
- 小心- 请勿在密闭的安装位置使用本产品。请勿将本产品放置在箱体内或任何密闭的安装位置。否则，它可能过热并造成火灾危险。

关于灯泡

■ 警告- 灯泡达到使用寿命时，将无法点亮，并且可能发出喀啦响声。在此情况下，必须更换灯泡模块，否则投影机无法点亮。更换灯泡时，请按照“更换灯泡”中的步骤进行操作。

■ 警告- 更换灯泡之前，关闭电源并等待至少一小时让机器完全冷却下来。如果没有完全冷却下来，机器内部和灯泡装置的高温可能会对您造成烧烫。如果更换灯泡时没有从电源插座拔下电源线插头，则可能导致触电或爆炸。

■ 警告- 处理旧灯泡要小心，不要让它破碎。如果破碎，则可能导致伤害。

■ 小心- 本投影机将自行检测其灯泡使用寿命。投影机显示警告消息时一定要更换灯泡。

■ 小心- 机器灯使用汞气灯泡，开启时会有高压。灯泡具有以下特性，因此在理解内容后务必小心处理。如果灯泡爆炸，您被玻璃碎片划伤，如果认为有碎片或汞气进入眼里，或吸入了碎片或汞气，请立即看医生。

■老化或撞击可能会导致灯泡寿命终结或灯泡爆炸。如果灯泡爆炸，会产生很大的噪声。

■灯泡寿命终结所用的时间或爆炸取决于个别灯泡及其操作条件。也可能首次使用时就爆炸。

■如果使用的灯泡已过更换期，爆炸的可能性会增加。

■如果灯泡爆炸，玻璃碎片会散落在机器内部，并从通风口或其它开口处排出。

■如果灯泡爆炸，灯泡管内的少量汞气和玻璃碎片会从通风口或其它开口处排出。

使用注意事项

灯泡爆炸后该怎么办

如果灯泡爆炸，请拔下投影机的电源线，离开房间，确保其彻底通风。

如果灯泡爆炸，您认为有碎片或汞气进入眼里，或吸入了碎片或汞气，请立即看医生。

小心彻底清理投影机周围的区域，注意不要被玻璃碎片划伤。

将投影机附近的食物丢弃。

请服务代表更换灯泡和检查投影机。

遥控器电池

警告

• 切勿将电池投入火中。

电池使用不当可能会引起爆炸或漏液，导致严重伤害。如果电池漏液接触到皮肤，请立即用清水洗净漏液并就医。如果漏液溅到仪器上，请勿触碰，用纸巾擦去漏液。用过的纸巾要用水沾湿后按易燃垃圾处理。

• 请将新电池和废电池放在远离儿童的位置。

如果电池仓无法盖紧，请停止使用本产品并将其放在远离儿童的位置。如果您认为电池可能已被吞下或位于体内的任何部位，请立即就医诊治。

注意

• 务必使用AAA (R03)电池。
• 将废旧电池放到指定处理区。
• 处理废旧电池时应注意环保问题。
• 如果遥控器工作不正常，或工作范围缩小，请更换电池。
• 避免接触水或液体。
• 请勿使遥控器受潮或遇热。
• 请勿使遥控器掉落。
• 如果遥控器中的电池漏液，应仔细擦拭干净，然后安装新电池。
• 按照指导说明处置废旧电池。
• 如果红外遥控传感器受到阳光或荧光灯等强光的照射，遥控器可能不工作。

重要说明:
本手册中的内容如有变更，恕不另行通知。无论在任何情况下，本公司对于处置或操作本产品而造成的直接、间接、特殊、意外或必然的损失不承担任何责任。

使用注意事项

本机器的安全标签

1. 在更换灯泡前，先拔掉电源线，然后等待60分钟。
2. 灯泡点亮时切勿直视镜头。灯泡的强烈光线可能会导致您的视力下降。
3. 投影机正在工作时，切勿在镜头前面放置任何物品。放置在镜头前面的物品可能过热、被烧烤或导致火灾。如果希望暂时停止投影图像，可以使用遥控器或键盘上的AV静音。
4. 本产品只应使用铭牌和电源线上指明的电压范围之内的电源。

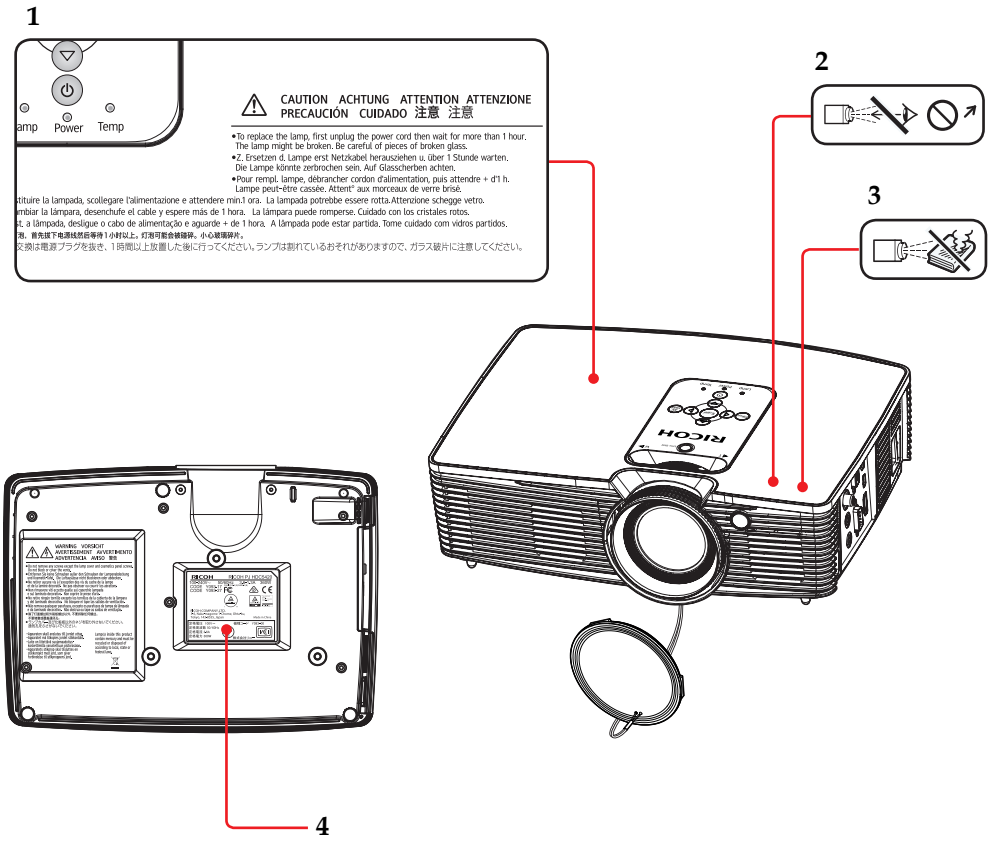

管制和安全注意事项

本附录列出了与此投影机有关的一般注意事项。

注意事项：美国用户

*FCC*声明

型号名称：RICOH PJ HD2000/HD3000

商品名称：投影机
型号名称：RICOH PJ HD2000/HD3000
经检测，符合
FCC标准
适合在家庭或办公室使用

本设备符合FCC规则第15部分的要求。本设备在运行时符合下面两个条件：

1. 本设备不会产生有害干扰。
2. 本设备必须承受接收到的任何干扰，包括可能导致异常操作的干扰。

本设备经检测，符合FCC规则第15部分中关于B级数字设备的限制规定。这些限制旨在为居民区安装提供防止有害干扰的合理保护。本设备会产生、使用和辐射无线电频率能量，如果不按照说明进行安装和使用，可能会对无线电通信造成有害干扰。

但是，不能保证在特定安装条件下不会出现干扰。如果本设备确实对无线电或电视接收造成了有害干扰（可通过关闭和打开设备电源来确定），建议用户采取以下一项或多项措施来消除干扰：

- 调整接收天线的方向或位置。
- 增大设备与接收器之间的距离。
- 将设备与接收器分别连接到不同电路的电源插座。
- 向代理商或有经验的无线电/电视技术人员咨询以获得帮助。

使用注意事项

责任方：Ricoh Americas Corporation
5 Dedrick Place, West Caldwell, NJ 07006
电话：973-882-2000

注意事项：屏蔽线缆

连接其它计算设备时必须使用屏蔽线缆，以确保符合FCC管制要求。

小心

如果未经制造商明确许可进行任何变更或修改，会导致用户失去由联邦通信委员会授予的使用此投影机的资格。

本产品内的灯泡含有汞，必须依照当地、州或联邦法律进行回收或废弃处置。

加利佛尼亚州用户须知

可能对高氯酸盐材料进行特殊处理，参见 www.dtsc.ca.gov/hazardouswaste/perchlorate。

警告：处理本产品上的导线时可能使您暴露于铅这种加利佛尼亚州已认定的会导致癌症、出生缺陷或其它生殖危害的化学物质之下。**处理完毕后请洗手**。

加拿大用户须知

Remarques à l'attention des utilisateurs au Canada

含汞 / Contient du mercure

要详细了解安全处理流程、意外破裂时采取的措施以及安全处理选项，请访问:
www.ec.gc.ca/mercure-mercury
根据相应法律处理或回收。

Pour plus d' informations sur les procédures de manutention sécuritaire, les mesures à prendre en cas de bris accidentel et option d' élimination sécuritaire visitez:
www.ec.gc.ca/mercure-mercury/default.asp?lang=Fr&n=DB6D2996-1
Éliminez ou les recyclez conformément aux lois applicables.

针对欧盟国家的符合性声明

- EMC指令2004/108/EC（包含修正内容）
- 低压指令2006/95/EC

注意事项：欧盟国家用户

*CE*标志追踪信息（仅限欧盟国家）

制造商：
Ricoh Co., Ltd.
3-6 Nakamagome 1-chome, Ohta-ku, Tokyo. 143-8555, Japan

进口商：
Ricoh Europe PLC
20 Triton Street, London. NW1 3BF, United Kingdom

关于电气和电子设备的用户信息

对于在此部分注明此符号的国家（地区），用户需遵守关于电子废弃物回收和处理的相关法律。

我们的产品采用优质元件，其设计有利于回收。
我们的产品或产品包装上标注下面的符号。



本产品包含对人体和环境有害的物质。

• 灯泡内含有汞。

请依照当地法规正确废弃本产品或旧灯泡。

此符号表示产品不能当做市政垃圾，而必须通过专门的回收系统进行废弃处理。请遵守这些指导说明，以确保正确处置此产品，并有利于减轻因处置不当而可能对环境和人体健康造成的潜在影响。产品回收有助于节省自然资源和保护环境。
有关此产品回收系统的详细信息，请咨询您产品的销售店或销售/服务代表。

注意事项：土耳其用户

EEE Yönetmeliğine Uygundur.
Bu sistem sarf malzemeleri ve yedek parçaları da dahil olmak üzere EEE Yönetmeliğine Uygundur.

所有其他用户

如果您希望废弃此产品，请联系您当地的管理机构、此产品的销售店、您当地的经销商或销售/服务代表。

注意事项：欧盟用户

关于电池和／或蓄电池符号的注意事项



按照最终用户附录II的电池指令2006/66/EC条款20中的信息，以上符号印于电池和蓄电池之上。该符号表示在欧盟，废电池和蓄电池应与家庭生活垃圾分开处理。在欧盟设有独立的回收系统，不仅可回收用过的电气和电子产品，还可回收电池和蓄电池。请将其送往您当地社区的垃圾回收中心进行正确处理。

注意事项：台湾用户



廢電池請回收

請勿將電池當作一般垃圾丟棄。這個標誌表示電池不應視為一般垃圾丟棄。僅適用於台灣。

其它信息

图像版权

使用此投影机投影图像时，注意不要侵犯受保护资料的版权。

下面是一些可能侵犯受保护资料版权的示例。

- 出于商业目的，播放图像或影片
- 出于商业目的或公共观看目的，使用冻结、放大或缩放等功能修改图像或影片并播放图像
- 出于商业目的或公共观看目的，使用画面尺寸更改功能改变图像或影片的画面比例并播放图像

关于观看3D图像的用户注意事项

戴着3D眼镜观看投影机的图像时，请注意下列事项：

- 3D图像的观看方式因人而异。
- 请勿戴着3D眼镜观看3D图像之外的其他内容。
- 在观看3D图像之前，请务必阅读3D眼镜和3D兼容文件的手册。
- 避免长时间观看3D图像。每观看一个小时，休息15分钟或以上。
- 如果在观看3D图像时感觉恶心，应停止观看。如果仍感到恶心，请就医。
- 在使用LED照明系统或荧光灯的房间内观看3D图像时，可能会感到房间内灯光闪烁。如果出现这种情况，请调暗灯光，直至您感觉不到任何闪烁，或者关闭照明灯。
- 如果您或家人有光敏性癫痫病史，请在观看3D图像前咨询医生。

产品特性

主要特性如下:

- 真正 1920X1080(1080p) 分辨率，1073M 真彩
- 重量轻 <6.61磅 (3.0 kg)
- 手动调焦投影 1:1.4 变焦镜头
- 通过 D-sub 端子的 S-video/复合组件，可实现内置全屏幕 NTSC/PAL/SECAM 视频功能
- UXGA / WXGA / Quad VGA / SXGA+ / SXGA / XGA / SVGA / VGA / MAC 兼容性
- 友好的多语言屏幕显示
- 自动图像调整为 1920x1080(1080P) 全屏幕

包装概览

此投影机随机带有如下所示的所有物品。检查包装以确保物品齐全。如果缺失任何物品，请立即与经销商联系。

Note

❖ 由于每个国家（地区）的应用存在差异，因此一些地区可能附带不同的附件。

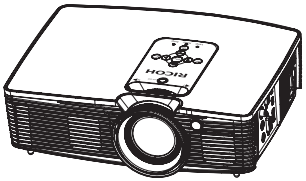

投影机



镜头盖



遥控器
（带电池，请参见第26页）

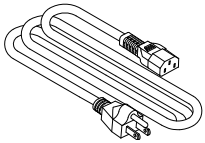

电源线



手提包



光盘

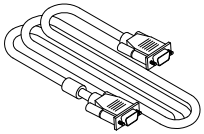

RGB线



用前说明

❖ 关于光盘

包含PDF格式的用户手册。

支持的语言包括英语和中文。

产品概览

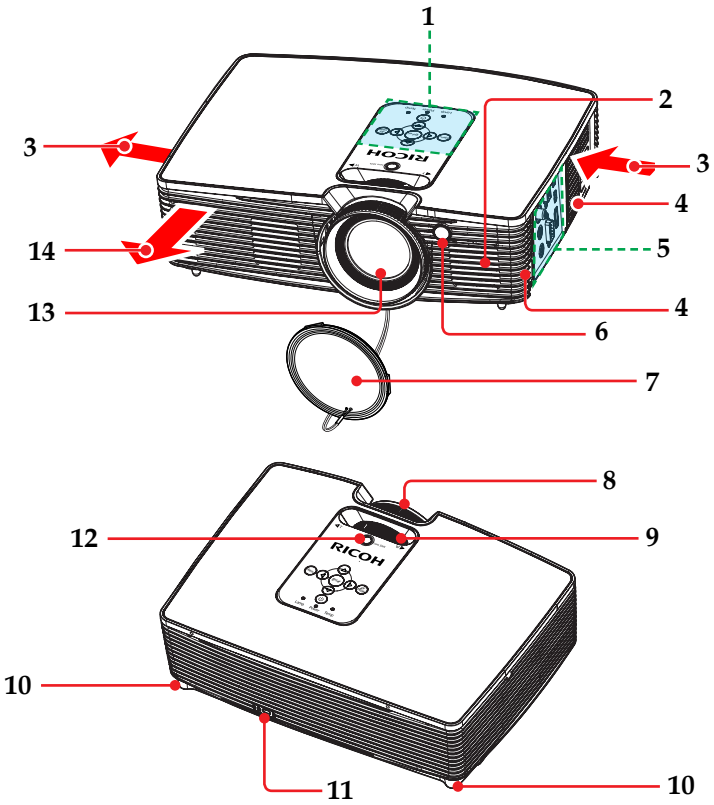

1. 控制面板
2. 扬声器
3. 通风口（进气）
4. 过滤网
5. 连接端口
6. 遥控接收器
7. 镜头盖
8. 调焦环
9. 变焦环
10. 可调支脚
11. 防盗锁孔（Kensington™ 锁）
12. 镜头移位
13. 镜头
14. 通风口（排气）

连接端口

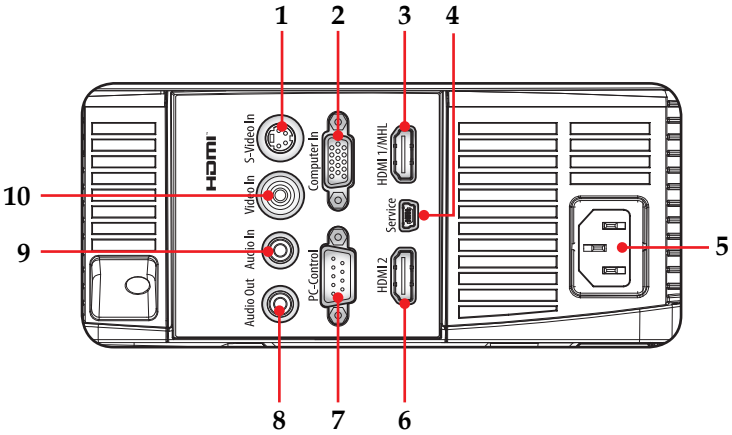

Note

❖ 接口视型号规格而有所不同。

❖ 兼容MHL版本2.2，充电电流5V@0.9A。

1. S-Video输入接口
2. 计算机输入接口
3. HDMI 1/MHL 输入接口
4. 维修端口
5. 交流输入插口
6. HDMI 2输入接口
7. PC控制接口
8. 音频输出接口
9. 音频输入接口
10. 视频输入接口

控制面板

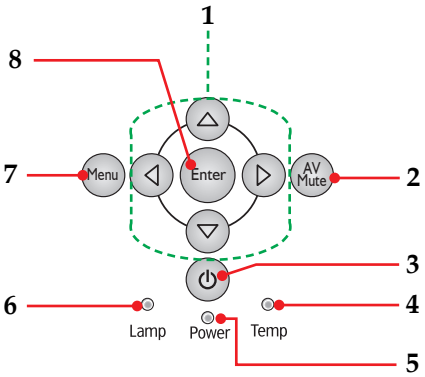

1	四向选择键	使用 ▲、▼、◀或▶选择项目或调整选择内容。
2	AV Mute	暂时关闭/打开音频和视频。
3	电源	参见“打开/关闭投影机电源”部分。（第 30 ~ 31页）
4	Temp 指示灯	指明投影机内部的温度状态。
5	Power 指示灯	指明投影机的电源状态。
6	Lamp 指示灯	指明投影机的灯泡状态。
7	Menu	按“Menu”启动屏幕显示(OSD)，或返回前一菜单。（参见第37页）
8	Enter	选择或确认设置。

遥控器

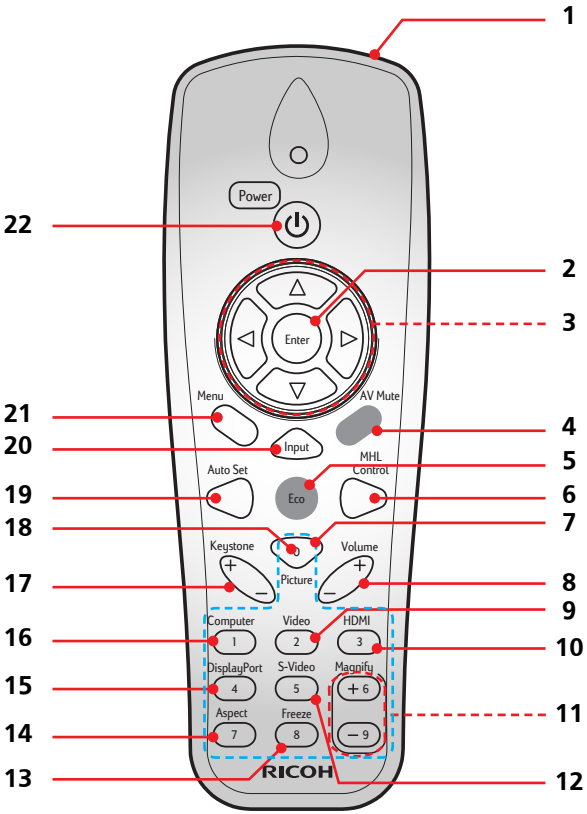

1	红外线发射器	向投影机发送信号。
2	Enter	确认在子菜单操作中选择的项目。
3	四向选择键	使用▲、▼、◀或▶选择项目或调整选择内容。
4	AV Mute	暂时关闭/打开音频和视频。

5	Eco	使投影机灯泡变暗，从降低功耗，延长灯泡使用寿命。
6	MHL Control	按“MHL Control”控制MHL设备。
7	数字 (0~9)	输入数字。
8	Volume +/-	增大/减小扬声器音量。
9	Video	按“Video”选择视频输入接口。
10	HDMI	按“HDMI”选择HDMI1/MHL输入和HDMI2输入接口。
11	Magnify	放大投影机显示。
12	S-Video	按“S-Video”选择S-Video输入接口。
13	Freeze	暂停屏幕图像。再按一次可以恢复屏幕图像。
14	Aspect	使用此功能选择所需的画面比例。
15	DisplayPort	在本机器上此键不可用。
16	Computer	按“Computer”选择计算机输入接口。
17	Keystone +/-	调整图像以补偿因投影机倾斜而导致的变形。
18	Picture	选择预设图像模式。
19	Auto Set	根据输入源自动同步投影机。
20	Input	按“Input”选择所需输入源。
21	Menu	按“Menu”启动屏幕显示(OSD)菜单，或返回最上层OSD以执行OSD主菜单操作。（参见第37页）
22	Power	参见“打开/关闭投影机电源”部分。（参见第30~31页）

安装遥控器电池

1. 用力按下然后滑开电池盖。
2. 安装新电池(AAA/R03)。确保电池极性 (+/–) 方向正确。
3. 重新装上电池盖，使其恢复原位。请勿混用不同类型的电池或新旧电池。

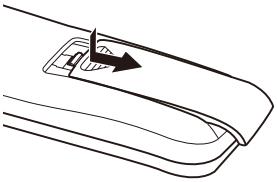

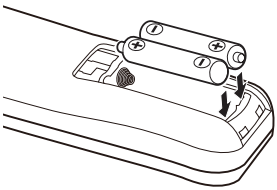

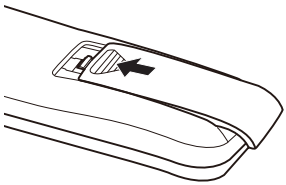

为确保安全使用，请遵循下列预防措施：

- 使用AAA/R03型电池。
- 避免接触水或液体。
- 请勿使遥控器受潮或遇热。
- 请勿使遥控器掉落。
- 如果遥控器中的电池漏液，应仔细擦拭干净，然后安装新电池。
- 更换电池时，如果类型不正确，可能存在爆炸危险。
- 按照指导说明处置废旧电池。
- 如果长时间不使用，请从遥控器中取出电池。
- 如果红外遥控传感器受到阳光或荧光灯等强光的照射，遥控器可能不工作。

遥控器工作范围

按下按钮时，将遥控器指向投影机（遥控接收器）。
遥控器的最大工作范围是投影机前方约23.0′ (7m)和±30°（水平），±20°（垂直）。

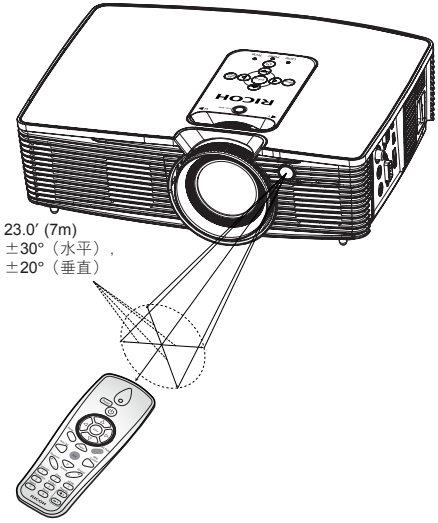

连接投影机

连接计算机/笔记本电脑

Note

❖ 确保电源插头牢固插入投影机交流插口和墙壁电源插座。

❖ 交流电源插座必须在此设备旁边且便于插拔电源线。

Note

❖ 由于每个国家（地区）的应用存在差异，因此一些地区可能附带不同的附件。

Note

❖ 连接了音频输出时，内置扬声器不发出声响。

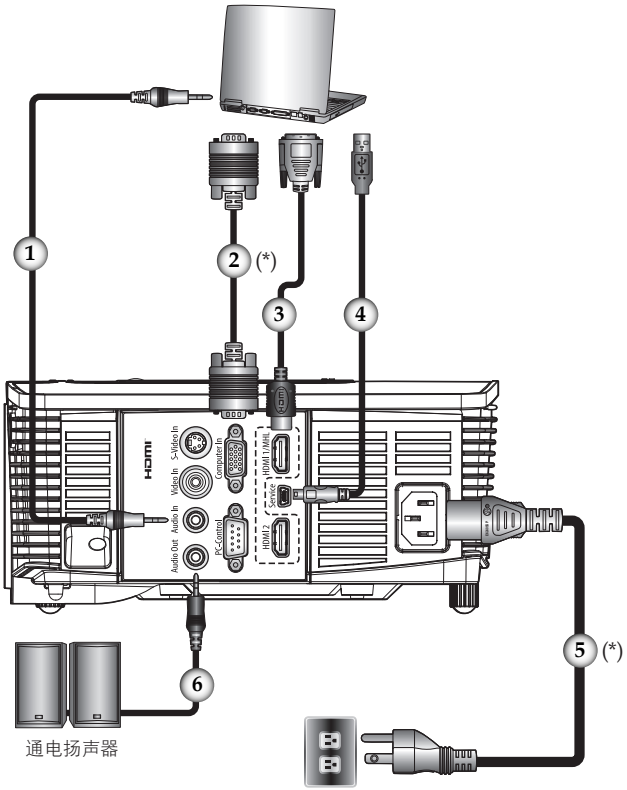

1.....音频线
2..... RGB线（提供）
3..... HDMI/MHL线
4.....USB线
5.....电源线（提供）
6.....音频线

❖ 为确保计算机能使用投影机，请确认显示模式的时序与投影机兼容。（参见第59 ~ 63页）

❖ 使用投影机随附的线缆。(*)

连接到AV设备

Note

❖ 确保电源插头牢固插入投影机交流插口和墙壁电源插座。

❖ 交流电源插座必须在此设备旁边且便于插拔电源线。

Note

❖ 由于每个国家（地区）的应用存在差异，因此一些地区可能附带不同的附件。

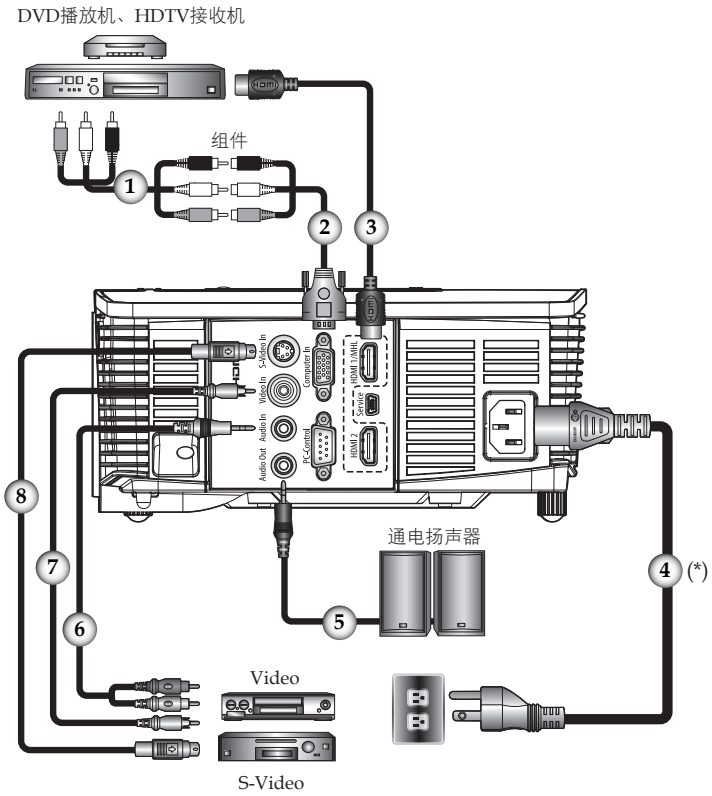

Note

❖ 如果选择HDMI输入，仅可输出HDMI音频信号。

❖ 连接音频输出时，内置扬声器不会发出声响。

1.	分量视频线
2.	分量视频-RGB线
3.	HDMI/MHL线
4.	电源线（提供）
5.	音频线
6.	音频线
7.	视频线
8.	S-Video线

❖ 使用投影机随附的线缆。(*)

打开/关闭投影机电源

打开投影机电源

1. 确保电源线和信号线连接牢固。电源指示灯变为红色。
2. 取下镜头盖。❶
3. 按控制面板或遥控器上的 ⏻ 按钮点亮灯泡。❷电源指示灯闪烁蓝色。

   开机画面显示出来，电源指示灯变为蓝色。
4. 第一次使用本投影机时，会提示您选择喜欢的语言。打开输入源（计算机、笔记本电脑、视频播放机等）的电源，投影机将自动检测输入源。

   确保“讯号自动搜寻”已设成“开”。

小心：
- *灯泡点亮时切勿直视镜头。灯泡的强烈光线可能会导致您的视力下降。*
- *请勿阻塞进气口或排气口。否则，内部过热可能导致火灾。*
- *不要使手、脸或其它物品靠近排气口、灯泡盖或本机底面。否则，可能导致伤害和／或物品损坏。*

Note

❖ 如果同时连接了多个信号源，可以按控制面板上的“Input”或遥控器上所需的信号源按钮切换输入。

Note

❖ 首先打开投影机电源，然后打开信号源电源。

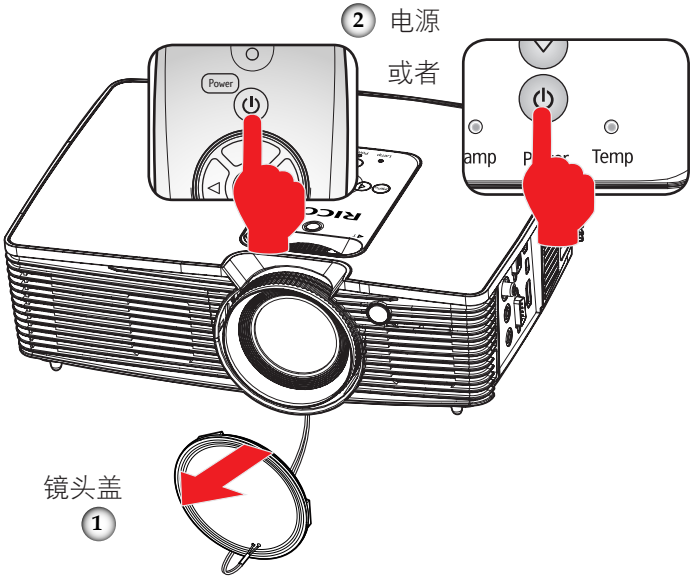

关闭投影机电源

1. 按 ⏻ 按钮，屏幕上会显示如下所示的消息。



2. 按 ⏻ 按钮关闭投影机灯泡。
3. 冷却风扇继续转动约30秒进行冷却，电源指示灯闪烁红色。散热完毕后，指示灯停止闪烁，投影机随后进入待机模式。

   如果希望使投影机重新返回工作状态，必须等待投影机完成冷却过程并已进入待机模式。一旦进入待机模式，只需按 ⏻ 按钮即可重新启动投影机。
4. 从电源插座和投影机上拔掉电源线。

警告指示灯

- 当“Temp”指示灯显示红色时，表示投影机过热。投影机将自动关机。

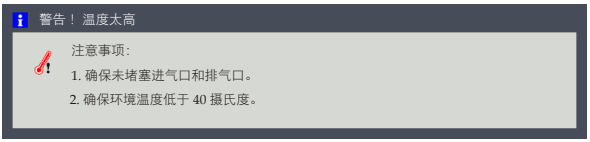

- 当“Lamp”指示灯显示红色，并且屏幕上显示下面的消息时，表示投影机检测到灯泡接近其使用寿命。请尽快更换灯泡，或者与您当地的经销商或我们的服务中心联系。



- 当“Temp”指示灯闪烁红色（0.5秒点亮，0.5秒熄灭），并且显示下面的消息时，表示散热风扇发生故障。请停止使用投影机，从电源插座上拔掉电源线，并与您当地的经销商或我们的服务中心联系。



更多关于警告指示灯的信息，请参见第52 ~ 54页。

调整投影图像

调整投影机图像的位置

此投影机配备可调支脚，用于升高和降低图像使其占满屏幕。

1. 找到您想要修正高度的投影机下面的可调节支脚。
2. 逆时针转动可调节环以升高投影机或顺时针以降低它。根据需要对其余支脚重复操作。

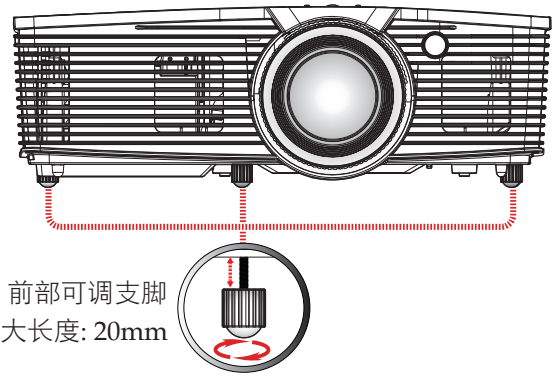

Note

❖ 通过转动可调支脚，可以使投影机倾斜最多7°±0.5°。

调整投影机的变焦和焦距

您可以调节变焦环以放大/缩小图像。为使图像聚焦，旋转调焦环直到图像清晰。

- 聚焦范围是4.27到23.29英尺（1.3到7.1米）。

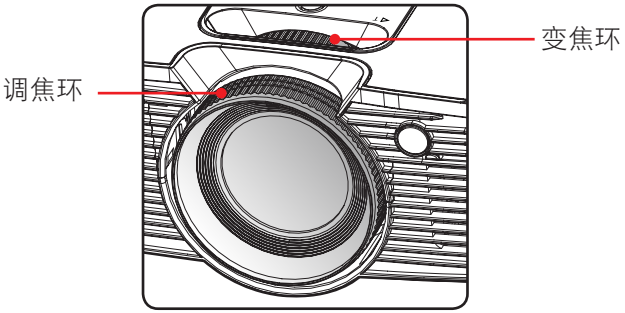

调整镜头位置

- 上移镜头:
  - 取下控制面板上盖住镜头移位槽的橡胶帽。



  - 使用 4mm 内六角扳手，将其插入镜头移位槽，顺时针转动可上移投影图像。

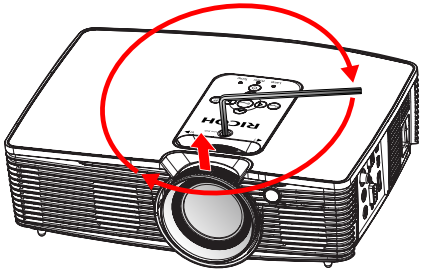

- 下移镜头:
  - 取下控制面板上盖住镜头移位槽的橡胶帽。
  - 使用 4mm 内六角扳手，将其插入镜头移位槽，逆时针转动可下移投影图像。

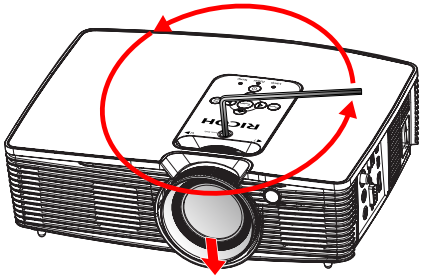

调整投影图像尺寸

▶ 投影图像尺寸范围是40到300英寸（1.03到7.62米）。

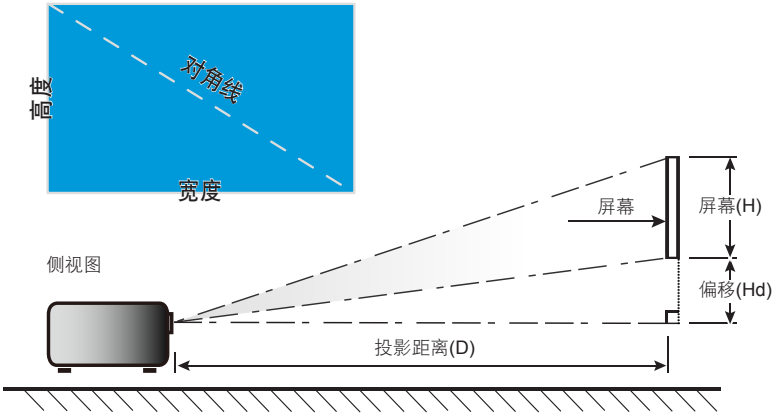

16:9屏幕的对角线长度（英寸）	屏幕尺寸W x H				投影距离(D)				偏移(Hd)镜头移位			
	(m)		（英寸）		(m)		（英尺）		(m)		（英尺）	
	宽度	高度	宽度	高度	宽幅	远距	宽幅	远距	最大	最小	最大	最小
30	0.66	0.37	26.15	14.71	0.71	0.96	2.34	3.18	5.98	0.37	0.20	0.012
40	0.89	0.50	34.86	19.61	0.95	1.28	3.12	4.24	7.97	0.50	0.26	0.016
50	1.11	0.62	43.58	24.51	1.18	1.61	3.90	5.30	9.96	0.62	0.33	0.021
60	1.33	0.75	52.29	29.41	1.42	1.93	4.68	6.36	11.95	0.75	0.39	0.025
70	1.55	0.87	61.01	34.32	1.65	2.25	5.46	7.42	13.95	0.87	0.46	0.029
80	1.77	1.00	69.72	39.22	1.89	2.57	6.24	8.48	15.94	1.00	0.53	0.033
90	1.99	1.12	78.44	44.12	2.13	2.89	7.02	9.54	17.93	1.12	0.59	0.037
100	2.21	1.25	87.16	49.02	2.36	3.21	7.80	10.60	19.92	1.25	0.66	0.041
120	2.66	1.49	104.59	58.83	2.84	3.85	9.36	12.72	23.91	1.49	0.79	0.049
150	3.32	1.87	130.73	73.54	3.55	4.82	11.70	15.90	29.89	1.87	0.99	0.062
180	3.98	2.24	156.88	88.24	4.26	5.78	14.04	19.08	35.86	2.24	1.18	0.074
200	4.43	2.49	174.31	98.05	4.73	6.42	15.60	21.20	39.85	2.49	1.31	0.082
250	5.53	3.11	217.89	122.56	5.91	8.03	19.51	26.50	49.81	3.11	1.64	0.103
300	6.64	3.74	261.47	147.07	7.09	9.64	23.41	31.80	59.77	3.74	1.97	0.123

❖本表仅供用户参考。

使用屏幕显示(OSD)

此投影机提供一个多语言屏幕显示(OSD)，可以通过它调整图像和更改多种设置。

操作方法

1. 如要打开OSD，请按控制面板或遥控器上的“Menu”。
2. 当显示OSD时，使用 ▲▼ 键选择主菜单中的项目。在特定页上进行选择时，按 ▶ 或“Enter”键进入子菜单。
3. 使用 ▲▼ 键在子菜单中选择所需选项，然后按 ▶ 或者“Enter”键查看更多设置。使用 ◀▶ 键或 ▲▼ 键调整设置。
4. 在子菜单中选择下一个要调整的项目，并按照如上所述进行调整。
5. 按“Enter”或“Menu”进行确认，屏幕将返回主菜单。
6. 如要退出，请再次按“Menu”。OSD菜单将关闭，投影机自动保存新的设置。

Note

❖ 如果在10秒内没有任何按钮操作，OSD将自动关闭。





图片

图像模式

对于许多类型的图像，投影机里有很多已经优化了的出厂预置。可用选项有：

- 明亮：此模式增强亮度。
- 标准：此模式优化亮度和色彩饱和度之间的平衡。
- 自然：此模式增强色彩再现。
- 影院：用于观看电影。
- 自定义：用户的设置。

墙面颜色

使用此功能基于墙面颜色获得优化的屏幕图像。可用选项有：白色/ 浅黄色/ 浅蓝色/ 粉红色 / 深绿色。



色温

使用此功能选择预设色温。
可用选项有：低/ 中 / 高。



Note

❖ 仅当信号源为视频/S-Video/分量视频时，支持“鲜明度”、“色彩饱和度”和“色相”等功能。

亮度

调整图像的亮度。



- 按 ◀ 键使图像变暗。
- 按 ▶ 键使图像变亮。

对比

对比度控制图片最亮和最暗部分之间的差异程度。调整对比度会变更图像中的黑白颜色比例。



- 按 ◀ 键降低对比度。
- 按 ▶ 键提高对比度。

鲜明度

调整图像的鲜明度。



- 按 ◀ 键降低鲜明度。
- 按 ▶ 键提高鲜明度。

色彩饱和度

调整图像的色彩饱和度。



- 按 ◀ 键减少图像中的色彩饱和度。
- 按 ▶ 键增加图像中的色彩饱和度。

色相

调整图像的色彩平衡。



- 按◀键使图像颜色偏绿。
- 按▶键使图像颜色偏红。

高级

配置投影图像的高级设置。

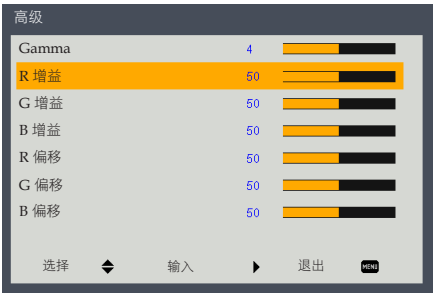

- Gamma: 调整输入信号明暗部分之间的颜色伽玛差异。
- R 增益 / G 增益 / B 增益：调整图像的红色、绿色或蓝色通道以获得所需的颜色对比度。
- R 偏移 / G 偏移 / B 偏移：调整图像的红色、绿色或蓝色通道以获得所需的颜色亮度。



屏幕

长宽比

使用此功能选择所需的画面比例。

- 自动：自动选择合适的显示影像比例。如果输入为4:3，则图像以4:3显示。如果输入为16:9以上，则图像以16:9显示。
- 4:3：显示画面的长宽比为4:3。
- 16:9：显示画面的长宽比为16:9。

相位

消除所显示图像的闪烁。使用 ◀ 或 ▶ 键调整值。



时钟频率

调整一个水平周期内的总点数。使用 ◀ 或 ▶ 键调整数值，使其与PC图像匹配。



Note

❖ “水平位置”和“垂直位置”功能仅支持在计算机信号源下使用。

水平位置

水平移动投影图像的位置。



- 按◀键将图像左移。
- 按▶键将图像右移。

垂直位置

垂直移动投影图像的位置。



- 按◀键将图像下移。
- 按▶键将图像上移。

数码变焦

调整投影图像的数字缩放比例。



- 按◀键减小图像的尺寸。
- 按▶键放大投影屏幕上的图像。

消除画面偏移

按 ◀ 或 ▶ 键调整图像垂直失真。如果图像看起来是梯形，此选项有助于使图像变矩形。

投影到屏幕上时，使用此功能可使图像视效良好。



- 垂直梯形校正：按 ◀ 或 ▶ 键调整图像垂直失真。如果图像看起来是梯形，此选项有助于使图像变矩形。
- 水平梯形校正：按 ◀ 或 ▶ 键调整图像水平失真。
- 四角: 调整投影图像四角的失真。

  要调整所需的边角，请执行以下操作:

  a. 使用 ▲ 或 ▼ 键选择该项目以选择调整哪一个边角并按“Enter”键进入其子菜单。

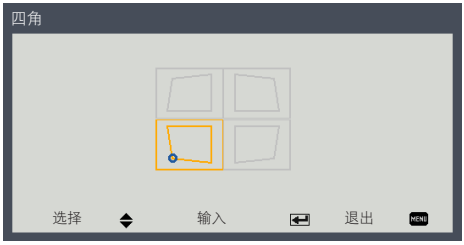

b. 使用◀、▶、▲或▼键调整设置。

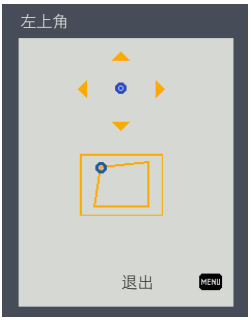

- 重置：将投影图像调整重置为其原始设置。

投影模式

可使用此功能选择投影机模式，具体视投影机安装方式而定。



- 正投：这是默认选择。图像直线投影到屏幕上。
- 吊装正投：当选择时，图像上下颠倒。
- 背投：当选择时，图像反转。
- 吊装背投：当选择时，图像反转并上下颠倒。

RGB输入范围

调整HDMI图像数据的颜色范围。



- 自动：自动检测RGB范围。
- 标准：按标准范围数据处理输入图像。
- 全色阶：当输入信号是计算机信号或来自AV设备的全范围信号时，选择此模式。



设置

语言

选择多语言OSD。按“Enter”打开子菜单，然后使用▲、▼、◀或▶键选择所需的语言。按“Enter”完成选择。

重置

将调整和设置恢复至出厂默认值。选择“是”将所有菜单（“语言”和“灯泡已用时间”除外）中的显示参数恢复至出厂默认设置。



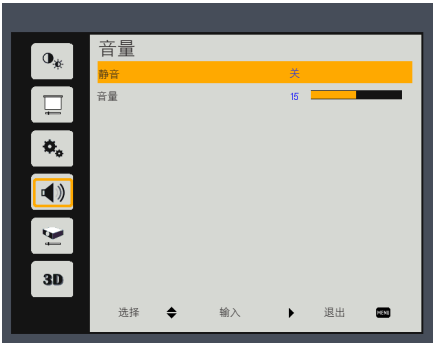

音量

Note

❖ “静音”功能会影响内部和外部扬声器音量。

静音

暂时关闭声音。

- 选择“开”静音。
- 选择“关”以关闭静音。

音量

调整音量大小。

- 按◀键减小音量。
- 按▶键增大音量。



选项

讯号自动搜寻

当此功能设为“开”时，如果当前输入信号丢失，投影机将搜索其它信号。当此功能设为“关”时，将只搜索指定的连接端口。

输入

使用此选项可以启用/禁用输入源。按►键进入子菜单，选择所需的输入源。按“Enter”完成选择。投影机只会搜索已启用的输入。

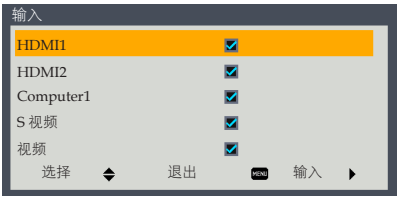

自动关机（分）

设置倒计时时间长度。当没有信号输入到投影机时，开始倒计时。倒计时（以分钟为单位）结束时，投影机自动关机。倒计时选择“0”时，自动关机被禁用。

Note

❖ “自动关机（分）”的默认值是20分钟。



灯泡设定

使用此选项查看灯泡使用寿命状态并配置灯泡设定。按 ► 键进入子菜单，配置所需的设置。



Note

❖ 若运行时周围环境温度超过40°C，投影机将自动切换到“节能”。

- 灯泡已用时间（正常）：显示投影时间。

  节能模式或“图像环保”模式“开”下的灯泡已用时间将转换为“正常”模式下的灯泡已用时间。

- 灯泡寿命提醒：选择此功能可以在显示“更换灯泡”信息时显示或者隐藏警告消息。在建议更换灯泡的前30小时显示此信息。

- 灯泡电源模式：设置明亮模式。选择“正常”提高亮度，或选择“节能”使投影机灯泡变暗，这样可以降低功耗，延长灯泡的使用寿命。

- 图像环保：选择“开”可使灯泡变暗，具体视图像亮度等级而定，并可显著降低灯泡功耗。灯泡使用寿命将延长。

高海拔

选择“开”时，风扇转速加快。在2500英尺(750m)以上海拔高度使用投影机时，将高海拔模式设为“开”。



信息

显示投影机信息。



- 信号源：显示当前连接的输入信号源。
- 分辨率：显示当前输入信号源的分辨率设定。
- 软件版本：显示固件版本。
- 色彩空间：显示当前使用的颜色矩阵类型。
- 长宽比：显示当前使用的长宽比设定。



3D

Note

- 为观看3D，需要有兼容的3D输入源、3D内容以及光学3D眼镜。
- “3D同步反转”仅在3D功能启用时可用。
- 重新开始播放3D影片时，可能需要更改此设置。
- 当蓝光3D信号源为输入时，3D功能会自动启动。

3D

使用此选项可以禁用/启用3D功能。

- 关：选择“关”时显示正常的(2D)图像。
- 开：选择“开”时显示3D格式。

3D同步反转

使用此选项可以启用/禁用3D同步反转功能。

- 关：对于默认的帧内容，选择“关”。
- 开：选择“开”时反转左右帧的内容。

3D影像格式

使用此选项可以选择合适的3D格式内容。

- 横向：为“横向”格式的3D内容选择此模式。
- 纵向：为“纵向”格式的3D内容选择此模式。
- 帧顺序：为“帧顺序”格式的3D内容选择此模式。

故障排除

如果在使用投影机的过程中遇到问题，请参考下面的信息。若问题无法解决，请与当地经销商或维修中心联系。

故障：屏幕上没有图像

- 确认所有线缆和电源接线均按照“连接投影机”部分所述正确并牢固地连接。
- 确保接头插针没有弯曲或者折断。
- 检查投影灯泡是否牢固安装。更多信息，请参阅“更换灯泡”部分。
- 确保已经取下了镜头盖并且投影机电源已经打开。
- 确保没有开启“AV静音”功能。

故障：图像残缺、滚动或者显示不正确。

- 按遥控器上的“Auto Set”。
- 调整计算机显示设置。确保分辨率设置低于或者等于1600 x 1200分辨率。参见您操作系统的帮助文件。
- 如果使用的是笔记本电脑：

  1. 首先，按照上述步骤调整计算机的分辨率。
  2. 按相应按钮以切换输出设置。例如：[Fn]+[F3]

PANASONIC、NEC => Fn+F3
HP、SHARP、TOSHIBA => Fn+F5
IBM、SONY => Fn+F7
DELL、EPSON => Fn+F8
FUJITSU => Fn+F10
APPLE =>F7

- 如果更改分辨率时遇到困难或者显示器画面停止不动，请重新启动所有设备，包括投影机。

故障：笔记本电脑屏幕不显示演示文档

- 如果使用的是笔记本电脑：

  一些笔记本电脑在使用第二个显示设备时可能会禁用其自身的屏幕。它们分别具有不同的重新激活方式。有关的详细信息，请参阅计算机的文档。

故障：图像不稳定或者抖动

- 调整“相位”或“时钟频率”进行校正。有关的详细信息，请参见“水平位置”或“垂直位置”部分。
- 检查并且重新配置显卡的显示模式，使其与本产品兼容。

故障：图像聚焦不准

- 调整投影机镜头上的调焦环。
- 确保投影屏与投影机位于要求的距离范围之内。参见第 33 ~ 36 页）

故障：显示16:9 DVD时图像被拉伸。

按遥控器上的“Aspect”按钮更改长宽比，或从OSD菜单中选择“屏幕 > 长宽比”，以适当的长宽比显示图像。

故障：图像太小或太大

- 调整投影机上部的变焦环。
- 将投影机移近或移离屏幕。
- 按遥控器上的“Aspect”按钮或者按投影机面板上的“Menu”按钮，进入“屏幕 > 长宽比”，然后尝试不同的设置。

故障：图像反转

- 从OSD菜单中选择“屏幕 > 投影模式”调整图像。

故障：灯泡不亮或者发出喀啦声

- 灯泡达到使用寿命时，可能无法点亮并发出喀啦响声。 如果出现这种情况，则只有更换了灯泡模块之后投影机方可恢复工作。更换灯泡时，请按照“更换灯泡”中的步骤进行操作。

故障：指示灯点亮消息

Note

稳定点亮 => ☼

不亮 => ⊗

状态	Power 指示灯		LAMP 指示灯	TEMP 指示灯
	(蓝色)	(红色)	(红色)	(红色)
正常操作				
待机	⊗	☼	⊗	⊗
正常（开机）	☼	⊗	⊗	⊗
开机	闪烁（0.5秒）	⊗	⊗	⊗
散热	⊗	闪烁（0.5秒）	⊗	⊗
编程	☼	☼	☼	☼
警告				
灯泡故障	☼	⊗	☼	⊗
温度太高	☼	⊗	⊗	☼
风扇锁定	☼	⊗	⊗	闪烁（0.5秒）

故障：消息提示

- 温度错误 - 投影机内部温度过高。检查环境状况。

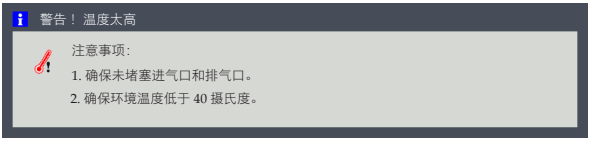

- 更换灯泡 – 灯泡即将达到最长使用寿命。请准备尽快更换。



- 风扇错误 – 散热系统风扇不工作。



- 更换滤尘器 - 滤尘器即将达到其最大使用时间。请尽快清洁或更换滤尘器。



更换灯泡

投影机将自行检测灯泡寿命。它将显示警告消息。



看到此消息时，应尽快更换灯泡。在更换灯泡前，请确保投影机已经冷却至少约60分钟。

警告：为避免烧伤，让投影机冷却至少60分钟，然后更换灯泡！

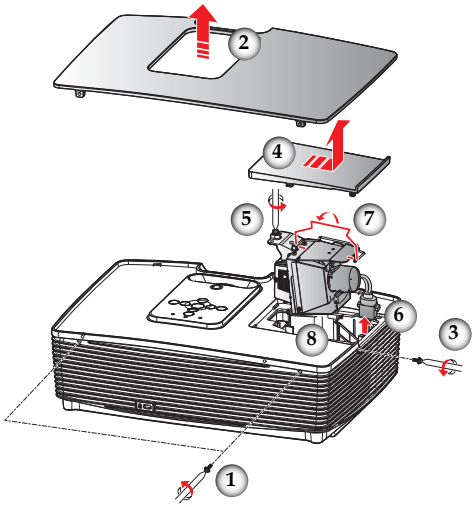

警告：请避免灯泡模块坠落或者触摸玻璃部分。玻璃部分如果坠落，可能会摔碎并导致伤害。

警告：为确保以后的安全，应更换23型替换灯泡。

小心：如果灯泡破裂，请谨慎处置以避免碎片造成伤害，并与您的销售代表联系维修事宜。

灯泡更换步骤：

1. 按 ⏻ 按钮，关闭投影机电源。
2. 将投影机冷却至少60分钟。
3. 拔掉电源线。
4. 拧下上盖上的螺丝。❶
5. 取下上盖。❷
6. 拧下灯罩上的螺丝。❸
7. 将灯罩滑动到一侧并取下灯罩。❹
8. 拧下灯罩模块上的螺丝。❺
9. 拉出灯泡接头。❻
10. 向上提起灯泡手柄。❼
11. 小心地取出灯泡模块。❽
12. 按照与前述相反的步骤安装新灯泡模块。

有关如何使灯泡时间清零的说明，请参阅灯泡的说明书。

更换灯泡

废旧灯泡

废旧灯泡本投影机灯泡内含有极少量对环境有害的无机水银。注意不要打碎废旧灯泡，应按照当地规定处置废旧灯泡或与您的销售代表联系。

兼容信号列表

A. VGA模拟			
(1) VGA模拟 - PC信号			
模式	分辨率	垂直频率 (Hz)	水平频率 (kHz)
VGA	640 x 480	60	31.47
	640 x 480	72	37.86
	640 x 480	75	37.5
	640 x 480	85	43.27
SVGA	800 x 600	56	35.2
	800 x 600	60	37.88
	800 x 600	72	48.08
	800 x 600	75	46.88
	800 x 600	85	53.67
XGA	1024 x 768	60	48.36
	1024 x 768	70	56.48
	1024 x 768	75	60.02
	1024 x 768	85	68.67
SXGA	1152 x 864	70	63.8
	1152 x 864	75	67.5
	1152 x 864	85	77.1
	1280 x 1024	60	63.98
	1280 x 1024	72	77.9
	1280 x 1024	75	79.98
	1280 x 1024	85	91.15
Quad VGA	1280 x 960	60	60
	1280 x 960	75	75
SXGA+	1400 x 1050	60	65.32
UXGA	1600 x 1200	60	75
PowerBook G4	640 x 480	60	31.5
	640 x 480	66.6(67)	35
	800 x 600	60	37.88
	1024 x 768	60	48.36
	1152 x 870	75	68.68
	1280 x 960	75	75.2
i Mac DV(G3)	1024 x 768	75	60.3

A. VGA模拟			
(2) VGA模拟 - 扩展宽幅时序			
模式	分辨率	垂直频率 (Hz)	水平频率 (kHz)
WSVGA	1024 x 600	60	37.3
WXGA	1280 x 768	60	47.78
	1280 x 768	75	60.29
	1280 x 768	85	68.63
	1280 x 720	60	44.8
	1280 x 800	60	49.6
	1366 x 768	60	47.71
WXGA+	1440 x 900	60	55.9
WSXGA	1680 x 1050	60	65.3
WUXGA	1920 x 1080-RB	60	66.6
	1920 x 1080-EIA	60	67.5
(3) VGA模拟 - 分量视频信号			
480i	720 x 480	59.94(29.97)	27
480p	720 x 480	59.94	31.47
576i	720 x 576	50(25)	27
576p	720 x 576	50	31.25
720p	1280 x 720	60	45
720p	1280 x 720	50	37.5
1080i	1920 x 1080	60(30)	33.75
1080i	1920 x 1080	50(25)	33.75
1080p	1920 x 1080	60	67.5
1080p	1920 x 1080	50	56.25

B. HDMI			
(1) HDMI -PC信号			
模式	分辨率	垂直频率 (Hz)	水平频率 (kHz)
VGA	640 x 480	60	31.47
	640 x 480	72	37.86
	640 x 480	75	37.5
	640 x 480	85	43.27
SVGA	800 x 600	56	35.2
	800 x 600	60	37.88
	800 x 600	72	48.08
	800 x 600	75	46.88
	800 x 600	85	53.67
XGA	1024 x 768	60	48.36
	1024 x 768	70	56.48
	1024 x 768	75	60.02
	1024 x 768	85	68.67
SXGA	1152 x 864	70	63.8
	1152 x 864	75	67.5
	1152 x 864	85	77.1
	1280 x 1024	60	63.98
	1280 x 1024	72	77.9
	1280 x 1024	75	79.98
	1280 x 1024	85	91.15
Quad VGA	1280 x 960	60	60
	1280 x 960	75	75
SXGA+	1400 x 1050	60	65.32
UXGA	1600 x 1200	60	75
PowerBook G4	640 x 480	60	31.5
	640 x 480	66.6(67)	35
	800 x 600	60	37.88
	1024 x 768	60	48.36
	1152 x 870	75	68.68
	1280 x 960	75	75.2
i Mac DV(G3)	1024 x 768	75	60.3

B. HDMI			
(2) HDMI - 扩展宽幅时序			
模式	分辨率	垂直频率 (Hz)	水平频率 (kHz)
WSVGA	1024 x 600	60	37.3
WXGA	1280 x 768	60	47.78
	1280 x 768	75	60.29
	1280 x 768	85	68.63
	1280 x 720	60	44.8
	1280 x 800	60	49.6
	1366 x 768	60	47.71
WXGA+	1440 x 900	60	55.9
WSXGA	1680 x 1050	60	65.3
WUXGA	1920 x 1080-RB	60	66.6
	1920 x 1080-EIA	60	67.5
	1920 x 1200-RB	59.95	74.04
(3) HDMI - 分量视频信号			
480i	720 x 480	59.94(29.97)	27
480p	720 x 480	59.94	31.47
576i	720 x 576	50(25)	27
576p	720 x 576	50	31.25
720p	1280 x 720	60	45
720p	1280 x 720	50	37.5
1080i	1920 x 1080	60(30)	33.75
1080i	1920 x 1080	50(25)	33.75
1080p	1920 x 1080	60	67.5
1080p	1920 x 1080	50	56.25
1080p	1920 x 1080	23.97/24	27

C. 3D时序				
输入分辨率	HDMI 3D 输入（包含3D信息帧信息）	输入时序		
		1280 x 720P @ 50Hz	纵向	
		1280 x 720P @ 60Hz	纵向	
		1280 x 720P @ 50Hz	帧封装	
		1280 x 720P @ 60Hz	帧封装	
		1920 x 1080i @ 50 Hz	横向（半）	
		1920 x 1080i @ 60 Hz	横向（半）	
		1920 x 1080P @ 24 Hz	纵向	
		1920 x 1080P @ 24 Hz	帧封装	
	HDMI 3D 输入（不含3D信息帧信息）	1920 x 1080i @ 50Hz	横向（半）	SBS模式开启
		1920 x1080i @ 60Hz		
		1280 x 720P @ 50Hz		
		1280 x 720P @ 60Hz		
		1920 x 1080i @ 50Hz	纵向	TAB模式开启
		1920 x1080i @ 60Hz		
		1280 x 720P @ 50Hz		
		1280 x 720P @ 60Hz		
		480i	HQFS	
	VGA (PC)	800 x 600 @ 60Hz	SBS或TAB	
		1024 x 768 @ 60Hz		
		800 x 600 @ 120Hz	帧顺序	
		1024 x 768 @ 120Hz		
	复合	NTSC	HQFS	
	S-Video	NTSC	HQFS	

接口配置

接口：计算机输入1/2 （Mini D-sub 15针）[显示器输出]



1	红色(R/Cr)输入 [R输出]	9	DDC 5V [NC*]
2	绿色(G/Y)输入 [G输出]	10	接地（垂直同步）
3	蓝色(B/Cb)输入 [B输出]	11	NC*
4	NC*	12	DDC数据 [NC*]
5	接地（水平同步）	13	水平同步 输入 [输出]（复合水平/垂直同步输入）
6	接地（红色）		
7	接地（绿色）	14	垂直同步 输入 [输出]
8	接地（蓝色）	15	DDC CLK [NC*]

* 不连接。

接口：PC控制（D-sub 9针）

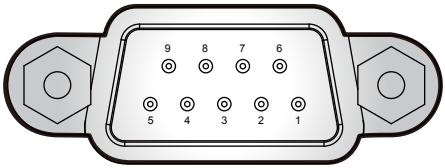

Note

❖ 如需控制线缆和命令，请与您的经销商联系。

1	NC*	6	NC*
2	TXD（发送数据）	7	NC*
3	RXD（接收数据）	8	NC*
4	NC*	9	NC*
5	GND	* 不连接。	

规格

■ 一般规格一览

项目	RICOH PJ HD2000/HD3000
DLP芯片	0.65” DMD 1080P
灯泡类型	260W
投影镜头	F#2.5 - 2.93, f=15.98 - 21.42mm @ 60”, 1:1.4 手动变焦
投影距离（聚焦范围）	0.7~9.6m
投射比（距离/宽度）	1.068 ~ 1.451距离/宽度 @60”
外形尺寸(WxDxH)	314x224x92 mm（不带支脚）
	314x234x105 mm（带支脚）
重量	约3.0 kg
I/O接口	• 计算机输入 • S-Video输入 • 视频输入 • PC控制 • 音频输入 • 音频输出 • HDMI1/MHL • HDMI2 • 服务
扬声器	10W
灯泡使用寿命	• 普通：3000小时 • 节能：5000小时
噪声等级（典型值）	• 全屏：37 dB (A)，23±2°C 时全功率模式(260W) • 节能：32 dB (A)，23±2°C 时节能模式(220W)
电源待机	0.5W或以下
环境	• 工作温度：41°到104°F（5°到40°C）；湿度20%到80%（无凝结） • 存储温度：-4°到140°F（-20°到60°C）；湿度20%到80%（无凝结）
功耗	• 节能模式：典型值266W，最大293W @ 110Vac；典型值256W，最大282W @ 220Vac • 全屏模式：典型值320W，最大352W @ 110Vac；典型值307W，最大338W @ 220Vac

Note

- 本型号符合上述规格。
- 设计和规格如有变更，恕不另行通知。
- 本型号可能与以后新增的功能和/或规格不兼容。

■ 另售品

PJ更换灯泡类型23

机壳尺寸

单位：毫米

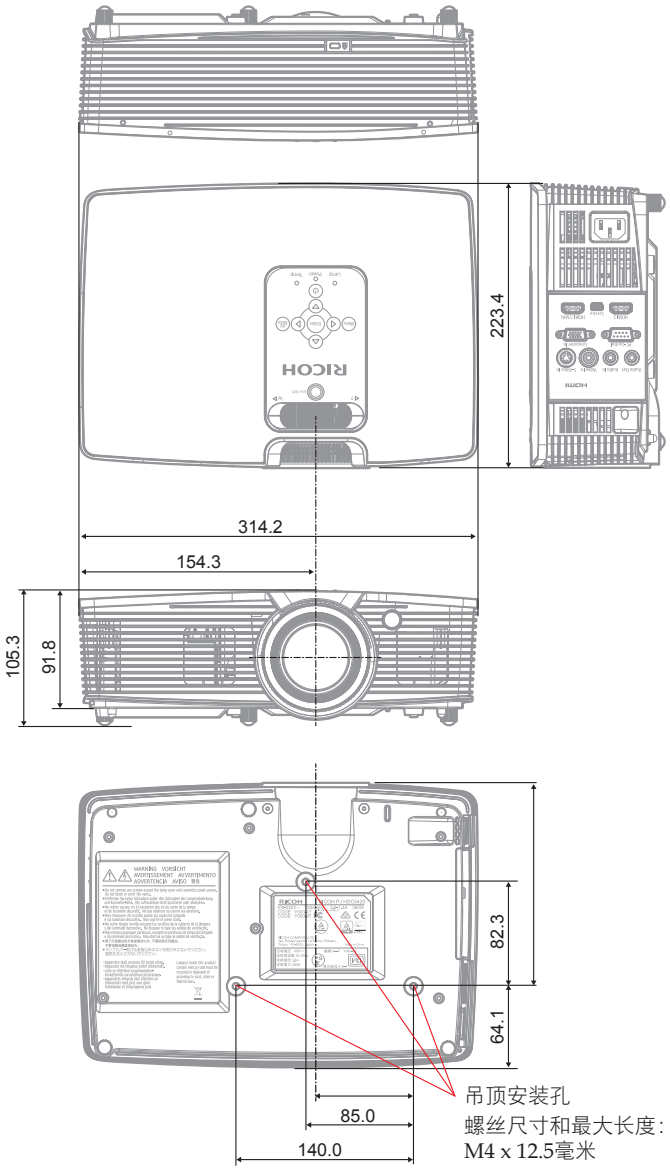
223.4
314.2
154.3
105.3
91.8
82.3
64.1
85.0
140.0
吊顶安装孔
螺丝尺寸和最大长度：
M4 x 12.5毫米

商标

- DLP是Texas Instruments的商标或注册商标。
- IBM是International Business Machines Corporation的商标或注册商标。
- Macintosh、Mac OS X、iMac和PowerBook是Apple Inc.在美国和其他国家（地区）注册的商标。
- Microsoft、Windows、Windows Vista、Internet Explorer和PowerPoint是Microsoft Corporation在美国和/或其他国家（地区）的注册商标或商标。
- HDMI、HDMI标志和High-Definition Multimedia Interface是HDMI Licensing LLC.的商标或注册商标。
- DisplayPort、DisplayPort Compliance 标志是 Video Electronics Standards Association 的注册商标。
- MHL、Mobile High-Definition Link 和 MHL 标志是 MHL,LLC 的商标或注册商标。
- Kensington是ACCO Brands的商标或注册商标。
- Blu-ray是 Blu-ray Association的商标。
- 本用户手册中涉及的其他产品名称和公司名称可能是其各自所有者的商标或注册商标。

电子信息产品污染控制的表示

1　可能含有的有害物质

机器	产品名称： PJ HDC5420/HD2000/HD3000					
	有害物质					
部件名称	铅 (Pb)	汞 (Hg)	镉 (Cd)	六价铬 (Cr (VI))	多溴联苯 (PBB)	多溴二苯醚(PBDE)
1 实体电气组件*1	×	○	○	○	○	○
2 机体、结构部件	×	○	○	○	○	○
3 光学组件*2	×	○	○	○	○	○
4 灯泡组件	○	×	○	○	○	○
5 其它（遥控器、线材类及其它）	×	○	○	○	○	○

备注
- ○：表示该部件所有均衡材料中所包含的有害物质的含有量低于GB/T26572 规定的限量要求之下。
- ×：表示该部件中至少有一种均衡材质材料中所包含的有害物质的含有量超过 GB/T26572 所规定的限量要求。
- —：表示该部件不包含该有害物质。

*1 ：实体电气组件是指电路板、内置线缆、FAN、电源、传感器等。
*2 ：光学组件是指光学玻璃、显示设备、反射透镜等。

2　环保使用期限的说明



仅适用中国
环保使用期限

这个标志是在中国销售的电子信息产品适用的环保使用期限。
只要遵守有关该产品的安全和使用时的注意事项，从生产日期开始的年限内，不会出现环境污染，不会给人体和财产带来严重影响。而且，那是根据安全使用期限法算出的。

理光（中国）投资有限公司
上海市
淮海中路2-8号
兰生大厦20层
邮政编码：200021
电话：（021）5238-0222

制造商名称及地址：　株式会社理光
东京都大田区中马込1丁目3番6号