Miele

操作说明
洗碗机



为避免发生事故或损坏电器，请**务必**在安装和首次使用前仔细阅读这些说明和安装手册。

zh-CN HG07-W M.-Nr. 11 832 830

内容

警告和安全说明 6

操作说明须知 14
布局须知 14

范围 15

电器结构说明 16
电器概览 16
控制面板 17
显示屏功能 18

环境保护 19

首次使用前 20
打开机门 20
开门机制 21
关闭机门 21
Miele@home 22
基本设置 23
设置语言 23
设置 Miele@home 23
设置时间 24
设置水质硬度等级 24
启用 AutoDos 洗涤剂自动配给系统 25
洗碗机软化盐 26
填充软化盐储存盒 27
补充软化盐 28
亮碟剂 29
添加亮碟剂 30
填充亮碟剂储存盒 30

设置 31
打开设置菜单 31
更改设置 31
关闭设置菜单 31
语言 32
时间 32
水质硬度 33
智配给（自动配给） 33
亮碟剂 34
Miele@home 34
远程控制 37
远程更新 38

SmartStart 39
节能启动 39
能耗量 （EcoFeedback 环保反馈） 41
显示屏亮度 42
音量 42
添加提示 43
自动开门烘干 43
增强清洗 44
烘干增强 44
第二次中间漂洗 44
Knock2open 44
BrilliantLight 45
卫生周期 45
储热器 45
软件版本 46
演示程序 46
重置出厂设置 46
通信模块的版权与许可 46

环境保护 47
经济的洗碗方式 47
EcoFeedback 环保反馈能耗指示灯 48
蓄热器 49

装载洗碗机 50
一般信息 50
上层篮架 52
调节上层篮架 55
下层篮架 56
餐具盘 59
装载 3D MultiFlex 餐具盘 59

洗涤剂 61
活性成分 61
洗涤剂用量 62
自动配给/AutoDos 洗涤剂自动配给系统 63
启用 AutoDos 洗涤剂自动配给系统 63
插入一个 PowerDisk 64
手动洗涤剂配给 66
洗涤剂配给 66
添加洗涤剂 66

操作 68
打开洗碗机 68

内容

选择程序 68
显示程序持续时间 69
启动程序 69
程序结束 70
能耗管理 70
关闭洗碗机 71
从洗碗机中取出餐具 71
中断某个程序 72
取消或更改某个程序 72

选项 73
计时器 73
启用远程启动 77

程序概览 78
更多程序 80

程序选项 81
选择程序选项 81
底层增强 81
快速附加选项 81

清洁与护理 82
清洁内腔 82
清洁机门和机门密封条 83
清洁控制面板 84
清洁反光面板 84
清洁电器前面板 84
清洁 AutoDos 洗涤剂自动配给系统 85
清洁喷淋臂 87
检查清洗腔中的过滤器 90
清洁过滤器 90
清洁进水过滤器 92
清洁排水泵 93

故障排除指南 95
技术问题 95
故障信息 96
门闩 97
进水故障 98
排水故障 99
AutoDos 洗涤剂自动配给系统（自动配给）故障 100
喷淋臂故障 102
洗碗机的常见问题 103

内容

噪音 104
洗涤效果不佳 105

服务 108
若发生故障，请联系我们 108
保修 108

可选配件 109

安装 111
Miele 防水系统 111
进水 111
德国法规 112
排水 113
电气连接 115

技术数据 116

有害物质 118

警告和安全说明

此洗碗机符合现行安全要求。然而，使用不当会导致人身伤害和材料损坏。

在设置洗碗机并首次使用洗碗机之前，请遵守安装手册并仔细阅读操作说明书。安装手册和操作说明书中都包含有关安装、安全、使用及维护的重要信息。这是为了保护自己免受伤害，并防止洗碗机损坏。

Miele 明确强烈建议您阅读并遵守本章中有关安装洗碗机的说明以及安全说明和警告。
对于因不遵守这些说明而导致的损坏，Miele 不承担任何责任。

将安装手册和操作说明书保存在安全位置，并将其交给任何会使用该电器的使用者。

正确使用

▶ 此洗碗机专门用于家庭住户和类似的工作和居住环境。

▶ 此洗碗机不适于室外使用。

▶ 此洗碗机海拔适用于最高海拔 4000 米的高度。

▶ 此洗碗机必须仅用于清洁家用餐具。不允许用于所有其他类型用途。

▶ 如果体能、感官功能或脑力较差、或缺乏经验和知识的人士使用电器，必须在使用过程中受到监督，或者已经向他们展示如何安全使用此电器，使其了解和认识到错误操作的后果。

儿童安全注意事项

▶ 8 岁以下儿童必须远离此洗碗机，除非时刻监督其使用。

▶ 8 岁及以上儿童可以在无人看管的情况下使用洗碗机，但必须向其展示如何安全使用此洗碗机。儿童必须能够理解和识别错误操作可能造成的危险。

▶ 儿童不得在无人监督的情况下清洁或维护洗碗机。

▶ 请看管好在洗碗机附近的儿童。绝不要让儿童摆弄洗碗机。否则，可能会有儿童将自己关在洗碗机内的危险。

▶ 如果自动开门机制（视型号而定）已启用，请让幼儿远离机门打开的区域。万一开门机制出现故障，可能会有受伤的危险。

▶ 窒息危险！在玩耍时，儿童可能会被包装缠住（例如塑料包装），或者将包装套在头上，有窒息风险。让儿童远离包装材料。

▶ 让儿童远离洗涤剂。洗涤剂会导致严重的皮肤灼伤和严重的眼部损伤。洗涤剂会导致口腔和喉咙灼伤，或抑制呼吸。因此，在机门打开时，务必让儿童远离洗碗机。洗碗机中可能仍存在洗涤剂残留物。如果儿童误吞或吸入任何洗涤剂，请立即就医。

技术安全

▶ 未经授权的安装、维护和维修可能会对使用者造成相当大的危险。安装、维护和维修只能由合格的的技术人员实施。

▶ 洗碗机损坏可能威胁您的安全。在使用洗碗机前（特别是在运输之后），请检查是否有可见的损坏。绝对不要使用损坏的洗碗机。

▶ 只有在正确接地的情况下，才能保证此洗碗机的电气安全。务必确保拥有这项基本的安全标准。如有疑问，应让具有资质的电工检查电气安装。
对于因接地系统不当或缺少接地系统造成的后果（例如触电），Miele 不承担任何责任。

▶ 可以在自主供电系统或与主电源不同步的供电系统（例如岛上网络、备用系统）上临时或永久运行。操作的先决条件是电源系统符合 EN 50160 或等效标准的规范。
家用电气装置和本 Miele 产品中提供的保护措施的功能和操作也必须保持在隔离运行或与主电源不同步的运行中，或者这些措施必须由等效的措施代替安装。例如，如当前版本的 BS OHSAS 18001–2 ISO 45001 中所述。

▶ 只能通过适当的插座和插头将洗碗机座插入电源。不得为硬接线。安装洗碗机后，电器插座必须便于触及，以便能够随时断开电源。

▶ 洗碗机后面不得有电源插座，因为嵌入式橱柜可能太小。如果将洗碗机推向插头，则存在过热和火灾风险。

▶ 不得将洗碗机安装在炉灶下方。炉灶发散的高温可能会损坏下面的洗碗机。出于同样的原因，也不可将电器安装在明火或其他正常情况下不会安装在厨房的发热电器（如加热器等）旁边。

▶ 确保洗碗机名牌上的连接参数（保险丝额定值、频率和电压）与总电源匹配。这些参数必须相匹配，以免洗碗机损坏。在将产品连接到电源之前，请比较这些参数。如有疑问，请咨询具有资质的电工。

▶ 在完全安装并对门弹簧进行任何调整之前，不要将洗碗机连接到主电源。

▶ 只有在开门机制正常工作时才可以操作洗碗机。否则，在自动开门机制（视型号而定）启用时，可能存在危险。
如要查看开门机制是否正常工作：

- 必须均匀调整两侧的门弹簧。当左侧半开（约 45° 打开角），机门保持静止时，可以正确调整弹簧。同样重要的是，机门不得自动打开。
- 烘干程序结束后机门打开时，机门的插捎将自动收缩。

▶ 多功能插座适配器和延长电线无法保证规定的电器安全（存在火灾隐患）。不要使用多功能插座适配器或延长电线将洗碗机连接至主电源。

▶ 不得在非平稳位置（如船上）使用洗碗机。

▶ 不要将洗碗机安装在有霜冻危险的房间内。结冻的软管有撕裂或爆裂的风险。温度在冰点以下时，电子控制装置的可靠性可能会受损。

▶ 为避免对洗碗机造成任何损坏，洗碗机只能在连接到完全通风的管道系统时运行。

▶ 水连接的塑料外壳包含一个电磁阀。外壳不得沉浸在水中。

▶ 进水软管中有通电的电线。即便软管过长，也不要切断软管。

▶ 只有符合下列条件，集成式防水系统才能避免洗碗机因溢水而发生损坏：

- 正确进行安装
- 洗碗机获得适当的维护，并在明显需要的情况下更换零件
- 在长时间离家时（如度假期间），关闭水龙头。

即使洗碗机已关闭，防水系统也能正常工作。但是，洗碗机必须保持与电源连接。

▶ 水连接压力需要在 50 到 1,000 千帕之间。

▶ 损坏的洗碗机可能很危险。如果洗碗机损坏，请立即关闭主电源，然后致电您的 Miele 经销商或 Miele 售后服务部。

▶ 在电器保修期内，应由美诺 Miele 授权的维修技术人员进行维修。否则保修失效。

▶ 我们建议用原装备件更换故障部件。如果 Miele 原装备件安装正确，Miele 可确保完全符合安全要求，并且质保仍然有效。

▶ 在安装、维护和维修工作期间，洗碗机必须断开主电源（关机，并从插座上拔下插头）。

▶ 如果电源连接线受损，必须只使用相同类型的特定电源连接线（可从 Miele 客户服务部订购）进行替换。出于安全考虑，必须由 Miele 客户服务部或 Miele 授权的技术人员进行更换。

▶ 此洗碗机配有一个特种灯泡（视型号而定），可应对特殊条件（例如在温度、湿度、耐化学性、耐磨性和振动方面）。此款灯泡只能用于其本来目的。灯泡不适用于室内照明。灯泡的更换只能由 Miele 授权技术人员或 Miele 客户服务部执行。

正确安装

▶ 洗碗机必须按照随附的安装手册进行安装和连接。



▶ 安装洗碗机之前和安装过程中都要小心。某些金属部件存在受伤/割伤的风险。佩戴防护手套。

▶ 为确保无故障运行，洗碗机必须正确水平对齐。

▶ 为了确保稳定性，下嵌式和集成式洗碗机必须安装在连续台面下方，而该台面须固定在相邻的橱柜上。

▶ 只有在采取额外的安全防范措施时，洗碗机才能嵌入高柜中。为了安全地将产品安装在高柜中，请使用高柜安装套装并遵守随附的安装手册。否则，高柜有翻倒的危险。

▶ 必须均匀调整两侧的门弹簧。当左侧半开（约 45° 打开角），机门保持静止时，可以正确调整弹簧。同样重要的是，机门不得自动打开。
只有在适当调节门弹簧的情况下，才能操作电器。
如果不能适当调节机门，请联系 Miele 客户服务部。

可与出厂安装的门弹簧相匹配的前面板的最大重量为 10–12 公斤（视型号而定）。

正确使用

▶ 不要在洗碗机中使用溶剂。有爆炸风险。

▶ 洗碗机洗涤剂会导致皮肤和眼睛、鼻腔、口腔和喉咙灼伤。避免接触洗涤剂。不要吸入粉末洗涤剂。不要误吞洗碗机洗涤剂。如果误吞或吸入洗涤剂，请立即就医。

▶ 避免不必要地打开洗碗机机门。打开的机门可能使您受伤或绊倒。门不应一直放在打开的位置，因为这可能会导致器具翻倒危险。

▶ 不要坐在或倚靠在打开的机门上。洗碗机可能翻倒。这可能伤害到您，或损坏洗碗机。

▶ 程序结束时，餐具可能会很热。取出之前，请将餐具冷却，直至其温度适宜处理。

▶ 只能使用家用洗碗机专用的洗涤剂和亮碟剂。不要使用洗涤液。

▶ 不要使用任何商用或工业洗涤剂。因为这些清洁剂可能会损害材料，而且存在发生严重爆炸性化学反应的风险（例如氢氧气爆炸反应）。

▶ 不要用粉末或液体洗涤剂填充亮碟剂储存盒。这样将损害储存盒。

▶ 不要用粉末洗涤剂或洗碗剂填充 AutoDos 洗涤剂自动配给系统（视型号而定）。松散的洗涤剂会损坏 AutoDos 洗涤剂自动配给系统。

▶ 不要用粉末或液体洗涤剂填充软化盐储存盒。洗涤剂会损坏软水器。

▶ 仅使用特殊的粗粒洗碗机软化盐或其他纯净的厨房用盐进行再活化。其他盐类可能含有无法溶解的添加剂，会损害软水器的功能。

▶ 在带餐具篮的洗碗机（视型号而定）中，出于安全原因，应将刀叉等餐具的把手向上放置在篮架中。把手向下放置的刀叉有伤人的危险。刀和其他具有尖角的器具必须尖角向下装入篮架，或水平放置。

▶ 不得在洗碗机中清洗不能在热水中洗涤的塑料物品，例如一次性塑料容器或塑料餐具。洗碗机中的高温可能导致它们熔化或变形。

▶ 如果您使用计时器选项（视型号而定），洗涤剂配给盒必须保持干燥。如果洗涤剂配给盒不是干燥的，请擦干它。如果洗涤剂配给盒不干燥，洗涤剂会结块，这可能意味着它未完全冲洗出来。

▶ 请遵守“技术数据”章节中有关洗碗机容量的说明。

配件和备件

▶ 请仅使用 Miele 原装配件。如果使用其他部件，保修、性能以及（如适用）产品责任索赔将失效。

▶ Miele 保证，在洗碗机停产后至少 10 年，直至 15 年内提供功能备件。

运输

▶ 洗碗机损坏可能威胁您的安全。在使用洗碗机前，请检查是否有可见的运输损坏。切勿使用损坏的洗碗机。

▶ 只能将洗碗机直立放置进行运输，以免水流入电气控制装置，因为这将导致故障。

▶ 如果要运输洗碗机，将其清空并牢固地固定所有松动部件，如篮架、软管和电源连接线。

操作说明须知

这些操作说明适用于多个不同高度的不同洗碗机型号。
不同洗碗机型号将按如下命名：
标准 = 80.5 厘米高洗碗机（嵌入式电器）
或 84.5 厘米高（独立式电器）
XXL = 84.5 厘米高洗碗机（嵌入式电器）。

布局须知

警告

⚠ 重要安全信息在带有警告符号的厚边框中突出显示。这些信息旨在提醒您会发生人身伤害或财产损失的潜在危险。
请仔细阅读这些警告注意事项，并遵守所描述的程序说明和操作规程。

注意

注意事项提供了必须遵守的特别重要信息。
此类信息在厚边框中突出显示。

其他信息和注释

其他信息和注释在一个黑色线条的边框中突出显示。

用户使用说明

有关洗碗机的操作使用说明标注为了带标记的操作步骤。使用说明分步骤解释程序。
操作步骤以黑色正方形重点句表示。

示例：
■ 选择所需设置，然后按 *OK* 按钮进行确认。

显示屏

通过洗碗机显示屏所提供的信息以特殊显示字体显示，从而与电器上的字体保持一致。

示例：
显示屏上出现 **关闭机门** 时 ....

本电器配有如下组成部分：

- 洗碗机
- 洗碗机说明书
- 洗碗机安装指示册
- 其他洗碗机安装附件（见安装指示册）
- 洗碗机软化盐填装漏斗
- 其他可能需要的印刷资料和附件等

电器结构说明

电器概览

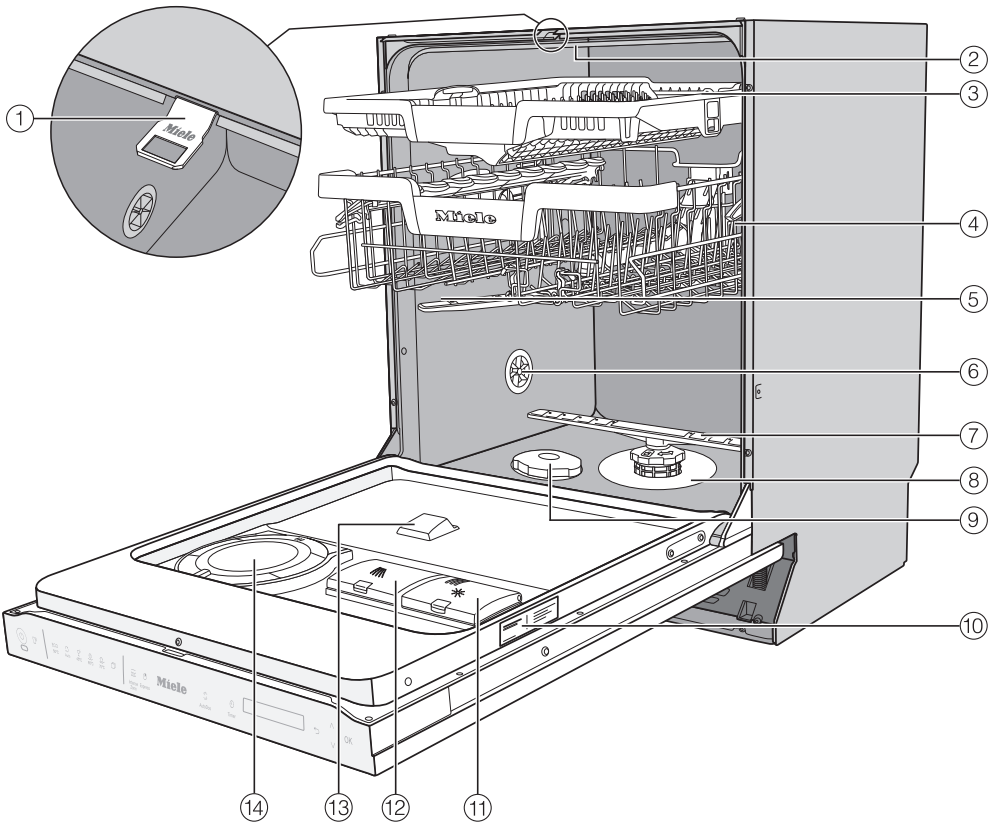

① 机门插销
② 顶部喷淋臂
③ 3D MultiFlex 餐具盘（视型号而定）
④ 上层篮架（视型号而定）
⑤ 中央喷淋臂
⑥ 充气阀
⑦ 底部喷淋臂
⑧ 过滤器组合
⑨ 软化盐储存盒
⑩ 铭牌
⑪ 亮碟剂储存盒
⑫ 洗涤剂配给盒
⑬ AutoDos 洗涤剂自动配给系统洗涤剂出口
⑭ AutoDos （洗涤剂自动配给系统）

控制面板



① ⏻ *开/关* 感应控制键
用于洗碗机的开关。

② 光学运行指示灯
用于在机门关闭时指示正在进行中的清洁程序。

③ *远程启动* 感应控制键
用于启用/禁用远程启动选项。

④ 程序选择

智能洗	= 智能洗程序 45–65°C
65°C	= 65°C 快强洗程序
75°C	= 75°C 卫生洗程序
75°C	= 75°C 强净洗程序
50°C	= 50°C 节护洗程序
	= 进一步程序/设置

⑤ *底层增强* 感应控制键
增强下层篮架的清洁性能。

⑥ *快速清洗程序* 感应控制键
用于减少程序持续时间。

⑦ *AutoDos 洗涤剂自动配机系统* 感应控制键
用于启用/禁用 AutoDos 洗涤剂自动配给系统。

⑧ *计时器* 感应控制键
用于选择后续启动的程序。

⑨ 显示屏
有关更多信息，请参阅“显示屏功能”部分中的“产品指南”部分。

⑩ *返回* 感应控制键
用于导航回上一个菜单或删除先前设定好的数值。

⑪ ∨∧ 感应控制键
用于程序选择。
用于改变显示的数值。
用于滚动到其他菜单页面。

⑫ *确定* 感应控制键
用于选择菜单选项和显示的数值。
用于确认消息。

显示屏功能

显示屏用于选择或设置以下内容：

- 程序
- 计时器
- **设置**

显示屏可以显示以下内容：

- 程序所处的阶段
- 预计剩余程序运行时间
- 能耗量和耗水量（EcoFeedback 环保反馈）
- 任何相关故障消息和信息

为节省能源，如果您在此期间不按任何感应控制键，洗碗机会在几分钟内关闭。
触摸⏻ 感应控制键，重新启动洗碗机。

确定 感应控制键用于确认消息或设置，也用于前往下一个菜单或其他菜单等级。

在 *进一步程序/设置*中，显示屏右侧将出现一个滚动条。该滚动条提供进一步选项。可以使用∨∧ 感应控制键显示这些选项。

您可以更改洗碗机的控制，以适应“设置”菜单中不断变化的要求（请参阅“设置”一章）。

选定的选项将在旁边会打勾 ✓。

如需再次退出一个子菜单，使用 *返回* 感应控制键。

如果几秒钟内未按任何感应控制键，显示屏将恢复为上一个菜单。然后，您可能需要再次输入您的设置。

处理包装材料

包装旨在防止电器在运输过程中受到损坏。包装材料选用了处置时对环境无害的材料，应被回收利用。

回收包装可减少制造过程中原材料的消耗，并减少垃圾填埋场的废料量。

废旧电器的处理

电器和电子设备通常含有某些有用材料。同时也含有某些如处置不当或随意丢弃便会对人体健康和环境造成潜在危害的材料。但是，这些材料对于确保电器正常运作又至关重要。因此，请勿将这些材料与您的家庭垃圾一起丢弃。

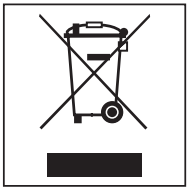

请将其丢弃到当地社区垃圾收集/回收中心，或联系Miele服务部获取建议。

在存储待处理废旧电器时请确保它们不会对儿童造成伤害。

每台洗碗机均在工厂进行过测试。测试可能会导致电器中存在残留水分。这并不意味着洗碗机之前被使用过。

打开机门

一些程序中，机门自动打开一点，帮助烘干过程。
如果您愿意，可以禁用该功能（参见“设置 – 自开式”）。

此洗碗机具有电动开门器，通过敲击机门前面板激活（Knock2open 功能）。

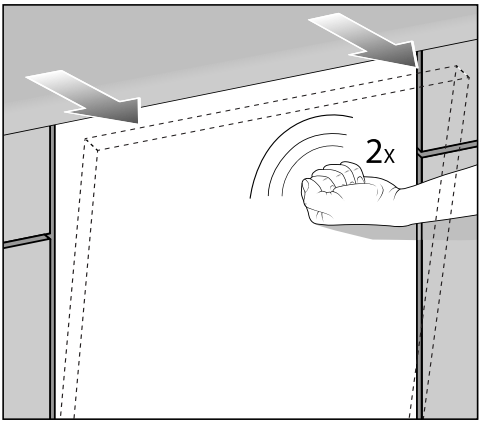

- 快速连续敲击两次机门前面板顶部三分之一处。

机门将打开一点。

- 抓住机门顶部边缘，将机门拉出门锁。

机门插销将缩回。

为防止技术故障，在缩回时不要牢牢按住机门插销。

如果在操作期间机门打开，则所有清洁功能都会自动中断。

您可以禁用该功能（参见“设置 – Knock2open”）。

⚠ 热水可导致烫伤。
操作期间，洗碗机中的水可能非常热。
操作期间，打开机门时要格外小心。

⚠ 机门自动打开有导致受伤的风险。
机门可能在程序结束时自动打开。
保持机门附近区域没有障碍物。

开门机制

如果敲击后机门没有打开，或者发生断电，可以使用洗碗机自带的开门机制手动打开机门。

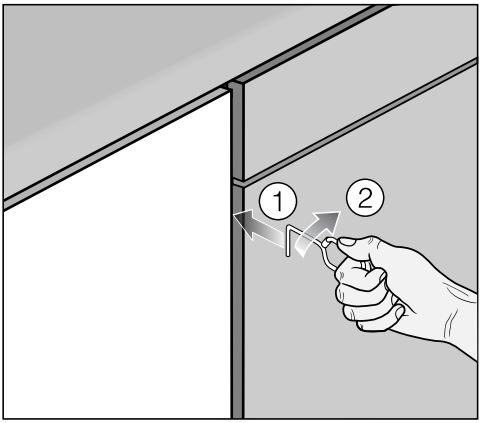

- 将开门机制推入洗碗机正面和相邻装置机门 ①之间的间隙，在工作台下方约 15 厘米。
- 顺时针旋转开门机制 ②直到它在洗碗机正面后方夹紧。

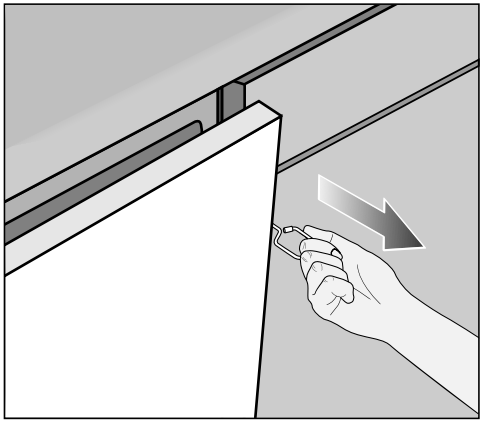

- 然后，使用它拉开机门。

关闭机门

- 将篮架推入正确的位置。
- 将机门向上提起并推入，直至其卡入到位。

然后，机门将自动关闭。

⚠ 机门关闭有挤压风险。
关闭机门时，您可能有夹住手指的风险。
在关闭时不要将手伸进门内。

Miele@home

您的洗碗机配备集成 WiFi 模块。

如需使用该模块，您将需要：

- WiFi 网络
- Miele 应用程序
- 一个 Miele 用户账户，该用户账户可以通过 Miele 应用程序创建。

当您将洗碗机连接到您的家庭 WiFi 网络时，Miele 应用程序将引导您。

一旦您的洗碗机接入 WiFi 网络，您可以使用应用程序，例如，执行以下活动：

- 远程控制您的洗碗机
- 调取您的洗碗机的操作状态信息
- 调取您的洗碗机的程序进程信息

将您的洗碗机连接到 WiFi 网络将增加能耗量，即便在洗碗机关闭时。

请确保您的 WiFi 网络信号在洗碗机的安装现场足够强。

WiFi 连接的可用性

WiFi 连接与其他电器（包括微波炉和遥控玩具）共享频率范围。这可能会导致连接断断续续，甚至彻底连接失败。因此，无法保证功能的可用性。

Miele@home 可用性

能否使用 Miele 应用程序取决于 Miele@home 服务在您所在国家的可用性。

我们并非在每个国家都提供 Miele@home 服务。

如需了解有关可用性的信息，请咨询 Miele客户关爱热线。

Miele应用程序

Miele应用程序可以从Apple App Store® 或Google Play Store™免费下载。

App Store 下载

即刻获取 Google Play

*Miele应用程序平台上架时间与产品使用所在国家相关，具体请咨询Miele客户关爱热线。

基本设置

打开洗碗机

- 打开机门。
- 使用⏻ 感应控制键打开洗碗机。

打开洗碗机时，将出现欢迎界面，欢迎旋律将响起。

有关显示功能的详细信息，请参阅“设备指南”一章中的“显示屏功能”部分。

设置语言

然后，显示屏将自动更改至设置语言界面。

- 使用 ∨∧ 感应控制键选择您想要的语言以及国家（如适用），并使用 *OK* 确认。

有关设置语言的更多信息，请见“设置”章节，“语言”部分。

设置的语言旁边便会出现一个对号 ✓。

设置 Miele@home

显示屏上将出现消息 Miele@home**设置**。

- 如需立即设置 Miele@home，触摸 *OK* 确认。

提示: 如需推迟设置，选择选项 **跳过**并触摸 *OK* 确认。

有两种方式可以将您的洗碗机连接到 WiFi 网络：

- 选择您想要的连接方式，使用 *OK* 确认您的选择。

1. **通过**App**连接**
2. **通过**WPS**连接**

然后，显示屏和 Miele@mobile 应用程序将引导您。

有关 Miele@home 的更多信息，请见“设置”章节下的“Miele@home”部分。

设置时间

如果通过 WiFi 网络建立连接，则自动设置一天中的时间。

然后，显示屏将更改至设置时间界面。

必须在您可以使用计时器选项之前设置当前时间。

- 使用 ∨∧ 感应控制键输入小时，并触摸 *OK* 确认您的输入。
- 然后，设置分钟，并使用 *OK* 确认。

按住相关的 ∨ 或 ∧ 感应控制键将自动增加或减少时间。

设置水质硬度等级

显示屏将更改至设置水质硬度界面。

- 您应该将洗碗机设定为您所在地区的正确水质硬度。
- 您当地的水务管理局可以告知您所在地区的水质硬度等级。
- 如果水质硬度波动，例如在 1.8 至 2.7 毫摩尔/升（10–15 °dH – 德国量表）之间，那么始终将洗碗机设定为较高值（本示例中为 2.7 毫摩尔/升 或 15 °dH）。

发生故障时，如果您知道当地供水的硬度，那么将为维修技术人员提供很大帮助。

因此，请输入水质硬度：

_____°dH 或毫摩尔/升

洗碗机出厂设置的水质硬度为 2.5 毫摩尔/升（14 °dH – 德国量表）。

- 设置您所在地区的水质硬度等级，并使用*确定*确认。

阅读“设置”章节的“水质硬度”部分，了解更多信息。

启用 AutoDos 洗涤剂自动配给系统

显示屏更改至 AutoDos 洗涤剂自动配给系统设置界面（参见“洗涤剂”章节，“自动配给/AutoDos 洗涤剂自动配机系统”部分）。

即便您不想使用 AutoDos 洗涤剂自动配给系统，您也必须在首次运行程序前从 PowerDisk 隔间里取出运输锁止设备（参见“洗涤剂”章节，“AutoDos 洗涤剂自动配给系统”部分）。

您可以启用 AutoDos 洗涤剂自动配给系统。
如果您不想使用 AutoDos 洗涤剂自动配给系统（自动配给），您可以手动将洗涤剂配给到洗涤剂配给盒里（参见“洗涤剂”章节，“手动配给洗涤剂”部分）。

- 选择所需设置，然后按 *OK* 确认。

该设置适用于所有程序，您可以使用 *AutoDos 洗涤剂自动配给系统*感应控制键随时更改。

最终，将在显示屏上出现提示。

在使用 *OK* 确认这些提示后，可能会出现消息 **添加软化盐**和 **添加亮碟剂**。

- 如必要，添加软化盐和亮碟剂（参见“首次使用前” – “洗碗机软化盐”和“亮碟剂”）。
- 选择 *OK*，确认消息。

所选程序将短暂出现在显示屏上，相应感应控制键将亮起。
接下来，所选程序的预计能耗量和耗水量可显示几秒钟。
然后，显示屏将显示所选程序的预计运行时间。

洗碗机软化盐

为了达到良好的清洁效果，洗碗机需要用软水操作。硬水导致餐具和产品内表面钙沉积物的积累。
必须对水质硬度等级超过 0.9 毫摩尔/升（5 °dH – 德国量表）的自来水进行软化。这项工作可在集成式软水器中自动完成。此软水器适用于水质硬度等级高达 12.6 毫摩尔/升（70 °dH – 德国量表）的水。

如要重新激活，软水器需要洗碗机软化盐。
根据水质硬度等级（<3.8 毫摩尔/升，或 < 21 °dH – 德国量表），如果使用组合洗涤剂，则不需要洗碗机软化盐（参见“洗涤剂 – 活性成分”）。

如果您所在地区的水质非常软并且经常**低于 0.9 毫摩尔/升（5°dH – 德国量表）**，则**不**需要添加洗碗机软化盐。软化盐补充指示灯将在恰当设置水质硬度后自动关闭（参见“设置 – 水质硬度”）。

⚠ 洗涤剂会损坏软水器。
洗碗机专用洗涤剂会损坏软水器。
不要用粉末或液体洗涤剂填充软化盐储存盒。

⚠ 使用不合适的软化盐将导致损坏。
某些类型的盐可能含有不溶性成分，可能导致软水器出现故障。
仅使用特殊的粗粒洗碗机软化盐或其他纯净的厨房用盐进行再活化。

如果您只在洗碗机中使用组合产品，可以根据自己的意愿，关闭两个添加提示（参见“设置 – 添加提示”）。

如果您停止使用组合洗涤剂，请确保重新加注洗碗机软化盐和亮碟剂。如有必要，重新打开补充提醒。

填充软化盐储存盒

在首次用洗碗机软化盐填充软化盐储存盒之前，必须用大约 2 升的水填充储存盒，使软化盐溶解。

一旦使用过一次洗碗机，储存盒中将始终留有足够的水。

- 从清洗腔中拆除下层篮架，旋松软化盐储存盒盖。

⚠ 盐溶液有导致腐蚀的危险。
打开储存盒盖后，水或盐溶液将从储存盒中流出。盐溶液耗尽会导致清洗腔和洗碗机负载腐蚀。
因此，只能在补充软化盐储存盒的情况下打开它。

- 用大约 2 升水填充软化盐储存盒（仅限首次使用）。

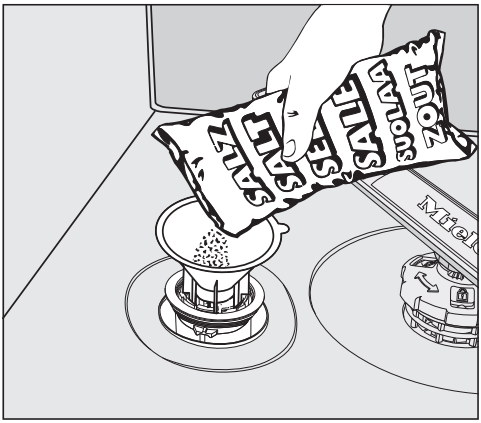

- 将自带的漏斗放在软化盐储存盒上，小心填充洗碗机软化盐，直至储存盒装满。软化盐储存盒中可装入最多 2 千克软化盐，具体取决于所使用的软化盐类型。
- 清理储存盒开口周围任何多余的软化盐。然后，再次拧紧软化盐储存盒盖。
- 在每次填充软化盐储存盒后，立即使用所选的 *快速清洗*程序选项运行 65 °C *快速强力清洗*程序，且在洗碗机中没有任何装载物，以溶解并清除清洗腔中的任何软化盐残余。

补充软化盐

- 当显示屏上出现 添加软化盐时，请等待，直到程序结束，然后填充软化盐储存盒。
- 按 *OK* 进行确认。

软化盐填充指示灯将熄灭。

⚠ 盐溶液有导致腐蚀的风险。
盐溶液耗尽会导致清洗腔和洗碗机负载物品腐蚀。
每次取下软化盐储存盒盖，您必须使用所选的 *快速清洗*程序选项，在洗碗机没有任何装载物品的情况下，运行 65 °C *快速强力清洗*程序。这将溶解并除去清洗腔中的任何软化盐残余。

填充软化盐储存盒后，如果软化盐浓度尚未达到正确的水平，则补充指示灯仍会在显示屏中亮起。这种情况下，使用 *确定*再次确认消息。

如果洗碗机设置的水质硬度低于 0.9 毫摩尔/升（5 °dH – 德国量表），那么软化盐补充指示灯将关闭。

亮碟剂

亮碟剂可确保在烘干阶段，水不会黏着在餐具上并在餐具上留下痕迹，并有助于餐具在洗涤后更快烘干。
将亮碟剂倒入容器中，自动分配设定的量。

⚠ 洗涤液或洗涤剂可能会导致损坏。
洗涤液和洗涤剂可能会损坏亮碟剂盒。
请仅补充家用洗碗机专用亮碟剂。

或者，您也可以使用浓度高达 10 % 的液态柠檬酸。然而，餐具冲洗和烘干质量无法达到使用亮碟剂时的效果。

⚠ 有酸性损坏风险。
洗碗机可能被高浓度酸损坏。
在任何情况下，您都不应使用含酸量较高的柠檬酸。

如果您只希望在洗碗机中使用组合产品，则无需添加亮碟剂。
然而，为实现出色的清洗和烘干效果，请使用洗碗机洗涤剂，并分别添加洗碗机软化盐和亮碟剂。

如果您只在洗碗机中使用含有软化盐和亮碟剂的组合产品，如果您愿意，您可以关闭两个添加提示（参见“设置 – 添加提示”）。

如果您停止使用组合洗涤剂，请确保重新加注洗碗机软化盐和亮碟剂。如有必要，重新打开补充提醒。

首次使用前

添加亮碟剂

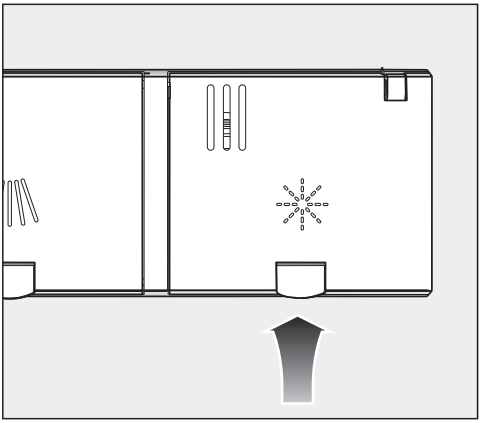

■ 按下亮碟剂储存盒盖上的黄色按钮 ✳。

盒盖将弹开。

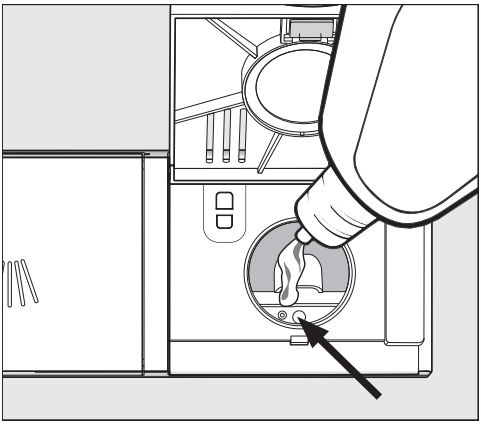

■ 补充亮碟剂，直到补充水平指示灯（箭头）变暗，机门横向打开。

亮碟剂储存盒可装入约 110 毫升亮碟剂。

■ 盖严盖子，直到您听到它卡入到位。否则，在程序运行过程中，水会进入亮碟剂储存盒。

■ 擦净任何溢出的亮碟剂。这样会防止在下一个程序中出现多余的泡沫。

您可以调整亮碟剂剂量以获得最佳洗涤效果（请参阅“设置”章节，“亮碟剂”部分）。

填充亮碟剂储存盒

当显示屏上出现补充提示✳ **添加亮碟剂** 时，亮碟剂储存盒中的亮碟剂仅够用于 2 到 3 个程序。

■ 有足够的时间补充亮碟剂。

■ 按 *OK* 进行确认。

亮碟剂补充提示将消失。

您可以通过调整设置，更改洗碗机的控制，以适应不断变化的要求。

您可以随时更改设置。

打开设置菜单

- 如果洗碗机已关闭，请用 ⏻ 感应控制键将其启动。
- 触摸 🗇 感应控制键，“进一步程序/设置”。

显示屏上将出现首个进一步程序。

- 使用 ∨∧ 感应控制键选择**设置** 菜单选项，并使用 *OK* 确认。

显示屏上将出现设置菜单中的首个选项。

有关显示屏功能的更多信息，请见“电器指南”章节，“显示屏功能”部分。

更改设置

- 使用 ∨∧ 感应控制键选择要更改的菜单选项，并使用 *OK* 确认您的选择。

已经选择的子菜单选项旁边会显示一个对号 ✓。

- 使用 ∨∧ 感应控制键选择您想要的设置，并使用 *OK* 确认。
- 如需再次退出一个子菜单，使用 ⮌ 返回感应控制键。

显示屏将恢复到上面的菜单。

关闭设置菜单

- 触摸 ⮌ 感应控制键。

显示屏将变为🗇 菜单。

语言 ⚑

显示屏可以设置为以多种不同语言显示。

您可以通过**语言**⚑ 子菜单更改显示屏中使用的语言，以及地点。

如果已设置了您不懂的语言，单词 **语言**⚑后面会出现旗帜，作为指引。
这种情况下，请继续选择后面有旗帜的菜单选项，直到到达**语言**⚑ 子菜单。

时间

必须在您可以使用计时器选项之前设置当前时间。

设置时间制式

您可以选择 24 小时或 12 小时时间。

- 选择**时间制式** 菜单项。
- 选择所需设置，然后按 *OK* 确认。

设置时间

您可以设置当前时间。

- 选择**设置** 菜单项。
- 使用 ∨∧ 感应控制键输入小时，并触摸 *OK* 确认您的输入。
  然后，设置分钟，并使用 *OK* 确认。

现在时间已保存。

水质硬度

您的洗碗机装配了软水器。

- 您应该将洗碗机设定为您所在地区的正确水质硬度。
- 您当地的水务管理局可以告知您所在地区的水质硬度等级。
- 如果水质硬度在 1.8 至 2.7 毫摩尔/升（10–15 °dH – 德国量表）之间波动，那么始终将洗碗机设定为较高值（本示例中为 2.7 毫摩尔/升 或 15 °dH）。

如果您所在地区的水质硬度可用 °dH 之外的其他单位表示，您可以将数值做如下转换：
1 °dH = 0.18 毫摩尔/升 = 1.78 °fH

设置水质硬度等级

■ 选择您所在地区的水质硬度等级，并使用*确定*确认。

智配给（自动配给）

自动配给可以自动为选择的程序调节洗涤剂用量。在 *智能洗 45–65°C* 程序中，可根据餐具的脏污程度调节用量。

如果想延长 PowerDisk 的使用寿命，可减少配给量。但程序的清洁性能可能会因此而降低。
如果要提高清洁性能，可以增加配给量。但这会缩短 PowerDisk 的使用寿命。

配给量 设置

为优化效果，您可以调节 PowerDisk 的配给量。

■ 选择 **配给量** 菜单选项，按 *OK* 确认。

■ 选择所需设置，然后按 *OK* 确认。

亮碟剂

您可以调整亮碟剂用量以达到出色的效果。
亮碟剂剂量可以在 0 到 6 毫升之间设置。
出厂设置为 3 毫升。

由于程序的自动调节，亮碟剂的用量可能会高于设定的值。

如果餐具和玻璃器皿上出现斑点：

- 增加亮碟剂用量。

如果餐具和玻璃器皿上出现浑浊或污点：

- 减少亮碟剂用量。

Miele@home

您的洗碗机配备集成 WiFi 模块。

您可以将洗碗机连接到 WiFi 网络中。这将增加耗能量，即便在洗碗机关闭的情况下。

“设置”和“Miele@home 设置”菜单将作为额外菜单选项添加。

请确保洗碗机安装现场的 WiFi 网络信号强度足够强。

有多种方式可以将您的洗碗机连接到 WiFi 网络：

通过App连接

您可以从 Apple App Store®或者 安卓应用商店免费下载 Miele@mobile 应用程序。

App Store 下载

即刻获取 Google Play

- 选择 **通过**App**连接** 菜单选项，按 *OK* 确认。
- 请按照应用程序的说明操作。

一旦您的洗碗机接入 WiFi 网络，您可以使用应用程序执行以下活动：

- 远程控制您的洗碗机
- 调取洗碗机的操作状态信息
- 调取洗碗机的程序进程信息
- 使用其他支持 WiFi 的 Miele 电器设置一个 Miele@home 网络

通过WPS连接

作为通过 Miele@mobile 应用程序进行网络化的替代方案，您可以使用 WPS（无线保护设置）将洗碗机连接到 WiFi 网络。

您的 WiFi 必须支持 WPS。

- 按 *OK* 确认WPS**键确认** 消息。
- 两分钟内在您的路由器上启用 WPS 功能。
- 建立连接后，用 *OK* 确认消息。

如果连接失败，您可能未在路由器上足够快速地启用 WPS。请重复上述步骤。

取消

如果您不想使用洗碗机的 WiFi 模块，可以将其关闭。

■ 选择 取消 菜单选项，按 *OK* 确认。

现在，在Miele@home 菜单，将显示菜单选项 激活，而非取消。

激活

如果您希望将洗碗机连接到 WiFi 网络中，可以打开 WiFi 模块。

■ 选择 激活 菜单选项，按 *OK* 确认。

现在，在Miele@home 菜单，将显示菜单选项 取消，而非激活。

显示屏 连接状态

您可以调取洗碗机的当前连接状态。

■ 选择 连接状态 菜单选项，按 *OK* 确认。

■ 使用 ∨∧ 感应控制键连续调取 WiFi 信号强度、路由器的名称以及相关 IP 地址。

■ 选择 *OK*，确认消息。

新设置

仅在您已经将洗碗机连接到 WiFi 网络的情况下，才会出现该菜单选项。

通过App连接

■ 选择 通过App连接 菜单选项，按 *OK* 确认。

■ 请按照应用程序的说明操作。

通过WPS连接

■ 选择 通过WPS连接 菜单选项，按 *OK* 确认。

■ 请按照显示屏上的说明进行操作。

重置

仅在您已经将您的洗碗机连接到 WiFi 网络的情况下，才会出现该菜单选项。

您可以使用该菜单选项将所有 WiFi 模块设置重置为出厂设置。

每当洗碗机被弃置或出售，或者用过的洗碗机投入运行时，都应重置网络配置。这是确保所有个人数据都被删除，并且之前的所有者将不再能够访问洗碗机的唯一方法。

■ 选择 重置 菜单选项，使用 *OK* 确认。

远程控制

仅在您已经将您的洗碗机连接到 WiFi 网络的情况下，才会出现该菜单选项（参见“设置”章节，“Miele@home”部分）

如果您希望永久关闭**远程控制** 选项，您可以在该菜单选项下执行此操作。随后，感应控制键将不再可选，直到您再次更改该设置。

即使已关闭**远程控制** 选项，您也可以使用 Miele@mobile 调取关于您电器的信息。但无法从 Miele@mobile 启动任何程序或更改任何设置。

远程更新

RemoteUpdate 远程更新菜单仅在满足使用 Miele@home 要求的情况下可以显示并选择（参见“首次使用之前”章节，“Miele@home”部分）。

RemoteUpdate 远程更新功能用于更新您洗碗机的软件。如果可以更新您的洗碗机，洗碗机将自动下载更新。系统不会自动安装更新。必须手动发起更新。

如果您不安装更新，您可以照常继续使用您的洗碗机。但是，Miele 建议您安装更新。

启用/停用

RemoteUpdate 远程更新功能默认为已启用。将自动下载可用更新，并仅在您开始安装的时候才会安装更新。

如果您不想自动下载任何更新，请禁用 RemoteUpdate 远程更新。

运行 RemoteUpdate 远程更新

RemoteUpdate 远程更新内容和范围的信息将在 Miele@mobile 应用程序中提供。

如果有可用的软件更新，您的洗碗机显示屏上将出现一条消息。

您可以即刻安装更新，或稍后延迟更新。再次打开电器时，您将收到更新提示。

如果您不想安装更新，请关闭 RemoteUpdate 远程更新。

更新可能需要几分钟时间。

请注意以下有关 RemoteUpdate 远程更新功能的信息：

- 您将仅在有可用更新的情况下收到消息。
- 一旦安装更新，则不可取消。
- 更新期间不要关闭洗碗机。否则，更新将终止，不会进行安装。
- 一些软件更新仅可由 Miele 售后服务完成。

SmartStart

仅在您已经将您的洗碗机连接到 WiFi 网络的情况下，才会出现该菜单选项（参见“设置”章节，“Miele@home”部分）

SmartStart 功能用于在能源成本最经济的时候自动启动洗碗机。

如要使用该功能，您可能需要其他技术配件。

如果您已启用SmartStart **开启**，选定程序的计时器 菜单不再显示EcoStart，但会显示SmartStart。随后，洗碗机将在收到电力供应商信号时，在指定时间段内启动。
如果洗碗机未在最晚的启动时间内从电力供应商处收到信号，洗碗机将自动启动。

节能启动

为以最经济的方式运行您的洗碗机，您可以使用**节能启动** 选项，利用电力供应商的较低电力价格（参见“选项”章节，“计时器”部分）。
通过该选定选项，您的洗碗机将在电力供应商最低电价时间自动启动。

如需使用该选项，您必须首先设置三个洗碗机可以启动的电力价格时间区。您可以为这些时间区分配不同优先次序。电价最低的时间将分配为优先次序 1。

联系您的电力供应商，了解最低电价时间。

设定电价时间后，您可以使用**节能启动** 选项，设置每个程序所需的最晚结束时间。
然后，洗碗机将在最低电价时间内自动启动。程序将在最新设置的结束时间结束。

设置电价时间

在可以使用EcoStart 选项之前，必须设置至少一个电价时间。

- 使用∨∧ 感应控制键，选择电价时间 T1–T3，并使用 *OK* 确认。

显示屏上将出现选定的开始电价时间，并突出显示小时数字块。

- 使用 ∨∧ 感应控制键设置开始时间的小时和分钟，并用 *OK* 确认这两项。

显示屏上将出现选定的结束电价时间，并突出显示小时数字块。

- 使用 ∨∧ 感应控制键设置结束时间的小时和分钟，并用 *OK* 确认这两项。

将保存电价时间，且显示屏上将出现其优先次序。

- 使用 ∨∧ 感应控制键设置您想要的优先次序，并用 *OK* 确认。
- 按 *OK* 确认消息。

电价时间将被启用。

更改电价时间

您可以更改电价时间的开始时间、结束时间或优先次序。

- 使用∨∧ 感应控制键，选择您想更改的电价时间 T1–T3，并使用 *OK* 确认。
- 选择您想要更改的设置，并使用 *OK* 确认。
- 使用 ∨∧ 感应控制键更改设置，并使用 *OK* 确认。
- 按 *OK* 确认消息。

更改将被保存。

删除电价时间

您可以为某个电价时间删除设置，进行此操作会禁用该时间区的**节能启动** 选项。

- 使用∨∧ 感应控制键，选择您想删除的电价时间 T1–T3，并使用 *OK* 确认。
- 例如，选择**删除**T1并用 *OK* 确认。
- 例如，选择**确定删除**T1?并用 *OK* 确认。

选定的电价时间设置将被重置。

- 按 *OK* 确认消息。

该电价时间将被删除。

能耗量 （EcoFeedback 环保反馈）

您可以设置是否为所选程序显示耗能量和耗水量。此功能显示程序运行之前的预估能耗量以及程序结束后的实际能耗量。
在该菜单中，您可以调取您之前运行过的所有洗碗机清洁程序的总能耗量和耗水量信息（参见“保护环境”章节，“EcoFeedback 环保反馈”显示部分）。

显示屏 能耗量

- 选择**能耗量显示** 菜单选项，使用*确定*确认。
- 选择您想要的设置，并使用*确定*确认。

显示屏 总能耗量

- 选择 **总能耗量** 菜单选项，按 *OK* 确认。
- 您可以使用 ∨∧ 感应控制键显示**耗电量**和**用水量**的数值。

您也可以将总能耗量重置为 0。

- 选择 **重置出厂设置** 菜单选项，按 *OK* 确认。
- 选择 **是** 菜单选项，按 *OK* 确认。
- 按 *OK* 确认消息。

现在，数值被重置为 0。

显示屏亮度

您可以将显示屏亮度设置为七个不同等级中的一个。

音量

只要蜂鸣器进程已开启，在程序结束时或存在故障时，将响起一连串蜂鸣器音。

存在故障时的蜂鸣器

存在故障时，报警蜂鸣器将每隔一段时间响四次，每组声响之间有短暂暂停。

发生故障时鸣响的报警蜂鸣器无法被禁用。

蜂鸣器音

程序结束时，蜂鸣器将每隔一段时间响四次，每组声响之间有短暂暂停。

程序结束时的蜂鸣器音量可以设置为七个不同等级中的一个。如果未选择音量，则蜂鸣器关闭。

按键音

每次按下一个感应控制键时，都会听到一个声响。

按键音的音量可以设置为七个不同等级中的一个。如果未选择音量，则按键音关闭（除⏻ *开/关* 感应控制键）。

欢迎音乐

如果打开或关闭洗碗机，将会响起短暂的旋律。

您可以关闭音乐。

添加提示

如果您只使用组合洗涤剂产品，或使用Miele PowerDisks（如可用）自动配给洗涤剂，如果您愿意，可以关闭洗碗机软化盐和亮碟剂补充提醒。

如果您停止使用组合洗涤剂，请确保重新加注洗碗机软化盐和亮碟剂。重新打开补充提醒。

自动开门烘干

一些程序中，机门自动打开一点，帮助烘干过程。

如果您愿意，可以禁用该功能。

⚠ 蒸汽有导致损坏的风险。

如果风扇不再运行，则在程序结束后打开机门时，洗碗机的蒸汽可能会损坏易碎台面的边缘。

如果您已停用自动开门功能，但仍希望在程序结束时打开门，请确保完全打开机门。

增强清洗

您可以选择该功能，提升程序的清洁性能。

如果您启用该功能，程序持续时间和主洗温度将增加。耗水量和能耗量也可能增加。

如果打开该功能，它将应用于所有程序，直到再次关闭该功能。

烘干增强

您可以选择该功能，以提升程序的烘干性能。

如果您启用该功能，程序持续时间和最终冲洗温度将增加。能耗量可能增加。

如果打开该功能，它将应用于所有程序，直到再次关闭该功能。

第二次中间漂洗

您可以选择该功能，提升带有第二次中间漂洗的程序的清洁性能。

启用此功能时，耗水量可能会增加。

如果开启该功能，则将应用于所有程序，直到再次关闭该功能（除 *ECO 节能* 程序）。

Knock2open

如果连续敲击两次机门前面板顶部三分之一处，机门便会打开。

该功能可以禁用，
在这种情况下，必须安装门手柄才能打开。

BrilliantLight

此洗碗机配备清洗腔内部照明。
机门打开时，照明在 15 分钟后自动关闭。

您也可以永久关闭清洗腔内部照明。

卫生周期

如果主要使用低温程序（低于 50°C），那么清洗腔中可能会堆积细菌和难闻的气味（参见“清洁与护理 – 卫生洗程序周期”）。

如果启用该功能，在运行多个低温程序后，会显示建议使用高温程序的消息。

储热器

此洗碗机配备蓄热器（参见“环境保护 – 蓄热器”）。

选择 状态

如果您不想使用蓄热器功能，可以将其关闭。这会增加能耗量。

- 选择**状态** 菜单项。
- 选择所需设置，然后按 *OK* 确认。

手动清空

您可以手动清空蓄热器，例如，长期离开，或者在将电器移动到新位置前。

- 进行此操作时，请确保适当连接洗碗机。
- 选择**手动清空** 菜单项。

该过程立刻启动。

软件版本

您可以调用洗碗机的电子软件版本进行技术支持。

演示程序

仅用于演示目的。

洗碗机配备演示模式，供展示使用。

重置出厂设置

您可以将所有洗碗机设置重置为出厂设置。

WiFi 模块设置（如适用）必须单独设置（请参见“设置 – Miele@home”）。

- 选择 **重置出厂设置** 并按 *OK* 进行确认。

通信模块的版权与许可

为了操控通信模块，Miele 采用了不受开源许可条款限制的专有或第三方软件。此类软件/软件组件受版权保护。必须尊重 Miele 以及第三方所持有的版权。

此外，这种通信模块包含开源许可证条件下发布的软件组件。电器中包含的开源组件以及相应的版权声明、当时有效的许可条款副本，以及任何详细信息，均可以通过使用网页浏览器 IP 进行本地访问，访问地址为 *(http://<IP address>/Licenses)*。本处所列开源许可证的责任及质保安排，只适用于有关的权利持有人。

经济的洗碗方式

此洗碗机在用水和用电方面非常节约。您可以按照以下建议充分利用您的电器：

- 用洗碗机洗碗通常比手洗消耗更少的水和能源。
- 您无需在自来水下预清洁物品，这不必要地增加了水和能源消耗。
- 如需实现经济节约的洗碗，请充分利用篮架空间，但不要使洗碗机超载。对于耗能和耗水而言，这是非常经济的洗碗方式。
- 选择适合洗涤的餐具类型和脏污程度的程序（参见“程序概览”）。
- 选择 *节护洗* 程序进行节能洗碗。综合考虑用于清洗带有普通污渍的餐具的耗电量和耗水量，这个程序是最节能的程序。
- 如果您有热水连接，选择*太阳能节能*程序（参见“安装 – 进水”）。该程序期间，将不会加热洗碗用水。
- 请遵循洗涤剂制造商的用量建议。
- 如果您手动配给洗涤剂，使用粉末洗涤剂或液体洗涤剂时，如果篮架仅为半满，则减少$^{1}/_{3}$的洗涤剂用量。

EcoFeedback **环保反馈能耗指示灯**

能耗功能用于调用有关洗碗机能耗量和水耗量的信息（请参阅“设置”一章，“能耗”部分）。

显示屏上可以显示以下信息：

- 程序开始前的预估能耗量
- 程序结束时的实际耗能量
- 洗碗机的总能耗量

1. 预估能耗量

选择程序后，显示屏上首先出现程序名称，几秒钟后出现预估能耗量 -Cr和耗水量 ◊。

预估能耗量将以条形统计图显示。显示的条形越多 (❚❚❚)，能耗量或耗水量越高。

这些值受程序、选择的任何程序选项、环境条件和负载大小的影响。

显示屏将自动从显示预估能耗量更改为显示剩余时间。

预估能耗量功能默认为已启用。如果您愿意，可以禁用该功能（参见“设置”，“能耗”部分）。

2. 显示能耗量

在程序结束时，您可以调出刚刚运行的程序的实际能耗量和耗水量。

■ 程序结束时，打开机门。

■ 使用*确定*确认消息 能源消耗(OK)。

在程序结束时关闭洗碗机将删除刚刚运行的程序的实际能耗量。

3. 总能耗量

您可以查看洗碗机所有之前使用过的程序的总能耗量和耗水量（参见“设置”章节，“能耗”部分）。

蓄热器

本洗碗机配备一个蓄热器，可预加热并储存用于程序的水，以节约能源。蓄热器在每个漂洗周期结束时都用水重新填充。在此储存用水，用于下一个漂洗周期。

如果您不想使用该功能，可以将其关闭（参见“设置 – 蓄热器”）。

如果蓄热器中的水已经数个星期未使用，则出于卫生原因，水将自动排出。此过程需要几分钟的时间，即使在洗碗机关闭或机门打开的情况下也会发生。请确保适当连接洗碗机。

蓄热器排水时，显示屏将保持变暗。如果您触摸⏻ 感应控制键，显示屏将显示消息**机器储存清空**。这一过程中将无法使用其他功能。
自动清空不能中断。
在随后的程序进程中，耗水量和能耗量将更高。

蓄热器可以手动排空以运输洗碗机，例如在搬家时（请参阅“设置 – 蓄热器”）。

蓄热器只能与冷水连接结合使用。
如果您的洗碗机与热水连接相连，则应关闭该功能。

一般信息

去除餐具中粗糙的食物残渣。

无需在流水下预冲洗餐具。

⚠ 灰尘、沙土、蜡、润滑油或油漆都可能造成损坏。
这些物质会污染洗碗机，且不会被清除。
不要在洗碗机中清洁被这些物质污染的物品。

餐具可以装载在篮架的任何地方，但应遵循以下注意事项：

- 不要将餐具放在可能会让它们互相遮挡的物品内。
- 以水可以接触所有表面的方式装载餐具。这样可确保餐具得到适当的清洁。
- 确保稳固地放置所有物品。
- 中空物品，例如杯子、玻璃器皿、平底锅等，必须倒置在篮架上。
- 应将又高又窄的空心物品（如香槟杯）放置在篮架中央，而非放置在角落里。这确保了中空物品更容易接触水射流。
- 较宽的物品应成一定角度放置，以便其中的水可以自由流出。
- 喷淋臂不得被太高或悬挂在篮架上的物品阻挡。请通过手动旋转喷淋臂测试其自由运动性能。
- 确保小件物品不会从篮架的支架上掉下来。
  因此，小件物品，例如盖子，应放置在 3D MultiFlex 托盘或餐具篮中（视型号而定）。

某些食物可能含有天然染料，例如胡萝卜、西红柿或番茄酱。如果大量的此类食物与电器内的餐具接触，这些染料可能会使洗碗机中的塑料制品变色。但此类变色不会影响塑料物品的稳定性。
清洁银质餐具也可造成塑料物品变色。

不适于在洗碗机中清洗的物品：

- 木制餐具或带有木制部分的物品：这些物品可能会变色和褪色。这些物品所用的胶水不可用洗碗机清洗，并且在洗碗机中清洗后木质手柄可能会松动。
- 工艺品、古董、贵重的花瓶和装饰性玻璃器皿：此类物品不适于在洗碗机中清洗。
- 不耐热的塑料物品：洗碗机中的高温可能导致它们熔化或变形。
- 铜、黄铜、锡和铝制品：这些物品可能会变色或失去光泽。
- 涂在釉面上的色彩：经过多次清洗后，这些色彩可能会褪色。
- 精致的玻璃器皿和含有铅晶质玻璃的玻璃器皿：随着时间的推移可能会出现浑浊。

银器

与含硫食物接触的银器可能会变色。其中包括蛋黄、洋葱、蛋黄酱、芥末、豆类、鱼，鱼露和腌泡汁。之前使用**银色抛光剂**进行清洁的
银器在程序结束后可能会仍然潮湿或脏污，因为水没有顺畅的流出。

提示: 使用抹布擦干银器。

⚠ 强腐蚀性碱性洗涤剂造成的损坏。
铝制部件（例如抽油烟机的油脂滤清器）可能会被强腐蚀性碱性洗涤剂损坏。在极端情况下，存在发生爆炸性化学反应（例如氢氧气爆炸反应）的风险。
不得使用强腐蚀性碱性商用或工业洗涤剂在洗碗机中清洁铝制部件。

提示: 购买新餐具时，如果您想要在洗碗机中清洁它们，请确保它们可以用洗碗机清洁。

玻璃护理

- 经常在洗碗机中清洁后，玻璃上可能会出现浑浊。在洗碗机中清洁精致的玻璃器皿时，请确保只选择温度极低的特殊玻璃护理程序（参见“程序概览”）。这样可以降低出现浑浊的风险。
- 购买可用洗碗机清洁的玻璃器皿（例如 Riedel 玻璃器皿）。
- 使用含有玻璃保护剂的洗涤剂。

上层篮架

装载上层篮架

⚠ 漏水可导致损坏。
如果您在没有上层篮架的情况下运行洗碗机，水可能会从洗碗机中流出。
仅在有上层篮架的情况下运行洗碗机（除在程序 高件物品程序 期间，如可用）。

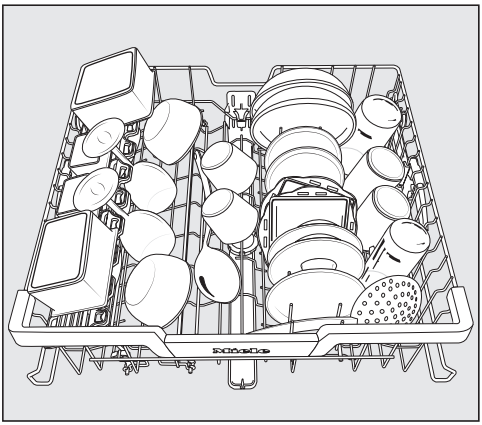

- 上层篮架用于小件、轻便和精致的物品，例如碗、杯子和玻璃器皿。
  浅盘或砂锅盘也可以放在上层篮架上。
- 汤勺和搅拌勺等长型物品应横放在上层篮架前部。

装载 FlexCare 灵动杯架

您可以将杯子、小碗和扁平的餐具放在 FlexCare 灵动杯架上。可以将玻璃器皿排放在杯架上，这样它们就可以在程序运行期间固定好。

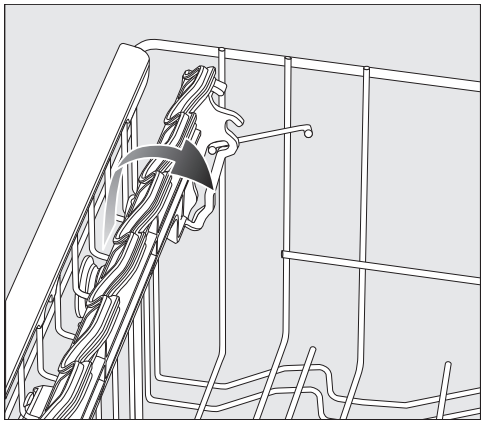

- 将杯架拉下来进行此操作。
- 向上提升杯架，为较高物品腾出空间。

调节 FlexCare 灵动杯架

您可以将杯架的高度和深度设置为 2 个不同的级别，以便可以容纳较大的杯子，而且较高的餐具可以放在下方。

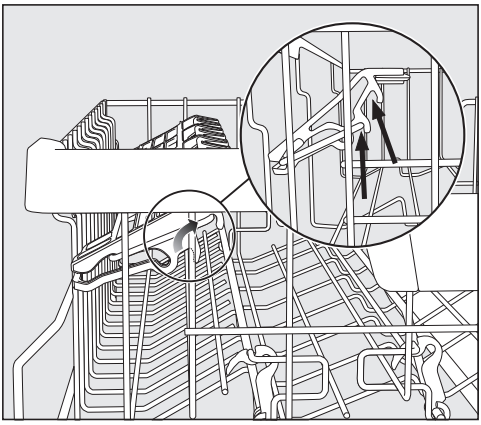

- 向上拉起杯架，推入您想要的位置（参见箭头）。

装载 FlexCare 灵动杯架的硅质元件

杯架中的硅质元件经过专门设计，可固定带长茎的高玻璃器皿。

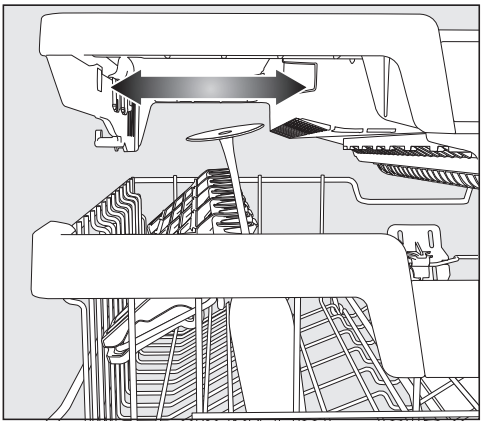

- 调低杯架，将玻璃器皿倚靠在开口处。
- 如果您希望调整 3D MultiFlex 托餐具盘的左侧插入件，为高玻璃器皿腾出空间（请参阅“餐具 – 3D MultiFlex 餐具盘”）。

装载铰链碗架

左侧的铰链碗架用于装载小碗。

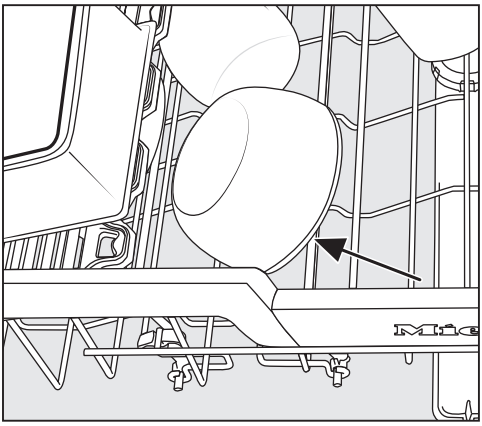

■ 将碗以一定角度倚靠在铰链碗架上，使水更容易流掉。

降低铰链碗架

您可以降低上层篮架左侧的铰链碗架，以便更轻松地排放更大的餐具，如麦片碗。

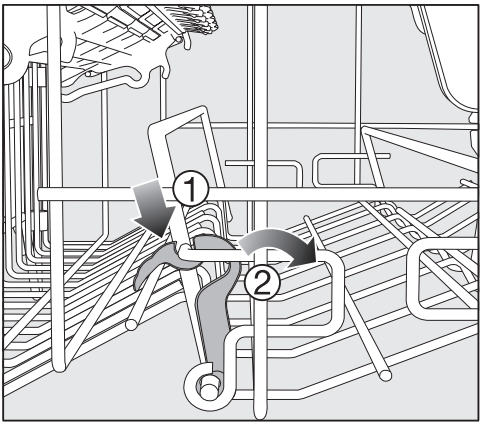

■ 向下按压黄色拉杆 ①，然后调低铰链碗架 ②。

调节上层篮架

为了在下层或上层篮架中为较高的餐具获得更多空间，上层篮架可以在 3 个层级之间进行调节，每个层级之间间隔 2 厘米。

也可按一定角度设置上层篮架，以便水可以从凹槽中自由流出。但是，请确保篮架可以顺利滑入滑出清洗腔。

■ 拉出上层篮架。

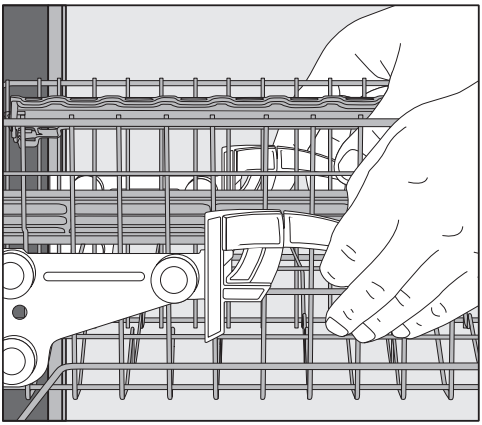

提起上层篮架：

■ 提起篮架，直至其卡入到位。

调低篮架：

■ 向上拉起上层篮架两侧的拉杆。

■ 将篮架调整到所需的高度，然后将拉杆牢牢地向下推回原位。

调节上层篮架时，确保下层篮架上较高的盘子不会阻塞中间喷淋臂。

下层篮架

装载下层篮架

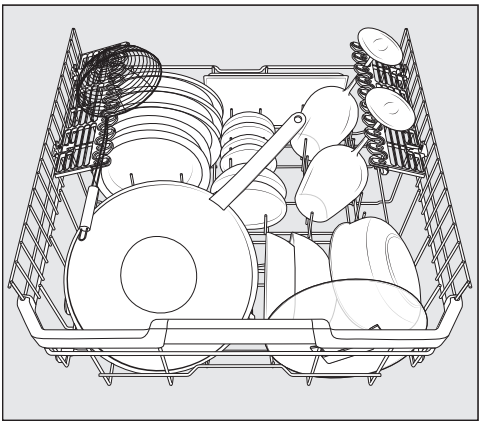

- 在下层篮架中放置更大、更重的物品，如盘子、大浅盘、平底锅、碗和炒勺。
  玻璃器皿、杯子以及小盘子也可以放置在下层篮架上。

降低格挡

前部的格挡排用于装载盘子、汤碗、大浅盘和碗。

可以调低右侧两排格挡为大件物品腾出更多空间，例如锅具、平底锅和大盘子。

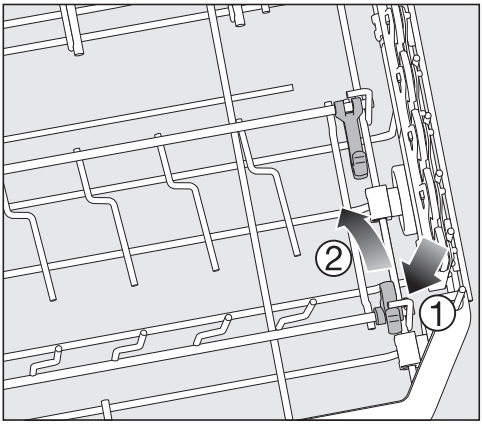

- 向下按压黄色拉杆 ①，然后调低格挡排 ②。

使用 MultiClips “随心夹” 装载 FlexCare 玻璃器皿托架

玻璃器皿托架中的硅质元件为精致的高脚器皿提供稳定安全的支撑。

- 酒杯、香槟杯和啤酒杯等高脚器皿可以靠在玻璃器皿托架上或悬挂在玻璃器皿托架上。
- 玻璃器皿托架可以升高，为高脚器皿腾出更多空间。

您可以将玻璃器皿设置为 2 个不同高度。

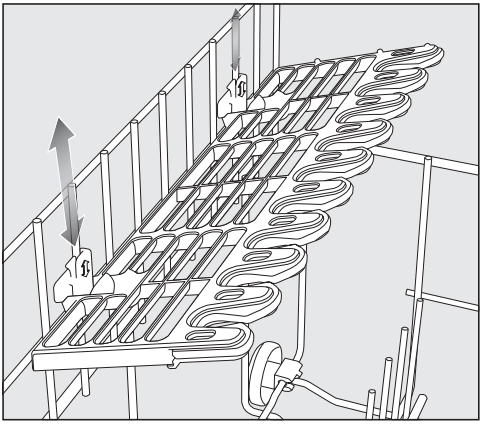

- 将玻璃器皿托架滑动到您想要的高度，直到锁扣卡入顶部或底部。

MultiClips “随心夹” 能够将轻巧的装载物品固定在玻璃器皿托架上，例如塑料制品。

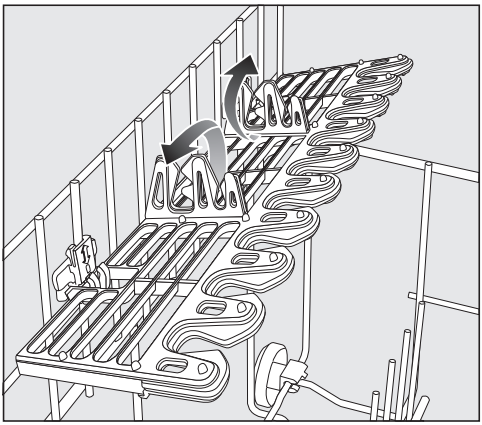

- 将 MultiClips “随心夹” 折叠起来。

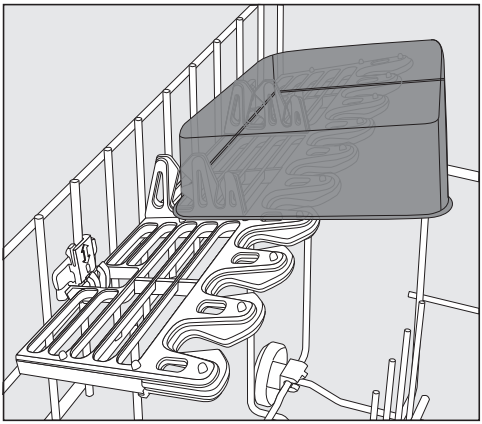

- 将轻巧的物品固定在 MultiClips “随心夹” 上。

装载玻璃器皿导轨

该导轨经过设计，可固定长条玻璃器皿。

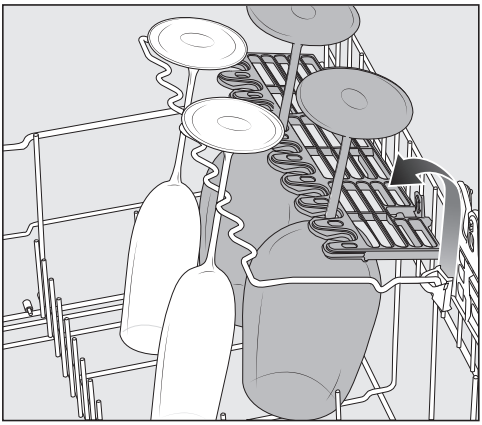

■ 调低玻璃器皿导轨，将玻璃器皿倚靠在上面。

调低瓶体固定器

瓶体固定器可用于在程序运行期间固定牛奶瓶和婴儿奶瓶等较窄物品。

■ 将瓶体固定器向上提起并向下推，直至其卡入到位。

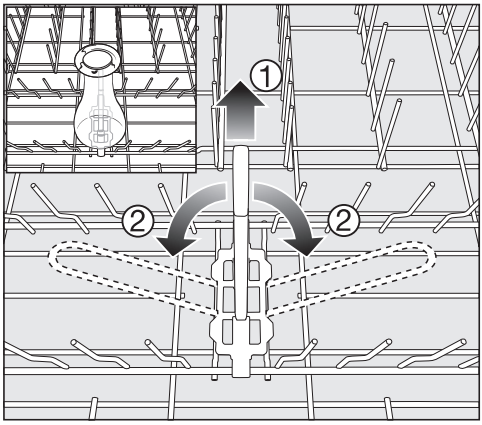

■ 如果不需要瓶体固定器，使用黄色拉杆 ①将其拉起，并折叠到旁边 ②。

餐具盘

■ 将餐具装载到 3D MultiFlex 托盘中。

装载 3D MultiFlex 餐具盘

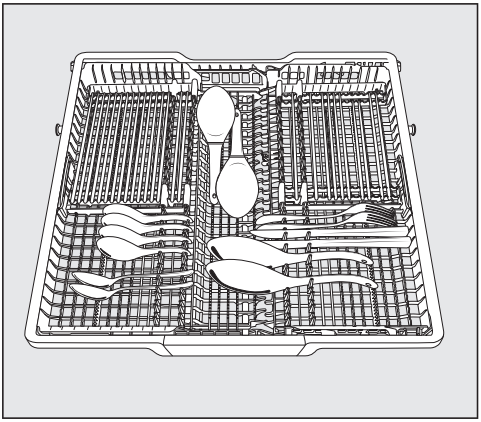

为了最大限度方便取出，餐具应按区域分类，一个用于刀，一个用于叉，一个用于勺子等。

勺头应与餐具盘底部的至少一个锯齿状固定器接触，以确保水可以自由流出。

您可以将左侧插入件推到中间，以便在上层篮架中容纳较高餐具和长柄玻璃器皿（请参阅“上层篮架 – 装载 FlexCare 杯架的硅质元件”）。

您可以将较大的长餐具放在托盘的凹陷中心部分。

排列高件物品（例如糕点分取器），以免阻挡上喷淋臂。

您可以调整右侧插入件的高度，为较大的餐具或小型餐具在托盘右侧部分腾出更多空间。

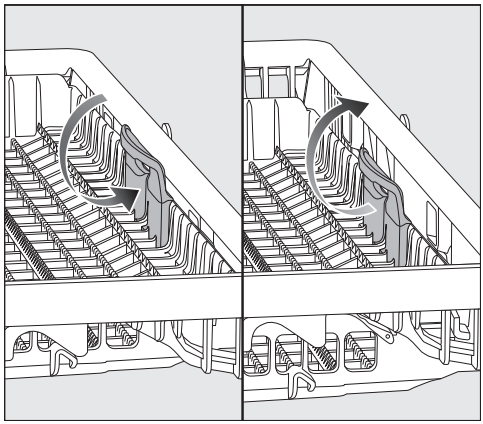

■ 使用黄色把手将插件拉向内部，将其固定到两个位置中的一个位置上。

筷架

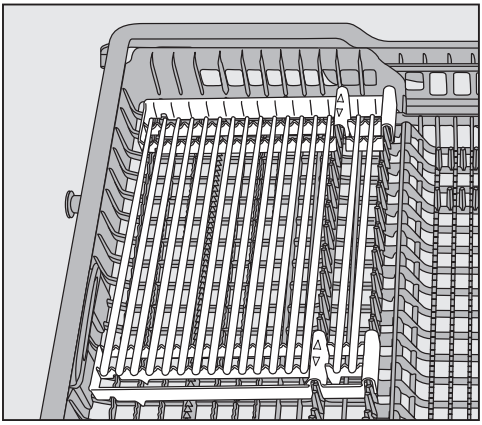

最多可以在筷子托架上装载 32 根筷子。

筷子托架间的距离可以调节，以符合筷子长度。

也可以将筷子托架取下，为其他餐具腾出空间。

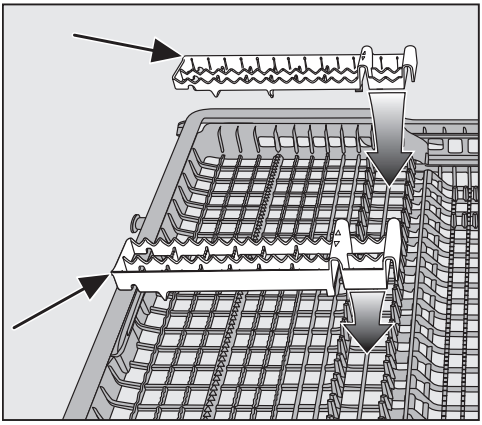

- 重新将筷子托架插入到您想要的位置，以便卡入到餐具盘的合适位置。
- 框架必须重叠，以防筷子滑动。

活性成分

⚠ 不合适的洗涤剂可能导致损坏。
不适用于家用洗碗机的洗涤剂可能对洗碗机或装载物造成损坏。
只能使用家用洗碗机专用的洗涤剂。

如今的洗涤剂中含有多种活性成分，其中最重要的是：

- 软化水络合剂可防止钙化。
- 碱质可帮助去处干燥污渍。
- 酶可分解淀粉并松动蛋白质。
- 氧基漂白剂可去除有色污渍（例如茶、咖啡、番茄酱）。

大多数洗碗机专用洗涤剂都是中碱性的，并且含有酶和氧基漂白剂。

有不同种类的洗涤剂：

- 粉末和液体凝胶洗涤剂。此类洗涤剂可允许您根据装载量大小和脏污程度调节配给量。
- 洗涤剂块。适用于大多数脏污程度。

和常规洗涤剂一样，也可使用组合产品。
这些产品包括亮碟剂和软水器（洗碗机软化盐）。
仅将这些组合洗涤剂用于制造商在包装上推荐的水硬度水平。
这些组合洗涤剂的清洁和烘干效果可能相差很大。

为实现出色的清洗和烘干效果，请使用洗碗机专用洗涤剂，并分别加入软化盐和亮碟剂。

洗涤剂

⚠ 洗涤剂有化学灼伤的风险。
洗碗机洗涤剂会导致皮肤和眼睛、鼻腔、口腔和喉咙灼伤。
避免接触洗涤剂。
不要吸入粉末洗涤剂。不要误吞洗碗机洗涤剂。如果误吞或吸入洗涤剂，请立即就医。
让儿童远离洗涤剂。洗碗机中可能仍存在洗涤剂残留物。在门打开时，务必让儿童远离洗碗机。在启动程序并激活机门安全锁（视型号而定）之前，请勿填充洗涤剂分配盒。

洗涤剂用量

有两种配给洗涤剂的方式。

插入 PowerDisk 后，在自动配给期间，AutoDos 洗涤剂自动配给系统将自动配给每个程序进程所需的洗涤剂用量（参见“洗涤剂”章节，“自动配给/AutoDos 洗涤剂自动配给系统”部分）。

如果您不想使用自动配给，可以手动将洗涤剂配给到洗涤剂配给盒里。这意味着，您必须在每个程序之前将所需的洗涤剂用量补充到洗涤剂配给盒中（见“洗涤剂”章节，“手动洗涤剂配给”部分）。

自动配给/AutoDos 洗涤剂自动配给系统

在您能够使用 AutoDos 洗涤剂自动配给系统之前，您必须将一个含有粉末洗涤剂的 PowerDisk 插入 PowerDisk 隔间。

一个 PowerDisk 中装有足够的洗涤剂，可运行大约 20 个周期，具体取决于所选程序。

您可以从 Miele 在线商店、Miele 客户服务部或您的 Miele 经销商处直接订购 PowerDisks。

⚠ 残留洗涤剂有化学灼伤的风险。
洗涤剂具有强腐蚀性效果。这可能导致健康问题并破坏表面。如果不正确使用 AutoDos 洗涤剂自动配给系统或发生泄漏，残留洗涤剂可能会滴落在洗碗机前方的地板上。
务必立即清除洗碗机前方残留的洗涤剂。

启用 AutoDos 洗涤剂自动配给系统

- 使用 ⏻ 感应控制键打开洗碗机。
- 在您首次使用 AutoDos 洗涤剂自动配给系统前，从 PowerDisk 隔间上取下运输锁，并妥善处理。
- 插入一个 PowerDisk（参见“自动配给/AutoDos 洗涤剂自动配给系统”章节，“插入 PowerDisk”部分）。

*AutoDos 洗涤剂自动配给系统*功能将自动启用。
显示屏上将出现消息 AutoDos**激活**。

该设置适用于所有程序，您可以使用 *AutoDos 洗涤剂自动配给系统*感应控制键随时更改。

如果 48 小时内未启动任何程序，则 PowerDisk 会自动旋转，这样洗涤剂便不会结块。如果出现这种情况，则在洗碗机打开时，显示屏上会显示消息 **清洁粉防结块**。将不会配给洗涤剂。

插入一个 PowerDisk

更换 PowerDisk 之前打开洗碗机，以便洗碗机识别它。

仅在出现消息 PowerDisk**配给盒已空**. 按 OK**取消智配给** 时更换 PowerDisk。

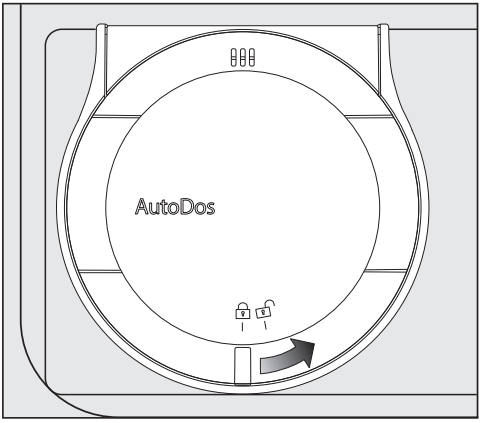

- 将 AutoDos 洗涤剂自动配给系统的盖子转动到 🔓 并将其打开。

显示屏上将显示 **智配给系统盖子未关闭** 信息。

- 取下空的 PowerDisk。

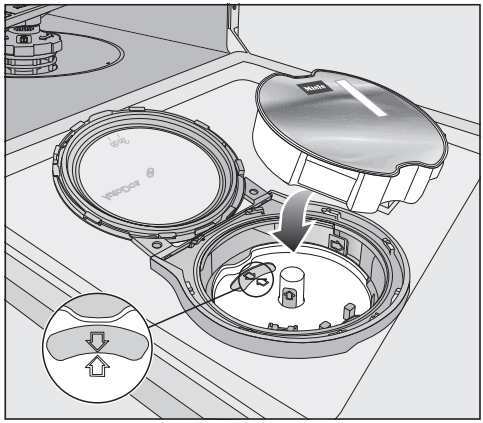

- 如果 PowerDisk 支架和视窗中的箭头不相互指向，请取下 PowerDisk 支架（参见“清洁与护理 – 清洁 AutoDos 洗涤剂自动配给系统”部分）。
- 将支架放回原位，使箭头指向彼此，支架平放。
  执行此操作时，只需通过中间的黄色拉片触摸 PowerDisk 支架。不要触摸旁边的拉片。
- 插入新的 PowerDisk，将其平整地向下按压，直至齐平固定到位。

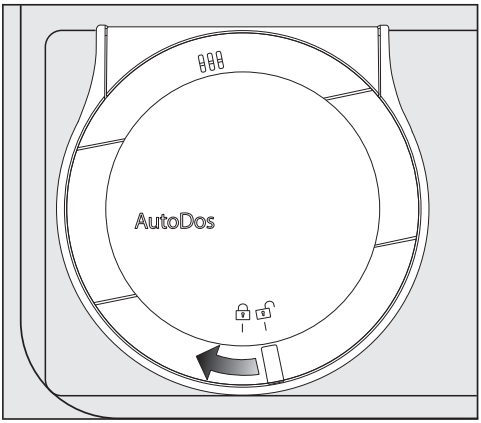

- 关闭 AutoDos 洗涤剂自动配给系统的盖子，然后转动，直至盖子手柄直接位于 🔒 符号正下方。

如果 PowerDisk 未处于正确的启动位置，则会自动旋转，而且 *AutoDos 洗涤剂自动配给系统*功能会启用。
等待，直到该步骤结束，再启动一个程序。

AutoDos 洗涤剂自动配给系统的盖子必须关闭，以防损坏 AutoDos 洗涤剂自动配给系统。
在关闭洗碗机机门前，请务必盖上 AutoDos 洗涤剂自动配给系统的盖子。否则，AutoDos 洗涤剂自动配给系统可能损坏。

AutoDos 洗涤剂自动配给系统的盖子打开时，程序不能启动。

洗碗粉必须干燥，以防结块。
不要使用任何类型的液体填充 AutoDos 洗涤剂自动配给系统。

为确保 AutoDos 洗涤剂自动配给系统达到最佳效果，每次更换 PowerDisk 的时候都要进行检查，如有需要，对其进行清理（参见“清洁与护理 – 清洁 AutoDos 洗涤剂自动配给系统”部分）。

手动洗涤剂配给

如果您已使用 *AutoDos 洗涤剂自动配给系统* 感应控制键停用了自动配给，则必须手动配给洗涤剂。

洗涤剂配给

洗涤剂配给盒最多可容纳 50 毫升。

洗涤剂配给盒中有标记，以帮助分配：20、30、最大。当门打开到水平位置时，它们以毫升显示近似填充水平和最大填充高度。

- 请遵循制造商包装上建议的洗涤剂用量。
- 除非另有指示，否则请在洗涤剂配给盒中使用一个洗涤剂块或添加 20 至 30 毫升洗涤剂，具体取决于餐具脏污程度。

未能配给建议用量的洗涤剂可能会有损清洁效果。

在使用*快速强力清洗*程序时，一些洗涤剂快可能不会充分溶解。

添加洗涤剂

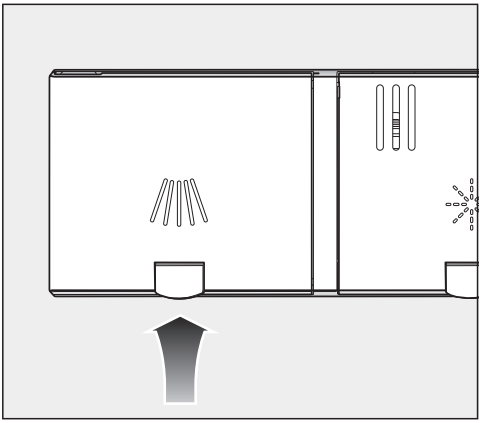

- 按下洗涤剂配给盒盖上的黄色按钮 ⫻。

盒盖将弹开。
盒盖也会在程序结束时打开。

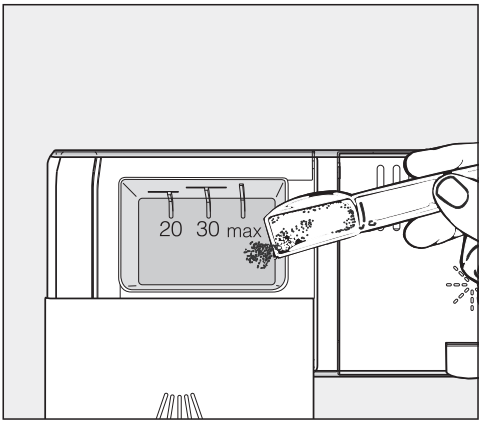

- 向洗涤剂配给盒中添加洗涤剂。
- 盖上盖子，直到听到卡入到位的咔哒声。

洗涤剂不得使洗涤剂配给盒盖卡住。这样可以防止盒盖在程序进程期间打开。
不要过多填充洗涤剂配给盒。

- 可以根据自己的意愿，禁用自动配给/AutoDos 洗涤剂自动配给系统。
- 使用后确保洗涤剂包装正确封闭。这可以防止洗涤剂变潮和结块。

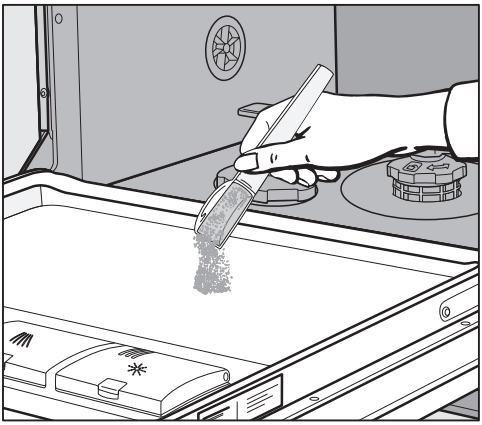

- 您还可以在具有预洗阶段的程序中将少量洗涤剂应用于机门的内部面板（请参阅“程序概述”）。

打开洗碗机

- 如果水龙头已关闭，则将其打开。
- 打开机门。
- 确保喷淋臂可自由旋转。
- 触摸⏻ 感应控制键。
  如果已关闭洗碗机超过 1 分钟，您将需要按住 ⏻ 感应控制键稍长时间（擦拭保护）。

所选程序将短暂出现在显示屏上，合适的感应控制键将亮起。
接下来，所选程序的预计能耗量和耗水量可显示几秒钟。
然后，显示屏会显示所选程序的预估持续时间。

选择程序

根据餐具类型和脏污程度选择您的程序。

“程序概览”中详细介绍了不同的程序及其用途。

- 触摸所需程序的感应控制键。

所选程序的感应控制键将亮起。

通过 🗗 可以选择进一步程序。

- 要进行此操作，触摸 🗗 感应控制键。

显示屏上将出现首个进一步程序。

- 使用显示屏中的 ∨∧ 感应控制键，选择您想要的程序。

现在，您可以选择程序选项（参见“程序选项”）。

如果选择某个程序选项，选定程序的感应控制键也将会亮起。

显示程序持续时间

程序开始前，显示屏上出现选定程序的预估持续时间。如果机门在程序运行期间打开，将显示距离程序结束的剩余时间。

出现符号，说明程序进行到哪个阶段：

- 预洗/浸泡
- 主洗
- 中间冲洗
- 最终漂洗
- 烘干
- 结束

同一程序显示的持续时间可能会有所不同。例如，可能受到进水水温、软水器再活化周期、洗涤剂类型以及餐具数量和脏污程度的影响。

首次选择某个程序时，显示屏将显示冷水连接的平均程序持续时间。

“程序概览”一章中所示的程序持续时间是指标准测试装载量和温度下的时间。

每次运行程序时，控制模块都会根据洗碗机进水水温和装载量大小计算程序持续时间。

启动程序

- 关闭机门，开始程序。
  如有必要，使用*确定*确认之前显示的消息。

指示灯亮起，显示已开始一个程序进程。

在程序进程期间，机门打开时，您可以使用*确定*显示正在运行的程序的名称。

⚠ 热水可导致烫伤。
操作期间，洗碗机中的水可能非常热。
操作期间，打开机门时要格外小心。

程序结束

在程序结束时，光学运行指示灯将随机门关闭缓慢闪烁。蜂鸣器可能也会响起。

如果机门关闭，光学运行指示灯将在程序结束 10 分钟后熄灭。

当显示屏显示消息 ⏲ 程序完成时，表示程序已结束。

在一些程序中，如果已激活机门自动开启功能，机门将自动开启一定水平（参见“设置”章节，“机门自动开启”部分）。这可以加速烘干过程。

如果能耗量 可编程功能打开，现在，您可以调用刚刚结束的程序的实际能耗量和耗水量（参见“保护环境”章节，“EcoFeedback 环保反馈能耗指示灯”部分）。

烘干风扇可以在程序结束时继续运行几分钟。

⚠ 蒸汽有导致损坏的风险。
如果风扇不再运行，则在程序结束后打开机门时，洗碗机的蒸汽可能会损坏易碎台面的边缘。
如果您已停用自动开门功能（参见“设置”章节，“机门自动开启”部分），但仍希望在程序结束时打开门，请确保完全打开机门。

能耗管理

为节省电能，洗碗机将在最后一次按下感应控制键 10 分钟后或程序结束后自动关闭。

您可以使用 ⏻ 感应控制键重新打开洗碗机。

如果已关闭洗碗机超过 1 分钟，则需要按住 ⏻ 感应控制键稍长时间（擦拭保护）。

在程序运行或出现故障时，洗碗机不会自动关闭。

关闭洗碗机

- 打开机门。
- 可以随时用⏻ 感应控制键关闭洗碗机。
- 按*确定*确认询问**关机**。

在程序运行期间关闭洗碗机将导致程序终止。

您也可以执行此操作，停止持续中的计时器。

- 如果您已触摸了⏻ 感应控制键，但其实您不想要取消程序，请使用∨ 感应控制键在显示屏上选择不**关闭机器**选项，并按*确定*确认。

⚠ 漏水有导致损坏的风险。
溢出的水可能导致损坏。
如果长时间（如度假期间）不使用洗碗机，作为预防措施，应关闭水龙头。

从洗碗机中取出餐具

当餐具很热时，它们容易破碎。取出之前，请将餐具冷却，直至其温度适宜处理。

如果在关机后完全打开机门，餐具会更快地冷却。

- 首先取出下层篮架，然后取出上层篮架，最后取出 3D MultiFlex 托盘（如有）。
  这将防止上层篮架和 3D MultiFlex 托盘上的水滴落到下层篮架的餐具上。

中断某个程序

一旦机门打开，程序将立即中断。
如果机门再次关闭，程序将从机门打开之前的位置继续。

⚠ 热水可导致烫伤。
操作期间，洗碗机中的水可能非常热。
操作期间，打开机门时要格外小心。

取消或更改某个程序

如果取消了某个程序，可能会缺失重要的程序阶段。
程序只能在程序进程最初的几分钟内取消。

如果程序已经启动，而您想要取消，请如下操作：

- 打开机门。
- 使用⏻ 感应控制键关闭洗碗机。
- 按*确定*确认询问**关机**。

如果您想要选择另一个程序：

- 使用⏻ 感应控制键重新打开洗碗机。
- 如果您已经手动配给洗涤剂，检查洗涤剂配给盒是否仍然关闭。
  如果盒盖已经打开，再次补充洗涤剂，并关闭盒盖。
- 选择您所需的程序，然后关闭机门，启动程序。

指示灯亮起，显示已开始一个程序进程。

计时器 ◴

计时器 ◴ 为您提供几种选项，可在稍后的时间启动一个程序。您可以设置某个程序的启动时间或结束时间。您也可以使用**节能启动**或**智能启动** 功能，享受夜间较低电价优惠。

手动配给洗涤剂时，如果洗涤剂配给盒不干燥，洗涤剂会结块，这可能意味着它未完全冲洗出来。
使用计时器功能时，在添加洗涤剂之前请确保洗涤剂配给盒已烘干。如有必要，首先用抹布擦干。
不要使用任何液体洗涤剂。液体洗涤剂可能泄漏。

⚠ 洗涤剂有健康危险。
为防止儿童接触洗碗机专用洗涤剂：**在启动程序之前**，即启动计时器之前，请勿填充洗涤剂分配盒。

启用计时器

- 打开机门。
- 使用⏻ 感应控制键打开洗碗机。
- 选择您想使用的程序。
- 触摸◴ 感应控制键。

◴ 感应控制键亮起。

您可以使用∨∧ 感应控制键在**开始于**、**结束于**或**节能启动**功能，或者**智能启动**（如适用）之间选择。

- 使用*确定*确认您想要的功能选择。

将显示计时器的最后时间设置，并突出显示小时数字块。

- 使用∨∧ 感应控制键为计时器输入您想要的时间，并用*确定*确认。

如果当您设置时间的时候，几秒钟内您未应用任何设置，显示屏将恢复为上一个菜单。然后，您将需要再次输入您的设置。

您在启用计时器后，所有显示屏都会在几分钟后关闭，以节约能源。

您也可以通过 Miele 应用程序启用计时器。

设置“开始于”

使用**开始于** 功能，您可以设置您希望程序开始的确切时间。

- 使用∨∧ 感应控制键输入小时，并触摸*确定*确认您的输入。

将保存小时，并突出显示分钟数字块。

- 使用∨∧ 感应控制键输入分钟，并触摸*确定*确认您的输入。

已保存的所选程序开始时间将在显示屏中出现几分钟。

- 关闭机门。

到达设置的时间后，选定程序将自动开始。

设置“结束于”

使用**结束于** 功能设置所选程序应该结束的最晚结束时间。

- 使用∨∧ 感应控制键输入小时，并触摸*确定*确认您的输入。

将保存小时，并突出显示分钟数字块。

- 使用∨∧ 感应控制键输入分钟，并触摸*确定*确认您的输入。

预估的所选程序开始时间将在显示屏中出现几分钟。

如果程序由于运行时间过长而无法按设置的完成时间完成，则显示屏中将显示一条消息。将显示可以设置的时间。

- 如果它出现，使用*确定*确认消息。
- 关闭机门。

当达到预估的开始时间时，所选程序将自动启动。

设置节能模式开启

您可以使用**节能启动** 功能，享受夜间较低电价优惠。在您可以使用该选项前，您需要设置三个电价时间区（请参阅“设置”章节，“节能模式开启”部分）。
然后设置所选程序应该结束的最晚结束时间。
然后，洗碗机将在设定的时间内最经济实惠的电价区自动启动。

- 使用∨∧ 感应控制键输入小时，并触摸*确定*确认您的输入。

将保存小时，并突出显示分钟数字块。

- 使用∨∧ 感应控制键输入分钟，并触摸*确定*确认您的输入。

预估的所选程序开始时间将在显示屏中出现几分钟。

- 关闭机门。

当达到预估的开始时间时，所选程序将自动启动。

设置智能启动

智能启动 功能用于在能源成本最经济的时候自动启动洗碗机。

如要使用该功能，您可能需要其他技术配件。

如果您已在**设置** 菜单中启动**智能启动** 功能，*计时器* 菜单将不再显示**节能启动** 功能，但会显示**智能启动**（见“设置”章节，“Miele@home”部分）。

如果您的电力供应商提供这项服务，那么在能源成本最经济时，他们将向您的洗碗机发送信号。
该信号将启动洗碗机。

您可以设置所选程序应该结束的结束时间。然后，洗碗机将计算所选程序的最新可能开始时间，并将等待到此开始时间，等待电力供应商处发出信号。

设置所选程序应该结束的结束时间。

- 使用∨∧ 感应控制键输入小时，并触摸*确定*确认您的输入。

将保存小时，并突出显示分钟数字块。

- 使用∨∧ 感应控制键输入分钟，并触摸*确定*确认您的输入。

显示屏上将出现消息 等待智能启动

- 关闭机门。

一旦电力供应商发送信号或已达到最新的可能计算开始时间，所选程序将自动启动。

更改或删除设置时间

您可以更改为计时器设置的时间或删除计时器。

- 打开机门。
- 触摸 🕘 感应控制键。
- 使用显示屏中的∨∧ 感应控制键选择之前启用的计时器功能，并使用*确定*确认您的输入。
- 使用∨∧ 感应控制键选择更改或删除 功能，并使用*确定*确认。

在使用*确定*确认更改 功能后，您可以更改为计时器设置的时间。

在使用*确定*确认删除 功能后，显示屏上将出现所选程序的持续时间。
🕘 感应控制键熄灭，选定程序的感应控制键将亮起。

现在，您可以启动一个程序，或者关闭洗碗机。

在计时器运行时关闭洗碗机会停止计时器。

您也可以使用 Miele 应用程序更改或删除为计时器设定的时间。

启用远程启动

您可以使用 Miele 应用程序远程启动您的洗碗机。如要进行该操作，首先，您需要在移动设备上安装应用程序，将洗碗机连接到您的 WiFi 网络中（参见“设置”章节，“Miele@home”部分），此外，如适用，启用**远程控制** 选项（参见“设置”章节，“远程控制”部分）。

- 打开机门。
- 使用 感应控制键打开洗碗机。
- 触摸 感应控制键。

感应控制键亮起。

- 使用 感应控制键关闭洗碗机。
- 关闭机门。

现在，可以使用 Miele 应用程序远程操作洗碗机了。

远程启动选项将保持启用，直到您使用 感应控制键再次禁用它。如果您同时关闭并再次打开洗碗机，该选项也将保持启用。

即便远程启动选项不启用，您也可以使用 Miele 应用程序检查洗碗机状态并应用设置。

如果您关闭洗碗机机门启动某个程序，则将自动在该程序期间自动启用远程开始选项。

程序概览

程序	程序进程				
	预洗	主洗	中间冲洗	最终漂洗	烘干
		°C		°C	
智能洗	可变程序进程， 根据负载大小和脏污程度的感应控制调整				
	根据 需要	45–65	✓	55–70	✓
QuickPowerWash快强洗65°C	-	65	✓	65	✓
卫生洗75°C	-	75	✓	75	✓
强净洗75°C	✓	75	✓	55–70	✓
节护洗50°C [1]	-	50	✓	45	✓
晶璀洗45°C	✓	45	✓	55–70	✓
夜静洗55°C	-	55	✓	55–70	✓
饭渍洗75°C	✓	75	✓	55–70	✓
清洗维护程序75°C	-	75	✓✓	70	✓
滤油网清洗	✓	75	✓	55–70	✓

[1] 综合考虑用于清洗带有普通污渍的餐具的耗能量和耗水量来看，此程序是最有效的程序。

能耗[2]				
耗电量		耗水量	时间[2]	
冷水 15°C 千瓦时	热水 60°C 千瓦时	升	冷水 15°C 小时：分钟	热水 60°C 小时：分钟
0.60–1.00[3,4]	0.35–0.50[3,4]	6.0–13.0[3,4]	2:03–3:37	1:55–3:21
1.15	0.70	10.5	0:58	0:58
1.35	0.95	11.0	2:42	2:26
1.25	0.75	14.0	2:54	2:43
0.71	0.45	8.9	3:55	3:41
0.85	0.35	13.0	2:46	2:28
0.90	0.55	9.5	4:01	3:50
1.25	0.80	14.0	3:12	3:03
1.65	0.95	19.0	2:10	1:47
1.30	0.80	14.5	3:31	3:17

[2] 数值是在标准化测试条件下计算的。实际上，所选设置、程序选项或使用条件可能会导致不同的能耗值。

[3] 最小值：轻度污渍，一半装载量

[4] 最大值：重度污渍，满装载量

更多程序

75°C 卫生洗程序

特别程序，用于粘有些许干固的普通家庭食物残渣、需要卫生清洁的耐磨物品，例如婴儿奶瓶和砧板。

45°C 晶璀洗程序

清洁有些许干固的普通家庭食物残渣的温度敏感的餐具、玻璃器皿和塑料制品的程序。

55°C 夜静洗程序

程序时间较长的非常安静的程序。该程序适用于有轻微普通家庭食物残渣干固的混合型装载物品。

饭渍洗75 °C

用于混合餐具、锅、平底锅和非易碎瓷器的长浸泡阶段程序。该程序特别适合去除米饭、马铃薯和意大利面留下的含淀粉的污渍。

清洗维护程序

洗碗机清洗腔通常可自清洁。然而，如果有残留物或发生沉积，使用**清洗维护程序** 程序清洁。不能够为这个程序装载洗碗机。该程序旨在使用专用护理产品（洗碗机清洁剂/洗碗机调理剂）清洁清洗腔（参见“可选配件”章节，“设备护理”部分）。请按照包装上的说明操作。使用洗碗机护理产品时，不能够分配洗涤剂。因此，AutoDos 洗涤剂自动配给系统（如可用）将为这个程序禁用。

滤油网清洗

清洁 Miele 抽油烟机滤油网的程序。

选择程序选项

您可以使用程序选项，调整程序。

如进行此操作，您可以在运行程序前选择或取消选择程序选项。

- 打开机门。
- 使用⏻ 感应控制键打开洗碗机。

所选程序的感应控制键将亮起。

- 根据要求选择不同的程序。
- 触摸您想选择的程序选项的感应控制键。

当所选程序的程序选项可用时，相应感应控制键将亮起。

如果程序选项与所选程序不兼容，则显示屏上将显示一条与此效果相关的信息。

- 这种情况下，使用*OK*确认消息。
- 关闭机门，开始程序。

在更改设置之前，选定的程序选项将对该特定程序保持启用状态。

底层增强

*底层增强*程序选项增强了下层篮架的清洁性能。

由于下层篮架的洗涤持续时间延长，温度增加，所以能耗量也增加了。

快速附加选项

*快速*选项减少了程序持续时间。

为获得最佳清洁效果，使用此选项将增加温度和能耗。

缩短的程序持续时间根据所选程序而有变化。

选择*快速*选项可能会优先于其他所选选项。

当与*快速强力清洗*程序结合使用时，*快速*选项可进行仅为冲洗清洗腔设计的清洗，以去除填充软化盐储存盒后漏出的盐溶液。

定期检查您的洗碗机状况（大约每 4–6 个月一次）。这样可避免出现故障和问题。

⚠ 不合适的清洁剂可能导致损坏。
所有表面都容易产生刮痕。与不适当的清洁剂接触会使外表面发生改变或褪色。
仅使用配制用于相关表面的清洁剂。

清洁内腔

如果始终使用正确的洗涤剂用量，内腔大部分情况下可以自清洁。

频繁使用低温清洗程序 (< 50 °C) 会增加清洗腔内出现污染和异味的风险。每月运行一次 *75 °C 锅具程序*，清洁清洗腔，避免产生异味。

然而，如果水垢或油脂等残留物沉积，使用洗碗机清洁剂（参见“可选配件-电器护理”）通过清洗维护程序程序清洁洗碗机（参见“程序概览-其他程序 ”）。请遵循产品包装上的说明。

您可以从 Miele 客户服务部或 Miele 在线商店订购 Miele 清洁护理产品。

■ 定期清洁内腔中的过滤器。

卫生洗程序周期

如果主要使用低温程序，那么清洗腔中可能会堆积细菌和难闻的气味。如果重复使用低温程序，则应定期运行高温程序。这样可以防止残留物堆积和产生异味。

您可以启用或停用卫生信息消息（参见“设置 – 卫生洗程序周期”）。
如果您停用此消息，每月运行一次 *强净洗 75 °C* 程序，清洁清洗内腔，避免产生异味。

清洁机门和机门密封条

机门密封条和洗碗机机门两侧无法使用喷淋臂发射器接触并清洁。因此，可能在这些地方滋生细菌。

- 定期用湿抹布擦拭机门密封条，以清除食物沉积物。
- 擦拭掉可能会滴落在洗碗机机门两侧的任何食物或饮料残渣。

清洁控制面板

■ 应**仅**使用浸湿的抹布擦拭控制面板。

清洁反光面板

指示灯的反光面板位于工作台下方的保护箔上。

■ 如有必要，应仅使用潮湿的抹布清洁反光面板。

清洁电器前面板

⚠ 污渍会导致损坏。
积攒太长时间的污渍可能无法去除，而且，可能会导致外表面改变或褪色。
因此，最好立即去除任何污渍。

■ 使用干净的软海绵布蘸取温水和洗涤液的混合溶液来清洁电器。清洁后，使用软抹布擦干表面。
也可以使用干净潮湿的微纤维清洁布清洁，无需洗涤剂。

为了避免损坏外表面，请勿使用下列物品：

- 含有苏打、氨、酸或氯化物的洗涤剂
- 含有除垢剂的洗涤剂
- 研磨型洗涤剂，如擦洗粉、擦洗液和轻石
- 含有溶剂的洗涤剂
- 不锈钢清洁剂
- 洗碗机清洁剂
- 烤箱清洁剂
- 玻璃器皿清洁剂
- 硬质、粗糙的刷子或海绵（如刷锅器），之前使用过研磨型清洁剂的刷子或海绵
- 橡皮去污块
- 锋利的金属刮刀
- 钢丝绒
- 蒸汽清洁剂

清洁 AutoDos 洗涤剂自动配给系统

如果显示清洁 智配给系统消息，检查填充管道是否清洁，如必要，例如有粉末残留，对其进行清洁。这将有助于保持 AutoDos 洗涤剂自动配给系统正常工作。

但是，为了确保 AutoDos 洗涤剂自动配给系统达到卓越效果，每次更换 PowerDisk 时都要对其进行检查，并在需要时进行清洁。

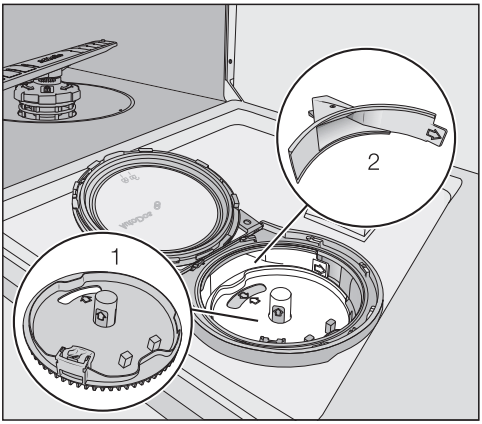

1 PowerDisk 支架

2 将洗涤剂从 PowerDisk 配给到清洗腔的填充管道

- 将 AutoDos 自动配给盒盖子转动 并将其打开。
- 如果合适的话，取下 PowerDisk。

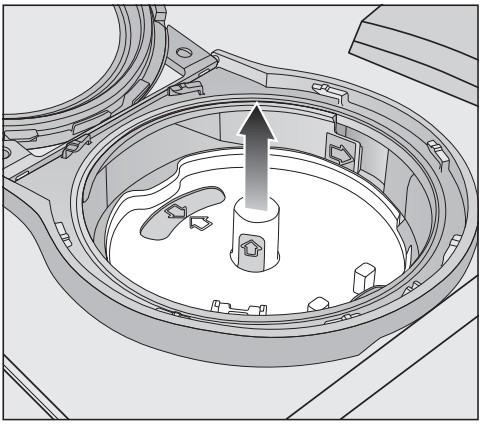

- 拉动黄色拉片，向上拉起 PowerDisk 支架，然后将其取下。进行该操作时，不要拉动旁边的拉片。

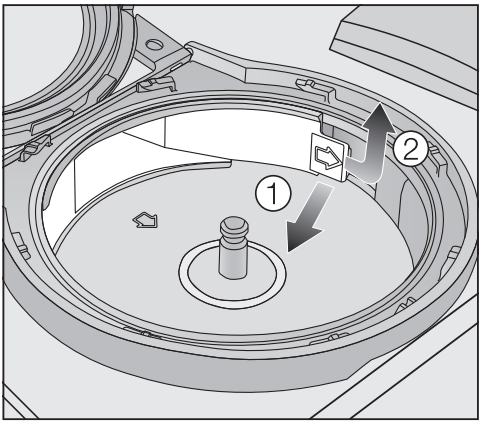

- 用拉片（如箭头所示）① 打开填充管道，将其拉出 ②。

- 如有必要，用水和软刷清洁填充管道。

在清洁过程中，务必确保没有湿气进入 AutoDos 洗涤剂自动配给系统的内部。

- 完全烘干填充管道，以防洗碗粉结块。
- 再次插入填充管道，直到拉片卡入到位。

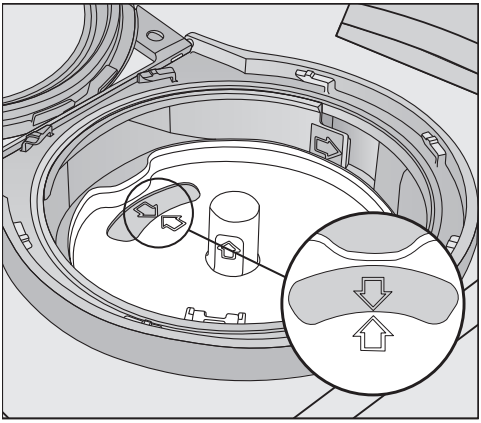

- 将支架放回原位，使 PowerDisk 支架中的箭头和视窗中的箭头指向彼此。支架必须平放。

AutoDos 洗涤剂自动配给系统盖必须紧闭，以防洗碗粉变潮、结块。
确保所有密封件保持清洁。

- 插入 PowerDisk。
- 关闭 AutoDos 自动配给盒盖，然后转动，直至盖子手柄直接位于🔒 符号正下方。（参见“洗涤剂 – 插入 PowerDisk”）。

定期检查下喷淋臂有无阻塞，确保 AutoDos 洗涤剂自动配给系统洗涤剂出口能够完全冲出（参见“清洁与护理 – 清洁喷淋臂”）。

清洁喷淋臂

食物的颗粒会卡在喷淋臂的喷嘴和轴承中。因此，应定期检查喷淋臂（大约每 2 至 4 个月一次）。

不要在不使用喷淋臂的情况下运行洗碗程序。

⚠ 污渍进入循环系统会导致损坏。
如无过滤器，污渍可能进入循环系统，造成堵塞。
不要在没有下喷淋臂或过滤器的情况下运行洗碗程序。
清洁过滤器和喷淋臂的时候，确保粗糙的污渍不能够进入循环系统。

■ 关闭洗碗机。

拆下餐具盘（如有）

如要拆下上喷淋臂，首先您需要拆下餐具盘（如有）。

■ 取出餐具盘。

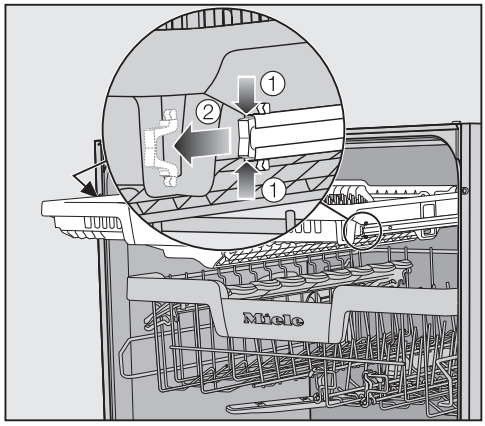

■ 将餐具盘两侧的导轨安全夹放在一起 ①并拆下安全夹 ②。

■ 完全取出餐具盘。

拆下上喷淋臂

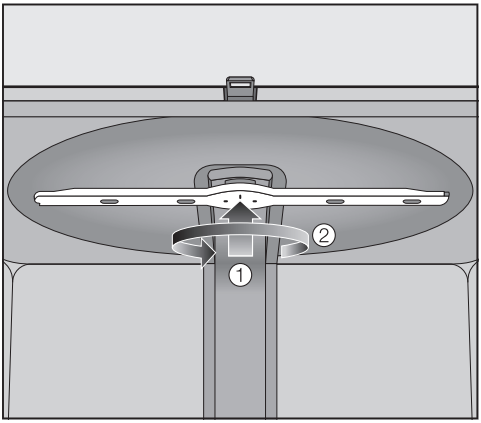

■ 向上推动上喷淋臂 ①，以与内棘轮接合。然后，逆时针旋转螺纹连接 ②，拧松喷淋臂。

拆下中央喷淋臂

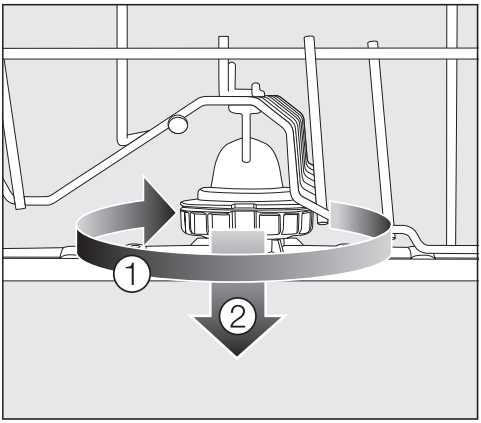

■ 顺时针旋转中央喷淋臂的螺纹连接 ① 并拆下喷淋臂 ②。

拆下下喷淋臂

■ 拆下下层篮架。

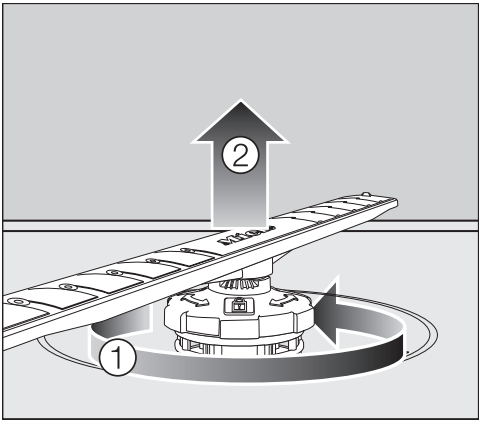

■ 逆时针旋转下喷淋臂的螺纹连接 ①，并向上拉动喷淋臂以拆下 ②。

清洁喷淋臂

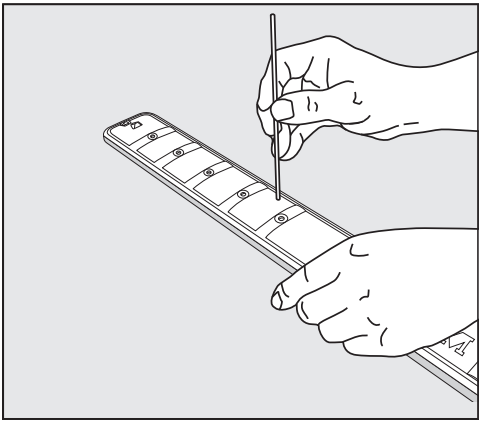

■ 使用尖头物体将食物颗粒推入喷淋臂喷嘴中。

■ 在流水下彻底冲洗喷淋臂。

重新安装喷淋臂

- 重新安装上喷淋臂，并手动拧紧。
- 重新安装中央喷淋臂。
- 重新安装下喷淋臂，确保过滤器组合平置于清洗腔底部。

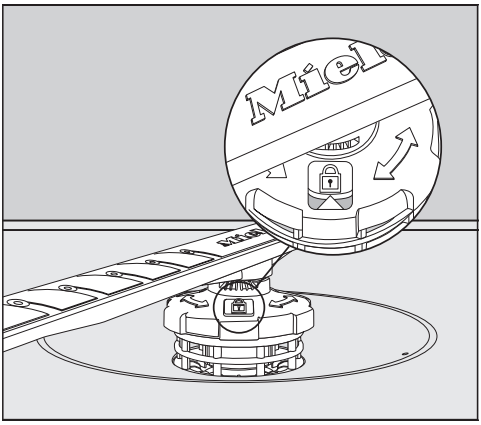

- 顺时针旋转下喷淋臂的螺纹连接，直到视窗中的箭头指向锁的符号 🔓。
- 确保喷淋臂可自由旋转。

⚠ 污渍进入循环系统会导致损坏。
下喷淋臂用于固定过滤器组合。如无过滤器，粗糙的污渍可能进入循环系统，造成堵塞。
不要在没有下喷淋臂或过滤器的情况下运行洗碗程序。

插入餐具盘（如有）

- 将餐具盘从前面重新滑入导轨上。
- 更换餐具盘两侧导轨中的安全夹。

检查清洗腔中的过滤器

清洗腔底部的过滤器组合截留了泡沫溶液中的粗糙的污渍。这阻止了污渍进入循环系统，以及通过喷淋臂再次进入清洗腔。

⚠ 污渍进入循环系统会导致损坏。
如无过滤器，污渍可能进入循环系统，造成堵塞。
不要在没有下喷淋臂或过滤器的情况下运行洗碗程序。
清洁过滤器和喷淋臂的时候，确保粗糙的污渍不能够进入循环系统。

过滤器可能被长期积累的污渍堵塞。脏污程度以及过滤器清洁间隔将因使用情况而异。

每 50 个程序周期后，显示屏上将出现消息 **检查过滤装置**。

- 检查过滤器组合。
- 如有必要，请清洁过滤器组合。
- 然后，用*确定*确认消息。

清洁过滤器

- 关闭洗碗机。
- 拆下下喷淋臂（参见“清洁与护理”章节，“清洁喷淋臂”部分）。
- 在拆下过滤器组合前，先去除任何粗糙的污物，以防污物进入循环系统。

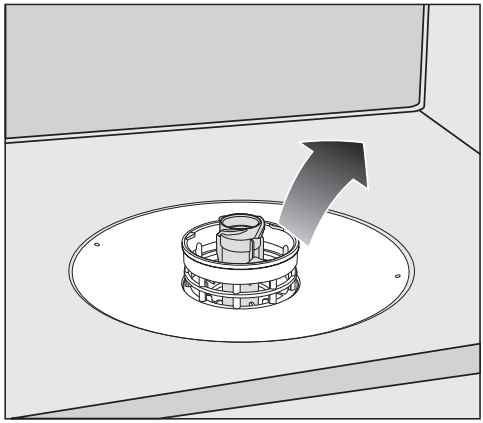

- 拆下过滤器组合。

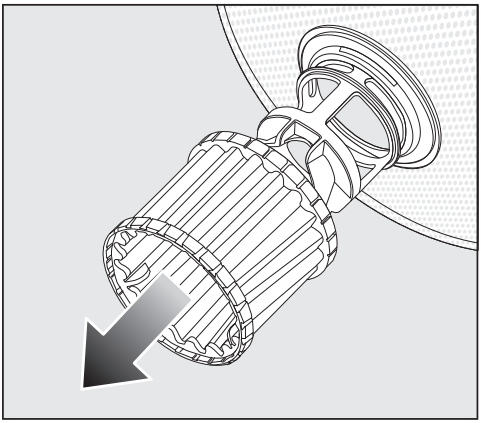

- 为了清洁过滤器的内部，将塑料环上的微滤器向下拉，远离过滤器组合。
- 在流水下冲洗所有部件。
  如有必要，可使用清洁软刷去除污渍。
- 将微滤器插回到过滤器组合中。
- 重新安装过滤器组合，以便其能够平置于清洗腔底部。
- 使用螺纹连接，重新将下喷淋臂安装到过滤器组合上。

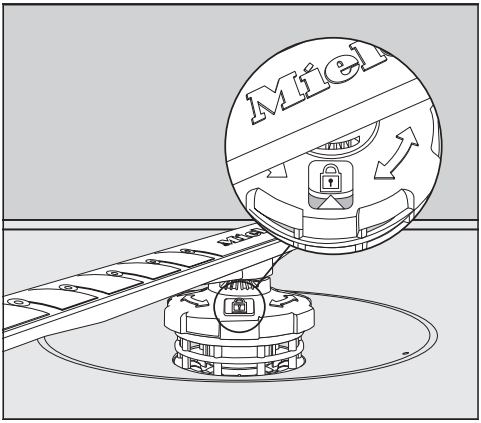

- 顺时针旋转螺纹连接，直到视窗中的箭头指向锁的符号 🔓。

⚠ 污物进入循环系统会造成损坏。
下部喷淋臂用于固定过滤器组件。若无过滤器，粗糙的污物会进入循环系统，造成堵塞。
不要在没有下部喷淋臂或过滤器的情况下运行清洗程序。

清洁进水过滤器

过滤器安装在螺纹处，以保护进水阀。如果过滤器脏污，流入清洗腔中的水量会不足。

⚠ 存在电源电压触电风险。
水连接的塑料外壳包含电气阀。
外壳不得沉浸在水中。

- 将洗碗机断开主电源。
  要执行此操作，关闭洗碗机，关闭电源插座并拔出插头。
- 关闭水龙头。
- 旋松进水阀。

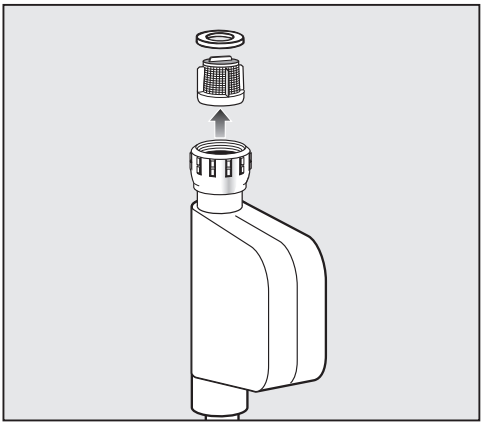

- 从螺纹上拆下密封件。
- 使用尖嘴钳，抓住塑料过滤器板条并拆下过滤器。
- 在流水下冲洗过滤器。
- 按相反顺序重新组装。

将螺纹牢固地拧回水龙头上。慢慢打开水龙头。如果有水滴出，拧紧螺纹。

绝不要忘记在清洁后将过滤器放回原位。

清洁排水泵

如果水在程序结束后仍留在清洗腔中，则水尚未被抽走。排水泵可能被异物堵塞。这些很容易去除。

- 将洗碗机断开主电源。
  要执行此操作，关闭洗碗机，关闭电源插座并拔出插头。
- 从清洗腔中取出过滤器组合（参见“清洁与护理”章节，“清洁过滤器”）。
- 用适当的小容器或器皿舀出清洗腔中的水。

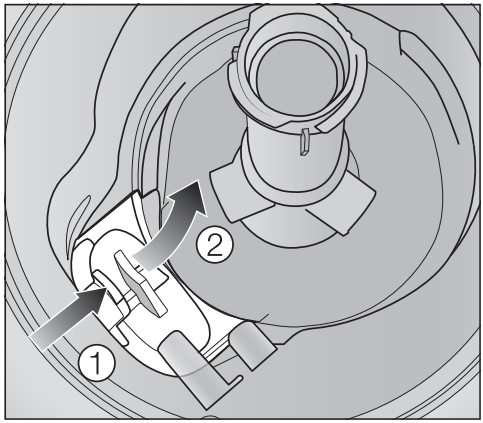

- 向内 ①按压排水泵盖的锁扣。
- 将盖子向内翻，直至其被松开 ②。
- 在流水下彻底冲洗盖子，并取出所有异物。

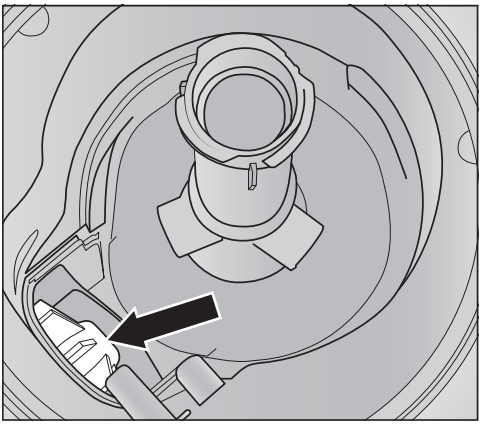

排水泵（如箭头所示）位于盖子下。

⚠ 存在玻璃碎片割伤风险。
在排水泵中尤其难以看到玻璃碎片。
清洁排水泵时请小心。

- 小心取出所有排水泵中的异物。手动转动排水泵叶轮进行检查。转动叶轮时，您会感到有一丝阻力。
- 将盖子从上垂直向下放置，重新安装。

确保锁扣妥善接合。

⚠ 不正确清洁会导致损坏。
组件易碎，清洁时可能损坏。
清洁排水泵时请小心。

借助以下指南，某些因日常操作不当而引起的故障可以轻易解决， 而无需致电Miele服务部门，省时又省钱。

以下指南可能会帮助您发现故障原因并进行排除。

这部分仅列出您可以自行修理的故障。其他所有故障都显示于⚠ 故障 FXX 中。

技术问题

问题	原因和纠正
洗碗机不启动。	机门未恰当关闭。 ■ 向上提起机门，直至锁扣接合。
	洗碗机未插上插头。 ■ 插入插头，打开电源。
	主电源保险丝跳闸。 ■ 重置电源保险丝盒内的跳闸开关，或更换插头保险丝（最小保险丝额定值请参见铭牌）。 ■ 如果主保险丝再次跳闸，请联系 Miele 客户服务部。
	洗碗机未打开。 ■ 使用⏻ 感应控制键打开洗碗机。
洗碗机在程序运行期间停止。	主电源保险丝跳闸。 ■ 重置电源保险丝盒内的跳闸开关，或更换插头保险丝（最小保险丝额定值请参见铭牌）。 ■ 如果主保险丝再次跳闸，请联系 Miele 售后服务。
程序已启动后，指示灯不可见。	反光面板未正确安装。 ■ 重新正确安装反光面板（参见安装手册）。

故障排除指南

故障信息

问题	原因和纠正
指示灯快速闪烁。 警告音响起。 显示屏中出现以下故障之一：	校正问题之前： ■ 关闭洗碗机。
⚠ 错误信息FXX	这可能是因为存在技术故障。 ■ 几秒钟后重新启动洗碗机。 ■ 选择您所需的程序。 ■ 关闭机门。 如果故障消息再次出现，则表明存在技术故障。 ■ 关闭洗碗机。 ■ 关闭水龙头。 ■ 致电 Miele 客户服务部。
开启防水系统	防水系统已激活。 ■ 关闭洗碗机。 ■ 关闭水龙头。 ■ 致电 Miele 售后服务。
⚠ 错误信息F78	循环泵故障。 ■ 关闭洗碗机。 ■ 重新启动洗碗机。 ■ 选择您所需的程序。 ■ 关闭机门。 如果故障消息再次出现，则表明存在技术故障。 ■ 关闭洗碗机。 ■ 关闭水龙头。 ■ 致电 Miele 客户服务部。

门闩

问题	原因和纠正
指示灯快速闪烁。 警告音响起。 以下故障通过显示屏指示：	校正问题之前： ■ 关闭洗碗机。
⚠	机门未自动打开。 这可能是因为存在技术故障。 ■ 手动打开机门（参见“首次使用前 – 打开机门”部分）并再次启动洗碗机。 ■ 如果再次出现同样的故障信息，请致电 Miele 客户服务部。
	机门未自动关闭。 机门可能被电器内部的物品阻塞。 ■ 如果情况如此，取出造成阻塞的物品，并再次启动洗碗机。 ■ 如果再次出现同样的故障信息，请致电 Miele 客户服务部。

故障排除指南

进水故障

问题	原因和纠正
指示灯快速闪烁。 警告音响起。 显示屏中出现以下消息之一：	
开启进水阀	水龙头关闭。 ■ 完全打开水龙头。
进水	校正问题之前： ■ 关闭洗碗机。
	进水口受阻。 ■ 完全打开水龙头，然后再次启动该程序。 ■ 清洁进水口过滤器（参见“清洁与护理” – “清洁进水口过滤器”）。 ■ 水管压力低于 50 千帕。 寻求专业建议。 ■ 排水的现场连接可能太低，您需要疏通排水（参见“安装 – 排水”）。
错误信息F18	发生技术故障。 ■ 关闭洗碗机。 ■ 关闭水龙头。 ■ 致电 Miele 客户服务部。
在无加热节能程序 程序期间，显示屏显示以下故障消息： 进水温度过低	进水水温没有达到规定的 45 °C 温度（参见“安装 – 进水”）。 ■ 再次启动该程序。 ■ 如果再次出现故障消息，选择其他程序。

排水故障

问题	原因和纠正
指示灯快速闪烁。 **警告音响起。** **显示屏上出现消息** ☞ 排水	校正问题之前： ■ 关闭洗碗机。
	排水故障。 清洗腔中可能有存水。 ■ 清洁过滤器组合（参见“清洁与护理”章节，“清洁过滤器”部分）。 ■ 清洁排水泵（参见“清洁与护理”章节，“清洁排水泵”部分）。 ■ 清除排水软管中的任何扭结或环圈。

AutoDos 洗涤剂自动配给系统（自动配给）故障

问题	原因和纠正
显示屏上出现消息 装入PowerDisk. 按OK取消AutoDos。	*AutoDos 洗涤剂自动配给系统*功能已启用，但没有插入 PowerDisk。 ■ 插入一个 PowerDisk（参见“洗涤剂”章节，“自动配给/AutoDos 洗涤剂自动配给系统”部分）。 ■ 如果不想使用洗涤剂自动配给，请用 *OK* 或 *AutoDos 洗涤剂自动配给系统*感应控制键禁用该功能。
指示灯快速闪烁。 **警告音响起。** **程序未启动，或某个已经启动的程序停止了。** **显示屏上出现消息** AutoDos盖子未关闭	AutoDos 洗涤剂自动配给系统盖未恰当盖严。 ■ 盖上 AutoDos 洗涤剂自动配给系统盖子，完全锁住它（参见“洗涤剂”章节，“自动配给系统/AutoDos 洗涤剂自动配给系统”部分）。 ■ 如果不能完全盖严盖子，检查 PowerDisk 支架是否平放（参见“洗涤剂”章节，“插入一个 PowerDisk”部分）。 ■ 如果再次出现同样的故障信息，请致电 Miele 客户服务部。
显示屏上出现消息 PowerDisk已空. 按OK取消AutoDos。	*AutoDos 洗涤剂自动配给系统*功能启用，PowerDisk 为空。 ■ 更换 PowerDisk（参见“洗涤剂”章节，“自动配给/AutoDos 洗涤剂自动配给系统”部分）。 如果不想使用洗涤剂自动配给，请用 *OK* 或 *AutoDos 洗涤剂自动配给系统*感应控制键禁用该功能。
即便您已插入新的 PowerDisk，显示屏上仍出现消息 PowerDisk已空. 按OK取消AutoDos。	更换PowerDisk时洗碗机关闭，因此洗碗机未识别新的 PowerDisk。 ■ 更换 PowerDisk 之前打开洗碗机（参见“洗涤剂”章节，“自动配给/AutoDos 洗涤剂自动配给系统”章节，“插入 PowerDisk”部分）。

问题	原因和纠正
指示灯快速闪烁。 **在程序结束时，报警音响起，显示屏显示以下消息：** ⚠ 错误信息F601	AutoDos 洗涤剂自动配给系统中存在故障。 ■ 关闭洗碗机并重启。 ■ 检查 PowerDisk 支架和 PowerDisk 是否正确安装（参见“洗涤剂”章节，“自动配给系统/AutoDos 洗涤剂自动配给系统”部分）。 ■ 启用 *AutoDos 洗涤剂自动配给系统* 功能，并重启程序。 如果故障消息再次出现，则表明存在技术故障。您可以使用 *AutoDos 洗涤剂自动配给系统* 感应控制键禁用自动配给系统并手动通过洗涤剂配给盒配给洗涤剂，继续使用您的洗碗机。 ■ 如果您想要再次使用自动配给系统，请联系 Miele 客户服务部。
指示灯快速闪烁。 **程序结束时，报警音响起，显示屏显示以下消息：** AutoDos等待 **洗碗机在程序结束时未关闭。** **物品可能未被清洗干净，因为未配给足够剂量的洗涤剂。** ***AutoDos 洗涤剂自动配给系统* 功能在程序进程期间被自动禁用。**	已插入空的 PowerDisk，或者 AutoDos 洗涤剂自动配给系统被残留洗涤剂堵塞。洗涤剂剂量不足。 *AutoDos 洗涤剂自动配给系统* 功能被自动禁用。 ■ 关闭洗碗机并重启。 显示屏中出现多条消息。 ■ 清洁 AutoDos 洗涤剂自动配给系统的倾倒管道（参见“洗涤剂”章节，“清洁 AutoDos 洗涤剂自动配给系统”部分）。 ■ 清洁下喷淋臂（参见“清洁与护理”章节，“清洁喷淋臂”部分）。 ■ 选择*确定*确认每条消息。 ■ 使用*确定*确认消息 可使用AutoDos，启用 *AutoDos 洗涤剂自动配给系统* 功能。 ■ 再次启动该程序。 程序持续时间将最多被延长 2.5 小时，将 AutoDos 洗涤剂自动配给系统中的洗涤剂冲出出口。

喷淋臂故障

问题	原因和纠正
在程序期间和程序结束时，显示屏显示以下消息： **喷淋臂受阻** **洗碗机在程序结束时未关闭。** **清洁物品可能不干净，因为没有配给洗涤剂。** ***AutoDos 洗涤剂自动配给系统*** **功能在程序运行期间被自动禁用。**	下喷淋臂被堵塞，或下喷淋臂发射器被堵塞。 *AutoDos 洗涤剂自动配给系统* 功能在程序运行期间被自动禁用，因为 AutoDos 洗涤剂自动配给系统洗涤剂出口无法完全被冲出。 ■ 关闭洗碗机并重启。 显示屏中显示多条消息。 ■ 检查下喷淋臂的旋转，如果清洁物品阻塞了喷淋臂，重新摆放这些物品。 ■ 清洁下喷淋臂（见“清洁与护理”章节，“清洁喷淋臂”部分）。 ■ 选择 *OK* 确认每条消息。 ■ 再次启动该程序。

洗碗机的常见问题

问题	原因和纠正
敲击时，机门不打开。	Knock2open功能已被永久禁用。 ■ 再次启动机门打开功能（参见“设置”章节，“Knock2open”部分）。 如果机门仍然不打开，或者发生断电，仍然可以使用自带的开门机制手动打开机门（参见“首次使用前”章节，“开门机制”章节）。
指示灯亮起，显示屏变暗。	为了节省电能，洗碗机自动关闭。 ■ 使用⏻ 感应控制键重新打开洗碗机。
机门打开时，清洗腔照明不亮起。	清洗腔照明被永久关闭。 ■ 再次打开照明（参见“设置”章节，“BrilliantLight 璀璨照明设计”部分）。
	清洗腔照明故障。 ■ 致电 Miele 售后服务。
程序结束后，洗涤剂残留物留在洗涤剂配给盒中。	添加洗涤剂后，洗涤剂配给盒仍然潮湿。 ■ 仅在洗涤剂配给盒干燥时添加洗涤剂。
洗涤剂配给盒盖不能关闭。	洗涤剂残留物阻塞了锁扣。 ■ 去除洗涤剂残留物。
程序结束时，机门内侧以及可能在清洗腔内壁上有一层水膜。	这是烘干系统正常功能的一部分。一段时间过后水分将会消失。
程序结束时，清洗腔内仍有存水。	校正问题之前： ■ 关闭洗碗机。
	清洗腔内的过滤器组合堵塞。 ■ 清洁过滤器组合（参见“清洁与护理”章节，“清洁过滤器”部分）。
	排水泵堵塞。 ■ 清洁排水泵（参见“清洁与护理”章节，“清洁排水泵”部分）。
	排水软管扭结。 ■ 清除排水软管中的扭结。
清洗腔中积聚异味	频繁使用低温清洗程序 (< 50 °C) 会增加清洗腔内出现污染和异味的风险。 ■ 定期运行高温程序。这样可以防止残留物堆积和产生异味。

故障排除指南

噪音

问题	原因和纠正
清洗腔内的敲击噪音	喷淋臂敲击清洁中的物品。 ■ 小心打开机门，重新放置阻碍喷淋臂的清洗物品。
清洗腔内的咔嗒噪音	清洗腔中的清洗物品固定不牢。 ■ 小心打开机门，重新放置清洗物品，以便它们固定牢固。
	异物（例如玻璃碎片）卡在排水泵中。 ■ 从排水泵中取出异物（见“清洁与护理”章节，“清洁排水泵”部分）。
水管中的敲击噪音	这可能是由于现场安装或管道交叉引起的。 ■ 不过，这不会以任何方式影响洗碗机的功能。如有疑问，请咨询适当的具有资质的水管工。

洗涤效果不佳

问题	原因和纠正
餐具不干净。	餐具未正确装载。 ■ 有关如何装载餐具的示例，参见“装载洗碗机”下的备注。
	程序不够强劲有力。 ■ 选择更加强劲的程序（参见“程序概览”）。 ■ 激活加强清洁功能（参见“设置 – 加强清洁”）。 ■ 启用“第二次中间漂洗”功能（参见“设置 – 第二次中间漂洗”）。
	洗涤剂配给不足。 ■ 手动配给时增加洗涤剂用量，或更换您正在使用的洗涤剂。 ■ 在使用自动配给时（如可用），增加配给量（参见“设置 – AutoDos 洗涤剂自动配给系统”部分）。
	物品阻碍了喷淋臂的旋转。 ■ 进行旋转检查，如有需要，重新放置物品，以便喷淋臂能够自由旋转。
	清洗腔内的过滤器组合不干净，或者未正确固定。 这可能导致喷淋臂发射器受阻。 ■ 妥善清洁/固定过滤器组合。 ■ 根据需要清洁喷淋臂（参见“清洁与护理 – 清洁喷淋臂”）。
玻璃器皿和餐具上出现污点。玻璃器皿表面泛蓝色光泽。薄膜可以擦掉。	亮碟剂用量设置得过高。 ■ 减少剂量（参见“设置”章节，“亮碟剂”部分）。

故障排除指南

问题	原因和纠正
餐具未烘干，或者刀叉和玻璃器皿有污点。	亮碟剂剂量太低，或亮碟剂储存盒已空。 ■ 补充亮碟剂储存盒，增加剂量或更换亮碟剂品牌（请参见“首次使用之前 – 亮碟剂”部分）。
	过早将餐具从清洗腔中取出。 ■ 将餐具留在清洗腔中更长一段时间（请参见“操作 – 取出洗碗机”部分）。
	所选程序的烘干阶段持续时间对餐具而言不足（特别是对塑料餐具）。 ■ 选择加强烘干程序功能（请参见“设置 – 加强烘干程序”部分）。
	您使用了烘干性能不足的组合产品。 ■ 更换另一种洗涤剂，或者补充亮碟剂（参见“首次使用前 – 亮碟剂”部分）。
玻璃器皿微染成棕色或蓝色。薄膜无法擦掉。	洗涤剂成分形成了沉淀。 ■ 立刻更换另一种洗涤剂。
玻璃器皿色彩变暗或变色。薄膜无法擦掉。	此玻璃器皿不可用洗碗机清洗。表面发生改变。 ■ 没有补救措施。 购买可用洗碗机清洗的玻璃器皿。
未彻底清除茶渍或口红污渍。	选定程序的洗涤温度过低。 ■ 选择主洗温度较高的程序。
	所用洗涤剂的漂白效果不佳。 ■ 更换另一种洗涤剂。
塑料物品变色。	可能是由于例如胡萝卜、西红柿或番茄酱等食物所含的天然染料导致。所用的洗涤剂用量或其漂白效果不足以应对天然染料。 ■ 增加洗涤剂用量（参见“洗涤剂”）。 已经掉色的部分不会恢复到原始的颜色。
餐具上可见白色残留物。玻璃器皿和餐具上出现浑浊。薄膜可以擦掉。	亮碟剂用量设置得过低。 ■ 增加配给量（参见“设置 – 亮碟剂”部分）。
	软化盐储存盒中没有软化盐。 ■ 填充软化盐储存盒（参见“首次使用前 – 软化盐”）。
	软化盐储存盒盖未妥善拧紧。 ■ 更换盒盖，确保其妥善拧回。
	使用了不合适的组合洗涤剂。

问题	原因和纠正
	■ 更换另一种洗涤剂。如果使用洗涤剂块或者洗碗粉，请不要选择组合产品，并确保您补充洗碗机软化盐和亮碟剂。
	软水器的水质硬度等级设置得过低。 ■ 将软水器设置到较高的水质硬度等级（参见“设置 – 水质硬度”部分）。
	洗涤剂分配过多。 ■ 在使用自动配给时（如可用），减少配给量（参见“设置 – AutoDos 洗涤剂自动配给系统”部分）。 ■ 启用“第二次中间漂洗”功能（参见“设置 – 第二次中间漂洗”）。
	组合洗涤剂产品配给不足。软水器性能不佳。 ■ 在使用自动配给时（如可用），增加配给量（参见“设置 – AutoDos 洗涤剂自动配给系统”部分）。 ■ 添加更多的洗碗机软化盐。
餐具上出现锈斑。	受影响物品不具备抗腐蚀性。 ■ 没有补救措施。 购买可用洗碗机清洗的餐具。
	添加软化盐后，程序无法运行。软化盐痕量进入正常洗涤周期系统。 ■ 在填充洗碗机软化盐后，始终立即选择 *快速清洗程序*选项，且在洗碗机中没有任何装载物品的情况下，运行 65 °C *快速强力清洗*程序。
	软化盐储存盒盖未妥善拧紧。 ■ 更换盒盖，确保其妥善拧回。

若发生故障，请联系我们

若发生任何您无法自行解决的故障，请联系 Miele 售后服务部。

在本文结尾处可找到 Miele 售后服务部的联系信息。

请注意，我们会出于培训目的而监听来电并录音，若上门维修的问题属于可以根据说明解决的问题，则将收取服务费。

在您与 Miele 联系时，请报上您的电器型号和序列号。您可在铭牌上找到此信息。

铭牌位于机门右侧。

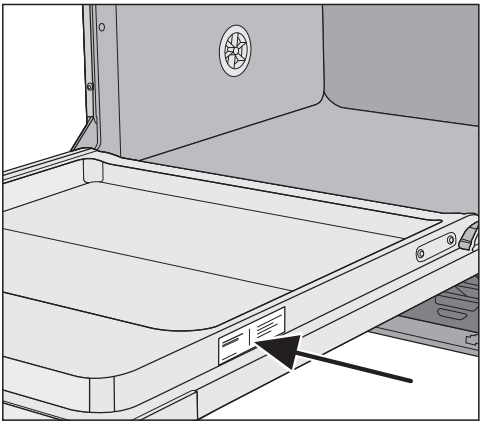

保修

如需了解针对您所在国家的电器保修信息，请与Miele联系。详细联系方式请见本说明书末页。

洗碗机专用洗涤剂和亮碟剂以及清洁与护理产品均为该洗碗机的可选配件。
所有产品均专用于 Miele 电器。

这些产品，以及许多其他产品都可以从 Miele 网店、Miele 客户服务部或您的 Miele 经销商订购。

洗碗机专用洗涤剂、亮碟剂和软化盐

在选择您的 Miele 洗碗机时，您选择的是卓越品质与性能。为了始终获得最佳效果，使用正确的洗碗机产品非常重要。并非所有现成产品在所有洗碗机中都提供相同的结果。
因此，Miele 提供专用于 Miele 电器的洗碗机产品。

PowerDisk

特殊 Miele 配方 – 在使用 AutoDos 洗涤剂自动配给系统的 Miele 洗碗机中实现出色的清洁效果。

- 专用 Miele 粉末颗粒
- 具有亮碟剂和软化盐功能
- 添加保护银质器皿和玻璃器皿的成分
- 添加活性氧，实现彻底清洁
- 添加超活性酶 – 低温条件下也依然有效

在硬水地区，我们推荐使用完整的 Miele 清洁套装：PowerDisk、亮碟剂和软化盐相互之间恰当搭配。

洗碗块

- 亮洁如新 – 即使顽固食物残留也能轻松去除
- 带其他功能的产品组合，例如亮碟剂、洗碗机软化盐和玻璃器皿保护添加剂
- 无磷 – 环保
- 得益于水溶性密封袋，无需拆开

洗涤粉

- 添加活性氧，实现彻底清洁
- 添加酶 – 即使在低温中依然可有效清洁
- 采用玻璃保护配方，可有效对抗腐蚀

亮碟剂

- 打造亮洁如新的玻璃器皿
- 帮助餐具烘干
- 采用玻璃保护配方，可有效对抗腐蚀
- 专用盖，可实现精确、轻松配给

洗碗机软化盐

- 防止餐具和电器上形成水垢
- 额外粗粒盐

可选配件

电器护理

Miele 清洁与护理产品可为您的 Miele 洗碗机提供出色的护理。

洗碗机清洁剂

- 与清洗维护程序 程序一起使用，无需配给洗涤剂
- 彻底而有效地清洁洗碗机
- 去除油污、细菌及相关的难闻气味
- 确保出色的洗碗效果

除垢剂

- 去除重度水垢沉积
- 使用天然柠檬酸，可实现温和轻柔的清洁效果

洗碗机护理剂

- 去除异味、水垢和轻度沉积
- 保持密封条的弹性和密封性

清新片

- 中和难闻的气味
- 青柠和绿茶的清新怡人芬芳
- 轻松便捷挂在洗碗机篮架上
- 非常经济，可持续 60 个清洗周期

Miele 防水系统

如果洗碗机安装正确，Miele 防水系统将在其整个使用寿命期间防止因溢水而发生损坏。

进水

⚠ 洗碗水会危害健康。
洗碗机中的水不是饮用水。
不要饮用洗碗机中的水。

⚠ 受污染的进水可能会导致健康和损坏风险。
进水的质量必须符合洗碗机运行所在国家的要求。
将洗碗机与饮用水管相连。

洗碗机可以连接到冷水或热水（最高 60°C）供应系统。
如果使用太阳能循环系统等节能热水源，我们建议连接至热水供应系统。这会节省时间和电力成本。所有程序均可使用热水。

无加热程序 程序（如可用）需要介于 45 °C 和 60 °C （进水温度）的热水连接。
进水温度越高，清洁和烘干的效果越好。

进水软管约为 1.5 米长。Miele 专业经销商或 Miele 客户服务部可提供 1.5 米长的挠性金属延长软管（经测试为 14,000 千帕/140 巴）作为可选购配件。

需要使用带 ¾" 螺纹活接头的水龙头进行连接。如果没有可用的水龙头，只能由具有资质的安装人员将洗碗机连接至饮用水供水系统。

水连接压力必须在 50 到 1,000 千帕之间。如果水连接压力过高，则必须安装减压阀。

⚠ 漏水有导致损坏的风险。
连接点取决于自来水压力。从其中漏出的水可能造成损坏。
因此，您应该慢慢打开水龙头，检查是否漏水。适用情况下，要纠正密封条和螺纹的位置。

德国法规

为了保护饮用水，必须在水龙头和进水软管之间安装洗碗机随附的止回阀。

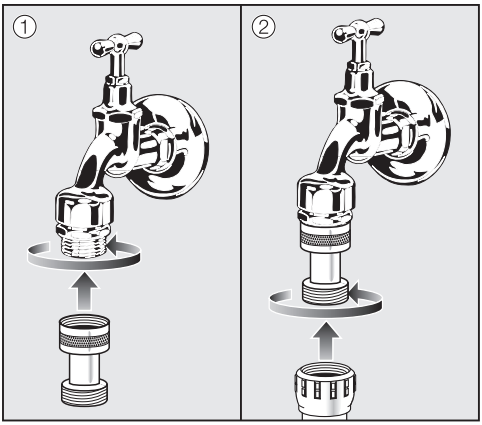

- 将止回阀拧到水龙头上。
- 将进水软管拧到止回阀的螺纹上。

⚠ 压力过大有损坏的风险。
少量的水压增加可能损坏洗碗机组件。
该洗碗机只能在连接到完全通风的管道系统时运行。

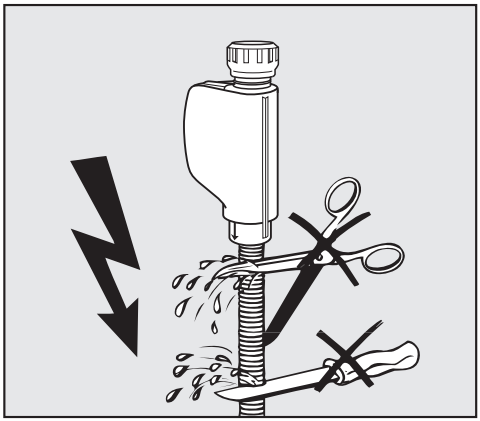

⚠ 存在电源电压触电风险。
进水软管中有电气组件。
进水软管不得以任何方式缩短或损坏（参见说明）。

排水

洗碗机排水系统配有止回阀，可防止脏水通过排水软管流回电器。

洗碗机中会提供内径为 22 毫米的约 1.5 米长挠性排水软管。

可以使用连接件将排水软管延长，以连接更长的软管。排水长度不得超过 4 米，排水高度不得超过 1 米。

如果要在现场将软管直接安装到排水口，请使用提供的软管夹（参见安装说明）。

软管可导向至电器左侧或右侧。

排水软管的现场连接器可以适应不同的软管直径。如果连接器伸入排水软管过深，则必须缩短其长度。否则，可能会造成排水软管堵塞。

不得缩短排水软管长度。

放置排水软管，使其不扭结，且不会承受压力或张力。

⚠ 漏水有导致损坏的风险。
漏水可能造成损坏。
调试后，确保水没有泄漏。

疏通排水

如果在打开机门的情况下，现场排水管接口的位置低于下层篮架滚轴的引导路径，则排水系统必须排气。否则，程序运行期间产生的虹吸效应可能会导致电器清空其内部的水。

- 请完全打开洗碗机机门。

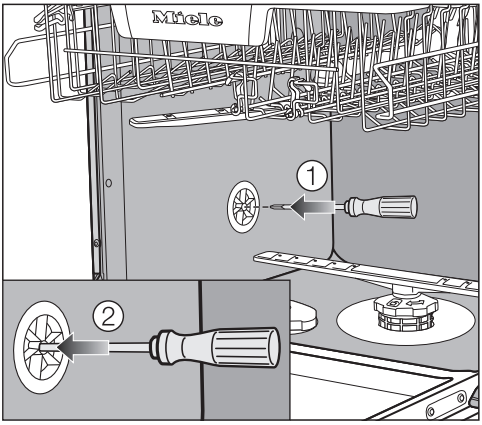

- 拆下下层篮架。
- 将螺丝刀插入清洗腔左侧壁 ①排气阀的中间开口。
- 将螺丝刀进一步压入开口，然后将其推入后面的膜 ②。

排水系统的排气口现在已经打开了。

电气连接

洗碗机配有带模压插头的电源线，可随时连接到开关插座。

安装洗碗机后，插座必须可以轻易触及。如果无法这样做，请确保在每极的安装侧都提供适当的断开方法。

⚠ 过热有火灾风险。
将洗碗机连接到多功能插座适配器或延长电线可能会使电线过载。
不要使用延长电线或多功能插座适配器。

电气系统必须符合本地和国家安全法规。我们推荐使用合适的 RCD ⎍。

如果连接电线受损，必须只使用相同类型的特定连接电线（可从 Miele 客户服务部订购）进行替换。出于安全考虑，此类更换只能由合格的技术人员或 Miele 客户服务部执行。

数据板指示标称功耗和适当的保险丝额定值。将数据板上的规格与电源的规格进行比较，并确保二者相互匹配。

如有疑问，请咨询具有资质的电工。

可以在自主供电系统或与主电源不同步的供电系统（例如岛上网络、备用系统）上临时或永久运行。操作的先决条件是电源系统符合 EN 50160 或等效标准的规范。 家用电气装置和本 Miele 产品中提供的保护措施的功能和操作也必须保持在隔离运行或与主电源不同步的运行中，或者这些措施必须由等效的措施代替安装。例如，如当前版本的 BS OHSAS 18001–2 ISO 45001 中所述。

技术数据

技术数据

洗碗机型号	普通	XXL
高度	80.5 厘米（可按 +6.5 厘米调节）	84.5 厘米（可按 +6.5 厘米调节）
嵌入式橱柜高度	最小 80.5 厘米（+6.5 厘米）	最小 84.5 厘米（+6.5 厘米）
宽度	59.8 厘米	59.8 厘米
嵌入式橱柜宽度	60 厘米	60 厘米
深度	57 厘米	57 厘米
重量	最多 47 公斤	最多 54 公斤
电压	参见铭牌	
额定装载量	参见铭牌	
保险丝额定值	参见铭牌	
授予测试认证	参见铭牌	
水压	50–1000 千帕（0.5–10 巴）	50–1000 千帕（0.5–10 巴）
热水连接	最高 60°C	最高 60°C
排水高度	最大 1 米	最大 1 米
排水管长度	最大 4 米	最大 4 米
电源线	约 1.7 米	约 1.7 米
容量	最多16套标准中式餐具	最多16套标准中式餐具
WiFi 模块的频率范围	2.4000–2.4835 吉赫	
WiFi 模块的最大传输功率	< 100 兆瓦	

产品标准

此电器符合以下国家标准：

GB 4706.1
家用及类似电器 – 安全部分 1：一般要求

GB 4706.25
家用和类似电器 – 安全 – 洗碗机特殊要求

GB 38383
洗碗机能效水效限定值及等级

测试相关信息，如装载、程序、洗涤剂等，可官网查询，或邮件索取 info@miele.cn

WiFi 模块
EK037 WiFi 模块
CMIIT ID：2018DJ0478

在此，Miele 声明，此洗碗机符合中国标准 。

有害物质

该表显示了自所附产品销售日期起，可在Miele电子电气产品供应链中发现此类物质的地方。该表系按照SJ/T 11364的规定编制。

部件名称	有害物质					
	Pb	Hg	Cd	Cr (VI)	PBB	PBDE
电线、电线组件和接线	x	o	o	o	o	o
电气与电子组件	x	o	x	o	o	o
金属部件	x	o	o	o	o	o

Pb=铅；Hg=汞；Cd=镉；Cr(VI)=六价铬；PBB=多溴联苯；PBDE=多溴二苯醚

o = 表示零件中所有均质材料中的有害物质含量低于GB/T 26572标准的相关限量。

x = 表示零件中至少一种均质材料中的有害物质含量高于GB/T 26572标准的相关限量。

所附全部产品及其部件的环保使用期限（EFUP）与此处所示符号相符，除非另有标记。某些现场可替换零件具有不同的环保使用期限（如电池模块），所以另有相应标记。当产品在正常情况下运行时，环保使用期限方为有效。



本产品符合国家《电器电子产品有害物质限制使用管理办法》的要求

美诺电器有限公司
上海市静安区石门一路82号
邮编：200040
电话：+86 21 6157 3500
传真：+86 21 6157 3511

Miele Electrical Appliances Co., Ltd.
No. 82 Shi Men Yi Road
Jing An District
Shanghai 200040, PRC
Tel.: +86 21 6157 3500
Fax: +86 21 6157 3511

美诺中国售后服务
Miele China Service

Hotline 客户关爱热线：4006 306 306
（周一至周日 09:00 - 18:00, 国家法定节假日除外）

Email: info@miele.cn

www.miele.cn

关注 **Miele** 官方微信公众号

Miele & Cie. KG
Carl-Miele-Straße 29
33332 Gütersloh
Germany

Miele

G 7590 C , G 7595 C

zh-CN

M.-Nr. 11 832 830 / 02