For Barcode Position Only

PN: SP40H01846
Printed in China

Посібник із техніки безпеки, гарантії та встановлення

Примітки щодо використання
ThinkCentre M73z
http://www.lenovo.com/support

Електронні посібники Lenovo®: збережемо планету!
Додаткові відомості щодо продукту наведено в електронному *Посібнику користувача*, який міститься за адресою http://www.lenovo.com/UserManuals

Дістаньте

* Доступно на деяких моделях



Примітка. Диски для відновлення системи не надаються. Усе потрібне для відновлення заводських файлів і додатків міститься в розділі Lenovo_Recovery на жорсткому диску. Якщо ви вирішите видалити розділ Lenovo_Recovery, обов'язково створіть перед цим диск для відновлення. Додаткову інформацію можна знайти у розділі "Відомості про відновлення системи" у *Посібнику користувача*. У розділі "Робота із *Посібником користувача*" наведено інструкції щодо того, як відкрити електронний *Посібник користувача*, що міститься на вашому комп'ютері.

Розташування роз'ємів, елементів керування та індикаторів

Примітка. Розташування роз'ємів, елементів керування та індикаторів на вашому комп'ютері може дещо відрізнятися від зображених.

* Доступно на деяких моделях

Передня панель

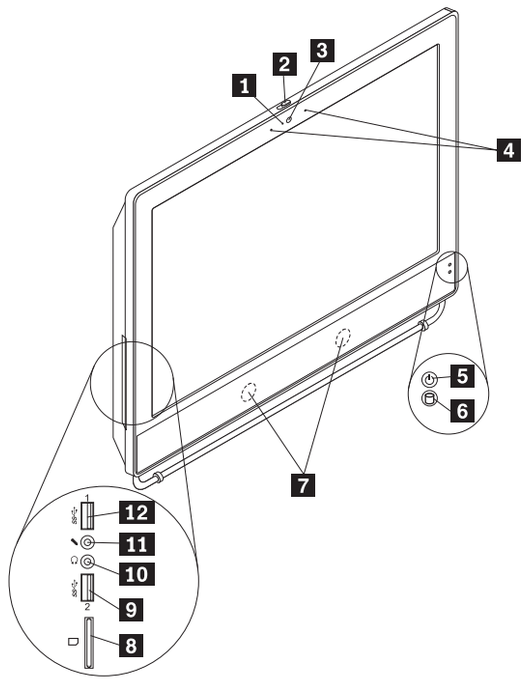

1. Індикатор активності вбудованої камери
2. Блокувач вбудованої камери
3. Вбудована камера
4. Вбудований мікрофон
5. Індикатор живлення
6. Індикатор роботи жорсткого диска
7. Внутрішній динамік
8. Пристрій читання карток
9. Роз'єм USB 3.0
10. Роз'єм для навушників
11. Роз'єм для мікрофона
12. Роз'єм USB 3.0

Задня панель

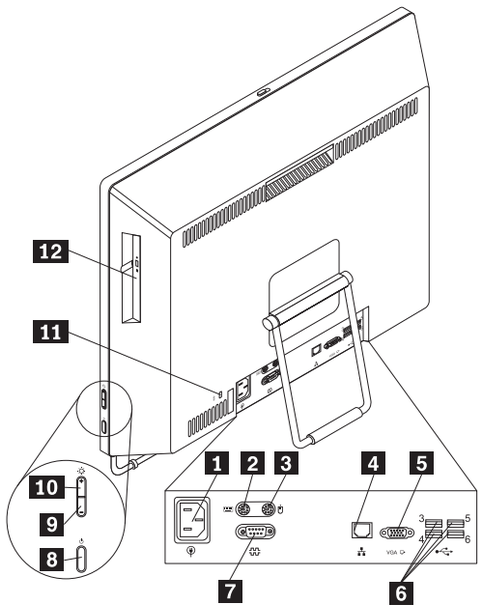

1. Гніздо кабелю живлення
2. Роз'єм для клавіатури PS/2*
3. Роз'єм для миші PS/2*
4. Роз'єм для мережі Ethernet
5. Роз'єм виходу VGA
6. Роз'єми USB 2.0 (4)
7. Послідовний роз'єм
8. Кнопка живлення
9. Кнопка зменшення яскравості
10. Кнопка збільшення яскравості
11. Отвір для кодового замка
12. Оптичний дисковод

Початкові інструкції зі встановлення

Примітка: Залежно від типу моделі, на комп'ютері можуть бути не всі роз'єми, про які йдеться в цьому розділі.

1. Якщо до комп'ютера в комплекті додається каркасна підставка, відкрийте її та встановіть на ній комп'ютер під кутом 10–35° до вертикалі.

УВАГА! Кут має бути не менше 10° відносно вертикальної площини. Інакше комп'ютер може бути нестійким та впасти.

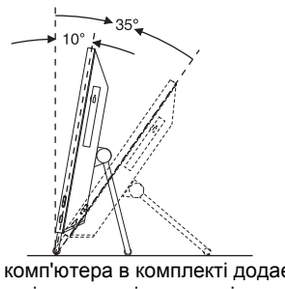

Якщо до комп'ютера в комплекті додається повнофункціональна підставка під монітор, встановіть на ній комп'ютер під кутом 5° до передньої частини та 25° до задньої. Додаткову інформацію щодо регулювання повнофункціональної підставки під монітор наведено в *Посібнику користувача*.

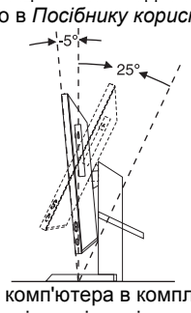

Якщо до комп'ютера в комплекті додається підставка під монітор тільки з функцією нахилу, встановіть на ній комп'ютер під кутом 5° до передньої частини та 45° до задньої.

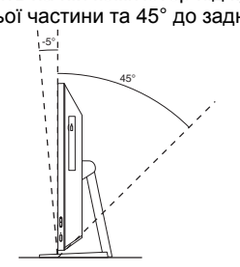

2. Підключіть кабель миші до відповідного роз'єму для миші.



Примітка. Якщо використовується бездротова миша, налаштуйте її за допомогою наведених нижче ілюстрацій. Ваша бездротова миша може дещо відрізнятися від ілюстрацій.



1. Відкрийте кришку відділення для батарейок миші.
2. Витягніть з миші USB-модуль.
3. Підключіть USB-модуль до будь-якого роз'єму USB на комп'ютері.
4. Вставте в мишу дві батарейки AAA.
5. Закрийте кришку відділення для батарейок миші.
6. Пересуньте перемикач на миші у положення "Увімкнено".

3. Підключіть кабель клавіатури до відповідного роз'єму для клавіатури.

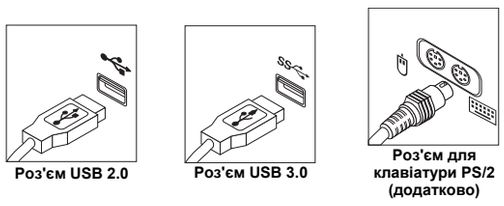

Примітка. Якщо використовується бездротова клавіатура, налаштуйте її за допомогою наведених нижче ілюстрацій. Ваша бездротова клавіатура може дещо відрізнятися від ілюстрацій.



1. Відкрийте кришку відділення для батарейок клавіатури.
2. Вставте в клавіатуру дві батарейки AAA.
3. Закрийте кришку відділення для батарейок клавіатури.

4. Якщо ви використовуєте зовнішній монітор, підключіть кабель монітора до відповідного відеороз'єму на комп'ютері.



5. За наявності аудіопристроїв приєднайте їх на основі наведеної нижче інформації.

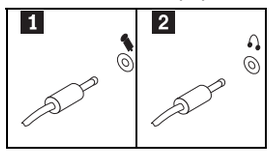

1 **Роз'єм для мікрофона.** Використовується для підключення мікрофона до комп'ютера, коли необхідно записати звук, або при використанні програмних засобів розпізнавання мови.

2 **Роз'єм для навушників.** Використовується для підключення навушників до комп'ютера, щоб слухати музику чи інші звукові файли, нікому не заважаючи.

6. Якщо у вас динаміки з окремим живленням через адаптер змінного струму, виконайте такі дії:

a. У разі потреби з'єднайте динаміки відповідним кабелем. На деяких динаміках цей кабель постійно приєднаний.
b. Підключіть кабель адаптера змінного струму до динаміків.
c. Підключіть динаміки до роз'єму для навушників на комп'ютері.
d. Підключіть кабель адаптера змінного струму до джерела змінного струму.

7. Якщо ви маєте додаткові пристрої, підключіть їх до відповідних роз'ємів. На комп'ютері може не бути всіх роз'ємів, що наведено.

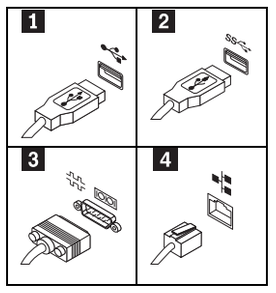

1 **Рознім USB 2.0.** Використовується для підключення пристроїв, які потребують з'єднання за протоколом USB 2.0, наприклад клавіатури, миші, сканера, принтера або PDA.

2 **Рознім USB 3.0.** Використовується для підключення пристроїв, які потребують з'єднання за протоколом USB 2.0 або 3.0, наприклад клавіатури, миші, сканера, принтера або PDA. Роз'єм USB 3.0 забезпечує високу швидкість передачі даних за короткий час.

3 **Послідовний роз'єм (додатково).** Використовується для підключення зовнішнього модема, послідовного принтера або інших пристроїв із 9-штирковим послідовним роз'ємом.

4 **Роз'єм для мережі Ethernet.** Використовується для підключення комп'ютера до локальної мережі типу Ethernet або до кабельного модема. **Важливо!** Для забезпечення роботи комп'ютера, підключеного до мережі Ethernet, у межах граничних значень, що визначені Федеральною комісією США з питань зв'язку (FCC), використовуйте кабель Ethernet категорії 5.

8. Спочатку підключіть шнур живлення до комп'ютера, а потім до правильно заземленої розетки. Слідкуйте за тим, щоб усі штекери кабелю надійно та щільно входили до призначених для них роз'ємів.

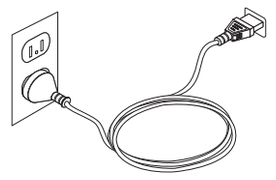

9. Натисніть кнопку живлення на бічній панелі комп'ютера.

10. Дотримуйтесь інструкцій на екрані, щоб завершити встановлення.

Робота з Посібником користувача

У вашому *Посібнику користувача* міститься докладна інформація про комп'ютер. Щоб відкрити *Посібник користувача*, виконайте такі дії:

Microsoft® Windows® 8.1:

- **Метод 1**
  1. Перейдіть до меню "Пуск".
  2. Клацніть значок зі стрілкою в нижньому лівому куті екрана, щоб перейти до меню "Програми". Якщо пристрій обладнано сенсорним екраном, проведіть пальцем угору по екрану, щоб перейти до меню "Програми".
  3. Прокрутіть зображення на екрані праворуч і клацніть кнопкою миші або торкніться додатка **Довідка та підтримка**. Відкриється вікно підтримки та довідки Windows.
  4. Торкніться або клацніть **Lenovo User Guide**.
- **Метод 2**
  1. Перейдіть до меню "Пуск".
  2. Клацніть значок **Lenovo Support** або торкніться його. Відкриється вікно Lenovo Support.
  3. Торкніться або клацніть **Посібник користувача**.

Microsoft Windows 8:

- **На робочому столі або в меню "Пуск"**
  1. Помістіть вказівник миші у верхній правий або нижній правий кут екрана, щоб відобразити ключові кнопки, а потім клацніть **Пошук**. Якщо у вас сенсорний екран, проведіть пальцем із правого краю екрана, щоб відобразити ключові кнопки, а потім торкніться елемента **Пошук**.
  2. На екрані "Додатки" клацніть мишкою або торкніться додатку **Довідка та підтримка**. Відкриється вікно підтримки та довідки Windows.
  3. Торкніться або клацніть **Lenovo User Guide**.
- **У меню Пуск**
  1. Клацніть значок **Lenovo Support** або торкніться його. Відкриється вікно Lenovo Support.
  2. Торкніться або клацніть **Посібник користувача**.

Microsoft Windows 7:

1. На робочому столі Windows клацніть **Пуск**, а потім **Довідка та підтримка**. Відкриється додаток Довідка та підтримка.
2. Клацніть **Lenovo User Guide**.
3. У вікні Lenovo User Guide клацніть на посилання із вашою моделлю, щоб відкрити потрібний *Посібник користувача*.

Моделі без попередньо встановленої операційної системи та клієнта інфраструктури віртуального робочого столу:
Перейдіть на веб-сайт технічної підтримки Lenovo, щоб отримати доступ до *Посібника користувача*. Додаткову інформацію див. у розділі "Завантаження публікацій".

На веб-сайті Lenovo можна знайти посібники користувача іншими мовами. Додаткову інформацію див. у розділі "Завантаження публікацій".

Перш ніж починати роботу з комп'ютером, прочитайте цей документ

В ньому надається важлива інформація щодо техніки безпеки та нормативні відомості, що стосуються комп'ютерів Lenovo, а також наведено інструкції із звертання до електронних версій публікацій, призначених для вашого комп'ютера.

Прочитайте насамперед — відомості щодо нормативів

Моделі комп'ютерів, обладнані засобами безпроводового зв'язку, відповідають радіочастоті та стандартам безпеки країни або регіону, де їх було схвалено для безпроводового використання.

Уважно прочитайте Зауваження щодо нормативів для вашої країни чи регіону, перш ніж використовувати бездротові пристрої, встановлені у вашому

Reduce | Reuse | Recycle

Третє видання (червень 2014 р.)

© Copyright Lenovo 2013, 2014.
ПРИМІТКА ЩОДО ОБМЕЖЕННЯ ПРАВ. Якщо поставка даних чи програмного забезпечення здійснюється згідно з контрактом Адміністрації загальних послуг (GSA), до використання, копіювання та розголошення застосовуються обмеження, викладені в контракті № GS-35F-05925.

комп'ютері. У розділі "Завантаження публікацій" описано, як отримати версію Зауважень щодо нормативів у форматі PDF.

Для користувачів із Мексики:

Advertencia: En Mexico la operación de este equipo está sujeta a las siguientes dos condiciones: (1) es posible que este equipo o dispositivo no cause interferencia perjudicial y (2) este equipo o dispositivo debe aceptar cualquier interferencia, incluyendo la que pueda causar su operación no deseada.

Завантаження публікацій

Електронні версії публікацій стосовно комп'ютера можна знайти на веб-сайті підтримки Lenovo. Щоб завантажити публікації на комп'ютер, перейдіть за адресою http://www.lenovo.com/UserManuals і дотримуйтесь інструкцій на екрані.

Інформація щодо обслуговування та підтримки

У цьому розділі наведено інформацію щодо технічної підтримки, передбаченої для вашого виробу протягом гарантійного періоду або строку служби цього виробу. Повне пояснення умов гарантії Lenovo warranty міститься в обмеженій гарантії Lenovo. Інформацію щодо отримання повної гарантії див. у розділі "Довідка про обмежену гарантію Lenovo" у цьому документі.

Якщо ви придбали обслуговування Lenovo, ознайомтесь із зазначеними нижче умовами та положеннями для отримання докладнішої інформації.

- **Оновлення або розширення для служби гарантій Lenovo можна знайти за адресою:**
  http://support.lenovo.com/lwsu
- **У разі випадкового пошкодження зверніться до відповідної служби Lenovo за адресою:**
  http://support.lenovo.com/ladps

Технічна підтримка через Інтернет

Технічну підтримку через Інтернет ви можете отримувати протягом строку служби виробу на сайті:

http://www.lenovo.com/support

Телефонна служба технічної підтримки

У відповідних випадках ви можете отримувати довідки та інформацію, зателефонувавши до Центру підтримки користувачів. Перш ніж звернутися до представника служби технічної підтримки Lenovo, підготуйте таку інформацію: модель та серійний номер, точне формулювання повідомлень про помилки та опис проблеми. Представник служби технічної підтримки може спробувати допомогти вам розв'язати проблему під час вашої розмови, тому ви повинні знаходитися біля комп'ютера.

Список телефонів служб технічної підтримки Lenovo в різних країнах світу

Важливо! Номери телефонів можуть змінюватися без попереднього повідомлення. Найсвіжіший список номерів телефонів Центру підтримки клієнтів Lenovo завжди знаходиться за адресою:

http://www.lenovo.com/support/phone

Якщо у списку немає телефону для вашої країни чи регіону, зверніться до торговця продукцією Lenovo або торгового представника Lenovo.

Країна або регіон	Номер телефону
Африка	Південна Африка: 0800110756 (англійська, африкаанс) Центральна Африка: Зверніться до найближчого бізнес-партнера Lenovo
Алжир	+33 6 7348 1739 (французька, англійська)
Аргентина	0800-666-0011 (іспанська)
Австралія	1800 041 267 (англійська)
Австрія	01-24592-5901 (німецька)
Бахрейн	Kanoo IT: 00 973 1771 1722 Bahrain Business Machine LLC: 00 973 1758 4302
Бельгія	02-210-9820 +32 (0)2 339 3611 (гарантійне обслуговування та підтримка) (нідерландська) 02-210-9800 (французька)
Болівія	0800-10-0189 (іспанська)
Бразилія	Дзвінки з регіону Сан-Пауло: (11) 3889-8986 Дзвінки з-за меж регіону Сан-Пауло: 0800-701-4815 (бразильська португальська)
Бруней	Набрати 800-1111, а потім 866-273-5446 (англійська, малайська)
Канада	1-800-565-3344 (англійська, французька)
Країни Карибського басейну (Бермудські о-ви, Ямайка, Тортола)	1-800 426 7378 (англійська)
Чилі	800-361-213 (іспанська)
Китай	Лінія технічної підтримки 800-990-8888 86-10-58851110 (китайська)
Колумбія	1-800-912-3021 (іспанська)
Коста-Ріка	0-800-011-1029 (іспанська)
Хорватія	0800-0426
Кіпр	80092537 (грецька)
Чеська Республіка	+420-2-7213-1316
Данія	4520-8200 7010-5150 (гарантійне обслуговування та підтримка) (датська)
Домініканська Республіка	1-866-434-2080 (іспанська)
Еквадор	1-800-426911 ВАРІАНТ № 4 (іспанська)
Єгипет	800-0000-418 (безкоштовні дзвінки) 002-02-2594-8500 (за стандартними тарифами) (англійська, арабська)
Сальвадор	800-6264 (іспанська)
Естонія	+372 66 00 800 +372 6776793
Фінляндія	09-459-6960 +358-800-1-4260 (гарантійне обслуговування та підтримка) (фінська)
Франція	0238-557-450 Апаратне забезпечення: 0810-631-213 (гарантійне обслуговування та підтримка) Програмне забезпечення: 0810-631-020 (гарантійне обслуговування та підтримка) (французька)
Німеччина	01805-00 46 18 (гарантійне обслуговування та підтримка) (німецька)
Греція	Зверніться до найближчого бізнес-партнера Lenovo
Гватемала	1800-624-0051 (іспанська)
Гондурас	Тегусігальпа: 232-4222 Сан-Педро-Сула: 552-2234 (іспанська)
Гонконг	(852) 3071-3561 (кантонська, англійська та мандаринська)
Угорщина	+36 1 3825716 +36 1 3825720 (англійська, угорська)
Індія	1800 3000 THINK 1800 3070 8465 (Reliance) 1800-419-4666 (Tata) E-mail: Commercialts@lenovo.com (англійська, хінді)
Індонезія	+6221 2992 5823 001-803-606-282 (лише місцеві номери) +603 8315 6859 (прямий вхідний набір) (англійська, індонезійська)
Ірландія	01-815-9202 01-881-1444 (гарантійне обслуговування та підтримка) (англійська)
Ізраїль	Сервісний центр у Гіват-Шмуелі: +972-3-531-3900
Італія	02-7031-6101 +39-800-820094 (гарантійне обслуговування та підтримка) (італійська)
Японія	0120-000-817
Йорданія	Jordan Business Systems: 00-962-6-5000999, дод. 713/127 General Computer & Electronic (GCE): 00-962-6-551-3879
Казахстан	+77273231427 (за стандартними тарифами) (російська, англійська)
Корея	080-513-0880 (безкоштовні дзвінки) 0234834817 (за стандартними тарифами) (корейська)
Кувейт	Easa Hussain Al Yousifi: 00 965 2244 5280 AM. KHORAFI: 00 965 2200 1100 1127 Khorafi Business Machines (KBM): 00 965 2259 4611 Diyar United Company: 00 965 4378 383 Redington Kuwait: 00 965 2433 3203; 25456250 / 25456251
Латвія	+371 7070360
Ліван	Quantech: 00 961 1999 500 Computer Business Machine (CBM): 00 961 1680 180 El Haceb S.A.L: 00 961 1771 300
Литва	+370 5 278 66 00
Лівія	+33 6 7348 1739 (французька, англійська)
Люксембург	+352 360 385 222 (французька)
Макао	0800-807 / (852) 3071-3559 (кантонська, англійська та мандаринська)
Македонія	+389 23090625 (македонська)
Малайзія	1800-88-0013 (англійська, малайська)
Мальта	+35621445566
Мексика	001-866-434-2080 (іспанська)
Близький Схід	+44 (0)1475-555-055
Марокко	+212 5 22 509035 +212 5 22 509017
Нідерланди	+31 (0)20 513 3939 (нідерландська)
Нова Зеландія	0508 770 506 (англійська)
Нікарагуа	001-800-220-1830 (іспанська)
Норвегія	6681-1100 8152-1550 (гарантійне обслуговування та підтримка) (норвезька)
Оман	Khimji Ramdas Computer Communication Systems: 00 968 2469 6255 Overseas Business Machines (OBM): 00 968 2460 1072, 2460 5018 Gulf Business Machines Services (GBMS): 00 968 2455 9831
Пакистан	INFO TECH (pvt) Ltd.: 00 924 2111 427 427 International Office Products (pvt) Ltd.: 00 92 212 422 569, 00 92 213 241 2023 Selling Business Systems: 00 92 21 568 9823
Панама	206-6047 001-866-434-2080 (Центр підтримки користувачів Lenovo - безкоштовні дзвінки) (іспанська)
Парагвай	009-800-52-10026 (іспанська)
Перу	0-800-50-866 ВАРІАНТ №2 (іспанська)
Філіппіни	180089086454 (безкоштовно в межах країни) 180014410719 (безкоштовний номер для міжнародних дзвінків) (тагальська, англійська)
Польща	+48-22-760-7300 (польська)
Португалія	+351 21 892 7046 (португальська)
Катар	Al Mana Computer Services: 00 974 4489 966 (дод. 1992) Qatar Computer Services W.L.L: 00 974 4441 212 Gulf Business Machines: 00-974 462 1395
Румунія	+4-021-224-4015
Росія	8-800-555-0317 (безкоштовний номер) (російська)
Саудівська Аравія	800 85 000 52 (за стандартними тарифами) (англійська, арабська)
Сінгапур	800 6011 343 (лише місцеві номери) +603 8315 6856 (прямий вхідний набір) (англійська)
Словаччина	+421 2 4974 8888
Словенія	+386-1-200-50-60 (словенська)
Іспанія	0901-100-000 (іспанська)
Шрі-Ланка	+9411 2493547 +9411 2493548 (англійська)
Швеція	08-477-4420 077-117-1040 (гарантійне обслуговування та підтримка) (шведська)
Швейцарія	058-333-0900 0800-55-54-54 (гарантійне обслуговування та підтримка) (німецька, французька, італійська)
Тайвань	0800-000-702 (традиційна китайська)
Таїланд	001 800 4415 734 (англійська, тайська)
Туреччина	0212 336 03 66 00800 448 825 165 (турецька)
Україна	044 362 42 81 (українська, російська, англійська)
Об'єднані Арабські Емірати	800035702810 (за стандартними тарифами) (англійська, арабська)
Велика Британія	01475-897-163 08705-500-900 (стандартна гарантійна підтримка) (англійська)
США	1-800-426-7378 (виберіть варіант 1) (англійська)
Уругвай	000-411-005-6649 (іспанська)
Венесуела	0-800-100-2011 (іспанська)
В'єтнам	120-11072 (безкоштовні дзвінки) +(84) 8 3521 8000 (за стандартними тарифами) (в'єтнамська, англійська)
Ємен	Al Khirbash and Agencies: 00 967 1209 8278 Yemen Business Machines (YBM): 00-967 3 213324 00-967 3 214655 00-967 3 213909

Інформація про обслуговування виробів Lenovo для Тайваню

台灣 Lenovo 產品服務資訊如下：
荷蘭商聯想股份有限公司台灣分公司
台北市信義區信義路五段七號十九樓之一
服務電話：0800-000-702

Інформація з техніки безпеки

Цей розділ містить важливу інформацію щодо безпеки продуктів Lenovo. Додаткову інформацію з техніки безпеки див. у *Посібнику користувача* для вашого виробу. Додаткову інформацію див. у розділі "Робота із *Посібником користувача*".

Заява про відповідність вимогам до лазерного обладнання

ОБЕРЕЖНО!

Під час встановлення лазерних пристроїв (пристроїв читання компакт-дисків і DVD-дисків, волоконно-оптичних пристроїв і передавачів) зверніть увагу на зазначене нижче.

- **Не знімайте кришки. Зняття кришки лазерного пристрою може призвести до виходу назовні небезпечного радіоактивного випромінювання. Всередині таких пристроїв немає деталей, що підлягають обслуговуванню.**
- **Неправильне використання елементів керування або настройки, а також порушення процедур керування роботою дисковода може призвести до небезпечного для здоров'я опромінення.**

НЕБЕЗПЕЧНО

Деякі лазерні пристрої містять вбудовані лазерні діоди класу 3A або 3B. Зверніть увагу на наведену нижче інформацію:

У відкритому стані назовні може виходити радіоактивне випромінювання. Не дивіться прямо у промінь неозброєним оком або з використанням оптичних приладів. Запобігайте прямої дії променя на очі.

Зауваження щодо пластикових пакетів

НЕБЕЗПЕЧНО

Пластикові пакети можуть становити загрозу. Бережіть пластикові пакети від немовлят і дітей, щоб уникнути небезпеки задушення.

Застереження щодо перевертання

- Розмістіть комп'ютер на стійкій і низькій поверхні або закріпіть меблі та розташуйте комп'ютер якнайдалі від краю.
- Тримайте пульти дистанційного керування, іграшки та інші предмети, які можуть зацікавити дітей, подалі від комп'ютера.
- Тримайте комп'ютер, кабелі та шнури в недоступних для дітей місцях.
- Наглядайте за дітьми в місцях, де ці поради щодо безпеки не дотримуються.

Інформація про пласку круглу літієву батарею

НЕБЕЗПЕЧНО

У разі неправильної заміни елементу живлення існує загроза вибуху.

Для заміни круглої літієвої батареї використовуйте лише батарею такого ж або еквівалентного типу, рекомендовану виробником. Елементи живлення містять літій і можуть вибухнути у разі неправильного використання, обслуговування або утилізації.

Забороняється:

- кидати або занурювати у воду;
- нагрівати до температури більше 100°C;
- ремонтувати або розбирати.

Утилізуйте елементи живлення відповідно до місцевих постанов місцевих органів влади або правил вашої організації.

Наведена нижче інформація стосується користувачів зі штату Каліфорнія, США.

Інформація щодо перхлоратів для Каліфорнії:

Продукція, комплектована літієвими батарейками із двоокисом марганцю, може містити перхлорати.

Містяться перхлорати — можуть діяти спеціальні правила використання. Див. www.dtsc.ca.gov/hazardouswaste/perchlorate

Зауваження щодо кабелів та шнурів з ізоляцією із полівінілхлориду (ПВХ)

УВАГА! Під час виконання робіт із кабелем на цьому виробі або з кабелями підключення додаткових пристроїв, що продаються разом із цим виробом, користувач зазнає дії свинцю, який у штаті Каліфорнія вважається хімічною речовиною, що призводить до захворювань на рак, природжених вад розвитку та іншої шкоди репродуктивній функції людини. *Після виконання робіт мийте руки.*

Використання навушників

Якщо комп'ютер устатковано окремими роз'ємами для навушників та виведення аудіосигналу, завжди підключайте навушники або головну гарнітуру саме до роз'єму для навушників.

ОБЕРЕЖНО!

Надмірний звуковий тиск із навушників може спричинити втрату слуху. Встановлення значень еквалайзера на максимальний рівень збільшує потужність на виході навушників і гарнітури та, відповідно, рівень звукового тиску. Тому слід встановлювати належний рівень гучності, щоб не ушкодити слух.

Надмірне використання навушників упродовж тривалого періоду з гучним звуком може становити загрозу, якщо вихідний сигнал роз'ємів для навушників не відповідає специфікаціям стандарту EN 50332-2. Вихідний сигнал роз'єму для навушників на цьому комп'ютері відповідає підпункту 7 стандарту EN 50332-2. Ця специфікація обмежує максимальну напругу вихідного сигналу широкого діапазону справжнім середньоквадратичним значенням 150 мВ. Для додаткового захисту проти погіршення слуху переконайтеся, що використовувані навушники також відповідають стандарту EN 50332-2 (граничні значення пункту 7) стосовно характеристики напруги широкого діапазону 75 мВ. Використання навушників, які не відповідають стандарту EN 50332-2, може становити загрозу через надмірний рівень звукового тиску.

Якщо в комплект поставки комп'ютера Lenovo входили навушники, у поєднанні з цим комп'ютером вони відповідають специфікаціям стандарту EN 50332-1. У разі використання інших навушників переконайтеся у їхній відповідності стандарту EN 50332-1 (пункт 6.5 "Обмежувальні значення"). Використання навушників, які не відповідають стандарту EN 50332-1, може становити загрозу через надмірний рівень звукового тиску.

Зауваження щодо обмеженої гарантії Lenovo

На цей виріб поширюється обмежена гарантія Lenovo, версія L505-0010-02 08/2011. Ознайомтеся з обмеженою гарантією Lenovo на сайті http://www.lenovo.com/warranty/llw_02. На цьому сайті ви також можете знайти обмежену гарантію Lenovo різними мовами. Окрім того, обмежена гарантія Lenovo відображається під час першого встановлення системи на вашому комп'ютері. Після встановлення системи ви зможете переглянути гарантію на комп'ютері в такий спосіб:

Windows 8.1:

- **Метод 1**
  1. Перейдіть до меню "Пуск".
  2. Клацніть значок зі стрілкою в нижньому лівому куті екрана, щоб перейти до меню "Програми". Якщо пристрій обладнано сенсорним екраном, проведіть пальцем угору по екрану, щоб перейти до меню "Програми".
  3. Торкніться або клацніть **Warranty Information**.
- **Метод 2**
  1. Перейдіть до меню "Пуск".
  2. Клацніть значок **Lenovo Support** або торкніться його. Відкриється вікно Lenovo Support.
  3. Торкніться або клацніть **Обслуговування та гарантія**.

Windows 8:

- **На робочому столі або в меню "Пуск"**
  1. Помістіть вказівник миші у верхній правий або нижній правий кут екрана, щоб відобразити ключові кнопки, а потім клацніть **Пошук**. Якщо у вас сенсорний екран, проведіть пальцем із правого краю екрана, щоб відобразити ключові кнопки, а потім торкніться елемента **Пошук**.
  2. У меню "Програми" клацніть значок **Warranty Information** або торкніться його.
- **У меню Пуск**
  1. Клацніть значок **Lenovo Support** або торкніться його. Відкриється вікно Lenovo Support.
  2. Торкніться або клацніть **Обслуговування та гарантія**.

Windows 7:
На робочому столі Windows клацніть **Пуск ➡ Усі програми ➡ Lenovo Device Experience ➡ Lenovo Warranty**.

Якщо вам не вдалося знайти обмежену гарантію Lenovo на веб-сайті або на комп'ютері, зверніться до місцевого представництва Lenovo або торговця продукцією Lenovo за безкоштовною друкованою версією гарантії.

Інформація про гарантії

Щоб перевірити стан гарантії комп'ютера, перейдіть за адресою http://www.lenovo.com/warranty-status і дотримуйтесь інструкцій на екрані.

Компоненти, що замінюються користувачем

CRU самообслуговування (Customer Replaceable Units) є частинами комп'ютера, які клієнт встановлює самостійно. Якщо певний CRU виявиться несправним протягом гарантійного періоду, клієнт отримає заміну. Клієнти відповідають за встановлення CRU самообслуговування для цього виробу. Клієнти також можуть встановлювати CRU додаткових послуг, що може вимагати деяких технічних навичок та інструментів, або запросити представника сервісної служби встановити такі CRU згідно з умовами відповідного типу гарантійного обслуговування для відповідної країни або регіону. У наведених нижче таблицях перелічені CRU для вашого комп'ютера та вказано, де можна знайти інструкції із заміни.

Типи систем: 10BB і 10BC

CRU самообслуговування
• Клавіатура • Миша

Інструкції зі встановлення CRU наведено у *Посібнику користувача* до відповідного виробу. Додаткову інформацію див. у розділі "Робота із *Посібником користувача*".

Примітки щодо електронного випромінювання

Цей пристрій було випробувано та визнано таким, що відповідає обмеженням для цифрових пристроїв класу B. У *Посібнику користувача* до цього виробу наведено заяву про відповідність класу B. Додаткову інформацію див. у розділі "Робота із *Посібником користувача*".

Заява про відповідність класу B для Кореї

B급 기기(가정용 방송통신기자재)
이 기기는 가정용(B급) 전자파적합기기로서 주로 가정에서 사용하는 것을 목적으로 하며, 모든 지역에서 사용할 수 있습니다

Відповідність стандартам Європейського Союзу

Директива про радіо та телекомунікаційне обладнання

Цей продукт відповідає основним вимогам та іншим відповідним положенням Директиви про радіо- та телекомунікаційне обладнання, 1999/5/ЕС. Декларація про відповідність радіо- та телекомунікаційного обладнання наведена в документі *Відомості щодо нормативів*, який можна завантажити з веб-сайту служби підтримки Lenovo. Додаткову інформацію див. у розділі "Завантаження публікацій".

Інформація про переробку та захист навколишнього середовища

Lenovo закликає власників обладнання галузі інформаційних технологій (IT) відповідально ставитись до переробки обладнання, коли воно стає непотрібним. Lenovo пропонує різноманітні програми та послуги, що допомагають власникам виробів галузі IT у переробці. Інформацію про переробку виробів Lenovo можна знайти за адресою:

http://www.lenovo.com/recycling

Важлива інформація щодо відпрацьованого електричного та електронного обладнання

Особливу інформацію для певних країн можна знайти на сайті:

http://www.lenovo.com/recycling

Інформація про переробку для Японії

Recycling and disposal information for Japan is available at:

http://www.lenovo.com/recycling/japan

Інформація про переробку для Китаю

《废弃电器电子产品回收处理管理条例》提示性说明

联想鼓励拥有联想品牌产品的用户当不再需要此类产品时，遵守国家废弃电器电子产品回收处理相关法律法规，将其交给当地具有国家认可的回收处理资质的厂商进行回收处理。更多回收服务信息，请点击进入 http://support.lenovo.com.cn/activity/551.htm。

Додаткові відомості про переробку

Додаткову інформацію про переробку деталей комп'ютера та батарей можна знайти у *Посібнику користувача*. Додаткову інформацію див у розділі "Робота із *Посібником користувача*".

Обмеження директиви про поводження із небезпечними речовинами (RoHS)

RoHS для Євросоюзу

Lenovo products sold in the European Union, on or after 3 January 2013 meet the requirements of Directive 2011/65/EU on the restriction of the use of certain hazardous substances in electrical and electronic equipment (“RoHS recast” or “RoHS 2”).

For more information about Lenovo progress on RoHS, go to:

http://www.lenovo.com/social_responsibility/us/en/RoHS_Communication.pdf

RoHS для Китаю

产品中有害物质的名称及含量

部件名称	有害物质					
	铅(Pb)	汞(Hg)	镉(Cd)	六价铬(Cr(VI))	多溴联苯(PBB)	多溴二苯醚(PBDE)
印刷电路板组件*	X	O	O	O	O	O
硬盘	X	O	O	O	O	O
光驱	X	O	O	O	O	O
内存	X	O	O	O	O	O
电脑I/O 附件	X	O	O	O	O	O
电源	X	O	O	O	O	O
键盘	X	O	O	O	O	O
鼠标	X	O	O	O	O	O
机箱/ 附件	X	O	O	O	O	O

本表格依据 SJ/T 11364 的规定编制。
O：表示该有害物质在该部件所有均质材料中的含量均在 GB/T 26572 规定的限量要求以下。
X：表示该有害物质至少在该部件的某一均质材料中的含量超出 GB/T 26572 规定的限量要求。
注：表中标记“X”的部件，皆因全球技术发展水平限制而无法实现有害物质的替代。
印刷电路板组件*：包括印刷电路板及其零部件、电容和连接器
根据型号的不同，可能不会含有以上的所有部件，请以实际购买机型为准

在中华人民共和国境内销售的电子信息产品必须标识此标志，标志内的数字代表在正常使用状态下的产品的环保使用期限

RoHS для Туреччини

The Lenovo product meets the requirements of the Republic of Turkey Directive on the Restriction of the Use of Certain Hazardous Substances in Electrical and Electronic Equipment (EEE).

Türkiye EEE Yönetmeliğine Uygunluk Beyanı

Bu Lenovo ürünü, T.C. Çevre ve Orman Bakanlığı'nın “Elektrik ve Elektronik Eşyalarda Bazı Zararlı Maddelerin Kullanımının Sınırlandırılmasına Dair Yönetmelik (EEE)” direktiflerine uygundur.

EEE Yönetmeliğine Uygundur.

RoHS для України

Цим підтверджуємо, що продукція Леново відповідає вимогам нормативних актів України, які обмежують вміст небезпечних речовин

RoHS для Індії

RoHS compliant as per E-Waste (Management & Handling) Rules, 2011.

Позначка відповідності євразійським стандартам

ENERGY STAR

Обрані моделі відповідають вимогам ENERGY STAR®. Додаткові відомості про ENERGY STAR наведено у *Посібнику користувача*. Див. розділ "Робота з *Посібником користувача*".

Юридичні зауваження

Lenovo, напис "For Those Who Do.", логотип Lenovo та ThinkCentre є товарними знаками компанії Lenovo у Сполучених Штатах та (або) інших країнах.

Microsoft, Windows та Windows Vista є товарними знаками групи компаній Майкрософт.

Назви інших компаній, продуктів або послуг можуть бути товарними знаками або знаками обслуговування інших власників.

Додаткові юридичні зауваження див. у *Посібнику користувача* для вашого комп'ютера. Додаткову інформацію див. у розділі "Робота із *Посібником користувача*".