安装说明书

燃气灶

JZT-CG301D型、JZT-CG451D型、
JZT-CG752D型和JZT-CG903D型

中文
CN

Fisher&Paykel

590457B 07.15

① 安全警告

⚠ 警告!

触电危险

在处理燃气灶的电气部分之前，必须断开供电电源。

必须连接良好接地线。

如果要改动室内布线，必须由资深电工进行改动。

如不遵照此建议，可能会造成触电甚至死亡。

⚠ 警告!

割伤危险
小心 — 面板边沿很锋利。
如不小心，可能会造成人身伤害或割伤。

重要安全须知!

- 必须特别注意相关的通风要求。
- 在安装燃气灶之前仔细阅读说明书。
- 请让燃气灶安装人员阅读此信息，因为这可以降低安装成本。
- 燃气灶只能由授权人士进行安装和维修。
- 必须按照当地的建筑法规和电气法规要求进行安装。
- 安装不当可能会造成人身伤害或财物损失，制造商对此不承担任何责任，保修或责任求偿自动失效。
- 燃气灶只适合连接在出厂前设置的燃气，如燃气灶数据标签所示。不能转换燃气灶使用其他任何燃气。如有疑虑，请向当地供气公司咨询，确认安装点供应哪种燃气。
- 切勿改动燃气灶。
- 切勿在燃气灶上或周围使用或存放易燃物。
- 切勿在使用燃气灶时在周围喷气雾剂。
- 在安装过程中和安装之后，切勿把包装材料（例如塑料袋、聚苯乙烯泡沫、搭扣和包装带）放在燃气灶附近，尤其不能放在儿童够得到的地方，否则可能会造成严重人身伤害。
- 必须在安装燃气灶之前卸下固定螺丝。参看安装说明第8步。

在安装燃气灶之前确保：

- 当地的供气条件（燃气类型和压力）与燃气灶调节条件相一致。参看“燃气气速摘要”了解燃气灶的调节条件。
- 在永久性布线中安装一个符合当地布线法规要求的合适断路开关。根据当地的布线法规，安装在固定布线系统里的断路开关的所有电极的触点气隙间隔为3mm，除非当地布线法规允许采用替代方法。
- 燃气灶连接220V-240V 50Hz (10A)电源，并通过电源线中的地线接地。
- 燃气灶旁边有电源插座。在安装燃气灶之后，插座所在位置必须便于用户插拔插头。电源线不得接触任何金属零部件。
- 如果电源线破损，必须用斐雪派克授权维修代理商提供的专用电源线更换：零件编号534991 Kit SparesTrmnl Blk-Flex 8 。参看维修和保修小册子了解联系资料。
- 在安装燃气灶之后，气源接头（燃气截流阀）所在位置必须便于用户开关燃气。
- 灶台用耐热材料制成。
- 燃气灶安装符合国家和当地供气公司、供电公司的要求和其他相关法律法规的要求。

在安装燃气灶时

- 建议你不要采用与灶台齐平方式安装燃气灶，不要用硅胶或胶水把燃气灶固定在灶台上，否则日后很难维修。斐雪派克不承担与拆卸或安装胶粘燃气灶相关的任何费用，对在此过程中可能发生的修理损坏不承担任何责任。
- 如果安装使用符合法规要求的软管，软管不应接触燃气灶底面或任何锋利边沿。软管必须符合当地法规要求。
- 开口裸露边沿用油漆或防水聚氨酯密封，防止湿气渗入燃气灶边沿和灶台之间。
- 在安装过程中切勿让玻璃表面破碎、开裂或破裂。重金属工具或零部件不慎跌落在玻璃上可能会损坏玻璃。
- 如果在根据燃气灶安装说明安装之后，燃气灶达不到要求的性能，请联系客户服务部，或者访问本指南封底列出的地区网站联系我们。

告用户环境书

- *应该正确处置包装材料。尽可能确定哪些包装材料在当地可以回收利用。*
- *如果处置废旧燃气灶，要向当地相关机构确认废旧燃气灶的哪些零部件可以回收利用。为了减少对环境造成的影响，要尽可能回收利用零部件。*

② 随机提供的零件

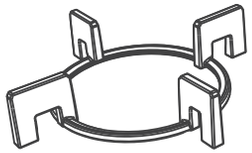

双铁锅锅圈
（每个双铁锅配1个）

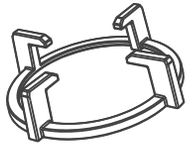

中火平底锅锅圈(1)
（仅JZT-CG903D）

小平底锅锅圈(1)

铁锅锅圈
（每个双铁锅配1个）

燃气弯头(1)

弯头1/2”BSP外螺纹（1）

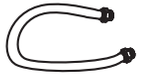

软管（1）

软管夹(2)

固定支架(4)和
螺丝(4)

安装多台燃气灶

我们建议安装到单独的切口与产品的玻璃桌面之间5mm的间隙。

注意：如果在同一个开口内并排安装多台燃气灶，需要使用单独的组合带套件。

可以在客户服务部购买组合带套件，也可以访问本指南封底列出的地区网站购买组合带套件。

③ 燃气气速摘要

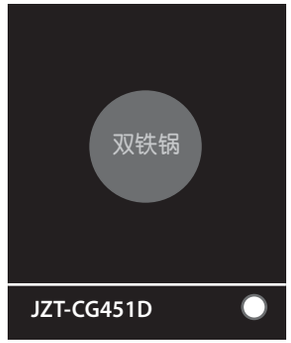

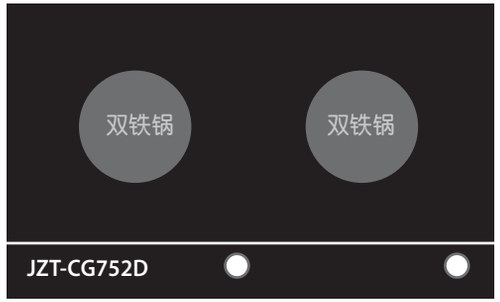

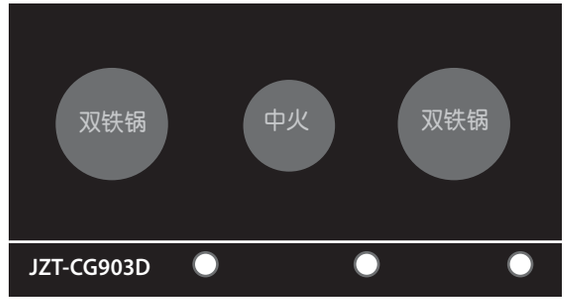

燃气灶在出厂前设置为使用天然气，不能转换使用其他燃气。参看燃气灶数据标签。

灶头 / 燃气类型	JZT-CG301D		JZT-CG451D		JZT-CG752D		JZT-CG903D			
	双铁锅		双铁锅		双铁锅		中火		双铁锅	
	喷管直径（mm）	额定值（kW）	喷管直径（mm）	额定值（kW）	喷管直径（mm）	额定值（kW）	喷管直径（mm）	额定值（kW）	喷管直径（mm）	额定值（kW）
天然气 **(2.00kPa)***	**1.20** **1.20** **0.70**	**4.75**	**1.25** **1.25** **0.70**	**5.0**	**1.15** **1.15** **0.70**	**4.5**	**1.04**	**1.7**	**1.15** **1.15** **0.70**	**4.5**

* 一个双铁锅灶头打到高时的额定压力。

④ 燃气灶尺寸和橱柜尺寸

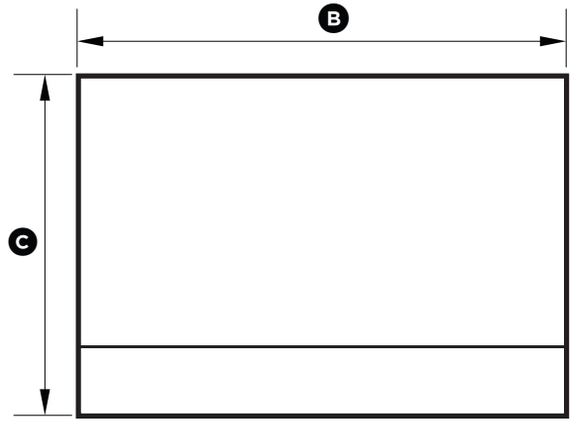

顶面

注意：进气管接头位于右后方。

背面

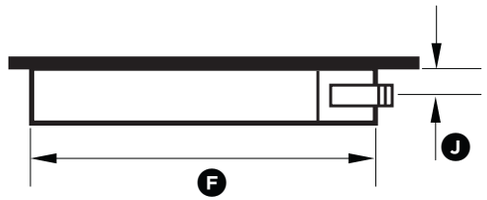

侧面

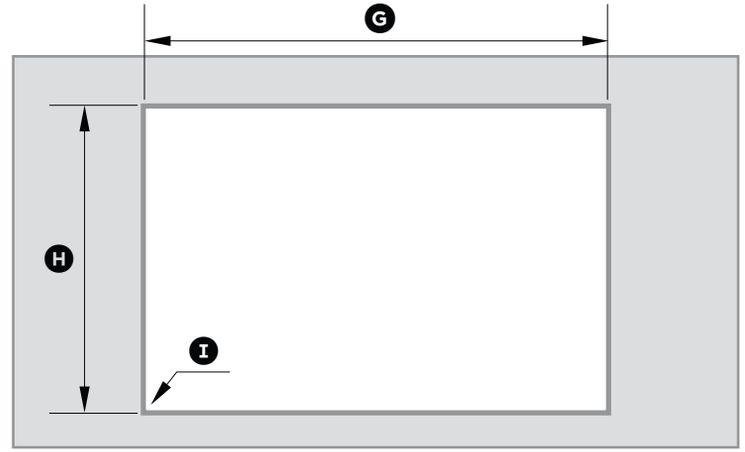

顶面

正面

燃气灶尺寸和橱柜尺寸(mm)

		JZT-CG301D	JZT-CG451D	JZT-CG752D	JZT-CG903D
A	燃气灶总高度（不包括灶头、旋钮和平底锅锅圈）	64	64	64	64
B	燃气灶总宽度	300	450	750	900
C	燃气灶总深度	530	530	450	450
D	底板高度（灶台上表面之下）	59	59	59	59
E	底板宽度	256	406	706	856
F	底板深度	486	486	410	410
G	开口总宽度	260	415	715	865
H	开口总深度	490	490	410	410
I	开口转角半径	最大10	最大10	最大10	最大10
J	灶台上表面到燃气灶进气管中心的距离	30	30	30	30
K	底板边沿到燃气灶进气管的距离	21	21	21	21

⑤ 间隙尺寸

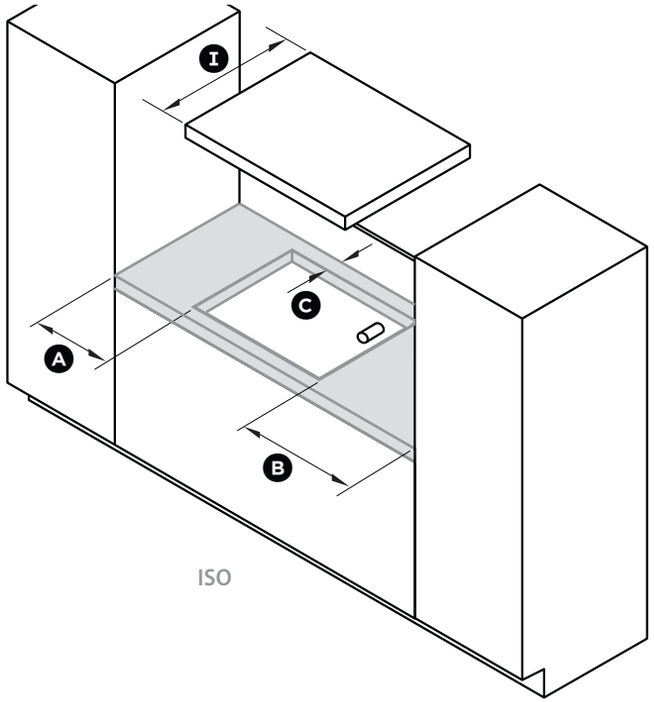

ISO

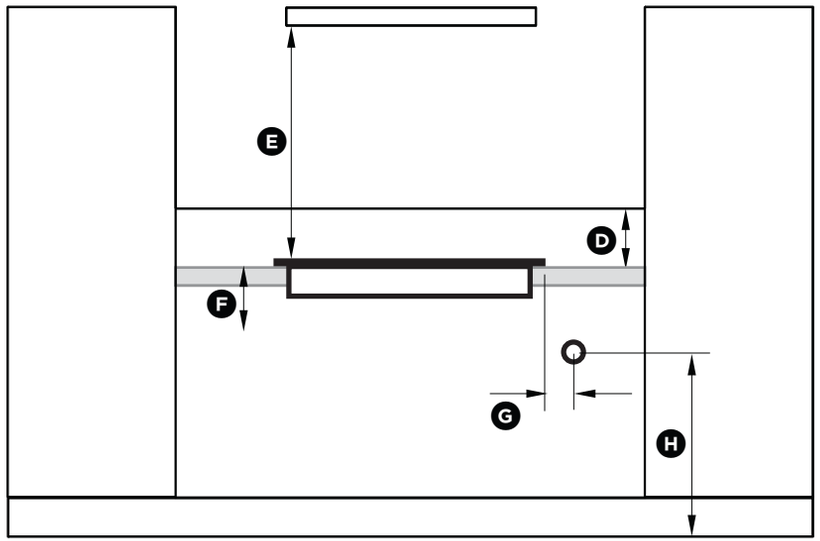

正面

间隙尺寸(mm)

		JZT-CG301D	JZT-CG451D	JZT-CG752D	JZT-CG903D
A	开口左边到最近的可燃性表面的最小间隙	120	60	115	115
B	开口右边到最近的可燃性表面的最小间隙	120	60	115	115
C	开口后边到下列各项的最小间隙：				
	最近的可燃性表面	85	85	125	125
	最近的非可燃性表面	45	45	45	45
D	在背面墙壁上使用的非可燃性材料的最小高度	150	150	150	150
E	玻璃表面到下列各项的最小间隙：				
	抽油烟机	650	650	650	650
	其他悬空排气扇	800	800	800	800
	面朝下的可燃性表面	650	650	650	650
	面朝下的瓷砖或耐火表面	500	500	500	500
F	灶台顶面到下列各项的最小间隙：				
	可燃性表面	70	70	70	70
	斐雪派克烤箱或最近的非可燃性表面	65	65	65	65
G	燃气灶右边到墙壁上进气管接头的最小距离（如果使用软管）	250	250	250	250
H	地面到墙壁上进气管接头的距离（如果使用软管）	最小600 — 最大700	最小600 — 最大700	最小600 — 最大700	最小600 — 最大700
I	吊柜最大总深度	600	600	600	600

注意：确保燃气灶要插的电源插座有地线。墙壁上的进气管接头应该位于燃气灶右边，距地面的高度为800-850mm (H)，距燃气灶的距离至少250mm (G)。在安装燃气灶之后，进气管接头应该便于操作阀门。

⑥ 与灶台齐平式安装（不建议）

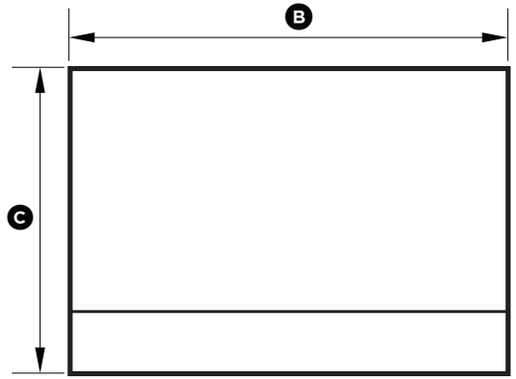

顶面

注意：进气管接头位于右后方。

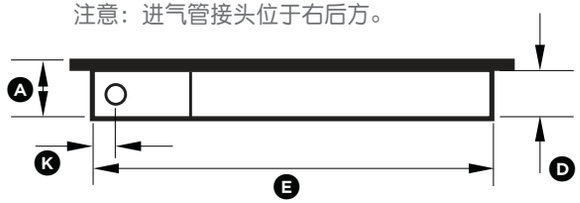

背面

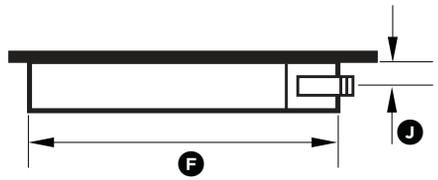

侧面

警告!

建议你不要采用与灶台齐平方式安装燃气灶，不要用硅胶或胶水把燃气灶固定在灶台上，因为在维修燃气灶时需要把它从灶台上取下来。**如果采用与灶台齐平方式安装燃气灶，用户要承担所有维修风险。**用户必须确保把燃气灶从灶台上取下来，才能进行维修。如果采用与灶台齐平方式和/或胶粘方式安装燃气灶，斐雪派克不承担与拆卸或安装燃气灶相关的任何费用，对燃气灶在此过程中可能发生的损坏不进行修理。

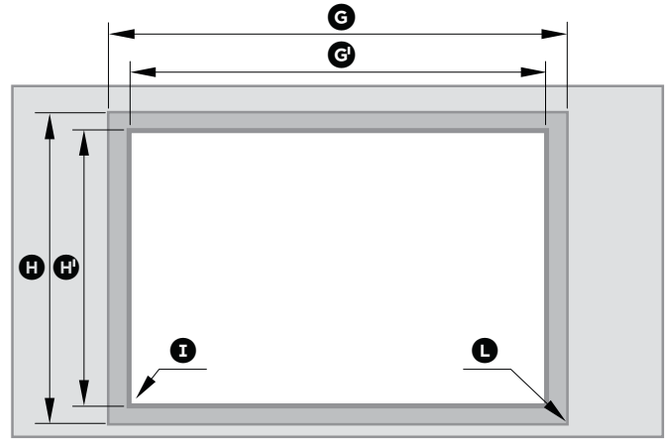

顶面

正面

燃气灶尺寸和橱柜尺寸(mm)

		JZT-CG301D	JZT-CG451D	JZT-CG752D	JZT-CG903D
A	燃气灶总高度（不包括灶头、旋钮和平底锅锅圈）	64	64	64	64
B	燃气灶总宽度	300	450	750	900
C	燃气灶总深度	530	530	450	450
D	底板高度（灶台上表面之下）	64	64	64	64
E	底板宽度	256	406	706	856
F	底板深度	486	486	406	406
G	刨槽开口总宽度	305	455	755	905
G'	开口宽度	260	415	715	865
H	刨槽开口总深度	535	535	455	455
H'	开口深度	490	490	410	410
I	开口转角半径	最大10	最大10	最大10	最大10
J	灶台上表面到燃气灶进气管中心的距离	37	37	37	37
K	底板边沿到燃气灶进气管的距离	21	21	21	21
L	刨槽转角半径	最大2	最大2	最大2	最大2
M	刨槽高度	5	5	5	5
N	灶台顶面到下列各项的最小间隙：				
	可燃性表面	75	75	75	75
	斐雪派克烤箱或最近的非可燃性表面	70	70	70	70

⑥ 与灶台齐平式安装（不建议）

⑥a 在灶台上刨出指定的深度

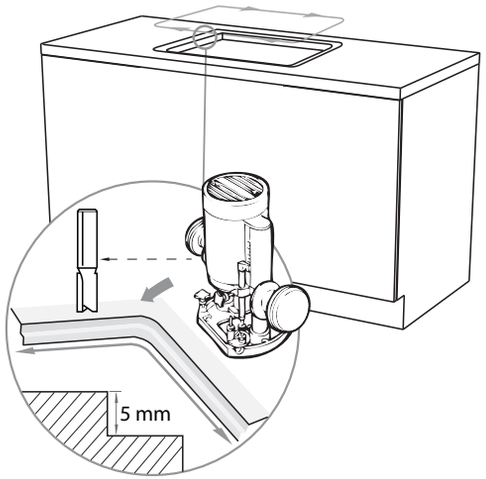

⑥b 安装固定支架

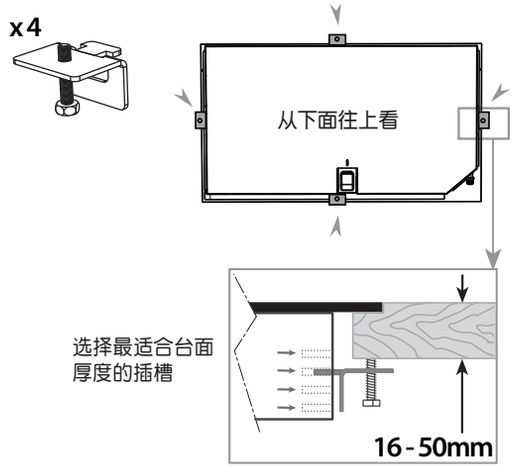

⑥c 用胶带纸贴住要涂硅胶的地方

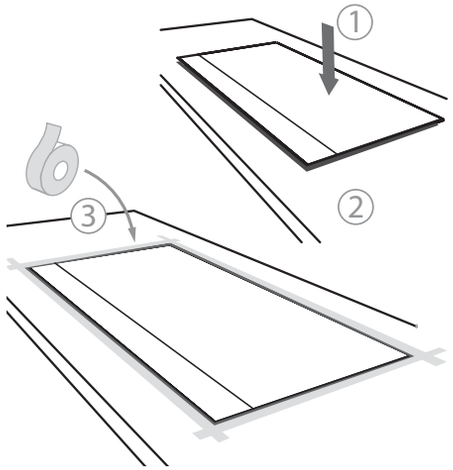

⑥d 涂硅胶

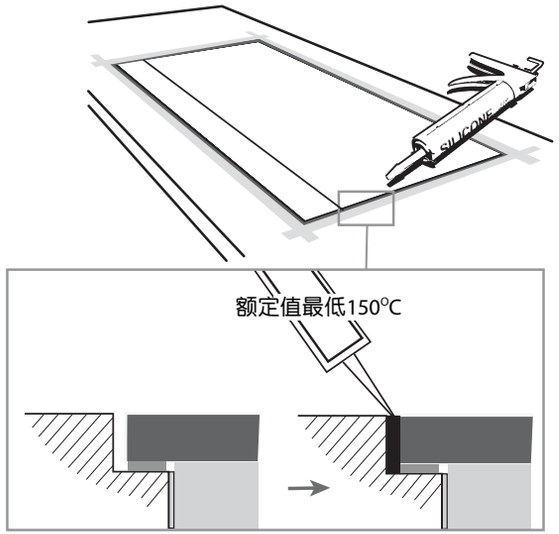

确保硅胶不流到玻璃下面。

⑥e 擦掉多余硅胶

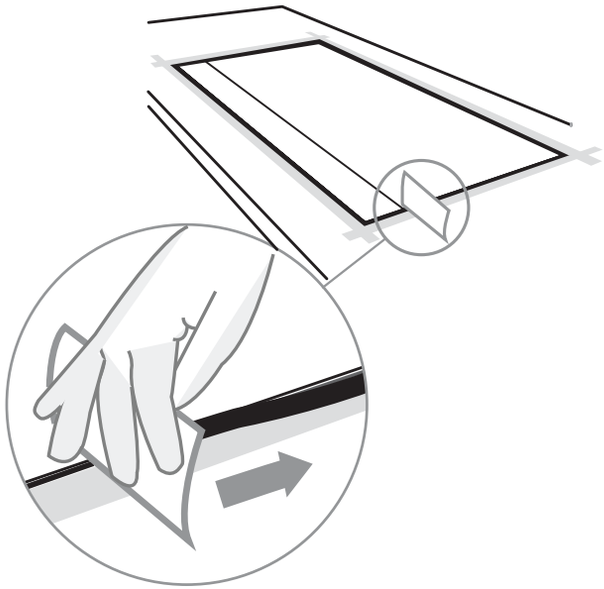

⑥f 取出燃气灶切掉四周的硅胶

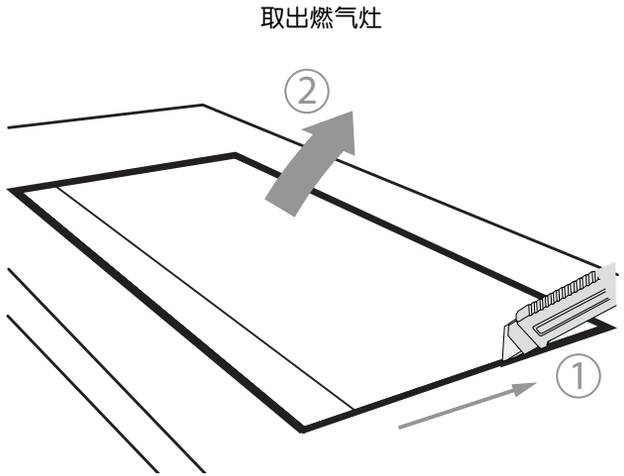

⑦ 除去包装

你购买的型号可能与图中所示的型号有差异

⑧ 卸下两个固定螺丝

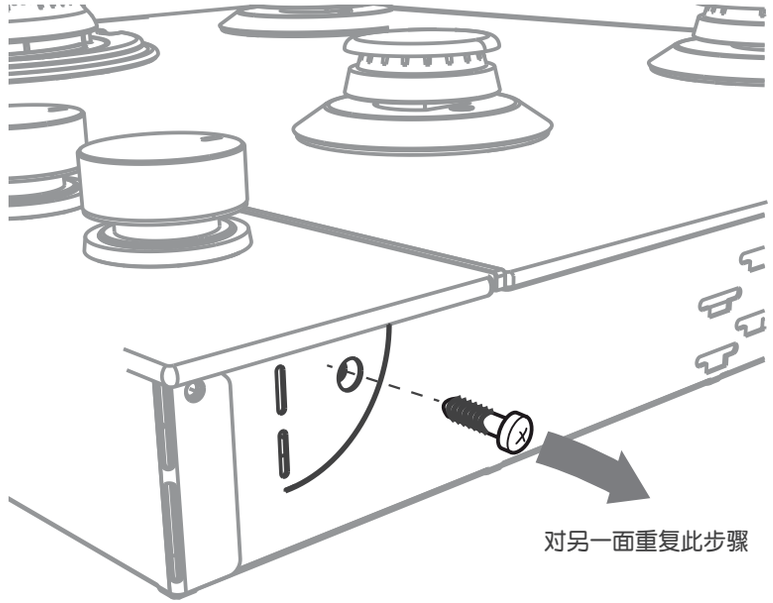

⑨ 安装弯头和垫圈

按照当地的法规和规章的安装使用：
所提供的垫圈，弯头和灵活的软管或
所提供的弯头和要求的金属波纹软管。

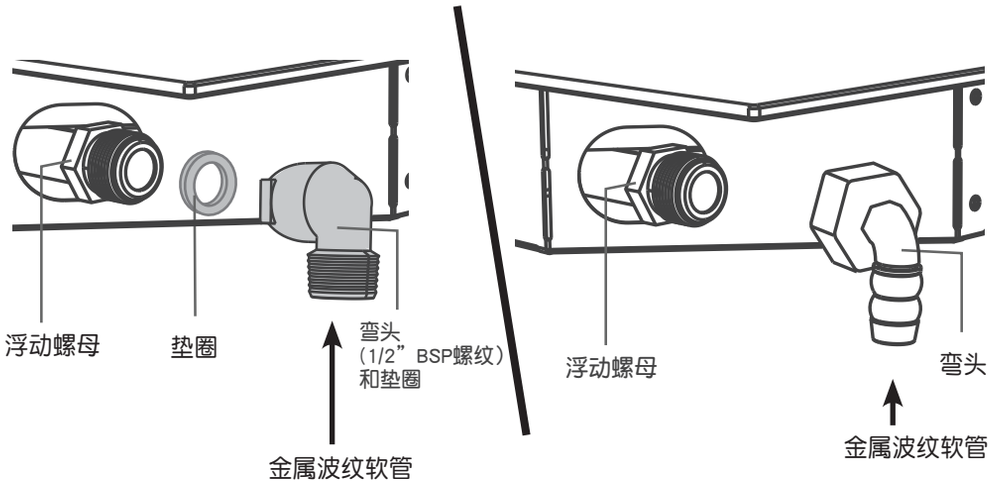

⑩ 慢慢放入开口内

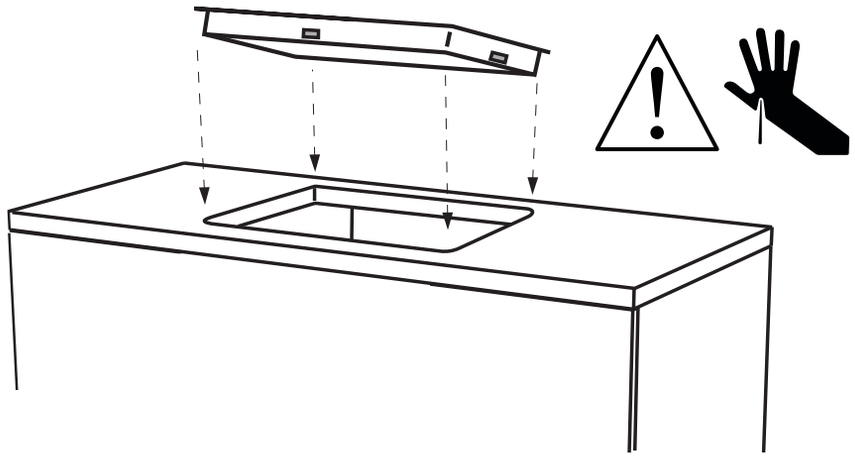

11 根据台面厚度安装固定支架

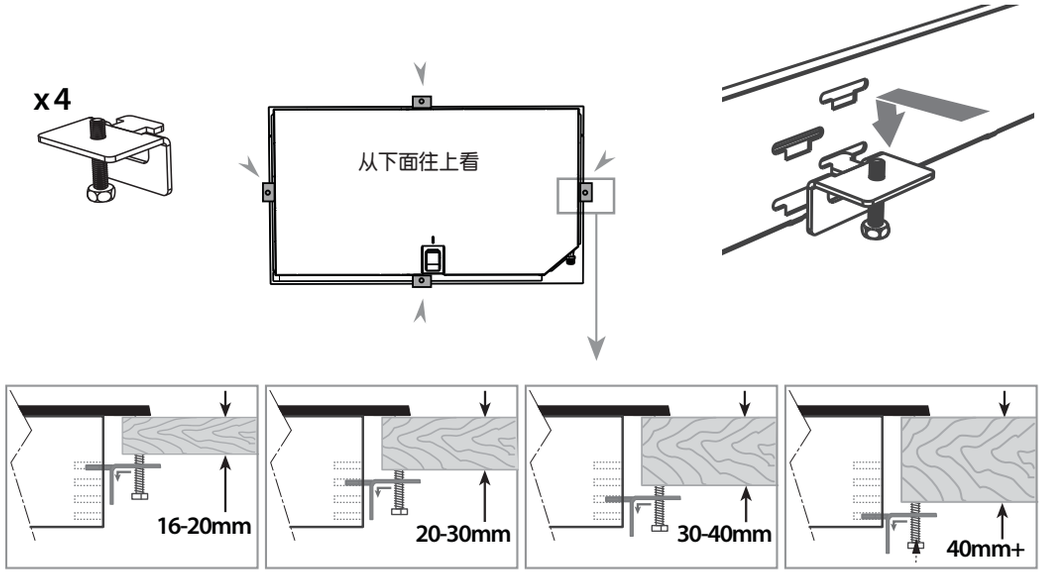

12 固定在台面上

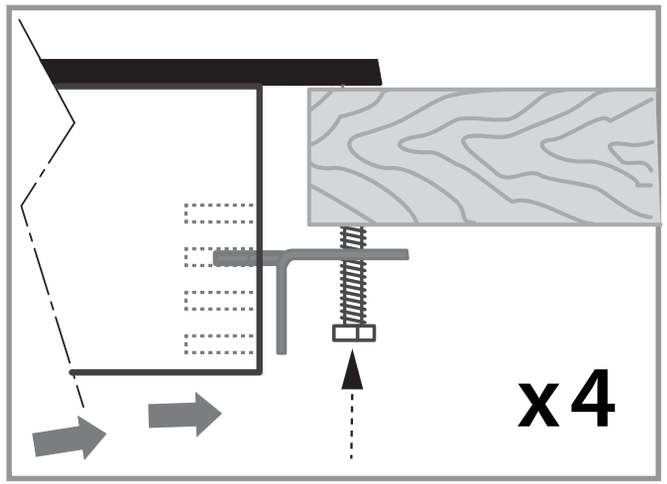

对其他三面重复此步骤

13 连接气源

所有天然气型号

- 确保安装随机提供的弯头
- 调节压力，使双铁锅灶头在旋钮打到高时的压力为2kPa。
- 确保接头在安装燃气灶之后便于接触。
- 为便于用户切断气源，确保在靠近燃气灶的地方安装隔离阀。

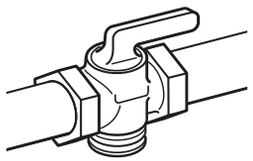

如果用软管连接气源：

- 确保软管足够长，便于拆除燃气灶进行维修。
- 确保接头位置间隙如第5步所述。
- 软管必须尽可能短，必须符合当地法规的要求。
- 软管不得打结，否则容易造成磨损或永久性变形。
- 软管不得靠近或接触任何发热表面（例如金属发热板底部、烟道或下面的烤箱底板等）。

14 检查所有接头是否漏气

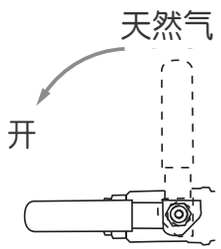

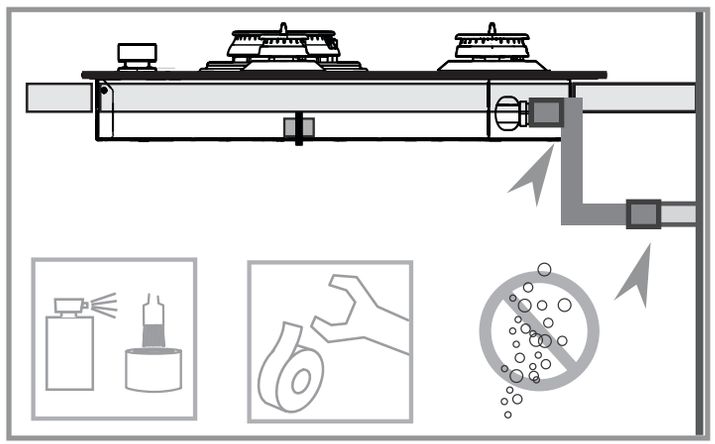

⑮ 在看得见的地方贴上相同的数据标签并插好燃气灶电源插头

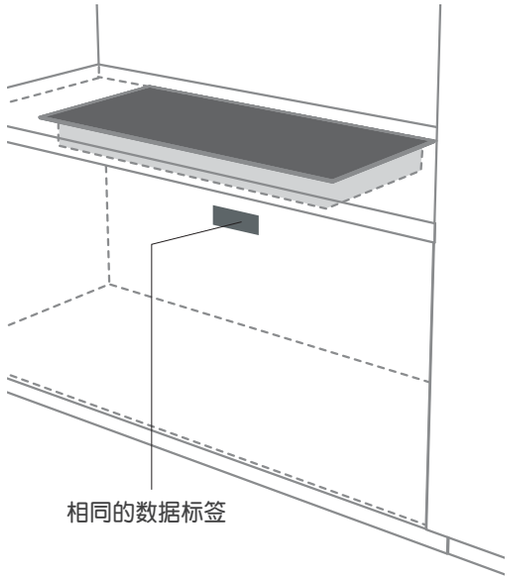

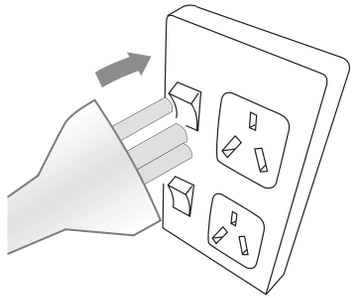

⑯ 安装平底锅锅圈

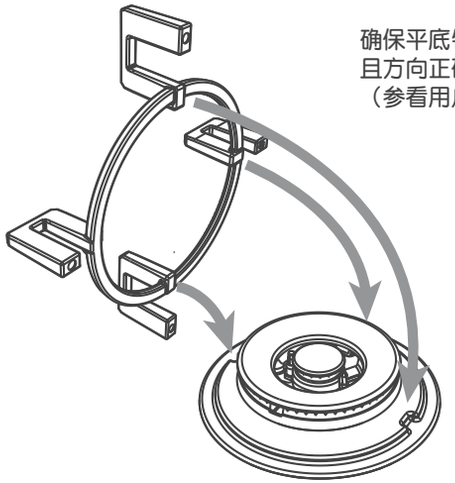

确保平底锅锅圈放到位，
且方向正确
（参看用户指南）

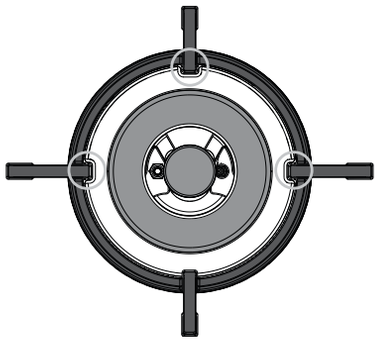

⑰ 测试工作

- 分开点燃每个灶头，然后点燃所有灶头，检查点火系统是否正常工作。
- 检查火焰是否呈蓝色，焰尾不带黄色。
- 如果发现异常，检查灶头零部件安装是否正确。
- 如果无法实现正常工作，请联系客户服务部。

在燃气灶实现正常工作之前，用户不得使用燃气灶。

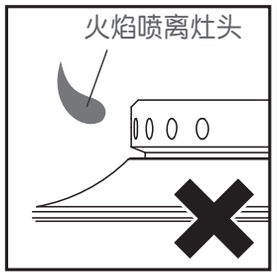

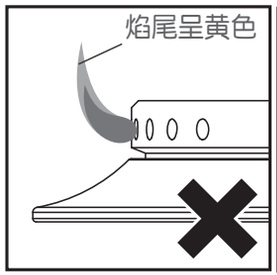

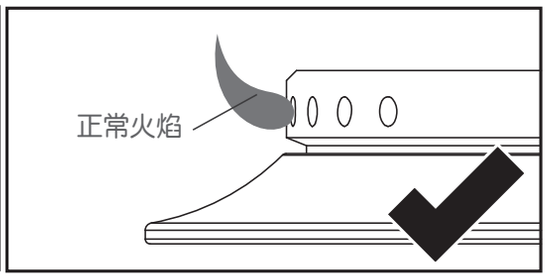

18 最后检查

下列检查应该由安装人员进行

- ☐ 是否安装了固定支架?
- ☐ 是否确认了设备类型（出厂前设置为天然气）与安装点的燃气类型相匹配?
- ☐ 是否安装了随机提供的弯头?
- ☐ 所有接头是否进行过漏气测试?
- ☐ 是否把调压器或测试点转接头设置为合适的工作压力?
- ☐ 是否在用户能看到的相邻表面上贴了随机提供的相同数据标签?
- ☐ 燃气灶是否接地?
- ☐ 检查电源插头是否接触燃气灶。

操作:

- ☐ 所有灶头是单独点火还是同时点火?
- ☐ 火焰大小是否稳定合适?
- ☐ 你是否向客户演示过基本操作?

安装人员姓名: .....

安装人员签名: .....

安装公司: .....

安装日期: .....

把说明书留给客户

重要!

妥善保存这些说明书

本说明书所述的型号并非在所有市场上销售，随时会有变动。如要详细了解本国销售的型号和规格，请访问本指南封底列出的地区网站，或者联系当地的斐雪派克经销商。