SONY

5-016-717-**81** (1)

数据投影机

使用说明书

使用产品前请仔细阅读本使用说明书，并请妥善保管。

VPL-F1301ZL/F1306ZL
VPL-F1001ZL/F1006ZL
VPL-F901ZL/F906ZL

© 2020 Sony Corporation

目录

控制器的位置

主机 3
端子 4
遥控器和控制面板 5

连接与准备

连接投影机 7
  连接电脑 7
  连接至视频设备 8
  连接至外接显示器 9
  连接至网络设备 10
  连接至 HDBaseT™ 设备 10
安装投影镜头 12
  拆下投影镜头 12
安装端子盖 13
  拆下端子盖 13
安装选购适配器 14

投影 / 调节图像

投影图像 15
  关闭电源 15
调整投影图像 15
  图像聚焦 （聚焦） 15
  调整图像尺寸 （变焦） 15
  调整图像位置 （镜头移位） 16
  校正投影图像的梯形失真 （梯形失真校正调节） 16
  修正图像扭曲 （弯曲修正功能） 17
  在屏幕上融合来自多个投影机的投影 19
使用便捷功能 20
  选择保存的图像设定 （图像位置功能）（仅限指定的镜头） 20
  放大图像的某一部分 （数字缩放功能） 20
  双画面同时投影图像 （双画面显示功能） 20

使用菜单进行调整和设定

使用菜单 21
投影设置菜单 22
屏幕设定菜单 24
功能设定菜单 26
操作设定菜单 27
连接 / 电源设定菜单 28
安装设定菜单 30
信息菜单 32

网络功能

使用网络功能 33
  用网络浏览器显示投影机的控制窗口 33
  确认投影机的设置 34
  从电脑操作投影机 34
  使用电子邮件报告功能 34
  配置网络设定 36
  设定投影机的控制协议 36
  关于 HTML 查看器功能 38
  使用软件更新功能 40

错误处理

指示灯 41
信息目录 43
故障排除 44

其他

清洁空气滤网 46
更新软件 47
  通过 USB 存储器更新软件 47
  通过网络更新软件 47
规格 48
  针脚分配 50
  可接受输入信号 51
投影距离和镜头移位范围 52
尺寸 55
有关商标 57
本产品中使用的软件通知和许可 57

控制器的位置

主机

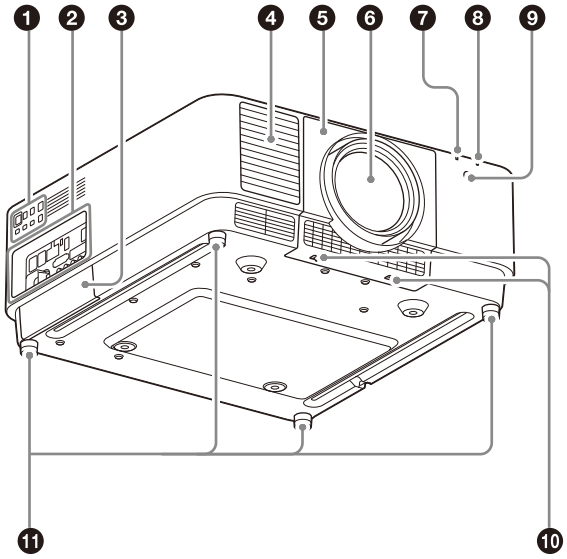

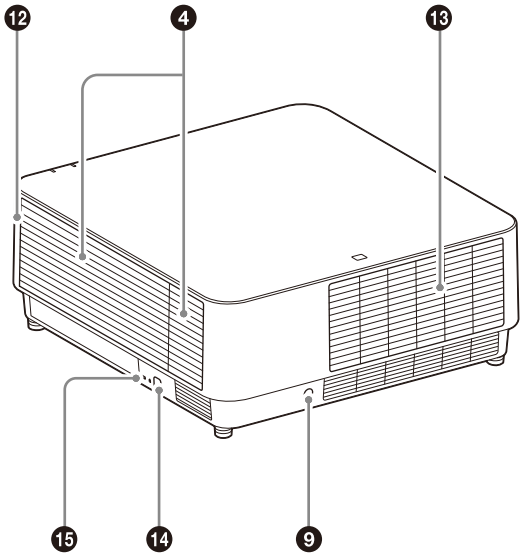

❶ **控制面板** （第 5 页）

❷ **端子** （第 4 页）

❸ **选购适配器插槽** （第 14 页）
可安装一个选购适配器 （非附带）。

❹ **通风孔** （进气）

❺ **镜头盖** （第 12 页）

❻ **镜头** （非附带）（第 12 页）

❼ **ON/STANDBY 指示灯** （第 41 页）

❽ **WARNING 指示灯** （第 41 页）

❾ **遥控接收器**
位于投影机前后。

❿ **LENS COVER RELEASE 按钮** （第 12 页）

⓫ **可调节撑脚** （第 16 页）

⓬ **滤网盖** （第 46 页）

⓭ **通风孔** （排气）

⓮ **防盗杆**
连接市售的防盗链或金属线。

⓯ **防盗锁**
连接至选购的 Kensington 生产的防盗缆。
详细说明，请访问 Kensington 网站。
http://www.kensington.com/

注意

请勿在通风孔周围放置任何物品。本机内部的温度可能会升高从而造成故障或火灾。请勿将手或易变形物体放在通风孔（排气）旁边和周围。否则可能导致灼伤或变形。

端子

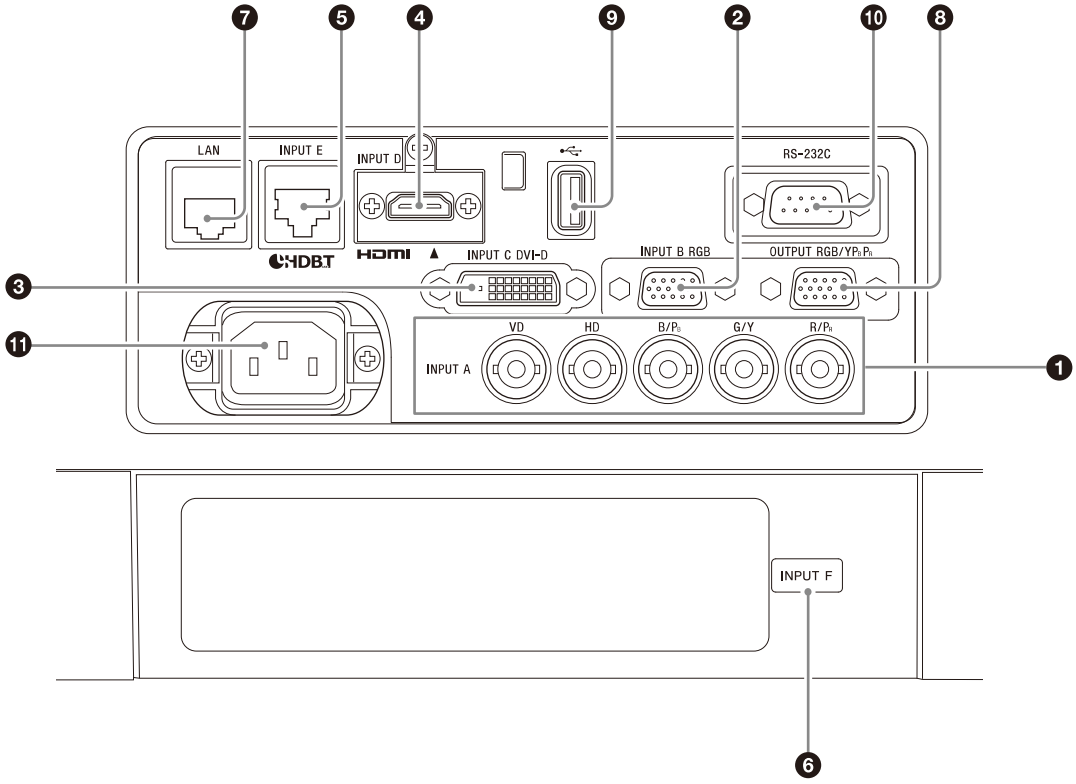

❶ **INPUT A**
视频：RGB/YP_BP_R 输入端子
（RGB HD VD/YP_BP_R）

❷ **INPUT B**
视频：RGB 输入端子 （RGB）

❸ **INPUT C**
视频：DVI-D 输入端子 （DVI-D）

❹ **INPUT D**
视频：HDMI 输入端子 （HDMI）

❺ **INPUT E**
HDBaseT 端子

❻ **INPUT F**
有关可用选购适配器的详细信息，请参阅 “选购附件” （第 49 页）。

❼ **LAN 端子 （第 10 页）**
用于 HTML 查看器功能 （第 38 页）时，可用作 INPUT G。

❽ **OUTPUT**
视频：RGB/YP_BP_R 输出端子 （RGB/YP_BP_R）
此端子输出投影图像。当从 RGB 输入端子 （INPUT A、INPUT B）输入电脑信号，或从 YP_BP_R 输入端子 （INPUT A）输入视频信号时，将输出图像。

❾ **USB 端口**
用于 HTML 查看器和更新软件 （第 38、40 页）。
用于 HTML 查看器功能 （第 38 页）时，可用作 INPUT G。

注意

投影机上的 USB 端口不兼容 USB 集线器。

❿ **RS-232C 端子**
RS-232C 兼容控制端子

⓫ **AC IN （～）插口**
连接附带的交流电源线。

遥控器和控制面板

遥控器

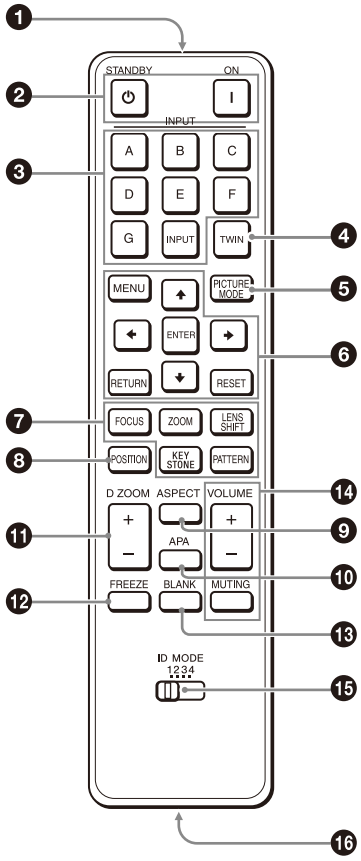

控制面板

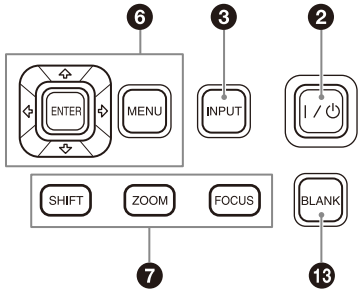

❶ **红外发射器**

❷ **I（开）键 /⏻（待机）键**
打开投影机或进入待机模式。

❸ **INPUT 键**
选择输入信号 （第 15 页）。

❹ **TWIN （双画面）键**
您可以将两个输入信号的图像同时投影到屏幕上，作为一个主画面和一个副画面 （第 20 页）。

❺ **PICTURE MODE 键**
更改图像质量模式。

注意

当投影设置菜单中的 “ 智能设置 ” 设为 “ 开 ” 时，无法设定 “ 图像模式 ” （第 22 页）。

❻ **MENU 键 /ENTER 键 /↑/↓/←/→（箭头）键 /RETURN 键 /RESET 键**
操作菜单 （第 21 页）。

❼ **FOCUS 键**
安装电动聚焦镜头 （第 15 页）时使用此键。

ZOOM 键
安装电动变焦镜头 （第 15 页）时使用此键。

LENS SHIFT/SHIFT 键 /PATTERN 键 /KEYSTONE 键
使用此键调节投影图像 （第 15 页）。

❽ **POSITION （图像位置）键**
最多可以存储 6 种镜头设置组合 （聚焦、图像尺寸 （变焦）、图像位置 （镜头移位））（第 20 页）。

❾ **ASPECT 键**
改变投影图像的纵横比 （第 25 页）。

❿ **APA （自动像素调整）键**
当通过 RGB 输入端子 （INPUT A、INPUT B）输入来自电脑的信号时，自动调节为最清晰的图像。在调节过程中，再按 APA 键即可取消调节。

⓫ **D ZOOM （数字缩放）键**
投影时放大图像的某一部分 （第 20 页）。

⓬ **FREEZE 键**
暂停被投影的图像。再按一次则恢复图像。当输入电脑信号时使用此键。

⓭ **BLANK 键**
暂时消除图像。再按一次则恢复图像。

⓮ **VOLUME 键 /MUTING 键**
不用于投影机。

⓯ **ID MODE 开关 （第 27 页）**
设定遥控器的 ID 模式。如果在使用多台投影机时对各投影机分配不同的 ID 号，您只能控制与遥控器具有相同 ID 模式的投影机。

⓰ **CONTROL S 输出端子**
不用于投影机。

有关遥控器操作

- 请把遥控器直接朝向遥控接收器。
- 遥控器和投影机之间的距离越短，遥控器可控制投影机的角度就越宽。
- 如果遥控器和投影机上的遥控接收器之间有障碍物，投影机可能无法接收到遥控器信号。

连接与准备

连接投影机

注意

- 进行任何连接前关闭所有设备。
- 每项连接请使用正确的电缆。
- 牢固插入电缆插头；连接松动可能会降低图像信号质量或引起故障。在拔掉电缆时，必须握住插头拔，不可拉扯电缆本身。
- 有关详细信息，另请参阅待连接设备的使用说明书。

连接电脑

INPUT A

此端子用于将投影机远距离连接到电脑。

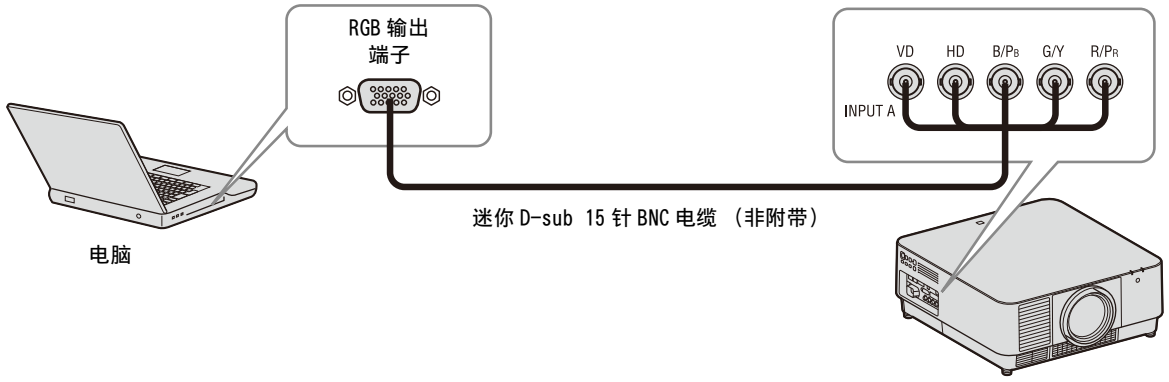

INPUT B

此端子用于将投影机连接到电脑的 RGB 输出端子。
建议将电脑分辨率设定为 1920 × 1200 像素，用于外接显示器。

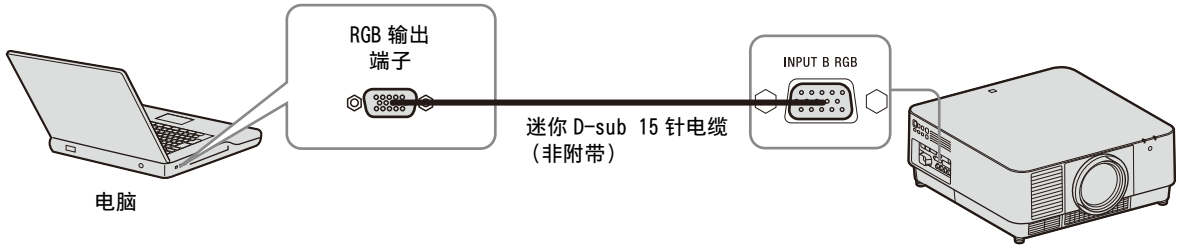

INPUT C

此端子用于将投影机连接到电脑的 DVI-D 输出端子。

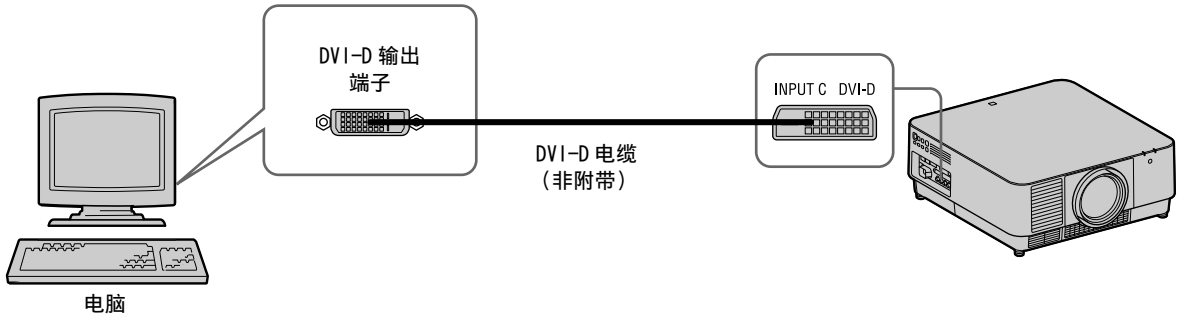

INPUT D

此端子用于将投影机连接到电脑的 HDMI 输出端子。

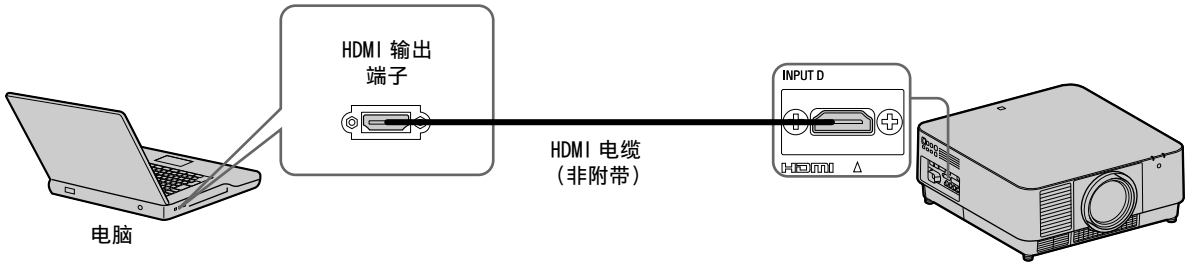

注意

- 请使用带有 HDMI 标志的 HDMI 兼容设备。
- 请使用指定电缆类型标志的高速 HDMI 电缆。（建议 Sony 产品。）
- 本投影机的 HDMI 端子与 DSD（Direct Stream Digital，直接流数字）信号或 CEC（Consumer Electronics Control，消费电子控制器）信号不兼容。

连接至视频设备

INPUT A

此端子用于将投影机远距离连接到视频设备。

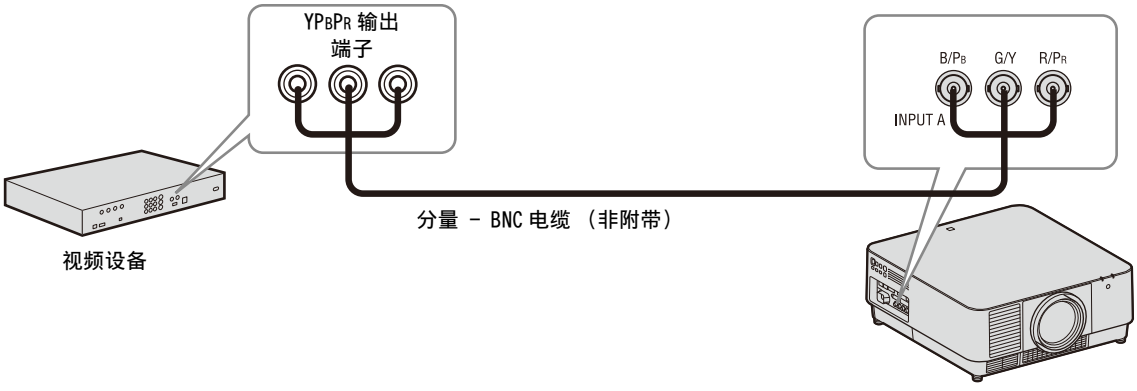

INPUT D

此端子用于将投影机连接到视频设备的 HDMI 输出端子。

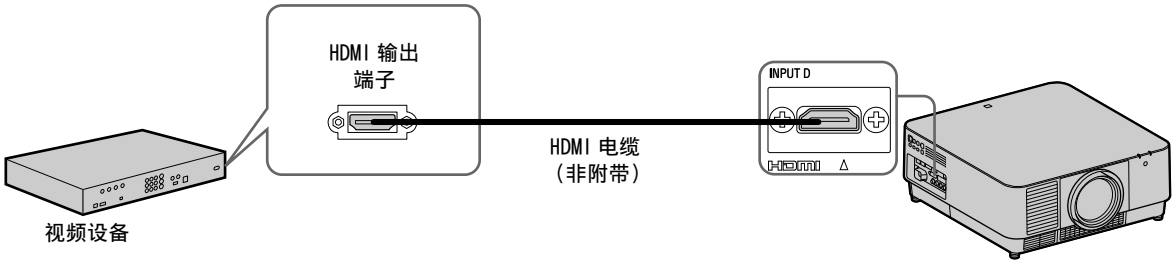

注意

- 使用带 HDMI 标志的 HDMI 电缆。
- 本投影机的 HDMI 端子与 DSD（Direct Stream Digital，直接流数字）信号或 CEC（Consumer Electronics Control，消费电子控制器）信号不兼容。

固定 HDMI 电缆

如下图所示，使用市售的电缆支架将 HDMI 电缆固定到端子上方的螺孔中。

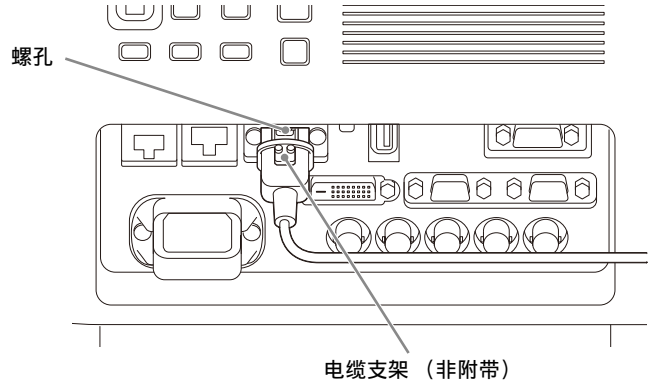

连接至外接显示器

OUTPUT

此端子输出投影图像。当从 RGB 输入端子 （INPUT A、INPUT B）输入电脑信号，或从 YP_BP_R 输入端子 （INPUT A）输入视频信号时，将输出图像。

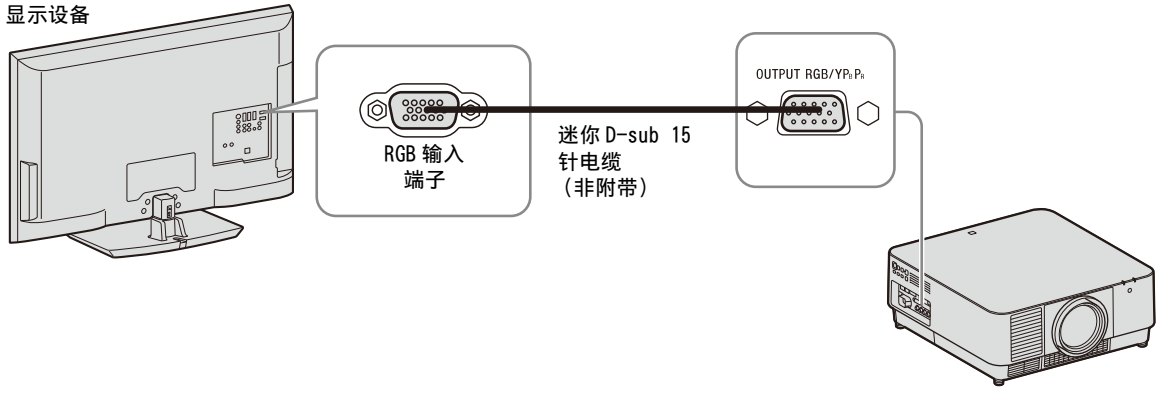

连接至网络设备

使用 LAN 端子

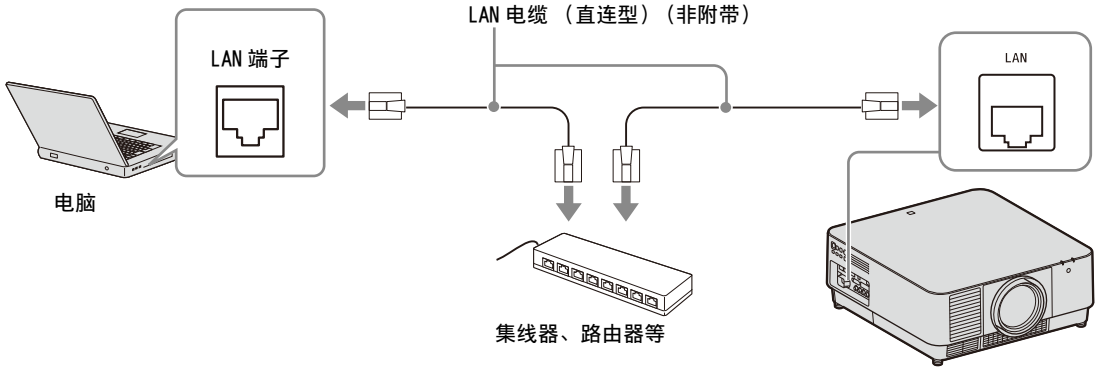

注意

- 通过 LAN 端子使用网络功能时，请务必确认 “LAN 设置 ” 是否设定为 “LAN 端口 ” （第 28 页）。
- 将投影仪连接到用于控制互联网访问的网络，例如 LAN。如果将投影仪直接连接到互联网，则会增加安全风险。

当通过网络监视和控制投影仪时，可通过网页浏览器访问投影仪的 Setup 页面 （第 36 页），并启用所需控制协议。

连接至 HDBaseT™ 设备

HDBaseT 传输器用于将投影机连接到电脑、视频设备或网络设备。

关于连接本机和 HDBaseT 传输器的注意事项

- 请专业或 Sony 经销商进行布线。如果布线不足，则会影响电缆的传输特性，并导致图像中断或不稳定。
- 将电缆直接连接到 HDBaseT 传输器，而不要经过集线器或路由器。
- 使用符合以下条件的电缆。
  - CAT5e 或更高
  - 屏蔽型 （覆盖接口）
  - 电线直连
  - 单线
- 安装电缆时，使用电缆测试仪、电缆分析仪或类似设备检查电缆是否符合 CAT5e 或更高要求。如果本机和 HDBaseT 传输器之间有传输接口，也一并测量。
- 为减少噪音影响，安装和使用电缆时，请勿使其卷曲并尽可能伸直。
- 安装电缆时远离其他电缆 （特别是电源线）。
- 安装多条电缆时，请勿捆绑并使平行距离尽可能短。
- 电缆的可传输距离最大为 100 m。如果超过 100 m，可能会导致图像断开，或造成 LAN 通信故障。请勿超出电缆最大可传输距离使用 HDBaseT 传输器。
- 对于由其他制造商的设备引起的操作或功能问题，请联系相应的制造商。

连接至电脑 / 视频设备

INPUT E

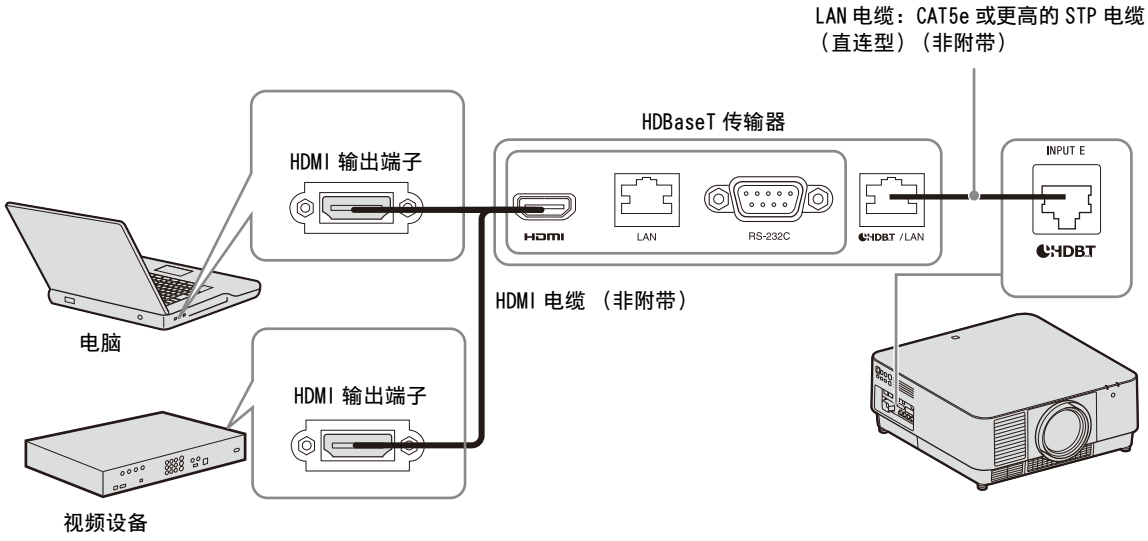

连接至网络设备 （使用 HDBaseT 端子）

HDBaseT 端子用于将投影机连接到网络设备以控制投影机。

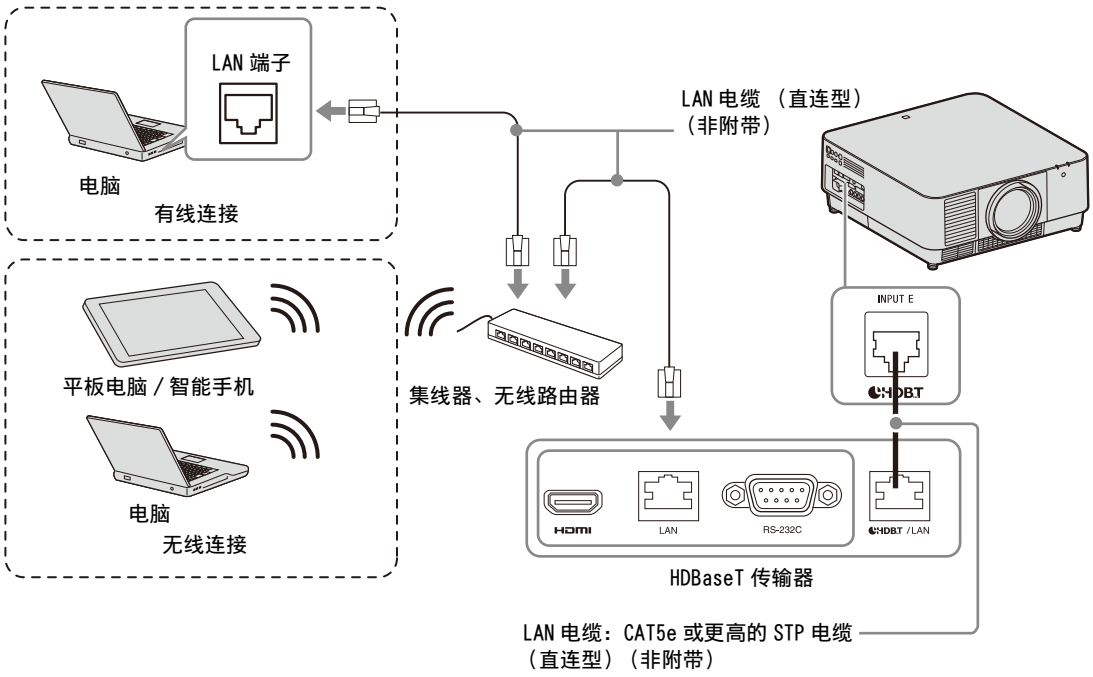

注意

- 使用网络功能时，请务必确认 “LAN 设置 ” 是否设定为 “ 通过 HDBaseT” （第 28 页）。
- 将投影机直接连接到 HDBaseT 传输器，而不要经过集线器或路由器。
- 连接至 Extron Electronics 制造的 XTP Systems 时，将连接 / 电源设定菜单中的 “Extron XTP” 设为 “ 开 ” （第 28 页）。

当通过网络监视和控制投影仪时，可通过网页浏览器访问投影仪的 Setup 页面 （第 36 页），并启用所需控制协议。

安装投影镜头

注意

- 避免在投影机悬挂安装在天花板上的情况下拆卸 / 安装镜头。
- 有关可使用的投影镜头，请参阅 “ 选购附件 ”（第 49 页）。
- 请勿安装指定另售附件镜头以外的镜头。
- 请小心不要摔落投影镜头。
- 避免触碰镜头表面。

1 关闭投影机电源，然后从墙上电源插座拔出交流电源线。

注意

更换镜头时，如果强光意外进入眼睛，眼睛可能会受伤。更换镜头前，请关闭投影机，然后拔下交流电源线插头。

2 拆下镜头盖。
向内滑动 LENS COVER RELEASE 按钮，同时拉出镜头盖直至发出咔哒声。

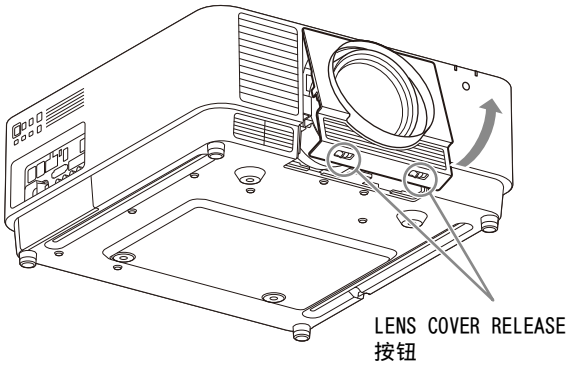

3 将接触衬板向左转动，朝向镜头正面，并将镜头插入到底。

4 按住滑动开关，同时压下控制杆直至其卡入到位。

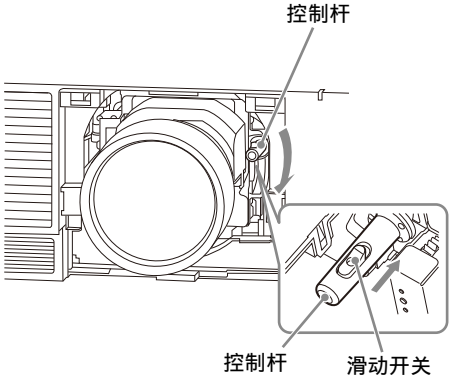

5 安装镜头盖。
将镜头盖的上边缘悬挂在投影机的顶盖上并按压到位。然后，向内滑动 LENS COVER RELEASE 按钮，同时插入镜头盖。

即使镜头已安装好，也可以用相同的方法安装 / 拆下镜头盖。

拆下投影镜头

1 使投影镜头返回中心位置。
当投影机打开时，按遥控器上的 LENS SHIFT 键，然后按其上的 RESET 键。投影镜头返回中心位置。

2 关闭投影机电源，然后从墙上电源插座拔出交流电源线。

注意

更换镜头时，如果强光意外进入眼睛，眼睛可能会受伤。更换镜头前，请关闭投影机，然后拔下交流电源线插头。

3 拆下镜头盖。

4 按住滑动开关，同时将控制杆向上移动到底，并将镜头径直拉出。

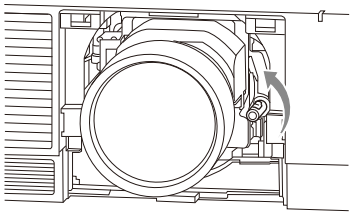

5 安装镜头盖。

安装端子盖

当 LAN 端子、INPUT D（HDMI）或 INPUT E（HDBaseT）仅限用于连接时，可以安装附带的端子盖。
安装附带的端子盖，可以避免灰尘进入端子并保持外观整洁。

注意

根据所连接电缆的状况或安装方法（如将本机直接放置在地板上），可能无法安装端子盖。但是，这不影响正常使用。

1 将端子盖的舌片插入插槽，并安装端子盖。
确保端子盖的舌片牢固插入。

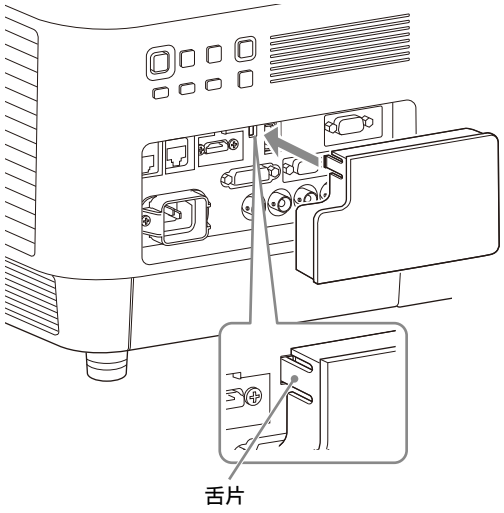

拆下端子盖

1 在按住舌片的同时拉出端子盖。

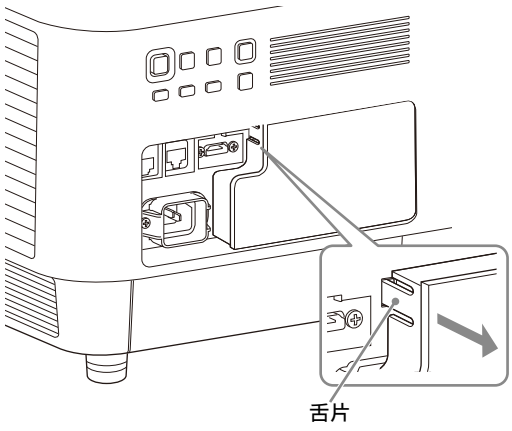

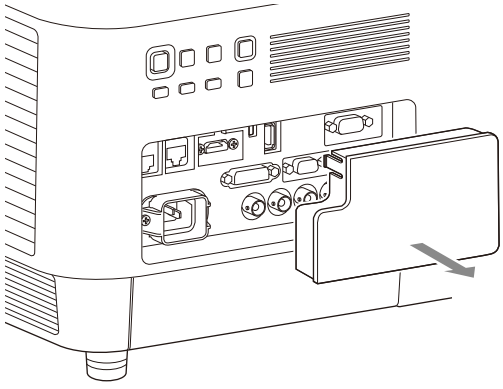

安装选购适配器

将选购适配器（非附带）安装到投影机端子上的选购适配器插槽中后，可以使用选购适配器作为 INPUT F。

注意

- 请务必保留安装选购适配器时拆下的选购插槽盖。拆下选购适配器后，请安装选购插槽盖。
- 有关可用选购适配器的详细信息，请参阅 “ 选购附件 ”（第 49 页）。
- 请勿安装除指定选购附件以外的选购适配器。
- 有关如何使用的详细信息，另请参阅选购适配器的使用说明书。

1 关闭投影机电源，然后从墙上电源插座拔出交流电源线。

2 若要拆下安装到端子的选购插槽盖，请按选购插槽盖的下部。

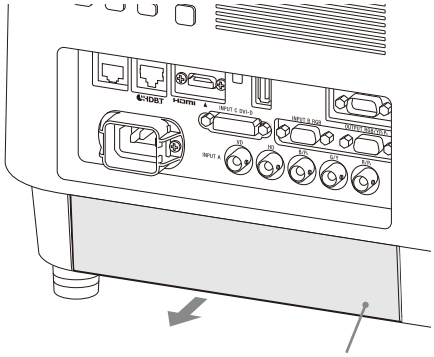

选购插槽盖

3 将选购适配器插入到底。

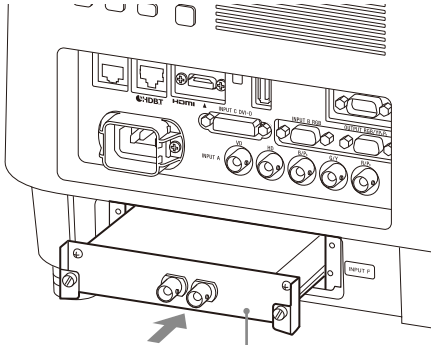

示例：3G-SDI INPUT 适配器（非附带）

4 拧紧选购适配器上的两个螺丝。

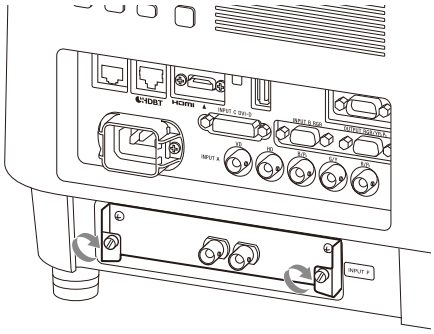

投影 / 调节图像

投影图像

投影图像尺寸视安装的镜头或投影机与银幕之间的距离而定。放置投影机以便投影的图像符合银幕大小。有关投影距离和投影图像尺寸的详细信息，请参阅“ 投影距离和镜头移位范围 ”（第 52 页）。

1 将交流电源线插入墙上电源插座。

2 将所有必要的设备连接至投影机 （第 7 页）。

3 打开投影机。
按主机上的 I/⏻ 键或遥控器上的 I 键。

4 打开连接的设备。

5 选择输入源。
按投影机或遥控器上的 INPUT 键显示输入选择窗口。反复按 INPUT 键或按 ↑/↓ 键选择要投影的图像。输入信号时信号图标-⊖出现在输入选择窗口内的右侧。*1
另外，您可以在遥控器上选择输入信号。
*1: 在安装了兼容选购适配器的情况下输入 INPUT F 时，信号图标-⊖始终显示。

6 将电脑画面输出目的地更改为外部显示器。
视电脑类型而定，更改输出目的地的方法各不相同。

（例如）

Fn + F7

7 调整投影图像 （第 15 页）。

关闭电源

1 按主机上的 I/⏻ 键或遥控器上的 ⏻ 键。
关机过程开始，投影机进入待机模式。
为了长期使用投影机，请在不使用时将其关闭。

2 拔掉电源插座中的交流电源线。

调整投影图像

图像聚焦 （聚焦）

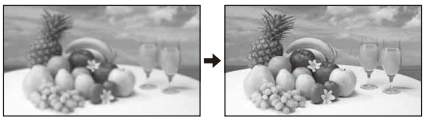

当安装电子聚焦镜头时
按投影机或遥控器上的 FOCUS 键，然后按 ↑/↓/←/→ 键。

当安装手动聚焦镜头时
转动对焦环。

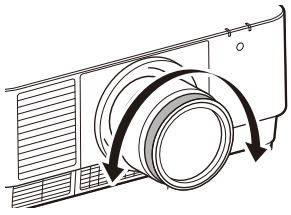

调整图像尺寸 （变焦）



当安装电子变焦镜头时
按投影机或遥控器上的 ZOOM 键，然后按 ↑/↓/←/→ 键。

调整图像位置 （镜头移位）

按投影机或遥控器上的 LENS SHIFT/SHIFT 键，然后按 ↑/↓/←/→ 键。

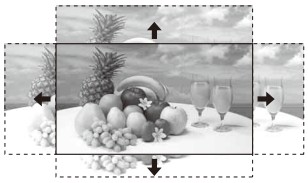

若要将镜头返回到投影图像的中心位置

调整图像的位置时，按遥控器上的 RESET 键。

用可调节撑脚调节投影机的倾斜度

当投影机安装在不平稳的表面时，使用可调节撑脚进行调节。

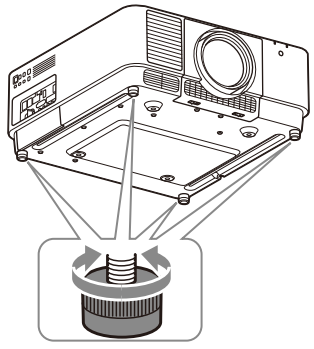

注意

- 小心不要夹到手指。
- 请不要在可调节撑脚伸出的状态下用力按压投影机的顶部。否则将会引起故障。

显示用于调节图像的图案

您可用遥控器上的 PATTERN 键显示用于调节图像的图案。使用 ↑/↓ 更改图案，使用 ←/→ 更改其颜色。再次按 PATTERN 键可恢复为之前的图像。

校正投影图像的梯形失真 （梯形失真校正调节）

如果屏幕倾斜，或从倾斜的角度投影图像，请执行梯形失真校正调节。

如果投影图像在垂直面梯形失真

1 按一下遥控器上的 KEYSTONE 键或选择安装设定菜单中的 “ 屏幕调整 ” （第 30 页）。

2 选择 “ 垂直梯形失真校正 ”。

3 使用 ←/→ 调节数值。

设定值越高，投影图像的顶部越窄。设定值越低，投影图像的底部越窄。

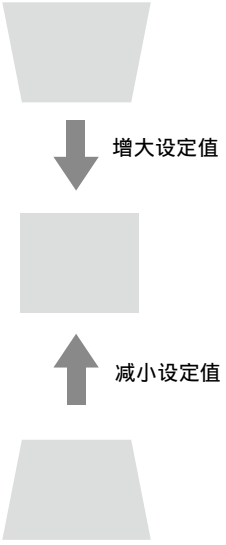

按下 RESET 键可恢复调整前的投影图像。 *1

如果投影图像在侧面梯形失真

1 按一下遥控器上的 KEYSTONE 键或选择安装设定菜单中的 “ 屏幕调整 ” （第 30 页）。

2 选择 “ 水平梯形失真校正 ”。

3 使用 ←/→ 调节数值。
设定值越高，投影图像的右侧越窄。设定值越低，投影图像的左侧越窄。

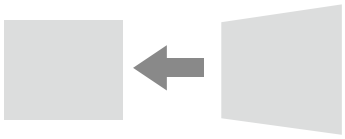

增大设定值

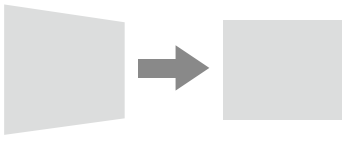

减小设定值

按下 RESET 键可恢复调整前的投影图像。 *1

*1: 视屏幕调整设定项目调整值的组合而定，可能无法重设该设定。在此情况下，请重设所有屏幕调整设定项目。

注意

- 梯形失真校正调节是电子修正。因此，图像质量可能会下降。
- 视通过镜头移位功能调节的位置而定，执行梯形失真校正调节可能会改变原始图像的纵横比，或可能导致投影图像失真。

修正图像扭曲 （弯曲修正功能）

1 按一下遥控器上的 KEYSTONE 键或选择安装设定菜单中的 “ 屏幕调整 ” （第 30 页）。

2 选择 “ 弯曲 ”。
显示指南。

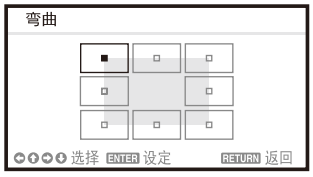

修正图像的角时

1 使用 ↑/↓/←/→ 移动 ■ 选择要修正的角。

2 按 ENTER 键。
光标出现。

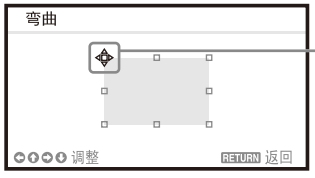

3 使用 ↑/↓/←/→ 调节要修正的角的位置。

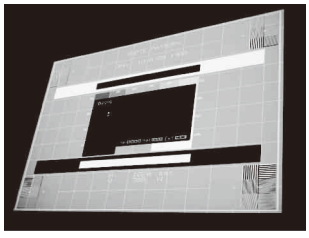

按下 RESET 键可恢复调整前的投影图像。 *1

修正图像左 / 右边的偏转时

1 使用 ▲/▼/◀/▶ 移动 ■ 选择要修正的边。

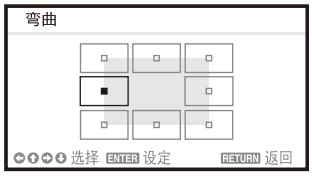

2 按 ENTER 键。
光标出现。

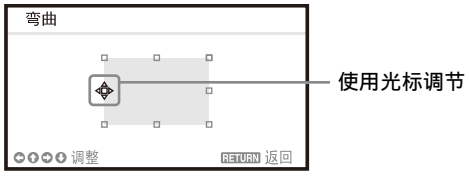

3 使用 ▲/▼/◀/▶ 调节边的偏转。
可以使用 ▲/▼ 调节偏转的中心点。对于调节偏转的范围，请使用 ◀/▶。可以单独调节左 / 右边。

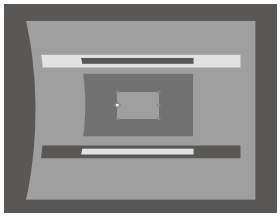

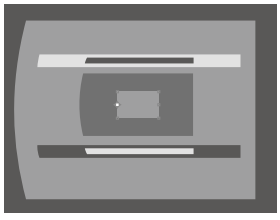

按下 RESET 键可恢复调整前的投影图像。 *1

修正图像上 / 下边的偏转时

1 使用 ▲/▼/◀/▶ 移动 ■ 选择要修正的边。

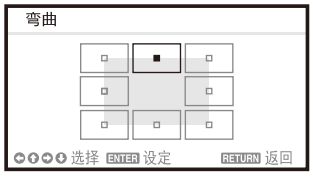

2 按 ENTER 键。
光标出现。

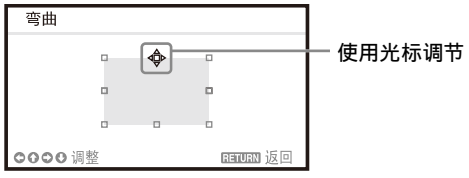

3 使用 ▲/▼/◀/▶ 调节边的偏转。
可以使用 ◀/▶ 调节偏转的中心点。对于调节偏转的范围，请使用 ▲/▼。可以单独调节上 / 下边。

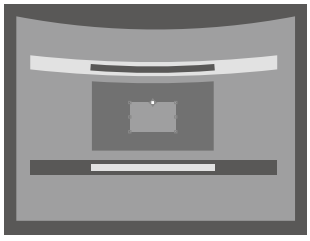

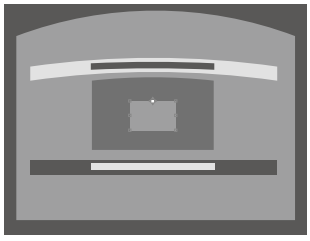

按下 RESET 键可恢复调整前的投影图像。 *1

*1: 视屏幕调整设定项目调整值的组合而定，可能无法重设该设定。在此情况下，请重设所有屏幕调整设定项目。

在屏幕上融合来自多个投影机的投影

注意

- 视融合起点或融合宽度而定，菜单可能与融合区域重叠并看不见。若想要看着菜单操作投影机，请将 “ 边缘融合 ” 设定为 “ 关 ”，并进行调整。然后再将 “ 边缘融合 ” 设定为 “ 开 ”。
- 以上操作步骤为通用指南。您可以根据情况调整设置。
- 当多台投影机排列成一行时，由于排气孔相邻而可能导致投影机内部温度升高，并且可能导致出现出错指示。
  此时，请将投影机相互隔开远一点和 / 或错开安放投影机。
  有关更多详情，请咨询 Sony 公司专业技术人员。

1 放置投影机。
输入图案等以调节来自多个投影机的投影位置。

2 设定 ID 模式。
为各投影机设定不同的 ID 模式 （第 27 页）。

3 设定图像模式。
将多个投影机的 “ 图像模式 ” 设定为 “ 多画面 ” （第 22 页）。

4 统一彩色空间。
将多个投影机的彩色空间设定为相同模式 （特制 1 至 3）（第 23 页）。可根据需要精调 R/G/B。

5 调整色彩符合设定。
根据需要精调各个色调 （第 30 页）。

6 进行边缘融合设定。
重叠多个投影时，可以进行边缘融合设定。
在安装设定菜单中选择 “ 多画面 ”，然后选择 “ 边缘融合 ” （第 30 页）。

7 启用边缘融合功能。
在安装设定菜单的 “ 融合设定 ” 中，对各个融合位置将 “ 边缘融合 ” 设定为 “ 开 ” （第 30 页）。

8 设定融合宽度。
根据源信号的重叠范围设定融合宽度。

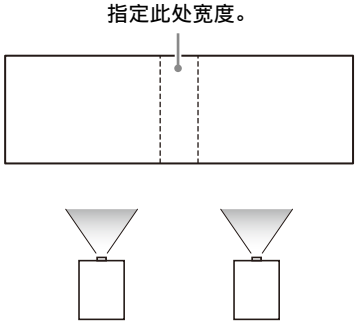

9 精调图像的重叠区域。
您可以在安装设定菜单的 “ 融合调整 ” （第 30 页）中对其进行调整。

10 调节各修正区，尽可能统一各区之间的黑色等级。
您可以通过 “ 区域黑度 ” 进行调整。在此调整期间，会自动投影黑色图像 （第 30 页）。

使用便捷功能

选择保存的图像设定 （图像位置功能）（仅限指定的镜头）

使用遥控器上的 POSITION 键，您可以从六种存储的设置中选择一种镜头设置组合 （聚焦、图像尺寸（变焦）、图像位置 （镜头移位））。当您选择镜头设置时，镜头将移动到存储的图像位置 （第 27 页）。

1 按 POSITION 键。
显示图像位置选择面板。



2 反复按 POSITION 键，或者按 ↑/↓，选择镜头设置。
从 “ 存储器 1” 到 “ 存储器 6” 调出所选设置。

存储或删除屏幕设定菜单的 “ 图像位置 ” （第 24 页）中的镜头设置。

注意

- 选择并确认镜头设置后，镜头开始移动。请勿触摸镜头或在镜头附近放置任何物品。否则可能导致受伤或故障。
- 如果在镜头移动过程中按遥控器或本机上的任何键，则镜头停止。在这种情况下，请再次选择镜头设置或调整投影位置。
- 图像位置功能不能保证精确地重现镜头设置。
- 有关指定镜头的详细信息，请参阅 “ 选购附件 ” （第 49 页）。

放大图像的某一部分 （数字缩放功能）

使用遥控器上的 D ZOOM （数字缩放）键，您可以在投影时放大图像的某一部分。当输入电脑信号时，此功能可用。

注意

视输入信号的分辨率而定，或在显示双画面时，D ZOOM （数字缩放）键可能无法使用。

1 按 D ZOOM + 键在投影图像上显示数字缩放图标。

2 按↑/↓/←/→键将数字缩放图标移动到图像上要放大的位置。

3 反复按 D ZOOM + 键或 D ZOOM − 键改变放大率。图像最多可以放大 4 倍。

按 RESET 键可恢复为之前的图像。

双画面同时投影图像 （双画面显示功能）

您可以将两个输入信号的图像同时投影到屏幕上，作为一个主画面和一个副画面。要在主画面和副画面之间切换，请按遥控器上的 TWIN 键。

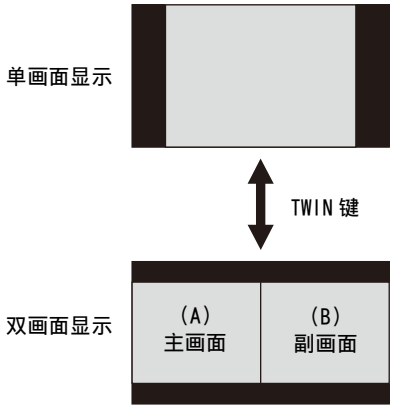

您可以选择投影到主画面的图像。
副画面预设为使用来自 INPUT B 的信号输入。

输入信号的组合

主画面	副画面
INPUT A （RGB/YP_BP_R）	INPUT B （RGB）
INPUT B （RGB）	−
INPUT C （DVI-D）	INPUT B （RGB）
INPUT D （HDMI）	
INPUT E （HDBaseT）	
INPUT F （选购适配器）	

注意

- 当 “ 屏幕纵横比 ”（第 31 页）设定为 “4:3” 时，双画面显示功能无效。
- 当显示双画面时，输入选择窗口中不出现输入信号图标（第 15 页）。
- 对单个图像进行的图像设定可能无法反映到两个图像上。
- 当显示双画面时，可以使用 I （开）键、⏻ （待机）键、INPUT 键和 BLANK 键。

使用菜单进行调整和设定

使用菜单

注意

用于说明的以下菜单画面可能因所使用机型而异。

1 按 MENU 键显示菜单。

2 选择设定菜单。
使用 ↑ 或 ↓ 键选择设定菜单，然后按 → 或 ENTER 键。

设定菜单

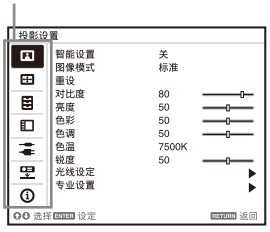

3 选择设定项目。
使用 ↑ 或 ↓ 键选择设定项目，然后按 → 或 ENTER 键。
若要返回设定菜单的选择画面，请按 ← 键或 RETURN 键。

设定项目

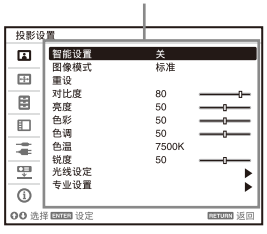

4 对所选项目进行设定或调节。
不同的设定项目，菜单操作也不相同。当显示下一个菜单窗口时，按照步骤 3 设置和调整所选项目。
若要将项目的设定值重设为出厂预设值，请在设定或调节过程中按 RESET 键。

使用弹出菜单

按 ↑/↓/←/→ 键选择项目。
按 ENTER 键注册设置并返回到前一画面。

选择项目

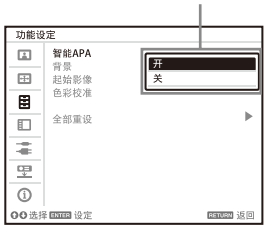

使用设定菜单

按 ↑ 或 ↓ 键选择项目。
按 ENTER 键注册设置并返回到前一画面。

使用调节菜单

若要增大数值，按 ↑ 或 → 键；若要减小数值，按 ↓ 或 ← 键。
按 ENTER 键注册设置并返回到前一画面。

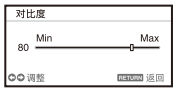

5 按 MENU 键清除菜单。
如果一段时间不按任何键，则菜单会自动消失。

投影设置菜单

投影设置菜单用于优化设置，以适合安装位置和输入信号图像调整。

设定项目	说明
智能设置	**开 / 关：**设为 “ 开 ” 时，根据投影机使用环境，从 “ 位置 ” 选择安装位置，可以优化图像设定、光线设定和系统冷却性能 （风扇转速）。此设置旨在持续稳定使用投影机。 **位置：**从以下选项中选择投影机的使用位置。如果无法在 “ 位置 ” 中找到合适的选项，请选择最接近的一项。 **注意** 无法为每个输入端子从 “ 位置 ” 中选择使用位置。 **会议室 / 教室：**清晰地投影文本和图形。适用于会议室或教室。 **博物馆：**精准再现色彩。适用于画廊或博物馆等安静的场所。 **娱乐设施：**呈现对比度强烈的图像。适用于主题公园、公共娱乐设施、展厅中的会议室等。 **多画面：**适用于同时使用多台投影机投影，例如融合投影或从并排放置的多台投影机投影。
图像模式	**动态：**强调对比度以产生 “ 动态 ” 图像。 **标准：**使图像更显自然和良好的平衡。 **发表：**使图像呈现适合演示的明亮度。 **多画面：**优化图像质量以适合使用多个投影机的投影。 **sRGB：**以 sRGB 色域显示图像质量。（仅适用于 VPL-F1301ZL/F1306ZL） **注意** 当 “ 智能设置 ” 设为 “ 开 ” 时，无法设定 “ 图像模式 ”。
重设	“ 投影设置 ” 中的各项初始化为出厂预设值。 但是，“ 智能设置 ”、“ 图像模式 ” 和 “ 色温 ” （“ 特制 1”、“ 特制 2”、“ 特制 3” 和 “ 特制 4”）不返回出厂预设值。
对比度	设定值越高，对比度越大。设定值越低，对比度越小。
亮度	设定值越高，图像越亮。设定值越低，图像越暗。
色彩	设定值越高，浓度越高。设定值越低，浓度越低。
色调	设定值越高，图像越偏绿色。设定值越低，图像越偏红色。
色温	**9300K/7500K/6500K：**色温越高，图像越偏蓝色。色温越低，图像越偏红色。 **发表 1：**以适合演示的明亮度投影图像。 **发表 2：**投影明亮的图像。 **特制 1/ 特制 2/ 特制 3/ 特制 4：**可为各项目存储调节的色温设定。 出厂设置如下：“ 特制 1”：与 “9300K” 设置相同，“ 特制 2”：与 “7500K” 设置相同，“ 特制 3”：与 “6500K” 设置相同，“ 特制 4”：与 “ 发表 1” 设置相同。
锐度	设定值越高，图像越清晰。设定值越低，图像越柔和。
光线设定	
动态控制	**开 / 关：**亮度根据图像内容自动调节。较暗的图像经过亮度调节后进行投影，以达到节能目的。明亮的图像明亮投影，而不调节亮度。
光源输出模式	调节光源的亮度。 **标准：**图像变亮，耗电升高。 **经济：**耗电较低；但图像变暗。 **节能：**耗电更低，且图像更暗。 **延长：**图像变暗，但启用延长投影。 **特制：**可以根据喜好调节亮度。 **注意** 当 “ 智能设置 ” 设为 “ 开 ” 时，仅 “ 光线设定 ” 中 “ 光源输出模式 ” 的 “ 特制 ” 可选，其他项目无法设定。
恒定亮度	**开 / 关：**当 “ 光源输出模式 ” 设定为 “ 标准 ”、“ 经济 ”、“ 节能 ” 或 “ 特制 ” 时有效。以降低每种模式百分比的光源输出 （大约 85%），实现具有恒定亮度的输出。 在多尘和脏污的环境中，投影机可能无法保持此亮度。

设定项目	说明
专业设置	
真实创作	调节图像的细节和杂讯处理。（超分辨率功能） **开：**调节 “ 真实创作 ” 的设定。 **分辨率：**当增加设定值时，图像的纹理和细节变得更清晰。 **杂讯过滤：**当增加设定值时，杂讯 （图像粗糙度）变得较不明显。 **测试：开 / 关：**以一定频率切换 “ 开 ” 和 “ 关 ” 以检查 “ 真实创作 ” 的效果。 测试期间状态的显示位置与 “ 菜单位置 ” 设定 （第 27 页）配合作用。 **关：**不应用 “ 真实创作 ” 功能。 **注意** 视输入信号而定，杂讯 （图像粗糙度）可能会更明显。在此情况下，请在使用前调节 “ 真实创作 ” 设置。
对比度增强	根据场景自动校正明亮和黑暗部分的等级以优化对比度。增加图像锐度并使图像产生动态。 **高位 / 中位 / 低位：**可以调节对比度增强。 **关：**不应用 “ 对比度增强 ” 功能。
迦玛模式	**2.2：**相当于 2.2 迦玛曲线。 **2.4：**相当于 2.4 迦玛曲线。 **迦玛 3：**应用优化亮度的迦玛曲线以适合在相对明亮的环境中使用。 **迦玛 4：**增强黑色和白色对比度以适合在相对黑暗的环境中使用。 **DICOM GSDF Sim.：**伽玛设定符合医学数字成像与通讯 （DICOM）标准中的灰色标准显示功能 （GSDF）。当从 DVI-D 输入端子 （INPUT C）、HDMI 输入端子 （INPUT D）或 HDBaseT 输入端子 （INPUT E）输入电脑信号时可用。本投影仪不能用作医疗诊断设备。
彩色空间	转换彩色空间。 **特制 1：**生成色彩生动的图像。 **特制 2：**生成色彩柔和的图像。 **特制 3：**再现忠实于原始图像源的图像色彩。可以选择所选彩色空间的 R/G/B 并分别在 CIExy 色度图的 x 和 y 方向调节 R/G/B 色度点。 **色彩选择：**从 “ 红 ”、“ 绿 ” 和 “ 蓝 ” 中选择要调节的色彩。 **青 - 红 (x)：**向青 - 红 （x）侧调节所选色彩的色度点。 **品红 - 绿 (y)：**向品红 - 绿 （y）侧调节所选色彩的色度点。
色彩校正	**开：**调节所选色彩的色调、饱和度和亮度。重复下述步骤 1 和 2 以指定目标色彩。 1 按 ▲/▼ 选择 “ 色彩选择 ”，然后按 ◀/▶ 在 “ 红 ”、“ 黄 ”、“ 绿 ”、“ 青 ”、“ 蓝 ” 和 “ 品红 ” 中选择想要调节的色彩。 2 按 ▲/▼ 选择 “ 色调 ”、“ 饱和度 ” 或 “ 亮度 ”，然后在观看投影图像的同时使用 ◀/▶ 根据喜好进行调节。 **关：**不应用 “ 色彩校正 ” 功能。
电影模式	输入视频信号时，此选项有效。 输入逐行信号时，此选项无效。 **自动：**准确再现电影源的图像以符合原始电影源。通常选择此选项。 **关：**当选择了 “ 自动 ” 时，如果图像边缘粗糙，请选择此选项。

屏幕设定菜单

用于为各输入信号调节投影图像的画面大小、位置和纵横比。

设定项目	说明
图像位置	最多可以存储 6 种图像位置作为镜头设置组合 （聚焦、图像尺寸 （变焦）、图像位置 （镜头移位））（第 27 页）。设置聚焦、图像尺寸和图像位置后，从 “ 保存 ”、“ 删除 ” 或 “ 选择 ” 中进行选择。 **保存：** 将当前镜头设置 （聚焦、图像尺寸、图像位置）存储在选定的存储器 1 至 6 中。如果该位置已经存储了某设置，则会将其覆盖。 **删除：** 删除存储的设置。当设置删除时，“ 选择 ” 不可用。 **选择：** 调出所选的镜头设置。 **注意** • 使用不支持图像位置的镜头时，无法选择 “ 图像位置 ” 中的设置。有关指定镜头的详细信息，请参阅 “ 选购附件 ” （第 49 页）。 • 选择并确认镜头设置后，镜头开始移动。请勿触摸镜头和镜头周围区域，否则可能会导致人身伤害或故障。 • 如果在镜头移动过程中按遥控器或本机上的任何键，则镜头停止。在这种情况下，请再次选择镜头设置或调整投影位置。 • 图像位置功能不能保证精确地重现镜头设置。
纵横比 *1	改变投影图像的纵横比 （第 25 页）。
当输入电脑信号时	**全屏幕 1：** 不改变输入信号的纵横比，显示图像以符合最大投影图像尺寸。
	全屏幕 2： 显示图像以符合最大投影图像尺寸。
	标准： 不改变输入信号的分辨率或不放大图像，将图像显示在投影图像的中心位置。
当输入视频信号时	**4:3：** 显示图像以适合纵横比固定为 4:3 的最大投影图像尺寸。 **16:9：** 显示图像以适合纵横比固定为 16:9 的最大投影图像尺寸。 **全屏幕：** 显示图像以符合最大投影图像尺寸。 **放大：** 显示投影图像的中心位置进行放大。
垂直位置调节 *2 *3	通过在屏幕上向上和向下移动来调整整个投影图像。 所选数字越大，投影图像越靠上，所选数字越小，投影图像越靠下。
垂直尺寸调节 *2 *3	垂直缩小或放大图像。 投影图像随着设定增大而放大，随着设定减小而缩小。如果无法看见动画等的字幕，请同时使用 “ 垂直位置调节 ”。
过扫描 *2	**开 / 关：** 当设定为 “ 开 ” 时隐藏图像的轮廓。如果图像边缘出现噪点，请选择 “ 开 ”。
调整信号 *4	调节电脑信号的图像。如果图像的边缘被切除且接收不良，请使用此项目。
APA *5 *6	当按 ENTER 键时，自动将投影图像调节为最优质量。
相位 *5	调节显示像素的点相位和输入信号。将数值设定到最清晰的位置。
位距 *5	设定值越高，水平像素 （位距）越宽。设定值越低，水平像素 （位距）越窄。
移位 *4	**H:** 设定值越高，投影在银幕上的图像越靠右。设定值越低，图像越靠左。 **V:** 设定值越高，投影在银幕上的图像越靠上。设定值越低，图像越靠下。

注意

*1: • 请注意，如果以营利或公共观赏为目的使用本投影机，因切换纵横比模式而改变原始图像可能会侵犯图像作者或制作者受法律保护的权利。
• 视输入信号或 “ 屏幕纵横比 ” 设定而定，在某些情况下无法设定纵横比的设定项目或其他一些设定项目，或改变纵横比设定可能无效。
• 视设定项目而定，图像的某一部分可能显示黑色。

*2: 当从 Y_PB_PR 输入端子 （INPUT A）、DVI-D 输入端子、HDMI 输入端子、HDBaseT 端子或选购适配器输入视频信号时可用。

*3: 当 “ 纵横比 ” 为 “ 放大 ” 且 “ 屏幕纵横比 ” 为 16:10 或 16:9 时有效。

*4: 当从 RGB 输入端子 （INPUT A、INPUT B）输入电脑信号，或从 Y_PB_PR 输入端子 （INPUT A）输入视频信号时可用。只有当 “ 纵横比 ” 设定为 “ 放大 ” 时，此选项才有效。

*5: 当从 RGB 输入端子 （INPUT A、INPUT B）输入电脑信号时可用。

*6: 如果投影的图像在其周围含有很多黑色部分，则 APA 功能将无法正常生效，且银幕上可能不显示图像的某些部分。另外，视输入信号的类型而定，也可能无法获得最优图像。在此情况下，请手动调节 “ 相位 ”、“ 位距 ” 和 “ 移位 ”。

纵横比

	输入信号	建议设定值和投影图像
电脑信号	(4:3) 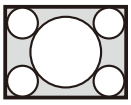	(全屏幕 1) *1 *2 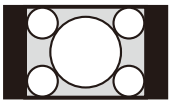
	(16:9) 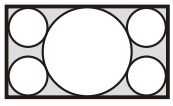	(全屏幕 1) *1 *2 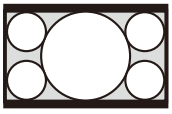
	(16:10) 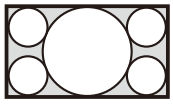	(全屏幕 1) *1 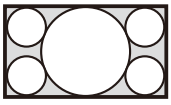
视频信号	(4:3) 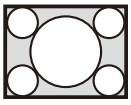	(4:3) *3*5 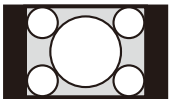
	(16:9) 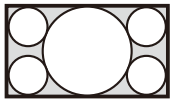	(16:9) *4 *5 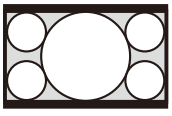

*1: 如果选择 “ 标准 ”，图像将以与输入信号相同的分辨率投影，而不改变原始图像的纵横比。



*2: 如果选择 “ 全屏幕 2”，则无论图像的纵横比如何，图像投影都将符合投影图像尺寸。



*3: 视输入信号而定，投影的图像可能如下图所示。在此情况下，请选择 “16:9”。

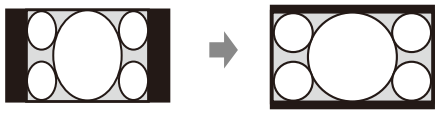

*4: 视输入信号而定，投影的图像可能如下图所示。在此情况下，请选择 “ 放大 ”。

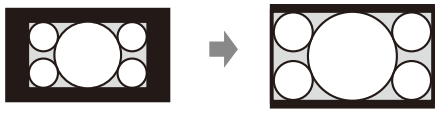

*5: 如果选择 “ 全屏幕 ”，则无论图像的纵横比如何，图像投影都将符合投影图像尺寸。



功能设定菜单

功能设定菜单用于设定投影机的各项功能。

设定项目	说明
智能 APA	**开 / 关：**当设定为 “ 开 ” 时，在输入信号时自动执行 APA。 当通过 RGB 输入端子 （INPUT A、INPUT B）输入电脑信号时执行 APA。
背景	当选择 INPUT A、INPUT B、INPUT C 或 INPUT D 时启用。 **蓝 / 黑 / 图像 / 输入 G：**设定无输入信号时的背景。 设定为 “ 图像 ” 时，显示起始影像。当使用双画面显示模式且无输入信号时，即使将此项设定为 “ 图像 ”，背景也将为黑色。 当设置为 “ 输入 G” 时，背景变为 INPUT G。即使选择 “ 输入 G”，设置也不会立即更新。下次没有输入信号时会反映该设置 （第 38 页）。
起始影像	**开 / 关：**当设定为 “ 开 ” 时，投影机启动时银幕上将显示起始影像。
色彩校准	校正整个画面上随着时间流逝而出现的色彩偏移。 选择此菜单期间，显示色彩校准图案。当按下投影机上的 I/⏻ 键或遥控器上的 ⏻ 键时，图案消失且此菜单关闭。 色彩偏移可能会因温度和灰尘等环境因素而无法正确校正，或随着时间流逝而改变。 **自动：**如果选择 “ 开 ”，当投影机经一段时间使用后关闭时，会自动校正色彩偏移。 **启动：**在投影灯打开 20 分钟后，将立即校正色彩偏移。 **返回：**恢复上次色彩校准时的设置。若尚未执行色彩校准，则无法选择此项。 **重设：**恢复出厂默认设置。
全部重设	所有设定被初始化为出厂预设值。

操作设定菜单

通过使用菜单或遥控器，操作设定菜单可用于设定操作。

设定项目	说明
语言	选择在菜单中和屏幕显示所用的语言。
菜单位置	**左下 / 中：**选择显示在投影图像上的菜单位置。
状态	**开：**启用所有画面状态显示。 **关：**仅显示菜单和警告信息。 **全部关：**关闭除某些菜单之外的画面显示。 **注意** • 当选择 “ 全部关 ” 时，不会显示高温警告信息，因此建议用户自行承担使用投影机的风险。 • 请注意，Sony 对于因选择 “ 全部关 ” 而造成的本机故障或任何事故概不负责。
红外线接收器	**前 & 后 / 前 / 后：**选择投影机前后的遥控接收器 （红外线接收器）。
ID 模式	**全部 /1/2/3/4：**将 ID 编号分配给投影机。当设定为 “ 全部 ” 时，即可使用遥控器控制投影机，与分配的 ID 模式无关。另请参阅第 5 页中遥控器的 “ID MODE 开关 ”。
安全锁	**开 / 关：**此功能可以通过密码授权用户，以限制投影机的使用。安全锁设定步骤如下： 1 选择 “ 开 ”，然后按 ENTER 键显示设定菜单。 2 使用 MENU、 ↑/↓/←/→ 和 ENTER 键输入密码。（默认密码设置为 “ENTER, ENTER, ENTER, ENTER”。） 3 使用 MENU、 ↑/↓/←/→ 和 ENTER 键输入新密码。 4 再次输入密码加以确认。 在断开连接和重新连接交流电源线后打开投影机时输入密码。 当设定为 “ 关 ” 时，您可取消安全锁。需要再次输入密码。 如果连续三次还不能输入正确的密码，将不能使用投影机。这种情况下，按 I/⏻ 键进入待机模式，然后重新打开电源。 **注意** 如果忘记了密码，则无法使用投影机。请联系 Sony 公司专业技术人员以获取进一步帮助。您需要告知投影机的序列号和您的身份进行验证。（在不同的国家 / 地区，该手续可能有所不同。）一旦身份得到确认，我们将向您提供密码。
控制键锁定	**开 / 关：**当设定为 “ 开 ” 时，将锁定投影机所有控制键。但是，即使 “ 控制键锁定 ” 设定为 “ 开 ”，也可以通过执行以下操作来启用操作。 •处于待机模式时按住 I/⏻ 键约 10 秒钟。 ➔ 投影机电源开启。 •处于开机状态时按住 MENU 键约 10 秒钟。 ➔ “ 控制键锁定 ” 设定为 “ 关 ”，并启用投影机上的所有控制面板键操作。
透镜控制	**开 / 关：**当设定为 “ 开 ” 时，您可从遥控器或投影机调节镜头 （聚焦、变焦和镜头移位）。为避免意外操作，请在调节镜头后将其设定为 “ 关 ”。

连接 / 电源设定菜单

连接 / 电源设定菜单用于对连接和电源进行设定。

设定项目	说明
网络设定	
IPv4 设定 *1 *3	
IP 地址设置	**自动 (DHCP)：**从路由器等 DHCP 服务器自动分配 IP 地址。 **手动：**用于手动指定 IP 地址。
IP 地址 / 子网掩码 / 默认网关 / 主 DNS 服务器 / 副 DNS 服务器	当 “IP 地址设置” 选择为 “ 手动 ” 时，用 ◀ 或 ▶ 键选择项目并用 ▲ 或 ▼ 键输入数值。输入所有项目后，选择 “ 应用 ”，然后按 ENTER 键。输入的设置将被注册。
IPv6 信息	显示 IPv6 地址信息。 当设定 IPv6 地址时，请从浏览器进行设定 （第 36 页）。
HDBaseT 设置	
LAN 设置	**通过 HDBaseT/LAN 端口：**可以选择通过连接到 HDBaseT 端子的 HDBaseT 设备的 LAN，或通过主机 LAN 端子的网络连接。*2 *3
RS-232C 设置	**通过 HDBaseT：**可以通过 HDBaseT 传输器将本机连接到 RS-232C 端子。（波特率：9600 bps） **RS-232C：**直接连接到本机的 RS-232C 端子时使用。（波特率：38400 bps）
Extron XTP	**开 / 关：**将本机的 HDBaseT 端子连接至 Extron Electronics 制造的 XTP Systems*4 时，设为 “ 开 ”。连接至其他设备时，设为 “ 关 ”。
动态范围 *5	设定 INPUT C/D/E/F 端子的图像输入电平。 **自动：**自动识别图像输入电平。 **有限：**当图像输入电平处于 16-235 时进行设定。 **全屏幕：**当图像输入电平处于 0-255 时进行设定。
HDMI 电缆	**长 / 标准：**当图像收到干扰或不投影时，选择 “ 长 ”。
输入 A 信号选择	**自动 / 电脑 / 视频信号输入 GBR/ 分量：**当设定为 “ 自动 ” 时，在用 INPUT 键选择了 “ 输入 A” 时自动选择视频信号输入类型。*6
输入 G 内容选择	**USB/ 网络：**设置 HTML 查看器的内容。您可以选择 “USB” 或 “ 网络 ” 加载文件 （第 38 页）。
ECO	
自动节电方式 *7	
无输入	**灯光关闭：**如果约 2 分钟没有信号输入，则投影灯自动熄灭，耗电量下降。当有信号输入或者按下任何键时，投影灯会重新点亮。在灯光关闭模式中，ON/STANDBY 指示灯以橙色点亮 （第 41 页）。 **待机 *8：**如果投影机约 2 分钟没有信号输入，则电源将自动关闭，投影机进入待机模式。 **关：**“ 无输入 ” 功能禁用。
有静态信号	**灯光变暗 *9*10：**如果图像约 10 秒钟未发生变化，光源输出将从光源输出模式中设定的值逐渐降低 （约 10% 至 15%*11）。此设定提供了一种降低功耗的便利方法。此外，如果经过所选择的时间 （**“5 分钟 ”、“10 分钟 ”、“15 分钟 ”、“20 分钟 ”** 或 **“ 演示 ”**）后输入信号无变化，光源将自动缓慢变暗为光源输出的 30% 左右。在调暗灯光过程中将出现信息 “ 灯光变暗 ”。如果选择 “ 演示 ”，则约 40 秒后图像将开始变暗。当检测到信号有变化时，或执行了某个操作 （遥控或控制面板），则将恢复正常亮度。 **关：**“ 有静态信号 ” 功能禁用。
待机模式 *12	**标准 / 低位：**设定为 “ 标准 ” 时，待机模式中的耗电量会变得较高。详情请参阅 “ 规格 ” （第 48 页）中的 “ 功耗 （联网待机模式）”。
快速重新启动	**关 /10 分钟 /30 分钟：**关闭电源后，投影机处于待机模式，以便在指定的时间内 （10 分钟或 30 分钟）快速重新启动。投影机处于待机模式时，ON/STANDBY 指示灯以橙色点亮 （第 41 页）。
直接电源开启	**开 / 关：**当您选择 “ 开 ” 并插入投影机插头时，投影机将启动而不进入待机模式。关闭投影机时，也可以拔下交流电源线插头而不进入待机模式。 您可以拔下交流电源线插头而不进入待机模式。

*1: 连接至网络后手动设定本机的 IP 地址。如果本机未连接至网络，则无法启用此设定。

*2: 当通过 HDBaseT 连接时，只有 100BASE-TX 可用于连接。当使用主机的 LAN 端子时，可以通过 10BASE-T/100BASE-TX/1000BASE-T 连接。

*3: 应分别设定使用 HDBaseT 时和使用 LAN 端子时的 IP 地址。

- 设定通过 HDBaseT 使用 LAN 时的 IP 地址。
  在 “HDBaseT 设置 ” 中将 “LAN 设置 ” 设定为 “ 通过 HDBaseT”，然后在 “ 网络设定 ” 中设定 IP 地址。
- 设定使用 LAN 端子时的 IP 地址。
  在 “HDBaseT 设置 ” 中将 “LAN 设置 ” 设定为 “LAN 端口 ”，然后在 “ 网络设定 ” 中设定 IP 地址。

*4: 有关 XTP Systems 的详细信息，请参阅 Extron Electronics 的产品目录或手册。
*5: 如果 HDMI 连接设备的图像输入设定不正确，较亮的部分会变得太亮而较暗的部分会变得太暗。
*6: 视输入视频信号而定，可能不会选择最适合的信号类型。根据所连接的设备手动设置。
*7: 对于 INPUT G，“ 自动节电方式 ” 功能不会启用。
*8: 选择 “ 关 ”，以免在无输入信号时进入待机模式。
*9: 视输入图像而定，可能未检测到信号变化。如果设定了 “ 无输入 ”，则此项优先。
*10:随着光源渐渐变暗，可能无法感觉到亮度的变化。
*11:此值视 “ 光源输出模式 ” 设定而异 （第 22 页）。
*12:如果 “ 待机模式 ” 设定为 “ 低位 ”，则投影机在待机模式下无法操作网络和网络控制功能。

安装设定菜单

安装设定菜单用于安装投影机。

设定项目	说明
屏幕调整	调整因安装条件所致的投影图像失真，或当图像某部分伸展到屏幕之外时调整。 由于梯形失真校正 / 弯曲 / 线性调节是电子修正，会发生图像质量下降。 **弯曲：**选择调整点并将其垂直 / 水平移动以调整图像失真。 **垂直梯形失真校正：**调整垂直梯形失真。设定值越高，投影图像的上侧越窄。设定值越低，投影图像的下侧越窄。*1 **水平梯形失真校正：**调整水平梯形失真。设定值越高，投影图像的右侧越短。设定值越低，投影图像的左侧越短。*1 **垂直线性：**调整投影图像，使上半部分和下半部分的高度相同。设定值越高，投影图像的上半部分越窄。设定值越低，投影图像的下半部分越窄。 **水平线性：**调整投影图像，使右半部分和左半部分的宽度相同。设定值越高，投影图像的右半部分越窄。设定值越低，投影图像的左半部分越窄。 **重设：**重设所有屏幕调整项目。
多画面	将多个投影组合到一个画面上时，可以重叠不同投影的部分或覆盖投影。
彩色空间	更改彩色空间。可进行与投影设置菜单 “ 彩色空间 ” （第 23 页）中相同的调整。当 “ 图像模式 ” 设为 “sRGB” 时，色域会独立调整。当 “ 图像模式 ” 设为另一个模式时，色域会在通用设置中进行调整。
色彩匹配	调整投影图像的整体亮度和色调。 即使调整 “ 亮度 ” 和 “ 色彩 ” 之后，投影图像的亮度和色彩也可能无法完全匹配。 **调整：**选择 6 个信号电平之一并调整亮度或色调。 **电平 1 – 6：**选择要调整的亮度等级。 **亮度：**调整所选亮度等级的亮度。 **色彩：**调整所选亮度等级的色调。 **重设：**重设所有调整值。
边缘融合	**重设：**重设所有融合设定、融合调整和区域黑度值。
融合设定	对画面的顶部、底部、左侧和右侧分别配置边缘融合设定。 **左侧 / 右侧 / 顶部 / 底部：**设定各个位置的边缘融合效果。 **边缘融合：**设定 “ 开 ” 以设定 “ 融合宽度 ” 或 “ 融合开始位置 ”。 **融合宽度：**设定重叠图像的宽度。 **融合开始位置：**设定重叠图像的起点。 **融合光标：**在边缘融合的起点和终点显示光标。设定为 “ 开 ” 时，将在融合设定期间显示光标。 **开始位置颜色：**选择显示起点的光标颜色。 **结束位置颜色：**选择显示终点的光标颜色。 **重设：**重设所有融合设定值。
融合调整	精调重叠部分。 **调整：**在重叠区域指定位置并移动图像像素。 使用 ↑/↓/←/→ 选择位置进行调节。按 ENTER 键确定位置，并使用 ↑/↓/←/→ 垂直 / 水平移动图像像素，使邻近的图像重叠。 **重设：**重设所有融合调整值。
区域黑度 *2 *3 *4	显示深色图像时进行调节，使重叠部分不会特别亮。 选择修正区 “ 调整区域 1” 到 “ 调整区域 9”，并设定调节值。 **区域配合：**调整每个修正区的区域。 **调整：**指定每个修正区的边线位置。 使用 ↑/↓/←/→ 选择调整位置。按 ENTER 键确定位置，并使用 ↑/↓/←/→ 垂直 / 水平移动图像像素，使每个修正区的区域都得到调整。 **重设：**重设所有区域配合值。 **黑度调整：**调整每个修正区亮度。 **重设：**重设所有黑度值。 **重设：**重设所有区域黑度值。
图像分割	**关 / 左侧区域 / 右侧区域：**对半分割从电脑输入的信号，并在屏幕上显示放大的左半图像或右半图像。 如果屏幕纵横比设定为 16:10 且输入信号为 16:10 或 16:9，图像将以正确的纵横比进行投影。 显示两个图像时此功能无效。

设定项目	说明
翻转图像	**水平垂直翻转 / 水平翻转 / 垂直翻转 / 关 / 自动：**根据安装方式水平和 / 或垂直翻转投影图像。
高海拔高度模式	**开 / 自动：**当在海拔 1500 米或以上的高度使用投影机时设定为 “ 开 ”。如果持续使用错误设定可能会影响组件的可靠性。
滤网清洁	关闭投影机并在待机模式下清洁空气滤网。 通常，关闭电源时，会定期自动执行滤网清洁。但是，当 “ 直接电源开启 ” 设为 “ 开 ” 时（第 28 页），不执行此操作。建议定期执行上述菜单中的 “ 滤网清洁 ”。如果拔下交流电源线或以如下所示角度放置投影机，则不会执行滤网清洁。 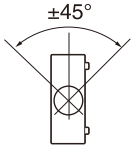
屏幕纵横比	**16:10/16:9/4:3：**切换显示区域以符合屏幕。
消隐	此功能可在投影表面的四个方向内调整可显示区域。 当通过纵横比或屏幕纵横比设定显示的投影图像小于整个投影表面时，可能不应用消隐。 使用 ↑/↓ 键从 “ 左侧 ”、“ 右侧 ”、“ 顶部 ” 和 “ 底部 ” 选择要调整的边缘。 使用 ←/→ 键调整消隐量。
面板调整	此功能有助于调整字符或图像色彩的差异。 当设定为 “ 开 ” 时，可指定和调整 “ 调整色彩 ” 和 “ 图案色彩 ”。 视 “ 面板调整 ” 的调整值而定，色彩和分辨率可能会改变。 **调整项目：**选择以下选项进行调整。 **移位：**使整幅图像移位并进行调整。 **区域：**选择所需范围并进行调整。 **调整色彩：**指定所需色彩以调整色彩差异。根据 “G” （绿色），选择 “R” （红色）或 “B” （蓝色）进行调整。 **图案色彩：**当 “ 调整色彩 ” 为 “R” （红色）时，选择 “R/G” （红色和绿色）或 “R/G/B” （白色，全部色彩）。当 “ 调整色彩 ” 为 “B” （蓝色）时，选择 “B/G” （蓝色和绿色）或 “R/G/B” （白色，全部色彩）。 **调整：**可用 ↑/↓/←/→ 键进行 “ 调整色彩 ” 中所选色彩的移位调整和区域调整。 **重设：**将面板调整设定项目初始化为出厂预设值。
一致性	此功能有助于调节色彩一致性。 从等级 0 至等级 11 选择合适的亮度等级。此外，选择所需范围以调节色彩。 **电平：**选择亮度等级 （0-11）以调节屏幕亮度。 **区域：左上：**选择左上点以指定调整范围。 **区域：右下：**选择右下点以指定调整范围。 **R：**在所选范围内调节红色等级。 **G：**在所选范围内调节绿色等级。 **B：**在所选范围内调节蓝色等级。 **重设：**重设所有调整值。

*1: 视使用镜头移位功能调节的位置而定，采用梯形失真校正调节时，图像的纵横比可能不同于原比例，或投影图像可能会失真。
*2: 只能调节 “ 区域黑度 ” 中的目标调节区域。
*3: 当选择 “ 区域黑度 ” 的修正区时，目标修正区会闪烁两次。
*4: 进入区域配合调整时整个屏幕闪烁两次，以指出区域的分割状态。

ⓘ 信息菜单

信息菜单可供您确认投影机上的各种信息，如投影灯的使用总时间。

项目	说明
机型名称	显示机型名称。
序列号码	显示序列号码。
fH（水平频率）/fV（垂直频率）	显示当前输入信号的水平扫描频率 / 垂直扫描频率 / 信号类型。 这些项目可能会因输入信号而无法显示。
灯光操作时间	表示投影灯使用的总时间。

使用网络功能

连接网络即可执行以下操作。
在仅启用必要功能的情况下使用投影机。
- 查看投影机的当前状态。
- 遥控投影机。
- 接收投影机的电子邮件报告。
- 进行投影机的网络设定。
- 监控网络和支持控制协议 (Advertisement、ADCP、PJ Talk、PJ Link、SNMP、AMX DDDP [Dynamic Device Discovery Protocol]、Crestron RoomView)。
- 使用 HTML 查看器功能。
- 设置 HTML 查看器的时间。
- 将网络设定恢复为出厂默认设置。
- 使用软件更新功能。

注意

- 当通过网络连接本投影机时，请咨询网络管理员。网络必须受到安全保护。
- 当使用连接到网络的本投影机时，通过网络浏览器访问控制窗口并更改出厂预设值的访问限制 (第 33 页)。建议定期更改密码。
- 当完成网络浏览器上的设定时，关闭网络浏览器以便注销。
- 支持的网络浏览器是 Internet Explorer (版本 11 或更新)、Safari 和 Chrome。
- 菜单画面只支持英语。
- 如果电脑的浏览器设为[使用代理服务器]，则从电脑访问投影机时，单击复选标记，设定为不使用代理服务器访问。
- SNMP、AMX DDDP 和 Crestron RoomView 不支持 IPv6。
- 用于说明的以下菜单画面可能因所使用机型而异。

用网络浏览器显示投影机的控制窗口

1 连接 LAN 电缆 (第 10 页)。

2 使用连接 / 电源设定菜单 (第 28 页) 中的 “网络设定” 设定投影机的网络设置。

3 打开电脑上的网络浏览器，在地址栏内输入以下内容，然后按电脑上的 Enter 键。

http://xxx.xxx.xxx.xxx
(xxx.xxx.xxx.xxx: 投影机的 IP 地址)

通过 IPv6 地址连接时

http://[xxxx:xxxx:●●● xxxx]

在连接 / 电源设定菜单 (第 28 页) 的 “网络设定” 下可以确认投影机的 IP 地址。

网络浏览器中出现以下窗口。

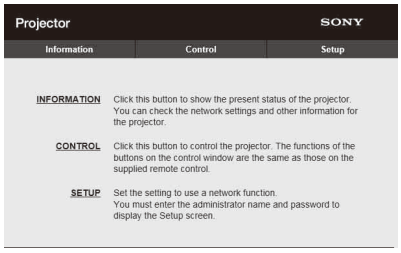

一旦进行了网络设定，您只能执行本过程的步骤 3 打开控制窗口。

操作控制窗口

切换页面

单击一个页面切换按钮显示想要的设定页面。

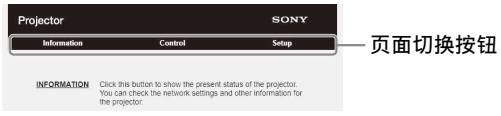

设定访问限制

可以限制用户访问任何特殊页面。

Administrator: 允许访问所有页面

User: 允许访问除 Setup 页面以外的所有页面

当首次访问 Setup 页面时，在验证对话框中输入 “root” 作为用户名称，输入 “Projector” 作为密码。

首次登录时，将显示提示您更改密码的窗口。按照画面指示更改密码。

管理员的名称预设为 “root”。



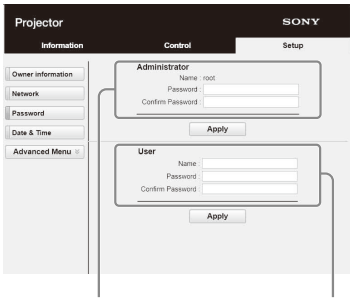

[Administrator] 输入区域　　[User] 输入区域

可在 Setup 页面的 Password 页面中更改密码。
管理员和用户的密码应为 8 至 16 个字符，包括字母和数字字符。字母区分大小写。
默认密码 “Projector” 无法设定为新密码。

注意

如果您忘记了密码，请咨询 Sony 公司专业技术人员。
密码将在经您许可的情况下重置。

确认投影机的设置

可以在 Information 页面上确认投影机的当前设定。

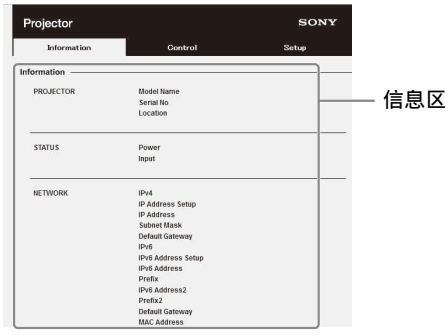

信息区

从电脑操作投影机

可以在 Control 页面上从电脑控制投影机。
操作区域中所示按钮的功能与附带遥控器上的按键的功能相同。

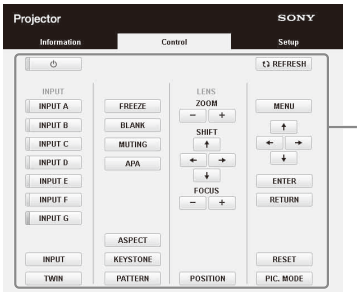

操作区

使用电子邮件报告功能

在 Setup 页面上设定电子邮件报告功能。
只有单击 [Apply]，输入的值才会被应用。

注意

- 在使用Outbound Port25 Blocking且无法连接到SMTP服务器的网络中，电子邮件报告功能不可用。
- 不能在文本框中输入以下字符：“ ′ ”、“ " ”、“ \ ”、“ & ”、“ < ”、“ > ”

1 单击 [Owner information] 输入记录在电子邮件报告中的所有者信息。

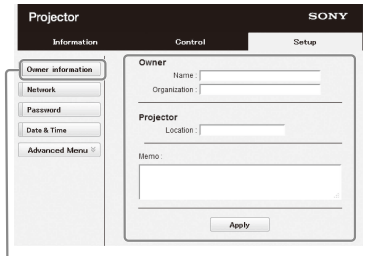

Owner information 按钮

2 单击 [Advanced Menu]，然后单击 [E-mail]，显示 E-mail 页面。
设定电子邮件报告的时间安排。
Start E-mail Service: 将电子邮件功能设定为启用或禁用。
Maintenance Reminder: 设定维护的时间安排。若要重置 Maintenance Reminder，勾选 RESET 复选框，然后单击 [Apply]。

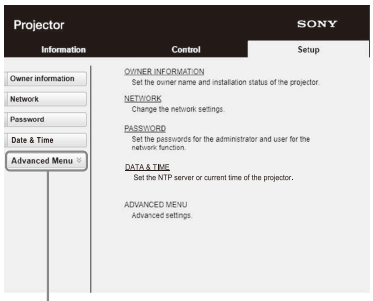

Advanced Menu 按钮

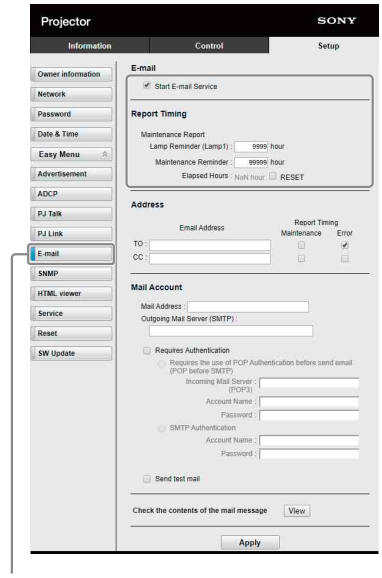

E-mail 按钮

3 在 Address 框中输入发送电子邮件地址，然后勾选要发送的电子邮件报告的 Report Timing 复选框。

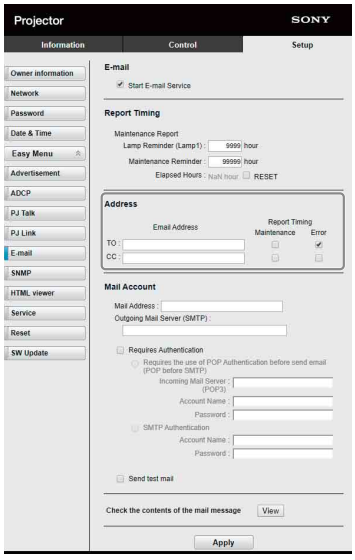

4 设定发送电子邮件报告的邮件帐户。

Mail Address：输入电子邮件地址。

Outgoing Mail Server （SMTP）：输入发送邮件服务器 （SMTP）的地址。

Required Authentication：发送电子邮件需要认证时，请勾选此复选框。

Requires the use of POP Authentication before send email （POP before SMTP）：勾选此复选框可以在发送电子邮件之前安排 POP 认证。

Incoming Mail Server （POP3）：输入用于 POP3 认证的接收邮件服务器 （POP3）的地址。

Account Name：输入电子邮件帐户。

Password：输入密码。

SMTP Authentication：勾选此复选框，在发送电子邮件之前安排执行 SMTP 认证。

Account Name：输入电子邮件帐户。

Password：输入密码。

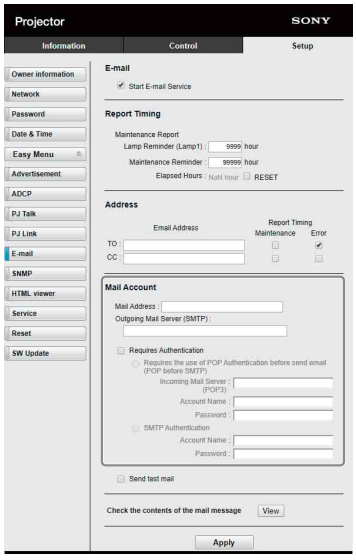

5 确认电子邮件报告的内容。

单击 [View] 时，即可显示电子邮件报告内容。

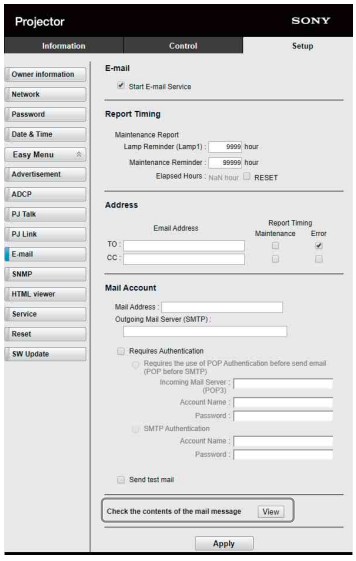

6 发送测试邮件。
要将测试邮件发送到预设的电子邮件地址，请勾选 Send test mail 框，然后单击 [Apply]。

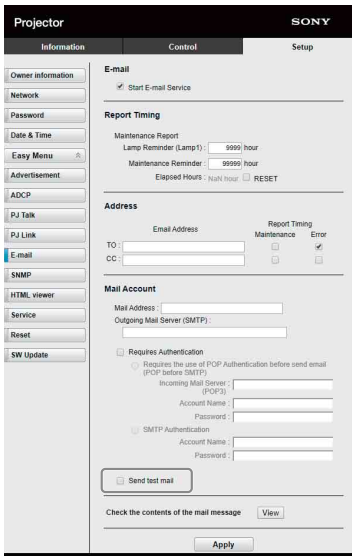

配置网络设定

在连接 / 电源设定菜单的 “ 网络设定 ” 中可以配置投影机的网络设定。另外，您可以在 Setup 页面上设置网络功能。只有单击 [Apply]，在 Setup 页面上输入的值才会被应用。

1 单击 [Network] 显示 Network 页面。

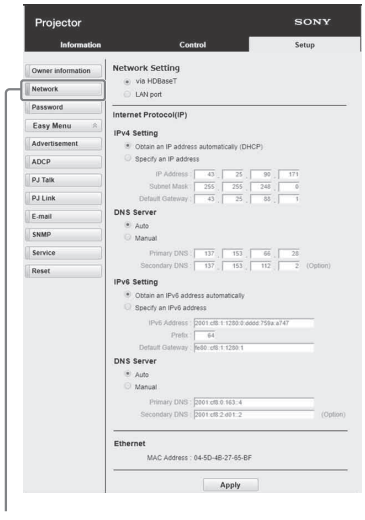

Network 按钮

2 设置 [Network Setting] 中的网络协议。
Via HDBaseT: 设置用于 HDBaseT 端子的网络设定。
LAN port: 设置用于 LAN 端口的网络设定。

3 设定互联网协议的项目。

(a) IPv4/IPv6 address
Obtain an IP address automatically (DHCP) : 自动提供 DHCP 服务器提供的 IP 地址。
Specify an IP address: 手动设定网络。
–IP Address: 输入投影机的 IP 地址。
–Prefix: 对于 IPv6，输入投影机的前缀 （位）。
–Subnet Mask: 输入投影机的子网掩码。
–Default Gateway: 输入投影机的默认网关。

(b) DNS server
Auto: 自动提供 DHCP 服务器提供的 IP 地址。
Manual
–Primary DNS: 输入投影机的主 DNS 服务器。
–Secondary DNS: 输入投影机的副 DNS 服务器。

4 设定以太网的项目。
MAC Address: 显示投影机的 MAC 地址。

注意

为投影机提供 HDBaseT 端子或 LAN 端口的不同 MAC 地址。
DHCP 服务器为 HDBaseT 端子或 LAN 端口提供不同的 IP 地址 /DNS。

设定投影机的控制协议

在 Setup 页面上更改控制协议的设定。
只有单击 [Apply]，输入的值才会被应用。

1 单击 [Advanced Menu]，显示 Setup 页面。

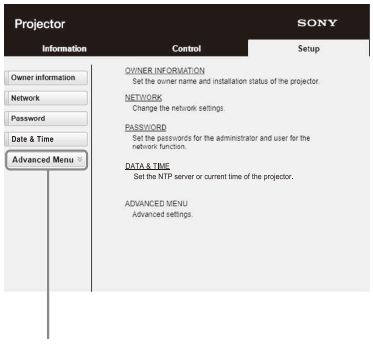

Advanced Menu 按钮

2 单击[Advertisement]显示Advertisement页面。

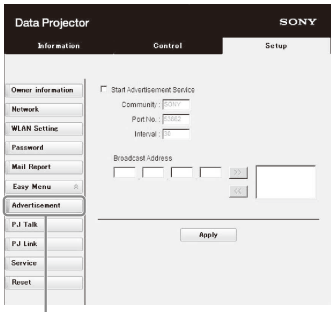

Advertisement 按钮

Start Advertisement Service: 将Advertisement设定为启用或禁用。只有当启用此功能时，才会启用Advertisement的项目。

-Community: 输入Advertisement和PJ Talk的团体名称。如果Advertisement的团体名称更改，PJ Talk的团体名称也会更改。只能输入四个字母数字字符。出厂默认设定为“SONY”。为了避免其他电脑未经授权访问投影机，建议更改出厂默认设定的社区名。

-Port No.: 输入Advertisement的传送端口。出厂默认设定为“53862”。

-Interval: 输入Advertisement的传送间隔（秒钟）。出厂默认设定为“30”。

-Broadcast Address: 输入通过Advertisement的数据目的地。如果未输入，将在相同的子网掩码中播送数据。

3 单击[ADCP]显示ADCP页面。

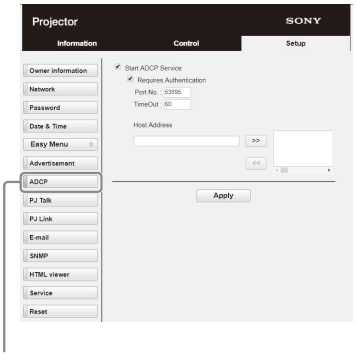

ADCP 按钮

Start ADCP Service: 将ADCP设定为启用或禁用。仅当启用此功能时启用ADCP项目。

-Requires Authentication: 将ADCP认证设定为启用或禁用。密码与网页管理员的密码相同。

-Port No.: 输入ADCP的服务器端口。出厂默认设定为“53595”。

-Timeout: 输入断开连接时ADCP终止通讯之前的一段时间（秒钟）。出厂默认设定为“60”。

-Host Address: 输入允许ADCP服务器进行接收的IP地址。如果未输入IP地址，则将允许来自任何IP地址的接收命令。从IP地址输入时刻起，将仅允许来自所输入IP地址的访问。出于安全考虑，建议输入一个IP地址限制访问。

4 单击[PJ Talk]显示PJ Talk页面。

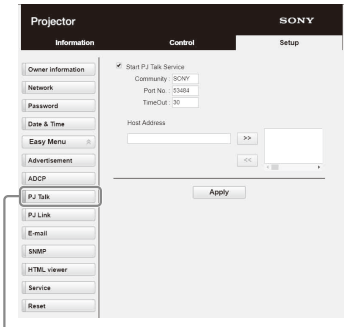

PJ Talk 按钮

Start PJ Talk Service: 将PJ Talk设定为启用或禁用。只有当启用此功能时，才会启用PJ Talk的项目。

-Community: 输入Advertisement和PJ Talk的团体名称。如果PJ Talk的团体名称更改，Advertisement的团体名称也会更改。只能输入四个字母数字字符。出厂默认设定为“SONY”。为了避免其他电脑未经授权访问投影机，建议更改出厂默认设定的社区名。

-Port No.: 输入PJ Talk的服务器端口。出厂默认设定为“53484”。

-Timeout: 输入断开连接时PJ Talk终止通讯之前的一段时间（秒钟）。出厂默认设定为“30”。

-Host Address: 输入允许PJ Talk服务器进行接收的IP地址。如果未输入IP地址，则将允许来自任何IP地址的接收命令。从IP地址输入时刻起，将仅允许来自所输入IP地址的访问。出于安全考虑，建议输入一个IP地址限制访问。

5 单击[PJ Link]显示PJ Link页面。

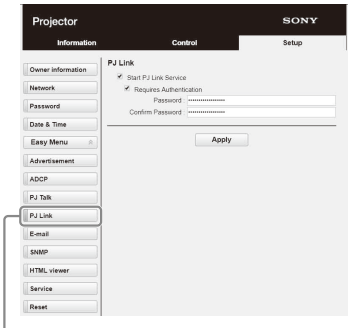

PJ Link 按钮

Start PJ Link Service: 将 PJ Link 设定为启用或禁用。只有当启用此功能时，才会启用 PJ Link 的项目。
–Requires Authentication: 将 PJ Link 认证设定为启用或禁用。
–Password: 输入 PJ Link 的认证密码。

6 单击 [PJ Control API] 显示 PJ Control API 页面。



PJ Control API 按钮

Start PJ Control API Service: 将 PJ Control API 设为启用或禁用。
–Requires Authentication: 将 PJ Control API 认证设为启用或禁用。
–PSK(Pre-Shared Key): 输入认证 PSK （预共享密钥）。仅可输入 8 至 63 个字母数字字符。

7 单击 [Service] 显示 Service 页面。
系统服务功能已设定。

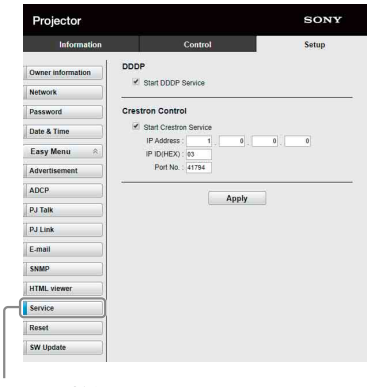

Service 按钮

Start DDDP Service: 将 DDDP 设定为启用或禁用。详情请参阅 AMX Corporation 的 DDDP 规格。
Crestron Control: 将 Crestron Control 设定为启用或禁用。有关详细信息，请参阅 Crestron Corporation 的产品目录等。
–IP Address: 输入 Crestron 系统服务器。
–IP ID (HEX): 输入 CIP 协议的 IP ID (HEX)。
–Port No.: 输入 CIP 协议服务器的端口编号。

重置网络设定

将网络设定重置为出厂默认设置。

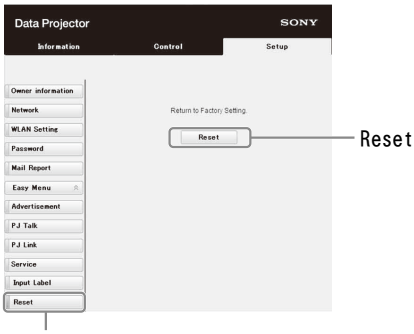

Reset 按钮

Reset: 将所有网络浏览器设定重置为出厂默认设定。

关于 HTML 查看器功能

当没有信号输入到投影机或未操作投影机时，可以将 HTML 查看器 （INPUT G）设置为后台运行。
使用 HTML 查看器时，请在功能设定菜单的 “背景” 中选择 “输入 G”。
当未检测到信号时，输入源自动切换到 INPUT G。当检测到输入信号时，它将从 INPUT G 切换到先前的输入信号。

推荐的静止图像格式 （适用于 <img> 标签）

格式	分辨率
JPEG	最高 1920×1080
PNG	
BMP	
GIF	

HTML 查看器功能通过 INPUT G 显示。使用遥控器上的输入键切换到 INPUT G。

HTML 文件可以从网络或 USB 存储器加载。

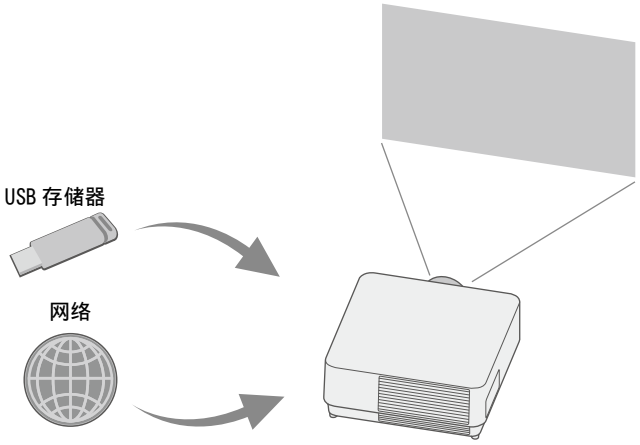

关于内容

- 内容以 1920×1080 的固定分辨率显示。
- 您可以设置 Date & Time 页面（第 40 页）中 HTML 查看器使用的时间。
- 您可以使用遥控器或本机上的 ENTER 键重新加载内容。

在 HTML 查看器中显示 USB 存储器的 HTML 内容

1 在连接/电源设定菜单中，将 “输入G内容选择” 设为 “USB” （第 28 页）。

2 准备 HTML 内容。
HTML 内容由标题、图像和文本元素组成，index.html 被指定为文件名。

3 将 HTML 内容存储在 USB 存储器的根文件夹中。
根文件夹是 USB 存储器层次结构中的第一个或最顶层的目录。

4 将 USB 存储器插入主机的 USB 端口 （第 4 页）。

通过网络在 HTML 查看器中显示 HTML 内容

1 在连接/电源设定菜单中，将 “输入G内容选择” 设为 “ 网络 ” （第 28 页）。

2 配置网络设定 （第 28 页）。

3 指定网络中的 HTML 内容位置。

设置 HTML 查看器

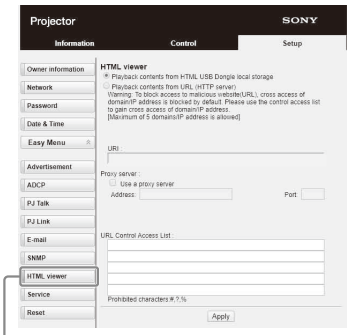

HTML 查看器按钮

Read the HTML contents from inserted USB memory: 从 USB 存储器读取 HTML 文件。

Playback contents from URL （HTTP server）: 通过网络加载 HTML 文件。

URI: 当通过网络加载内容时，输入内容位置（URI）。

Address: 通过网络加载内容时，请输入网络中使用的代理服务器的地址。
请参阅以下内容并输入地址。不要输入 http 等方案。
例如：sample_proxy.proxy.com

Port: 通过网络加载内容时，请输入网络中使用的代理服务器的端口。

URL Control Access List *1**:** 输入 HTML 文件要访问的 URL。

*1 输入完整的 URL，包括您在 URI 字段中输入的 URL。HTML 文件将被拒绝访问没有条目的 URL，并且不显示内容。

注意

- 在显示双画面时，即使在功能设定菜单中将 “背景” 设置为 “ 输入 G”，背景也将是黑色。
- 投影机可使用高达 8 GB 的 USB 2.0 存储设备。但是，所有 USB 存储设备不能保证在投影机上使用。
  在对 USB 存储器进行格式化时，请确保使用 FAT32 文件系统。如果使用 FAT32 以外的文件系统格式化 USB 存储器，则不能将 USB 存储器用于投影机。
- 支持投影机中使用的相同语言。但是，特殊字符可能不会显示。不能添加更多的字体和语言。
- HTML 内容应该小于 512 MB。大于 512 MB 的 HTML 内容可能无法正确显示。
- 某些类型的内容或网络环境可能会影响连接质量。例如，加载可能需要较长的时间。
- 使用 HTML 查看器时，“ 自动节电方式 ” 功能不启用（第 28 页）。
- HTML 查看器没有用于处理内容的界面，例如选择内容上显示的按钮或链接。您无法关闭内容上的窗口、警告对话框或身份验证消息。
  无法在 HTML 查看器中滚动窗口。提前设置内容大小以适应投影机的窗口。
- 投影机上无法安装浏览器扩展程序，例如插件。
- 如果使用 SSL 或 TSL 等协议对内容进行加密，则内容无法显示。

设置时间 （HTML 查看器）

您可以设定 HTML 查看器的日期和时间。
使用为 INPUT G （HTML 查看器）预先设置的日期和时间。
您可以在 [Manual （Local）] 或 [NTP Server] 中设置时间。

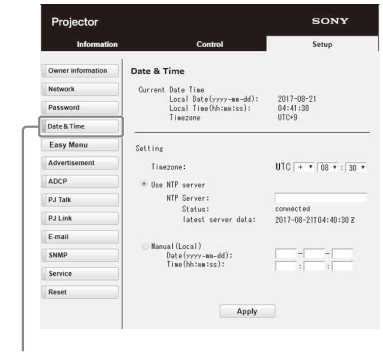

Date & Time 按钮

Current Date Time: 按当地时间显示当前日期和时间。
Setting: 输入以下项目设置日期和时间。
-Timezone: 设置时区。夏令时不可用。
-Use NTP server: 通过网络获取时间时选择（NTP 服务器）。
-NTP Server: 输入 NTP 服务器。
-Status: 显示与 NTP 服务器的连接状态。
-latest server data: 显示最后从 NTP 服务器获取的信息。
Manual(Local): 手动设置日期和时间时选择。
Date(yyyy-mm-dd): 输入日期。
Time(hh:mm:ss): 输入时间。

使用软件更新功能

可通过网络更新投影机的软件。
更新文件可从以下 Sony 网站下载。有关详细信息，请参阅 “ 更新软件 ” （第 47 页）。

注意

当 Power status 为 STANDBY 时，可通过网络更新软件。

1 单击 [SW Update] 显示 SW Update 页面。



SW Update 按钮

System Info.: 检查软件版本。
Power status: 检查投影机的电源状态。
Select File: 选择要更新的文件。

错误处理

指示灯

通过检查正面的 ON/STANDBY 指示灯和 WARNING 指示灯的点亮 / 闪烁状态可以检查投影机状态或异常。如果指示灯以红色闪烁，请根据 “ 警告指示灯和解决方法 ” （第 42 页）解决问题。

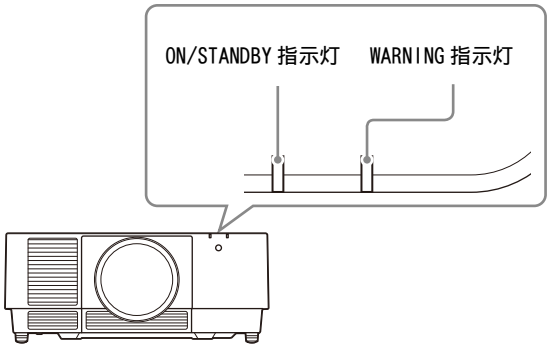

状态指示

指示灯状态	操作状态	说明
 （红色 点亮） （熄灭）	待机	电源供至投影机且投影机根据设定处于待机模式。
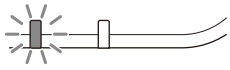 （绿色闪烁） （熄灭）	预热	投影机在打开后预热，或正在进行软件更新。
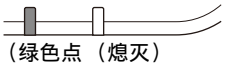 （绿色点亮） （熄灭）	就绪	投影机准备投影。
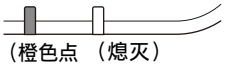 （橙色点亮） （熄灭）	其他待机状态	投影机处于无输入 （灯光关闭）状态或快速重新启动待机模式。

警告指示和解决方法

指示灯状态	闪烁次数	含义 / 解决方法
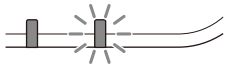 （红色点亮） （红色闪烁）	两次	滤网盖或空气滤网未牢固安装。 检查滤网盖或空气滤网的安装情况并牢固安装 （第 46 页）。
	三次	投影灯未正确点亮。 拔下交流电源线插头并确保 ON/STANDBY 指示灯熄灭，然后将交流电源线插头插入墙上电源插座并打开投影机。
	四次	更新本机软件时检测到错误。 拔下交流电源线插头并确保 ON/STANDBY 指示灯熄灭。检查 USB 或 LAN 连接，然后将交流电源线插头插入墙上电源插座并打开投影机。再次更新软件 （第 47 页）。
	六次	检测到投影机受到强烈震动。 如果没有明显异常情况，拔下交流电源线插头并确保 ON/STANDBY 指示灯熄灭，然后将交流电源线插头插入墙上电源插座并打开投影机。
	八次	镜头未正确安装。 检查镜头安装情况并牢固安装 （第 12 页）。
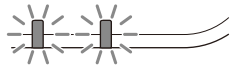 （红色闪烁） （红色闪烁） 两个指示灯均闪烁	两次	投影机温度异常。 执行以下操作。 • 检查空气滤网是否堵塞，然后清洁或更换 （第 46 页）。 • 检查通风孔 （进气 / 排气）是否被墙壁或物体堵塞并留有足够空隙 （第 3 页）。 • 检查环境温度并在工作温度范围内使用投影机 （第 48 页）。

如果指示灯以上述以外的方式闪烁，拔下交流电源线插头并确保 ON/STANDBY 指示灯熄灭，然后将交流电源线插头插入墙上电源插座并打开投影机。
如果问题仍存在，请咨询 Sony 公司专业技术人员。

信息目录

投影图像上出现下列任何信息时，请依照下表解决问题。

信息	描述 / 解决方法
清洁滤网。 投影机温度过高。 切换至高海拔模式。	投影机温度升高。 作为在海拔 1500 米或以上的高度使用的对策，请将 “ 高海拔高度模式 ” 设定为 “ 开 ”。 如果未在高海拔地区使用投影机，请执行以下解决方法并将 “ 高海拔高度模式 ” 设定为 “ 自动 ” （第 31 页）。 • 检查空气滤网是否堵塞，然后清洁或更换 （第 46 页）。 • 检查通风孔（进气 / 排气）是否被墙壁或物体堵塞并留有足够空隙（第 3 页）。 • 检查环境温度并在工作温度范围内使用投影机 （第 48 页）。
清洁滤网。 投影机温度过高。1 分钟以后灯光熄灭。	投影机温度升高。 执行以下解决方法。 • 检查空气滤网是否堵塞，然后清洁或更换 （第 46 页）。 • 检查通风孔（进气 / 排气）是否被墙壁或物体堵塞并留有足够空隙（第 3 页）。 • 检查环境温度并在工作温度范围内使用投影机 （第 48 页）。 • 本投影机的 “ 高海拔高度模式 ” 设定为 “ 开 ”。进行适合工作环境的设定。
频率在接受范围之外！	将所连接设备的输出设定改变为投影机支持信号的输出设定 （第 51 页）。
请确认输入 A 信号选择的设定。	将 “ 输入 A 信号选择 ” 设定为 “ 自动 ”，或选择适合输入信号的输入信号类型 （第 28 页）。
不适用！	请按遥控器或控制面板上合适的按键 （第 5 页）。
控制键锁定！	“ 控制键锁定 ” 设定为 “ 开 ” （第 27 页）。
透镜控制被锁定了！	“ 透镜控制 ” 设定为 “ 关 ” （第 27 页）。
灯光变暗	设定了 “ 有静态信号 ” 时减少光源输出 （第 28 页）。当检测到信号有变化时，或执行了某个操作 （遥控器或控制面板），则将恢复正常亮度。
不能保持恒定亮度。	尽管选择了 “ 恒定亮度 ”，但由于灯源的使用寿命关系，无法保持亮度 （第 22 页）。请向 Sony 公司专业技术人员咨询。
滤网清洁将启动。 此时会出现敲击声。	关闭投影机并在待机模式下清洁空气滤网 （第 31 页）。

故障排除

在寻求维修服务前，请检查以下项目。如果问题仍存在，请咨询 Sony 公司专业技术人员。

电源

症状	解决方法
无法打开电源。	检查交流电源线是否连接牢固。
	当 “ 控制键锁定 ” 设定为 “ 开 ” 时，使用投影机上的 I/⏻ 键无法打开投影机电源 （第 27 页）。
	检查空气滤网安装情况并牢固安装 （第 46 页）。

图像

症状	解决方法
没有图像	检查连接电缆是否正确连接至外接设备 （第 7 页）。
	检查电脑信号是否设定为输出至外接显示器。若将电脑 （如笔记本电脑）设定为同时向电脑的显示屏和外接显示器输出信号，则外接显示器可能无法正常显示图像。请将电脑设定为仅向外接显示器输出信号 （第 15 页）。
	检查是否正确选择输入源 （第 15 页）。
	检查图像是否被切断 （第 5 页）。
	进行 “ 区域黑度 ” 调节时，会自动投影一个黑色图像 （第 30 页）。
没有图像 / 图像受干扰	将 “HDMI 电缆 ” 设定为 “ 长 ” （第 28 页）。
图像色彩已改变。	可能已执行完色彩校准。 若要恢复色彩或出厂默认设置，请选择 “ 色彩校准 ” 中的 “ 返回 ” 或 “ 重设 ” （第 26 页）。
输出不需要的图像。	可能正在执行色彩校准。 执行色彩校准期间，自动显示色彩校准图案。请等到色彩校准完成后图案消失。当按下投影机上的 I/⏻ 键或遥控器上的 ⏻ 键时，图案消失且色彩校准功能关闭 （第 5、26 页）。
屏幕上出现闪烁。	屏幕闪烁可能是由于切换信号而瞬间发生，并不是故障。

画面显示

症状	解决方法
不出现屏幕显示。	当操作设定菜单中的 “ 状态 ” 设定为 “ 关 ” 或 “ 全部关 ” 时，将不会出现画面显示 （第 27 页）。
纵横比不正确。/ 图像显示较小。/ 图像的某一部分未出现。	在投影机无法正常识别输入信号的情况下，图像可能无法正常显示。在此情况下，请手动设定 “ 纵横比 ” （第 24、25 页）。
	检查是否正确选择了 “ 屏幕纵横比 ” （第 31 页）。
图像呈梯形。	由于投影机角度原因图像呈梯形。在此情况下，可以使用梯形失真校正功能修正梯形变形 （第 5、16、30 页）。
图像边缘被切掉或变暗。	如果您在建议镜头移位范围以外使用镜头移位功能，图像边缘可能会被切掉或变暗。请对镜头移位功能使用正常范围以内的设定 （第 52 页）。
图像失真。	设定了弯曲。禁用弯曲校正功能 （第 17、30 页）。
图像太暗 / 太亮。	“ 亮度 ”、“ 对比度 ” 和 “ 光源输出模式 ” 的设定会影响图像亮度。检查数值是否合适 （第 22 页）。
	“ 有静态信号 ” 设定为 “ 开 ” （第 28 页）。
	无视频信号输入时，投影灯将变暗以减少耗电 （第 28 页）。
	当本机周围温度很高时，亮度将会降低以保护本机。
图像不清晰。	检查投影机是否聚焦 （第 15 页）。
	如果镜头上有结露，则图像将不清晰。在此情况下，请将投影机保持电源开启放置两小时左右。
图像上出现噪点。	检查连接电缆是否正确连接至外接设备 （第 7 页）。

遥控器

症状	解决方法
遥控器无效。	检查电池是否安装正确。
	检查电池是否耗尽。
	检查投影机的 “ID 模式 ” 是否与遥控器的相对应 （第 5、27 页）。
	检查 “ 红外线接收器 ” 的设定 （第 27 页）。

其他

症状	解决方法
冷却扇有噪音。	在以下情况中，冷却扇发出的声音通常比平时冷却投影灯时发出的声音大（第 22、31 页）。 • 当 “ 光源输出模式 ” 设定为 “ 标准 ” 时。 • 当 “ 智能设置 ” 中的 “ 位置 ” 设为 “ 娱乐设施 ” 时。 • 投影机位于高海拔 （“ 高海拔高度模式 ” 设定为 “ 开 ”） • 温度很高。
	• 检查空气滤网是否堵塞，然后清洁或更换 （第 46 页）。 • 检查通风孔（进气 / 排气）是否被墙壁或物体堵塞并留有足够空隙（第 3 页）。
网络不可用。	• 路由器可能未正确设置。有关设置的详细信息，请参阅路由器的使用说明书或网站，或咨询相应制造商。 • 检查 LAN 电缆连接。拔下交流电源线插头并稍等片刻，然后将交流电源线插头插入墙上电源插座，并使用控制面板上的 I（开）键打开投影机。

清洁空气滤网

出现提示清洁空气滤网的信息时，请清洁空气滤网。如果在清洁后仍然无法清除空气滤网上的灰尘，请更换新的空气滤网。
有关新的空气滤网的详情，请咨询 Sony 公司专业技术人员。

注意

如果在显示信息后仍继续使用投影机，则灰尘可能积聚从而造成堵塞。因此，本机内部的温度可能会升高从而造成故障或火灾。

1 关闭投影机电源并从墙上电源插座拔出交流电源线。

2 按住滤网盖两边上端并向下滑动，拆下滤网盖。

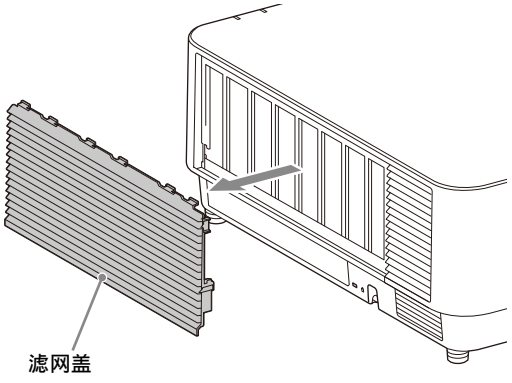

3 拧松三个螺丝，捏住右侧的抓握块并旋转滤网支架，拉出滤网支架。

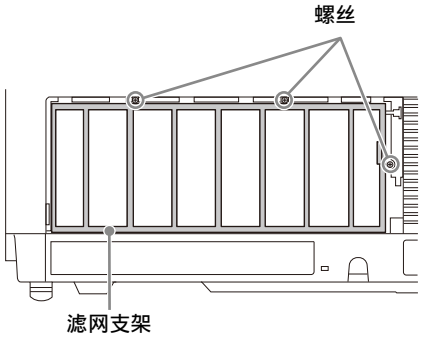

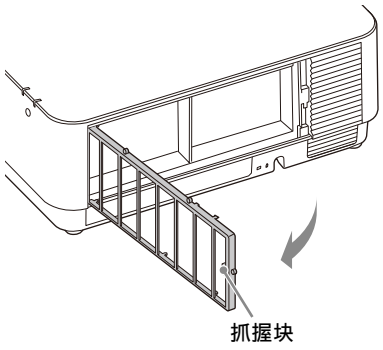

4 从主机拉出空气滤网。

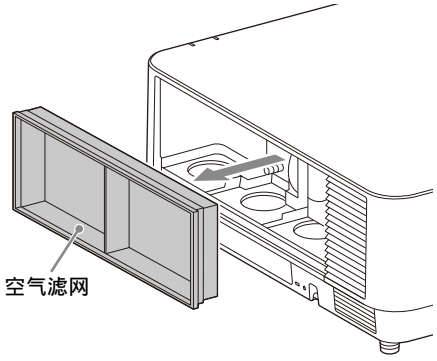

5 用吸尘器清洁空气滤网。

6 更换空气滤网并安装滤网支架。
安装滤网支架时，首先将两个舌片插入左侧，将三个舌片插入右侧，然后拧紧三颗螺丝。

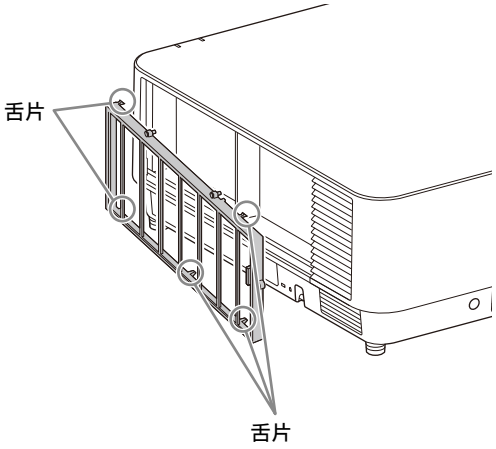

7 将舌片插入滤网盖并向上滑动滤网盖。

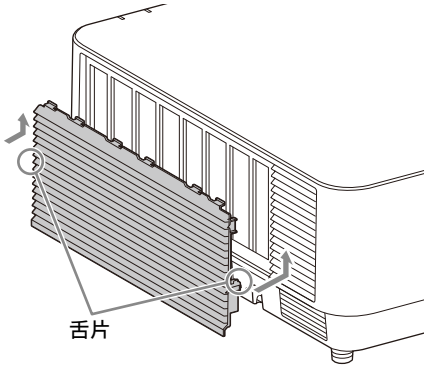

注意

必须牢固安装空气滤网；如果未牢固安装，则无法打开电源。

更新软件

通过 USB 存储器更新软件

若要更新本机软件，请将更新文件下载至您的电脑。将下载的文件复制到 USB 存储器，然后将 USB 存储器插入本机的 USB 端口。
您需要准备一个 USB 存储设备，并且您的电脑须能够连接到互联网，更新文件可以写入 USB 存储器。
更新文件可从 Sony 网站下载。
有关详细信息，请访问以下网站。
https://pro.sony.com
https://www.sony.jp/vpl/ （从日本访问）

通过网络更新软件

若要通过网络更新本机软件，请将电脑连接到投影机所连接的 LAN 网络。
更新文件可从 Sony 网站下载。
有关详细信息，请参阅网站或 “ 使用软件更新功能 ” （第 40 页）。
https://pro.sony.com
https://www.sony.jp/vpl/ （从日本访问）

注意

- 投影机可使用高达 8 GB 的 USB 2.0 存储设备。但是，不能保证所有 USB 存储设备均可在投影机上使用。
  在对 USB 存储器进行格式化时，请确保使用 FAT32 文件系统。如果使用 FAT32 以外的文件系统格式化 USB 存储器，则不能将 USB 存储器用于投影机。
- 可能不支持某些 USB 存储设备。有关详细信息，请访问上述网站。
- 更新可能需要约 80 分钟时间，视具体环境而不同。
- 更新软件期间，请勿拔下电源线。

规格

项目		说明
显示系统		3 LCD 系统
显示设备	有效显示区域尺寸	1.0 英寸 （25.4 mm） × 3，纵横比 16:10
	像素数	6912000 （1920 × 1200 × 3）像素
光源		激光二极管
投影图像尺寸		40 英寸至 600 英寸 （1.02 m 至 15.24 m）
光线输出		**VPL-F1301ZL/F1306ZL：** 13000 lm[*1] （当 “ 光源输出模式 ” 设定为 “ 标准 ” 时） **VPL-F1001ZL/F1006ZL：** 10000 lm[*1] （当 “ 光源输出模式 ” 设定为 “ 标准 ” 时） **VPL-F901ZL/F906ZL：** 9000 lm[*1] （当 “ 光源输出模式 ” 设定为 “ 标准 ” 时）
可显示扫描频率 [*2]		水平：15 kHz 至 92 kHz，垂直：48 Hz 至 92 Hz
显示分辨率 [*2]	电脑信号输入	最大显示分辨率：1920 × 1200 点
	视频信号输入	480/60i，576/50i，480/60p，576/50p，720/60p，720/50p，1080/60i，1080/50i，1080/60p，1080/50p，1080/30p，1080/24p
电脑和视频信号输入 / 输出	INPUT A	**RGB/$Y P_B P_R$ 输入端子：** 5BNC 雌接口，G 同步 /Y：1 Vp-p ± 2 dB，负同步，75 欧姆终止，RGB/$P_B P_R$：0.7 Vp-p ± 2 dB，75 欧姆终止，同步信号：TTL 级高阻抗，正 / 负极
	INPUT B	**RGB 输入端子：** 迷你 D-sub 15 针雌接口，RGB：0.7 Vp-p ± 2 dB，75 欧姆终止，同步信号：TTL 级高阻抗，正 / 负极
	INPUT C	**DVI-D 输入端子：** DVI-D 24 针 （单链接），兼容 DVI 1.0，支持 HDCP
	INPUT D	**HDMI 输入端子：** HDMI 19 针，数字 RGB/$Y P_B P_R$，支持 HDCP
	INPUT E	**HDBaseT 端子：** RJ45 HDBaseT 可传输信号：HDMI （视频）、RS-232C、以太网 （100BASE-TX） HDBaseT LAN 电缆：CAT5e 或更高的 STP 电缆 （直连型）（非附带），最大长度：100 m
	OUTPUT	**MONITOR 输出端子：** 迷你 D-sub 15 针雌接口，G 同步 /Y：1 Vp-p ± 2 dB，负同步，75 欧姆终止，RGB/$P_B P_R$：0.7 Vp-p ± 2 dB，75 欧姆终止，同步信号：HD、VD 4 V （开）、1 Vp-p （75 欧姆），正 / 负极
控制信号输入 / 输出		**RS-232C 端子：** D-Sub 9 针雄接口
		LAN 端子： RJ45，10BASE-T/100BASE-TX/1000BASE-T
工作温度		0°C 至 45°C
工作湿度		20% 至 80% （无结露）
存放温度		-10°C 至 +60°C
存放湿度		20% 至 80% （无结露）
所需电源		**VPL-F1301ZL/F1306ZL：** 交流 100 V 至 240 V，10.8 A 至 4.4 A，50/60 Hz **VPL-F1001ZL/F1006ZL：** 交流 100 V 至 240 V，8.4 A 至 3.4 A，50/60 Hz **VPL-F901ZL/F906ZL：** 交流 100 V 至 240 V，8.4 A 至 3.4 A，50/60 Hz
功耗	交流 100 V 至 120 V	**VPL-F1301ZL/F1306ZL：** 1076 W **VPL-F1001ZL/F1006ZL：** 840 W **VPL-F901ZL/F906ZL：** 840 W
	交流 220 V 至 240 V	**VPL-F1301ZL/F1306ZL：** 1033 W **VPL-F1001ZL/F1006ZL：** 814 W **VPL-F901ZL/F906ZL：** 814 W
功耗 （待机模式）	交流 100 V 至 120 V	0.50 W （当 “ 待机模式 ” 设定为 “ 低位 ” 时）
	交流 220 V 至 240 V	0.50 W （当 “ 待机模式 ” 设定为 “ 低位 ” 时）
功耗 （联网待机模式）	交流 100 V 至 120 V	21.6 W （LAN），26.5 W （HDBaseT），26.6 W （已连接所有端子和网络）（当 “ 待机模式 ” 设定为 “ 标准 ” 时）
	交流 220 V 至 240 V	21.3 W （LAN），26.5 W （HDBaseT），26.6 W （已连接所有端子和网络）（当 “ 待机模式 ” 设定为 “ 标准 ” 时）

项目		说明
散热	交流 100 V 至 120 V	**VPL-F1301ZL/F1306ZL**：3671 BTU/h **VPL-F1001ZL/F1006ZL**：2866 BTU/h **VPL-F901ZL/F906ZL**：2866 BTU/h
	交流 220 V 至 240 V	**VPL-F1301ZL/F1306ZL**：3524 BTU/h **VPL-F1001ZL/F1006ZL**：2777 BTU/h **VPL-F901ZL/F906ZL**：2777 BTU/h
外部尺寸		544 mm × 225 mm × 572 mm（宽 / 高 / 深） 544 mm × 205 mm × 564 mm（宽 / 高 / 深）（不含突出部分）
质量		**VPL-F1301ZL/F1306ZL**：约 27 kg **VPL-F1001ZL/F1006ZL**：约 26 kg **VPL-F901ZL/F906ZL**：约 26 kg
附带附件		请参阅附带快速参考手册上的 “ 检查随机附件 ”。

*1: 安装 VPLL-Z4019 时。
*2: 有关详细信息，请参阅 “ 可接受输入信号 ” （第 51 页）。

选购附件

- 并非在所有国家和地区都有出售所有选购附件。请向当地 Sony 授权经销商查询。
- 本手册中有关附件的信息截止于 2020 年 4 月。
- 有关选购附件的详细信息，请参见其使用说明书。

项目	说明
投影镜头 VPLL-4008	手动聚焦 投影图像尺寸：40 英寸至 600 英寸 （1.02 m 至 15.24 m） 最大外部尺寸 （宽 × 高 × 深）：148 mm × 133 mm × 240 mm 质量：约 2.6 kg
投影镜头 VPLL-Z4111	电子聚焦 / 缩放 支持图像位置的镜头 投影图像尺寸：60 英寸至 600 英寸 （1.52 m 至 15.24 m） 最大外部尺寸 （宽 × 高 × 深）：158 mm × 150 mm × 263 mm 质量：约 4.0 kg
投影镜头 VPLL-Z4015	电子聚焦 / 缩放 投影图像尺寸：40 英寸至 600 英寸 （1.02 m 至 15.24 m） 最大外部尺寸 （宽 × 高 × 深）：148 mm × 133 mm × 231 mm 质量：约 3.0 kg
投影镜头 VPLL-Z4019	电子聚焦 / 缩放 投影图像尺寸：40 英寸至 600 英寸 （1.02 m 至 15.24 m） 最大外部尺寸 （宽 × 高 × 深）：148 mm × 133 mm × 212 mm 质量：约 3.0 kg
投影镜头 VPLL-Z4025	电子聚焦 / 缩放 投影图像尺寸：40 英寸至 600 英寸 （1.02 m 至 15.24 m） 最大外部尺寸 （宽 × 高 × 深）：148 mm × 133 mm × 243 mm 质量：约 2.8 kg
投影镜头 VPLL-Z4045	电子聚焦 / 缩放 投影图像尺寸：60 英寸至 600 英寸 （1.52 m 至 15.24 m） 最大外部尺寸 （宽 × 高 × 深）：148 mm × 133 mm × 235 mm 质量：约 3.0 kg
投影镜头 VPLL-Z4107	电子聚焦 / 缩放 投影图像尺寸：60 英寸至 600 英寸 （1.52 m 至 15.24 m） 最大外部尺寸 （宽 × 高 × 深）：158 mm × 143 mm × 266 mm 质量：约 3.3 kg
3G-SDI INPUT 适配器 BKM-PJ20	有关详细信息，请参阅 BKM-PJ20 的使用说明书。

注意

质量和尺寸为近似值。

本机的设计和规格，包括选购附件在内，如有变更恕不另行通知。

针脚分配

DVI-D 端子 （DVI-D，雌接口）

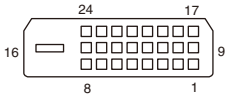

1	T.M.D.S.Data2-	14	+5 V 电源
2	T.M.D.S.Data2+	15	接地 （+5 V）
3	T.M.D.S.Data2 屏蔽	16	热插头检测
4	NC	17	T.M.D.S.Data0-
5	NC	18	T.M.D.S.Data0+
6	DDC 时钟	19	T.M.D.S.Data0 屏蔽
7	DDC 数据	20	NC
8	NC	21	NC
9	T.M.D.S.Data1-	22	T.M.D.S. 时钟屏蔽
10	T.M.D.S.Data1+	23	T.M.D.S. 时钟 +
11	T.M.D.S.Data1 屏蔽	24	T.M.D.S. 时钟 -
12	NC		
13	NC		

RGB 输入端子 （迷你 D-sub 15 针，雌接口）

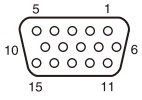

1	视频输入 （红色）R	9	用于 DDC 的电源输入
2	视频输入 （绿色）G	10	GND
3	视频输入 （蓝色）B	11	GND
4	GND	12	DDC/SDA
5	RESERVE	13	水平同步信号
6	GND （R）	14	垂直同步信号
7	GND （G）	15	DDC/SCL
8	GND （B）		

RS-232C 端子 （D-Sub 9 针，雄接口）

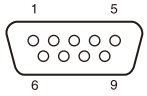

1	NC	6	NC
2	RXDA	7	RTS
3	TXDA	8	CTS
4	DTR	9	NC
5	GND		

HDMI 端子 （HDMI，雌接口）

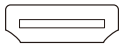

1	T.M.D.S.Data2+	11	T.M.D.S. 时钟屏蔽
2	T.M.D.S.Data2 屏蔽	12	T.M.D.S. 时钟 -
3	T.M.D.S.Data2-	13	NC
4	T.M.D.S.Data1+	14	RESERVED （N.C.）
5	T.M.D.S.Data1 屏蔽	15	SCL
6	T.M.D.S.Data1-	16	SDA
7	T.M.D.S.Data0+	17	GND
8	T.M.D.S.Data0 屏蔽	18	+5 V 电源
9	T.M.D.S.Data0-	19	热插头检测
10	T.M.D.S. 时钟 +		

可接受输入信号

电脑信号

分辨率	fH [kHz]/ fV [Hz]	输入端子	
		INPUT A/ INPUT B	INPUT C/ INPUT D/ INPUT E
640×350	31.5/70	●	–
	37.9/85	●	–
640×400	31.5/70	●	–
	37.9/85	●	–
640×480	31.5/60	●	●
	35.0/67	●	–
	37.9/73	●	–
	37.5/75	●	–
	43.3/85	●	–
800×600	35.2/56	●	–
	37.9/60	●	●
	48.1/72	●	–
	46.9/75	●	–
	53.7/85	●	–
832×624	49.7/75	●	–
1024×768	48.4/60	●	●
	56.5/70	●	–
	60.0/75	●	–
	68.7/85	●	–
1152×864	64.0/70	●	–
	67.5/75	●	–
	77.5/85	●	–
1152×900	61.8/66	●	–
1280×960	60.0/60	●	●
	75.0/75	●	–
1280×1024	64.0/60	●	●
	80.0/75	●	–
	91.1/85	●	–
1400×1050	65.3/60	●	●
1600×1200	75.0/60	●	●
1280×768	47.8/60	●	●
1280×720	45.0/60	●	●*1
1920×1080	67.5/60	–	●*1
1366×768	47.7/60	●	●
1440×900	55.9/60	●	●
1680×1050	65.3/60	●	●
1280×800	49.7/60	●	●
1920×1200	74.0/60	●*2	●*2
1600×900	60.0/60	●*2	●*2

视频信号

信号	fV [Hz]	输入端子		
		INPUT A/ INPUT B	INPUT C/ INPUT D/ INPUT E	INPUT F*3
480i	60	●	●	●
576i	50	●	●	●
480p	60	●	●	–
576p	50	●	●	–
1080i	60	●	●	●
1080i	50	●	●	●
720p	60	●	●*1	●
720p	50	●	●	●
1080p	60	–	●*1	●
1080p	50	–	●	●
1080p	30	–	–	●
1080p	24	–	●	●

*1: INPUT C 确定作为电脑信号； INPUT D/INPUT E 确定作为视频信号。
*2: 仅对 VESA 降低消隐信号有效。
*3: 仅适用于 BKM-PJ20。

注意

- 当输入表格内所列信号以外的信号时，图像可能无法正常显示。
- 当输入信号的银幕分辨率与面板的不同时，该信号将不以其初始分辨率显示。文字和线条可能会变形。
- 一些实际数值可能与表中的设计值稍有不同。

投影距离和镜头移位范围

投影距离

投影距离是指镜头前部与投影面之间的距离。

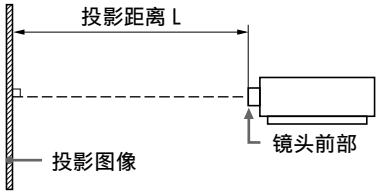

单位：m

投影图像尺寸		投影距离 L						
对角线距离	宽度 × 高度	VPLL-4008	VPLL-Z4111	VPLL-Z4015	VPLL-Z4019	VPLL-Z4025	VPLL-Z4045	VPLL-Z4107
80 英寸 (2.03 m)	1.72×1.08	1.70	2.23 - 3.36	3.06 - 4.24	4.04 - 5.37	4.99 - 9.78	9.33 - 12.92	1.29 - 1.59
100 英寸 (2.54 m)	2.15×1.35	2.14	2.81 - 4.22	3.85 - 5.33	5.08 - 6.74	6.27 - 12.27	11.71 - 16.15	1.63 - 2.00
120 英寸 (3.05 m)	2.58×1.62	2.58	3.38 - 5.08	4.65 - 6.41	6.12 - 8.12	7.56 - 14.75	14.10 - 19.38	1.96 - 2.41
150 英寸 (3.81 m)	3.23×2.02	3.25	4.24 - 6.37	5.83 - 8.04	7.68 - 10.18	9.49 - 18.48	17.67 - 24.23	2.46 - 3.02
200 英寸 (5.08 m)	4.31×2.69	4.36	5.68 - 8.52	7.81 - 10.76	10.28 - 13.61	12.70 - 24.69	23.63 - 32.30	3.29 - 4.04

投影距离公式

D：投影图像尺寸 （英寸）

例如）对于 80 英寸投影图像尺寸，在 D 中输入 80。　　单位：m

镜头	投影距离 L （最短距离）	投影距离 L （最长距离）
VPLL-4008	L=0.022186×D-0.0777	L=0.000000×D+0.0000
VPLL-Z4111	L=0.028726×D-0.0718	L=0.042976×D-0.0712
VPLL-Z4015	L=0.039555×D-0.1063	L=0.054349×D-0.1045
VPLL-Z4019	L=0.052005×D-0.1235	L=0.068702×D-0.1224
VPLL-Z4025	L=0.064245×D-0.1553	L=0.124243×D-0.1541
VPLL-Z4045	L=0.119195×D-0.2113	L=0.161544×D0.0000
VPLL-Z4107	L=0.016620×D-0.0417	L=0.020437×D-0.0404

镜头移位范围

镜头移位范围用百分比 （%）表示镜头从投影图像的中心起可以移位的距离。当图中的点 （A）（从镜头中心起始的直线与投影图像直角交叉的点）与投影图像的中心对齐时，镜头移位范围被当作 0%，投影图像的总宽度或总高度被当作是 100%。

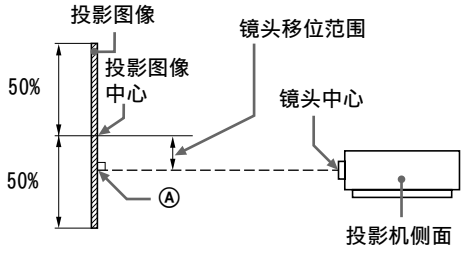

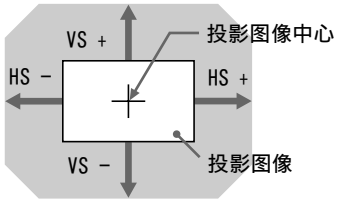

阴影区域：镜头移位范围

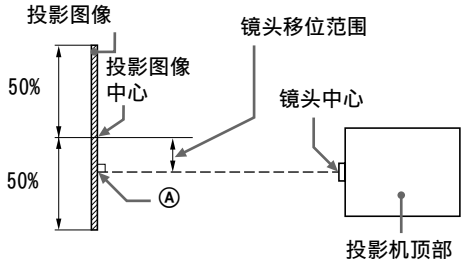

VS +: 垂直镜头移位范围 （向上）[%]
VS -: 垂直镜头移位范围 （向下）[%]
HS +: 水平镜头移位范围 （向右）[%]
HS -: 水平镜头移位范围 （向左）[%]

■ VPLL-4008

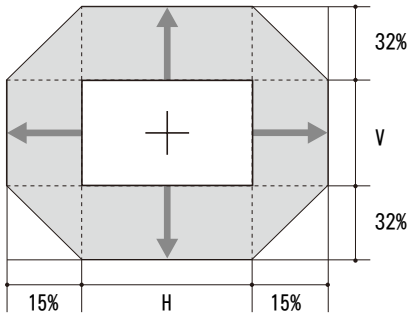

VS + = 32 − 2.133 × （HS+或HS -）[%]
VS - = 32 − 2.133 × （HS+或HS -）[%]
HS + = HS - = 15 − 0.469 × VS + [%]
HS + = HS - = 15 − 0.469 × VS - [%]

■ VPLL-Z4111

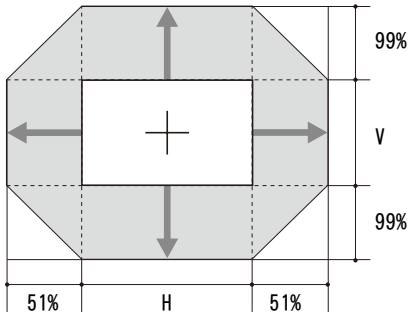

VS + = 99 − 1.941 × （HS + 或HS -）[%]
VS - = 99 − 1.941 × （HS +或HS -）[%]
HS + = HS - = 51 − 0.515 × VS + [%]
HS + = HS - = 51 − 0.515 × VS - [%]

■ VPLL-Z4015

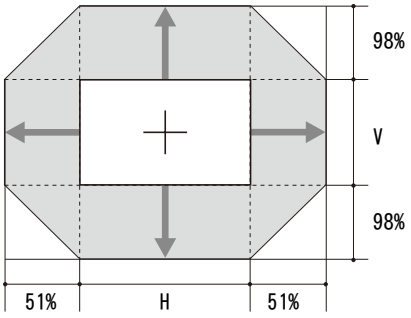

VS + = 98 − 1.922 × (HS + 或 HS −) [%]
VS − = 98 − 1.922 × (HS + 或 HS −) [%]
HS + = HS − = 51 − 0.520 × VS + [%]
HS + = HS − = 51 − 0.520 × VS − [%]

■ VPLL-Z4019/VPLL-Z4025/VPLL-Z4045

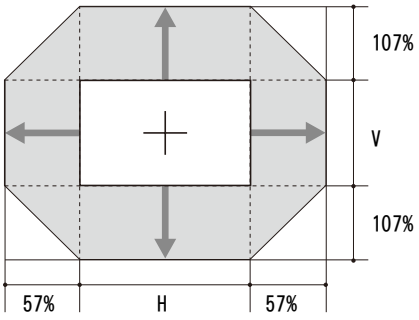

VS + = 107 − 1.877 × (HS + 或 HS −) [%]
VS − = 107 − 1.877 × (HS + 或 HS −) [%]
HS + = HS − = 57 − 0.533 × VS + [%]
HS + = HS − = 57 − 0.533 × VS − [%]

■ VPLL-Z4107

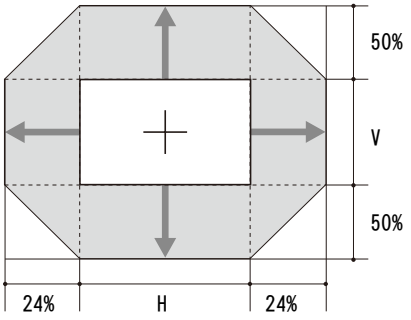

VS + = 50 − 2.083 × (HS + 或 HS −) [%]
VS − = 50 − 2.083 × (HS + 或 HS −) [%]
HS + = HS − = 24 − 0.480 × VS + [%]
HS + = HS − = 24 − 0.480 × VS − [%]

尺寸

正面

单位：mm

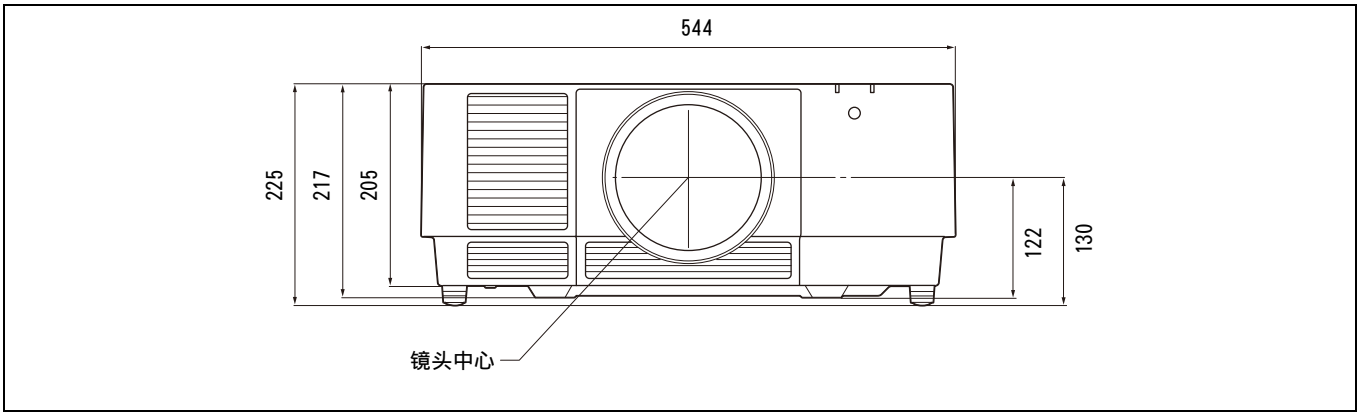

底部

单位：mm

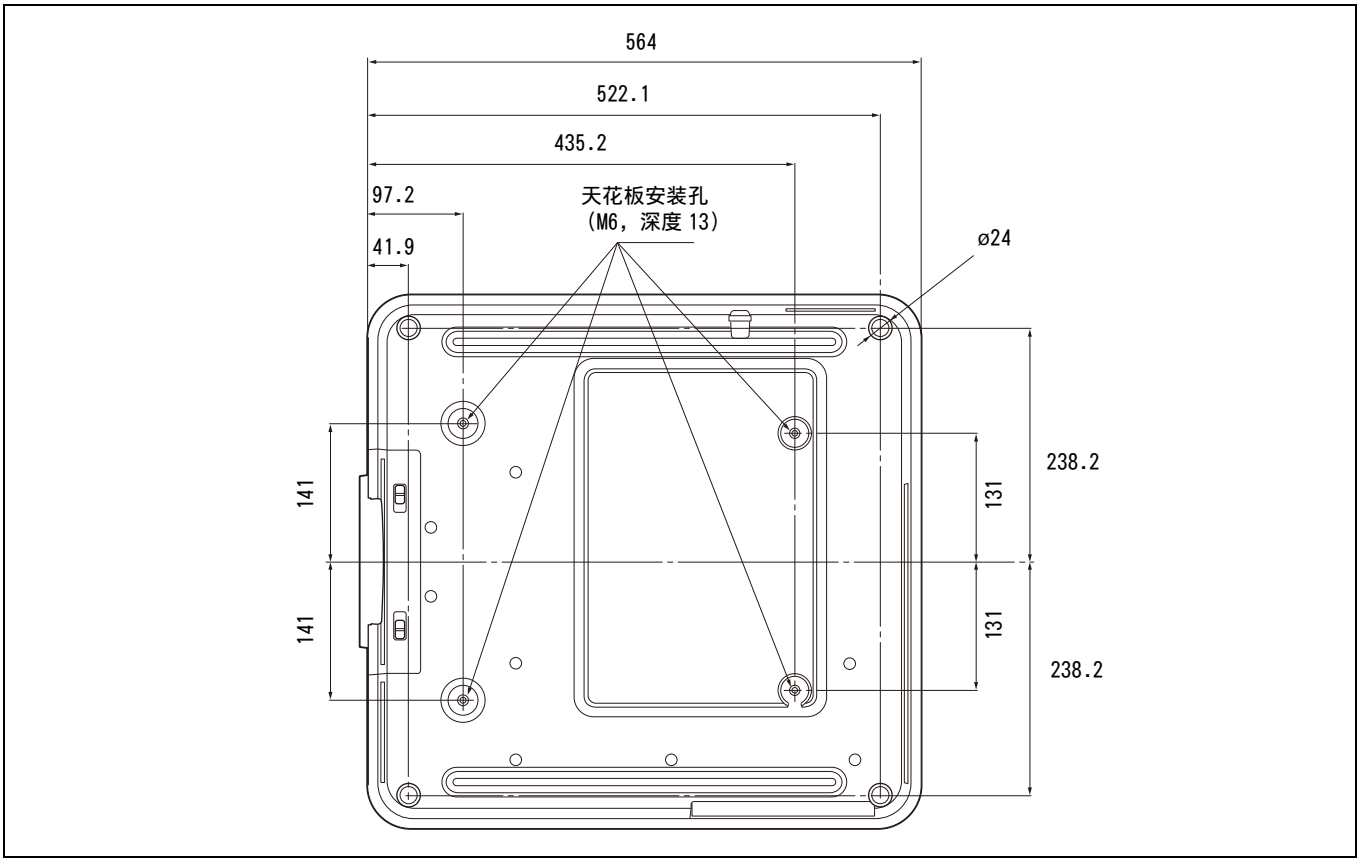

天花板安装孔

使用长度为 6.5 mm （最小）至 13 mm （最大）的螺丝进行天花板安装。

建议的拧紧扭矩 （朝旋转方向转动螺丝时的张力）：1.4±0.2 N-m

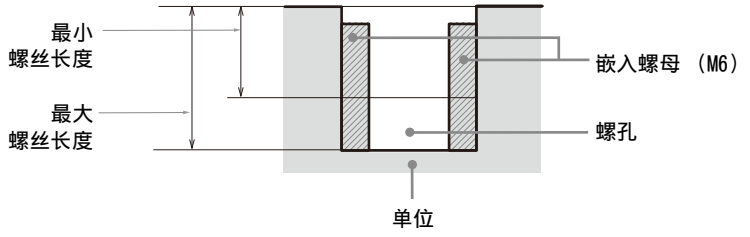

有关商标

- Adobe Acrobat是Adobe Systems Incorporated的商标。
- Kensington是Kensington Technology Group的注册商标。
- Internet Explorer是Microsoft Corporation在美国和/或其他国家的注册商标。
- Safari是Apple Corporation在美国和/或其他国家的注册商标。
- Chrome是Google LLC的商标。
- PJLink是Japan Business Machine和Information System Industries Association的注册商标。
- AMX是AMX Corporation的商标。
- HDMI、HDMI高清晰度多媒体接口以及HDMI标志是HDMI Licensing Administrator, Inc.在美国和其他国家的商标或注册商标。
- Crestron RoomView是Crestron Corporation的商标。
- HDBaseT™和HDBaseT Alliance标志是HDBaseT Alliance的商标。
- Extron和XTP Systems是RGB Systems,Inc.的商标。
- 所有其它使用商标和注册商标均是各自商标持有者的商标或注册商标。本手册中未指定™和®标记。

本产品中使用的软件通知和许可

请参阅另外提供的“Software License Information”。

制造商：上海索广映像有限公司
地址：上海市浦东新区川沙路 3777 号
产品执行标准：Q31/0115000076C107

Sony Corporation