General Specifications 一般规格书

EJA120E 微差压变送器

DPharp EJA®

EJA120E高性能微差压变送器采用单晶硅谐振式传感器技术，适用于测量液体、气体或蒸汽的流量、液位、密度和压力。EJA120E 将测量差压转换成4 ~20 mADC电流信号输出，具有快速响应、远程设定和自诊断等功能。

EJA-E系列产品提供BRAIN、HART/HART(1~5V)低功耗型、FF现场总线和PROFIBUS PA通讯协议，标准配置通过SIL 2安全认证。



■ 标准规格

带“◊”符号的现场总线，FF通讯参阅GS 01C31T02-01CN；PROFIBUS PA通讯参阅GS 01C31T04-01CN 。

□ 量程和范围

测量量程/范围		kPa	inH2O (/D1)	mbar (/D3)	mmH2O (/D4)
E	量程	0.1 ~ 1	0.4 ~ 4	1 ~ 10	10 ~ 100
	范围	-1 ~ 1	-4 ~ 4	-10 ~ 10	-100 ~ 100

□ 性能规格

除非特别指定，通常以零点为基准调校量程，线性输出，接液部分材质代码“S”，充灌液为硅油。
对于FF现场总线和PROFIBUS PA 通讯协议，使用校正范围代替下列规格中的量程。

规格一致性

EJA-E系列确保至少为±3σ的一致性。

调校量程的参考精度

(包括基于端基的线性、滞后性和重复性)

测量量程		E
参考精度	X ≤ 量程	±0.2%
	X > 量程	±(0.15+0.02 URL/量程)%
X		0.4kPa(1.6 inH2O)
URL (量程上限)		1kPa(4 inH2O)

[当指定/HAC时]

测量量程		E
参考精度	X ≤ 量程	±0.09%
	X > 量程	±(0.015+0.03 URL/量程)%
X		0.4kPa(1.6 inH2O)
URL (量程上限)		1kPa(4 inH2O)

平方根输出精度

平方根精度是流量量程的百分比

输出	
≥ 50%	与参考精度相同
50%~ 下降点	参考精度x50 / 平方根输出(%)

环境温度影响/28°C（50° F)

±(0.15%量程+0.2 %URL)

电源影响(输出代码 D & J)

±0.005 % / V (21.6 ~32 V DC, 350Ω)

振动影响

放大器代码1和3:
按IEC60770-1高振动等级 (10-60 Hz,振幅 0.21 mm /60-2000 Hz 3 g)的要求进行测试时， <0.1%URL
放大器代码2:
按IEC60770-1 低振动等级(10-60Hz，振幅0.15m /60-500 Hz 2g)的要求进行测试时，< ±0.1%URL

安装位置影响

与膜片面平行旋转无影响，倾斜90度会引起0.4kPa(1.6inH2O)的零点漂移，可通过调零校正。

响应时间 (差压) “◊”

150 ms

□ 功能规格

输出“◊”

4~20mA HART/BRAIN(输出信号代码D&J)

带数字通讯的二线制，4～20mA DC输出，可设定成线性或者平方根。BRAIN或HART FSK协议加载在4～20mA信号上,输出范围：3.6mA～21.6mA。
如需符合NAMUR NE43，可通过选项代码C2或C3预先设定输出限制。

1~5V HART（输出信号代码Q)

三线或四线制1~5V低功耗型可设定线性或平方根。
HART协议加载在1~5V信号上,输出范围0.9~5.4VDC

故障报警(输出信号代码D＆J)

4~20mA HART/BRAIN(输出信号代码D&J)

CPU故障和硬件错误时的模拟输出状态：
高输出：110%， ≥21.6mA DC（标准）
低输出：-5%， ≤ 3.2mA DC

1~5V HART（输出信号代码Q)

CPU故障和硬件错误时的模拟输出状态：
高输出：110%， ≥5.4V DC（标准）
低输出：-5%， ≤ 0.8V DC

阻尼时间常数

放大器阻尼时间常数，可通过软件在0.00 ~100.00 s范围内调整，响应时间随之增加。

刷新时间“◊”

差压: 45 ms

调零

在膜盒的上下限范围内，零点可任意调整。

外部调零

在量程范围内可连续调零，分辨率为0.01%，可使用表头上的量程设置开关调校量程。

内置显示表 (LCD 显示, 可选) “◊”

5位数字显示，6位单位显示以及柱状图。
显示表可周期性的显示以下1~3种变量：
测定差压值、差压百分比、刻度差压。
参见“出厂设置”。

就地参数设置（输出信号代码D、J＆Q）

通过外部调零螺钉和按钮开关（内置显示表代码E），提供简单快速的参数设置，如：位号、量程单位、LRV、URV、阻尼时间、输出模式、显示输出1等。

自诊断功能

CPU故障、硬件故障、配置错误以及差压和膜盒温度的超限错误。用户可组态差压高/低报警。

信号曲线 (输出信号代码为D 、J&Q)

可以设置10段信号曲线表征4～20mA输出，用于测量锅炉汽包、锥体罐液位等。

SIL认证

EJA-E系列变送器符合下列标准：
IEC 61508:2000；Part 1～Part 7
电气/电子/可编程电子相关系统的功能安全；
单台符合SIL 2安全要求,冗余使用符合SIL 3安全要求。
* FF现场总线、PROFIBUS PA及HART低功耗型除外。

□ 正常运行条件

环境温度

−25 ~ 80°C (−13 ~ 176°F)

过程温度

−25 ~ 80°C (−13 ~ 176°F)

环境湿度

0 ~100% RH

工作压力(硅油)

−50 ~50 kPa (−7.25 ~ 7.25 psi)

电源 & 负载要求

(输出信号代码 D &J)

电源电压为24V DC时，最大负载为550Ω，见下图。

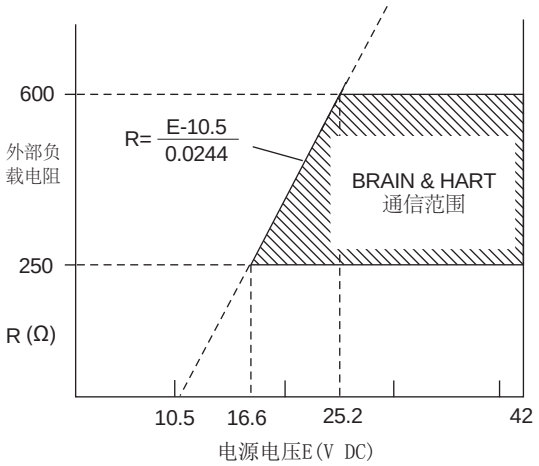

图1. 电源电压与外部负载关系图

电源电压“◊”

4~20mA HART/BRAIN(输出信号代码D&J)

10.5～42V DC 普通型和隔爆型
10.5～32V DC 带避雷器(选项代码/A)
10.5～30V DC 本安，n型，非易燃型
数字通讯(BRAIN和HART)：最小16.6V DC

1~5V HART(输出信号代码Q)

9~28V DC 普通型和隔爆型
电源消耗:0.96~3mA，27mW

负载

4~20mA HART/BRAIN(输出信号代码D&J)

工作状态：0～1290Ω
数字通讯：250～600Ω

1~5V HART(输出信号代码Q)

≥1MΩ（三线制连接，电缆长度会影响输出信号精度）

通讯条件“◊”
BRAIN
通讯距离
使用CEV聚乙烯绝缘PVC屏蔽电缆时，最远可达2km(1.25英里)，通信距离因所选电缆类型而异。
负载电容
≤0.22μF
负载电感
≤3.3mH
通讯设备的输入阻抗
2.4kHz时≥10kΩ

EMC 符合性标准
EN61326-1 Class A, Table2 (用于工业区)
EN61326-2-3
EN61326-2-5 (仅用于FIELDBUS)

欧盟承压设备指令 97/23/EC CE 0038
Sound Engineering Practice(适用于所有膜盒)

安全要求标准
EN61010-1, EN61010-2-030
- 安装地点海拔: 最高 2,000 米
- 安装类别: I（瞬间过电压330V）
- 污染等级: 2
- 室内/室外用

□物理规格

接液部分材质
膜片，容室法兰，过程接头，膜盒垫片，排气、排液塞
参阅“型号和规格代码表”
过程接头垫片
PTFE特氟龙
氟橡胶用于选项代码N2和N3

非接液部分材质
螺栓
B7，316L SST或660 SST
外壳
低铜铸铝合金，聚氨酯漆，深海苔绿色油漆(蒙塞尔0.6GY3.1/2.0)，或ASTM CF-8M不锈钢
防护等级
IP66/IP67，NEMA 4X
O型密封圈
丁腈橡胶，氟橡胶(可选)
铭牌和位号牌
316 SST
充灌液
硅油，氟油(可选)

重量
[安装代码 7、8 和 9]
3.7 kg (8.2 lb) 不带内置显示表、安装支架和过程接头
放大器外壳代码为2时，增加1.5 kg (3.3lb)

连接
参阅 “型号和规格代码表”
容室法兰的过程连接: IEC61518

< 相关仪表>
配电器: 参阅 GS 01B04T01-02CN 或
GS 01B04T02-02CN
BRAIN 手操器: 参阅 GS 01C00A11-00CN

< 参考>
- DPharp EJA®： 日本横河电机株式会社的商标。
- FieldMate： 日本横河电机株式会社的商标。
- Teflon：美国杜邦公司的商标 。
- Hastelloy：美国哈氏合金国际公司的商标。
- HART：HART通信基金会的商标。
- FOUNDATION Fieldbus：FF现场总线基金会的商标。
- PROFIBUS：Profibus现场总线基金会的商标。

本资料使用的其它公司和产品名称，为各自所有者的注册商标或公司商标。

■ 型号和规格代码

型号	规格代码	说明
EJA120E	.....	微差压变送器
输出信号	-D	4 ~ 20 mA DC　BRAIN 协议
	-J	4 ~ 20 mA DC　HART 5/HART 7 协议[*1]
	-F	FF现场总线协议　参阅GS 01C31T02-01CN
	-G	PROFIBUS PA总线协议　参阅GS 01C31T04-01CN
	-Q	1~5V DC低功耗　HART7协议
测量范围 (膜盒)	E	0.1 ~ 1 kPa (0.4 ~ 4 inH2O)
接液部分材质代码[*2]	□	参阅 “接液部分材质” 表
过程接口	0	无过程接头(容室法兰上带Rc1/4内螺纹)
	1	带Rc1/4内螺纹过程接头
	2	带Rc1/2 内螺纹过程接头
	3	带1/4 NPT内螺纹过程接头
	4	带1/2 NPT内螺纹过程接头
	5	无过程接头(容室法兰上带1/4 NPT内螺纹)
螺栓、螺母材质	J	B7
	G	316L SST
	C	660 SST
安装	-7	垂直配管，左侧高压 ， 过程连接在下方
	-8	水平配管右侧高压
	-9	水平配管 左侧高压
	-U	通用型
放大器外壳	1	铸铝合金
	3	抗腐蚀铸铝合金[*3]
	2	ASTM CF-8M 不锈钢[*4]
电气连接	0	G1/2 内螺纹，一个电气接口无盲塞
	2	1/2 NPT 内螺纹，两个电气接口无盲塞
	4	M20 内螺纹，两个电气接口无盲塞
	5	G1/2 内螺纹，两个电气接口一个盲塞[*5]
	7	1/2 NPT 内螺纹，两个电气接口一个盲塞[*5]
	9	M20 内螺纹，两个电气接口和一个盲塞[*5]
	A	G1/2 内螺纹，两个电气接口和一个SUS316盲塞
	C	1/2 NPT 内螺纹，两个电气接口和一个SUS316盲塞
	D	M20 内螺纹，两个电气接口和一个SUS316盲塞
内置显示表	D	数字显示表[*6]
	E	带量程设置开关的数字显示表[*7]
	N	无
2 -inch 管道安装支架	A	SECC　平托架
	B	304 SST　平托架
	C	SECC　L型托架
	D	304 SST　L型托架
	J	316 SST　平托架
	K	316 SST　L型托架
	N	无
附加规格代码		/ 附加规格

*1: 默认为HART 5，HART 7需特别指定。
*2: ⚠用户必须考虑接液部分材质特性和介质的腐蚀性。选择不适当的材质可能会导致腐蚀性介质泄漏，对人体和工厂设施造成严重损害。破损的膜片、封入液还可能混入介质中。特别注意强腐蚀性流体，如盐酸、硫酸、硫化氢、次氯酸钠及高温蒸汽(150 ℃［302℉］或以上)。有关接液部分材质的详细信息，请联系横河川仪有限公司。
*3: 不适用于电气连接代码0、5、7、9和A。
*4: 不适用于电气连接代码0、5、7和9。
*5: 盲塞材质为铝合金或304 SST。
*6: 不适用于输出信号代码G。
*7: 不适用于输出信号代码F。

表：接液部分材质

接液部分材质代码	容室法兰和过程接头	膜盒	膜盒垫片	排气/排液塞
S #	ASTM CF-8M *1	哈氏合金C-276 *2 (膜片) F316L SST, 316L SST (其它)	PTFE 特氟龙	316 SST

*1: 铸造316 SST，相当于SCS14A。
*2: 哈氏合金C-276 或ASTM N10276。
'#' 标记表示结构材质符合NACE MR0175/ISO15156、MR0103推荐材质，详情请查询最新标准。

■ 附加规格（防爆型）“◊”

项目	说明		代码
中国防爆标准 NEPSI	NEPSI 隔爆许可*1*4 适用标准: GB3836.1-2010, GB3836.2-2010　　Ex d IIC T4 ~ T6 Gb		NF2
	NEPSI 本安许可*1*4 适用标准: GB3836.1-2010, GB3836.4-2010, GB3836.20-2010　　Ex ia IIC T4 Ga		NS21
工厂联合会认证(FM)	FM隔爆许可*1 适用标准：FM3600，FM3615，FM3810，ANSI/NEMA 250		FF1
	FM本安许可*1*4 适用标准：FM3600，FM3610，FM3611，FM3810		FS1
	包含FF1和FS1*1*4		FU1
	FM本安和非易燃性许可*1*3 适用标准：FM3600、FM3610、FM3611、FM3810、ANSI/NEMA250、IEC60079-27		FS15
欧共体（ATEX)	ATEX隔爆许可*1*3*4　证书编号：KEMA 07ATEX0109 X 适用标准：EN 60079-0:2009，EN 60079-1:2007，EN 60079-31:2009		KF22
	ATEX本安许可*1*4　证书编号：DEKRA 11ATEX0228 X 适用标准：EN 60079-0:2009，EN 60079-11:2007，EN 60079:2012，EN 60079-26:2007 EN 61241-11:2006		KS21
	包含KF22、KS21和本安型Ex ic*1*4 适用标准：EN 60079-0:2009，EN 60079-0:2012, EN 60079-11:2012		KU22
	ATEX本安许可 Ex ia*1*3　证书编号：KEMA 04ATEX1116 X 适用标准：EN60079-0:2009, EN60079-26:2007, EN60079-11:2007, EN60079-11:2012, EN60079-27:2008, EN61241-11:2006		KS26
	ATEX 本安 Ex ic*1*3 适用标准：EN 60079-0:2009, EN60079-0:2012, EN 60079-11:2012		KN26
加拿大标准协会(CSA)	CSA 本安许可*1*3　证书编号：1689689 适用标准：C22.2 No.0, No.0.4, No.25, No.94, No.157, No.213, No.61010-1, No.61010-2-030, CAN/CSA E60079-0, E60079-11, E60079-15, IEC 60529		CS15
	CSA隔爆许可*1　证书编号：2014354 适用标准：C22.2 No.0，No.0.4，No.0.5，No.25，No.30， No.94，No.60079-0，No.60079-1，No.61010-1，No.61010-2-030		CF1
	CSA本安许可*1*4　证书编号：1606623 [用于CSA C22.2]　适用标准：C22.2 No.0，No.0.4，No.25，No.94，No.157， No.213，No.61010-1，No.60079-0，No.61010-2-030 [用于CSA E60079] 适用标准：CAN/CSA E60079-11，CAN/CSA E60079-15， IEC 60529:2001		CS1
	包含CF1和CS1*1*4		CU1
IECEx Scheme	IECEx隔爆许可*1　证书编号：IECEx CSA 07.0008 适用标准：IEC 60079-0:2004，IEC60079-1:2003		SF2
	IECEx本安许可*1*3 Ex ia本安　证书编号：IECEx DEK 12.0016X 适用标准：IEC 60079-0:2011, IEC 60079-11:2011, IEC 60079-26: 2006 Ex ic本安　证书编号：IECEx DEK 13.0064X 适用标准: IEC 60079-0:2011, IEC 60079-11:2011		SS26
	IECEx 本安及隔爆许可*1*4 本安：Ex ia　证书编号：IECEx DEK 11.0081X 适用标准: IEC 60079-0:2011, IEC 60079-11:2011, IEC 60079-26:2006 本安：Ex ic　证书编号：IECEx DEK 13.0061X 适用标准: IEC 60079-0:2011, IEC 60079-11:2011 隔爆　证书编号：IECEx CSA 07.0008 适用标准: IEC 60079-0:2011, IEC60079-1:2007-4		SU21
船级认证	美国船级认证*4*5　证书编号：14-YO1127376-PDA		WCA
	挪威船级认证*4*5　证书编号：A-13669		WCD
	劳氏船级认证*4*5*6　证书编号：10/10003(E1)		WCL
隔爆密封接头	接线口：1/2NPT 适用电缆外径：Ø8.5±0.5	1只	G71
		2只	G81

*1: 仅适用电气连接代码2、4、7、9、C和D。
*2: 指定选项代码/HE时，环境温度下限为-15°C（5°F）。
*3: 仅适用输出信号代码F和G。
*4: 仅适用输出信号代码D和J。
*5: 不适用于FM防爆(F口口)。
*6: 不适用于测量量程70MPa(EJA5口OE/HG)。

■ 附加规格

项目		说明		代码
高精度型[*15]		高精度		HAC
涂漆	颜色变更	仅放大器端盖[*2]	蒙塞尔颜色代码：N1.5黑色	P1
			蒙塞尔颜色代码：7.5BG4/1.5 绿色	P2
			金属银色	P7
		放大器端盖和接线端子盖，蒙塞尔标识7.5 R4/14		PR
	涂层变更	防腐涂层 [*1*2]		X2
316 SST 部件		316 SST 调零螺钉和固定螺钉[*3]		HC
氟橡胶O型圈		放大器外壳上的所有O型圈，环境温度下限： –15°C (5°F)		HE
避雷器		变送器电源电压：10.5 ~ 32 V DC (本安型10.5 ~ 30 V DC) 允许电流：最大 6000 A (1×40 µs)，循环 1000 A (1×40 µs) 100 次 适用标准: IEC 61000-4-4, IEC 61000-4-5		A
禁油处理[*4]		脱脂洗净处理		K1
禁油、禁水处理[*4]		脱脂洗净并干燥处理		K5
校正单位[*5]		P 校正 (psi 为单位)	(参照量程和测量范围表)	D1
		bar 校正 (bar 为单位)		D3
		M 校正 (kgf/cm²) 为单位		D4
长排气螺钉[*6]		全长： 119 mm (标准: 34 mm); 当包含选项代码K1和K5 时， 全长: 130 mm 材质： 316 SST		U1
输出限制和故障操作[*7]		故障报警低输出：CPU故障和硬件故障时的输出状态为 4~20mA : -5%，≤3.2mA DC 1~5V低功耗 :-5%，≤0.8V DC		C1
		符合NAMUR NE43的输出信号极限：3.8mA～20.5mA[*15]	故障报警低输出：CPU故障和硬件故障时的输出状态为-5%，≤3.2mA DC	C2
			故障报警高输出：CPU故障和硬件故障时的输出状态为110%，≥21.6mA DC	C3
本体选项[*8] 端子侧 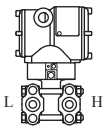 L H		右侧高压，无排液排气塞		N1
		N1和过程连接，基于IEC61518，容室法兰两侧带内螺纹，后侧带盲法兰		N2
		N2和容室法兰、膜片、膜盒和盲法兰的材质证明		N3
悬挂位号牌		316 SST不锈钢位号牌悬挂在变送器上		N4
工厂数据配置[*9]		HART通讯的数据配置	软件阻尼、描述符、信息	CA
		BRAIN通讯的数据配置	软件阻尼	CB
		FF现场总线的数据配置	软件阻尼	CC
		PFOFIBUS PA的数据配置	软件阻尼	CD
材质证明[*10]		容室法兰[*11]		M01
		容室法兰、过程接头[*12]		M11
压力/漏压测试报告[*13]		测试压力: 50 kPa (7.25 psi)	氮气(N2) 滞留时间： 1分钟[*14]	T04
阀组一体化		变送器与阀组配套，整体测试出厂[*16]		CV
软件下载		FF-883现场总线下载：Class 1		EE

*1： 不适用于颜色变更选项。
*2： 不适用于放大器外壳代码2和3。
*3： 316 或316L SST，仅适用于放大器外壳代码1和3。
*4： 适用于接液部分材质代码S。
*5： 外壳铭牌上的最大工作压力单位与选项代码D1、D3和D4指定的单位相同。
*6： 适用于垂直配管安装(安装代码7)，接液部分材质代码为S。
*7： 适用于输出信号代码D和J。硬件故障指放大器或膜盒故障。
*8： 适用于接液部分材质代码S；过程连接代码3、4和5；安装代码9；安装支架代码N。过程连接在调零螺钉的另一侧。
*9： 参阅‘订购信息’。
*10：材质追踪认证符合EN 10204 3.1B。
*11：适用于过程连接代码0和5。
*12：适用于过程连接代码1、2、3和4。
*13：压力测试单位Pa，选项代码D1，D3或D4除外。
*14：纯氢用于禁油处理(选项代码 K1和K5)。
*15：不适用于输出信号代码Q。
*16：阀组指横河川仪认定的CV等系列阀组。

■外形尺寸

● 垂直配管安装型(安装代码7)

单位：mm(inch)

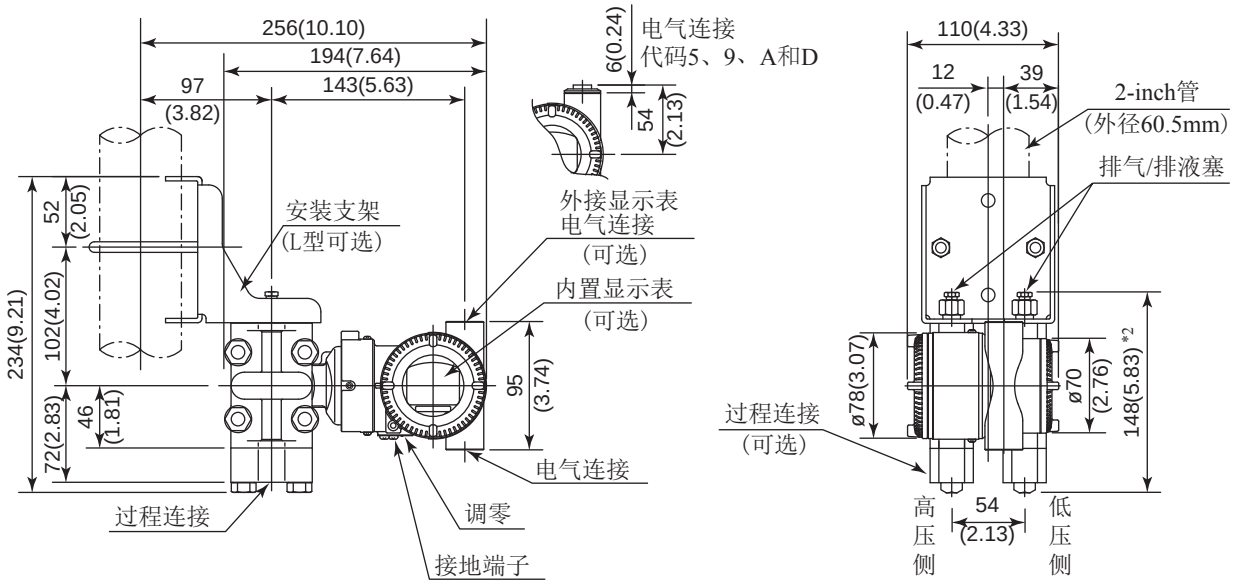

● 水平配管安装型(安装代码9)

(安装代码为8时，请参阅以下说明)

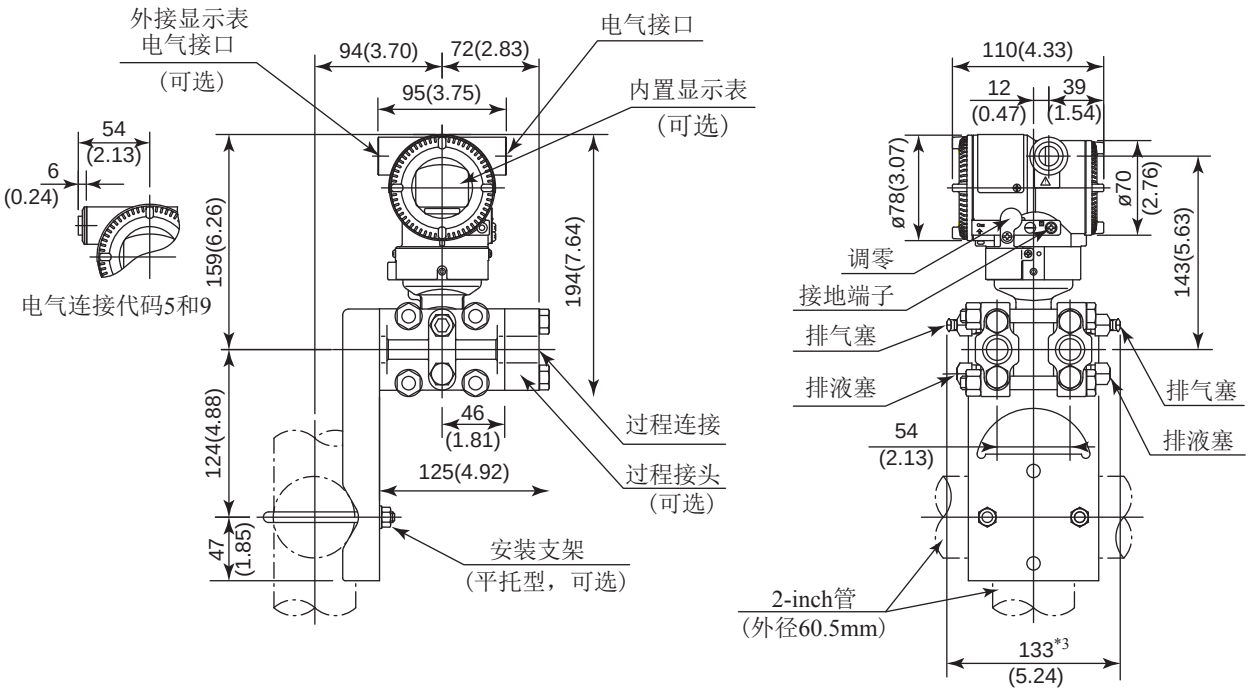

*1 当选择安装代码8时，高低压侧与上图相反。(如：高压在右侧)
*2 选择代码K1、K2、K5 或 K6时，上图值增加15 mm (0.59 inch)。
*3 选择代码K1、K2、K5 或 K6时，上图值增加30 mm (1.18 inch)。

● 通用型(安装代码U)

单位：mm(inch)

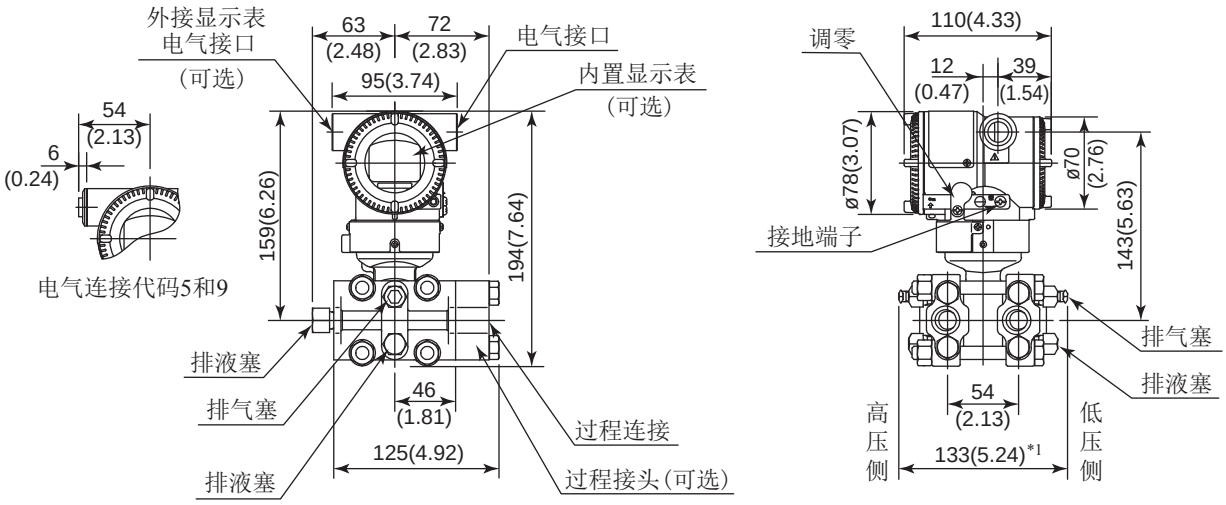

*1: 选择代码K1、K2、K5或K6时，上图值增加 30 mm (1.18inch)。

● 接线端子图

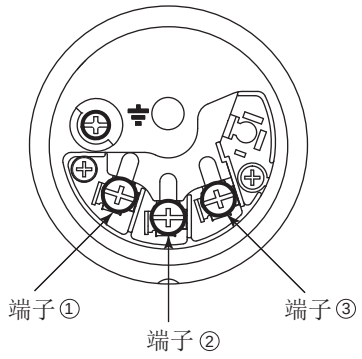

● 4 ~ 20mA输出、FF和PROFIBUS PA现场总线通讯接线端子

SUPPLY + −	①②┐ 电源和输出端子
CHECK + −	③②┐ 外部指示计（电流表）接线端子 *1*2
	⏚ 接地端子

*1: 当使用外部指示计或检测表时，内部阻抗必须≤10 Ω。
*2: 不适用于FF和PROFIBUS PA通讯协议。

● 1 ~5 V 输出接线端子

SUPPLY + −	①②┐ 电源端子
VOUT + −	③②┐ 1 ~ 5 V DC HART 协议接线端子
	⏚ 接地端子

三线制或四线制。使用四线制时，两个电源和信号线使用SUPPLY 终端。

< 订购须知> “◊”

订购时请指定下列内容

1. 型号、规格代码和附加规格代码
2. 校正范围和单位
   1) 校正范围的上下限值得数值最高可设5位
   (不包括小数点)，须在-32000 ~32000范围内。
   指定相反范围时，指定下(LRV)高于上限值(URV)。
   指定平方根输出模式时，LRV必须为 “0 ”。
   2) 根据‘出厂设置’表指定一个单位。
3. 输出模式及显示模式：选定线性或平方根。
   说明：若未指定，仪表出厂时设置为线性模式。
4. 显示刻度和单位(仅限于带内置显示表的变送器)
   指定0～100%或工程单位刻度的“范围和单位”：
   刻度范围的上下限值数值最高可设5位(不包括小数点),须在 -32000 ~32000范围内。单位显示共6位，如果指定单位中除‘/’外多于6个字符时，前6位字符将显示在单位显示中。
5. HART通讯
   当输出信号代码为J时，默认为HART 5, HART 7需特别指定。
6. 工位号(如果需要)
   指定位号 (BRAIN最多16位字符, HART最多22位字符)刻在不锈钢位号牌上，固定在外壳上。
7. 软件位号 (只适用于HART，如果需要)
   指定软件位号(最多32位字符),设置“Tag” (前8位字符)和“Long tag”*1(32位字符)，写入放大器内存中。
   使用大写字母。
   未指定“软件位号”时，指定“TAG NO”，设置 “Tag” (前8位字符) 和“Long tag”*1 (22位字符)，写入放大器内存中。
   *1: 仅适用于选择HART 7时。
8. 其他工厂配置 (如果需要)
   指定选项代码CA或CB后,将允许在工厂进一步配置。
   以下为配置项目和设定范围
   [/CA : 用于HART通讯型]
   1) 描述符 (最多16位字符)
   2) 信息(最多30位字符)
   3) 以秒为单位的软件阻尼时间(0.00 ~ 100.00)
   [/CB : 用于BRAIN通讯型]
   1) 以秒为单位的软件阻尼时间(0.00 ~100.00)

<出厂设置>“◊”

位号	订购时指定
软件阻尼*1	2.00s或订购时指定
输出模式	默认为“线性”，除非特别指定
校正量程下限值	订购时指定
校正量程上限值	订购时指定
校正量程单位	从mmH_2O、mmH_2O(68°F)、mmAq*2、mmWG*2、mmHg、Pa、hPa*2、kPa、MPa、mbar、bar、gf/cm^2 、kgf/cm^2 、inH_2O、inH_2O(68°F)、inHg、ftH_2O、ftH_2O(68°F)或psi中选择。 (只能指定一个单位)
显示设置	订购时指定差压值(%或用户刻度值)，并指定显示模式“线性”或“平方根”

*1: 工厂设定时，需选择/CA或/CB 选项代码。
*2: 不适用于HART通讯型。

<材质对照参考表>

ASTM	JIS
316	SUS316
F316	SUSF316
316L	SUS316L
F316L	SUSF316L
304	SUS304
F304	SUSF304
660	SUH660
B7	SNB7
CF-8M	SCS14A