Miele

洗衣機
操作說明



為避免發生意外或損壞電器的風險，**必須**在安裝和首次使用之前閱讀這些說明。

zh-HK

M.-Nr. 11 624 900

內容

環保 6

警告和安全說明 7

操作洗衣機 14
控制面板 14
觸控顯示屏和輕觸式按鈕 14
主選單 15
如何操作電器的示例 16
移動程序 17

在首次使用前 19
Miele@home 20
1. 設定語言 21
2. 設定 Miele@home 21
3. 設定時鐘制式 22
4. 拆下運輸杆 22
5. 調試 TwinDos 雙智能洗衣液調配系統 23
6. 啟動校準程序 26

環保節能洗衣 27
洗衣機衛生 27
Feedback 28

1. **準備衣物** 29

2. **選擇程序** 30

3. **選擇程序設定** 31

4. **將衣物裝入洗衣機** 33

5. **添加洗衣劑** 34
TwinDos 雙智能洗衣液調配系統 34
洗衣劑盛載格 36
CapDosing 洗衣劑囊系統 38

6. **啟動程序** 40
在程序進行過程中添加衣物 40

7. **程序結束** 41

脫水 42

程序參照表 44

衣物護理標籤符號 51

内容

附加選項 52
快速 52
清水加注 52
額外過水 52
單件洗滌 52
預洗 52
浸洗 52
加強 53
過敏症程序 53
輕柔動作 53
加倍寧靜 53
暫停過水 53

洗滌程序參照表 – 附加選項 54

程序順序 56

更改程序順序 59
更改程序（安全鎖） 59
中斷程序 59
取消程序 59

常用程序 60

洗衣助手 61

定時器 62
SmartStart 63

洗衣劑 64
正確的洗衣劑 64
軟水劑 64
添加輔助器 64
衣物柔順劑和漿水 64
推薦的 Miele 洗衣劑 66
根據指令 (EU) Nr. 1015/2010 推薦的洗衣劑 67

清潔與護理 68
清潔外殼和控制面板 68
清潔洗衣劑盛載格 68
清潔滾筒 （衛生資訊） 70
TwinDos 雙智能洗衣液調配系統保養 70
清潔進水濾網 71

內容

問題解決指南 72
程序未啟動 72
程序中斷後，出現故障訊息。 73
程序結束時，出現故障訊息 74
TwinDos 雙智能洗衣液調配系統故障訊息 76
洗衣機的一般問題 78
清洗結果不理想 80
無法打開機門 81
排水管堵塞和/或斷電時打開機門 82

服務 84
故障聯絡資訊 84
可選配件 84
EPREL 資料庫 84
保養 84

安裝 85
正視圖 85
後視圖 86
安裝表面 87
將洗衣機運輸至安裝地點 87
拆下運輸杆 88
安裝運輸杆 90
調平洗衣機 91
扭下並調整機腳 91
連續台面下嵌入式安裝 92
洗衣機–乾衣機疊放安裝 92
防水系統 93
供水連接 95
排水 97
電力連接 98

耗電資料 99

技術資料 100

設定 101
選擇設定 101
更改設定 101
關閉設定選單 101
操控/顯示 102
語言 102
消耗量 102
密碼 102
記憶 103
時間顯示 103
音量 103
顯示屏亮度 103
溫度單位 103
“顯示屏” 關閉狀態 103
程序階段 104
TwinDos 104
骯髒程度 104
清水加注程度 104
最高過水水位 105
浸洗時間 105
延長預洗 棉質衣物 105
輕柔動作 105
防皺 105
網絡 106
Miele@home 106
SmartGrid 107
遙遠控制 107
遠程更新 108
裝置參數 109
法律信息 109
操作人員與控制軟體的版權與授權 109
通信模組的版權與授權 109
安裝要求 110
低水壓 110
冷卻洗衣水 110
降低溫度 110

洗衣劑和護理產品 111
洗衣劑 111
專用洗衣劑 112
衣物護理劑 113
添加劑 113
機器護理 113

環保

包裝材料的棄置

該包裝旨在保護電器在運輸過程中免於損壞。使用的包裝材料選自可安全處理的環保材料，應加以回收利用。

回收包裝減少了製造過程中對原材料的使用量，也減少了垃圾堆填區的廢物量。

您的舊電器的棄置

電器和電子設備通常包含有價值的材料。它們還含有對其正常工作和安全性至關重要的特定材料、化合物和組件。如果與生活垃圾一起處理或處理不當，可能對人類健康和環境有害。因此，請勿將舊電器與生活垃圾一同棄置。



請在您當地的社區垃圾收集/回收中心處理電器和電子設備，或聯絡您的經銷商或 Miele 尋求建議。您還需負責（依照法律，但取決於國家/地區的規定）刪除可能儲存在被棄置電器上的任何個人資料。請確保您的舊電器在棄置前的存放期間不會對兒童造成危險。

本洗衣機符合所有目前的國家/地區安全要求。但是，使用不當可導致人身傷害和財產損失。

在使用本電器前，先細心閱讀洗衣機操作說明。其中包含關於安全、安裝、使用和保養的重要資訊。細閱以預防人身傷害和洗衣機損壞。

根據 IEC 60335-1 的標準，Miele 明確及強烈建議您閱讀並遵循洗衣機安裝章節以及安全須知中的警告說明。

因未遵守這些說明而導致的損壞，Miele 概不負責。

妥善保存這些說明，並將它們交給日後的機主。

正確用法

▶ 本洗衣機適用於家庭及類似的工作和居住環境。

▶ 本洗衣機不適合戶外使用。

▶ 洗衣機必須用作家用電器，洗滌製造商規定的洗水嗲上說明為可清洗的衣物。因不正確或不當使用或操作本電器而造成的損壞，Miele 概不負責。

▶ 本洗衣機不適合身體、感官、思考能力不健全或缺乏經驗或知識的人士使用。除非他們在使用時有他人看管或已知曉如何以安全方式使用，並且認知及理解不正確操作所導致的後果。

兒童安全

▶ 8 歲以下的兒童必須遠離洗衣機，除非時刻監督他們使用電器。

▶ 如果 8 歲及以上的兒童已知曉如何以安全方式使用洗衣機，且認識到並理解不正確操作所導致的後果，可以在無人看管的情況下使用本電器。

▶ 兒童不得在無人看管的情況下清潔或保養本洗衣機。

▶ 請看管好在洗衣機附近的兒童，不要讓他們玩弄洗衣機。

技術安全

▶ 請遵守「安裝」與「技術資料」中的說明。

▶ 設定洗衣機前，先檢查是否有明顯的損壞痕跡。請勿安裝或使用損壞了的電器。

▶ 在將洗衣機連接到電源前，請確保資料牌上的連接資料（保險絲額定值、電壓與頻率）與電源相吻合。如有任何疑問，請諮詢符合資格的電工。

▶ 本洗衣機必須連接電源後才能確保其安全可靠運行。

▶ 只有在正確接地時，才可保證本洗衣機的電子安全。
這是必需滿足的安全標準要求。如有任何疑問，讓符合資格的電工進行建築物佈線系統測試。
對於因缺乏接地系統而導致的後果（例如觸電），Miele 概不負責。

▶ 不要使用多插座轉接器、延長線或相似物品來連接洗衣機和電源。這樣無法保證電器安全（會因過熱而有火災危險）。

▶ 只能用 Miele 原裝零件更換故障組件。Miele 只能保證在使用原裝零件時的電器安全標準。

▶ 安裝後，電源插座需在可觸及位置，以便在必要時隨時斷開電源。

▶ 未授權的維修可能會給用戶帶來無法預料的危險，對此製造商概不負責。只能由 Miele 授權的維修技術人員進行維修，否則任何間接損害均不在保養範圍內。

▶ 洗衣機在保養期內，只能由 Miele 授權的維修技術人員進行維修。否則保養將失效。

▶ 如果電線出現故障，只能由 Miele 授權的維修技術人員進行更換，以免對用戶造成危險。

▶ 在清潔和維護電器時，以及在出現故障時，必須將電器斷電。

▶ Miele 「防水系統」可提供防水保護，但需滿足以下條件：

- 電器正確連接進水且已連接電源。
- 如果確定了故障或損壞，在進一步使用前，必須由符合資格的人員進行檢查和維修，如有必要。

▶ 水流壓力必須至少為 100 千帕，且不可超過 1000 千帕。

▶ 在可能受到蟑螂或其他害蟲侵擾的區域，請特別注意始終保持電器及其周圍環境的清潔。因蟑螂或其他害蟲造成的任何損壞均不在保養範圍內。

▶ 此電器不得在不穩定的位置內（例如船上）使用。

▶ 除非 Miele 授權，否則，不得對電器做任何修改。

▶ 本洗衣機配有一盞特殊照明燈，以應對特定環境（如溫度、濕度、耐化學性、磨蝕和震動）。該照明燈只能用於擬定用途。該照明燈不適用於房間照明。替換的照明燈智能由 Miele 授權的技術人員或由 Miele 客戶服務部安裝。
本洗衣機包含 1 照明，對應能源效益第 G 級。

正確使用

▶ 請勿在可能發生霜凍的房間中安裝本洗洗衣機。凍結的軟管可能會爆裂或裂紋。當溫度降至冰點以下時，電子控制裝置的可靠性可能會受到影響。

▶ 首次使用電器前，請查看電器後方的運輸棒是否已被拆除（請參閱「安裝 – 拆下運輸杆」章節）。在脫水過程中，仍在電器內的運輸杆可能會對電器和相鄰的傢俱或電器造成損毀。

▶ 如果電器要閒置一段時間（例如假日），尤其是在附近沒有地面排水（排水渠）的情況，請關閉水龍頭。

▶ 有水浸危險。
如果要將排水管掛進洗臉池中，請查看水是否可足夠快地排空，以避免有水溢出水槽。確保固定排水管，這樣從排水管流出的水的力量不會將排水管移動。

▶ 注意確保異物（如釘子、大頭針、硬幣、迴紋針）不會隨衣物進入洗衣機。這些異物可能會造成洗衣機組件（例如外筒、滾筒）損壞，從而導致衣物損壞。

▶ 在使用蒸氣功能後，打開機門時請小心。蒸氣逸出，滾筒以及透明玻璃的高溫表面會導致燙傷危險。與電器保持距離，直至蒸汽散去。

▶ 本洗衣機的最大裝載量是 9.0 公斤（乾衣重量）。請參照「程序參照表」了解各個程序的最大推薦裝載量。

▶ 若投放的洗衣劑量正確，則洗衣機無需除垢。然而，若您要除垢，僅可使用專用的天然檸檬酸性除垢劑。Miele 建議使用 Mielie 除垢劑，可透過 www.miele.co.uk 或從 Miele 訂購。請嚴格遵守包裝上的說明。

▶ 經溶劑型清潔劑預處理過的紡織品，在放入洗衣機中洗滌之前，必須在清水中徹底過水。

▶ 不得在洗衣機中使用含有揮發油的溶劑型清潔劑，因為這可能造成組件損壞並產生有毒煙霧。此類清潔劑還會造成火災和爆炸危險。

▶ 不得在洗衣機中使用含有揮發油的溶劑型清潔劑清潔洗衣機表面。此類清洗劑會對塑膠表面造成損壞。

▶ 僅可使用製造商指定的適合於家用洗衣機使用的染色劑。始終嚴格遵守製造商的說明。

▶ 脫色劑和去色劑可能會含有硫化合物，從而導致洗衣機損壞，例如腐蝕。不得在洗衣機內使用這些產品。

▶ 若洗衣劑接觸到眼睛，應立即用溫水徹底沖洗。若不慎吞食，請立即就醫，並保留包裝或標籤，以供參考。有皮膚問題或皮膚敏感者應避免洗衣劑與皮膚直接接觸。

配件和零件

▶ 僅使用原裝 Miele 配件。如果使用其他零件，保養、性能和產品責任索賠將會失效。

▶ 可使用適當的疊架（以可選配件的形式提供）將 Miele 乾衣機疊放在 Miele 洗衣機上。請確保您為 Miele 洗衣機和 Miele 乾衣機訂購了正確的疊架。

▶ 若將洗衣機安裝在 Miele 底座（以可選配件的形式提供，視乎國家/地區）上，請確保您為本洗衣機訂購了正確的底座。

▶ Miele 保證在您的洗衣機停產後至少 10 年，直至 15 年內提供功能性零件。

因未遵守這些警告和安全說明而導致的損壞，Miele 概不負責。

操作洗衣機

控制面板

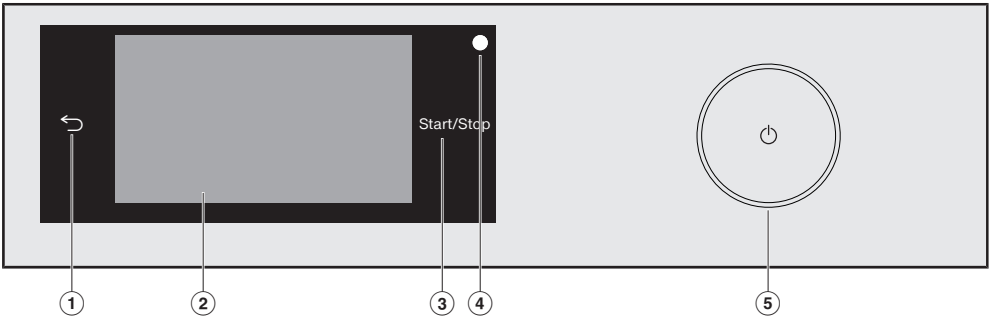

① **輕觸式按鈕** ⮌
返回選單中的第一層。

② **觸控顯示屏**

③ ***開始/停止*** 按鈕
輕觸*開始/停止* 按鈕啟動選定的程序或取消已啟動的程序。程序可以啟動後，按鈕將閃爍，程序開始後按鈕則會常亮。

④ **光學介面**
此被服務部用作傳輸點。

⑤ **輕觸式按鈕** ⏻
用於開啟和關閉洗衣機。為節約能源，洗衣機會自動關閉。在程序/防皺階段結束 15 分鐘後，或在開啟洗衣機但無進一步選擇後，洗衣機會自動關閉。

觸控顯示屏和輕觸式按鈕

⮌ 和*開始/停止*按鈕以及顯示屏中的按鈕只需輕觸即可。

觸控顯示屏可被尖銳物件刮傷，例如筆。
僅以手指輕觸顯示屏。

主選單

在開啟洗衣機後，主選單會在顯示屏中出現。

您可從主選單中查看所有重要的次選單。

隨時輕按 ⌂ 輕觸式按鈕可返回主選單。之前設定的數值不會被保存。



主選單第 1 頁

您可以在顯示屏上滑動手指，以滾動至主選單第二頁。



主選單第 2 頁

當洗衣機連接到網路後，時間旁邊顯示 ᯤ 符號。

程序

您可選擇多種洗滌程序。

☆ 常用程序

您最多可保存 12 個您自訂的洗滌程序（請參閱「常用程序」章節）。

MobileStart

MobileStart可讓您使用 Miele 應用程式遙控您的洗衣機。

必須開啟 **遙遠控制** 功能。

輕觸 MobileStart 按鈕，並遵照顯示屏上的說明。

洗衣提示

洗衣提示 會提供按步驟指南來為您的衣物選擇最佳洗滌程序（請參閱「洗衣助手」章節）。

ⓐ 保養

TwinDos 雙智能洗衣液調配系統和**清潔洗衣機** 程序位於 **保養** 選單內（請參閱「清潔與護理」章節）。

設定

您可以更改洗衣機的電子功能，以適應設定 *設定* 選單中的多變要求（請參閱「設定」章節）。

如何操作電器的示例

選項清單

程序 選單（單選）



您可以在顯示屏上向右或向左滑動手指，以向右或向左滾動。您將手指放在觸控顯示屏上，然後按照您所想的方向滑動。

圖片下的橙色條會顯示可進一步選擇的選項。

若要選擇洗滌程序，輕觸程序名稱即可。

之後，顯示屏將更改為該程序的標準主選單。

額外選項 選單（多選）



您可以在顯示屏上向右或向左滑動手指，以向右或向左滾動。您將手指放在觸控顯示屏上，然後按照您所想的方向滑動。

圖片下的橙色條會顯示可進一步選擇的選項。

若要選擇*附加選項*，使用*附加選項*輕觸一個或多個按鈕。

當前選定的*附加選項*以橙色標記。

若要取消選擇*附加選項*，僅需再次輕觸*附加選項* 按鈕。

輕觸 OK 按鈕來啟用所有選定的*附加選項*。

移動程序

您可以在選單內移動程序，以改變它們顯示的順序。



- 將手指放在您想要移動的程序上，直到它周圍顯示一圈邊框。
- 要移動程序，向所需的方向滑動手指。
- 當程序到達新位置時，放開手指。

程序已被移動。

設定數值

您可以在某些選單中設定數值。

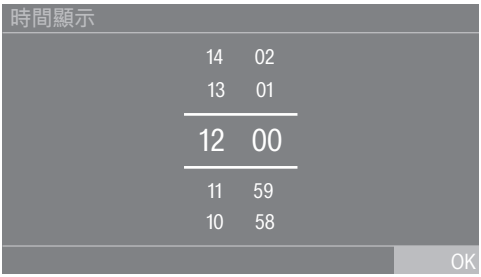

透過上下滑動來輸入數字。您將手指放在您想更改的數字上，然後按照您所想的方向移動手指。輕觸 OK 按鈕，可接受設定的數值。

提示: 短暫輕觸數字可調出數字鍵盤。在輸入一個有效數字後，OK 按鈕會以綠色突顯。

下拉式選單

下拉式選單可用於顯示資訊，例如有關洗滌程序的資訊。



輕觸中央顯示屏的上方邊緣，然後用手指向下拉。

幫助顯示屏

更多資訊 會在主選單和程序選單的顯示屏下方顯示。

- 輕觸 **更多資訊** 按鈕顯示文本。
- 輕觸 **結束** 按鈕返回上一顯示屏。

退出選單

- 輕觸 ⮌ 按鈕返回上一顯示屏。

未經 OK 確認的輸入不會被儲存。

⚠ 安裝和連接不正確會導致損壞。
洗衣機安裝和連接不正確將造成嚴重的財產損失。
請參閱「安裝」章節。

洗衣機在工廠已進行了完整的功能測試，所以此過程會導致滾筒內有一些殘留的水。

取下保護膜和貼紙

■ 取下：

- 任何機門保護膜
- 電器正面和蓋子上的任何貼紙

在您打開機門時，請勿取下任何可見標籤（例如資料牌）。

取下滾筒的洗衣液匣與排水管彎頭

兩個洗衣液匣用於洗衣劑的自動調配及排水管彎頭保存在滾筒中。

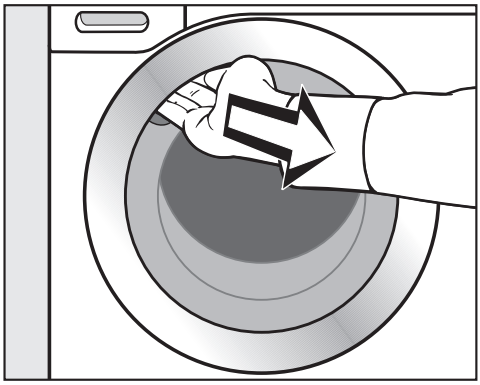

■ 伸手到門柄下方，拉開機門。

■ 將兩個洗衣液匣與彎頭從滾筒中取出。

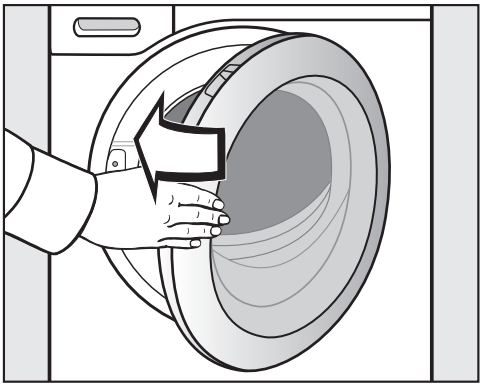

■ 輕關機門。

Miele@home

您的洗衣機配備整合式 WiFi 模組。

如要使用它，您需要：

- WiFi 網路
- Miele@mobile 應用程式
- Miele 使用者帳戶。可以透過 Miele@mobile 應用程式建立使用者帳戶。

當您將洗衣機與您家中的 WiFi 網路連接時，Miele@mobile 應用程式將引導您完成此操作。

例如，將洗衣機連接到 WiFi 網路後，您可以使用該應用程式進行以下活動：

- 遙控您的洗衣機
- 獲取洗衣機操作狀態的相關資訊
- 獲取洗衣機程序順序的相關資訊

即使關閉電器，洗衣機如果保持 WiFi 網路連接，將增加耗電。

在將洗衣機最終安裝就位之前，確保您的 WiFi 網路訊號夠強。

WiFi **連線狀況**

WiFi 連線與其他電器共用頻率範圍（包括微波爐和遙控玩具）。這可能造成偶發性連線失敗或甚至完全無法連線。因此無法保證特色功能的供應狀況。

Miele@home **可用性**

Miele 應用程式是否可用，視乎 Miele@home 有否在您的國家或地區提供服務。

Miele@home 服務並非在每個國家或地區都有提供。

要了解可用性詳情，請瀏覽 www.miele.com。

Miele **應用程式**

Miele 應用程式可於 Apple App Store® 或 Google Play Store™ 免費下載。

App Store 下載

立即下載 Google Play

開啟洗衣機

■ 按下 ⏻ 按鈕。

歡迎畫面將亮起。

顯示屏會指引您完成初始調試流程的 6 **個步驟**。

1. 設定語言

您需要選擇您顯示屏所需顯示的語言。可透過設定選單隨時更改語言。



■ 滑動至左側或右側，直至您所需的語言出現。

■ 輕觸您所需的語言。

選定的語言將以橙色突顯，而顯示屏將更改為設定 Miele@home 的選單。

2. 設定 Miele@home



■ 立即設定 Miele@home：輕觸 **繼續** 按鈕。

提示: 稍後設定：輕觸 **跳過** 按鈕。之後，以下訊息會顯示在顯示屏上：
i 可稍後於 “設定” / “Miele@home” 中設定
使用 OK 按鈕確認。

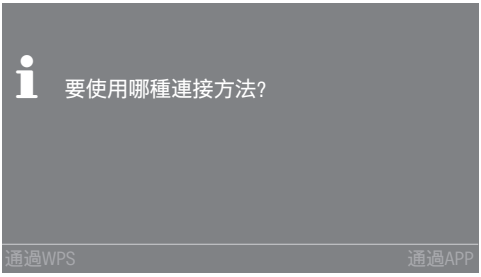

■ 選擇所需連接方法。

您將透過顯示屏和 Miele 應用程式獲得指引。

3. 設定時鐘制式

時間可以以 12 小時或 24 小時制顯示。

■ 選擇所需的時鐘制式，使用 OK 按鈕確認。

然後，顯示屏將會轉至設定時間的畫面。

設定時間

當洗衣機未連接到 WiFi 網路時，才會顯示此訊息。

如已建立與 WiFi 網路的連接，則會自動設定時間。

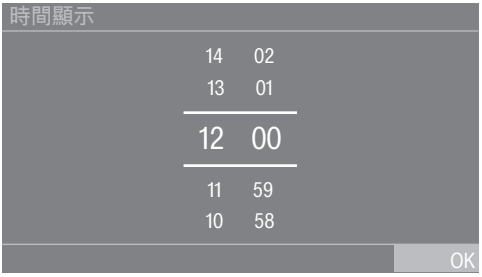

■ 您將手指放在您想更改的數字上，然後按照您所想的方向移動手指。

■ 使用 OK 按鈕確認。

4. 拆下運輸杆

⚠ 未能拆下運輸杆會導致損壞。
未能拆下運輸杆會對洗衣機和相鄰的櫥櫃格或電器造成損毀。
按照「安裝和連接」章節中的說明拆下運輸杆。

■ 輕觸 OK 按鈕確認運輸杆已被移除。

之後，以下訊息將顯示在顯示屏上：

ℹ 取出運送杆及 參閱操作說明書中的 注意事項及安全說明。

■ 使用 OK 感應控鍵確認。

然後，顯示屏將會切換至設定 TwinDos 雙智能洗衣液調配系統的畫面。

5. 調試 TwinDos 雙智能洗衣液調配系統

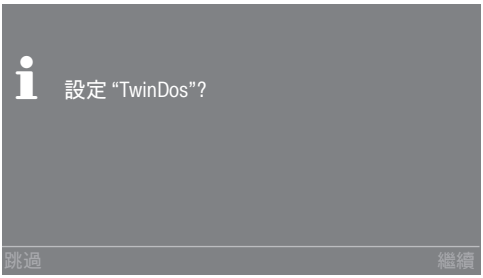

■ 輕觸 **繼續** 按鈕立即設定 TwinDos 雙智能洗衣液調配系統。

提示: 稍後設定：輕觸 **跳過** 按鈕。之後，以下訊息會顯示在顯示屏上：
i 可稍後於 “設定” / “TwinDos” 中 設定
使用 OK 按鈕確認。

洗衣劑槽設定 ①

Miele UltraPhase 1 與 UltraPhase 2 流程如下所述。與針對其他洗衣劑的流程與此類似。



■ 輕觸 Miele UltraPhase 1 按鈕。

之後，以下訊息將顯示在顯示屏上：
i 請按洗滌一機衣物(一般骯髒) 的需要設定洗滌劑。 請留意水質硬度

針對 （**硬度等級 II**）的 UltraPhase 1 的調配量為預設定。

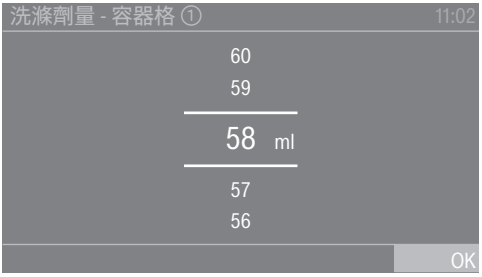

■ 使用 OK 按鈕確認預設數值，或更改數值。

UltraPhase 1	
硬度等級 I	46 毫升
硬度等級 II	58 毫升
硬度等級 III	70 毫升

以下訊息會顯示在顯示屏上：
i 請插入容器格①

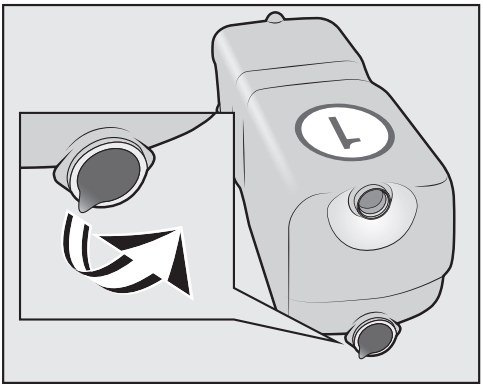

■ 去除洗衣液匣的保護膜。

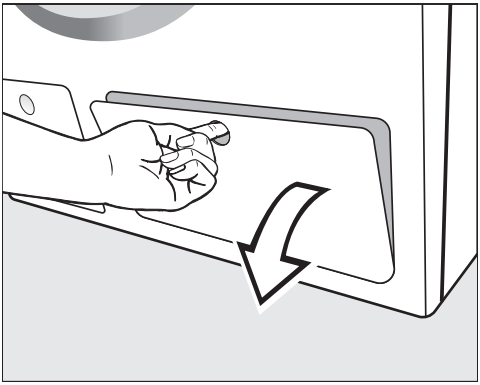

■ 打開 TwinDos 雙智能洗衣液調配系統的檢修孔蓋板。

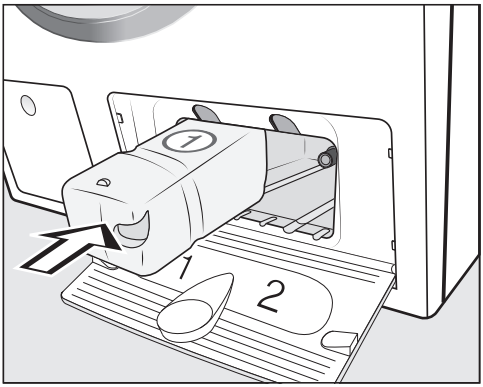

■ 將 UltraPhase 1 洗衣液匣推入**槽** 1，直至鎖定至正確位置。

以下訊息會顯示在顯示屏上：
i 現在請設定 UltraPhase 2

洗衣劑槽設定 ②

針對 **（硬度等級 II）**的 UltraPhase 2 的調配量為預設定。

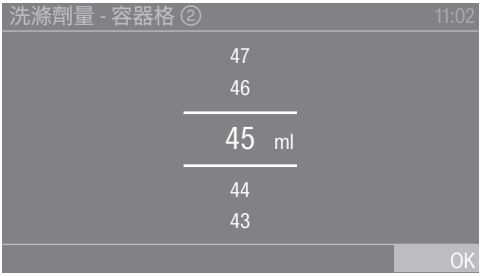

■ 使用 OK 按鈕確認預設數值，或更改數值。

UltraPhase 2		
	硬度等級 I	36 毫升
	硬度等級 II	45 毫升
	硬度等級 III	54 毫升

以下訊息會顯示在顯示屏上：
i 請插入容器格②

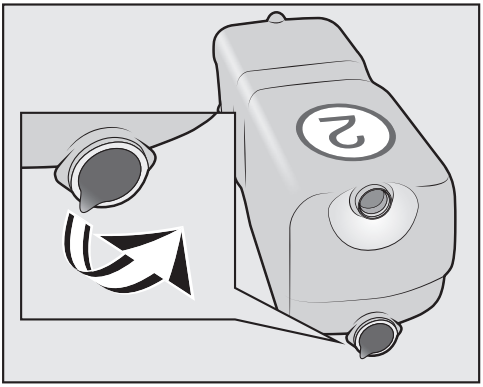

■ 去除洗衣液匣的保護膜。

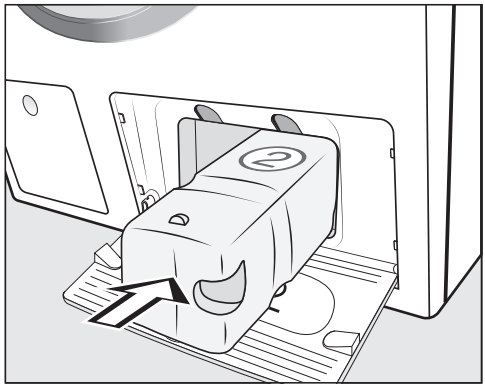

■ 將 UltraPhase 2 洗衣液匣推入**槽** 2，直至鎖定至正確位置。

推入洗衣液匣後，顯示屏訊息切換為：
i "TwinDos"**現已設定 你可以前往**"**設定**" / "TwinDos" **更改設定**

■ 使用 OK 按鈕確認。

■ 關閉 TwinDos 雙智能洗衣液調配系統的檢修孔蓋板。

然後，顯示屏將會切換至校準程序的畫面。

6. 啟動校準程序

為最佳化耗水量和耗電量以及優秀的清洗結果，對洗衣機進行校準很重要。

為此，*棉質衣物* 程序**必須**在無衣物的情況下運行。

在進行校準前，不可啟動其他程序。

之後，以下訊息將顯示在顯示屏上：

i 打開水龍頭 並空機進行 棉質衣物 90°C **程序**

■ 使用 OK 按鈕確認。

之後，顯示屏將切換為 *棉質衣物* 程序的標準顯示屏。



■ 輕觸*開始/停止* 輕觸式按鈕。

然後校準程序啟動。過程需時約 2 小時。

程序結束後，以下訊息將顯示在顯示屏上：

i 設定完成

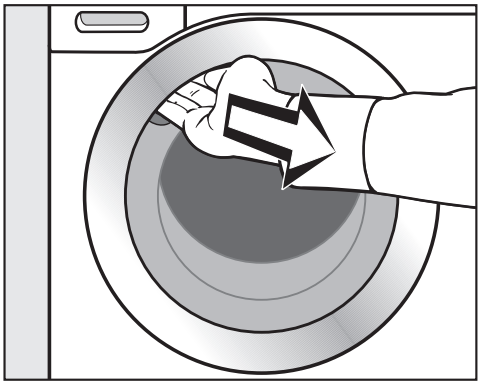

■ 伸手到門柄下方，拉開機門。

提示: 機門將略微打開，以讓滾筒變乾。

■ 使用 ⏻ 按鈕關閉洗衣機。

耗電量和耗水量

- 要儘量發揮電器的機能，請為所選洗衣程序加載其最大乾衣物裝載量。按裝載量計算，這可將耗電和用水量減至最小。
- 在耗電和用水方面效率更高的程序，通常需要更長的運行時間。透過延長程序運行時間，可以降低實際達到的洗衣溫度，同時提供相同的洗衣結果。

  例如，ECO 40-60 程序比 *棉質衣物* 40 °C 或 60 °C 程序需要更長的運行時間。ECO 40-60 程序在耗電和用水方面更有效率，但需要更長的運行時間。
- 要清潔少量和輕微髒污的衣物，可使用 *快洗 20* 程序。
- 現代洗衣劑可在較低溫度（例如 20 °C）下進行洗滌。採用較低溫度設定可節省能源。

洗衣機衛生

低溫清洗和/或使用洗衣液可導致洗衣機內細菌和異味的積聚。因此，Miele 建議每月清潔一次洗衣機。

當顯示屏出現 **衛生資訊**, **請選擇**"**保養**" **及執行**"**清潔洗衣機**"**程序** 訊息，代表洗衣機必須進行清潔。

有關後續乾衣的資訊

所選的旋轉速度會影響衣物中的殘留水分和洗衣機的噪音。

旋轉速度越高，衣物中的殘留水分越少。不過，洗衣機的噪音會增加。

為洗滌程序選擇最高旋轉速度，可為隨後的乾衣循環節省能源。

Feedback

您可以使用下拉式選單查看關於洗衣機耗電量和耗水量的資訊。

顯示屏將會顯示以下資訊：

- 在程序開始之前的預計耗電量和耗水量。
- 在程序過程中或程序結束之時的實際耗電量和耗水量。



■ 打開下拉式選單。

1. 預估量

預計耗電量和耗水量級別將以橫條圖的形式在顯示屏右側顯示。

顯示的橫條越多，耗電量或耗水量越高。

預估量取決於洗滌程序、溫度和任何選擇的附加選項。

2. 實際消耗量

您可在程序進行期間以及程序結束後查看程序的實際耗電量和耗水量。

也可以顯示電費。請參閱「設定 – 消耗量」章節了解有關費用的更多資訊。

隨程序的進行，消耗量也會隨之變化。

如果在程序結束時，機門打開或洗衣機自動關閉，資料將切換為預計消耗量。

提示: 您可查看上次洗滌程序以及總消耗量的消耗量資料（請查閱「設定，消耗量」章節）。

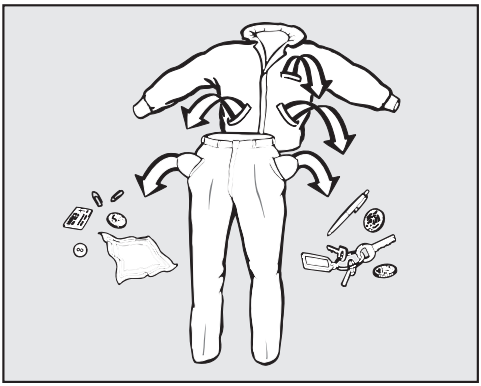

■ 清空所有口袋。

⚠ 異物可能導致損壞。
釘子、硬幣、迴紋針等異物會損壞衣物和洗衣機組件。
在洗衣之前，請檢查待洗衣物，並取出任何異物。

分類衣物

■ 按顏色和護理標籤分類衣物。大多數衣物在衣領或側縫上都有紡織品護理標籤。

提示: 深色紡織品通常含有過多染料，在與其他衣物混合裝入洗衣機前要單獨清洗幾次。務必將白色衣物與其他顏色的衣物分開清洗。

預處理污漬

■ 應盡快清洗髒污嚴重的部位和污漬，最好在污漬未乾的情況下進行處理。使用不褪色的軟布輕拭濺到衣物上的液體。切勿用力揉搓。

提示: 可利用一些簡便技巧對污漬（如血跡、雞蛋漬、咖啡漬、茶漬）進行預處理，您可在 Miele 衣物護理指南中找到這些技巧。

⚠ 溶劑型清潔劑可能導致損壞
含揮發油的清潔劑以及去污劑等會損壞塑膠部件。
在對紡織品進行預處理時，請確保任何塑膠部件（如扣子）不會接觸清潔劑。

⚠ 溶劑型清潔劑可能導致爆炸。
使用溶劑型清潔劑時，可能會產生爆炸混合物。
切勿在洗衣機內使用溶劑型清潔劑。

一般貼士

- 窗簾：首先拆下掛鉤和裝飾物，或放入洗衣袋內。
- 內衣和領口硬襯：文胸、襯衫領口硬襯上任何易鬆動的縫線，清洗時應該將其取出或者縫合。
- 在清洗之前，要拉上任何拉鍊、扣上魔術貼、勾住掛鉤並扣上紐扣等。
- 拉上被套、枕套等的拉鍊，防止小物品被捲入其中。

如果製造商在衣物護理標籤上標有**不可機洗**（⊠ 符號），則切勿將其放入洗衣機內清洗。

2. 選擇程序

開啟洗衣機

■ 按下 ⏻ 按鈕。

內部滾筒照明將會開啓。

滾筒照明將在 5 分鐘之後自動熄滅。

提示: 如要再次開啟照明，打開概覽選單中的下拉式選單，然後輕觸 ☼ 按鈕。

之後，主選單將會在顯示屏中出現。

選擇一個程序

■ 輕觸 **程序** 按鈕。



■ 滑動至顯示屏右側，直至您所需的程序出現。

■ 輕觸所需程序的按鈕。

顯示屏將更改為 **概覽** 選單。



選擇程序有 3 種不同的辦法。

1. 常用程序
2. 洗衣助手
3. MobileStart

選擇溫度

您可更改洗滌程序的預設定溫度。

洗衣機內部達到的溫度可能與所選溫度不同。若要實現完美的清洗效果，需要正確的能耗使用和合理的洗滌時間共同配合。

- 輕觸 **溫度** 按鈕。
- 選擇所需的溫度。

顯示屏將更改為 **概覽** 選單。

選擇脫水轉速

您可更改脫水轉速的預設定溫度。

- 輕觸 **脫水轉速** 按鈕。
- 選擇所需的脫水轉速。

顯示屏將更改為 **概覽** 選單。

啟用 TwinDos 雙智能洗衣液調配系統

TwinDos 雙智能洗衣液調配系統會為所有可使用調配功能的程序自動啟用。

1. 開啟或關閉 TwinDos 雙智能洗衣液調配系統

- 輕觸 TwinDos 按鈕 **關閉** 或 **開啟**。

2. 選擇洗衣劑

使用 Miele 的 2 階段系統時，您必須設定衣物顏色。

- 白色衣物選擇 **白色**，含彩色衣物則選擇 **彩色**。

如果使用不同類型的洗衣劑，則必須進行選擇。

- 選擇洗衣劑槽 ① 或 ②。

提示: 僅這些洗衣劑可搭配顯示的程序一同使用。

3. 選擇髒污程度

顯示屏會要求您輸入衣物的髒污程度。

- 選擇 **輕度骯髒**、**一般骯髒** 或 **嚴重骯髒**。
- 使用 OK 按鈕確認您的選擇。

現在已啟動自動調配系統功能。

顯示屏將更改為 **概覽** 選單。

請參閱「5. 添加洗衣劑 – TwinDos 雙智能洗衣液調配系統」章節了解更多資訊。

3. 選擇程序設定

選擇附加選項

您可使用附加選項來補充洗滌程序。

■ 輕觸 **額外選項** 按鈕。

■ 選擇一個或多個附加選項。

並非所有的附加選項可與每個程序組合使用，例如 AllergoWash, **加倍輕柔** 和 **加倍寧靜**。不可組合的附加選項不在顯示屏顯示，不可供您選擇。

■ 使用 *OK* 按鈕確認。

顯示屏將更改為 **概覽** 選單。

請參閱「附加選項」章節了解更多資訊。

啟用 CapDosing 洗衣劑囊系統

您可搭配此洗滌程序使用 CapDosing 洗衣劑囊系統。

■ 輕觸 CapDosing 按鈕。

可與程序一同使用的洗衣劑囊類型將顯示在顯示屏上。

■ 選擇所需的洗衣劑囊類型。

CapDosing 洗衣劑囊系統現已啟用。

顯示屏將更改為 **概覽** 選單。

請參閱「5. 添加洗衣劑 – CapDosing 洗衣劑囊系統」章節了解更多資訊。

選擇污漬

為更有效地清洗帶污漬的衣物，您可從各種污漬類型的列表中進行選擇。洗滌程序將根據選擇的污漬類型進行調節。

■ 輕觸 **污漬** 按鈕。

■ 從列表中選擇您的衣物污漬類型。

■ 使用 OK 按鈕確認您的選擇。

對於一些污漬，選定後，顯示屏將會顯示一些由幫助的資訊。

■ 使用 OK 按鈕確認資訊。

顯示屏將更改為 **概覽** 選單。

定時器

您可以使用定時器設定洗滌程序的啟動時間和結束時間。

請參閱「定時器」章節了解更多資訊。

打開機門

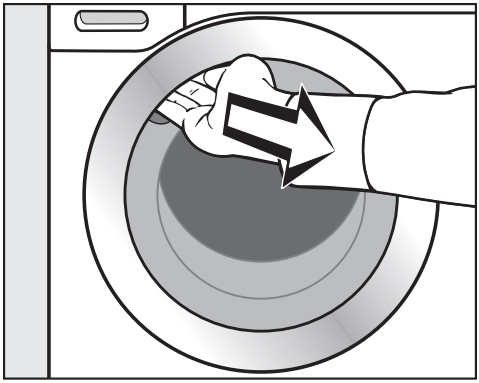

■ 伸手到門柄下方，拉開機門。

在裝入待洗衣物之前，檢查滾筒內是否有寵物或異物。

在滿載清洗時，可實現最高效的用電和用水。但不得超載，因為這樣會降低清洗效率並導致褶皺。

■ 展開待洗衣物，以蓬鬆狀態裝入滾筒內。

將大件和小件衣物混合清洗可獲得更佳的清洗效果，同時有助於在脫水期間均勻分佈裝載的衣物。

提示: 所選程序的最大裝載量將在下拉式選單中顯示。

關閉機門

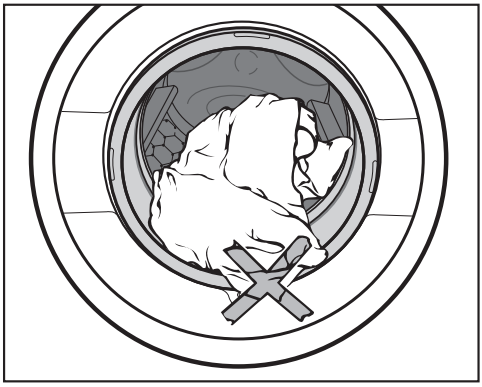

■ 確保機門與密封條之間未夾住任何衣物。

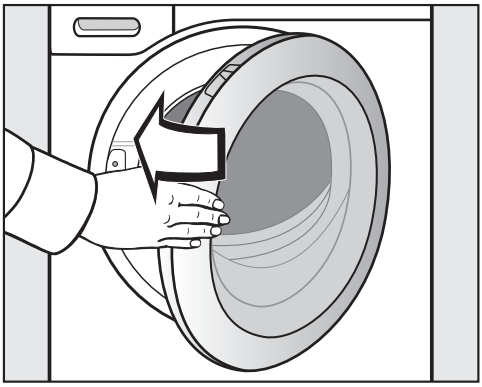

■ 輕關機門。

5. 添加洗衣劑

有多種添加洗衣劑的選項。

TwinDos 雙智能洗衣液調配系統

洗衣機擁有 TwinDos 雙智能洗衣液調配系統。

需按照「首次使用前」章節中的描述啟用 TwinDos 雙智能洗衣液調配系統。

UltraPhase 1 和 UltraPhase 2 工作原理

UltraPhase 1 是可溶解髒污和去除大多數常見污漬的洗衣液。UltraPhase 2 是漂白劑，可去除頑固污漬。為達到最佳清洗效果，在清洗流程中，這兩種洗衣劑會在不同時間調配。UltraPhase 1 和 UltraPhase 2 可徹底清潔白色和彩色織物。UltraPhase 1 和 UltraPhase 2 一次性洗衣液匣可透過 Miele、您的 Miele 經銷商或 Miele 網上商店進行訂購。

啟用 TwinDos 雙智能洗衣液調配系統調配

TwinDos 雙智能洗衣液調配系統會為所有可使用調配功能的程序自動啟用。

提示: 洗衣劑投放量可進行預設定。如果堆積過多泡沫，則可透過 ⚙ **設定**、**程序階段**、TwinDos 選單減少投放量。

更改 TwinDos 雙智能洗衣液調配系統調配

您可更改建議的衣物色彩組成。

- 輕觸 TwinDos 按鈕，然後選擇您衣物的色彩組成。

停用 TwinDos 雙智能洗衣液調配系統調配

- 輕觸 TwinDos 按鈕。
- 輕觸 **關閉** 按鈕。

使用其他方法去除污漬

如果您想使用其他去污漬方法，您有以下幾種選項：

- 使用 Booster 加強潔淨劑囊並啟用 CapDosing 洗衣劑囊系統。
- 向 ⊔ 洗衣機槽添加去污劑。

污漬等級

衣物的污漬等級分為三種設定：

- **輕度骯髒**
  無可見髒污或污漬
- **一般骯髒**
  有可見髒污和/或僅輕度污漬
- **嚴重骯髒**
  嚴重髒污和/或清晰可見的污漬。

針對 **一般骯髒** 的髒污等級，TwinDos 雙智能洗衣液調配系統調配量以及過水所需水量可進行預設定。

■ 輕觸 TwinDos 按鈕選擇不同的髒污等級。

洗衣劑和水量會根據所選髒污等級進行調節。

對於某些程序，您可能無法設定髒污等級。這些程序僅適用於輕度髒污衣物。

更換洗衣液匣

更換洗衣液匣之前，請確保洗衣機電源已開啟。這可確保計數器設定為 0，以及水位指示器正確運作。

■ 啟動洗衣機。

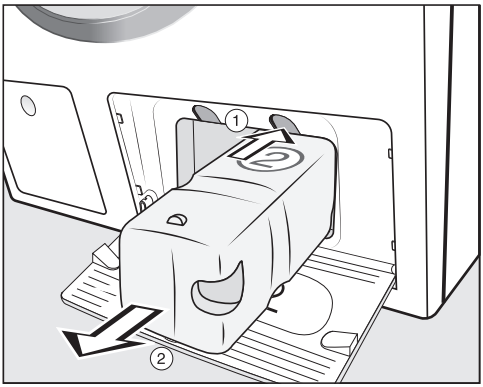

① 按下洗衣液匣上方的黃色按鈕。

鎖釦會解開。

② 移除空的洗衣液匣。

■ 在槽內放入新的洗衣液匣。

5. 添加洗衣劑

洗衣劑盛載格

任何適用於前置式洗衣機的洗衣劑均可使用。請遵守洗衣劑包裝上的使用和用量說明。

確保已停用 TwinDos 雙智能洗衣液調配系統。

添加洗衣劑

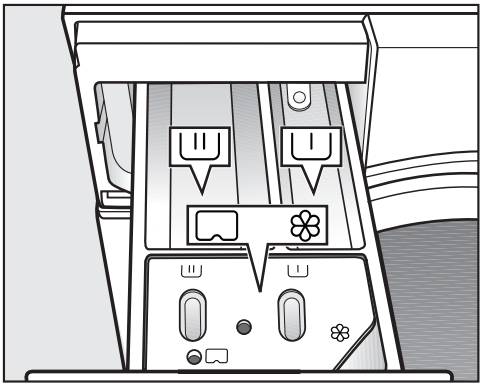

■ 拉出洗衣劑盛載格，向洗衣劑槽中添加洗衣劑。

Ⅱ 預洗洗衣劑

Ⅲ 主洗和浸洗洗衣劑

❀ 衣物柔順劑、漿水或膠囊

添加衣物柔順劑

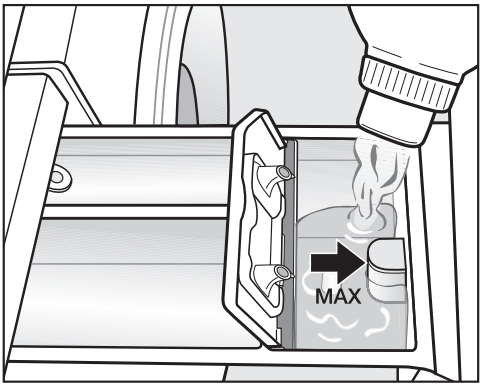

■ 向 ❀ 洗衣劑槽添加衣物柔順劑或漿水。**請勿超過最大容量標記。**

在最後過水過程中，會進行自動投放。在程序結束時，❀ 洗衣劑槽中會有少量水。

如果頻繁上漿，請定期徹底清潔投放槽，尤其是虹吸管。

用量貼士

根據衣物的髒污程度以及裝載量來調節洗衣劑用量。較小衣物量可減少洗衣劑用量（如果是半裝載量清洗，可將洗衣劑用量減少 ⅓）。

洗衣劑過少：

- 會導致衣物無法清洗乾淨，且隨著時間的推移衣物顏色不再亮麗且污漬難以洗淨。
- 可能導致洗衣機內黴菌堆積。
- 會導致衣物上的油脂不能完全清除。
- 會導致水垢沉積在加熱元件上。

洗衣劑過多

- 會導致清洗、過水及脫水效果不佳。
- 會導致耗水量增加，因為額外過水週期會自動啟動。
- 會增加環境負擔。

使用預洗洗衣液

如果已選擇預洗，則不可對主洗程序使用洗衣液。

如果您啟用了預洗，使用 TwinDos 雙智能洗衣液調配系統調配。

使用洗衣劑片或洗衣劑球

必須將洗衣劑片或洗衣劑球直接放入裝有衣物的滾筒中。它們不可透過洗衣劑盛載格進行添加。

請參閱「洗衣劑」章節了解更多資訊。

5. 添加洗衣劑

CapDosing 洗衣劑囊系統

如果在設定程序時，您選擇了 CapDosing，洗衣劑將透過膠囊投放給此洗滌程序。

每個洗滌程序僅可選擇一個膠囊。

有三種不同類型的膠囊：

- = 衣物護理（例如衣物柔順劑、衣物防護保護劑）
- = 添加劑（例如清潔強化劑）
- = 洗衣劑（僅適用於主洗）

根據選擇的設定，洗衣劑、添加劑或衣物護理劑可透過膠囊進行投放。

每個膠囊包含一個清洗週期的正確用量。

您可以透過 Miele 或 Miele 網上商店訂購膠囊（有關詳細聯絡資訊，可參閱本手冊末尾）。

⚠ 膠囊存在健康風險。
如果誤吞或接觸皮膚，膠囊的成份可能危害健康。
將膠囊放在兒童觸及不到的地方。

插入膠囊

■ 打開洗衣劑盛載格。

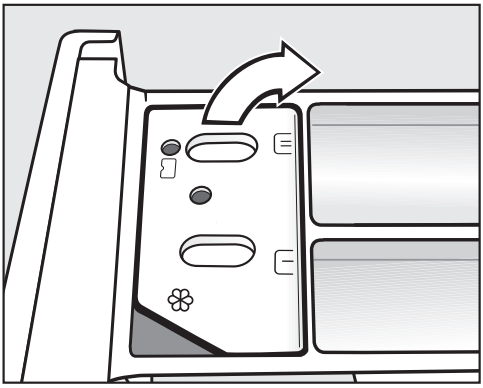

■ 打開 /洗衣劑槽的蓋子。

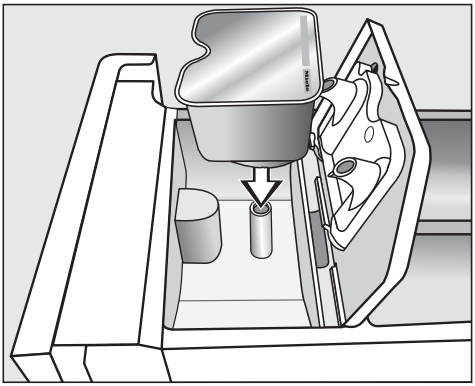

■ 將膠囊緊緊壓入。

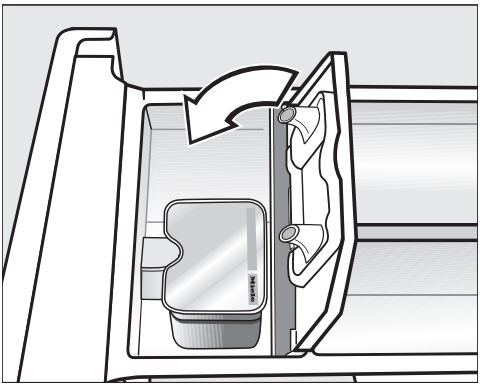

■ 關閉蓋子，並緊緊壓攏。

■ 關閉洗衣劑盛載格。

將膠囊插入洗衣劑盛載格即可打開膠囊。若您在膠囊使用之前便將其從洗衣劑盛載格中取出，膠囊中的內容物也會耗盡。
請棄置打開的膠囊。

清洗程序會適時投放膠囊中的洗衣劑。

❀ 洗衣劑槽僅可透過膠囊處進水。
不要向 ❀ 洗衣劑槽添加任何衣物柔順劑。

■ 在程序完成時，取出空的膠囊。

由於技術原因，膠囊內會殘留少量水分。

6. 啟動程序

啟動程序

開始/停止 按鈕閃爍時，可啟動程序。

■ 輕觸*開始/停止* 輕觸式按鈕。

機門將關閉，然後程序啟動。

顯示屏會顯示程序狀態。



洗衣機將讓您始終知曉程序狀態以及程序剩餘的運行時間。

若選擇了延遲啟動時間，那麼顯示屏將顯示倒計時，直至程序啟動。

程序啟動後，滾筒照明將關閉。

在程序進行過程中添加衣物

您可隨時添加或取出衣物。

■ 輕觸 *添加衣物* 按鈕。

以下訊息會顯示在顯示屏上：

請稍候

程序將停止，機門解鎖。

以下訊息會顯示在顯示屏上：



■ 打開機門，然後添加或取出衣物。

■ 關閉機門。

■ 輕觸*開始/停止* 輕觸式按鈕。

程序將繼續運行。

如果出現以下情況，不可經常添加或取出衣物：

- 洗滌水溫度超過 55 °C
- 滾筒內水量超過一定水位

程序結束

在防皺階段，機門仍保持關閉，且 **結束/防皺** 和 **按** "Start/Stop" **解除鎖定** 在顯示屏上顯示。

- 輕觸*開始/停止* 輕觸式按鈕。機門解鎖。

滾筒照明將會開啓。

提示: 機門在防皺階段結束時自動解鎖。

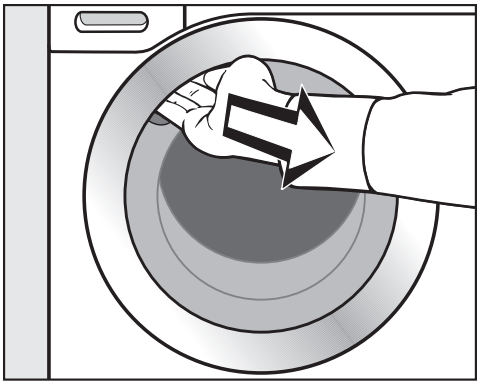

- 伸手到門柄下方，拉開機門。
- 取出衣物。

留在滾筒中的衣物在下次清洗中使其他衣物褪色，或其自身會褪色。
取出滾筒內的所有衣物。

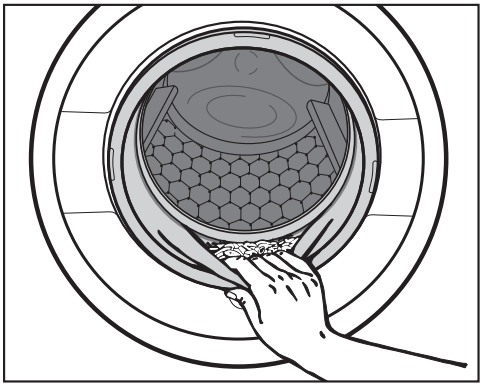

- 檢查機門密封條的折疊處是否有任何小物品，例如可能會卡住的紐扣。

提示: 機門將略微打開，以讓滾筒變乾。

- 使用 ⏻ 按鈕關閉洗衣機。
- 如可以，從洗衣劑盛載格中取出已使用的膠囊。

提示: 讓洗衣劑盛載格稍微打開以讓其晾乾。

程序中最終脫水轉速

選定程序後，適用於此洗滌程序的最優脫水轉速將在顯示屏中顯示。

可為某些洗滌程序選擇更快的脫水轉速。

最快可選脫水轉速在表格中顯示。

程序	轉/分鐘
棉質衣物	1600
ECO 40-60	1600
免熨衣物	1200
纖柔衣物	900
QuickPowerWash	1600
自動加強	1400
羊毛衣物	1200
絲質衣物	600
快洗 20	1200
恤衫	900
牛仔布	900
深色衣物	1200
運動服	1200
運動鞋	600
外套	800
防護	1000
羽絨衣物	1200
羽絨被	1200
枕頭	1200
棉質衣物 衛生	1600
窗簾	600
首次洗滌	1200
獨立過水	1600
加漿	1200
排水／脫水	1600
棉質衣物	1400
清潔洗衣機	900

略過最終脫水（暫停過水）

■ 選擇**暫停過水**附加選項。

如果選擇了暫停過水，衣物在最終過水週期後仍會留在水中。若在程序完成後不立即將衣物從滾筒中取出，可有助於防止褶皺。

以脫水週期結束程序

此洗滌程序被設定至最優脫水轉速。您可更改脫水轉速。

■ 輕觸 **更改脫水轉速** 按鈕。

■ 選擇所需的脫水轉速。

■ 輕觸*開始/停止* 觸控式按鈕以開始最終脫水。

以無脫水週期結束程序

■ 輕觸 **更改脫水轉速** 按鈕。

■ 將脫水轉速**設定為** 0 **轉/分鐘**（無脫水）。

■ 輕觸*開始/停止* 輕觸式按鈕。

中途脫水

在主洗程序後以及過水期間有脫水週期。降低最後脫水轉速時，中途脫水轉速亦會視情形隨之下降。

略過中途脫水和最終脫水

■ 輕觸 **脫水轉速** 按鈕。

■ 選擇 0 **轉/分鐘**設定。

在完成最終過水後，機器將抽出水並啟動防皺階段。

在運行某些程序時，採用此設定會引入額外過水。

程序參照表

棉質衣物	90 °C **至冷水**	**最大裝載量為 9,0 公斤**
衣物	棉質、麻質或混合纖維衣物，例如枱布、內衣、T 恤等。	
貼士	如果需要特別高的衛生要求，請選擇 60 °C 或更高的溫度。	
ECO 40-60		**最大裝載量為 9.0 公斤**
衣物	用於一般髒污的棉質衣物	
貼士	可以在同一次洗滌中，同時為可於 40 °C 或 60 °C 之下清洗的混棉衣物進行洗滌。 此程序在清潔棉質衣物時，耗電和用水方面最有效率。	
測試機構注意事項： 測試程序符合歐盟法規編號 2019/2023，能源標籤符合法規編號 2019/2014。 在進行對比測試時，必須停用 TwinDos 雙智能洗衣液調配系統。		
免熨衣物	**冷水至** 60 °C	**最大裝載量為 4,0 公斤**
衣物	合成與混合纖維織物以及易護理的棉質衣物	
貼士	對於容易產生褶皺的衣物降低脫水轉速。	
纖柔衣物	**冷水至** 40 °C	**最大裝載量為 3,0 公斤**
衣物	由合成纖維、混合纖維和人造絲製成的纖柔衣物	
貼士	對於容易產生褶皺的衣物取消脫水選擇。	
QuickPowerWash	60 °C – 40 °C	**最大裝載量為 4,0 公斤**
衣物	輕度至中度髒污衣物，同樣適合使用*棉質衣物*程序清洗	
貼士	特殊浸泡流程和清洗節奏，確保衣物被快速、徹底清潔。	

自動加強	**冷水至** 40 °C	**最大裝載量為** 6,0 **公斤**
衣物	按顏色分類的混合衣物，適合 *棉質衣物* 和 *免熨衣物* 程序	
貼士	清洗參數（例如水位、清洗節奏和脫水轉速）可在此程序中自動調節，以確保每件衣物獲得最佳護理和清洗結果。	
羊毛衣物	**冷水至** 40 °C	**最大裝載量為 2,0 公斤**
衣物	羊毛或羊毛混紡織物	
貼士	對於容易產生褶皺的衣物降低脫水轉速。	
絲質衣物	**冷水至** 30 °C	**最大裝載量為** 1.0 **公斤**
衣物	絲綢或其他手洗織物，不含羊毛成分，如綢緞、蕾絲和絲綢	
貼士	將緊身褲襪、內衣等放入洗衣袋。	
快洗 20	**冷水至** 40 °C	**最大裝載量為 3,5 公斤**
衣物	幾乎未磨損或僅有極輕微污漬的棉質衣物	
貼士	*快速* 附加選項會被自動啟用。	
恤衫	**冷水至** 60 °C	**最大裝載量為** 1.0 **公斤**/2.0 **公斤**
衣物	由棉質和混合纖維製成的襯衫和女士襯衫	
貼士	- 視髒污情況對髒污的袖口和衣領進行預處理。 - 使用 *絲質衣物* 程序清洗絲綢襯衫和女士襯衫。 - 如果預設的 *預熨* 附加選項關閉，則最大裝載量可增加至 2.0 公斤。	

程序參照表

牛仔布	**冷水至** 60 °C	**最大裝載量為** 3.0 **公斤**
貼士	- 將牛仔布內外翻洗。 - 深色紡織品通常含有過多染料，在與其他衣物混合裝入洗衣機前要單獨清洗幾次。因此，分開清洗淺色和深色衣物。 - 清洗前，拉上拉鍊，扣上紐扣等。	
深色衣物	**冷水至** 60 °C	**最大裝載量為** 3.0 **公斤**
衣物	由棉和混合纖維製成的黑色和深色衣物	
貼士	內外翻洗。	
運動服	**冷水至** 60 °C	**最大裝載量為** 3.0 **公斤**
衣物	運動服，如背心和緊身褲，以及微纖維和抓絨衣物	
貼士	- 不要使用衣物柔順劑 - 遵循護理標籤上的說明	
運動鞋	**冷水至** 40 °C	**最大裝載量為** 2 **雙鞋**
衣物	僅運動鞋（不是皮鞋）	
貼士	- 遵循護理標籤上的說明。 - 清洗前，應先刷掉大塊污漬。 - 扣上魔術貼搭扣。 - 不要使用衣物柔順劑。 - 使用乾衣籃乾衣。	

外套	**冷水至** 40 °C **最大裝載量為** 2.5 **公斤**
衣物	由 Gore-Tex®、SYMPATEX®、WINDSTOPPER® 等膜材料織物製成的功能性戶外衣物（如外套和長褲）。
貼士	- 清洗前拉上外套的拉鍊或扣緊外套。 - 不要使用衣物柔順劑。 - 若需要，還可使用 *防護* 程序對這些衣物進行二次塗層護理。無需每次清洗週期都進行塗層護理。
防護	40 °C **最大裝載量為** 2.5 **公斤**
衣物	處理主要由合成纖維製成的微纖維面料、滑雪服及桌布，用於修復或使織物獲得防水性
貼士	- 在進行塗層護理之前，衣物應剛洗過且已甩乾或烘乾。 - 為達到最佳效果，之後應進行加熱處理。這可在乾衣機內甩乾後或熨燙後進行。
羽絨衣物	**冷水至** 60 °C **最大裝載量為** 2.0 **公斤**
衣物	外套、睡袋、枕頭和其他羽絨填充物
貼士	- 清洗前抽出衣物中的空氣，放置內部積聚過多泡沫。為此，您可將衣物推入窄小的洗衣袋中進行壓縮或使用可洗帶將他們捆在一起。 - 遵循護理標籤上的說明

程序參照表

羽絨被	**冷水至** 60 °C	**最大裝載量為** 2.5 **公斤** 1 **個** 2.20 **米** x 2.00 **米羽絨被**
衣物	羽毛或羽絨填充的被褥、羽絨被和枕頭	
貼士	- 清洗前抽出衣物中的空氣，放置內部積聚過多泡沫。為此，您可將衣物推入窄小的洗衣袋中進行壓縮或使用可洗帶將他們捆在一起。 - 遵循護理標籤上的說明	
枕頭	**冷水至** 60 °C	2 **個枕頭 (** 40 x 80 **厘米) 或** 1 **個枕頭 (** 80 x 80 **厘米)**
衣物	合成纖維填充的可洗枕頭	
貼士	- 清洗前抽出衣物中的空氣，放置內部積聚過多泡沫。為此，您可將衣物推入窄小的洗衣袋中進行壓縮或使用可洗帶將他們捆在一起。 - 遵循護理標籤上的說明	
棉質衣物 衛生	90 °C **至** 60 °C	**最大裝載量為 9,0 公斤**
用於	與皮膚直接接觸的棉質或亞麻衣物，或對衛生有特殊要求的衣物，如內衣、床上用品、包裝用品	
貼士	- 經阿爾布施塔特-錫格馬林根大學測試和確認，透過 UltraPhase1 和 2 的 TwinDos 雙智能洗衣液調配系統，結合 *過敏症程序* 額外選項和洗滌劑調配，能安全去除病毒和細菌。 - 保溫時間要比 *棉質衣物* 程序長。 - 遵循護理標籤上的說明。	
窗簾	**冷水至** 40 °C	**最大裝載量為** 2.0 **公斤**
衣物	由製造商指定可機洗的窗簾	
貼士	- 為出去灰塵，*預洗*附加選項將被自動選擇。 - 對易產生褶皺的窗簾，降低脫水轉速或取消選擇脫水選項。 - 拆下窗簾掛鉤	

首次洗滌	**冷水至** 40 °C	**最大裝載量為** 2.0 **公斤**
衣物	由棉質、毛巾和聚酯織物製成的新衣物	
貼士	適用此程序洗掉新衣物上的製造殘留物。	
獨立過水		**最大裝載量為** 8.0 **公斤**
衣物	過水手洗衣物	
貼士	對於容易產生褶皺的衣物降低脫水轉速。	
加漿		**最大裝載量為** 8.0 **公斤**
衣物	為桌布、餐巾、制服等上漿	
貼士	- 對於容易產生褶皺的衣物降低脫水轉速。 - 清洗這些需上漿的衣物時不應加入衣物柔順劑。	
排水 / 脫水		–
貼士	- 排水：將脫水轉速設定為 0 **轉/分鐘** - 請確保選擇適當的脫水轉速	
棉質衣物	60°C/40°C	**最大裝載量為 9,0 公斤**
衣物	一般髒污棉質衣物	
貼士	- 這些設定針對清洗棉質衣物最具耗電量和耗水量效益。 - 60°C 的實際到達的清洗溫度將低於 60 °C，但清洗性能與棉質衣物 60 °C 程序相同。	

測試機構注意事項：

測試程序遵守 EN 60456 和指令 1061/2010 的能源標籤

在進行對比測試時，必須停用 TwinDos 雙智能洗衣液調配系統。

保養

洗衣機擁有兩個保養程序。

1. **清潔洗衣機** 用於清潔洗衣機。

2. **清潔** "TwinDos" 用於保養 TwinDos 雙智能洗衣液調配系統洗衣機槽 ①/②。請參閱「清潔及護理 – TwinDos 雙智能洗衣液調配系統保養」了解更多詳情。

清潔洗衣機	85 °C	**無裝載**
低溫的常規清洗會讓洗衣機內有細菌堆積的危險。 清洗洗衣機可大大減少細菌、黴菌和生物膜，並防止異味積聚。		
貼士	- 採用 Miele IntenseClean 洗衣機清潔劑可達到最優效果。或者，也可使用通用洗衣粉。 - 直接將洗衣機清潔劑或通用洗衣粉投放至滾筒中。 - 不要裝載任何衣物。在進行清潔洗衣機程序時滾筒必須為空。	

清洗	
桶內引用的數字為清洗衣物時的最高溫度。符號下方的橫杠數表示允許翻轉的程度。	
95	符號下無橫杠： = 正常翻轉
60	符號下有一條橫杠： = 輕柔翻轉
30	符號下有兩條橫杠： = 輕柔加強翻轉
	手洗（若未指定溫度，應使用最低溫度或冷水洗滌）
	不可清洗

程序選擇示例

程序	衣物護理標籤符號
棉質衣物	95 / 70 / 60 / 50 / 40 / 30
免熨衣物	95 / 60 / 50 / 40 / 30
纖柔衣物	40 / 30
羊毛衣物	
絲綢	
快洗 20	40 / 30
自動加強	40 / 30 / 40 / 30

烘乾	
點數表示烘乾溫度	
	正常溫
	低溫
	不可烘乾

熨燙	
點數表示熨燙溫度	
	高溫熨燙（熨斗底板的最高溫度約為 200 °C）
	中溫熨燙（熨斗底板的最高溫度約為 150 °C）
	低溫熨燙（熨斗底板的最高溫度約為 110 °C）。 不要以蒸氣熨燙帶有此符號的衣物，因為這會對衣物造成不可挽回的損壞。
	不可熨燙

專業洗衣	
Ⓕ Ⓟ	僅可乾洗。字母表示所需清潔劑的類型。
Ⓦ	僅可專業濕洗
⊗	不可乾洗

漂白	
△	可使用任何氧化漂白劑
	僅可使用含氧型漂白劑或非氯漂白劑
	不可漂白

附加選項

您可用附加選項按鈕來增強洗滌程序。

快速

可縮短程序時間。機械作用和能源使用將增加。

清水加注

主洗和過水期間的水位會升高。

您可選擇水位升高多少（請參閱「設定 – 水位增加」章節）。

額外過水

為獲得更好的清洗效果，可啟用額外的過水。

單件洗滌

適用於在一般洗滌程序中有效清洗少量衣物（< 1 公斤）。清洗時間被縮短。

請注意以下建議：

- 使用洗衣液。
- 將此處說明的用於 ½ 裝載量的最大用量減少到 50 %。

預熨

為減少褶皺，在程序結束後，衣物會進行平整程流程。將最大裝載量減少到 50 % 可達到更好的效果。按照顯示屏中的說明進行操作。小裝載量會達到更好效果。

衣物必須可在乾衣機中進行烘乾 且適合熨燙 。

預洗

適用於有大量髒污（如灰塵和砂礫）的衣物。

浸洗

適用於有蛋白污漬的嚴重髒污和污漬。

浸洗程序時間可設定為 30 分鐘至 6 小時，以 30 分鐘為單位增量。請參閱「設定」章節了解更多資訊。

原廠設定為 30 分鐘。

加強

適用於有嚴重髒污的耐磨衣物。可透過更多強度機械作用和更多熱能應用程式來提升清洗效果。

過敏症程序

此選項應用於高衛生標準。延長保溫時間會增加耗電量，而提升過水效率會提升耗水量。衣物必須可在乾衣機中進行烘乾 且適合熨燙 。

輕柔動作

滾筒旋轉和清洗時間被減少。更輕柔清洗輕度髒污的衣物。

加倍寧靜

此選項可降低洗滌程序過程中的噪音。如果您想擁有一個安靜的清洗週期（例如兒童在睡覺），您可使用此選項。最終脫水轉速被自動降低至 （暫停過水）。程序時長會增加。

暫停過水

最終過水後衣物不會被脫水，且仍在過水的水中。若在程序完成後不立即將衣物從滾筒中取出，可有助於防止褶皺。

並非所有附加選項可為每個程序進行選擇。如果一個洗滌程序不允許用附加選項，則它不會顯示在顯示屏中。請參閱「洗滌程序概覽 – 附加選項」章節。

洗滌程序參照表 – 附加選項

	快速	清水加注	額外過水	單件洗滌	預熨
棉質衣物	●	●	●	●	●
ECO 40-60	–	–	–	–	–
免熨衣物	●	●	●	●	●
纖柔衣物	●	●	●	●	●
QuickPowerWash	✓	–	–	●	●
自動加強	●	●	●	●	●
羊毛衣物	–	–	–	●	–
絲質衣物	–	–	–	●	–
快洗 20	✓	–	–	–	●
恤衫	●	●	●	●	✓
牛仔布	●	●	●	●	●
深色衣物	●	●	●	●	✓
運動服	●	●	●	●	●
運動鞋	–	●	–	–	–
外套	●	●	●	–	–
防護	–	–	–	–	–
羽絨衣物	●	●	●	–	–
羽絨被	●	●	●	–	–
枕頭	●	●	●	–	–
棉質衣物 衛生	●	●	●	–	●
窗簾	●	●	●	–	●
首次洗滌	–	●	●	●	●
獨立過水	–	●	–	–	–
加漿	–	●	–	–	–
棉質衣物	●	●	●	●	●

預洗	浸洗	加強	過敏症程序	輕柔動作	加倍寧靜	暫停過水
●	●	●	●	●	●	●
–	–	–	–	–	–	–
●	●	●	●	●	●	●
●	●	–	●	●	●	●
–	–	–	–	–	–	●
●	●	–	●	●	●	●
–	–	–	–	–	●	●
–	–	–	–	–	●	●
–	–	–	–	–	–	●
●	●	–	●	●	●	●
●	●	–	●	●	●	●
●	●	–	●	●	●	●
●	●	–	●	●	●	●
–	–	–	–	–	●	●
●	●	–	–	●	●	●
–	–	–	–	–	–	●
●	–	–	●	●	●	●
●	–	–	●	●	●	●
●	–	–	●	●	●	●
●	●	–	●	●	●	●
✓	–	–	●	●	●	●
–	–	–	–	●	●	●
–	–	–	–	–	–	●
–	–	–	–	–	–	●
●	●	●	●	●	●	●

● = 可以選擇

– = 不可選擇

✓ = 自動啟用

程序順序

	主洗		過水		脫水
	水位	清洗節奏	水位	過水	
棉質衣物		Ⓐ		2-5[1,2,3]	✓
ECO 40-60		Ⓐ		2–3[2]	✓
免熨衣物		Ⓑ		2-4[2,3]	✓
纖柔衣物		Ⓒ		2-4[2,3]	✓
QuickPowerWash		Ⓐ		2	✓
自動加強		ⒶⒷ		2-4[2, 3]	✓
羊毛衣物		Ⓔ		2	✓
絲質衣物		Ⓔ		2	✓
快洗 20		Ⓐ		1	✓
恤衫		Ⓒ		3-4[3]	✓
牛仔布		Ⓑ		2-4[2,3]	✓
深色衣物		Ⓑ		3-5[2,3]	✓
運動服		Ⓒ		2-3[3]	✓
運動鞋		Ⓓ		2	✓
外套		Ⓒ		3-4[3]	✓
防護	–	Ⓑ		1	✓
羽絨衣物 [4]		Ⓒ		3-4[3]	✓
羽絨被		Ⓒ		3-4[3]	✓
枕頭 [4]		Ⓒ		3-4[3]	✓
棉質衣物 衛生		Ⓐ		3-5[2,3]	✓
窗簾		Ⓒ		3-4[3]	✓
首次洗滌		Ⓑ		2-3[3]	✓
獨立過水	–	–		2	✓
加漿		Ⓑ	–	–	✓
棉質衣物		Ⓐ		2-5[2,3]	✓

- = 低水位
- = 中水位
- = 高水位
- Ⓐ = 加強節奏
- Ⓑ = 正常節奏
- Ⓒ = 敏感節奏
- Ⓓ = 超敏感節奏
- Ⓔ = 手洗節奏
- ✓ = 執行
- – = 不執行

此洗衣機帶有自動負載調校的全電子控制。洗衣機將根據衣物量及其吸水率，抽入程序所需的正確用水量。

參照表給出的程序序列是以標準程序滿載為基準。

洗衣機程序順序顯示屏會顯示到達的程序階段。

程序序列中的特殊功能

防皺：
程序完成後，滾筒會間歇擺動最多 30 分鐘，這樣可以避免起皺。
例外：*羊毛* 和*絲綢*程序無防皺階段。
在防皺階段，可隨時打開機門。

1) 如選擇 60 °C 或更高溫度，則會運行兩次過水。如選擇低於 60 °C的溫度， 則會運行三次過水。

2) 如出現下列情況，則將運行額外過水：

- 滾筒內泡沫過多
- 選擇了低於 700 轉/分鐘的脫水轉速。

3) 如出現下列情況，則將運行額外過水：

- 選擇了 **額外過水** 附加選項

4) 脫水前準備：脫水前準備會在清洗流程開始壓扁羽絨衣物前進行。後續的主洗進水主要為徹底清洗槽。

PowerWash 強效洗衣

PowerWash 系統是由 Miele 開發的清洗技術。它會在以下程序中啟用：

- 棉質衣物（有少量和中量裝載量）
- ECO 40-60（有少量和中量裝載量）
- 免熨衣物
- 恤衫
- 自動加強
- 纖柔衣物
- 棉質衣物  （有少量和中量裝載量）

運作原理

傳統的清洗技術是使用要不衣物可吸收的水更多的水進行清洗。而所有這些水需要被加熱。

PowerWash 強效洗衣系統清洗技術僅使用比衣物可吸收的水少多的水進行清洗。沒有被衣物吸收的水會加熱滾筒和衣物，並一次又一次地噴灑至衣物上。這可減少耗電量。

啟用

PowerWash 強效洗衣系統會在上述程序中**自動**啟用。

如果出現下列情況，則會停用 PowerWash 強效洗衣系統：

- 選擇的最終脫水轉速低於 600 轉/分鐘
- 已為主洗選擇了 CapDosing 洗衣劑囊系統 ( , )
- 清洗溫度高於 60 °C
- 已選擇了如 *預洗* 或 *清水加注* 附加選項
- 在 *棉質衣物* 程序中正在清洗大量衣物

特殊功能

- **浸濕階段**
  在程序開始時，洗衣機會進行幾次旋轉。在旋轉過程中，水會噴射回至衣物，以達到最佳的水分滲透。

  在浸濕階段結束時會設定最優水位。如必要，洗衣機會將水抽出，再抽入一點新水。
- **加熱階段期間的噪音**
  當洗衣機和滾筒被加熱時，會產生不尋常的氣泡聲。

更改程序（安全鎖）

程序、溫度、脫水轉速或者所選選項在機器順利啟動後不可改變。這樣可防止（如兒童）意外操作機器。

如果在程序運行期間關閉洗衣機，則待機功能不會在 15 分鐘後完全關閉洗衣機。由於滾筒內可能仍有水，安全功能會繼續處於啟動狀態。

中斷程序

- 使用 ⏻ 按鈕關閉洗衣機。
- 使用 ⏻ 按鈕讓洗衣機重新開啟以繼續進行相同的程序。

取消程序

洗滌程序開始後可隨時取消。

- 輕觸*開始/停止*按鈕。

以下訊息將顯示在顯示屏上：

i 確定取消程序?

- 選擇 **是。**

以下訊息將顯示在顯示屏上：

程序已取消.

洗滌水將被抽走。

- 等待直至機門解鎖。
- 拉開機門。
- 取出衣物。

選擇其他程序

- 關閉機門。
- 選擇您所需的程序。
- 如必要，向洗衣劑盛載格添加洗衣劑。
- 輕觸*開始/停止*按鈕。

新程序將開始。

創建常用程序

您可使用您選擇的名字來保存您的自訂洗滌程序。

選項 1

- 主選單必須在顯示屏中可見。輕觸 **常用程序** 按鈕。

顯示屏將更改為顯示常用程序選單。

輕觸 **建立** 按鈕。

顯示屏將更改為 **建立常用程序** 選單。

- 選擇想使用的程序。
- 選擇項使用的所有程序設定。
- 然後選擇 **儲存**。
- 輸入名稱。

選項 2

您可以先保存一個選定為常用程序的程序，然後再開始。

- 程序開始前，輕觸 ☆ **儲存** 按鈕。
- 輸入名稱。

如果已保存了 12 個常用程序，**建立** 或 ☆ **儲存** 按鈕將不可見。如果您想創建一個新的，那麼請先刪除一個現有的常用程序。

輸入名稱

最好選用簡短、好記的名稱。

- 輕觸想要的字母。
- 使用 **儲存** 按鈕確認。

之後，洗滌程序將被保存至常用程序列表。

更改常用程序

您可對常用程序進行重命名、刪除或移動。

- 從主選單中選擇 **常用程序**。
- 輕觸您想更改的常用程序直至內容選單打開。
- 選擇 **重新命名**、**刪除** 或 **移動**。

洗衣助手可幫助您清洗不同護理說明的衣物。洗衣機將使用衣物列表來組合衣櫃適當的洗滌程序。

- 滾動至主選單的第二頁。
- 輕觸 **洗衣提示** 按鈕。

顯示屏將顯示衣物列表。



- 輕觸適當的衣物按鈕。

選定的衣物將突出顯示為橙色。您可選擇多個衣物。

對於一些衣物，選定後，顯示屏將會顯示一些由幫助的資訊。

- 使用 OK 按鈕確認。
- 按照顯示屏中的說明進行操作。

選定的參數總結將在顯示屏上顯示。

- 使用 OK 按鈕確認，或者，如果您想做出任何更改，請選擇 **更改**。

針對您的衣物訂製的程序已準備好開始。

提示: 在程序開始前，您可增加單獨的程序設定，例如 *額外選項*。

定時器

定時器可用於設定您希望程序結束或開始的時間。程序開始時間可最多延遲 24 小時。

設定定時器

- 輕觸 **計時器** 按鈕。
- 選擇 **結束於** 或 **開始於** 選項。
- 使用 OK 按鈕設定小時和分鐘。

更改定時器

在程序開始前，可更改定時器選定的時間。

- 輕觸 或 按鈕。
- 更改指定時間，然後使用 OK 按鈕確認。

刪除定時器

在程序開始前，可更改定時器選定的時間。

- 輕觸 或 按鈕。

定時器選定的時間會在顯示屏上顯示。

- 輕觸 **刪除** 按鈕。
- 使用 OK 按鈕確認。

現在，選定的定時器時間被刪除。

啟動定時器

- 輕觸*開始/停止*按鈕。

機門將關閉，直至程序開始的時間會在顯示屏上顯示。

程序開始後，僅可透過中斷程序來更改或取消選定的時間。

程序現在可開始。

- 輕觸 **現在開始** 按鈕。

SmartStart

SmartStart 功能可讓您確定您的洗衣機將自動啟動的時間段。在接收到如來自您電力供應商表明電費非常合算的信號時，電器將啟動。

在開啟 SmartGrid 設定時，此功能激活。

時間範圍可確定在 1 分鐘和 24 小時之間。在此期間，洗衣機會等待來自電力供應商的信號。如果在此確定的階段內無發送信號，洗機器會開始洗滌程序。

設定時間範圍

如果您已在設定中啟用 SmartGrid 功能，那麼在您輕觸 **計時器** 按鈕時，SmartStart **於** 或 SmartFinish **於** 將顯示在顯示屏上，而不會顯示 **開始於** 或 **結束於**（請參閱「設定 – SmartGrid」章節）。

此設定流程與設定延遲啟動時間相同。

- 現在，設定您所需的時間，然後使用 OK 按鈕確認。
- 輕觸*開始/停止*按鈕，開始 *SmartStart* 洗滌程序。

在電力供應商發送信號或達到計算的最晚開始時間時，選定程序將自動啟動。

更改或刪除 *SmartStart* 功能的流程與延遲啟動中說明的流程相同。

正確的洗衣劑

所有針對自動洗衣機生產的洗衣劑均適用。遵循製造商在包裝上的說明和用量建議。

亞洲使用者：
請使用適用於前置式洗衣機的低泡沫洗衣劑

投放的正確用量將取決於以下情況：

- 衣物的髒污程度
- 衣物的數量
- 水質硬度等級。
  如果您不知曉您所在地區的水質硬度等級，請聯繫您當地的供水商。

軟水劑

軟水劑可降低水質硬度等級為 II 和 III 的地區的洗衣劑的使用量。根據包裝上的指定用量進行投放。首先添加洗衣劑，然後再加軟水劑。

您可為水質硬度等級為 I 的水添加推薦用量的洗衣劑。

水質硬度等級

硬度標度	硬度等級，毫摩爾/升	德國標度， d
I（軟）	0–1.5	0–8.4
II（中等）	1.5–2.5	8.4–14
III（硬）	2.5 以上	14 以上

添加輔助器

若隨洗衣劑提供了添加輔助器（例如洗衣凝珠），則可使用，尤其在使用洗衣劑時，更要使用。

洗衣劑補充裝

在購買洗衣劑時，盡可能購買補充裝。這可減少廢棄包裝的數量。

衣物柔順劑和漿水

衣物柔順劑
可讓衣物變軟，易於處理，並幫助防止在乾衣機內時產生靜電吸附。

漿水
讓衣物變硬、變挺，例如襯衫、桌布和床單。

單獨添加衣物柔順劑或漿水

根據製造商包裝上的說明準備漿洗。

提示: 在添加衣物柔順劑時，啟用 **清水加注** 附加選項。

透過洗衣劑盛載格進行投放

- 向 ❀ 洗衣劑槽添加衣物柔順劑或插入適當的膠囊。
- 向 ❀ 洗衣劑槽添加漿水，向 ⊔ 洗衣劑槽添加洗衣粉或粘性漿水。
- 選擇 **獨立過水** 程序。
- 如必要，更改脫水轉速。
- 如果使用的是膠囊，輕觸 CapDosing 按鈕並啟用 Cap。
- 輕觸*開始/停止*按鈕。

TwinDos 雙智能洗衣液調配系統

其中一個自動投放系統容器必須添加衣物柔順劑。

- 選擇 **獨立過水** 程序。
- 如必要，更改脫水轉速。
- 輕觸 TwinDos 按鈕。
- 輕觸 **開啟** 按鈕啟用 TwinDos 雙智能洗衣液調配系統。
- 輕觸*開始/停止*按鈕。

脫色劑和去色劑/染色劑

⚠ 因脫色劑/去色劑導致的損壞。
脫色劑和去色劑可能會導致洗衣機內部受到腐蝕。
請勿在此款洗衣機中使用脫色劑或去色劑。

可使用適用於家用洗衣機的染色劑。但是，請注意，如果您頻繁使用染色劑的話，在染色過程中使用的鹽可能會導致機器中的不銹鋼組件受到腐蝕。請始終嚴格遵守染色劑製造商的說明。

在將洗衣劑用於衣物染色時，有必要選擇 *清水加注* 附加選項。

洗衣劑

推薦的 Miele 洗衣劑

Miele 洗衣劑專為每日使用 Miele 洗衣劑而設計。請參閱「洗衣劑和護理產品」章節了解關於這些洗衣劑的更多資訊。

	Miele UltraPhase 1 和 2	Miele 一次性膠囊		
棉質衣物	✓	–	✓	✓
ECO 40-60	✓	–	✓	✓
免熨衣物	✓	–	✓	✓
纖柔衣物	✓	✓	✓	–
QuickPowerWash	✓	–	–	–
自動加強	✓	–	✓	✓
羊毛衣物	–	✓	–	–
絲質衣物	–	✓	–	–
快洗 20	✓	–	✓	–
恤衫	✓	–	✓	✓
牛仔布	✓	–	✓	–
深色衣物	✓	✓	✓	–
運動服	–	✓	–	–
運動鞋	✓	–	–	✓
外套	–	✓	–	–
羽絨衣物	–	✓	–	–
羽絨被	–	✓	–	–
枕頭	✓	–	–	–
棉質衣物 衛生	✓	–	✓	✓
窗簾	✓	–	–	✓
首次洗滌	✓	–	✓	–
獨立過水	–	–	✓	–
棉質衣物	✓	–	✓	✓

✓ 建議

– 無建議

專用洗衣劑（例如 WoolCare）

衣物護理（例如衣物柔順劑）

添加劑（例如 Booster 加強潔淨劑囊）

根據指令
(EU) Nr. 1015/2010 推薦的洗衣劑

這些建議適用於程序參照表中提供的溫度範圍。

	通用	彩色衣物	纖柔衣物和羊毛衣物	專用
	洗衣劑			
棉質衣物	✓	✓	–	–
ECO 40-60	✓	✓	–	–
免熨衣物	–	✓	–	–
纖柔衣物	–	–	✓	–
QuickPowerWash	✓	✓	–	–
自動加強	–	✓	–	–
羊毛衣物	–	–	✓	✓
絲質衣物	–	–	✓	✓
快洗 20	–	✓[1]	–	–
恤衫	✓	✓	–	–
牛仔布	–	✓[1]	–	✓
深色衣物	–	✓[1]	–	✓
運動服	–	–	✓	✓
運動鞋	–	✓	–	–
外套	–	–	✓	✓
羽絨衣物	–	–	✓[1]	✓
羽絨被	–	–	✓[1]	✓
枕頭	–	–	✓[1]	✓
窗簾	✓[2]	–	–	✓
首次洗滌	–	✓	–	–
棉質衣物	✓	✓	–	–
清潔洗衣機	✓[2]	–	–	✓

✓ 建議

– 不建議

1) 洗衣液

2) 洗衣粉

清潔外殼和控制面板

⚠ 有觸電危險！
即使關閉洗衣機，也會存在主電源電壓
在清潔或保養前，將洗衣機與電源斷開。

⚠ 滲水導致的損壞風險。
噴水器的壓力會致使水進入洗衣機，從而導致組件損壞。
請勿使用噴水器噴射洗衣機。

- 請用中性清潔劑或肥皂和水清潔外殼和控制面板，然後用軟布擦乾。
- 按照包裝上的製造商說明，用適當的不銹鋼清潔劑清潔滾筒。

⚠ 清潔劑導致的損壞。
溶劑型清潔劑、研磨劑、玻璃清潔劑或多用途清潔劑可能導致塑膠表面及其他部件損壞。
請勿使用任何此類清潔劑。

清潔洗衣劑盛載格

在低溫下洗滌以及使用洗衣液可能會導致洗衣劑盛載格內產生細菌堆積。

- 出於衛生原因，要定期清潔整個洗衣劑盛載格，如果您僅使用 TwinDos 雙智能洗衣液調配系統。

取出洗衣劑盛載格

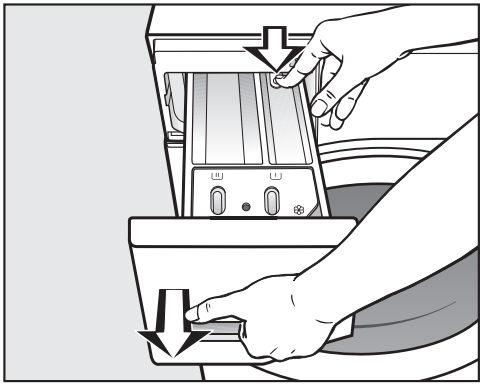

- 向外拉動洗衣劑盛載格，直至感到受阻為止。按下釋放按鈕，同時從洗衣機中取出洗衣劑盛載格。
- 用溫水清潔洗衣劑盛載格。

清潔虹吸管和 ❀/⊂⊃ 組件通道

漿水會導致堵塞。如果發生堵塞，❀/⊂⊃ 洗衣劑槽內的虹吸管將無法工作，洗衣劑槽也會溢流。
在使用數次漿水後，要特別徹底清潔虹吸管。

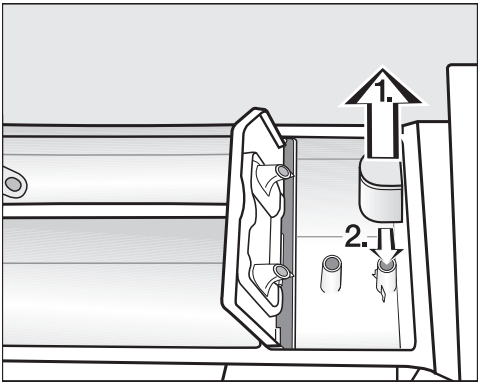

1. 從 ❀ 洗衣劑槽內取出虹吸管，在流動溫水下進行清潔。用同樣的方法清潔虹吸管。
2. 更換虹吸管。

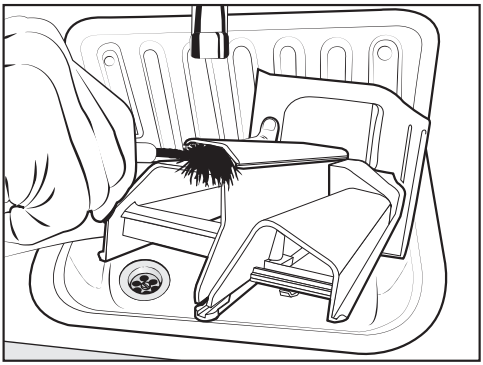

■ 用刷子和溫水清潔衣物柔順劑通道。

清潔洗衣劑盛載格槽

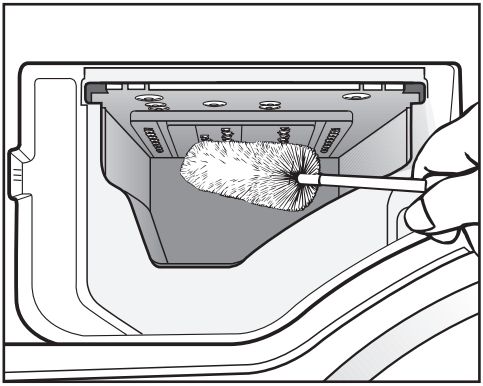

■ 用瓶刷清洗衣劑盛載格槽噴嘴上殘留的洗衣劑和水垢。

■ 更換洗衣劑盛載格。

提示: 讓洗衣劑盛載格稍微打開以讓其晾乾。

清潔滾筒（衛生資訊）

低溫洗滌和/或使用洗衣液可導致洗衣機內細菌和異味的積聚。使用 **清潔洗衣機** 程序可清潔洗衣機。定期或最遲在 **衛生資訊** 出 **請選擇**"**保養**" **及執行**"**清潔洗衣機**"**程序** 訊息在顯示屏上顯示時運行此程序。

TwinDos 雙智能洗衣液調配系統保養

⚠ 變乾衣物洗衣劑導致的損壞。

如果此系統長期為使用（超過兩個月），軟管的洗衣劑會變粘稠或變乾。軟管會被堵塞，需要由維修技術人員進行清潔。

清潔 TwinDos 雙智能洗衣液調配系統。

如要清潔此系統，您需要「TwinDosCare」清潔洗衣液匣（僅指定國家/地區可用）或清空 TwinDos 雙智能洗衣液調配系統容器。二者均可從 Miele 網上商店購買。

此洗衣機擁有 TwinDos 雙智能洗衣液調配系統清潔程序。運行洗滌程序會清潔洗衣機內部軟管。

開始保養程序

- 啟動洗衣機。
- 滾動至主選單的第二頁。
- 輕觸 **保養** 按鈕。

顯示屏將更改為*保養*選單。

- 選擇 **清潔** "TwinDos"。
- 輕觸您想要清潔的容器的按鈕。
- 使用**是**按鈕來確認 **開始保養程序**?。
- 按照顯示屏中的說明進行操作。

這會對軟管進行清潔。TwinDos 雙智能洗衣液調配系統之後可隨時再次使用。

清潔洗衣劑槽

殘留的洗衣劑會導致堵塞。

- 在您更換洗衣液匣或容器時，使用潮濕的布來清潔洗衣劑槽內部。

清潔進水濾網

洗衣劑擁有濾網來保護進水閥。在進水軟管入口端的這些連接的可觸及濾網應每六個月左右檢查一次，或者若供水經常發生中斷，則增加檢查頻率。

- 首先關閉水龍頭。
- 從水龍頭上扭下進水軟管。

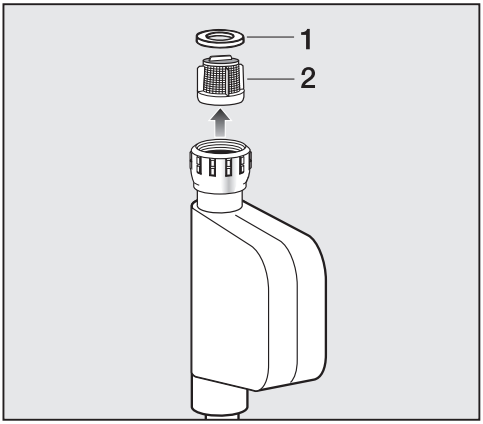

- 從凹槽中拆下橡膠密封件 1。
- 用尖頭鉗，夾住塑膠條 2，將其取下。清潔塑膠濾網。
- 按相反順序將濾網和密封條放回並重新連接軟管。

打開水龍頭，然後檢查連接處是否漏水。如果有水漏出，扭緊連接處。

濾網**必須**必須在清潔後放回。

問題解決指南

在日常操作中可能出現的許多失常和故障都可以很容易進行修正。無需致電維修服務，可節省時間和金錢。

以下指南可幫您找出故障的原因並進行修正。

程序未啟動

問題	原因和糾正
顯示屏仍未亮起，而且開始/停止按鈕指示燈沒有閃爍。	洗衣機未通電。 ■ 檢查電源插頭是否插入並接通電源。 ■ 檢查保險絲或斷路器是否跳閘。
	洗衣機已自動關閉，以節省能源。 ■ 使用 ⏻ 按鈕重新開啟。
顯示屏提示您輸入密碼。	透過密碼進行訪問已被啟用。 ■ 輸入密碼，然後確認。如果您不希望在下次開啟洗衣機時此訊息再次在顯示屏上顯示，可停用密碼。
顯示屏上出現以下訊息：⚠機門無法上鎖, 請聯絡維修服務部	機門未關好。機門鎖無法嚙合。 ■ 再次關閉機門。 ■ 重啟程序。 如果故障訊息再次出現，請聯絡 Miele。

程序中斷後，出現故障訊息。

問題	原因和糾正
排水故障, 請清潔排水過濾網及水泵, 並檢查排水喉管	出水口堵塞或受阻。 排水軟管固定得過高。 ■ 清潔排水濾網和排水泵。 ■ 最大排水高度為 1.0 米。
進水故障, 請打開水龍頭	進水口堵塞或受阻。 ■ 檢查水龍頭是否正確打開。 ■ 檢查進水軟管是否扭結。 ■ 檢查水壓是否過低。
	進水管內的濾網堵塞。 ■ 清潔濾網。
故障 F. **如未能重新啟動, 請聯絡維修服務部**	出現故障。 ■ 斷開洗衣機電源，透過從牆壁電源插座上拔掉插頭，使其關閉，或在斷開斷路器。 ■ 等待**至少** 2 **分鐘**，然後再重新將洗衣機連接到電源。 ■ 然後再啟動洗衣機。 ■ 重啟程序。 如果故障訊息再次出現，請聯絡 Miele。
防水系統已啟動: 請關閉水龍頭及聯絡維修服務部	防水系統已作出反應。 ■ 關閉水龍頭。 ■ 致電服務部。

如要關閉故障訊息，使用 ⏻ 按鈕關閉洗衣機。

程序結束時，出現故障訊息

問題	原因和糾正
i 請檢查洗滌劑用量	洗滌過程中積聚了過多的泡沫。 ■ 檢查投放的洗衣劑用量。 ■ 如若使用的是自動洗衣劑投放，請查看用量設定。 ■ 查看包裝上的洗衣劑說明以及衣物的髒污程度。 ■ 如必要，以 10 % 的增量減少投放量。
i 衛生資訊: 請選擇"保養" 及執行"清潔洗衣機"程序	長時間未運行溫度高於 60 °C 的洗滌程序。 ■ 為防止洗衣機內產生細菌和異味，加入 Miele 洗衣機清潔劑或通用洗衣粉運行 *清潔洗衣機* 程序。

程序結束時以及啟動洗衣機時會出現訊息，需使用 *OK* 按鈕確認。

程序結束時，出現故障訊息

問題	原因和糾正
i **循環系統: 請清潔過濾網和噴嘴 或清除水泵外殼上的雜物**	水泵很髒。 ■ 按「故障排除指南 – 排水管堵塞和/或斷電時打開機門」章節中的描述清潔水泵。 ■ 清潔後，重啟程序。
	機門環頂部的噴射機被絨毛堵塞。 ■ 用手指清除絨毛。不要使用任何鋒利或尖銳工具來進行。 ■ 清潔後，重啟程序。
	如果故障訊息再次出現，請聯絡 Miele。仍可使用洗衣機，但功能會減少。
i **請確保機腳平衡, 衣物未能正常脫水**	在程序結束時運行的 **預熨** 附加選項無法正常進行。 ■ 查看洗衣機是否按照「安裝 – 調平機器」章節中所描述的正確調平。 ■ 查看排水高度是否超過最大排水高度 1 米。
	如果故障訊息再次出現，請聯絡 Miele。仍可使用洗衣機，但功能會減少。

程序結束時以及啟動洗衣機時會出現訊息，需使用 *OK* 按鈕確認。

TwinDos 雙智能洗衣液調配系統故障訊息

問題		原因和糾正
i	再進行數次清洗程序, 便需要更換新的洗衣液匣 到容器格 ①	洗衣液匣內的洗衣劑量不足。應留有足夠進行約 4 至 8 次洗滌程序的洗衣劑。 ■ 訂購新洗衣液匣。
i	"TwinDos" ① 已清空 請查看洗衣效果	洗衣液匣為空。 ■ 更換洗衣液匣。 ■ 檢查衣物是否乾淨。如果不乾淨，則可能是因為洗衣劑不充足。 如必要，再清洗一遍衣物。
i	請使用 "TwinDos" 或於"保養"目錄 啟動 "TwinDos" 保養, 詳情請參閱操作說明書	長久未透過 ① 和/或 ② 使用 TwinDos 雙智能洗衣液調配系統或自動投放系統。 ■ 為您下一次的衣物使用 TwinDos 雙智能洗衣液調配系統。 ■ 按照「清潔與護理 – TwinDos 雙智能洗衣液調配系統保養」章節中所描述的來執行 TwinDos 雙智能洗衣液調配系統保養程序。
⚠	必須於 "保養" 目錄 啟動 容器格 ① 的 "TwinDos" 保養, 詳情請參閱操作說明書	長久未透過 ① 和/或 ② 使用 TwinDos 雙智能洗衣液調配系統或自動投放系統。軟管內的洗衣劑可能已變乾。 ■ 立即按照「清潔與護理 – TwinDos 雙智能洗衣液調配系統保養」章節中所描述的來執行 TwinDos 雙智能洗衣液調配系統保養程序。
此頁面顯示的訊息均為示例。它們可能會根據是否適用於 ① 或 ② 槽而不同。		

程序結束時以及啟動洗衣機時會出現訊息，需使用 *OK* 按鈕確認。

TwinDos 雙智能洗衣液調配系統故障訊息

問題	原因和糾正
已放入新的洗衣液匣，但洗衣機啟動時洗衣液匣顯示為空的。	更換洗衣液匣時，洗衣機電源未開啓。 ■ 啟動洗衣機。 ■ 移除洗衣液匣，然後再次放入槽中。 計數器設定為 0。
洗衣液中有深色斑點。	洗衣液中滋生黴菌。 ■ 倒出容器內的洗衣液，然後徹底清潔容器。
沒有投放洗衣液和/或衣物柔順劑。	未啟用自動投放系統。 ■ 運行下一程序前，輕觸 TwinDos 按鈕。 自動投放系統將被啟用。
	儘管已啟用自動投放系統，但仍未投放洗衣劑/衣物柔順劑。 ■ 再試一次。 ■ 如果仍未投放洗衣劑，致電 Miele。

洗衣機的一般問題

問題	原因和糾正
洗衣機有異味。	忽略了衛生資訊。長時間未運行溫度高於 60 °C 的洗滌程序。 ■ 為防止洗衣機內產生細菌和異味，加入 Miele 洗衣機清潔劑或通用洗衣粉運行*保養清洗*程序。
	清洗後，機門和洗衣劑盛載格為關閉。 ■ 將機門和洗衣劑盛載格稍微打開以讓其晾乾。
洗衣機在脫水過程中抖動。	洗衣機支腳不平。 ■ 調平機器，並正確調整支腳。
衣物脫水不徹底，仍是濕的。	在執行最終脫水週期期間，洗衣機檢測到不平衡，自動降低脫水轉速。 ■ 將大件和小件衣物混合裝入，這樣在脫水期間可更均勻地分佈。
水泵發出噪音。	這並非故障。 在抽水進程結束時發出的嘖嘖聲是正常操作的一部分。
滾筒照明未開啟。	滾筒照明將在 5 分鐘之後自動熄滅。 ■ 打開概覽選單中的下拉式選單，然後輕觸 ☼ 按鈕。
	滾筒照明出現問題。 ■ 致電 Miele 客戶服務部。

洗衣機的一般問題

問題	原因和糾正
洗衣劑盛載格中剩餘有大量洗衣劑。	水壓太低。 ■ 清潔進水濾網。 ■ 選擇 *清水加注* 附加選項可能會有幫助。
	洗衣粉與軟水劑共用會變得粘稠。 ■ 之後要首先向洗衣劑盛載格中加入洗衣粉，然後再加入軟水劑。
衣物柔順劑未完全投放或 ❀ 槽內殘留過多水分。	虹吸管位置不當或堵塞。 ■ 清潔虹吸管，請參閱「清潔與護理 – 清潔洗衣劑盛載格」章節。
在程序完成時，膠囊內仍有洗滌劑。	洗衣劑盛載格中的小管（安放膠囊的位置）堵塞。 ■ 清潔小管。
	這並非故障。 由於技術原因，膠囊內會殘留少量水分。
衣物柔順劑槽中的膠囊旁有水	在上一次洗滌程序完成時，未啟用 CapDosing，或未取出空膠囊。 ■ 確保記得下次插入膠囊時，啟用 CapDosing。 ■ 在每次程序完成時，取出並棄置空膠囊。
	洗衣劑盛載格中的小管（安放膠囊的位置）堵塞。 ■ 清潔小管。

清洗結果不理想

問題	原因和糾正
洗衣液無法達到所需的效果。	洗衣液通常不含漂白劑。無法去除水果漬、咖啡漬和茶漬。 ■ 使用 Miele 2 階段系統。洗滌過程中的 UltraPhase 2 的針對性添加可有效去除污漬。 ■ 使用含有漂白劑的通用洗衣粉。
洗後的深色紡織品上可見洗衣粉狀的白色殘留物。	洗衣劑中含有不溶於水的化合物（沸石），用於軟化水質。這些化合物最終會殘留在衣物上。 ■ 晾乾衣物後，嘗試用軟刷刷掉殘留物。 ■ 用不含沸石的洗衣劑清洗深色紡織品。洗衣液通常不含沸石。 ■ 使用 *深色衣物* 程序。
洗過的衣物上粘附有灰色油脂顆粒。	洗衣液用量不足，無法分解嚴重髒污衣物上的油脂顆粒。 ■ 增加洗衣液用量。 ■ 在下一次洗滌衣物之前，使用 Miele 洗衣劑清潔劑或洗衣粉運行 *清潔洗衣機*。

無法打開機門

問題	原因和糾正
在程序運行期間，無法拉開機門。	在程序運行期間，機門鎖定。 ■ 輕觸*開始/停止*按鈕，取消程序。 程序取消後，機門會解鎖，您便可將其拉開。
	滾筒內仍有水，且洗衣機無法排水。 ■ 按照「排水管堵塞和/或斷電時打開機門」章節所述，清潔濾網和水泵。
程序取消後，加倍冷卻在顯示屏上顯示。	為了防止使用者燙傷，如果洗滌水溫高於 55 °C，機門將無法打開。 ■ 待滾筒內溫度下降，顯示屏上的訊息消失。
以下訊息會顯示在顯示屏上： **⚠ 機門鎖故障, 請聯絡維修服務部**	機門鎖卡住。 ■ 致電服務部。

排水管堵塞和/或斷電時打開機門

■ 關閉洗衣機。

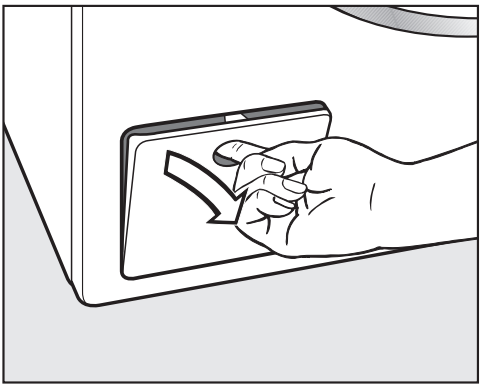

■ 打開排水泵檢修孔蓋板。

排水管堵塞

如果排水管堵塞，洗衣機中會殘留大量水。

⚠ 熱洗滌水可導致燙傷危險。
若在高溫下洗滌衣物，則洗衣機排出的洗滌水仍會很熱！
小心排出所有洗滌水。

洗衣機排水

排水時，不要完全扭下排水濾網。

■ 在檢修孔蓋板下方，放置一個適當的容器，如通用烤盤。

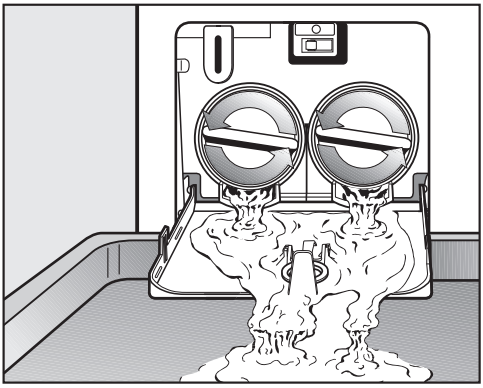

■ 緩慢並小心地扭下排水濾網，讓水排出。

■ 如果您需要中斷水流的話，應將排水濾網重新扭回至原位並扭緊。

當水流停止時：

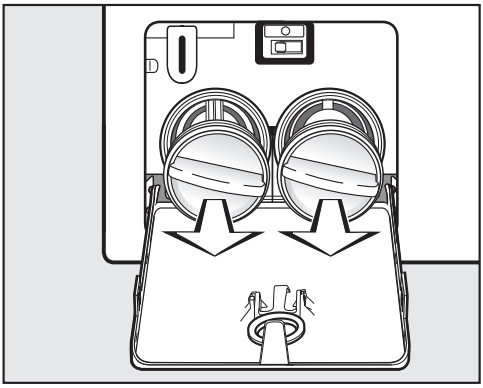

■ 完全扭下排水濾網。

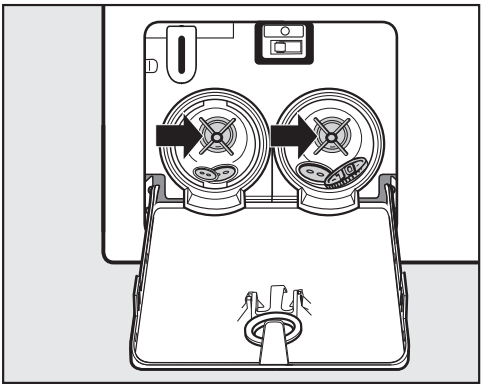

- 徹底清潔排水濾網。
- 從濾網外殼中取出任何異物（如紐扣、硬幣等），然後清潔內部。用手轉動葉輪，檢查其是否可以自由旋轉。

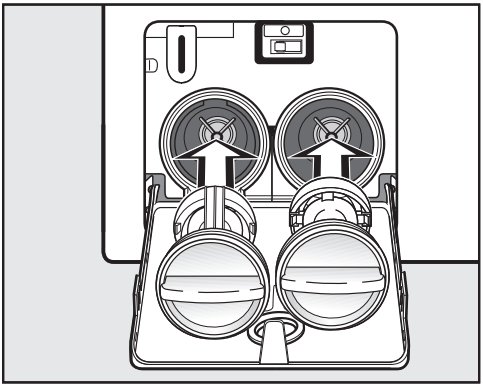

- 以正確方式更換排水濾網（右側和左側）並將其牢固扭緊。
- 蓋上排水泵檢修孔蓋板。

⚠ 漏水損壞危險。
確保排水濾網已牢固扭緊。否則在使用過程中會有漏水的危險。
以正確方式更換排水濾網並將其牢固扭緊。

打開機門

⚠ 旋轉滾筒導致的受傷危險！
觸碰旋轉的滾筒是非常危險的事情。
取出衣物前，應始終確保滾筒處於靜止狀態。

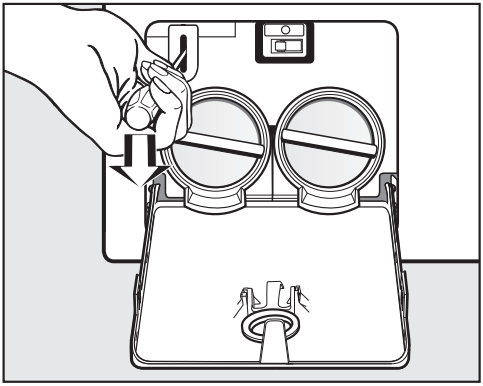

- 用螺絲刀解鎖機門。
- 拉開機門。

故障聯絡資訊

如果出現任何您無法自行解決的故障，請聯絡 Miele 經銷商或 Miele 客戶服務部。

您可以在網上預約 Miele 客戶服務部上門維修，網址：www.miele.com/service。

Miele 客戶服務部的聯絡資訊載於本文件的最後部分。

在與 Miele 客戶服務部聯絡時，請指明您的電器的型號識別字和序號 (Fabr./SN/Nr.)。資料可在資料牌上找到。

請注意，我們可能會出於培訓目的而監控和記錄通話。若上門維修的問題屬於可以根據本手冊解決的問題，則將收取服務費。

打開機門時，可在透明玻璃上方找到資料牌。

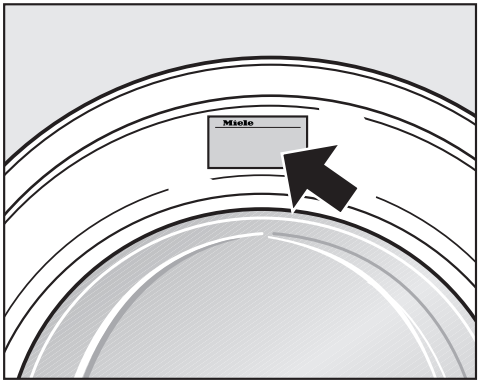

可選配件

您可從 Miele 經銷商、Miele 零件部門或線上 www.miele.co.uk 來購買此洗衣機的可選零件和配件。

請注意，我們會出於培訓目的而監聽來電並錄音。

EPREL 資料庫

從 2021 年 3 月 1 日起，有關能源標籤和環保設計要求的資訊將在歐洲產品數據庫（EPREL）中提供。您可在以下連結查閱產品資料庫：https://eprel.ec.europa.eu/。您將需要輸入型號標識編號。

型號標識編號記載於資料牌上。

Miele **Made in xxx**

Mod.: XXXxxx
M-Nr.: xxxxxxxx Type: XXxx-X
Nr.:/ xxxxxxxxx

Miele Service
www.miele.com/service

保養

欲瞭解您所在國家/地區的電器保養資訊，請聯絡 Miele。有關地址請參閱封底。

正視圖

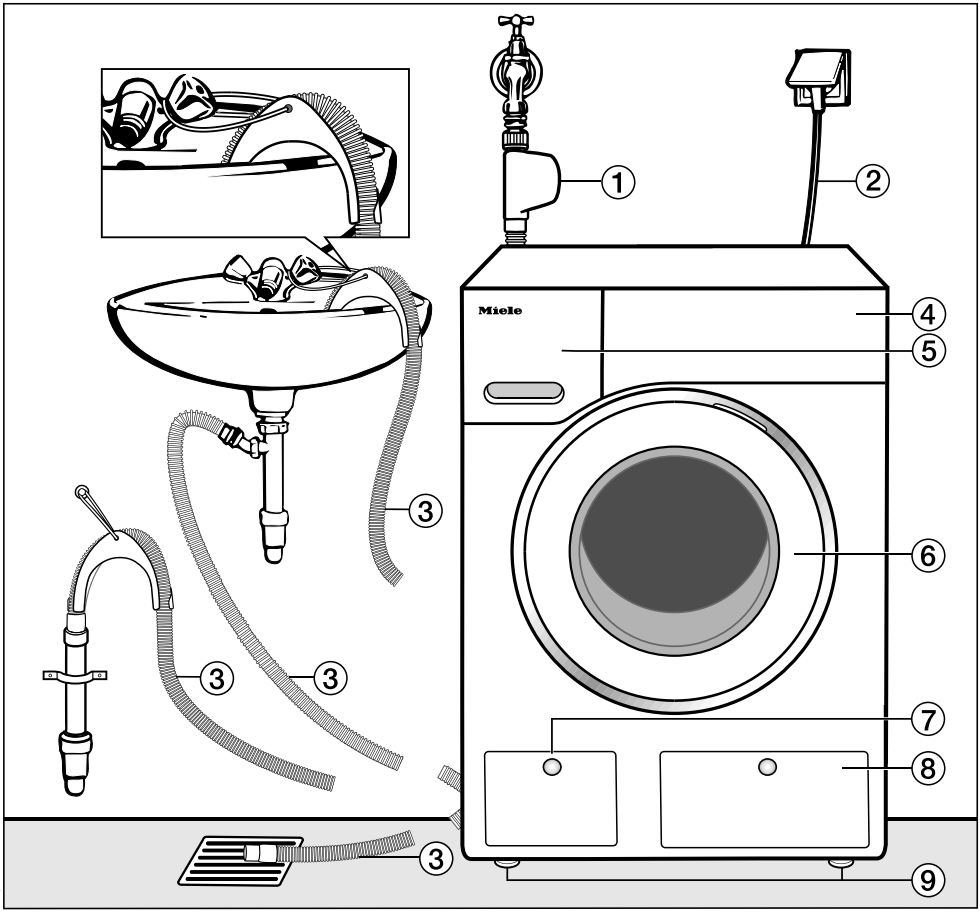

① 防水系統進水軟管

② 電源線

③ 柔性排水軟管（帶可拆卸的旋轉彎頭）

④ 控制面板

⑤ 洗衣劑盛載格

⑥ 機門

⑦ 檢修排水濾網、水泵及緊急釋放

⑧ TwinDos 雙智能洗衣液調配系統檢修孔蓋板

⑨ 四個高度可調支腳

後視圖

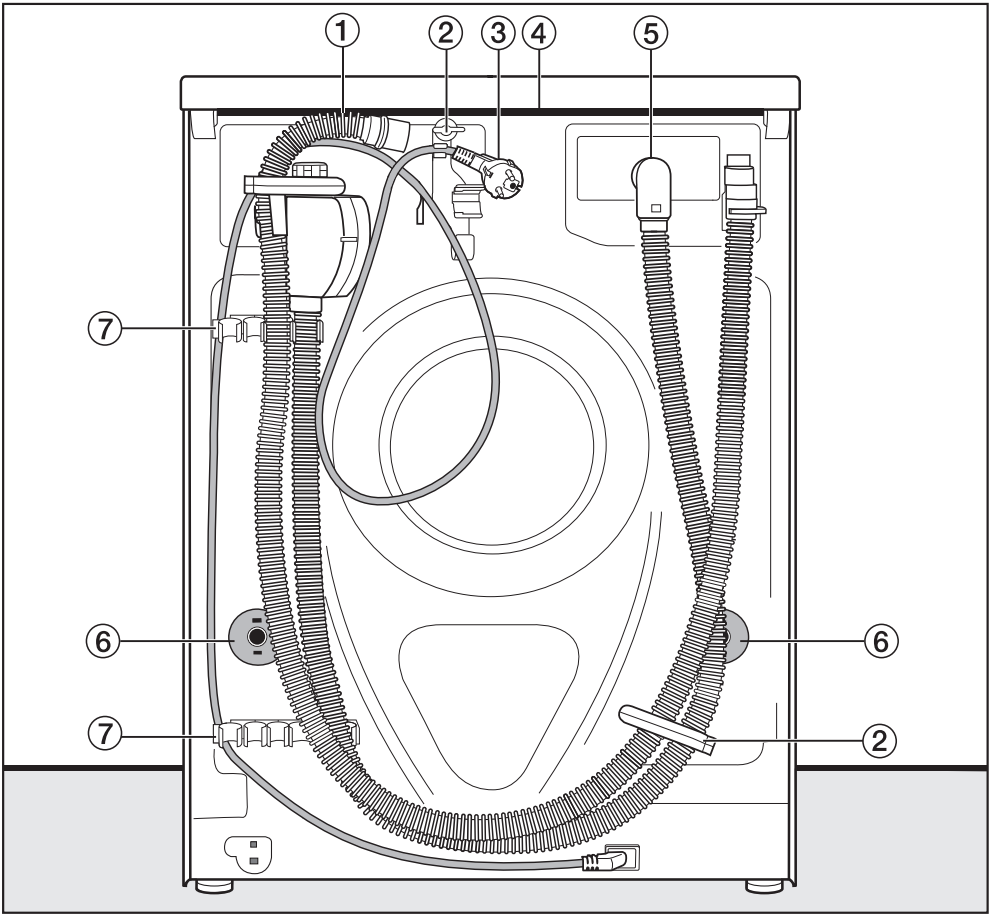

① 排水軟管

② 用於夾住進水和排水軟管及電源線的運輸夾

③ 電源線

④ 在搬運洗衣機時用於固定的凸蓋

⑤ 防水系統進水軟管

⑥ 運輸杆的安全帽

⑦ 用於夾住進水和排水軟管及用於存放閒置運輸杆的運輸夾

安裝表面

混凝土地面是最適合的表面。與木地板或地毯表面相比，在運行脫水週期時，更不易產生振動。

請注意：

- 洗衣機必須水平穩固放置。
- 為避免在脫水過程中產生振動，不應將洗衣機安裝在鬆軟的地板覆蓋物上。

若安裝在木質拖梁地面上：

- 將洗衣機安裝在膠合板基底（至少為 59 x 52 x 3 厘米）上。基底應跨越數個梁，並且栓接在拖梁上，而非僅僅栓接於地板。請先檢查管道和電線。

提示: 如有可能，可將洗衣機安裝在角落內。因為這通常是地面最穩定的部分。

⚠ 如果未對洗衣機進行充分固定，則可能會造成受傷。
在安裝過程中，洗衣機必須固定在現場的底座（混凝土或磚塊）上，確保其不會跌落或滑到。
使用夾具/固定支架（MTS 地板安裝套件 – 可從您的 Miele 經銷商或 Miele 零件部門訂購）固定洗衣機。

將洗衣機運輸至安裝地點

⚠ 蓋子不穩固可能造成受傷危險。
確保蓋子後側的固定件穩固。否則，在搬運洗衣機時，會產生蓋子被拉掉的危險。
在搬運洗衣機之前，檢查蓋子是否固定在洗衣機後側凸起之處。

- 使用洗衣機前腳和在電器後側凸起之處的蓋子搬運機器。

拆下運輸杆

拆下左側運輸杆

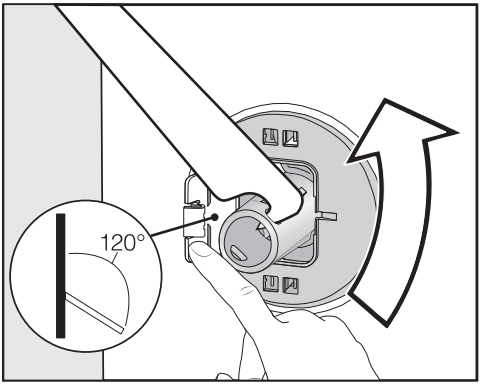

■ 推走蓋子，並使用隨附的扳手將左側運輸杆旋轉 90°。

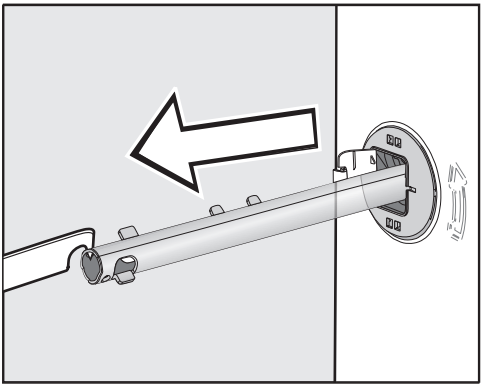

■ 拔出運輸杆。

拆下右側運輸杆

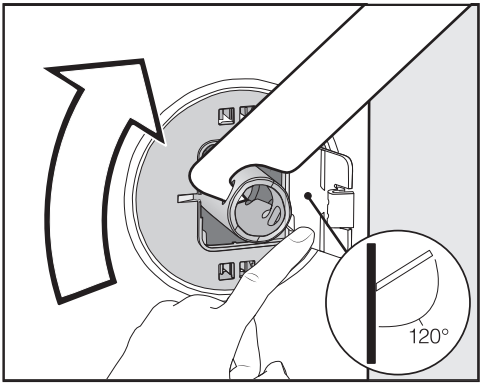

■ 推走蓋子，並使用隨附的扳手將左側運輸杆旋轉 90°。

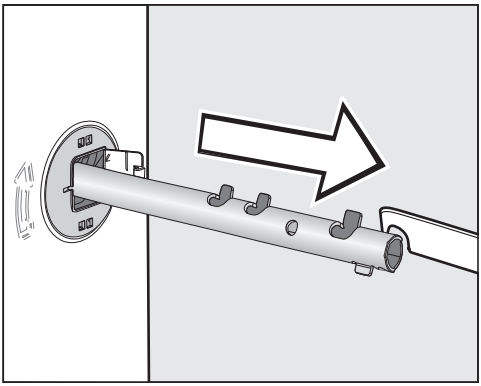

■ 拔出運輸杆。

遮蓋孔洞

⚠ 銳利邊緣可導致受傷。
將手伸入未遮蓋的孔中可導致受傷。
在取下運輸杆後，蓋住用於安裝運輸杆的孔。

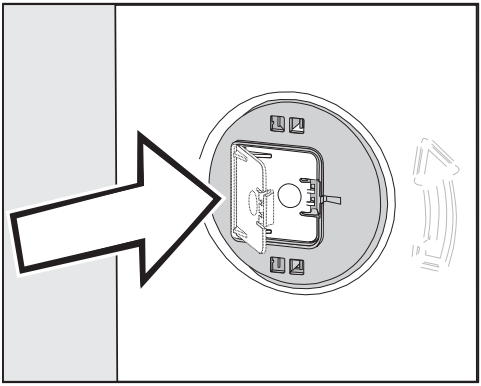

■ 將蓋子推入，直至卡入到位。

固定運輸杆

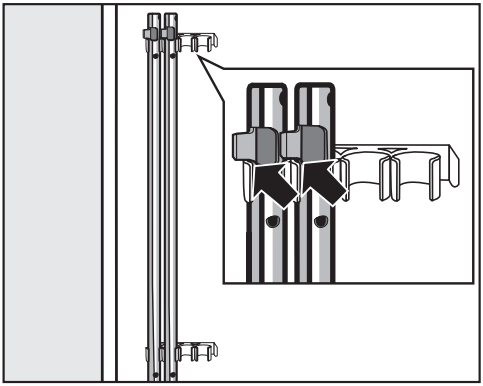

■ 將運輸杆固定在洗衣機的後側。確保頂部鎖扣位於支架上方。

⚠ 運輸不當可導致損壞。
在未將運輸杆安回的情況下搬移洗衣機，可能造成洗衣機損壞。
妥善保存運輸杆。若要搬移洗衣機（如搬家時），須重新安裝運輸杆。

安裝運輸杆

打開蓋子

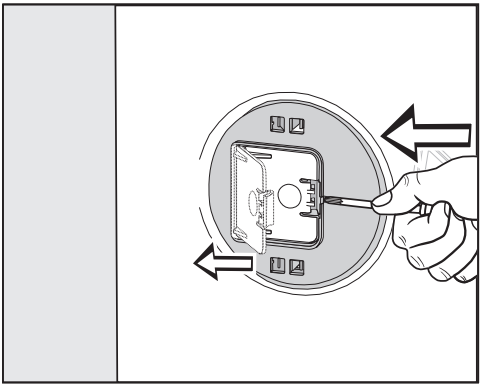

- 用尖銳的物體（例如幼螺絲批）按在固定器上。

蓋子打開。

安裝運輸杆

- 請按照說明安裝運輸桿，或以相反的順序將其卸下。

提示: 稍微抬起滾筒，運輸杆會更容易滑入。

調平洗衣機

洗衣機的四個支腳必須完全保持水平，以確保安全正確的操作。

安裝不當會增加耗電量和耗水量，且可能導致洗衣機移位。

扭下並調整機腳

四個可調節的螺釘機腳可用於調平洗衣機。在洗衣機送達時，四個機腳是全部扭上的。

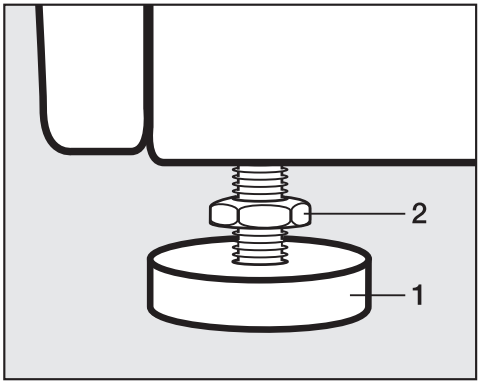

- 用提供的扳手順時針轉動埋頭螺母 2。然後，轉動埋頭螺母 2 及機腳 1 直至扭鬆。

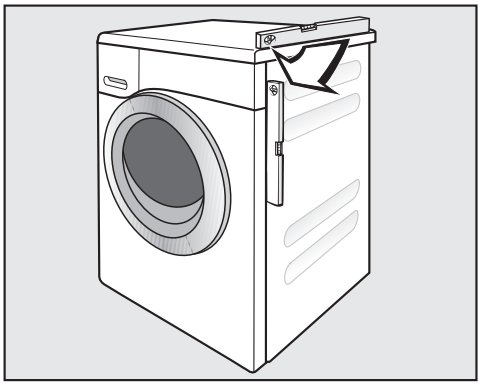

- 使用水平儀檢查洗衣機是否調平。
- 用管鉗將機腳 1 扭緊固定。再次用提供的扳手轉動埋頭螺母 2 直至其牢固貼合至外殼上。

⚠ 調平不當可導致洗衣機損壞。
如果機腳未固定，在搬運洗衣機時，會產生危險。
轉動機腳的四個埋頭螺母，直至其牢固貼合至外殼上。同時也請檢查無需調整的機腳。

連續台面下嵌入式安裝

⚠ 裸露電線可導致觸電危險
拆下機蓋時，有接觸帶電部件的風險。
務必由合適的符合資格的裝配工按照所提供的說明安裝/拆卸嵌入式配件*。

- 需要特殊的**嵌入式配件***。隨嵌入式套件提供的蓋板用於更換機蓋。務必安裝蓋板，以確保電氣安全。
- 連接電力、水和排水系統時應注意，在洗衣機最終安裝到位後，這些連接應易於觸及。

安裝說明隨嵌入式配件一起提供。

洗衣機–乾衣機疊放安裝

可以洗衣機–乾衣機疊放安裝的形式，將此款洗衣機與 Miele 乾衣機進行組合。需要採用與乾衣機匹配的適當「WTV」疊架*。

所有標記*的部件均可透過您的經銷商或 Miele 購買。

請注意：

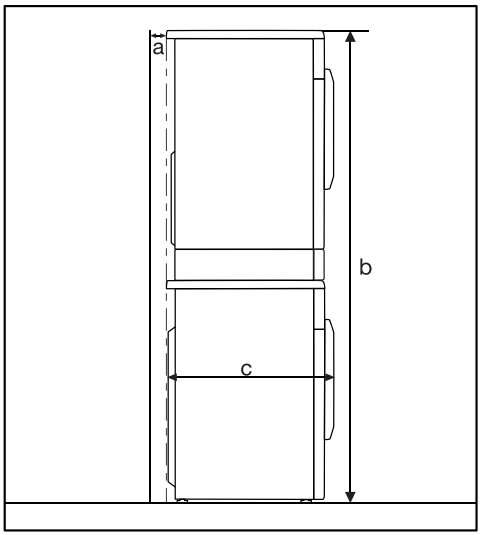

a = 至少 2 厘米

b = 無抽屜的 WTV：172 厘米
有抽屜的 WTV：181 厘米

c = 64 厘米

防水系統

Miele 防水系統可避免所有洗衣機部件因溢水而損壞。

該系統由三個組件組成：

- 進水軟管
- 電子裝置、排水管及溢流保護
- 排水軟管

防水系統 (WPS)

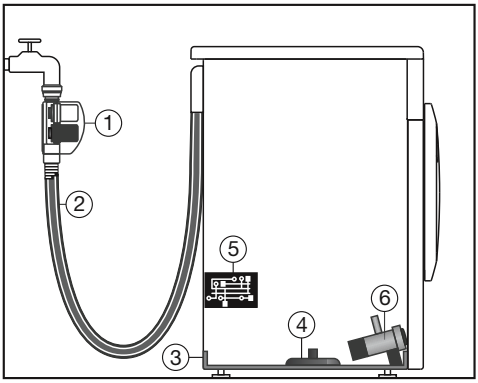

① 兩個電磁閥

② 雙層進水軟管

③ 集水槽

④ 浮動開關

⑤ 電子裝置

⑥ 排水泵

進水軟管

- 進水軟管外殼上有兩個電磁閥 ①，可直接切斷水龍頭進水。這些閥門可提供雙重保護。如果有一個閥門出現故障，另一個閥門將切斷進水。
  在水龍頭處堵塞進水意味著進水軟管僅在洗衣機進水時受到壓力。在其餘時間，進水軟管的壓力可被忽略。
- 防止電磁閥爆裂
  電磁閥經過壓力測試，可承受 7,000 千帕至 10,000 千帕之間的爆裂。
- 雙層進水軟管 ② 有一壓力承受進水軟管和一保護套管。任何漏水會透過此 ③ 保護套管流入集水槽。浮動開關 ④ 會關閉電磁閥，以防更多的水流入機體內，而外筒中的水被抽走。

電子裝置 ⑤ 和排水管及溢流保護

- 排水保護
  任何漏水都會收集在洗衣機底部的集水槽 ③ 內。浮動開關 ④ 會關閉電磁閥 ①，以防更多的水流入機體內，而外筒中的水被抽走。
- 溢流保護
  如果超過一定水位，排水泵 ⑥ 將開啟，並以控制的方式泵出多餘的水。如果水位仍以無法掌控的方式重複升高，那麼排水泵 ⑥ 將持續開啟，洗衣機會提示出現故障並有提示音響起。

排水軟管

排水軟管受到通風系統的保護，可防止洗衣機完全排空。

供水連接

⚠ 進水污染可導致健康危害和損壞危險。
進水的水質必須符合操作洗衣機的國家/地區的飲用水規格要求。
始終將洗衣機連接至自來水供水系統。



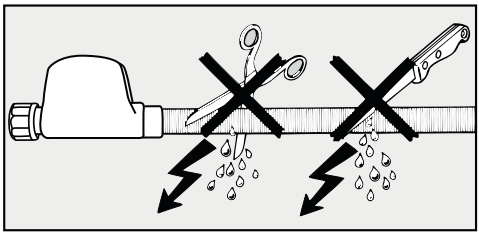

⚠ 有觸電危險！
進水軟管中有電線。
進水軟管不可連接至易噴水的地方，例如浴室或淋浴房。

應按照現行的當地和國家安全法規將洗衣機連接到自來水供水系統。因為洗衣機的設計已符合 DIN 的規定，所以德國當局不要求洗衣機配有止回閥。

水管壓力需在 100 至 1000 千帕之間。如果水管壓力超過 1000 千帕，必須安裝減壓閥。

連接需要採用 ¾ 英吋螺絲連接的水龍頭。如果不可行，只可由符合資格的安裝人員將洗衣機連接到自來水供水系統。

連接點會承受自來水壓力。
緩慢打開水龍頭並檢查有無洩漏。必要時，應修正墊圈和螺紋接頭的位置。

洗衣機不適合連接熱水供應系統。
切勿將洗衣機連接至熱水供應系統。

保養

如需更換，僅使用 Miele **防水系統**軟管。

⚠ 髒水可導致損壞。
為保護電磁閥，洗衣機在軟管與外殼的連接處有一濾網。
切勿取下濾網。

延長軟管

您可從您的 Miele 經銷商或 Miele 零件部門購買 1.5 米長（金屬）延長軟管作為可選配件。

軟管經過測試，最高可承受 14,000 千帕，且可用作供水連接的柔性延長。

排水

洗滌水透過排水泵以 1 米的排水高度排出。為順暢排水，軟管必須無扭結。若需要，可將軟管延長至 5 米。配件可從 Miele 或您的 Miele 經銷商處購買。

為使排水高度超過 1 米（最高為 1.8 米），需要安裝替代的排水泵。請聯絡 Miele，獲得建議。
為使排水高度達到 1.8 米，可將軟管延長至 2.5 米。配件可從 Miele 或您的 Miele 經銷商處購買。

排水選項：

1. 流入水槽或水池：

   請注意：

   – 將軟管鉤在邊緣並固定。

   – 若將水抽到盥洗池內，要確保可自如排水。否則，會有溢流的風險，或是一些被排出的水會再度被吸入到洗衣機內。

2. 用橡膠接頭將其牢固連接至塑膠排水管（無需使用虹吸管）。

3. 牢固連接至地面排水管（排水渠）。

4. 用塑膠接頭牢固連接至盥洗池。

請注意：

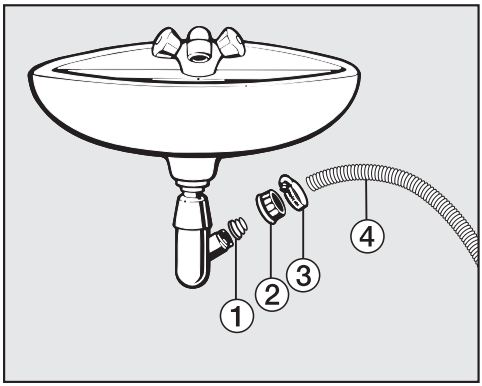

① 轉接器

② 導向螺母

③ 軟管夾

④ 軟管末端

■ 用螺母 ② 將轉接器 ① 安裝到水槽排水口。

■ 將軟管末端 ④ 連接至轉接器 ①。

■ 用螺絲刀扭緊螺母旁邊的軟管夾 ③。

電力連接

洗衣機配有帶模壓插頭的電源線，可隨時連接到開關插座。

安裝機器後，插座必須便於觸及。如果無法做到這一點，請確保在每個電極的安裝側均提供合適的連接斷開裝置。

⚠ 過熱可導致火災危險。
將洗衣機連接到多電源插座轉接器或延長線可能會使電線超載。
請勿使用延長線或多電源插座轉接器。

電氣系統必須符合目前的國家/地區安全法規（例如英國 BS 7671）。

如果電線損壞，只能用相同型號的特定電線（可從 Miele 客戶服務部獲得）進行更換。為安全起見，只能由符合資格的技術人員或 Miele 客戶服務部執行上述更換操作。

資料牌顯示了標稱功率消耗和適當的保險絲額定值。將資料牌上的規格與電源的規格進行比較，確保二者相互匹配。

如有任何疑問，請諮詢符合資格的電工。

切勿將洗衣機連接到獨立逆換器，包括自主能源的變換器，例如太陽能。當洗衣機開啟時，電湧可能觸發安全關閉功能，這可能會損壞電子模組。

程序		裝載量 公斤	耗電量 千瓦小時	耗水量 升	運行時間 小時：分鐘	溫度[1] °C	殘餘水分 %	速度 轉/分鐘
ECO 40-60*		9.0	0,90	65	3:19	42	42	1600
		4,5	0,41	56	2:39	31	44	1600
		2,5	0,20	28	2:29	25	46	1600
棉質衣物	60	9,0	1,45	65	2:29	55	50	1600
	20	9,0	0,45	75	2:39	24	50	1600
免熨衣物	30	4,0	0,60	57	1:59	34	30	1200
快洗 20[2]	40	3,5	0,33	30	0:20	26	60	1200
羊毛衣物	30	2,0	0,23	35	0:39	–	–	1200
QuickPowerWash	40	4,0	0,58	40	0:49	–	–	1600

* 測試程序符合歐盟法規 2019/2023，能源標籤符合法規編號 2019/2014

1 主洗已達最高洗衣溫度。

2 *快速*額外選項已啟用

在進行對比測試時，必須停用 TwinDos 雙智能洗衣液調配系統。

顧客資訊

消耗數據資料可能會不同於所提供的額定值，具體取決於水壓、水質硬度、進水溫度、室溫、裝載類型和裝載量、電源電壓的波動以及所選的任何其他選項。

Feedback 功能中顯示的消耗數據可能與消耗數據表上的消耗數據有差異。這些變化源於組件公差和當地環境條件差異，例如水壓波動以及電壓波動。

技術資料

高度	850 毫米
寬度	596 毫米
深度	636 毫米
機門打開時的深度	1,054 毫米
嵌入式安裝高度	820 (+8/-2) 毫米
嵌入式安裝寬度	600 毫米
嵌入式安裝深度	600 毫米
重量	約 95 公斤
容量	9.0 公斤乾衣物
電源電壓	請參閱資料牌
額定裝載量	請參閱資料牌
保險絲等級	請參閱資料牌
耗電資料	請參閱“耗電資料”
最小水流壓力	100 千帕（1 巴）
最大水流壓力	1000 千帕（10 巴）
進水軟管長度	1.60 米
排水軟管長度	1.50 米
連接線長度	2.00 米
最大排水高度	1.00 米
最大排水管長度	5.00 米
LED 燈	等級 1
獲得的測試證明	請參閱資料牌
電源關閉模式的額定功率	0,30 瓦
連接網絡待命	0,70 瓦
頻率範圍	2.4000–2.4835 GHz
最高傳輸功率	< 100 mW

您可以使用這些設定來更改洗衣機的電子功能以適應多變要求。

隨時可更改設定。

訪問設定選單

- 啟動洗衣機。
- 滾動至主選單的第二頁。
- 輕觸 **設定** 按鈕。

顯示屏將更改為設定選單。

選擇設定

設定被分組至不同區域。



- 選擇所需區域。
- 滾動列表，直至您所需的設定出現。
- 輕觸按鈕，選擇您所需的設定。

更改設定

- 更改顯示的數值，並使用 OK 確認。

或者

- 輕觸選項進行選擇。

選定的選項將突出顯示為橙色。

選項已被保存。顯示屏會切換至設定選單，會返回至之前的選單級別。

關閉設定選單

- 輕觸 ⮌ 按鈕。

顯示屏會會返回至之前的選單級別。

- 輕觸 ⌂ 按鈕。

顯示屏將更改為主選單。

操控/顯示 ⚑

語言 ⚑

顯示屏可以被設定為以多種不同的語言之一顯示。

語言（德語為 Sprache）後的旗幟 ⚑ 在設定為不理解語言的情況下作為指南之用。

已保存選定的語言。

消耗量

在此設定中，您可查看已保存的耗電量和耗水量數值，並輸入電費。

選項

- **上一個程序**
  顯示上次執行的洗滌程序的能耗。
- **總消耗量**
  顯示之前程序使用的總耗電量和總耗水量。
- **設定成本**
  您可輸入電費和水費。

密碼

密碼可防止洗衣機在您不知情的情況下被使用。

選項

- **啟動**
  如果您啟用密碼，您需要在洗衣機開啟後輸入密碼。否則洗衣機無法被操作。
  原廠設定密碼是 125。
- **更改**
  如希望，您可以設定不同的三位數密碼。

⚠ 不要忘記您已設定的密碼。
如果您忘記了密碼，僅 Miele 技術服務人員可解鎖洗衣機。
記錄下您的新密碼。

- **解除**
  洗衣機可在不輸入密碼的情況下再次被操作。僅有在之前停用密碼時才可出現這種情況。

記憶

在某個程序啟動後，洗衣機將保存上次該程序的設定（溫度、脫水轉速及一些附加選項）。

當再次選擇程序時，已保存的設定將在顯示屏上顯示。

記憶功能基本設定為已停用。

時間顯示

在選擇時鐘制式後，您可設定時間。

時鐘制式

- 24 小時制（原廠設定）
- 12 小時制

時間

- 可設定時間。

音量

結束提示音

可更改程序結束時蜂鳴器的音量大小。

音量有 7 種不同設定，或可一同關閉。

按鍵音

也可更改觸摸按鈕時發出的聲音音量。

音量有 7 種不同設定，或可一同關閉。

顯示屏亮度

可更改顯示屏亮度。

亮度有 7 種不同設定。

溫度單位

溫度可以攝氏度 (°C) 或華氏度 (°F) 顯示。

原廠設定為 °C/攝氏度。

"顯示屏" 關閉狀態

顯示屏和按鈕的照明可被關閉以節能。*開始/停止*按鈕緩慢閃爍。

選項

- **關閉**
  照明保持開啟。
- **開啟**
  照明在 10 分鐘後關閉。
- **開啟 不在本程序**（原廠設定）
  整個程序期間照明保持開啟。照明會在程序結束 10 分鐘後關閉。

程序階段

TwinDos

您可設定洗衣劑類型和投放量，並查看 UltraPhase 1 和 UltraPhase 2 洗衣液匣內的洗衣劑量。

選擇洗滌劑

如果您希望透過 TwinDos 雙智能洗衣液調配系統功能使用您自己的洗衣劑而不是 UltraPhase 1 和 2，您需要單獨購買空的 TwinDos 容器（可選配件）。

UltraPhase 1 和 2 僅可按包裝調配。如果選擇了其他洗衣劑，另一個洗衣劑槽的設定會被自動刪除。

可使用以下洗衣劑：

- Miele UltraPhase 1
- Miele UltraPhase 2
- **通用洗滌劑**
- **彩色衣物 洗滌劑**
- **纖柔衣物 洗滌劑**
- **纖柔/羊毛 衣物洗滌劑**
- **衣物柔順劑**

遵守製造商在包裝上給出的用量說明。

必須設定正在使用的洗衣劑用量。遵循顯示屏的說明進行操作。

提示: 如果您選擇了 **洗滌劑不足**，各自的 TwinDos 雙智能洗衣液調配系統槽將被停用。

更改 洗滌劑量

可檢查和修改洗衣劑槽 ① 和 ② 的洗衣劑投放量設定值。

骯髒程度

您可指定髒污程度的原廠設定。

可從以下髒污級別中進行選擇：

- **輕度骯髒**
- **一般骯髒**
- **嚴重骯髒**

原廠設定是：**一般骯髒**

清水加注程度

有四種不同的水位可針對 **清水加注** 附加選項進行選擇。

水位

- **一般**（原廠設定）
- **加強** 💧
- **加強** 💧💧
- **加強** 💧💧💧

最高過水水位

可將過水水位永久設定為最高值。

此功能對過敏患者十分重要，因其可實現極好的過水結果。但耗水量會增加。

最高過水水位基本設定為已停用。

浸洗時間

您可將浸洗過程持續時間設定在 30 分鐘至 6 個小時之間。

您可以以 30 分鐘為增量選擇浸泡時間。當選*浸洗*附加選項後，衣物將按所選持續時間浸洗。

0: 30 **小時**為標準設定。

延長預洗 棉質衣物

若您需要較長時間的預洗， 您可在*棉質衣物*程序中將標準預洗時間延長 25 分鐘。

- **一般**（原廠設定）
  25 分鐘預洗。
- **+ 6 分鐘**
  31 分鐘預洗。
- **+9 分鐘**
  34 分鐘預洗。
- **+ 12 分鐘**
  37 分鐘預洗。

輕柔動作

啟用輕柔翻轉可減少滾筒翻轉。這種方法可更加輕柔地清洗輕度髒污的衣物。

可啟用*棉質衣物*和*免熨衣物*程序的輕柔翻轉功能。

輕柔翻轉功能基本設定為已停用。

防皺

程序結束後，防皺功能可減少褶皺。

程序結束時，滾筒繼續間歇性翻轉，最長可持續 30 分鐘。可透過輕觸*開始/停止*輕觸式按鈕隨時解鎖機門，輕觸後，機門打開。

防皺功能基本設定為已啟用。

網絡

Miele@home

使用您的 WiFi 網路控制您的洗衣機聯網。

以下幾點會在子選單中顯示：

設定

當洗衣機未連接到 WiFi 網路時，才會顯示此訊息。

請參閱「首次使用前」章節了解設定連接的說明。

啟動

（只會於 Miele@home 停用時顯示）

WiFi 功能已重新啟動。

解除

（只會於 Miele@home 啟用時顯示）

Miele@home 維持啟動，WiFi 功能已關閉。

連接狀態

（只會於 Miele@home 啟用時顯示）

顯示以下數值：

- WiFi 接收信號的質量
- 網路名稱
- IP 位址

再次設定

（設定後可見）

重新設定 WiFi 登入（網路）以立即重新建立新的連接。

重設設定

（設定後可見）

- WiFi 關閉。
- WiFi 連接會重設至原廠設定。

在洗衣機被棄置或出售時，或二手洗衣機被投入使用時，網路配置應被重設。這是確保所有個人資料被刪除且之前的所有者不會再訪問洗衣機的唯一方式。

應建立新的連接設定，以再次使用 Miele@home 設定。

SmartGrid

僅在設定和啟用 Miele@home 時，會顯示 SmartGrid 設定。

該功能可在您的電力供應商電費最經濟時自動啟動您的洗衣機。

啟用 SmartGrid 賦予*定時器*輕觸式按鈕一個新功能。使用「定時器」輕觸式按鈕設定 *SmartStart*。在收到電力供應商的信號時，洗衣機將在您指定的時間範圍內啟動。
如在設定的最晚開始時間之前未收到電力供應商的信號，洗衣劑將會自動啟動（請參閱「延遲啟動」章節）。

SmartGrid 功能基本設定為已停用。

遙遠控制

僅在設定和啟用 Miele@home 時，會顯示 **遙遠控制** 設定。

在您的手提裝置上安裝 Miele 應用程式後，您可以從任何地方查看洗衣機的狀態並遙控開機。您也可以透過 *MobileControl* 程序進行遠端控制。

如果您不想使用您的手提裝置操作，您可關閉 **遙遠控制** 設定。

如果未開啟 **遙遠控制**，應用程式可讓程序取消。

使用「定時器」輕觸式按鈕設定您想啟動洗衣機和定時器的時間範圍（請參閱「定時器」章節）。
在收到電力供應商的信號時，洗衣機將在您指定的時間範圍內啟動。
如在設定的最晚開始時間之前未收到開始信號，洗衣劑將會自動啟動。

遙控功能預設為啟用。

遠程更新

遠程更新 選單選項只有在符合 Miele@home 操作條件的狀態下才會顯示及能被選取（請參閱「首次使用前 – Miele@home」章節）。

遙遠更新功能用於更新洗衣機中的軟體。如您的洗衣機可以進行更新，它將會自動下載。更新不會自動安裝。您必須手動開始更新。

如您沒有安裝更新，仍可以照常繼續使用洗衣機。但是，Miele 建議您安裝更新。

啟用/停用

遙遠更新功能基本設定為已啟用。可用更新將自動下載，但只會在您手動操作時才會安裝。

如果您不希望自動下載任何更新，可停用遙遠更新功能。

運行遙遠更新

有關更新內容和範圍的資訊將在 Miele 應用程式中提供。

如有可用軟件更新，洗衣機顯示屏上將顯示訊息。

您可以立即安裝更新，也可以將稍後更新。當再次開啟洗衣機時，系統會提醒您更新。

如果您不希望安裝更新，請停用遙遠更新。

更新或需時數分鐘。

注意以下有關遙遠更新功能的資訊：

- 您只會在有可用更新時才會收到訊息。
- 更新程序安裝後，將無法還原。
- 更新期間請勿關閉洗衣機。否則，更新將會被中止，無法成功安裝。
- 某些軟件更新只能由 Miele 客戶服務部執行。

裝置參數

法律信息

開源許可證

您可在此查看資訊。

操作人員與控制軟體的版權與授權

Miele 使用自己的第三方軟件，該軟件用於操作和控制電器，不受任何「開源授權條款」約束。本軟件/這些軟件組件受版權所保護。需尊重 Miele 和第三方的版權權利。

此外，此電器含有基於開源授權條款發佈的軟件組件。請參閱含有開源組件的電器的選單 **設定 | 電器參數 | 法律資訊 | 開源授權條款**，以及相應的版權聲明、當時有效的授權條款副本以及任何其他資訊。當中所述的開源授權條款及細則的責任以及保證條款，僅適用於各自的權利擁有者。

通信模組的版權與授權

Miele 使用開放源碼許可條款未涵蓋的專有或第三方軟件，作操作和控制通訊模組用途。這些軟件/軟件組件受版權所保護。必須尊重 Miele 和第三方擁有的版權。

此外，此通訊模組含有基於開源授權條款發佈的軟件組件。電器中包含的開源組件以及相應的版權聲明、當時有效的許可條款副本，以及更多資訊，都可以使用 Web 瀏覽器透過 IP 在本地存取 *(http://<IP address>/Licenses)*。在此處顯示的開源許可證的責任和保證安排僅適用於相應的權利持有人。

安裝要求

低水壓

如果水壓低於 100 千帕（1 巴），程序將被取消，且會顯示故障訊息。

如果無法增加現場水壓，啟用此功能將阻止程序被取消。

低水壓功能基本設定為已停用。

冷卻洗衣水

主洗結束後，會流入額外的水流，以將洗滌水降溫。

當棉質衣物程序溫度選定為 70 °C 或更高時，會對洗滌水進行冷卻。

在以下情況時，應啟用洗滌水冷卻：

- 排水軟管掛在水槽或水池邊緣時，防止燙傷危險。
- 排水管不符合 DIN 1986。

洗滌水冷卻功能基本設定為已停用。

降低溫度

在高海拔地區，水的沸點較低。Miele 建議在海拔為 2000 米或更高的地區時，啟用降低溫度設定，以防止水沸騰。即使選擇了更高的溫度，最高溫度也會降至 80 °C。

溫度降低功能基本設定為已停用。

洗衣劑、織物護理劑、添加劑及洗衣機護理產品均適用於此款洗衣機。所有產品均專用於 Miele 洗衣機。

以上這些產品和其他有用的產品可透過 www.miele.co.uk 或 Miele（聯絡詳情見本手冊封底）訂購。

洗衣劑

Miele UltraPhase 1 和 2

- 包含兩種成分，適用於白色和彩色衣物
- 洗後衣物顏色鮮亮和潔白如新
- 低溫下去污效果依然良好

UltraWhite（洗衣粉）

- 在 20/30/40/60/95 °C 下達到最佳效果
- 使用了添加活性氧的強力清潔配方，洗後衣物亮白如新
- 低溫下去污效果依然良好

UltraColor（洗衣液）

- 在 20/30/40/60 °C 下達到最佳洗滌效果
- 使用色彩保護配方，洗後衣物亮潔如新
- 低溫下去污效果依然良好

WoolCare 織柔衣物洗衣劑（洗衣液）

- 適用於羊毛、絲質和纖柔衣物
- 以小麥蛋白和色彩保護配方為基礎的特殊護理精華
- 在 20/30/40/60 °C 下達到最佳洗滌效果

專用洗衣劑

這些專用洗衣劑提供方便的單次用量膠囊形式。

運動衣物劑囊

- 適用於合成纖維衣物
- 配有吸味劑，可中和異味
- 可防止衣物產生靜電
- 可保持合成纖維衣物的形狀和透氣性

DownCare **羽絨衣物劑囊**

- 適用於羽絨衣物
- 可保留羽絨衣物的彈力和透氣性
- 羊毛脂可實現有效清潔和輕柔護理
- 防止羽絨堆積在一起，並保持柔軟

羊毛衣物劑囊

- 羊毛和纖柔衣物洗衣劑
- 特殊的小麥蛋白洗衣劑
- 纖維保護技術有助於防止衣物縮水和氈化
- 護色配方輕柔地清潔衣物

CottonRepair **棉質衣物劑囊**

- 棉質衣物專用洗衣劑
- 只需洗滌一次，即可讓面料煥然一新
- 採用 Novozymes 技術的 Miele 特殊配方
- 可去除起球並恢復顏色強度和亮度
- 根據面料，每年使用次數不要超過 1–2 次

衣物護理劑

這些衣物護理產品提供方便的單次用量膠囊形式。

衣物柔順劑囊

- 衣物柔順劑令衣物散發清新氣息
- 純潔、徹底的清潔，散發清新香氣
- 洗後衣物柔軟、蓬鬆
- 可防止衣物產生靜電

添加劑

添加劑提供方便的單次用量膠囊形式。

Booster **加強潔淨劑囊**

- 高效去污劑
- 酶技術有助於去除頑固污漬
- 適於白色及彩色衣物
- 低溫下依然能夠實現最佳洗滌效果

機器護理

TwinDosCare **洗護劑囊**

- 用於 TwinDos 雙智能洗衣液調配系統的清潔劑
- 在長時間閒置之前使用（至少 2 個月）
- 在更改至不同產品之前使用

除垢劑

- 去除重度水垢沉積物
- 採用天然檸檬酸，可實現溫和輕柔的清潔效果
- 輕柔清潔加熱元件、滾筒和其他組件

IntenseClean

- 保持洗衣機的清潔衛生
- 去除油脂、細菌以及相關的難聞氣味
- 高效徹底清潔

水質軟化片

- 針對硬水，應減少所需洗衣劑的用量
- 衣物中的洗衣劑殘留更少
- 減少了洗衣劑的用量，因此廢水中的化學物殘留也更少

Hong Kong, China
Miele (Hong Kong) Ltd.
41/F - 4101, Manhattan Place
23 Wang Tai Road
Kowloon Bay
Hong Kong
Tel: (852) 2610 1025
Fax: (852) 3579 1404
E-mail: customerservices@miele.com.hk
Website: www.miele.hk

Hong Kong, China
Miele (Hong Kong) Ltd.
香港九龍灣宏泰道23號
Manhattan Place 41樓4101室
電話: (852) 2610 1025
傳真: (852) 3579 1404
電郵地址: customerservices@miele.com.hk
網址: www.miele.hk

Miele Experience Centre
G/F & 1/F, Lee Garden Six
111 Leighton Road
Causeway Bay
Hong Kong
Tel: (852) 2890 1018
Fax: (852) 3579 1401
E-mail: ExperienceCentre@miele.com.hk

Miele陳列室
香港銅鑼灣禮頓道111號利園6期地下及一樓
電話: (852) 2890 1018
傳真: (852) 3579 1401
電郵地址: ExperienceCentre@miele.com.hk

International Head Office
Miele & Cie. KG
Carl-Miele-Straße 29
33332 Gütersloh
Germany

Miele

WCR 860 WPS

zh-HK

M.-Nr. 11 624 900 / 01