# 使用及安装说明书
## 燃气灶



为避免意外或损坏电器，安装和首次使用之前请**务必**仔细阅读本使用与安装说明书。

zh-CN

M.-Nr. 07 462 880

本燃气灶除了适用于指定国家外，亦适用于其他国家。但是，本灶具的燃气与电源连接已为指定国家进行了设置。为了本电器能够无故障运行，最好在指定国家使用。
如在其它国家使用，请联系您所在国家的 Miele。

## 闻到煤气味时的安全预防措施

- 立即关闭燃气紧急控制阀。
  燃气紧急控制阀通常位于燃气表附近。
- 安全熄灭所有火源。
  请勿吸烟、使用打火机或火柴。
- 请勿操作电灯或开关，即请勿“打开”或“关闭”。
- 打开所有的门窗，保证该区域通风。
- 若燃气味持久不散，请撤离大楼。

# 目录


**注意事项及安全说明** ..... 6
**环境保护** ..... 16
**电器结构示意图** ..... 17
燃气灶 ..... 17
指示灯 ..... 18
控制旋钮 ..... 18
灶芯 ..... 19
**首次使用** ..... 20
首次清洁燃气灶 ..... 20
首次开启燃气灶 ..... 20
**锅具** ..... 21
**节能提示** ..... 22
**使用** ..... 23
快速点火系统 ..... 23
开启 ..... 23
调节火焰 ..... 24
关闭 ..... 24
工作/余热指示灯 ..... 24
**安全特性** ..... 25
熄火监控器 ..... 25
安全断开 ..... 25
**清洁与保养** ..... 26
不锈钢框架/控制面板 ..... 27
操作按钮 ..... 27
不锈钢凹槽 ..... 27
锅架 ..... 28
灶芯 ..... 28
**故障排除指南** ..... 30
**可选配件** ..... 32
**安全装配说明** ..... 33
**安全距离** ..... 34
**安装说明** ..... 37
**安装尺寸** ..... 38

**安装多台组合式灶具** ..... 39
**安装** ..... 41
**电气连接** ..... 45
**燃气连接** ..... 47
**灶芯功率** ..... 49
**转用另一种燃气** ..... 50
喷嘴规格表 ..... 50
更换喷嘴 ..... 51
功能检查 ..... 53
**售后服务、铭牌、保修** ..... 54
**有害物质** ..... 55

本燃气灶符合所有相关安全要求。但是，使用不当会导致人身伤害和财产损失。

安装和首次使用本燃气灶之前，请认真阅读本说明书，以免发生意外或损坏电器。本说明书包含安装、安全、使用和维护方面的重要信息。
对于不遵循本说明导致的损坏，Miele概不负责。

请妥善保管本说明书，确保新用户熟知其内容。如果电器易主，请将说明书一并转交。

## 正确应用

▶本燃气灶仅适用于家庭及类似环境。

▶本燃气灶不适于室外使用。

▶本燃气灶仅适用于家中烹调食物和食物保温。
生产商不支持任何其它用途，这些用途可能造成危险。

▶身体、感官或精神上有障碍的人士或缺乏经验或知识的人士，仅可在有人看管时使用本燃气灶。在向其讲解如何安全使用，并使其认识并了解不当操作的后果后，他们方可在无人看管的情况下使用本电器。

## 儿童安全

▶八岁以下的儿童必须远离本燃气灶，除非始终有人看管。

▶ 八岁及以上的儿童可以在无人看管的情况下使用本燃气灶，但必须向其详细说明如何安全使用，并且使其认识到并了解不当操作的后果。

▶儿童不可在无人看管的情况下清洁本燃气灶。

▶儿童在燃气灶附近时请注意看管，切勿允许其摆弄电器。

▶本燃气灶使用时会变的炽热，并在关闭一会儿后依然很烫。请让儿童远离电器，直至电器冷却，没有烫伤危险。

▶谨防烫伤。
切勿在燃气灶上方或周围的存储区域存放任何可能引起孩子兴趣的物品。否则，他们可能会因诱惑而攀爬到电器上。

▶谨防烫伤或烧伤。
在烹饪区放置锅具时，请保证儿童无法将其拉下，烫伤自己。

▶谨防窒息。包装（如塑料包装材料）必须放置在婴儿和儿童触及不到的地方。儿童在玩耍时可能把包装材料缠在身上或套在头上导致窒息。

## 技术安全

▶未经授权的安装、维护及维修可能对用户造成重大危险。安装、维护及维修只能由 Miele 授权的技术人员进行。

▶请勿使用损坏的电器，否则可能导致危险。使用前请检查是否有明显损坏。

▶只有连接至电源后才能保证本燃气灶安全可靠安全运行。

▶本燃气灶只有连接有效的接地系统，方能保证用电安全。必须符合此标准安全要求。如有任何疑问，请让具备资质的电工检查电路连接。

▶为避免损坏燃气灶，接通电源前请确保产品铭牌上的连接参数（电压和频率）与总电源相匹配。
如有疑问请咨询具备资质的电工。

▶切勿通过多孔插座或延长线将本燃气灶连接电源，否则会有火灾危险，并且无法保证电器安全。

▶出于安全考虑，本燃气灶完成内置安装之后才能使用。

▶本燃气灶不可用于非静止场所（例如船上）。

▶切勿擅自打开燃气灶外壳。
触摸或改动电源线、部件或机械零件对用户高度危险，而且可能导致运行故障。

▶在保修期内，本燃气灶只能由 Miele 授权的技术服务人员进行维修。否则保修无效。

▶只有使用 Miele 原装配件，Miele 才能保证电器安全。请务必使用 Miele 原装配件更换故障组件。

▶本燃气灶不适于通过外部定时开关或遥控系统控制使用。

▶必须由具备资质的燃气安装工连接燃气。燃气灶可以通过保险丝插头和开关插座连接电源。如果您想连接带保险丝的支线，或插头被拔下或电线没有插头，则必须由具有资质的电工连接电源。

▶在安装、维护和维修作业期间，必须断开燃气灶的电源。燃气供应也必须关闭。在不同的国家，可通过不同的方式进行该操作：

- 断开电源保险丝，或
- 将旋入式保险丝完全旋出（在适用的国家），或
- 关闭壁插座，拔下插头。拔下插头而非电源线，切断电源。
- 关闭燃气阀。

▶谨防触电！
如果燃气灶发生故障，请勿使用。立即将其关闭，切断电源和燃气供应，然后联系 Miele。

▶如果燃气灶安装在家具面板后面（如门后），请确保燃气灶使用期间该门始终打开。热量和水分会在关闭的家具面板后面集聚，从而对燃气灶、橱柜和地板造成严重损坏。待余热指示灯熄灭后再关门。

## 正确使用

▶燃气灶使用时会变的炽热，并在关闭一会儿后依然很烫。余热指示灯熄灭前仍存在烫伤危险。

▶请勿使用燃气灶加热房间。
由于使用时辐射的高温，燃气灶附近的物品可能着火。

▶油类和脂肪会变得过热而起火。用油和脂肪烹饪时，不得离开燃气灶。如果起火，切勿用水扑灭。
关闭燃气灶，用合适的灭火毯、锅盖、湿毛巾或类似物品将火闷灭。

▶火焰可能引燃抽油烟机的油脂过滤器。请勿在抽油烟机下面进行火焰烧。

▶罐装喷雾器、气雾剂和其它易燃物质受热后会燃烧。因此，请勿在燃气灶下面的抽屉中存放此类物品。餐具插件必须耐热。

▶请勿加热空锅。

▶请勿在燃气灶上加热封闭容器内的食物，如罐头或密封的罐子，因为容器内积聚的压力会导致爆炸。

▶切勿用盖子、抹布或保护膜遮盖燃气灶。如果电器意外开启或余热未退，这些材料可能着火、碎裂或熔化。

▶当故意或无意中打开燃气灶时，或燃气灶有余热时，留在燃气灶上的任何金属物品可能升温导致烫伤。根据材料不同，留在燃气灶上的其他物品也可能熔化或着火。切勿将燃气灶用于存放物品。

▶热的燃气灶可能造成烫伤。端取热锅时请用耐热锅垫或手套保护手部。请勿将其沾水或弄湿，否则会加快材料中的热量传导，从而被蒸汽烫伤或烧伤。确保燃气火焰附件没有任何织物。请勿使用过大的抹布、茶巾或其它类似材料。

▶在燃气灶附近使用其他电器（如手持式搅拌机）时，确保电器电线不会接触热的燃气灶。否则电线上的绝缘层可能损坏。

▶塑料和铝箔容器在高温下会熔化。请勿在燃气灶上使用塑料或铝箔容器。

▶如果燃气灶上方安装有抽油烟机，请确保使用期间灶芯上始终有锅具。否则火焰会达到抽油烟机，从而损坏抽油烟机部件或将其引燃。

▶所有灶芯部件组装完毕之后方可将燃气灶芯点火。

▶锅具的尺寸必须和灶芯相配（参见“适用锅具”）。锅具太小时在锅架上放不稳。锅具直径太大时，火焰会向四周蔓延，损坏或烧坏工作台、墙面或周围装置以及抽油烟机的部件。Miele 不对此类损坏承担责任。

▶确保灶芯的火焰不会蔓延到锅底之外和四周。

▶请勿在燃气灶上使用锅底较薄的锅具，并且切勿加热空锅，否则会将锅烧坏，而且可能损坏电器。

▶必须始终使用本电器附送的锅架。切勿直接将锅具放在灶芯上。

▶更换锅架时请务必小心，以免刮坏燃气灶表面。

▶请勿在本电器附近使用或存放易燃物品。

▶尽快清除灶芯上的所有油迹和其它易燃的（食物）残渣。它们可能引起火灾。

▶避免将含盐的液体或食物喷溅在燃气灶上。如果含盐食物或液体进入燃气灶，应尽快清除，以免造成腐蚀。

▶使用燃气灶会在安装房间内产生热量、湿气和燃烧产物。请确保安装电器的地点通风良好。自然通风口不得堵塞。亦可安装机械通风装置（如抽油烟机）。

▶如果燃气使用时间很长，可能需要更多室内通风，例如打开窗户或以较高设置运行抽油烟机。

▶请勿使用大过一个灶芯的烤盘、锅或烧烤石。聚集的热量会损坏燃气灶。

▶如果燃气灶长期未用，在再次使用之前应该进行彻底清洁，此外，还建议对其进行安全测试，并应定期进行。

▶并排安装多个组合式灶具的情况下：
高温物体可能损坏电器间的防护条密封。切勿将热锅放在防护条附近或上面。

## 清洁与保养

▶切勿使用蒸汽清洁器清洗燃气灶。蒸汽会触及电子元件，导致短路。

## 包装材料的处理

包装材料用于在运输过程保护电器。所用包装材料选自环保材料，应加以回收利用。

回收包装材料既可以减少生产过程中的原材料使用，也可以减少垃圾填埋场的废弃物数量。

## 废旧电器的处理

电器和电子设备中通常含有某些有用材料，同时也含有某些如处置不当或随意丢弃便会对人体健康和环境造成潜在危害的材料。这些材料是电器正常运行所必需的。因此，请勿将旧电器与生活垃圾一同弃置。

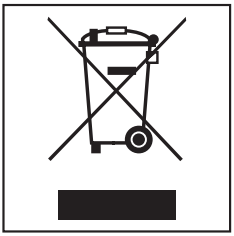

请在当地社区的垃圾收集/回收中心处理电器或联系Miele服务部咨询。

存储待处理废旧电器时，请确保它们不会对儿童造成危害。

## 燃气灶

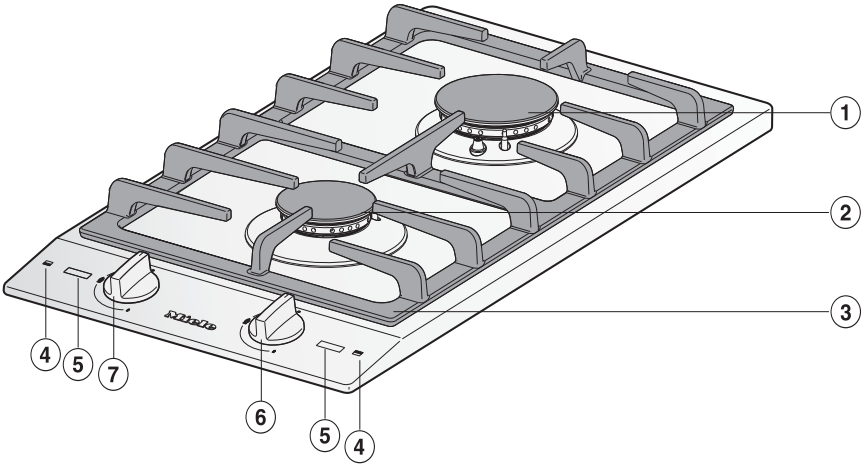


① 加大灶芯

② 普通灶芯

③ 锅架

④ 说明控制键所对应的燃气灶芯的符号

⑤ 指示灯

烹饪区的控制旋钮

⑥ 后面

⑦ 前面

# 电器结构示意图

## 指示灯

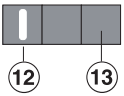


⑫ 工作指示灯

⑬ 余热指示灯

## 控制旋钮

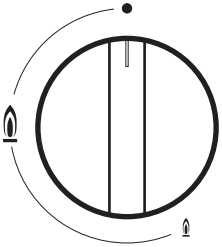

| 符号 | 说明 |
|---|---|
| • | 灶芯关闭，燃气供应关闭。 |
| 🔥 | 最高火焰 |
| 🔥 | 最小火焰 |

## 灶芯

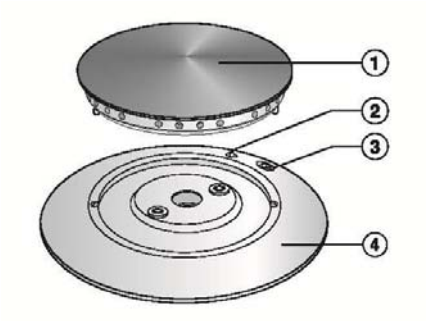


① 灶芯盖

② 点火器

③ 带点火安全装置的热电偶

④ 灶芯头

- 请将随本说明书提供的额外电器铭牌粘贴在本手册“售后服务、铭牌”章节的空白处。
- 去除任何保护包装和标签。

### 首次清洁燃气灶

- 用海绵蘸取温水和洗洁精溶液，清洁灶芯的所有可移动部件。 清洁后将所有部件彻底擦干，然后重新组装灶芯（参见“清洁与保养”）。
- 用湿布清洁不锈钢表面，然后擦干。

### 首次开启燃气灶

金属部件都含有一层保护层。在第一次加热时，保护层可能会释放出轻微的异味，或许还有一些蒸汽。

释放的异味和蒸汽并不表示电源连接或者本电器存在故障，且对健康无害。

| 锅具直径[厘米] | |
|---|---|
| **灶芯** | **最小锅底直径** |
| 中等灶芯 | 10 |
| 加大灶芯 | 14 |
| **灶芯** | **最大锅沿直径** |
| 中等灶芯 | 22 |
| 加大灶芯 | 24 |

- 选择适合灶芯大小的锅具：
  大直径 = 大灶芯
  小直径 = 中等灶芯
- 请参看以上信息，确保所用锅具的直径位于灶芯的最小和最大直径范围内。如果锅底直径太大，火焰会蔓延到边缘，损坏或烧伤工作台、墙面或周围装置以及电器部件。
  比锅架小太多的锅具，或者无法在锅架上坐稳的锅具很危险，不应使用。
- 和在电磁炉上使用的锅具不同，在燃气灶上使用的锅具，锅底不平也能达到良好的烹饪效果。
- 购买新锅时请记住，制造商在其说明书中提及的一般是锅具顶部的直径，而不是锅底直径。
- 任何耐热锅具均可在燃气灶上使用。
- 推荐使用锅底较厚的锅具，因为它们导热更均匀。如果锅底较薄，有些地方的食物可能会加热过度。请不断搅拌食物。
- 请始终将厨具放在随电器附送的锅架上，切勿直接放在灶芯上。
- 将厨具放在锅架正中央，使其坐稳不倾斜。些微活动属于正常情形，无需担心。
- 请勿使用锅底上有凸起边缘的锅具。



## 节能提示

- 请尽量使用锅盖，将热量损失降至最低。

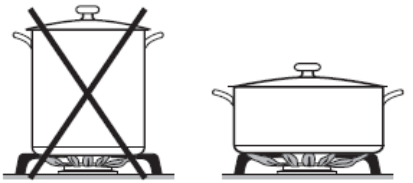

- 较宽、较浅的平底锅比较高、较窄的锅好，它们加热更快。
- 烹饪时尽量少放水。
- 水快烧开或油温足够煎炸时，减小火力。
- 使用高压锅缩短烹饪时间。

## 快速点火系统

本电器配有快速点火系统，具有以下功能：

- 可快速点火，无需按压控制按钮，
- 自动重新点火
  如果火苗被风吹灭，灶芯将自动重新点火。如果重新点火失败，燃气供应将自动切断（参见“熄火监控器”）

## 打开

⚠ 谨防火灾。
电器使用期间不得离开。

■ 只有按下控制旋钮并且逆时针方向旋转至最大火力符号方可打开。点火器将“咔哒”一声并点燃燃气。

启用控制旋钮后，所有灶圈将会自动产生火星。这是正常现象，并非故障。

■ 如果灶芯未点燃，顺时针方向旋转控制按钮至“•”位置。让房间通风或等待至少 1 分钟，然后再试一次。

■ 如果第二次时灶芯仍然无法点燃，将控制旋钮转回“•”位置，然后参看“故障解决指南”。

打开后，如果热电偶的火焰闪烁或热电偶不够热（如由于通风气流），有时会发生重新点火（1-2 个咔哒声）。

### 调节火焰

灶芯可在最强火力和最小火力之间随意调节。

由于火焰外围温度远远高于中心，请用外焰加热锅底。蔓延至锅具四周的火焰只会让室内空气升温，并且会损坏锅具把手，增加伤害危险。

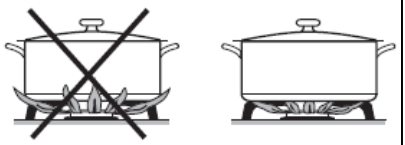

■ 调整火焰，使其不蔓延至锅具四周。

### 关闭

■ 顺时针转旋钮，直至转到“•”位置。

燃气供应会停止，火焰会熄灭。

### 工作/余热指示灯

点燃火焰后，工作指示灯将亮起。不久之后余热指示灯也将亮起。灶芯熄灭后工作指示灯将熄灭。燃气灶冷却到可以触摸时，余热指示灯也会熄灭。

如果指示灯闪烁，说明存在故障。请参看“故障排除指南”部分。

⚠ 谨防烧伤。
余热指示灯未灭时，请勿触摸锅架、烹饪区或炉灶。

## 熄火监控器

本燃气灶有一个热电熄火监控器。如果火焰熄灭(比如由于食物沸腾溢出或者突然的气流)，而自动重新点火没有成功，则灶芯的燃气供应将断开。这样能够防止燃气泄露。要再次使用灶芯，请将控制旋钮转至“•”位置。

## 安全断开

如果灶芯已经使用很长时间，则灶芯将自动关闭。要再次使用灶芯，请将控制旋钮转至“•”位置。

⚠ 谨防烧伤。
清洁本电器之前必须将其关闭并冷却。

⚠ 谨防受伤。
蒸汽清洁器的蒸汽可能进入电气元件，导致短路。
请勿使用蒸汽清洁器清洁燃气灶。

使用不当的清洁剂会造成表面褪色或改变。
所有表面均不耐刮擦。
立即清除任何残余的清洁剂。

待组合式灶具冷却后再清洁。

- 每次使用后，均需清洁组合式灶具和配件。
- 用水清洁组合式灶具后，将其擦干。这有助于预防水垢。

### 不合适的清洁剂

为了避免损坏本电器表面，请勿使用：

- 含有苏达、碱、氨水、酸或氯化物的清洁剂
- 含有除垢剂的清洁剂
- 去污剂或除锈剂
- 磨擦性清洁剂，比如粉末型清洁剂和乳状清洁剂
- 易溶解的清洁剂
- 洗碗机清洁剂
- 烤架和烤箱清洁剂
- 玻璃清洁剂
- 硬的和磨擦性的刷子或海绵，例如：钢丝清洁球、刷子或之前使用过磨擦型清洁剂的海绵
- 三聚氰胺清除剂

## 不锈钢框架/控制面板

■ 使用柔软的海绵蘸取温水和少许洗洁精的混合溶液清洁框架和控制面板。

还可使用陶瓷和不锈钢清洁剂。我们还建议使用不锈钢护理剂，来有效预防污渍（参见“可选配件”）。

切勿在**印刷字体**上使用陶瓷和不锈钢清洗剂或不锈钢护理剂，否则会擦掉字体。
仅可使用软海绵蘸取温水和少许洗洁精的混合溶液清洗这些区域。

## 操作按钮

■ 使用软海绵蘸取温水和少许洗洁精的混合溶液清洗控制按钮。顽固污渍应首先浸泡。

■ 用干净的布擦干控制按钮。

## 不锈钢凹槽

请勿用尖锐物体清洁燃气灶和工作台之间的区域。
否则会损坏密封。

污渍（特别是含盐食物或汤水与橄榄油）如果长时间留在印刷表面上，会造成损坏。
请立即清除任何与印刷符号接触的污渍。

不锈钢清洁剂会擦掉印刷的符号。
请勿在印刷符号上使用不锈钢清洁剂。

■ 请用软海绵蘸取温水和少许洗洁精的混合溶液清洁不锈钢表面。如果是顽固的干污渍，请先浸泡。如有必要，可以使用非摩擦型海绵的粗糙一面。

■ 最后用干净的软布擦干。

**提示：**清洁后可使用 Miele 不锈钢护理剂保护电器美观（参见“可选配件”）。按照包装上的说明用软布擦上薄薄的一层。

## 锅架

切勿用洗碗机清洗锅架。

- 取下锅架。
- 请使用蘸取温水和少量清洁剂配置溶液的软海绵清洁锅架与控制旋钮。顽固的污渍应先浸透污渍。
- 清洁完毕之后，请使用一块洁净的布擦干燃气灶表面。

## 灶芯

切勿用洗碗机清洁灶芯的任何零件。

- 请先拆卸灶芯，然后使用软海绵沾少许洗洁精和热水溶液手动清洁灶芯。
- 灶芯不能拆卸的部分，请您使用湿布将其擦拭干净。
- 对于点火器和点火安全装置，请务必使用拧干的抹布小心擦拭干净。

请勿将点火器弄湿，否则，点火器无法打出火花。

- 清洁完毕之后，请用一块净布擦干所有表面。确保火焰缝口干净而且完全干爽。

两个灶芯盖表面日久变得暗哑，这是正常现象，并不影响燃气灶的操作。

## 组装灶芯

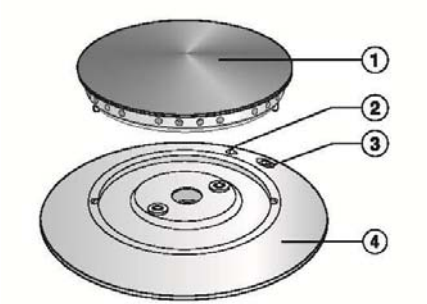


■ 将灶芯头 ① 在灶芯头 ② 上放平。如果位置正确， 它就不会随意滑动。

确保所有部件按正确顺序重新组装。

# 故障排除指南

在下列指南的协助下，一些小故障无需联系 Miele 就能轻松排除。
如果按照这些说明仍然不能解决问题，请联系 Miele（联系方式见封底）。

⚠谨防受伤。电器的安装、维护和维修工作仅能由具有资质的人员进行。由不具备资质的人员进行维修或相关操作可能导致危险。Miele 对未经授权的作业不承担任何责任。
请勿擅自打开电器外壳。

| 故障 | 原因和解决办法 |
|---|---|
| **燃气灶首次使用时或长期未用后，灶芯不能点火。** | 燃气管道可能堵塞。<br>■ 您需要多试几次才能成功点燃灶芯。 |
| **尝试数次后，灶芯仍不能点火。** | 可能存在技术故障。<br>■ 将所有控制键逆时针旋转到• 位置，然后将燃气灶断开电源数秒钟。 |
| | 灶芯组装不正确。<br>■ 正确安装灶芯。 |
| | 燃气阀门关闭。<br>■ 打开燃气阀门。 |
| | 灶芯潮湿和/或脏污。<br>■ 清洁并擦干灶芯。 |
| | 火焰缝口堵塞和/或潮湿。<br>■ 清洁并擦干火焰缝口。 |
| **点燃之后，燃气火焰熄灭** | 火焰不接触到热电偶，灶芯不够热。<br>灶芯组件的位置不正确。<br>■ 将灶芯部件放在正确位置。 |
| | 热电偶上有污渍。<br>■ 除去任何污渍。 |

| 故障 | 原因和解决办法 |
| --- | --- |
| **火焰突然发生变化。** | 灶芯组件的位置不正确。<br>■ 将灶芯部件放在正确位置。 |
| | 灶芯头或灶芯盖上的孔脏了。<br>■ 除去任何污渍。 |
| **使用过程中火焰突然熄灭。** | 灶芯组件的位置不正确。<br>■ 将灶芯部件放在正确位置。 |
| | 断电。<br>■ 将控制旋钮逆时针转到•”位置。恢复供电后，燃气灶即可正常使用。 |
| **灶芯上的点火器不产生火花。** | 保险丝跳闸。<br>■ 可能需要联系具有资质的电工或 Miele 服务部。 |
| | 点火器和灶芯盖之间有食物残渣<br>热电偶上有食物残渣<br>■ 除去任何污渍（参见“清洁与保养”）。 |
| **使用指示灯和余热指示灯同时闪烁。** | 断电。<br>■ 将控制旋钮逆时针转到•”位置。恢复供电后，燃气灶即可正常使用。 |

Miele 为您的电器提供一系列配件及清洁和保养产品。

这些配件可在 Miele（详细联系方式参见本说明书页底）或 Miele 中国官方网上商店：shop.miele.cn 订购。

**陶瓷和不锈钢清洁剂（250ml）**



去除严重污渍、水垢和铝残留。

**不锈钢护理剂 （250ml）**

去除水迹、斑点和指印，可使电器光洁如新。



**微纤维布**

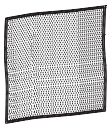

去除指印和轻微污渍。

在安装组合式灶具之前，应当先把组合柜和抽油烟机安装好，以免损坏电

▶工作台（或旁边橱柜）的装饰面或表面涂层必须经过 100°C 的耐热粘合剂的处理，这些沾合剂应当不会熔化或扭曲。任何支撑模板必须由耐热材料制成。

▶安装本电器的房间面积最少应为 20 立方米，并且可以打开门或窗，与室外保持通风。

▶深底电炸锅不得直接安装于燃气灶或炒锅燃气灶旁边，因为燃气火焰可能引燃炸锅内的油。务必使这两台电器之间保持至少 288 毫米的距离。

▶组合式灶具不得安装在冰箱、冷藏冷冻箱、冰柜、洗碗机、洗衣机、干衣机或滚筒式干衣机上面。

▶安装本组合式灶具时，请确保电线不会接触本电器的高温部件。

▶安装电线及任何弹性燃气连接管道时，不得接触任何移动的厨房组件（如抽屉），也不得被绊住。

▶务必遵守以下几页中规定的安全距离。

所有尺寸都以毫米为单位。

## 组合式灶具上方的安全距离

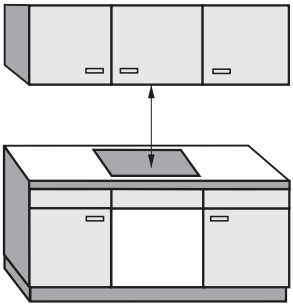

组合式灶具与抽油烟机之间必须保持最小的安全间距。详细情况请参阅抽油烟机制造商的操作和安装说明。如果抽油烟机生产商没有提供说明书，则请至少保持 760 毫米的最小安全距离。或者，如果本组合式灶具上方安装任何易燃物品（如围栏及壁柜等），则易燃物与组合式灶具之间必须保持至少 760 毫米的安全距离。

如果一个抽油烟机下面安装了两台或多台具有不同安全距离要求的灶具，请选择最大的安全距离。

## 燃气灶侧面和背面的安全距离

本组合式灶具安装时，可能后面是一壁墙，一边（右边**或**左边）是一个高柜或墙。

① 工作台开孔**背面**与后墙之间的最小安全距离：
50 毫米

②③ 工作台开孔与其**右边**或**左边**的高柜或墙壁之间的最小距离分别为：

| | |
|---|---|
| **40 毫米** | CS 1212-1 型号 |
| | CS 1223 型号 |
| **50 毫米** | CS 1112 型号 |
| | CS 1327 型号 |
| | CS 1411 型号 |
| **100 毫米** | CS 1014 型号 |
| **150 毫米** | CS 1312 型号 |
| | CS 1322 型号 |
| **250 毫米** | CS 1011 型号 |
| | CS 1028 型号 |

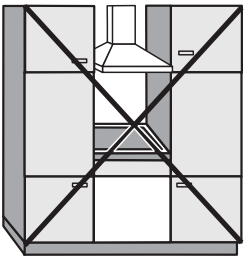

**禁止采用**

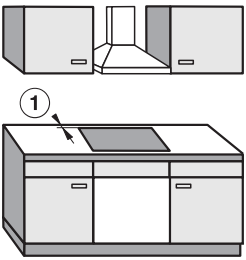


**建议采用**

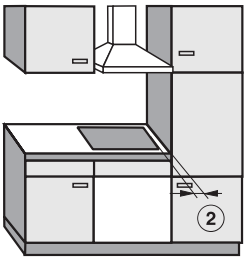


**不建议采用**

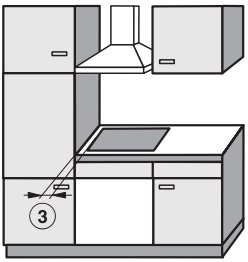


**不建议采用**

## 在带额外覆层的墙壁周围安装本电器时的安全距离

工作台开孔和橱柜覆层之间必须留有最小安全距离，以保护其免受热损坏。

如果橱柜覆层由易燃材料（如木头）制成，其与工作台开孔之间必须保持 50 毫米的最小安全距离 ⑤。

如果橱柜覆层由非易燃材料（如金属、自然石、瓷砖）制成，橱柜装饰与工作台开孔之间必须保持 50 毫米减去覆层厚度的最小安全距离 ⑤。
例如：15 毫米的橱柜覆层
50 毫米-15 毫米 = 35 毫米的最小安全距离

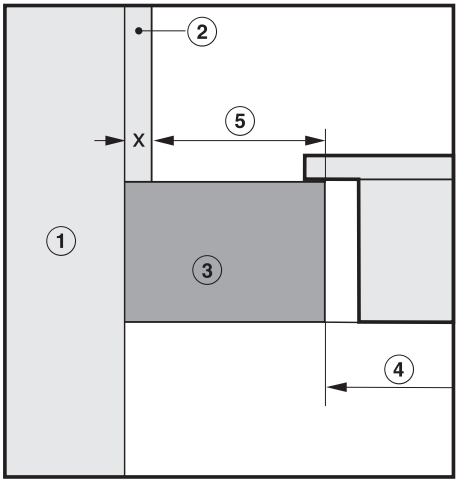


① 建筑墙

② 橱柜覆层尺寸 x = 橱柜覆层材料的厚度

③ 工作台

④ 工作台开孔

⑤ 最小安全距离
**易燃**材料：50 毫米
**非易燃**材料：50 毫米 – 尺寸 x

## 组合式灶具与工作台间的密封

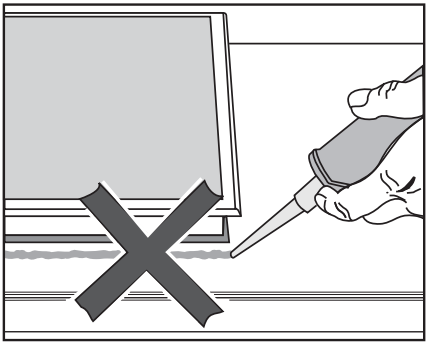

切勿在组合式灶具与工作台之间使用密封剂。如果组合式灶具需要拆下送修，这可能会损坏电器或工作台。
电器顶部边缘下的密封条足以密封工作台。

## 瓷砖工作台

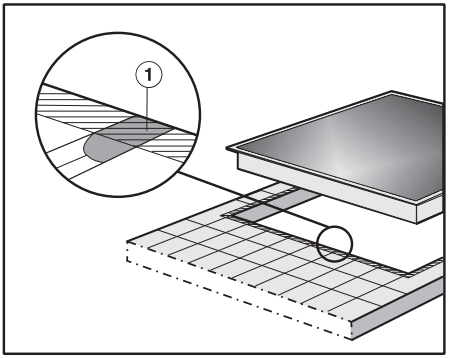


灌浆线 ① 和组合式灶具框架下画有阴影线的面积必须水平光滑。否则，组合式灶具将无法与工作台齐平，电器顶部边缘下的密封条将无法提供电器与工作台之间的良好密封。

# 安装尺寸

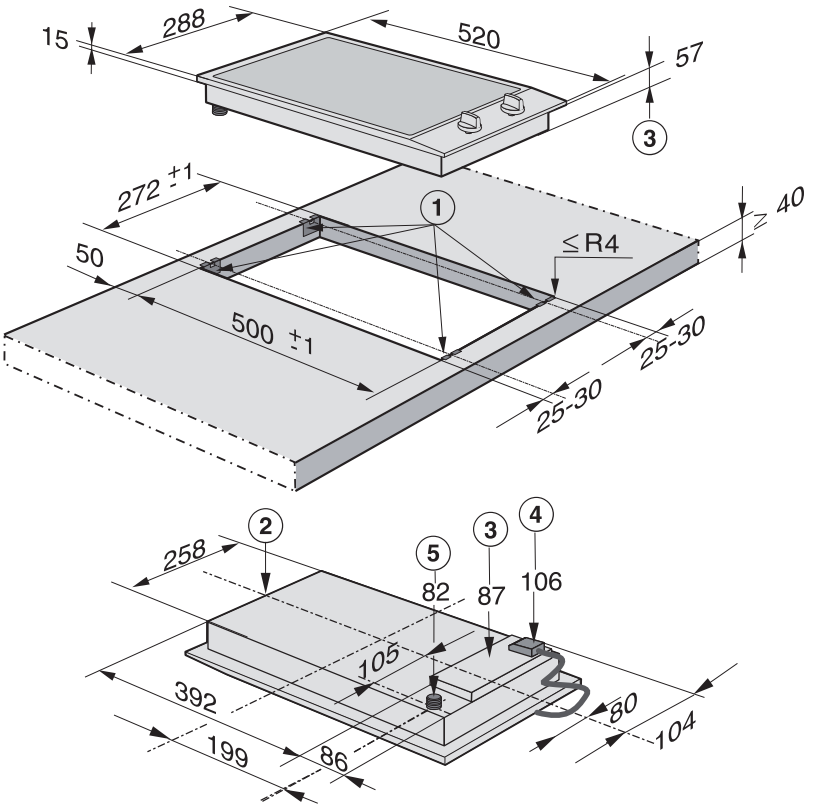


① 弹簧夹

② 正面

③ 外壳深度

④ 带电源接线盒的外壳深度，电线长度 = 2000 毫米

⑤ 燃气连接 R 1/2 – ISO 7-1 的安装深度

示例：3 台组合式灶具

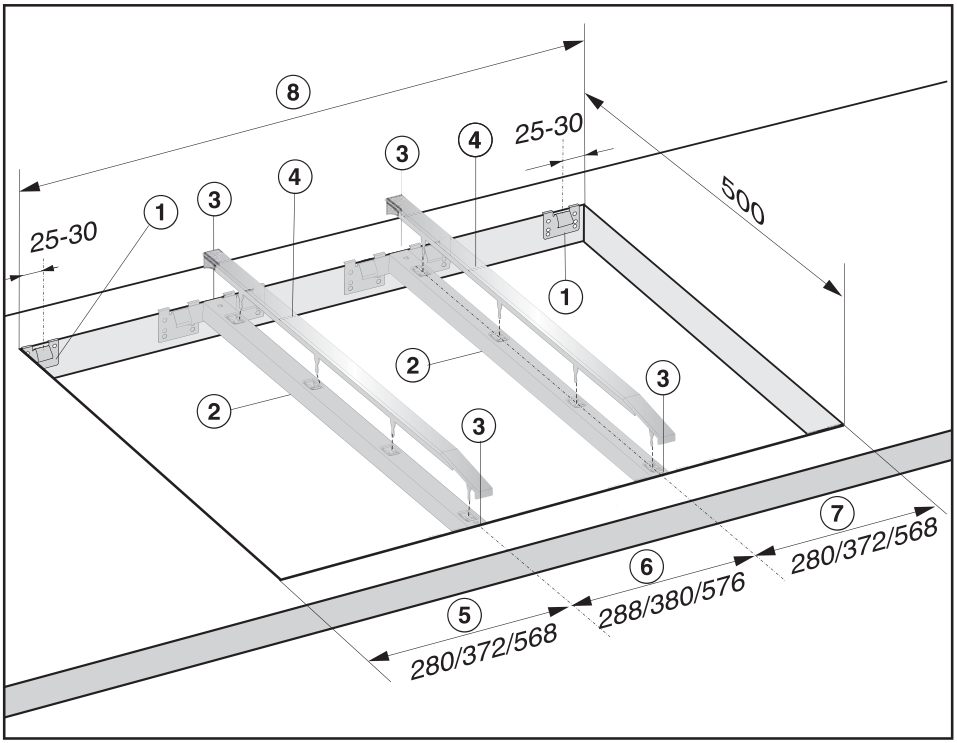


① 弹簧夹

② 间隔条

③ 间隔条与工作台之间的间隙

④ 防护条

⑤ 组合式灶具宽度减 8 毫米

⑥ 组合式灶具宽度

⑦ 组合式灶具宽度减 8 毫米

⑧ 工作台开孔

## 计算工作台开孔

组合式灶具的框架与工作台外部重叠，各边左右均留 8 毫米。

■ 将组合式灶具的宽度相加，然后减去 16 毫米。

示例：

288 毫米 + 288 毫米 + 380 毫米 = 956 毫米 - 16 毫米 = 940 毫米

根据不同型号，组合式灶具的宽度可能为 288 毫米、380 毫米或 576 毫米（参见“安装尺寸”）。

## 间隔条

安装多台组合式灶具时，必选在各灶具间安装间隔条。固定间隔条的位置将根据组合式灶具的宽度。

## 工作台的准备

■ 按“安装尺寸”所示或通过计算制作工作台开孔（参见“安装多台组合式灶具”）。遵守安全距离（参见“安全距离”）。

## 木制工作台

■ 用合适的耐热密封剂密封切面，以防切口因受潮而膨胀。密封剂必须耐热。

确保密封剂不会接触工作台顶部。

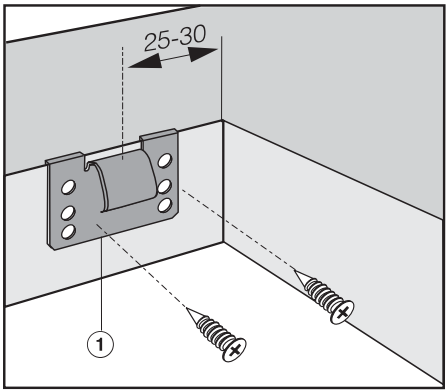


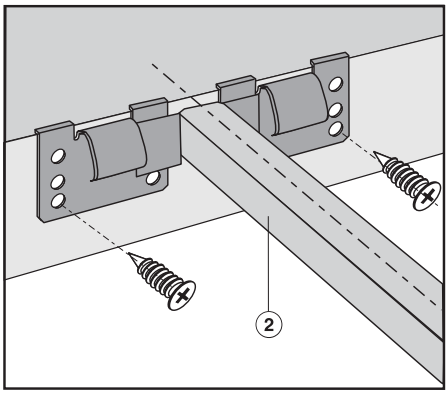


■ 把随附的弹簧夹 ① 和间隔条 ② 放置在开孔边缘的标注位置上。

■ 用随附的 3.5 x 25 毫米的木制螺丝，固定弹簧夹 ① 与间隔条 ②。

## 天然石材工作台

需要强力双面胶带（不提供）来固定弹簧夹和间隔条。

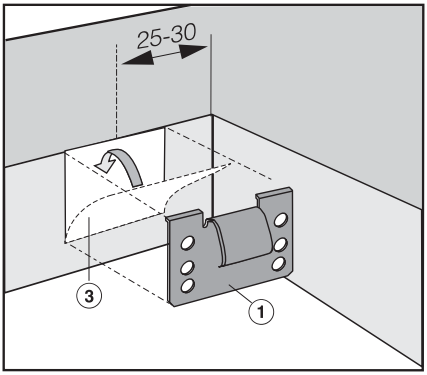


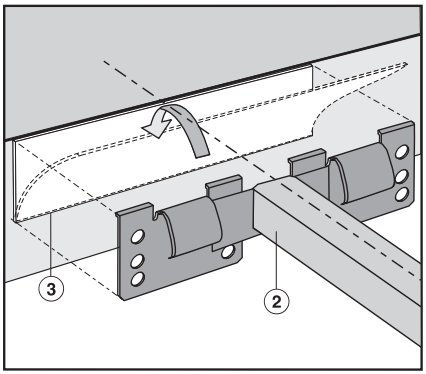


- 根据图中所示位置，将强力双面胶带 ③ 粘贴到开孔的顶部边缘。
- 将弹簧夹 ① 和间隔条 ② 放置在开孔的顶部边缘，并紧紧按压到位。

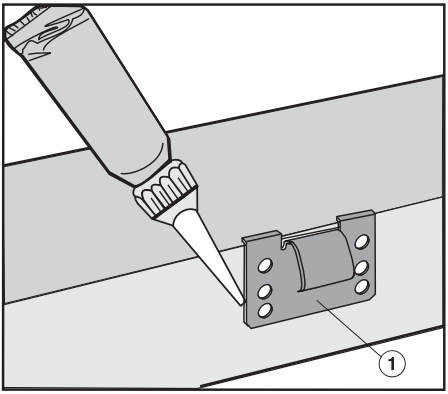


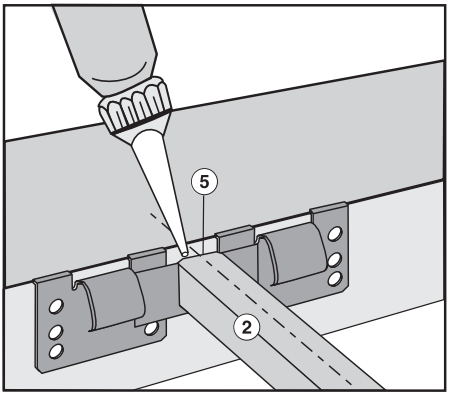


- 将硅胶涂抹在弹簧夹 ① 与间隔条 ② 的侧边和下缘上。
- 然后，将硅胶填充在间隔条 ② 和工作台之间的缝隙 ⑤ 内。

## 安装组合式灶具

- 将电线从开孔中穿进。
- 然后把组合式灶具放进开孔中。
- 用双手均匀地按压组合式灶具边缘，直至其嵌入开孔并卡紧。此时，请务必对齐电器下方的封条与工作台边缘，以确保四周的有效密封。

请勿使用密封剂（如硅胶）。

如果密封与工作台的四角不完全重合，则可以小心地把角半径（≤ R4）修整合适。

## 安装多台组合式灶具

- 向一边推动组合式灶具直至看到间隔条上的长槽。

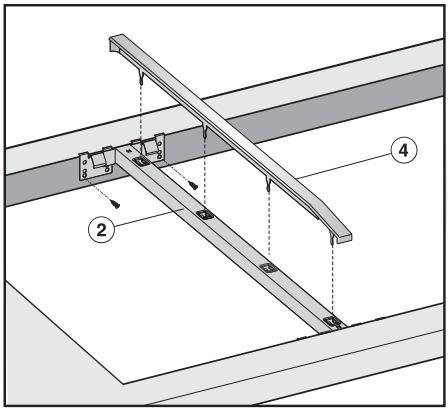


- 将防护条 ④ 嵌入间隔条 ② 上的开孔中。
- 将另一台组合式灶具的前段放入工作台开孔中。
- 如上所述重复操作。

## 连接组合式灶具

■ 将组合式灶具接通电源（参见“燃气连接”）。

## 拆下组合式灶具

■ 如果可以从下方接触组合式灶具，则从下方将其推出。首先将后边推出来。

■ 如果无法从下面接触组合式灶具，需用特殊的工具将其卸下。

所有的电气作业都必须由合格胜任的人员严格依据当地和国家的现行安全条例进行操作。应当通过带开关的插座进行连接。这样在电器需要维修时可以为服务技术人员提供方便。安装后电源插座必须容易接触。

⚠小心受伤。
擅自安装、维护和维修可能会给用户带来危险，Miele 对此不承担任何责任。
对于因安装、维护或维修不当或接地不当引起的财产损失或人员伤害（例如电击），Miele 不承担任何责任。
如果连接电线没有提供插头或插头已拆下，则必须则具备相应资质的电工将电器连接至电源。
如果安装后插座不便操作，或电器为硬接线，则必须为电源各极提供附加断开方式。关闭时，开关必须有一个 3 毫米的全极触点间隙（包括电闸、保险丝和继电器）。必须与电源匹配。
安装后确保所有电气部件已正确防护，用户无法触及。

### 总额定功率

见铭牌

### 连接

AC 220 V，50 Hz

连接数据参见铭牌。必须与家用电源匹配。

### 剩余电流保护装置

为加强安全，建议安装一个 30 毫安的剩余电流保护装置（RCD）来保护组合式灶具。

### 断开电源

⚠ 小心触电。
断开电源后，确保不会因误操作而接通电器电源。

根据安装情况，可能采用以下方法之一断开电器电源：

#### 安全保险丝

■ 完全取出保险丝。

#### 自动断路器

■ 按住红色按钮直到中间（黑色）按钮弹出。

#### 内置断路器

■ B 型或 C 型断路器：将开/关从 1（打开）转换到 0（关闭）。

#### 剩余电流保护装置（RCD）

■ 将主开关从 1（打开）转换到 0（关闭）或按测试按钮。

### 连接电源

⚠ 小心触电。
电源电线必须由具备相应资质和能力的人员根据地方和国家现行安全法规进行更换。

如果电源连接电线需要更换，则必须用 H 05 VV-F 专用连接电缆（PVC 绝缘）进行更换，可从 Miele 订购。

连接数据参考铭牌。

⚠连接燃气供应、或转换其它燃气必须由获得批准的注册燃气安装员进行。安装员负责保证安装后的燃气灶能够正常工作。

安装连接燃气时，必须保证从厨房装置内部和外部都能连接。隔离阀门必须易于触及和看见（必要时可通过打开厨房门）。

请向本地燃气供应商咨询燃气类型及热值，并将信息与电器铭牌上规定的燃气类型进行比较。

本炉灶不得连接烟道。
安装和连接电器时，请遵守所有相关的安装说明，并确保安装后具有足够通风。

燃气供应的连接必须严格按照地方及国家安全法规进行。每台电器都应具有各自的易于触及的隔离开关和测试点。

还应遵守燃气安装方面的任何地方条件及建筑法规。

燃气连接、管道和连接线缆如果受到炉灶的热量，会被损坏。
安装后，确保燃气管道和主电源线都不会触及电器的发热部件，且炉灶上的燃气管和连接也不会触及排放的热气。

弹性燃气管道（在允许的国家）如布线不正确，会被损坏。
安装任何燃气管道时应确保不会接触任何移动的厨房器具（如抽屉），并且不受任何机械压力。

本炉灶必须按照本地燃气条件设置，并且燃气连接必须经过泄露试验。

# 燃气连接

根据目的地所在国家的不同，本电器可以连接到天然气或液化气。请参考本电器上粘贴的标签。

根据不同的国家，本产品可能随附一套喷嘴，用于转换为天然气或液化气。如需要，请联系您的供应商或 Miele 服务部以获得适当转换喷嘴。转换为其它燃气类型的说明请参见“转用另一种燃气”部分。

## 连接燃气灶

本燃气灶提供一个圆锥形 1/2”燃气连接点，用于连接：

- 带隔离阀门的刚性接头
- 最长为 2000 毫米的柔性接头

小心泄露！
接头必须用适当密封剂密封。
其它产品可能不防漏。

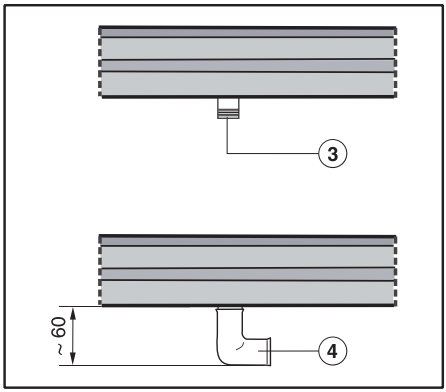


③ 接头

④ 90°弯头
使用 90° 弯头会将燃气连接区域的安装高度增加大约 90 毫米。

## 额定功率

| 灶芯 | 燃气类型 | 最高设置 | | 最低设置 |
|---|---|---|---|---|
| | | kW | g/h | kW |
| 普通灶芯 | 天然气<br>液化气 | 2.0<br>2.0 | –<br>146 | 0.5<br>0.5 |
| 加大灶芯 | 天然气<br>液化气 | 3.6<br>3.6 | –<br>262 | 0.65<br>0.65 |
| 总计 | 天然气<br>液化气 | 5.6<br>5.6 | –<br>408 | –<br>– |

# 转用另一种燃气

⚠ 从一种燃气转换为另一方燃气必须由获得批准的注册燃气安装员严格按地方及国家的安全和建筑规定进行。
断开炉灶电源，并关闭燃气供应。

## 喷嘴规格表

喷嘴标度是指 1/100 毫米的内径。

| | 直径 | |
|---|---|---|
| | **主喷嘴** | **小喷嘴** |
| **天然气** | | |
| 普通灶芯 | 1.18 | 0.52 |
| 加大灶芯 | 1.55 | 0.6 |
| **液化气** | | |
| 普通灶芯 | 0.8 | 0.41 |
| 加大灶芯 | 1.07 | 0.45 |

## 更换喷嘴

■ 断开燃气灶电源，并关闭燃气供应。

如转用其它类型的燃气，则主喷嘴**和**小喷嘴都要更换。

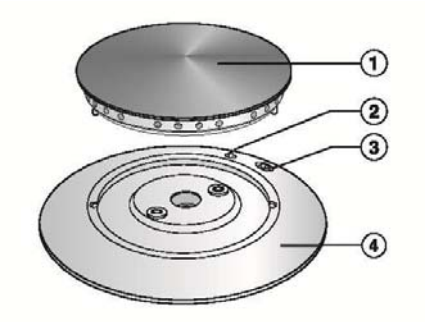


■ 取下锅架和灶芯盖 ①。

## 更换主喷嘴

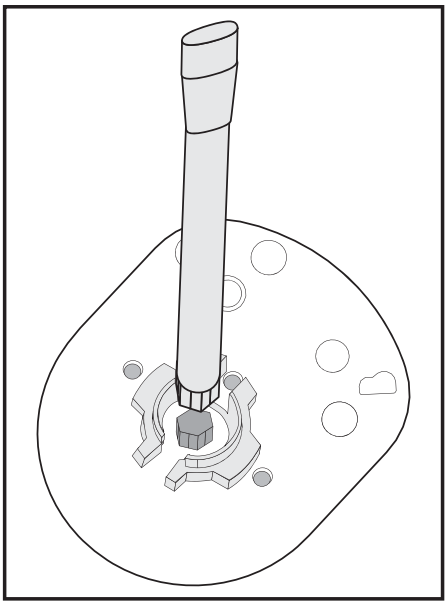

■ 用 M7 套筒扳手拧下主喷嘴。

■ 安上新的主喷嘴（参见喷嘴规格表），然后拧紧。

## 更换小喷嘴

更换小喷嘴之前，必须取下电器的上半部分。

■ 拔出控制旋钮。

■ 拧松螺丝 ③。

■ 取下灶芯盖 ②。

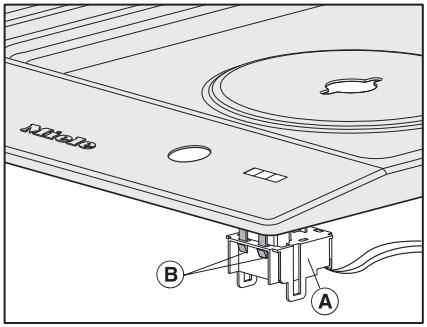


■ 小心地将电器的上部取下。注意不要将上部下面的照明单元 Ⓐ 拉出。要松开照明单元，同时按压两个弹簧夹 Ⓑ。

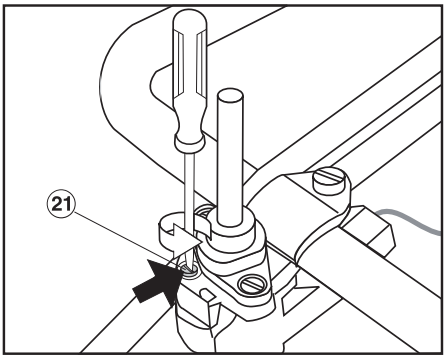


■ 用小螺丝刀拧开燃气连接件中的小喷嘴 ㉑。

■ 用钳子拔出喷嘴。

■ 安装新喷嘴（参见喷嘴规格表）并拧紧。

■ 用封蜡固定喷嘴，以防无意中拧松。

## 功能检查

- 检查所有燃气连接件是否漏气。
- 重新组装燃气灶。
- 点燃所有灶芯，检查它们是否正常工作。
  - 在最低档位时，或者将控制旋钮从高档位快速旋转至低档位时，火焰不熄灭。
  - 在最高档位时，火焰必须有一个明显可见的焰心。
- 贴上与喷嘴一起提供的标签，说明使用的燃气类型。

## 售后服务

如果有任何自己无法排除的故障，请联系 Miele 服务部
（服务热线：400 630 6306）

详细联系方式参见本手册封底。

联系 Miele 时，请说明电器的型号和序列号。

## 铭牌

请把随本产品附送的额外数据铭牌粘贴在如下空白处。请确保其中所印型号与本说明书封面上的相同。

下表显示了截至所附产品的销售日期，可能在 Miele 电子和电气产品供应链中发现这些物质的地方。该表根据 SJ/T 11364 的规定编制。

| 零件名称 | 有害物质 | | | | | |
|---|---|---|---|---|---|---|
| | Pb | Hg | Cd | Cr(VI) | PBB | PBDE |
| 电缆和配线 | x | o | o | o | o | o |
| 电气和电子零件 | x | o | x | o | o | o |
| 塑料和聚合物零件 | o | o | o | o | o | o |
| 金属零件 | x | o | o | o | o | o |
| 绝缘材料 | o | o | o | o | o | o |

Pb=铅；Hg=水银；Cd=镉；Cr(VI)=六价铬；PBB=聚溴联苯；PBDE=多溴二苯醚

o = 表示零件中所有均质材料中的有害物质含量低于 GB/T 26572 标准的相关限量。

x = 表示零件中至少一种均质材料中的有害物质含量高于 GB/T 26572 标准的相关限量。

所有随附产品及其部件的环保使用期限除另行标记外均与此处所示符号相符。某些可现场拆换的零件有不同的环保使用期限（如电池模块），因此另有相应标记。当产品在正常情况下运行时，环保使用期限方为有效。



**美诺电器有限公司**
上海市静安区石门一路82号
邮编：200040
电话：+86 21 6157 3500
传真：+86 21 6157 3511

**Miele Electrical Appliances Co., Ltd.**
No. 82 Shi Men Yi Road
Jing An District
Shanghai 200040, PRC
Tel.: +86 21 6157 3500
Fax: +86 21 6157 3511

**美诺中国售后服务**
**Miele China Service**

**Hotline 客户关爱热线：4006 306 306**
**（周一至周日 09:00 - 18:00, 国家法定节假日除外）**

**Email: info@miele.cn**

**www.miele.cn**

关注 **Miele** 官方微信公众号

**Miele & Cie. KG**
**Carl-Miele-Straße 29**
**33332 Gütersloh**
**Germany**

Miele

CS 1014

CE zh-CN M.-Nr. 07 462 880 / 06