Miele

使用说明书

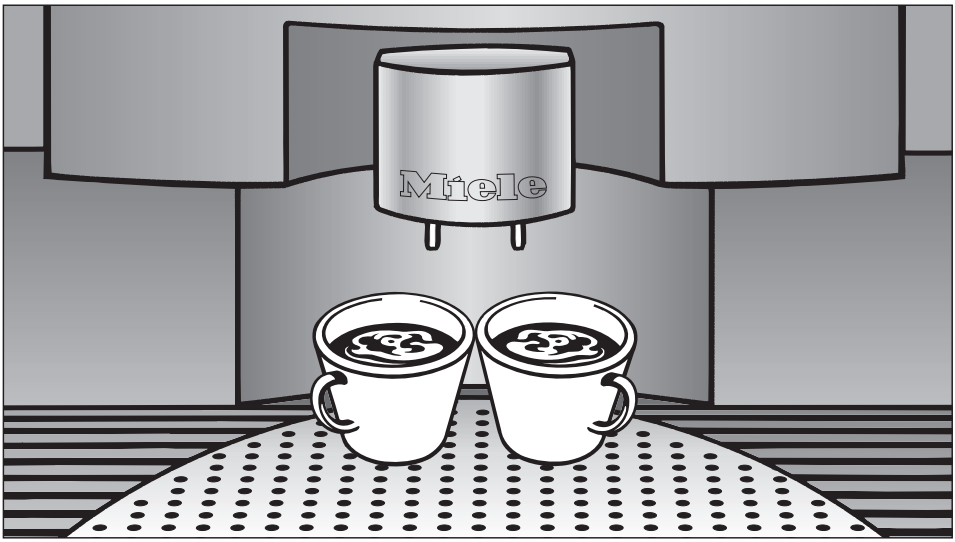

嵌入式全自动咖啡机
CVA 620

安装或首次使用本机前，
须先阅读本操作说明书，
以防发生意外或损坏本机。

CN

M.-Nr. 06 151 110

目录

本机描述 4
环保须知 6
注意事项及安全说明 7
简要说明 11
本机设定 13
选择语言 15
冲洗 16
设置水质硬度 17
选择饮料温度 19
打开或关闭预调制功能 21
打开或关闭预研磨功能 22
打开或关闭已设定的热水量 23
显示已调制的咖啡杯数（咖啡总量） 24
设置待机时间 24
系统锁定 26
加注水和咖啡豆容器 27
加注水容器 27
加注咖啡豆容器 28
设置每杯份量 29
普通咖啡和特浓咖啡杯 30
茶杯 31
调制咖啡 33
加热系统和杯具 33
小容量 / 特浓咖啡、中容量咖啡、大容量咖啡 35
取消调制 37
同时调制两杯咖啡 37
热牛奶咖啡 38
热水 40
用后处理 41
设定咖啡研磨器 42
研磨咖啡 42
设置份量 43

目录

清洁与护理 44
冲洗按钮 44
水容器 45
咖啡机前板 45
不锈钢面咖啡机 45
不锈钢 46
不锈钢涂漆控制按钮 46
铝前板 47
内部结构 47
滴水盘 48
残渣箱 49
调制装置 50
调制装置除油 51
清洁钢质过滤器 53
调制装置润滑 54
牛奶生泡器 55
更换密封圈 55
本机除垢 56
自动除垢 57
显示信息 60
解决问题 61
售后服务 67
电气连接：英国、南非、爱尔兰 68
电气连接：澳大利亚、新西兰 71
安装 72
嵌入安装 72
安装 74
调整铰接 75
词汇表 76

本机描述

外部结构视图

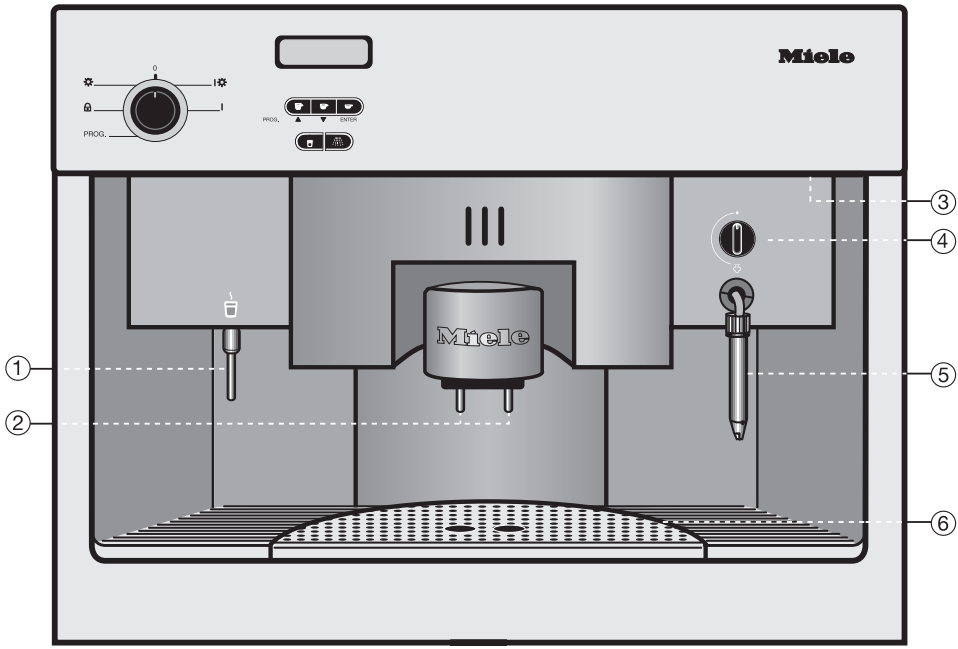

① 热水喷口

② 咖啡喷口，可调高度

③ 打开本机前板的把手

④ 蒸汽控制旋钮

⑤ 蒸汽喷口和牛奶生泡器

⑥ 滴水盘，下方有容器用于盛接滴液（**此塑料部件不可使用洗碗机清洗**）

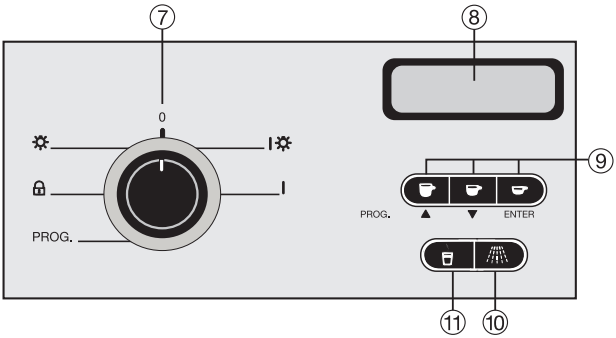

⑦ 选择旋钮

⑧ 显示窗

⑨ 咖啡份量按钮

⑩ 冲洗和预热按钮

⑪ 热水按钮

内部结构视图

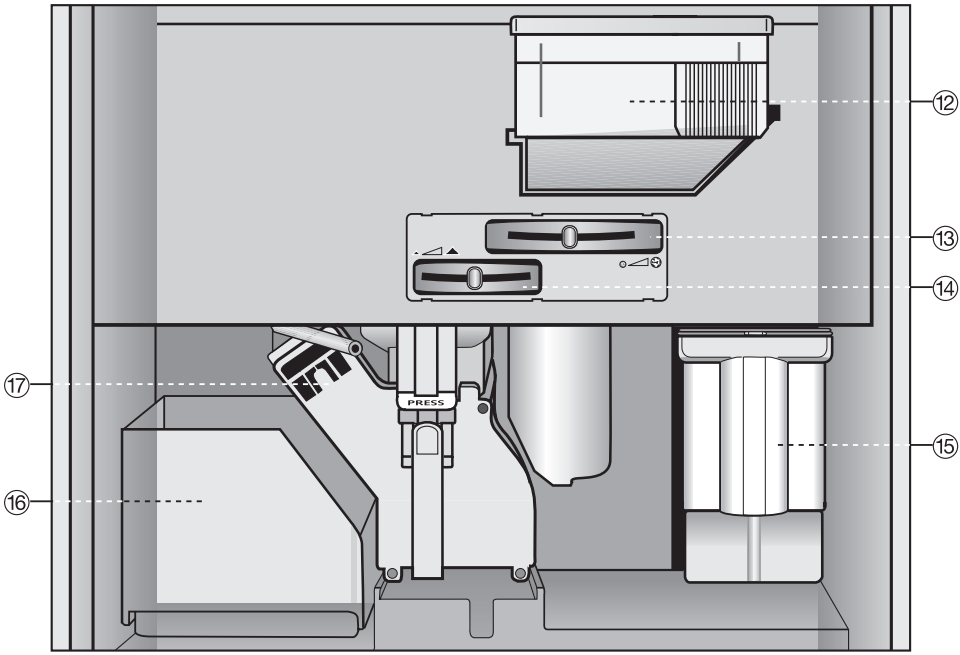

⑫ 咖啡豆容器

⑬ 可选择咖啡研磨精细度的滑动控杆

⑭ 可选择咖啡研磨量的滑动控杆

⑮ 水容器

⑯ 残渣箱

⑰ 调制装置

咖啡词汇表

为了帮助您理解调制咖啡的专门词语，请阅读本说明手册最后有关咖啡的词汇表。

环保须知

弃置包装材料

本机选用不损环境的装箱及防护材料，这些材料一般可以循环再用。

请确保所有的塑料包装材料和塑料袋均安全弃置，并放置在远离婴孩和幼儿的地方，以防因误用而窒息。

请勿随处抛弃这些材料，确保被回收再造。

弃置旧机

旧机的部分材料可回收再用。请向经销商、废物收集中心或废料收购商查询有关的回收安排。

待弃置的旧机要妥为存放，确保不会对儿童构成危险。

请参阅“注意事项及安全说明”有关部分。

本机符合现行的安全规定，但使用不当可能会导致人员损伤和机器损坏。

在安装和首次使用本机前，请仔细阅读本操作说明书。本操作说明书包含有关本机的安装、安全、操作和护理的重要信息，这样可防止发生意外或损坏本机。

请将本说明书放在安全地方，并将之转交给日后的使用者。

正确使用

本机仅适合家庭使用，用于制备特浓咖啡、热牛奶咖啡、普通咖啡和冲茶及类似饮品等的热水。本生产商不支持其它用途，并可能会构成危险。如因不正确或不当使用造成损坏，本生产商概不负责。

技术安全

在将本机连接电源前，请确保数据牌上的额定电压和频率数据与家中电源吻合，这些数据必须吻合，以免损坏本机。如有疑问，请向合格电气技师查询。

本机必须连贯接到符合当地和国家规定的有效接地系统，方可确保电气安全。由合格电气技师测试此项基本安全要求至关重要。
如因接地不良而导致任何后果（例如触电），本生产商概不负责。

本机必须在操作前装嵌妥当，以确保不能触及任何电气组件。进行安装、修理或维护工作时，请确保本机没有接电。

切勿用延伸电线将本机连接到电源。延伸电线不保证符合本机的安全要求（例如存在过热危险）。

当安装在活动装置（可选的附加件）上时，本机不适合于露天使用。

本机的设计不适合于船只或旅行车、飞机等移动设备上使用，除非已经由适当的合格工程师作出安装风险评估认为适用。

在连接本机前，蒸汽控制按钮必须处于关闭位置。这是要避免不受控制的蒸汽或热水从蒸汽喷口溢出。慎防烫伤或灼伤。

安装和维修工作必须由适当的合格及胜任人士进行以确保安全。由不合格人士进行修理及其它工作可能会有危险，本生产商概不负责。

仅在下列情况下，本机方完全切断电源:

– 拔出电源保险丝，或

– 旋出保险丝（在适用国家），或

– 关闭墙上插座及拔出插头（请勿拉扯电线，只捏住插头）。

切勿打开本机的外壳。胡乱干扰连接电线或配件及机器部件，会对使用者构成高度危险，可导致操作错误或触电。

如果咖啡机需装嵌于其它电器之上，在电器间必须有整个宽度、封闭的支架（除非与 Miele 嵌入式保温板橱并装）。

如使用本机的地方有蟑螂有其它虫害，须特别注意本机及附近环境时常保持清洁。因蟑螂或其它虫害而导致本机损坏不在保修范围之列。

使用

警告。小心烫伤。喷口和倒出的液体都很热。

本机不可在无人监督的情况下，由幼童或体弱人士使用。

儿童不可在无人监督的情况下使用本机，他们的皮肤十分敏感并会对高温反应。小心烫伤。请记住特浓咖啡绝非儿童饮料。

在首次制备饮品前，必须冲洗水管并彻底清洁本机。

水容器中只可装冷的、新鲜的饮用水。温水、热水或其它液体可能会损坏本机。应每天换水，以防止细菌滋生。

除焙烧的特浓咖啡 / 普通咖啡豆以外，切勿将任何其它物质放入咖啡豆容器中。容器中不可装入研磨咖啡，以免对研磨器造成损害。

糖类可能损害本机。请只使用纯咖啡豆，不要使用经焦糖、任何糖类或任何其它物质处理过的咖啡豆。不要将含糖饮料、速溶咖啡装入本机中。

切勿在蒸汽喷口下放置有燃烧酒精的咖啡。火焰可以点燃塑料部件引起火灾。

热水和蒸汽可能引起烫伤，因此必须慎用这些功能，切勿将蒸汽喷口对着身体。
本机不得用于清洁物品。

不使用时，请始终确保蒸汽控制按钮处于关闭位置，否则可能产生蒸汽不受控制溢出的危险。
小心烫伤。

- 切勿使用蒸汽清洁机来清洁本机。蒸汽会侵入电气部件，导致短路。

- 应每天清洁本机，以防止细菌滋生。所有部件均应手洗，只有金属滴水盘除外，可用洗碗机清洗。

- 蒸汽和热水喷口在使用时温度很高。请始终用隔热螺旋连接器夹紧蒸汽喷口顶部。

- 视乎水质的硬度，本机应定期除垢。水质的硬度越高，本机除垢应越频繁。如因除垢不充分而造成损害，本生产商概不负责。

- 只可使用 Miele 提供的除垢片，并按包装上的说明谨慎进行。使用准确的建议份量，以避免对本机造成损坏。

- 视乎所用咖啡的油脂含量，本机的调制部分可能堵塞。每隔 2 至 4 个月，请使用 Miele 提供的清洁片清洁。

- 咖啡残渣应置于有机垃圾之中或混合肥料堆上，不应倒入水槽中，以免造成堵塞。

- 本机打开时，切勿在其前方悬挂任何物品，以免损坏本机。

弃置旧机

弃置旧机前，请关闭旧机并切断电源，切断插头并使它不可使用，以防止被误用。

如因不遵循本手册的注意事项及安全说明引致发生损坏，本生产商概不负责。

与标准的咖啡机不同，本机含有**咖啡豆**容器，于调制每一杯咖啡时新鲜研磨，完全保留浓郁咖啡芳香。

首先将需研磨的咖啡用热水浸湿（**预调制**），以产生芳香气味。然后，将热水**高压注入**研磨的咖啡中。预调制过程为可选操作。

为了防止水残留在水管中，所有水均会排出，这将在调制咖啡后造成少量滴流。咖啡已调制完毕。

已用的**咖啡研磨**残渣将被自动清空至残渣箱，而不必在调制每杯咖啡后亲自倒出研磨残渣。

您可以设定每杯容量（最多 250 毫升），以便每次配发合适份量的咖啡。如果所使用的杯容量小于**设定的杯容量**，可按任何一个咖啡份量按钮随时停止调制过程。

如果同时需要调制**两杯**普通咖啡或特浓咖啡，必须按两次正确的咖啡份量按钮。本机将分两次先后注入咖啡，其间稍有停顿。

本机可设定为研磨 6 至 9 克的咖啡，视咖啡类型而定。所有杯容量（小容量 / 特浓咖啡、中容量咖啡、大容量咖啡）均使用同样的设定**用量**，只有水量会不同。

研磨咖啡的**精细度**也可进行设定。

热水喷口中流出的**热水**温度非常适合泡茶。

本机不操作仍可单独打开**照明灯**。

为了安全起见，一旦打开本机前板时，电源就关闭。本机还有**系统锁定功能**以防止儿童操作本机。

除其它功能外，还可通过简便易用的**设定功能**改变显示窗上的语言，并设定水质硬度。

简要说明

为了使香味更加浓郁并持久，本机拥有**自动清洗和预热系统**的附加功能。您可以使用相同的功能在使用后**清洁**系统和咖啡喷口。

可用热水喷口流出的热水**预热杯具**。

本机可设定切换至**待机模式**，使之始终处于待操作状态，而不耗电。可将该功能设定为在最后一次调制咖啡后 15 分钟到 3 小时内待机。

在调制多份咖啡时，为了节省时间，可选择**预研磨**功能，这样便随时可以准备好一份咖啡。

本机可根据您确切的要求按简单的阶段进行设定。您可以使用下列设定选项:

语言
德语、荷兰语、葡萄牙语、西班牙语、英语、意大利语和法语

冲洗
打开，关闭

水质硬度
硬度 1、硬度 2、硬度 3、硬度 4

大容量咖啡的温度
最低、低、中、高、最高

中容量咖啡的温度
最低、低、中、高、最高

小容量 / 特浓咖啡的温度
最低、低、中、高、最高

预调制
打开，关闭，长时间

预研磨
关闭，打开

设定热水
关闭，打开

咖啡总量
咖啡份量

除垢
自动除垢设定

待机定时器
如果要关闭时间，可选间隔时间为 15 分钟

每章节均介绍了更详细的设定选项说明。

本机设定

要设定本机，请:

■ 将选择旋钮转至设定位置。咖啡机目前处于设定模式，并将根据按钮下方显示的符号执行操作。

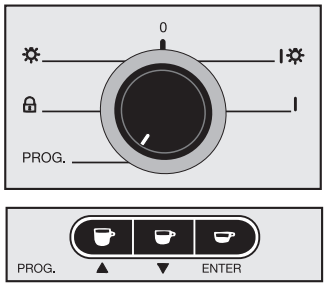

■ 按 ▲ 或 ▼ 按钮。

– 显示窗中的所需设定选项将以星号突出显示。按 ENTER （输入）键选择该选项。

– 您可以更改各种设定选项的设置。

– 可为待机选项输入时间。



■ 按 ENTER（输入）键

– 可选择以星号突出显示的设定选项。

– 您可以保存经更改的设定设置。





如果错误更改了设置，**请勿**按 ENTER（输入）键。将选择旋钮转至“0”的位置。所更改的设置将不会被保存，而保留原始设置。

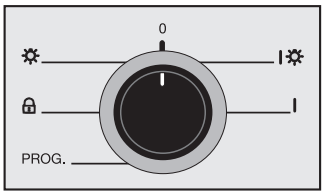

选择语言

显示窗中的命令语言可在第一次使用前选择。

- 将选择旋钮逆时针旋转至设定位置。

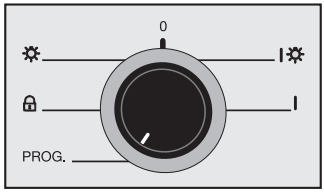

本机目前处于设定模式，并将根据按钮下方显示的符号执行操作。

显示窗将显示下列内容:



“语言”的设定选项将以星号突出显示。

- 按 ENTER（输入）键确认该选项。



子菜单将如下显示在显示窗中:



- 按 ▼ 按钮，直至显示所需语言（德语、荷兰语、葡萄牙语、西班牙语、英语、意大利语或法语）。



- 按 ENTER （输入）键**保存**该设置，或



将选择旋钮转至“0”位置**取消更改（如果出错）**。

您将退出子菜单。

显示窗中的所有命令将会以所选择的语言显示。

冲洗

要清除系统中的研磨咖啡残渣，应在每天首次调制饮料前，彻底冲洗水管和调制装置。如果“冲洗”设定的设置为“打开”，当本机冷却且选择旋钮设置为“打开”位置时（无论是否打开照明灯），将自动启动冲洗过程。这将同时预热调制装置，因为冲洗过程需使用热水。显示窗将显示相应的信息。

如果刚刚调制了饮料，本机将在即将进入待机模式前运行自动冲洗程序。



为了防止水流入滴水盘，在调制第一杯咖啡前，应始终在咖啡喷口下方放置一个空杯。

- 将选择旋钮逆时针转至设定位置。咖啡机目前处于设定模式，并将根据按钮下方显示的符号执行操作。

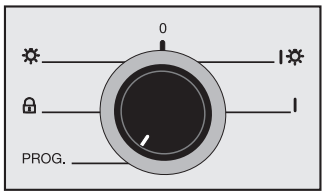

显示窗将显示下列信息:



- 按 ▼ 按钮，以星号突出显示“冲洗”设定选项。



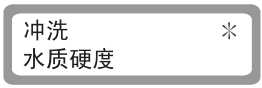

- 按 ENTER（输入）键确认该选项。



子菜单将如下显示在显示窗中:



■ 按 ▼ 按钮，打开或关闭“冲洗”。





最好将此选项设置为“打开”，以免忘记冲洗操作。

■ 按 ENTER（输入）键，**保存**该设置，或将选择旋钮转至“0”位置**取消更改（如果出错）**。



您将退出子菜单。

设置水质硬度

要顺利操作咖啡机，并确保显示窗在适当时间显示除垢提示，设定水质硬度至关重要。水质硬度表示水中溶入的钙元素含量。钙元素含量越高，水质硬度越大。

本机监控水流量和水质硬度。在除垢前，所允许流入的硬水量要比软水量小。

请向当地水务局查询您当地的水质硬度。另外，您也可使用所附的测试条自己测量水质硬度:

■ 将测试条浸在您的饮用水中大约一秒钟，然后抖落多余的水。

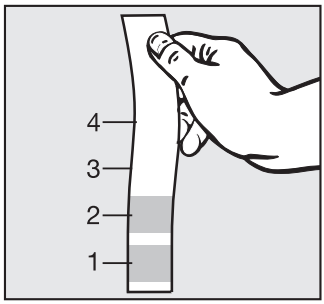

大约一分钟后将显示测试结果。

如果水质硬度大于 7.0 mmol/l 或 700 mg/l (40 °d)，石灰水垢积聚的速度比软水更迅速，除垢次数应多于指定次数，以避免石灰水垢对本机造成损坏。

使用“水质硬度”设定选项，设定水质硬度。

您可设定为下列四个等级:

等级（本机）	**硬度**（本地水）	**°d**（**德国标准**）	**mmol/l**	**水流量**（**以升为单位**）
硬度 1	1（软质）	0 - 3	0 - 1.3	约 400
硬度 2	1（软质）	4 - 7	1.3 - 2.5	约 200
硬度 3	2（中等）	7 - 14	2.5 - 3.8	约 100
硬度 4	3（硬质） 4（很硬）	14 - 21 超过 21	超过 3.8	约 50

■ 将选择旋钮逆时针转至设定位置。
本机目前处于设定模式，并将根据按钮下方显示的符号执行操作。

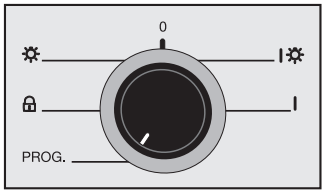

显示窗将显示下列内容:



按▼按钮，以星号突出显示“水质硬度”设定选项。



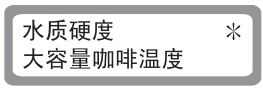

■ 按 ENTER（输入）键确认该选项。



子菜单将如下显示在显示窗中:



■ 按 ▼ 按钮设定水质硬度（硬度 1 - 硬度 4）



■ 按 ENTER（输入）键**保存**该设置，或将选择旋钮转至“0”位置**取消更改（如果出错）**。



您将退出子菜单。

选择饮料温度

本机可设定不同的温度，以满足不同的咖啡饮用习惯。每种饮料选项可设置五种温度等级。最高即最高温度，最低即为最低温度。



并非所有的咖啡均耐高温。有些咖啡过于敏感，泡沫的生成将不够饱满。

■ 将选择旋钮逆时针转至设定位置。

本机目前处于设定模式，并将根据按钮下方显示的符号执行操作。

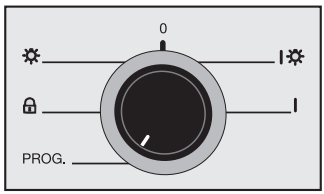

显示窗将显示下列内容:



本机设定

- 按▼按钮以星号突出显示下列设定选项：大容量咖啡 — “大容量咖啡温度”；中容量咖啡 — “咖啡温度”或小容量 / 特浓咖啡 — “小容量咖啡温度”。



每种饮料选项可设定不同的温度。

- 按 ENTER（输入）键确认该选项。



根据所选择的设定选项，子菜单将在显示窗中显示下列内容：



- 按▼按钮将温度设置为最低、低、中、高或最高。



- 按 ENTER（输入）键**保存**该设置，或将选择旋钮转至“0”位置**取消更改（如果出错）**。



您将退出子菜单。

打开或关闭预调制功能

打开预调制功能时，刚研磨的咖啡将首先使用少量热水浸湿，然后再将剩余的水以高压注入浸湿的咖啡中。预调制过程可使咖啡浓香馥郁，泡沫丰满。

当关闭预调制功能时，将立刻把热水压入咖啡中。

- 将选择旋钮逆时针转至设定位置。

  本机目前处于设定模式，并将根据按钮下方显示的符号执行操作。

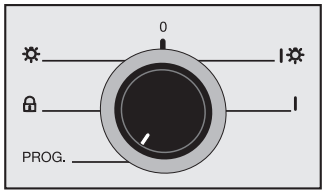

  显示窗将显示下列内容:



- 按▼按钮，以星号突出显示“预调制”设定选项。





- 按 ENTER（输入）键确认该选项。



  子菜单将如下显示在显示窗中:



- 按▼钮将预调制过程切换为“打开”、“关闭”或“长时间”（特长预调制时间）。



■ 按 ENTER（输入）键**保存**该设置，或将选择旋钮转至“0”位置**取消更改（如果出错）**。



您将退出子菜单。

调制咖啡时，如果已打开预调制功能，咖啡研磨后，显示窗中将显示“正在预调制”字样。

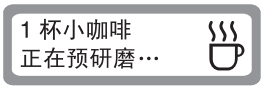

打开或关闭预研磨功能

如果已打开预研磨功能，调制每杯咖啡后便会立刻研磨一份咖啡豆，这样便始终可以准备好一份研磨咖啡。这样节省了时间，且为众多客人调制咖啡时特别管用。然而，为了避免咖啡散失香味，如果只偶尔调制咖啡，应关闭预研磨功能。

■ 将选择旋钮逆时针转至设定位置。

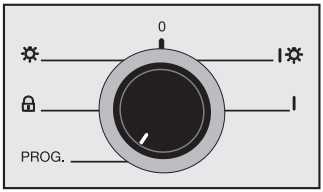

本机目前处于设定模式，并将根据按钮下方显示的符号执行操作。

显示窗将显示下列内容:



■ 按 ▼ 按钮，以星号突出显示“预研磨”设定选项。



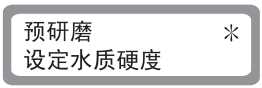

■ 按 ENTER（输入）键确认该选项。



子菜单将如下显示在显示窗中:



■ 按 ▼ 按钮将预研磨功能切换至打开或关闭状态。



■ 按 ENTER（输入）键**保存**该设置，或将选择旋钮转至“0”位置**取消更改（如果出错）**。



您将退出子菜单。

打开或关闭已设定的热水量

如果已打开“设定热水”功能，当按下热水按钮 时，本机便会准确配发预先设定的热水量。（参见“设置每杯份量”）当关闭此功能时，如果按下热水按钮 ，本机将不停配发热水，直至再次按下按钮 。

■ 将选择旋钮逆时针转至设定位置。

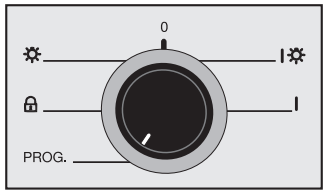

本机目前处于设定模式，并将根据按钮下方显示的符号执行操作。

显示窗将显示下列内容:



■ 按▼钮，以星号突出显示有“设定热水”的设定选项。





■ 按 ENTER（输入）键确认该选项。



子菜单将如下显示在显示窗中:

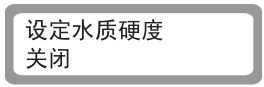

■ 按 ▼ 按钮将此功能切换至打开或关闭状态。



■ 按 ENTER（输入）键**保存**该设置，或将选择旋钮转至“0”**取消更改（如果出错）**。



您将退出子菜单。

显示已调制的咖啡杯数 （咖啡总量）

选择“咖啡总量”功能，按 ENTER（输入）键以显示到目前为止已调制的咖啡杯数（小容量 / 特浓咖啡、中容量咖啡、大容量咖啡）再按 ENTER（输入）键，您将退出子菜单。







设置待机时间

为了使咖啡机不耗电，但确保始终处于待操作状态，可通过“定时器”设定选项，将本机切换至节能模式。本机处于节能模式时，也会关闭照明灯。
您可将切换至该模式前的时间长度设定为 15 分钟到 3 小时不等，从制备最后一杯咖啡 / 水开始计时。



选择旋钮转至“0”位置或打开本机前板后，本机将开始重新计算时间。

■ 将选择旋钮逆时针转至设定位置。

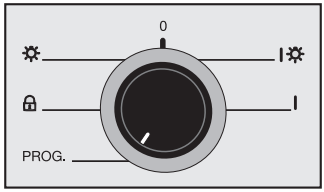

本机目前处于设定模式，并将根据按钮下方显示的符号执行操作。

显示窗将显示下列内容:



■ 按 ▼ 按钮，以星号突出显示“定时器”设定选项。





■ 按 ENTER（输入）键确认该选项。



子菜单将如下显示在显示窗中:



■ 按 ▼ 或 ▲ 按钮选择所需的时间长度（ ▼ 减小，▲ 增大）。该时间可按 15 分钟的间隔设置。



■ 按 ENTER（输入）键**保存**该设置，或将选择旋钮转至“0”**取消更改（如果出错）**。



您将退出子菜单。

如果冲洗设置为“打开”，调制饮料后，本机将在进入待机模式前自动进行简单的冲洗。

系统锁定

本机可被锁定，以确保无人监视情况下的儿童或不熟悉操作的人士无法操作本机。

启动系统锁定

■ 将选择旋钮逆时针转至“锁定”位置:

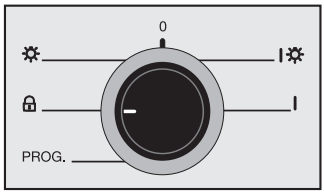

显示窗将显示下列内容:



■ 按 ▲ 按钮，直至



显示窗显示下列内容:



本机目前已锁定，无法调制饮料。即使选择旋钮转至其它位置，系统也将一直锁定，且将关闭照明灯。

解除系统锁定

■ 将选择旋钮逆时针转至“锁定”位置:

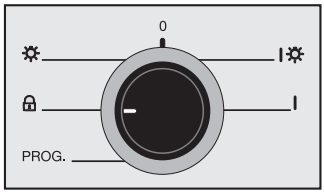

显示窗将显示下列内容:



■ 按 ▲ 按钮，直至



显示窗显示下列内容:



本机目前已解锁，可开始调制。

在加注水容器和咖啡豆容器之前，请彻底清洁本机，（请参见“清洁与护理”）。

加注水容器



水的质量对咖啡的总体质量起重要作用。因此应每天将水容器清空并重新注水。为了提醒您，开机时，显示窗将显示下列信息:

新鲜水？

加注热水及其它液体可能损坏机器。请每天为本机加注清洁的冷饮用水。

■ 打开本机前板。

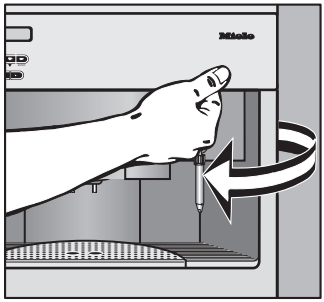

■ 将水容器提起并向前拉出。

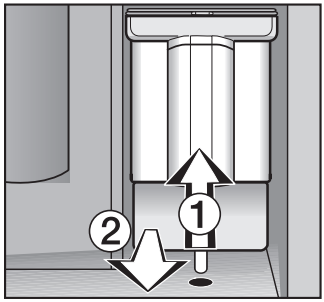

加注水和咖啡豆容器

- 打开盖，并注入清洁的冷饮用水，直至水位离顶部约 2 厘米为止。

  容器底部的阀可确保水不外泄。

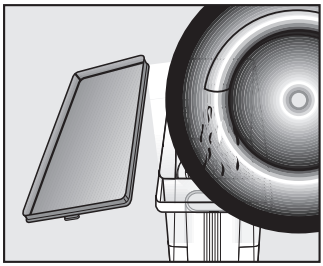

- 重新盖上盖，确保小把手朝向前，然后将容器一直推回至机身内。

  容器应平稳地位于机身平板处。

加注咖啡豆容器

只可将焙烧的特浓咖啡和普通咖啡豆放入容器内。加入包括研磨咖啡在内的其它物质会损坏研磨器。请勿使用焦糖、食糖或其它物质处理过的咖啡豆。不要将含糖饮料或速溶咖啡装入本机。糖类将损坏本机。

由于技术上的原因，切勿拆卸本机的咖啡豆容器。

- 小心地将该容器拉出至最大限度，使顶盖完全可见。打开顶盖。

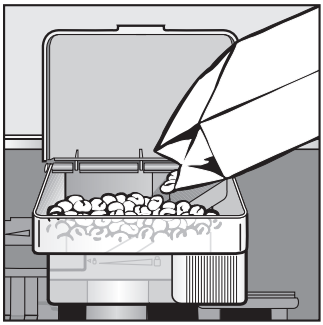

- 将焙烧的咖啡豆加入容器中，直至咖啡豆表面离顶部约 2 厘米为止。
- 盖上顶盖，并将容器推回至原位。
- 关闭机身前板。

重要事项：在首次调制咖啡饮料前，必须冲洗水管并彻底清洁本机。请使用冲洗按钮进行冲洗（参见“清洁与护理”），然后再准备热水（参见“调制饮料”）。

所调制咖啡的口味取决于咖啡的种类、咖啡豆研磨的精细度及注入水的份量。特浓咖啡杯、普通咖啡杯和茶杯的大小不同。要确保机器使用适合您口味和杯具的准确水量，可选择四种不同的容量:
特浓咖啡 / 普通咖啡（最大为 250 毫升）有三种容量;
茶有一种容量（最大为 300 毫升）。

咖啡容量按钮适合于下列类型的咖啡:

小容量 / 特浓咖啡按钮 将以标准的特浓咖啡杯调制标准容量的特浓咖啡。

中咖啡按钮 可调制标准容量普通咖啡杯的咖啡，所使用的研磨咖啡与特浓咖啡用量相同，但加入更多的水。

大容量咖啡按钮 配发大容量的咖啡，适用于大容量咖啡杯或大杯子。同样，也只是增加了水量，使咖啡的味道更淡。

您可更改每个按钮所配发的水量以适应您的需求。

请准备正确容量的杯具，以执行下列步骤。

设置每杯份量

普通咖啡和特浓咖啡杯

■ 将选择旋钮顺时针转至“操作中”位置（无论是否打开照明灯）。

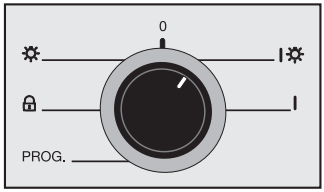

如果本机仍处于冷状态，显示窗将依次显示下列信息：



“新鲜水？”将提醒您在水容器中注入新鲜的冷饮用水。

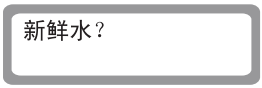

如果正在运行冲洗程序，当本机开始加热后，显示窗将显示“正在冲洗”，然后显示“正在冲洗 / 预热”字样。
两个咖啡喷口都将流出热水，并流入滴水盘。系统目前已冲洗并预热。

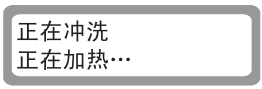

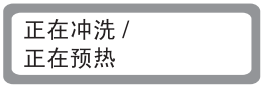

请等待，直到显示窗显示下列信息：



■ 在每个咖啡喷口下方放置一个杯子。

咖啡始终从**两个**喷口同时流出。

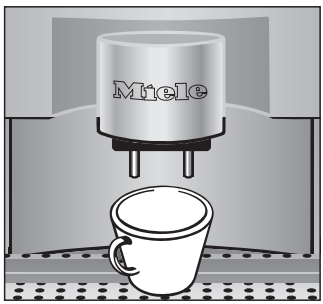

■ 按下适合杯具大小的咖啡份量按钮，直至所需咖啡量注入杯中，松开咖啡份量按钮。



显示窗将显示研磨过程：





警告：咖啡调制后，将杯子留在喷口下几秒钟，以盛接剩余咖啡。

- 其它两个咖啡份量按钮的操作也同样。

每次都将配发所设定的水量。

茶杯



要设定茶杯的水量，必须打开“设定热水”功能。（参见“打开或关闭已设定的热水”）。

- 将选择旋钮顺时针转至“操作中”位置（无论是否打开照明灯）。

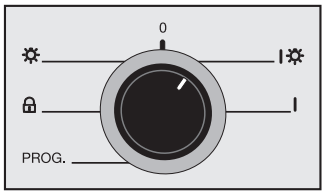

- 如果机器仍处于冷状态，显示窗将依次显示下列信息：

  “新鲜水？”将提醒您在水容器中注入新鲜的冷饮用水。

  如果正在运行冲洗程序，当本机开始加热后，显示窗将显示“冲洗”，然后显示“正在冲洗 / 预热”字样。两个咖啡喷口都将流出热水，并流入滴水盘。该系统目前已冲洗并预热。



- 请等待，直到显示窗显示下列信息：

设置每杯份量

■ 在热水喷口下方放置一个茶杯。

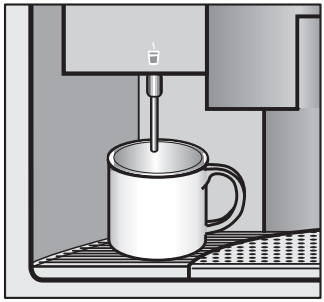

■ 按热水按钮 直至添加到所需份量。然后松开热水按钮 。



配发水之前有几秒钟延时。

在此过程中，显示窗将显示下列内容:

热水
设定用量



每次将配发所设定热水量。

如果“**设定热水**”功能“**关闭**”，本机将不停配发热水，直至再次按下热水按钮 停止该功能。

重要事项：在每天首次调制咖啡饮料前，必须冲洗水管并彻底清洁本机。如果冲洗设定设置为“打开”，且机身处于冷却的状态下，冲洗过程将自动进行。本机加热后，两个喷口将同时流出热水，并注入滴水盘内。显示窗将依次显示下列两则信息:

如果“冲洗”设定设置为“关闭”，按冲洗按钮冲洗系统（参见“清洁与护理”）。

正在冲洗
正在加热…

正在冲洗 /
正在预热

首次调制饮料前，应冲洗系统多次，以排出在进行质量控制测试时残留在本机的水分。



为了防止水流入滴水盘，在调制第一杯咖啡前，应始终在咖啡喷口下方放置一个空杯。否则，滴水盘须定期清空。

加热系统和杯具

系统和杯具应预热，使咖啡香味浓郁、持久。特浓咖啡与冷物体反应不佳，所以本机含有预热功能。

■ 将设定旋钮顺时针转至“操作中”位置（无论是否打开照明灯）：

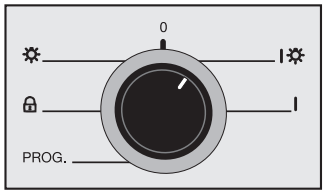

如果设定旋钮已处于此位置，并且显示窗显示**“待机…”**信息，本机处于节能模式。按 ENTER（输入）键切换至操作状态。

调制咖啡

显示窗将显示下列内容:

正在加热…

请等待，直到显示窗显示下列内容:

选择产品
准备使用

预热杯具

普通咖啡 / 特浓咖啡的份量越少，预热杯具越重要。

- 将杯具放置在热水喷口下方。

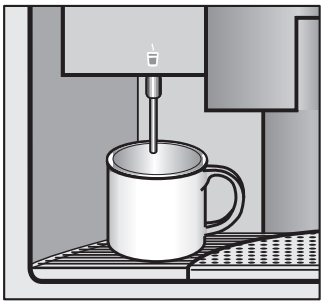

- 按热水按钮 注半杯水。
- 再按热水按钮 停止注水。
- 杯具预热几秒钟后，将水倒掉。此时预热系统。



预热系统

- 将杯或容器放置在两个咖啡喷口下方。

预热水将同时从**两个**喷口流出。

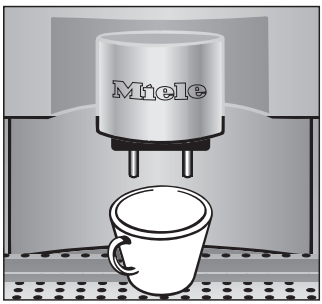

■ 按冲洗和预热按钮 。



显示窗将显示下列内容:



■ 再按 ENTER（输入）键确认您的选择。



热水将在从两个喷口流出，预热系统。显示窗将显示下列内容:

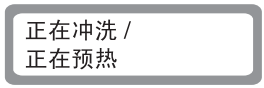

■ 将已预热的空杯放在两个咖啡喷口下，然后调制咖啡。

小容量 / 特浓咖啡、中容量咖啡、大容量咖啡

每个咖啡份量按钮配发的容量可根据个人和国家的口味设定（参见“设置每杯份量”一节）。

咖啡喷口的高度可调整，以适合不同份量的杯子：

■ 轻轻向下拉配发器。

这样可确保咖啡直接配发至杯中，不容易冷却，并可保持泡沫。

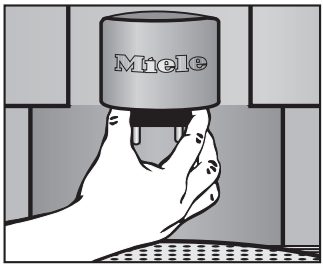

小容量 / 特浓咖啡、中容量和大容量咖啡均以同样方式调制：

■ 将设定旋钮顺时针转至“操作中”位置（无论是否打开照明灯）：

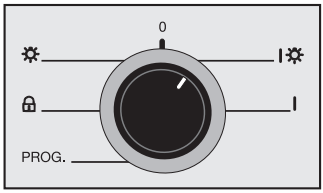

调制咖啡

如果设定旋钮已处于此位置，并且显示窗显示有**“待机…”**信息，本机处于节能模式。按 ENTER（输入）键切换至操作状态。

显示窗将显示下列内容:



请等待，直到显示窗显示下列内容:

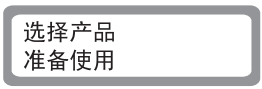

■ 在每个咖啡喷口下方放置一个杯子。

咖啡始终从**两个**喷口同时流出。

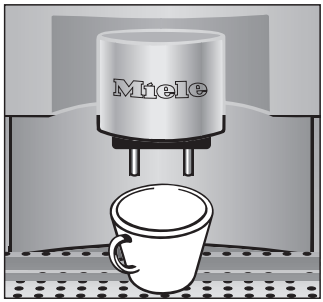

■ 按下所需咖啡份量按钮一次。



将为您调制咖啡。

根据所选的份量，显示窗将显示下列内容:



如果已打开“预调制”功能，显示窗将显示下列内容:

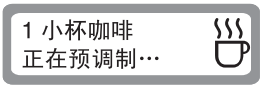



注意：调制咖啡后，将杯子留在喷口处几秒钟，以盛接剩余咖啡。

取消调制

- 要取消咖啡调制过程，请按下任一个咖啡份量按钮，调制过程将立刻停止。



同时调制两杯咖啡

- 在每个咖啡喷口下方放置一个杯子。

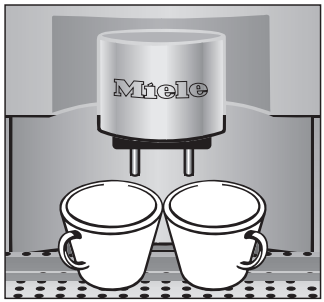

- 迅速连按所需的咖啡份量按钮两次，显示窗显示两杯咖啡 ☕。



本机将分两次先后注入咖啡，其间稍有停顿。根据所选的份量，显示窗将显示下列内容:



如果已打开“预调制”，研磨过程完成后，显示窗将显示下列内容:

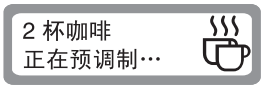



将杯具留在喷口下方，直至显示窗显示的两杯咖啡消失。此时过程已完成。

热牛奶咖啡

调制热牛奶咖啡需要使用瓷或陶瓷杯、诸如牛奶壶之类的大容器和牛奶。



冷的、低脂肪牛奶（1.5% 脂肪）最适合产生泡沫，使用冷的、上口更小的不锈钢壶制作最为理想。

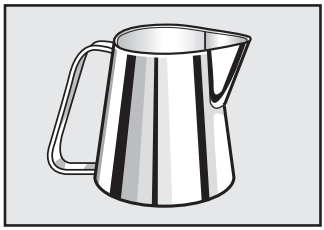

- 在壶 / 容器加入三分之一的冷牛奶，在瓷杯中调制一份特浓咖啡。

壶的牛奶量在生成泡沫时会翻一番或两番。如果开始时壶里太满，则牛奶会外溢，并且可能导致烫伤。

- 将蒸汽喷口朝向滴水盘，慢慢地逆时针转动蒸汽控制旋钮。

  喷口中的冷凝水将排出。

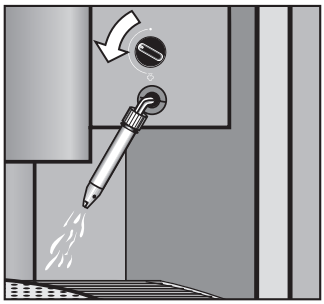

- 喷口中产生蒸汽时，应顺时针转动控制旋钮至 o 位置关闭蒸汽。

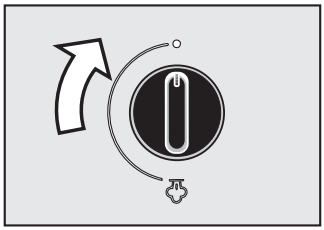

- 将蒸汽喷口放在壶中，使蒸汽喷口刚刚位于牛奶表面之下，并**慢慢**逆时针转动蒸汽控制旋钮。

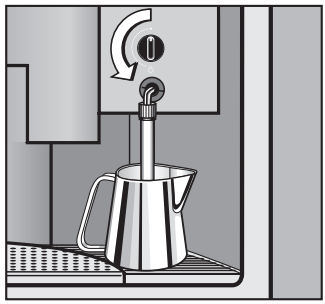

- 环形移动壶子直到生成浓厚的泡沫，然后将喷口深入牛奶中加热其余部分。



不要让牛奶沸腾！因为这样会使泡沫塌下，形成皮面。只要稍加练习，您将取得满意效果。

- 将控制旋钮顺时针转至 o 位置关闭蒸汽。

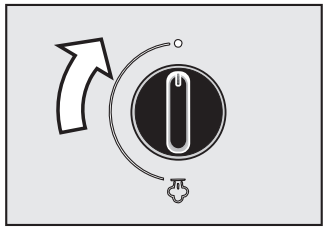

- 将壶子移离蒸汽喷口。小心地将牛奶倒入咖啡，并用匙将泡沫放在表面。



这样，热牛奶咖啡便调制完毕。最后，在泡沫上撒一些可可粉。

用后请立刻清洁蒸汽喷口，因为牛奶变干后将很难清洁。（参见“清洁与护理”一节）。

热水

打开本机后，本机可随时配发热水，用于调制茶或其它饮料。

■ 将设定旋钮顺时针转至“操作中”位置（无论是否打开照明灯）：

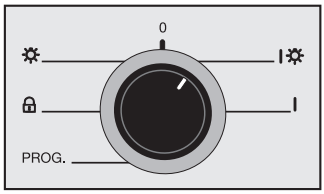

如果设定按钮已处于此位置，并且显示窗中显示**“待机…”**信息，本机处于节能模式。按 ENTER（输入）键切换至操作状态。

显示窗将显示下列内容:



请等待，直到显示窗显示下列内容:



■ 将适当的容器（如茶杯）放在热水喷口下方。

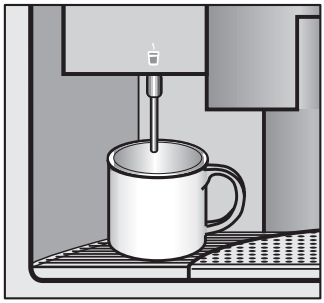

■ 按热水按钮 。



热水将从热水喷口流出。

■ 容器装满时，再次按热水按钮 。





如果已设定热水量，且已打开“设定热水”功能，则本机将自动停止。

用后处理



在关机前（无论时间长短），请在咖啡喷口下方放置一个杯子，并按 按钮。

- 这样将冲洗系统、调制装置和喷口上的残留咖啡。（本机必须在操作中并已加热，否则按此按钮后将没反应）。

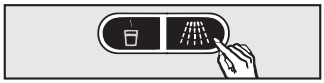

显示窗将显示下列内容:



- 再次按 ENTER（输入）键确认您的选择。



两个喷口都将流出热水，用于清洁水管、调制装置和咖啡喷口。显示窗将显示下列内容:

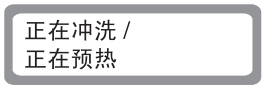

设定咖啡研磨器

要调制一杯泡沫浓厚、均匀的特浓咖啡不仅取决于水的质量、压力、温度和咖啡豆的质量，还取决于咖啡豆的份量及其研磨精细度。

泡沫应色泽均匀，中间带有黑色的条纹。

研磨咖啡

为了避免损坏机器，请小心、轻幅移动咖啡研磨设置的滑动控杆。

要知道是否正确设置咖啡研磨器有许多方法:

- 如果特浓咖啡流入杯子的速度过快，则表示咖啡过于粗糙，压力不足。应将研磨器设置调整为更精细。
- 如果特浓咖啡只滴流进咖啡杯，则表示咖啡豆研磨过于精细，咖啡会太苦。应将研磨器设置更改为较粗糙。
- 如果泡沫色泽均匀但色淡，也表示咖啡豆研磨过于粗糙。
- 如果泡沫一面呈深褐色，而另一面逐渐变为接近白色，则表示咖啡豆研磨过于精细。

要改变研磨器设置

- 将上方的滑动控杆推向左侧（研磨更精细）或右侧（研磨更粗糙）。

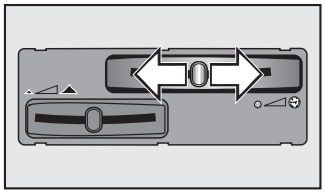

移动滑动控杆时，您应可以清楚感到凹位。

如果滑动杆不移动，

- 则关闭机器，并倒出一杯特浓咖啡。

然后再试着移动滑动控杆。

设置份量

咖啡的味道和泡沫均取决于所使用的研磨咖啡份量。

每杯咖啡应使用 6 至 9 克不等的咖啡豆，视咖啡种类而定。份量越多，味道越浓。

泡沫的质量也受咖啡份量的影响:

– 如果泡沫色泽均匀但色淡，则表示咖啡份量太少。

– 如果泡沫一面呈深褐色，而另一面逐渐变为接近白色，则表示咖啡份量过多。

要改变需研磨的咖啡量，

- 将下方的滑动控杆推向左侧（研磨较少咖啡）或右侧（研磨较多咖啡）。

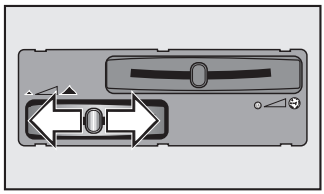

注意：要确保本机正常运行，务必使用 Miele 提供的清洁 / 除垢剂，按本操作说明和随机附带录像的指示进行维护和清洁。

不按此进行可能导致咖啡质量差、细菌污染，极端情况下还会导致本机无法正常运行。

注意 — 务必待本机冷却后才能开始清洁。慎防烫伤。

请勿使用蒸汽清洁器清洁本机，以避免损坏本机。

请勿使用含氯化物、沙粒、苏打或洗涤剂的清洁剂进行清洁，这些清洁剂将会损坏机器表面。

切记定时清洁本机，因为用过的咖啡残渣很容易发霉。

冲洗按钮

在关闭本机前（无论时间长短），需清洁管道、调制装置和喷口，以清除残留咖啡。在喷口下方放置适当的容器。

- 按“冲洗”和“预热”按钮 。（本机必须在操作中并已加热，否则按此按钮后将没反应。）



显示窗将显示下列信息：



- 再次按 ENTER（输入）键确认您的选择。



两个喷口都将流出热水，用于清洁水管、调制装置和咖啡喷口。显示窗将显示下列内容：

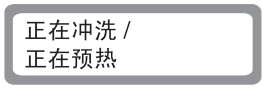

水容器

请每天清空水容器，并在使用前注入新鲜的冷饮用水。

- 请使用热水和洗涤液的温和溶液手洗水容器。

咖啡机前板

- 请使用热水和洗涤液的溶液清洁本机前板，并用软布抹干。

请勿使用下列物品清洁任何表面（玻璃、不锈钢或铝）：

– 磨蚀性清洁剂，如洗涤粉和洗涤浆。

– 磨蚀性海绵，如先前用过磨蚀性清洁剂的锅刷或海绵。

为防止刮花及损伤不锈钢和铝前板表面，务必遵从下列清洁指示。

不锈钢面咖啡机

本机前板及控制按钮极易刮花与磨损。

请注意以下各项不同的清洁说明:

– 不锈钢表面及

– 不锈钢涂漆控制按钮

不锈钢

不锈钢表面可使用不锈钢专用的非磨蚀性清洁剂或 Miele 提供的 E 布清洁。

避免使用:

– 含有苏打、酸或氯化物的清洁剂;
– 磨蚀性清洁剂，如洗涤粉和洗涤浆。
– 磨蚀性海绵，如先前用过磨蚀性清洁剂的锅刷或海绵。

为本机除垢时，请立刻擦掉**溅出的除垢剂**!



为防再生污渍，亦可使用不锈钢专用护理剂。请顺着“钢纹”方向均匀用力拭抹。

不锈钢涂漆控制按钮

如污渍残留太久，控制按钮可能会脱色或受损，因此须立刻清除污渍。

避免使用:

– 含有苏打、酸或氯化物的清洁剂;
– 磨蚀性清洁剂，如洗涤粉和洗涤浆;
– 磨蚀性海绵，如先前用过磨蚀性清洁剂的锅刷或海绵;
– 不锈钢清洁剂。

为本机除垢时，请立刻擦掉**溅出的除垢剂**!

铝前板

铝前板受光线、周围环境及观察角度的影响。

如污渍残留太久，铝前板和控制按钮可能会脱色或受损，因此须立刻清除污迹。

注意：机身表面及控制按钮极易刮花与磨损。

避免使用:

- 含有苏打、酸或氯化物的清洁剂;
- 磨蚀性清洁剂，如洗涤粉和洗涤浆;
- 磨蚀性海绵，如先前用过磨蚀性清洁剂的锅刷或海绵;
- 不锈钢清洁剂;
- 含除垢剂的清洁剂;
- 洗碗机用的洗涤剂。

为本机除垢时，请立刻擦掉**溅出的除垢剂**!

内部结构

请使用热水和洗涤液的溶液清洁本机内部，并用软布抹干。

在前板的内侧有一个漏斗。在漏斗下方有一块小海棉，用于吸收滴液。必要时请冲洗海绵。

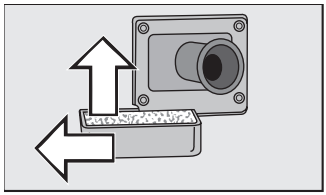

滴水盘

在滴水盘后部有一个浮标，滴水盘满时它会浮起来。
取出滴水盘、倒空并清洁。
然而，为了避免产生异味，应每天清洁滴水盘。

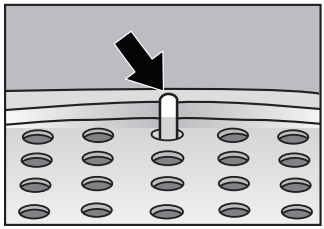

- 应将金属架从滴水盘中取出。

  金属架可使用洗碗机清洗。塑料架则应使用热水和洗涤液溶液手洗。**塑料架不可使用洗碗机清洗**。

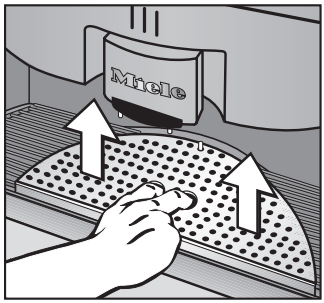

- 打开机身前板。
- 小心取出滴水盘，并用热水和洗涤液的溶液手洗。

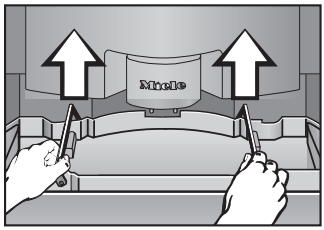

- 干燥所有部件，并按相反次序重新放回。
- 关闭机身前板。

残渣箱

应每天清洁残渣箱，以避免咖啡研磨残渣发霉。
残渣箱中也可能有冲洗过程中残留的水。

- 抓住残渣箱，并前拉取出。

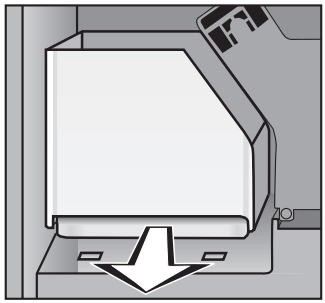

- 用热水和洗涤液的溶液手洗残渣箱，并用软布拭干。
- 将残渣箱推回至本机，固定于凹处上。

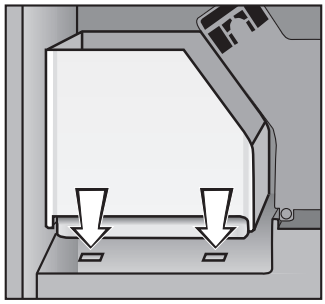



确保容器正确入位，必须平稳放置，否则本机将无法操作。

如果您刚刚清洁残渣箱后，显示窗上显示“**清空残渣箱**”的信息，应取出残渣箱，并重新推回至机体，然后按 ENTER（输入）键，否则本机将堵塞。这项安全功能可以防止残渣箱溢满。本机将计数咖啡研磨残渣倒入残渣箱的次数，累积若干次数后，本机将自动提示您清空。

调制装置

清洁残渣箱后，还必须清洁调制装置。

只有取出残渣箱后，方可取出调制装置。

调制装置必须手洗，因为活动部件带润滑剂，且橡胶密封在洗碗机处理后容易变脆。

请在需要时（每调制大约 500 份饮料）使用 Miele 提供的硅润滑剂为本机部件润滑，使之运行顺畅（请参见“调制装置润滑”）。

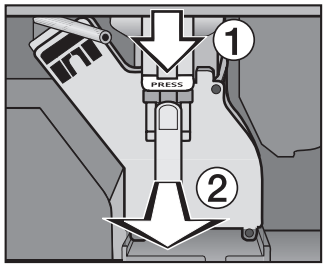

- 握住调制装置把手，用拇指按住标有 PRESS（按）的部分。
- 小心将调制装置取出。

如果很难取出调制装置，则表示它位置不正确（请参见“解决问题指南”）。

- 请以流动热水彻底清洁调制装置，**切勿**使用洗涤液。
- 擦掉钢质过滤器上任何残留的咖啡。漏斗内部有一个过滤器，其左侧也有一个。第二个过滤器可取出进行清洗（参见“清洁过滤器”）。
- 干燥漏斗部分，以防止粘上研磨咖啡，影响您调制下一杯饮料。
- 清洁后立即按标有 PRESS（按）的部分一次。
- 沿导轮将调制装置重新滑入机体，**不要**按标有 PRESS（按）的部分，直到您听到发出卡嗒声，表示调制装置已入位。

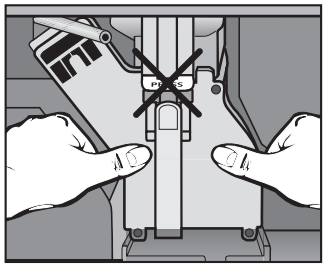

调制装置除油



视乎所用咖啡的油质成分不同，本机的调制装置可能堵塞。因此，在调制大约 500 份饮料后，应使用 Miele 随机提供的清洁片进行清洁。这些清洁片配方专为本咖啡机设计，并可从 Miele 经销商或 Miele 配件部购买。

在调制 500 份饮料后，显示窗将显示“冲洗周期”信息，提醒您为调制装置除油。直至清洁周期执行完毕后，该信息方会消失。



- 在容器注入四分之三新鲜冷水，并将之放入本机内。
- 取出调制装置，将清洁片放入调制装置漏斗中。

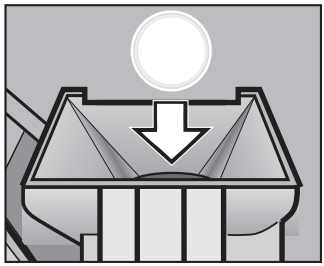

- 把调制装置重新放入机体，关上门。
- 在两个咖啡喷口下方放置一个容量最小为 0.75 升的容器。

■ 按冲洗和预热按钮 。
（本机必须在操作中并已加热，否则按此按钮后将没反应）。



显示窗将显示下列内容:



■ 按▼按钮，以星号突出显示“冲洗周期”设定选项:





■ 按 ENTER（输入）键。



显示窗将显示下列内容:



喷口将流出少量水，稍稍停顿后，又再流出少量水。该步骤共执行 4 次。最后一次冲洗时，将流出大约半升水。整个过程大约需要 5 分钟。

■ 清洁周期结束时，显示窗将显示下列内容:





调制装置的残留物质和清洁剂已清除，您可再次使用。

清洁钢质过滤器

- 请擦除**调制装置漏斗的钢质过滤器**上的咖啡残渣，以保持本机正常运行。

漏斗左侧的钢质过滤器可取出进行彻底清洁。请经常检查该钢质过滤器是否干净，必要时进行清洁。

- 取出调制装置。
- 将所提供的六角形钥匙插入调制装置的连接点内，并逆时针转动，同时紧握过滤器。
- 旋出过滤器。
- 用热水清洁过滤器，并彻底干燥。
- 将过滤器重新放回调制装置内，小心顺时针转动六角形钥匙将它固定，同时轻轻按下过滤器以确保正确归位。

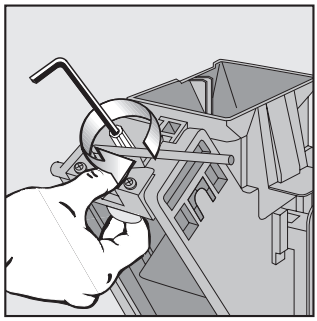

调制装置润滑

■ 小心取出调制装置。



执行下列步骤时，请确保调制装置已正确设定。安装时，漏斗必须略高一些，插槽直立（参见附图，或解决问题指南）。

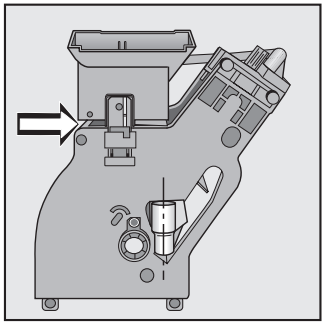

■ 在接头 ①、轴 ②、转轮 ③ 和密封圈 ④ 处涂抹少许 Miele 提供的硅润滑剂。

从您的 Miele 经销商或配件部可买到硅润滑剂。

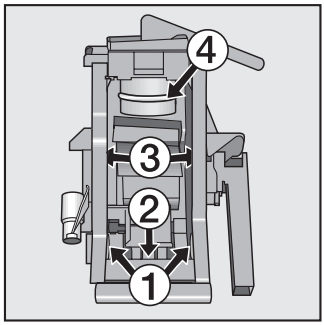

■ 清洁插梢 ①，在插梢和接头 ② 上涂抹少许硅润滑剂。

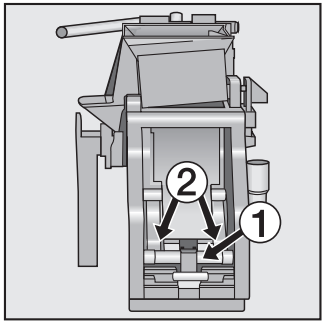

■ 将调制装置放回机体。

牛奶生泡器

用后请立刻清洁蒸汽喷口，因为牛奶变干后将很难清洗。

- 松开上部的锁定环 ①，拉下蒸汽喷口盖 ②。

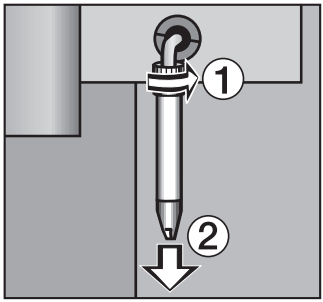

- 使用热水和洗涤液的温和溶液清洁蒸汽喷口盖并擦干。请确保蒸汽喷口已彻底清洁，尤其是盖顶部的细小孔，因为这对于喷口正常运行至关重要。
- 将盖重新归位至蒸汽喷口 ①，并上紧锁定环 ②。

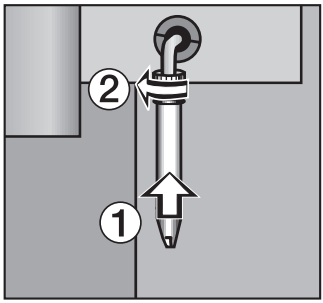

更换密封圈

本机共有三个密封圈。其中一个位于蒸汽喷口与蒸汽喷口盖之间，其余两个位于调制装置后部机壳开口处。

- 密封圈不再防水时请及时更换。

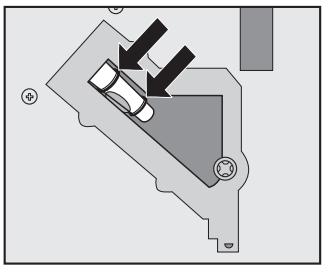

本机除垢

应定期为本机除垢，以确保其正常运行。需执行除垢时，本机将提醒您。

当您尚可调制 100 份饮料就要除垢时，显示窗将显示下列信息：
该信息将定期显示。当您只可调制 30 份饮料就要除垢时，每次调制饮料时均将显示该信息。如果您调制饮料至倒数至 0，本机将停止工作，且显示窗将显示“除垢”。

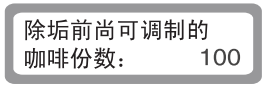



本机须除垢后才能使用!

除垢时请仅使用 **Miele 提供的除垢片**。**请勿**使用其它清洁剂，包括配方清洁粉、醋精或醋溶液、氨基酸、磷酸等，因为这些物质会损坏机器并产生讨厌气味和味道。
请遵从包装上的生产商指示，否则可能损坏本机。
除垢前请冷却本机，并从牛奶生泡器上取下蒸汽喷口盖，因为除垢剂可能损坏喷口盖。
请确保立即清除**溅出的除垢剂**，否则可能损坏本机。

所提供的**除垢片**专为本咖啡机配方，并可从 Miele 经销商或 Miele 配件部购买。

- 打开机身前板。
- 取出水容器，并注入 2 升水（最高温度 50°C）。

  然后将 2 片 Miele 除垢片溶入水中。
- 关闭水容器的盖，将它放回机体。
- 关闭机身前板。

您目前可使用“除垢”设定自动执行除垢过程。

自动除垢

- 将选择旋钮逆时针转至设定位置。

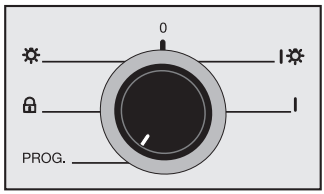

- 按 ▼ 按钮，以星号突出显示“除垢”设定选项。





- 按 ENTER（输入）键确认该选项。



显示窗将显示下列内容:



本机除垢

■ 在热水喷口下方放置一个大容器（约 1 升）。

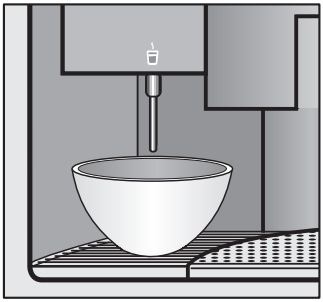

■ 在蒸汽喷口下方放置一个大容器（约 1 升），并逆时针转动蒸汽控制旋钮。

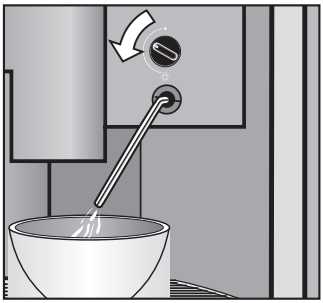

除垢过程将自动开始。显示窗将显示下列内容:

本机正
在除垢

在除垢过程中，请不要打开机身前板或将选择旋钮转至“0”位置，因为这样将中断除垢过程。再次关闭前板或将选择旋钮转至其它位置，会重新开始该过程，但是需重新加注水容器。



如果使用较小的容器，请记住每隔一定时间将它清空。

水泵会将少量的除垢剂吸入系统，请稍停一会，使溶液发挥效力。整个过程大约需要 90 分钟。
过程结束后，显示窗将显示下列内容:

除垢
完成

■ 将蒸汽控制旋钮顺时针转至 o 位置。

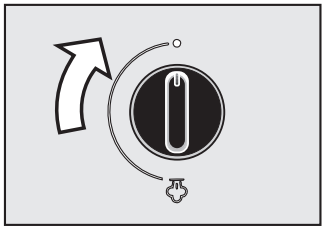

■ 按 ENTER（输入）键。



显示窗将显示下列内容:



本机目前需彻底冲洗，以清除所有残留除垢剂。

■ 使用前请彻底冲洗水容器。然后在容器注入四分之三新鲜冷水，并将它放入机体。

■ 在热水喷口和蒸汽喷口下方放置足够容量的空容器，并逆时针转动蒸汽控制旋钮。

■ 让本机内所有水从喷口流出来。

系统现在已冲洗，并清除所有残留除垢剂。

水容器清空后，显示窗将显示下列内容:



■ 将蒸汽控制旋钮顺时针转回至 o 位置，并按 ENTER（输入）键。



■ 如果选择旋钮位于设定位置，显示窗将显示下列内容:





本机已经除垢并冲洗所有除垢剂。您可再次使用。

显示信息

本机安装了电子安全系统，显示窗会报告任何问题。多数错误都可容易校正。

信息	原因 + 效果	补救方法
添加咖啡豆，准备使用	咖啡豆容器空置。本机只可流出热水和喷出蒸汽。	在容器中添加咖啡豆。
调制装置堵塞	调制装置不洁。本机被堵塞。	清洁调制装置。
不存在调制装置	调制装置未正确装上。 本机只流出热水和喷出蒸汽。	取出调制装置，重新装上。
正在除垢	本机需除垢。	为本机除垢。
排出气体	系统中聚集了气体。本机被堵塞。	– 请确保已装水的容器位于机内。 – 将选择旋钮转至“操作中”位置（打开照明），在热水和蒸汽喷口下方放置容器。 – 按下热水按钮，逆时针旋转蒸汽选择旋钮，使热水流出，直至水流安静、连续。 – 再次按热水按钮，将蒸汽旋钮顺时针转至 o 位置，关闭水流。
新鲜水?	该提示提醒您注入新鲜水。	
冲洗周期	调制装置需润滑。	润滑调制装置。
不存在残渣箱	残渣箱未正确装上或未装上。本机被堵塞。	重新将残渣箱正确装上。
清空残渣箱并按 ENTER（输入）键	残渣箱已满。已中断调制过程，以避免研磨咖啡落入机体。	清空残渣箱并按 ENTER（输入）键。
待机 ... 按 ENTER（输入） 键。	本机处于节能模式。照明灯关闭。	按 ENTER（输入） 键。
水系统故障	本机底座有水。	致电维修服务部。
加注水箱	水箱（容器）已空或没有装上。 水容器浮标卡塞。	在容器注入新鲜冷水，再放回机体。清空水容器，彻底冲洗，重新注满，再放回机体。

所有电器维修工作必须由适当的合格和胜任人士进行，并须遵守当地和国家的安全规定。由不合格人士进行修理及其它工作可能会有危险。本生产商对未经许可的工作概不负责。

显示窗将显示各种信息，提示相关问题。“显示信息”一节说明了如何应对这些问题。

下列问题不会于显示窗显示，但可以按如下方法处理:

发生故障 ...

... 显示窗不显示信息。

本机没有连接电源。

- 机前板是否关好?
- 检查保险丝是否有故障，以及电源保险丝是否熔断。假如是，请与 Miele 维修服务部联络。

... 当选择旋钮转至“操作中”（打开照明）或“打开照明灯”，而照明灯未打开。

- 机身前板是否打开?
- 本机是否处于待机状态?
- 本机是否锁定?

如果不是上述情况，则荧光灯出现故障。换上新的荧光灯:

- 切断电源。关掉墙上插座，拔出插头（拉插头，不要拉扯电线），拔出或旋出电源保险丝（视不同国家而定）。
- 打开机身前板。
- 在开口处插入小号螺丝刀，并小心地向上推动 ①。
- 向前和向下翻转灯罩 ②。

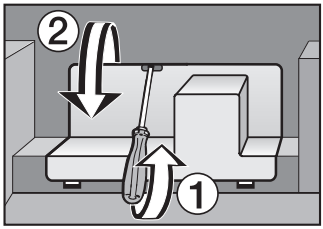

- 向前旋转灯 ①，并小心取出 ②。
- 换上 4 瓦的荧光灯管。

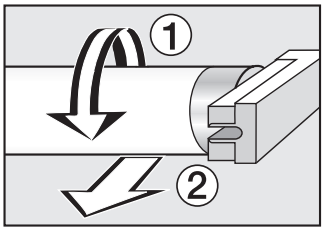

- 小心推动灯管归位，直至发出卡嗒声进入灯架 ①，并向上旋扭 ②。
- 合上灯罩。

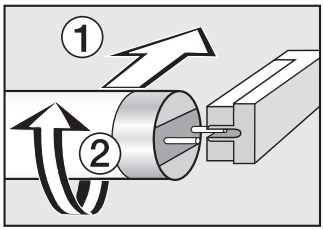

... 蒸汽喷口无水流出

如果蒸汽喷口堵塞，

- 小心地将一枝幼短的叉子推入开口。

... 咖啡研磨器发出比平常大的噪音。

咖啡豆中可能有石子。

- 立刻关机。
- 致电维修服务部。

... 咖啡研磨器发出比平常弱的声音。

咖啡豆容器空置。显示窗将立刻显示信息。

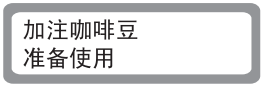

- 请等待，直至研磨器不再发出任何声音，然后往咖啡豆容器重新加入咖啡豆。

... 机器突然自行关机。

- 机身前板是否关好?
- 可能水温过高。机器将一直关机，直至水充分冷却。
- 咖啡豆中可能有石子。如果这样，机器将在 20 秒内自动关机，以避免损坏。– 致电维修服务部。

... 特浓咖啡流速过快。

咖啡研磨过于粗糙。

- 将研磨器设置更改为更精细。

... 特浓咖啡流速过缓。

咖啡研磨过于精细。

- 将研磨器设置更改为更粗糙。

... 特浓咖啡不够热。

- 杯具和系统是否已预热？杯具越小，预热越重要。
- 请检查不同咖啡所设置的温度。
- 请检查调制装置是否堵塞。如果堵塞，请进行清洁。

... 在咖啡豆已研磨，且水容器中有足够水的情况下，也无法调制咖啡。

- 检查咖啡精细度滑动控杆是否处于最精细设置，或需研磨咖啡份量的滑动控杆是否已设置为最大量。

由于该过程受到时间控制，很可能该过程时间过长，而没有时间进行调制。

- 选择稍粗糙研磨咖啡的设置，或将需研磨咖啡量更改为更小设置。

... 错误启动除垢过程。

- 按 ENTER（输入）键一次。

  该设定已取消。

如果水容器中含任何除垢剂，请清空水容器，并用清洁的水彻底冲洗，以清除任何残留除垢剂。

如果已操作蒸汽旋钮，则除垢设定无法取消。该设定将执行至结束。此项设定为安全措施，以确保本机彻底除垢，防止缩短除垢过程。这对于保护本机和确保其正常运行至关重要。

... 加热时间延长、出水量错误以及机器不能正常运行。

机器需要除垢。

... 咖啡喷口无水流出。

钢质过滤器不洁。

- 清洁钢质过滤器。

... 所生成的泡沫与要求的不符。

- 请检查研磨器设置是不是过于粗糙或过于精细。
- 咖啡不够新鲜。
- 咖啡混合不适当。
- 喷口设置得过高。
- 请检查不同咖啡所需设置的温度。如果温度过高，泡沫上将出现黑块。

... 研磨器设置的滑动控杆无法移动。

- 关闭机器前板，并调制一杯特浓咖啡。

研磨器设置现在可以移动。

... 残渣箱中有水。

这并非故障，水是清洁过程中残留下来的。

... 无法取出调制装置。

只有取出残渣箱后，方可取出调制装置。

如果仍无法取出调制装置，即说明它未安装到位。

- 关闭门，并开机。调制装置会自行归位。

... 无法将调制装置推入机体内。

调制装置未正确归位。必须将漏斗置于更高位置，且插槽直立。

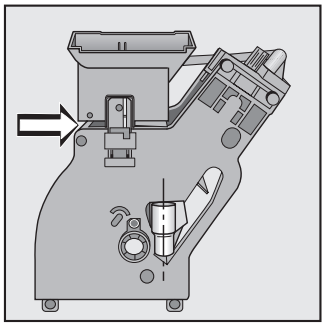

要调制装置正确归位:

- 用手指按在弹簧锁 ① 上，并向下推动漏斗 ②。
- 将插槽向左推至最远位 ③。

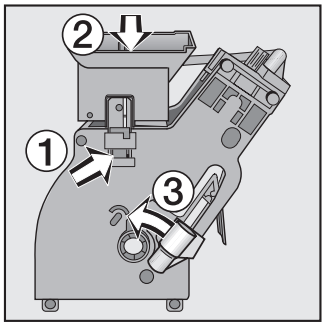

- 按一下 PRESS（输入）键。

便可复位至上图所示的正确位置，调制装置可被推至机体内正确位置。

若出现无法自行修复的故障，或如果本机在保修期内，请联络:

– Miele 经销商

或

– Miele 维修服务部
（见封底地址）。

与维修服务部联络时，请报上本机内数据牌上载列的型号和机身编号。

请注意，为加强服务，来电可能被监听。

电气连接：英国、南非、爱尔兰

所有电气工作必须仅由适当的合格和胜任人士进行，并须严格遵守国家和当地的安全规定。

由不合格人士进行安装、修理及其它工作可能会有危险，本生产商对未经许可工作概不负责。

进行安装工作时，请确保本机没有接电。

数据牌提供了电压、额定负载和保险丝额定值，请确保这些数据与家中的电源吻合。

电气连接应采用带保险丝的插头和有开关的插座，在安装后应容易接触到。

切勿用延伸电线连接电源。

为加强安全，应安装 30 微安断路电流的残余电流装置 (RCD)（符合 DIN VDE 0664、VDE 0100 第 739 节）。

如本机安装后插座不能触摸到（视国家而定），所有电极必须加装断电装置。

关上开关后，断流开关所有极必须有 3 毫米的接触间隙（包括开关、保险丝和继电器，必须符合 EN 60 335）。

重要事项

本机配备一条带原装倒模插头的电源线，供连接 230-240 伏的电源使用。

电源线的芯线按照下列颜色分辨:

绿 / 黄　= 地

蓝　= 中

褐　= 火

如须更换插头，而本机电源线内的电线颜色与插头接线端的颜色标记不符，请遵照以下指示连接

- 绿 / 黄双色线须连接在插头内有 E 字标记、接地符号 ⏚、绿色或绿 / 黄双色的接线端。
- 蓝色线须连接在插头内有 N 字标记或黑色的接线端。
- 褐色线须连接在插头内有 L 字标记或红色的接线端。

警告：本机必须接地线

电气连接：英国、南非、爱尔兰

不可重新接线插头 BS 1363

如本机配有不可重新接线的插头，下列信息将适用:

如墙上插座不适用于本产品随附的插头，必须将之切断并装上适当的插头。
保险丝座和保险丝必须从旧插头中拆出和弃置。应弃置从有软电线剪下的插头，并千万不要将它插入家中的其它插座（有触电危险）。
在更换保险丝后，必须重新装上保险丝盖。如遗失保险丝盖，在换上适当配件前切勿使用插头。正确保险丝盖配件的颜色应与插头底部的插入件颜色相同，或与插头底部刻字所指的颜色一致（视插头的设计而定）。替换的保险丝必须获 ASTA 认可符合 BS 1362 标准，同时具有正确的额定值。保险丝的替换盖可向当地的电器供货商或维修代理购买。

所有电气工作必须仅由适当的胜任人士进行，并须严格遵守国家和当地的安全规定。

本机配备一条带原装倒模插头的电源线，供连接 230-240 伏的电源使用。**数据牌提供了电压、额定负载和插座额定值**，请确保这些数据与家中的电源吻合。

电气连接应采用带开关的插座，并在安装后容易接触到。为加强安全，应安装 30 微安断路电流的残余电流装置 (RCD)。切勿用延伸电线连接电源。

测试标记　　电气安全，C-Tick 标记

按照 AS/NZS 1044 抑制电磁干扰

重要事项

电源线的芯线按照下列颜色分辨:

绿 / 黄　= 地

蓝　　= 中

褐　　= 火

如须更换插头，而本机电源线内的电线颜色与插头接线端的颜色标记不符，请遵照以下指示连接:

绿 / 黄双色线须连接在插头内有 E 字标记、接地符号 ⏚、绿色或绿 / 黄双色的接线端。

蓝色线须连接在插头内有 N 字标记或黑色的接线端。

褐色线须连接在插头内有 A 字标记或红色的接线端。

警告：本机必须接地线

嵌入安装

本咖啡机是针对安装在 Miele 高柜上而设计的。

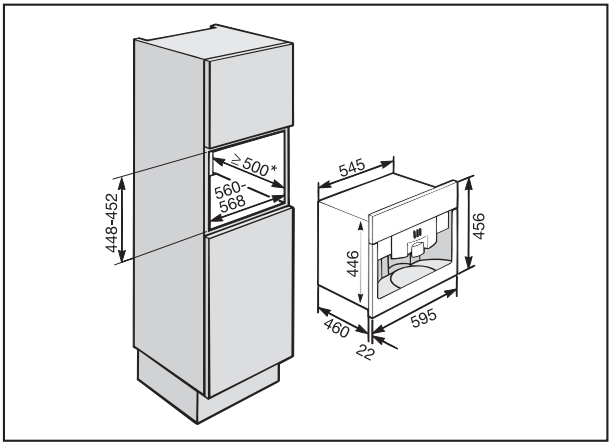

* 只适用于澳大利亚和新西兰：**≥ 520 毫米**

本机也可与其它 Miele 嵌入式电器并装。如果咖啡机需装嵌于其它电器之上，在电器间必须有整个宽度、封闭的支架（除非与嵌入式保温板橱并装）。

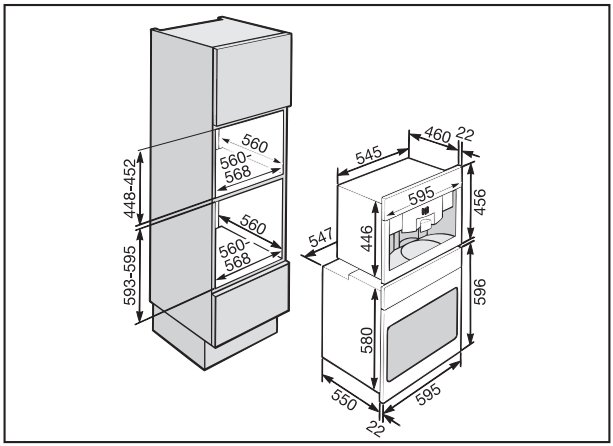

本机也可安装于可供购买的活动装置上。

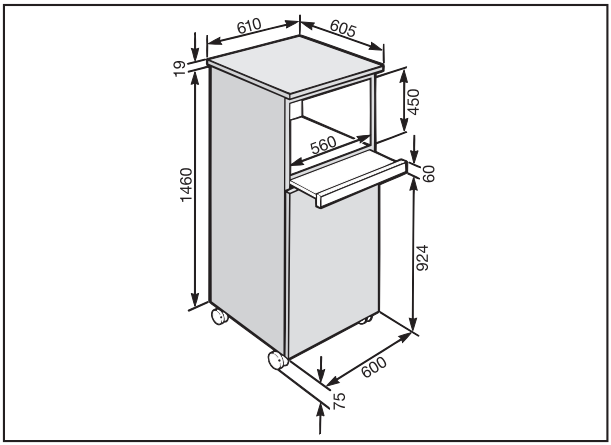

安装

进行安装工作时，请确保本机没有接电。从外壳取出本机时，也应遵守此规则。

咖啡机必须在嵌入后才能操作。

- 将本机连接到电源。
- 将它一直推进壁龛内，直到有阻力为止。
- 打开本机的前部，初步上紧螺丝，不要上得太紧。

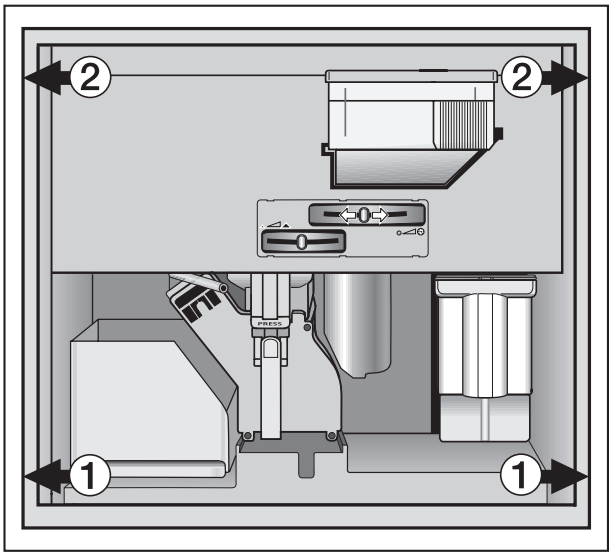

- 小心旋转下方的螺丝 ①，将本机置入壁龛中心位置。
- 手动调整上方的螺丝 ②，将本机固定在壁龛中。

调整铰接

在安装机门到本机或将它安装到 Miele 高柜时，可调整本机及外壳上的铰接使之对正。

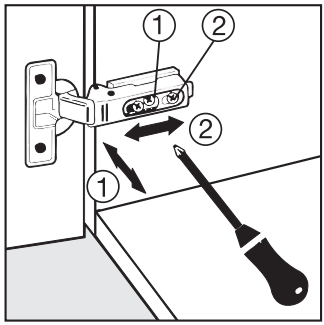

- 向 ① 方向调整机门，旋转螺丝 ①。
- 向前或后调整机门（② 方向），旋转螺丝 ②。

词汇表

Caffè 是意大利语，指标准特浓咖啡，其全称为 caffè espresso。可在饭后及全天饮用。

Espresso corto 是一种“小份量”浓烈特浓咖啡。

Espresso doppio 顾名思义是双份普通特浓咖啡。

Espresso lungo 是用一种份量较多、较淡的特浓咖啡，盛在标准咖啡杯中饮用。

Espresso ristretto 是一种双倍浓烈，带苦味的特浓咖啡。

阿拉比卡咖啡 (Arabica) 是一种优质咖啡豆，呈长扁形，有槽纹环绕。咖啡因含量约为 0.8 - 1.3%。气味浓烈、芳香，但没有罗巴斯达咖啡 (Robusta) 般苦味。
我们推荐此种咖啡豆。

焙烧对于特浓咖啡的味道和咖啡因含量十分重要。焙烧可释放产生香味和味道的香精油。焙烧可释放香味，但会除去咖啡因。焙烧越重，特浓咖啡所含的咖啡因越少。轻度焙烧的咖啡豆有一股酸味，深度焙烧的咖啡豆更苦。

掺酒特浓咖啡 (Caffè corretto) 是一种搅和了少许诸如格拉巴酒、白兰地或烈性甜酒等烈性饮料的特浓咖啡。

超特浓咖啡 (Caffè ristretto) 是最浓烈的特浓咖啡。每份仅加水 30 毫升。

存储 – 最好将咖啡放在冰箱内储存，以保持香味。

淡热牛奶咖啡 (Cappuccino chiaro) 是一种“淡”热牛奶咖啡，所含特浓咖啡较少，含热奶较多。

份量 – 每杯所需研磨的咖啡份量可设置为 6 至 9 克，视口味而定。通常一杯特浓咖啡的研磨用量为 6 至 7 克，但无绝对定律。

虎斑咖啡 (Macc hiato) 是一种注入小量起泡热奶的特浓咖啡，起泡的热奶形成有斑纹 (macchiato) 的表面。

混和是焙烧咖啡的秘诀。搅和技术决定咖啡的香味和质量，并根据咖啡不同用途灵活应用。

加冰特浓咖啡 (Caffè freddo) 又称冰咖啡。是特浓咖啡的一种，夏天饮用时加冰块和糖浆。

精细泡沫层指特浓咖啡表面上的一层精细栗色或黄棕色泡沫，这种泡沫只有在压力充分时才能产生，是一杯完美特浓咖啡的标志。
精细泡沫层含有气味浓郁芳香的起泡沫油层，显然还有助于特浓咖啡保温。

咖啡因 – 特浓咖啡的咖啡因含量只是普通咖啡所含咖啡因的三分之一或一半。焙烧的火候越大，特浓咖啡的咖啡因含量越少。

可可热奶特浓咖啡 (Caffè moca) 由各占三分之一的特浓咖啡、热奶和可可冲调而成。通常盛装在高杯中饮用。

罗巴斯达咖啡 (Robusta) 是一种较廉价的咖啡豆。它形状圆滑凸出、带有近乎于直线的槽纹，咖啡因含量约为 2 至 2.5%，味道比阿拉比卡咖啡更苦。

美式咖啡 (Caffè americano) 是一种加很多水稀释的特浓咖啡。

浓热牛奶咖啡 (Cappuccino scuro) 是“浓” 热牛奶咖啡，含特浓咖啡较多，含热奶较少。

热奶特浓咖啡 (Caffè latte) 是加热奶的双倍特浓咖啡，用大杯盛装，上面有少许或没有泡沫，适合喜欢牛奶的人士饮用。

热牛奶咖啡 (Cappuccino) 是加起泡牛奶的特浓咖啡。饮用时盛装在陶瓷杯中，其中特浓咖啡、热奶和泡沫各占三分之一。为使泡沫丰富，牛奶必须充分冷却，及在冷的容器中生成泡沫。

水质硬度 – 会影响咖啡的味道。

特浓咖啡 (Espresso)，请参见 Caffè。

无泡热牛奶咖啡 (Cappuccino senza schiuma) 是加热奶但不含泡沫的热牛奶咖啡。

压力十分重要，因为它可释放咖啡中的悬浮微粒，发出芳香。如果压力过低，将无法充分释放芳香。如果压力过高，则会释放丹宁酸和苦味。压力对于产生精细泡沫层也十分重要。

研磨 – 能否调制一杯美味的特浓咖啡取决于咖啡豆的研磨程度。如果咖啡豆磨得太粗，水流过快，则无法产生足够的压力以释放香气。如果磨的过细，便会阻碍水流，调制时间将过长，特浓咖啡味道变苦。在空气湿度较大的情况下，咖啡豆更容易膨胀，所以应磨得更精细。但在研磨咖啡研方面并无固定可靠的规律可循。

预热 – 建议预热杯具以免特浓咖啡过快冷却。

DISCLAIMER:

This manual is provided for use in the Chinese market only. It does not reflect the actual US model and is provided as a reference document only.
Miele, Inc. is not liable for inadequate operation.
Please refer to the US manual supplied with the machine for information on your model.

United Kingdom:
Miele Co. Ltd.
Fairacres, Marcham Road
Abingdon, Oxon, OX14 1TW
tel. Abingdon (01235) 554455
Service Office: (01235) 554466
fax (01235) 554477
Internet: www.miele.co.uk

Ireland:
Miele Ireland Ltd.
Broomhill Road, Tallaght, Dublin 24
Tel: (01) 46 10 710, Fax: (01) 46 10 797
Email: info@miele.ie
Internet: http://www.miele.ie

Australia:
Miele Australia Pty. Ltd.
A.C.N. 005635398
1 Gilbert Park Drive
Knoxfield, VIC 3180
Telephone: (03) 9764 7100
Fax: (03) 9764 7129
Internet: www.miele.com.au

Distributor New Zealand:
Steelfort Engineering Company. Ltd.
500 Rangitikei Street
Palmerston North, Priv. Bag 11045, NZ
Telephone: (06) 350 1350
Fax: (06) 356 1507

South Africa:
Miele (Pty) Ltd
304 Tungsten Road
Strijdom Park 2194
P.O.Box 1654, Randburg 2125
Tel. (011) 793-7452
Telefax (011) 793-7447
E-mail: info@miele.co.za
Internet: www.miele.co.za

Singapore:
Miele Southeast Asia
Miele Pte. Ltd.
163 Penang Road
04 - 02/03 Winsland House II
Singapore 238463
Tel : +65-67351191
Fax: +65-67351161
Email: mielesea@miele.com.sg

Hong Kong:
Miele (Hong Kong) Limited
AIA Plaza, Room 401, 4th Floor
18 Hysan Avenue
Causeway Bay
Hong Kong
Tel.: (852) 2610 1331
Fax: (852) 2610 1013
E-mail: mielehk@netvigator.com

本公司保留修改权 / 4603

M.-Nr. 06 151 110 / 00

CVA 620

本手册采用纤维素纸，漂白时并未用氯气。