Nader | 良信电器

上海良信电器股份有限公司

地址：上海市浦东新区衡安路668号
邮编：200137
电话：86-21-5041 2789
86-21-6086 6698
传真：86-21-5041 0355
E-mail:liangxin@sh-liangxin.com

www.sh-liangxin.com

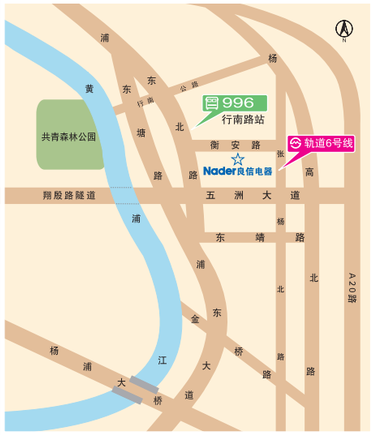

良信电器版权所有

鉴于产品规格、标准及工艺的改进，文中资料仅供参考，请与我司业务部门确认以保证信息的真实有效。此样本中所有信息，最终解释权归我方所有。

2011.01

Nader | 良信电器

2011版



NDB1C系列
小型断路器

Nader | 良信电器

专业低压电器制造商

公司介绍





上海良信电器股份有限公司

SHANGHAI LIANGXIN ELECTRICAL CO.,LTD.

上海良信电器股份有限公司是由业内专家联合组建的民营股份制企业, 总部位于中国上海浦东新区。公司本着 “专注、创新” 的经营理念，以 “诚信、关爱” 的核心价值观，以追求 “有效利用资源，诚做一流低压电器供应商” 的企业使命，向市场提供最优性价比的产品。

公司通过了IS09001-2008质量管理体系、IS014001-2004环境管理体系、IECQ QC080000有害物质过程管理体系三合一体系的认证，生产的低压电器元件各系列产品相继通过了中国质量认证中心强制安全质量CCC认证、国际的CB产品制造体系认证、欧盟的CE认证（Conformity of Europe）和德国的TÜV认证，以及国际标委会起草单位之一Din机构颁发的Din认证，主导产品设备用断路器和小型断路器均通过UL和C-UL认证；公司积极贯彻欧洲RoHS指令，产品在国内低压电器行业首家通过SGS-CSTC机构检测，公司主导产品连续3年获上海电气行业名优产品，且连续3年通过了国家和上海市的抽查，且全部合格。

公司已在全国二十二大城市（上海、北京、广州、深圳、南京、杭州、武汉、重庆、天津、西安、济南、沈阳、大连、哈尔滨、长沙、昆明、郑州、成都、南昌、石家庄、长春、贵阳）设立了区域销售服务中心，旨在多角度、全方位的为客户提供及时、优质的服务。

Nader | 良信电器

专业低压电器制造商



NDB1C系列
小型断路器

概述

NDB1C系列产品为良信首推的“工业级民用”产品，其产品性能、技术参数、环保指数、外观设计、售后服务将承未来所需，将工业标准与民用家宅或设备完美对接，尽享工业水准！

目录/Contents

NDB1C-63系列小型断路器	03
NDM1L系列剩余电流动作脱扣器	06
NDM1L-50GQ系列剩余电流动作带过欠压保护功能动作脱扣器	07
NDM1GQ系列过欠压动作脱扣器	10
NDB1C-32系列小型断路器（相线+中性线）	13
NDB1CL-32系列剩余电流动作断路器(相线+中性线)	15
NDG1C-100系列隔离开关	17

Nader



NDB1C-63系列小型断路器

适用范围

> B型：无感或微感电路。
> C型：照明配电电路。
> D型：工业配电系统。
> 过载及短路保护。

型号及其含义

ND B 1 C - 63 □ □ / □
1 2 3 4 5 6 7 8

序号	序号说明	NDB1C-63
1	企业代号	ND Nader 牌低压电器
2	产品代号	B 小型断路器
3	设计序号	1
4	派生代号	C
5	壳架等级	63
6	瞬时脱扣特性	B、C、D
7	额定工作电流 (A)	3、4、5、6、10、16、20、25、32、40、50、63
8	极数	1、2、3、4

符合标准

> GB 10963.1、IEC 60898-1，并获得CCC认证证书。

适用工作环境及安装条件

> 环境温度：-35℃～+70℃。
> 空气相对湿度：≤95%。
> 海拔：≤2000m。
> 污染等级2的环境。
> 无显著振动和冲击的地方。

产品特点

> 具有过载及短路保护装置　　保护功能齐全。
> 采用“框式”接线结构　　接线安全可靠。
> 可选附件与NDM1-63系列小型断路器通用。
> NDM1L-32/50剩余电流动作脱扣器。
> NDM1GQ-63过欠压动作脱扣器。
> OF辅助触头、SD报警触头、MX+OF分励脱扣器、NDH1汇流排。
> 模块化、模数化　　任意组合，系列配套。
TH35mm标准安装轨安装　　安装简捷方便。

主要性能指标

> 额定工作电压：AC230/400V
> 额定工作电流见表
> 机械电气寿命：10000次
> 脱扣特性：B型瞬时脱扣电流3-5In
C型瞬时脱扣电流5-10In
D型瞬时脱扣电流10-14In

> 分断能力：

额定电流A	电压 V	分断能力 kA
B、C：3-40	AC230/400	6
50、63	AC230/400	4.5
D　：3-40	AC230/400	4.5

接线能力

> 25mm²及以下导线。

外形尺寸

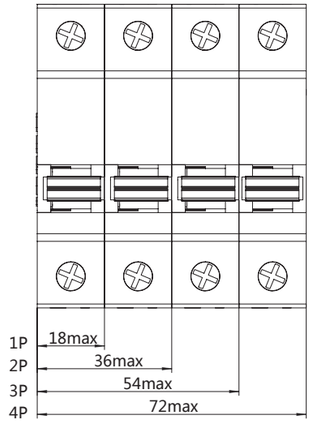

主视图

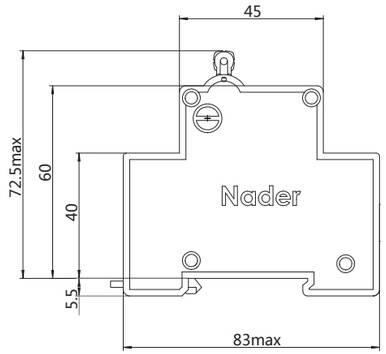

左视图

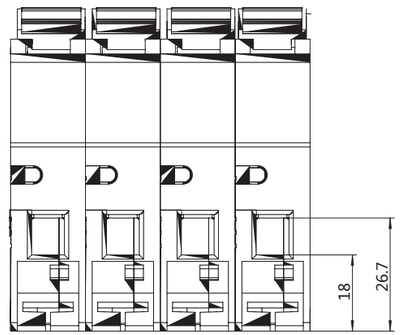

上视图

极 数	脱扣特性	宽度mm	额定电流 A	产品型号
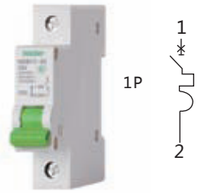 1P	B、C、D	18	3	NDB1C-63 3/1
			4	NDB1C-63 4/1
			5	NDB1C-63 5/1
			6	NDB1C-63 6/1
			10	NDB1C-63 10/1
			16	NDB1C-63 16/1
			20	NDB1C-63 20/1
			25	NDB1C-63 25/1
			32	NDB1C-63 32/1
			40	NDB1C-63 40/1
	B、C		50	NDB1C-63 50/1
			63	NDB1C-63 63/1
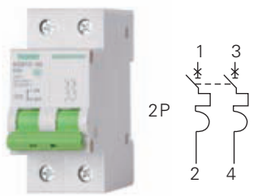 2P	B、C、D	36	3	NDB1C-63 3/2
			4	NDB1C-63 4/2
			5	NDB1C-63 5/2
			6	NDB1C-63 6/2
			10	NDB1C-63 10/2
			16	NDB1C-63 16/2
			20	NDB1C-63 20/2
			25	NDB1C-63 25/2
			32	NDB1C-63 32/2
			40	NDB1C-63 40/2
	B、C		50	NDB1C-63 50/2
			63	NDB1C-63 63/2
 3P	B、C、D	54	3	NDB1C-63 3/3
			4	NDB1C-63 4/3
			5	NDB1C-63 5/3
			6	NDB1C-63 6/3
			10	NDB1C-63 10/3
			16	NDB1C-63 16/3
			20	NDB1C-63 20/3
			25	NDB1C-63 25/3
			32	NDB1C-63 32/3
			40	NDB1C-63 40/3
	B、C		50	NDB1C-63 50/3
			63	NDB1C-63 63/3
 4P	B、C、D	72	3	NDB1C-63 3/4
			4	NDB1C-63 4/4
			5	NDB1C-63 5/4
			6	NDB1C-63 6/4
			10	NDB1C-63 10/4
			16	NDB1C-63 16/4
			20	NDB1C-63 20/4
			25	NDB1C-63 25/4
			32	NDB1C-63 32/4
			40	NDB1C-63 40/4
	B、C		50	NDB1C-63 50/4
			63	NDB1C-63 63/4

NDM1L系列剩余电流动作脱扣器

适用范围

> 加装于NDB1C-63小型断路器右侧,对对地漏电、人体直接或间接触电等故障进行保护。

型号及其含义

ND M 1 L - □ / □ □

1 2 3 4 — 6 7 5

序号	序号说明	NDM1L
1	企业代号	ND Nader 牌低压电器
2	产品代号	M 小型断路器
3	设计序号	1
4	漏电保护	L
5	壳架等级 A	32、50
6	极数	1PN、2P、3P、3PN、4P
7	额定剩余动作电流mA	30、100、300

符合标准

> NDM1L-32、50：GB 16917.1、IEC 61009-1，并获得CCC认证证书。

适用工作环境及安装条件

> 环境温度：-5℃ ~+40℃。
> 空气相对湿度：≤95%。
> 海拔：≤2000m。
> 污染等级2的环境。
> 无显著振动和冲击的地方。

主要性能指标

> 额定电压：AC230/400V（1PN、2P）
> AC400V（3P、3PN、4P）
> 额定剩余动作电流见表
> 脱扣器类型：AC，电子式

接线能力

> NDM1L-32：10mm²及以下导线。
> NDM1L-50：25mm²及以下导线。

外形尺寸

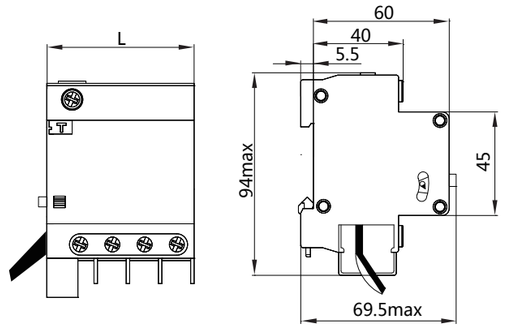

NDM1L-32、50



NDM1L-32（50）系列剩余电流动作脱扣器

	极 数	宽度L mm	额定剩余动作电流mA	壳架等级额定电流 A	产品型号
	1PN 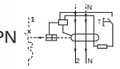	27	30	32	NDM1L-32/1PN
		37	30	50	NDM1L-50/1PN
	2P 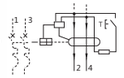	27	30	32	NDM1L-32/2
		37	30	50	NDM1L-50/2
	3P 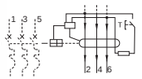	36	30	32	NDM1L-32/3
		51	30	50	NDM1L-50/3
	3PN 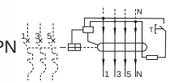	45	30	32	NDM1L-32/3PN
		64	30	50	NDM1L-50/3PN
	4P 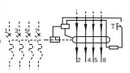	45	30	32	NDM1L-32/4
		64	30	50	NDM1L-50/4

NDM1L-50GQ系列剩余电流动作带过欠压保护功能动作脱扣器

适用范围

> 加装于NDB1C-63小型断路器右侧，对对地漏电、人体直接或间接触电，线路过电压、欠电压等故障进行保护。

型号及其含义

ND	M	1	L	-	50	□	□	/	□	□
1	2	3	4		5	6	7		8	9

序号	序号说明	NDM1L-50GQ
1	企业代号	ND Nader 牌低压电器
2	产品代号	M 小型断路器
3	设计代号	1
4	漏电保护	L
5	壳架等级 A	50
6	过压保护（可选择）	G
7	欠压保护（可选择）	Q
8	极数	2P、4P
9	额定剩余动作电流mA	30

适用工作环境及安装条件

> 环境温度：-5℃ ~+40℃。
> 空气相对湿度：≤95%。
> 海拔：≤2000m。
> 污染等级2的环境。
> 无显著振动和冲击的地方。

主要性能指标

> 额定电压：AC230V（2P），AC400V（4P）
> 最大工作电流：50A
> 额定剩余动作电流：30mA
> 脱扣器类型：AC，电子式
> 过电压动作值：AC280V±5%
> 欠电压动作值：AC170V±7V

接线能力

> 25mm²及以下导线。

外形尺寸

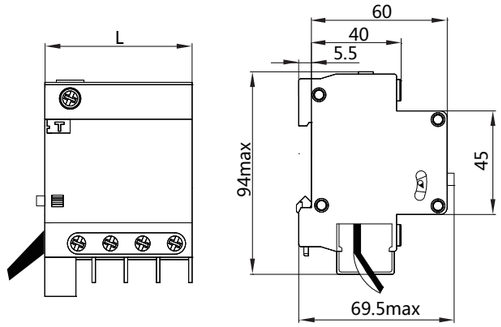

NDM1L-50GQ

Nader



NDM1L-50GQ系列剩余电流动作带过欠压保护功能动作脱扣器

极 数	宽度L mm	壳架等级 额定电流A	产品型号
 2P 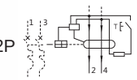	37	50	NDM1L-50GQ/2
 4P 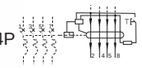	64	50	NDM1L-50GQ/4

与断路器的选配原则

> 漏电带过欠压动作脱扣器的断路器若检验介电性能时，需断开脱扣器部分。
> 漏电带过欠压动作脱扣器只与本公司小型断路器匹配，不做单独供货。
> 可单独提供漏电带过压或漏电带欠压功能脱扣器，漏电带过压脱扣器为NDM1L-50G，漏电带欠压脱扣器为NDM1L-50Q。

	NDB1C-63,NDM1-63 系列断路器	NDM1GQ系列过欠压动作脱扣器
极数配合	2 P	2 P
	4 P	4 P
壳架等级配合	NDB1C-63 NDM1-63	NDM1L-50GQ

NDM1GQ系列过欠压动作脱扣器

适用范围

> 加装于NDB1C-63,NDM1-63小型断路器右侧，对线路过电压和欠电压等故障进行保护。

型号及其含义

ND M 1 G Q - □ / □
1 2 3 4 5 6 7

序号	序号说明	NDM1GQ
1	企业代号	ND Nader 牌低压电器
2	产品代号	M 小型断路器
3	设计序号	1
4	过压保护（可选择）	G
5	欠压保护（可选择）	Q
6	壳架等级 A	63（1PN、2P） 50（4P）
7	极数	1PN、2P、4P

适用工作环境及安装条件

> 环境温度：-5℃ ~+40℃。
> 空气相对湿度：≤95%。
> 海拔：≤2000m。
> 污染等级2的环境。
> 无显著振动和冲击的地方。

主要性能指标

> 额定电压：AC230（1PN,2P），AC400V(4P)
> 过电压动作值：AC280V±5%。
> 欠电压动作值：AC 170V 7V。

接线能力

> 25mm²及以下导线。

外形尺寸

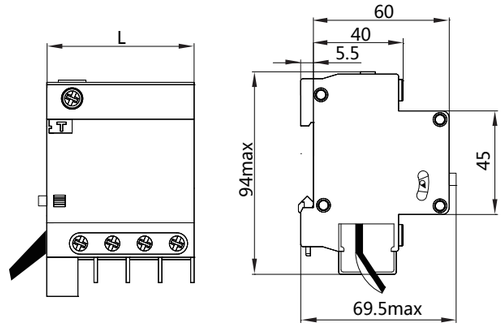

NDM1GQ

Nader

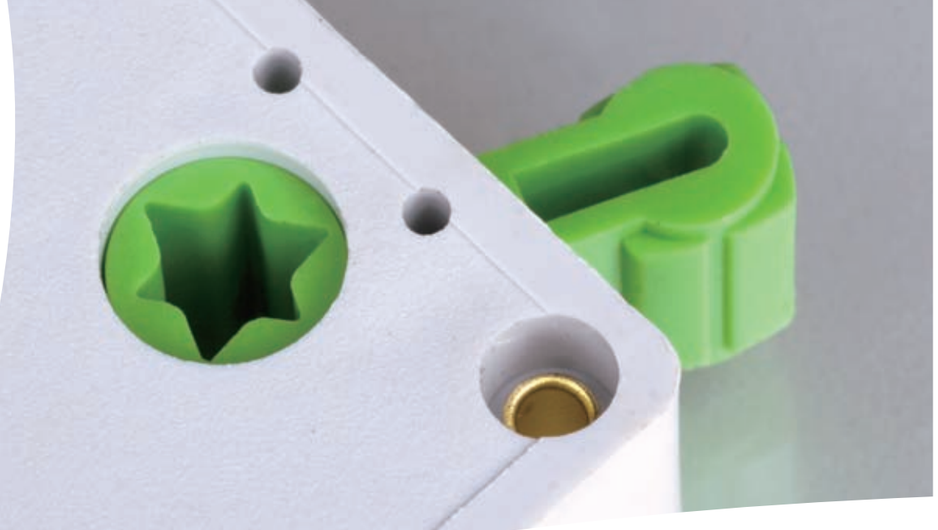

NDM1GQ-63系列过欠压动作脱扣器

	极 数	宽度L mm	壳架等级 额定电流A	产品型号
	1PN 	37	63	NDM1GQ-63/1PN
	2P 	37	63	NDM1GQ-63/2
	4P 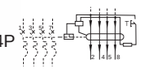	64	50	NDM1GQ-50/4

与断路器的选配原则

> 过欠压动作脱扣器的断路器若检验介电性能时，需断开脱扣器部分。

> 过欠压动作脱扣器只与本公司小型断路器匹配，不做单独供货。

> 可单独提供过压或欠压功能脱扣器，过压脱扣器为NDM1G-63或NDM1G-50，欠压脱扣器为NDM1Q-63或NDM1Q-50

> 1PN\2P过欠压或过压、欠压脱扣器最大工作电流63A。4P过欠压或过压、欠压脱扣器最大工作电流50A。

	NDB1C-63,NDM1-63 系列断路器	NDM1GQ系列过欠压动作脱扣器
极数配合	1P	1PN
	2P	2P
	4P	4P
壳架等级配合	NDB1C-63 NDM1-63	NDM1GQ-63 NDM1GQ-50/4

OF辅助触头



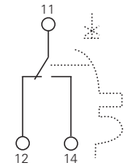

用途

> 加装于NDB1C-63小型断路器左侧，指示断路器通断状态。

技术参数

> 额定工作参数

	电压	电流		电压	电流
AC	230V	6A	AC	400V	3A
DC	24V	6A	DC	48V	2A
DC	125V	1A	DC	250V	0.4A

> 宽度（mm）：9。

注:与NDB1C-63断路器拼装后。
合闸时11，14接通。
分闸时11，12接通。
最多可连续拼装2个OF或1个OF加1个SD。

MX+OF分励脱扣器



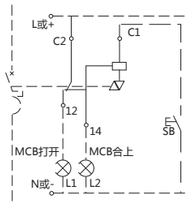

用途

> 加装于NDB1C-63小型断路器右侧。

> 对断路器脱扣进行远程控制。

技术参数

> 控制电压　AC 230V/400V　DC 24V/48V

> 宽度（mm）：18

注：转换接点为有源接点，禁止作为无源触点使用接入其它弱电模块。

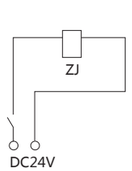

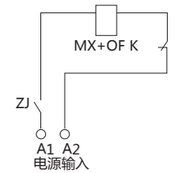

注：控制回路电源为DC24V时，推荐采用上图进行分励控制回路设计。
ZJ：为DC24V中间继电器，触点电流容量为1A。

接线能力

> 单线：2.5mm²　双线：1.5mm²。

> 此附件可以单独供货,但不推荐与其他公司小型断路器配用。

SD报警触头



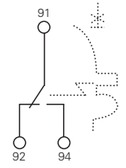

用途

> 加装于NDB1C-63小型断路器左侧，指示断路器故障脱扣状态。

技术参数

> 额定工作参数

	电压	电流		电压	电流
AC	230V	6A	AC	400V	3A
DC	24V	6A	DC	48V	2A
DC	125V	1A	DC	250V	0.4A

> 宽度（mm）：9。

注:与NDB1C-63断路器拼装后。
合闸时91，92接通。
故障分闸时91，94接通。
手动分闸时91，92接通　91，94不通。
最多可连续拼装2个SD。

NGQ1A过欠压脱扣器



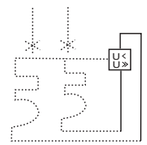

用途

> 加装于NDB1C-63小型断路器右侧，实现单相过压、欠压、过欠压保护功能。

技术参数

> 额定过电压动作值Uover：AC280V±5%，最大分断时间：0.2S。

> 额定欠电压动作值Uunder：AC170V±7V，最大分断时间：1S。

宽度（mm）：18

注：用户可以根据需要只选择过压脱扣器（NG1A）或欠压脱扣器（NQ1A）。
每台断路器只能拼接一只过欠压脱扣器，实现单路保护。

Nader



NDB1C-32系列小型断路器（相线+中性线）

适用范围

> TT、TN-S的接地系统中。

> 过载及短路保护。

型号及其含义

ND	B	1	C	-	32	C	□
1	2	3	4		5	6	7

序号	序号说明	NDB1C-32
1	企业代号	ND Nader 牌低压电器
2	产品代号	B 小型断路器
3	设计序号	1
4	派生代号	C
5	壳架等级 A	32
6	瞬时脱扣特性	C
7	额定工作电流 A	6、10、16、20、25、32

符合标准

> GB 10963.1、IEC 60898-1，并获得CCC认证证书。

适用工作环境及安装条件

> 环境温度：-35℃～+70℃。

> 空气相对湿度：≤95%。

> 海拔：≤2000m。

> 污染等级2的环境。

> 无显著振动和冲击的地方。

产品特点

> 断路器正常分闸或因故障保护脱扣时，相线、中性线均处在断开状态，避免中性线故障带电造成伤害。

> 在进行接通和分断操作时，中性线接通在先，分断在后具有过载保护及采用“框式”接线结构，接线方便可靠。

> TH35mm标准安装轨安装。

主要性能指标

> 额定工作电压：AC230V。

> 机械电气寿命：10000次。

> 脱扣特性：C型瞬时脱扣电流5～10In。

> 分断能力：4.5kA。

接线能力

> 10mm²及以下导线。

外形尺寸

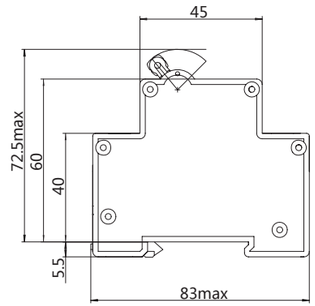

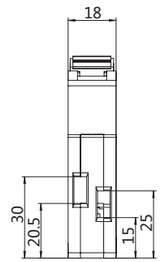

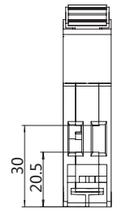

极 数	脱扣特性	宽度mm	额定电流 A	产品型号
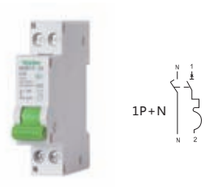	C	18	6	NDB1C-32 6
			10	NDB1C-32 10
			16	NDB1C-32 16
			20	NDB1C-32 20
			25	NDB1C-32 25
			32	NDB1C-32 32

Nader



NDB1CL-32系列剩余电流动作断路器(相线+中性线)

适用范围

> TT、TN-S的接地系统中。
> 过载、短路及漏电保护。

型号及其含义

ND	B	1	C	L	-	32	C	□
1	2	3	4	5		6	7	8

序号	序号说明	NDB1CL-32C
1	企业代号	ND Nader 牌低压电器
2	产品代号	B 小型断路器
3	设计序号	1
4	派生代号	C
5	剩余电流动作	L
6	壳架等级 A	32
7	瞬时脱扣特性	C
8	额定电流 A	6、10、16、20、25、32

符合标准

> GB 16917.1、GB 16917.22、IEC 61009-1、IEC 61009-2-2，并获得CCC认证证书。

适用工作环境及安装条件

> 环境温度：-5℃～+40℃。
> 空气相对湿度：≤95%。
> 海拔：≤2000m。
> 污染等级2的环境。
> 无显著振动和冲击的地方。

产品特点

> 断路器正常分闸或故障保护脱扣时，相线、中性线均处在断开状态，避免中性线故障带电造成伤害。
> 在进行接通和分断操作时，中性线接通在先，分断在后,具有过载保护、 短路保护及漏电保护装置 保护功能齐全。
> 采用“框式”接线结构，接线方便可靠。
> TH35mm标准安装轨安装。

主要性能指标

> 额定工作电压：AC230V。
> 机械电气寿命：10000次。
> 脱扣特性：C型瞬时脱扣电流5~10In。
> 额定剩余动作电流：30mA。
> 分断能力：4.5kA。
> 脱扣器类型：AC，电子式。

接线能力

> 10mm²及以下导线。

外形尺寸

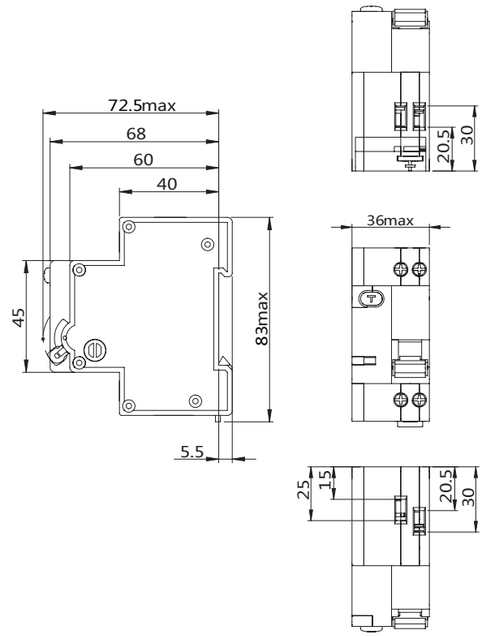

	极 数	脱扣特性	宽度mm	额定电流 A	额定剩余动作电流mA	产品型号
	1P+N 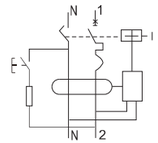	C	36	6	30	NDB1CL-32 6
				10		NDB1CL-32 10
				16		NDB1CL-32 16
				20		NDB1CL-32 20
				25		NDB1CL-32 25
				32		NDB1CL-32 32



Nader



NDG1C-100系列隔离开关

适用范围

> 带负荷接通、分断或隔离电路。

型号及其含义

ND 1 G 2 1 3 C 4 - 100 5 □ 6 / □ 7

序号	序号说明	NDG1C-100
1	企业代号	ND Nader 牌低压电器
2	产品代号	G 隔离开关
3	设计序号	1
4	派生代号	C
5	壳架等级 A	100
6	额定电流 A	32、63、100
7	极数	1、2、3、4

符合标准

> GB 14048.3、IEC 60947-3，并获得CCC认证证书。

适用工作环境及安装条件

> 使用类别：AC-22A
> 防护等级：IP20
> 环境温度：-35℃～+70℃。
> 空气相对湿度：≤95%。
> 海拔：≤2000m。
> 污染等级2的环境。
> 无显著振动和冲击的地方。

主要性能指标

> 额定工作电压：AC230/400V。
> 机械电气寿命：10000次。
> 接通和分断能力2000A
（400V，cos=0.9）
> 额定短时耐受电流：2000A
（400V，通电时间1s）
>

极 数	宽度mm	额定电流 A	产品型号
 1P	18	32	NDG1C-100 32/1
	18	63	NDG1C-100 63/1
	18	100	NDG1C-100 100/1
 2P 	36	32	NDG1C-100 32/2
	36	63	NDG1C-100 63/2
	36	100	NDG1C-100 100/2
 3P 	54	32	NDG1C-100 32/3
	54	63	NDG1C-100 63/3
	54	100	NDG1C-100 100/3
 4P 	72	32	NDG1C-100 32/4
	72	63	NDG1C-100 63/4
	72	100	NDG1C-100 100/4

接线能力

> 4mm²单芯硬线以上，50mm²及以下导线。

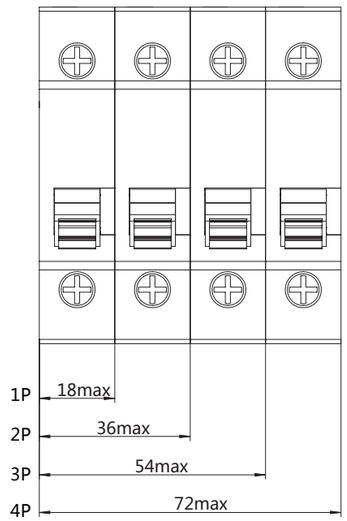

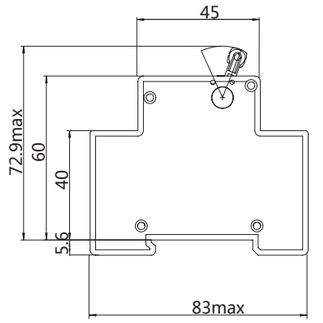

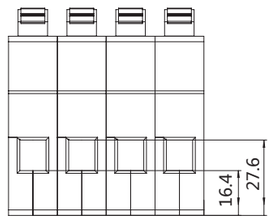

Nader



全国办事处分布图



良信电器在全国二十五大城市设立区域销售服务中心，多角度、全方位的为客户提供优质服务。

全国办事处联系方式



上海建筑办事处/电力办事处

地址: 上海市浦东大道1139弄6号楼1301室
Tel: 021-50930891/51920563
Fax: 021-50930891



北京办事处

地址: 北京市朝阳区北四环东路108号千鹤家园3号楼805室
Tel: 010-82386038/82386058
Fax: 010-82386078
联络处: 唐山,包头



南京办事处

地址: 南京市鼓楼区福建路31号(华富园1号)华富大厦2105室
Tel: 025-83479160/85158402
Fax: 025-83479150
联络处: 南通,徐州



上海工控办事处

地址: 上海市商城路297号申金大厦1902室
Tel: 021-58776026
Fax: 021-58776027



西安办事处

地址: 西安市高新区科技路209号新西兰1期7-1-402
Tel: 029-88462915
Fax: 029-88462915



重庆办事处

地址: 重庆市江北区建新南路11号浩博天庭7-10
Tel: 023-67745931
Fax: 023-67865630



广州办事处

地址: 广州市海珠区庭园路5号中洲中心南塔西座1109室
Tel: 020-89231852/89231523
Fax: 020-89231851
联络处: 东莞,佛山,珠海,中山,惠州福州,厦门



深圳大客户部/工控办事处

地址: 深圳市南山区艺园路115号马家龙田厦IC产业园3-009室
Tel: 0755-26560518/26560299
Fax: 0755-86241299



天津办事处

地址: 天津市南开区卫津路18号新都大厦4号楼1门2703
Tel: 022-83692122
Fax: 022-83692122



郑州办事处

地址: 郑州市农业路72号国际企业中心B座1704室
Tel: 0371-63298528/63691366
Fax: 0371-63298529/63691367



沈阳办事处

地址: 沈阳市沈河区奉天街346号格林自由城B座18层11号
Tel: 024-62579902/62579903
Fax: 024-62579902/03-518
联络处: 鞍山,辽阳,锦州



杭州办事处

地址: 杭州市凯旋路445号 浙江物产国际广场20楼G座
Tel: 0571-88017120
Fax: 0571-88017120
联络处: 宁波,绍兴



武汉办事处

地址: 武汉市汉口解放大道686号世贸大厦1202A
Tel: 027-59501427/59501747
027-59501428
Fax: 027-59501428-808



石家庄办事处

地址: 石家庄市裕华路方北新村1-2-803
Tel: 0311-86974698
Fax: 0311-86974698



长沙办事处

地址: 长沙市五一大道湘域中央1号楼1813/14室
Tel: 0731-84448876
Fax: 0731-84445576



成都办事处

地址: 成都市东大街紫东楼段11号东方广场802
Tel: 028-84459506
Fax: 028-84451506



大连办事处

地址: 大连市沙河口区黄河路582号美加华公寓16-15号
Tel: 0411-83898748
Fax: 0411-83898748



济南办事处

地址: 济南市无影山东路38号名人时代大厦1505室
Tel: 0531-85923768
Fax: 0531-85923568
联络处: 青岛,淄博,威海,烟台



苏州办事处

地址: 苏州市三香路353号三香广场1006室
Tel: 0512-68602976
Fax: 0512-68602976
联络处: 无锡



哈尔滨办事处

地址: 哈尔滨市南岗区长江路209号浦发大厦A栋16层11号
Tel: 0451-51888138
Fax: 0451-51888138



长春办事处

地址: 长春市自由大路亚泰豪苑D栋二号门301室
Tel: 0431-85666480
Fax: 0431-85666480



东莞办事处

地址: 东莞市南城区胜和体育路26号盈锋商务中心东区505-507
Tel: 0769-88991555
Fax: 0769-88991444



福州办事处

地址: 福州市鼓楼区湖东路216号实达皇冠310室
Tel: 0591-87828065
Fax: 0591-87828065



中山办事处

地址: 中山市东区中山三路2号新世界花园1107号
Tel: 0760-88325070
Fax: 0760-88325090



南昌办事处

地址: 南昌市湖滨东路55号金色水岸大厦1804室
Tel: 0791-8166605
Fax: 0791-8166605



贵阳办事处

地址: 贵阳市北京路27号鑫都财富大厦17楼B号
Tel: 0851-6830906
Fax: 0851-6832433



合肥办事处

地址: 合肥市濉溪路278号财富广场B幢701-3室
Tel: 0551-4682622
Fax: 0551-5776338



内蒙古办事处

地址: 内蒙古呼和浩特市新华东街长安金座D栋1203室
Tel: 0471-4678212
Fax: 0471-4678212