Miele

洗衣機
操作說明

為避免發生意外或損壞電器的風險，**必須**在安裝和首次使用之前閱讀這些說明。

zh-HK

M.-Nr. 12 232 810

內容

警告和安全說明 5

操作洗衣機 10
控制面板 10
控制區域如何工作 11
控制面板圖例 12

愛護環境 13

在首次使用前 14

環保節能洗衣 16

1. **準備衣物** 17

2. **將衣物裝入洗衣機** 18

3. **選擇程序** 19

4. **添加洗衣劑** 21
洗衣劑盛載格 21
CapDosing 洗衣劑囊系統 23

5. **啟動程序** 25
在程序進行過程中添加衣物 (AddLoad) 25

6. **程序結束** 26

脫水 27

延遲啟動 28

程序參照表 29

附加選項 33
短程洗滌 33
清水 + ... 33
預洗 33
預熨 33
除程序外，以下附加選項可供選擇 34

衣物護理標籤符號 35

程序順序 36

更改程序順序 39
更改程序（安全鎖） 39

取消程序 39

洗衣劑 40
正確的洗衣劑 40
軟水劑 40
添加輔助器 40
衣物柔順劑和漿水 40
推薦的 Miele 洗衣劑 42
根據指令 (EU) Nr. 1015/2010 推薦的洗衣劑 43

清潔與護理 44
清潔外殼和控制面板 44
清潔洗衣劑盛載格 44
衛生資訊（清潔滾筒） 46
清潔進水濾網 46

問題解決指南 47
程序未啟動 47
程序已取消，故障指示燈在控制面板上亮起 48
在程序運行期間，時間顯示屏上出現符號 49
在程序結束時，控制面板中的指示燈亮起 49
洗衣機的一般問題 50
清洗結果不理想 52
無法打開機門 53
排水管堵塞和/或斷電時打開機門 54

服務 56
故障聯絡資訊 56
可選配件 56
EPREL 資料庫 56
保養 56

安裝 57
正視圖 57
後視圖 58
安裝表面 59
將洗衣機運輸至安裝地點 59
拆下運輸杆 60
安裝運輸杆 62
調平洗衣機 63
扭下並調整機腳 63
連續台面下嵌入式安裝 64
洗衣機–乾衣機疊放安裝 64

內容

防水系統 65
供水連接 65
排水 66
安裝彎頭 66
直接連接到水槽排水出口 67
電力接駁 68

技術資料 69

耗電資料 70

可設定的功能 71
選擇可設定功能 71
編輯和保存可設定功能 72
離開程式設定級別 72
P11 蜂鳴器持續時間 72
P12 蜂鳴器 72
P13 按鍵音 73
P14 PIN 碼 73
P22 控制板電源關閉設定 73
P24 記憶 74
P26 加長預洗 - 棉質 74
P28 輕柔洗滌 74
P29 降低溫度 74
P30 水量增加 75
P31 水量增加等級 75
P32 最高過水水位 75
P33 洗衣水冷卻 76
P34 防皺 76
P49 低水壓 76
P62 顯示屏亮度調暗 76
P90 運行時數 77
P00 原廠設定 77

洗衣劑和護理產品 78
洗衣劑 78
專用洗衣劑 79
衣物護理劑 80
添加劑 80
機器護理 80

本洗衣機符合所有目前的國家/地區安全要求。但是，使用不當可導致人身傷害和財產損失。

在使用本電器前，先細心閱讀洗衣機操作說明。其中包含關於安全、安裝、使用和保養的重要資訊。細閱以預防人身傷害和洗衣機損壞。

根據 IEC 60335-1 的標準，Miele 明確及強烈建議您閱讀並遵循洗衣機安裝章節以及安全須知中的警告說明。

因未遵守這些說明而導致的損壞，Miele 概不負責。

妥善保存這些說明，並將它們交給日後的機主。

正確用法

▶ 本洗衣機適用於家庭及類似的工作和居住環境。

▶ 本洗衣機不適合戶外使用。

▶ 洗衣機必須用作家用電器，洗滌製造商規定的洗水嘜上說明為可清洗的衣物。因不正確或不當使用或操作本電器而造成的損壞，Miele 概不負責。

▶ 本洗衣機不適合身體、感官、思考能力不健全或缺乏經驗或知識的人士使用。除非他們在使用時有他人看管或已知曉如何以安全方式使用，並且認知及理解不正確操作所導致的後果。

兒童安全

▶ 8 歲以下的兒童必須遠離洗衣機，除非時刻監督他們使用電器。

▶ 如果 8 歲及以上的兒童已知曉如何以安全方式使用洗衣機，且認識到並理解不正確操作所導致的後果，可以在無人看管的情況下使用本電器。

▶ 兒童不得在無人看管的情況下清潔或保養本洗衣機。

▶ 請看管好在洗衣機附近的兒童，不要讓他們玩弄洗衣機。

技術安全

▶ 請遵守「安裝」與「技術資料」中的說明。

▶ 設定洗衣機前，先檢查是否有明顯的損壞痕跡。請勿安裝或使用損壞了的電器。

▶ 在將洗衣機連接到電源前，請確保資料牌上的連接資料（保險絲額定值、電壓與頻率）與電源相吻合。如有任何疑問，請諮詢符合資格的電工。

▶ 可以在自主供電系統或與主電源不同步的供電系統（如島嶼網絡、後備系統）上臨時或永久運行。操作的先決條件是電源系統符合 EN 50160 或同等標準的規格。
在隔離運行或與主電源不同步的運行中，亦必須保持家用電氣裝置和該 Miele 產品中所提供的保護措施的功能和運行，或這些措施必須由裝置中的同等措施取代。例如，在當前版本的 BS OHSAS 18001-2 ISO 45001 中所述。

▶ 只有在正確接地時，才可保證本洗衣機的電子安全。
這是必需滿足的安全標準要求。如有任何疑問，讓符合資格的電工進行建築物佈線系統測試。
對於因缺乏接地系統而導致的後果（例如觸電），Miele 概不負責。

▶ 不要使用多插座轉接器、延長線或相似物品來連接洗衣機和電源。這樣無法保證電器安全（會因過熱而有火災危險）。

▶ 只能用 Miele 原裝零件更換故障組件。Miele 只能保證在使用原裝零件時的電器安全標準。

▶ 安裝後，電源插座需在可觸及位置，以便在必要時隨時斷開電源。

▶ 未授權的維修可能會給用戶帶來無法預料的危險，對此製造商概不負責。只能由 Miele 授權的維修技術人員進行維修，否則任何間接損害均不在保養範圍內。

▶ 洗衣機在保養期內，只能由 Miele 授權的維修技術人員進行維修。否則保養將失效。

▶ 如果電線出現故障，只能由 Miele 授權的維修技術人員進行更換，以免對用戶造成危險。

▶ 在清潔和維護電器時，以及在出現故障時，必須將電器斷電。

▶ 只能使用新的軟管套件將機器連接至現場供水系統。不得重複使用舊的軟管套件。定期查看軟管狀況，以便您可以及時更換它們並避免任何漏水風險。

▶ 水流壓力必須至少為 100 千帕，且不可超過 1000 千帕。

▶ 在可能受到蟑螂或其他害蟲侵擾的區域，請特別注意始終保持電器及其周圍環境的清潔。因蟑螂或其他害蟲造成的任何損壞均不在保養範圍內。

▶ 此電器不得在不穩定的位置內（例如船上）使用。

▶ 除非 Miele 授權，否則，不得對電器做任何修改。

正確使用

▶ 請勿在可能發生霜凍的房間中安裝本洗洗衣機。凍結的軟管可能會爆裂或裂紋。當溫度降至冰點以下時，電子控制裝置的可靠性可能會受到影響。

▶ 首次使用電器前，請查看電器後方的運輸棒是否已被拆除（請參閱「安裝 – 拆下運輸杆」章節）。在脫水過程中，仍在電器內的運輸杆可能會對電器和相鄰的傢俱或電器造成損毀。

▶ 如果電器要閒置一段時間（例如假日），尤其是在附近沒有地面排水（排水渠）的情況，請關閉水龍頭。

▶ 有水浸危險。
如果要將排水管掛進洗臉池中，請查看水是否可足夠快地排空，以避免有水溢出水槽。確保固定排水管，這樣從排水管流出的水的力量不會將排水管移動。

▶ 注意確保異物（如釘子、大頭針、硬幣、迴紋針）不會隨衣物進入洗衣機。這些異物可能會造成洗衣機組件（例如外筒、滾筒）損壞，從而導致衣物損壞。

▶ 在使用蒸氣功能後，打開機門時請小心。蒸氣逸出，滾筒以及透明玻璃的高溫表面會導致燙傷危險。與電器保持距離，直至蒸汽散去。

▶ 本洗衣機的最大裝載量是 8,0 公斤（乾衣重量）。請參照「程序參照表」了解各個程序的最大推薦裝載量。

▶ 若投放的洗衣劑量正確，則洗衣機無需除垢。然而，若您要除垢，僅可使用專用的天然檸檬酸性除垢劑。Miele 建議使用 Mielie 除垢劑，可透過 www.miele.co.uk 或從 Miele 訂購。請嚴格遵守包裝上的說明。

▶ 經溶劑型清潔劑預處理過的紡織品，在放入洗衣機中洗滌之前，必須在清水中徹底過水。

▶ 不得在洗衣機中使用含有揮發油的溶劑型清潔劑，因為這可能造成組件損壞並產生有毒煙霧。此類清潔劑還會造成火災和爆炸危險。

▶ 不得在洗衣機中使用含有揮發油的溶劑型清潔劑清潔洗衣機表面。此類清洗劑會對塑膠表面造成損壞。

▶ 僅可使用製造商指定的適合於家用洗衣機使用的染色劑。始終嚴格遵守製造商的說明。

▶ 脫色劑和去色劑可能會含有硫化合物，從而導致洗衣機損壞，例如腐蝕。不得在洗衣機內使用這些產品。

▶ 若洗衣劑接觸到眼睛，應立即用溫水徹底沖洗。若不慎吞食，請立即就醫，並保留包裝或標籤，以供參考。有皮膚問題或皮膚敏感者應避免洗衣劑與皮膚直接接觸。

配件和零件

▶ 僅使用原裝 Miele 配件。如果使用其他零件，保養、性能和產品責任索賠將會失效。

▶ 可使用適當的疊架（以可選配件的形式提供）將 Miele 乾衣機疊放在 Miele 洗衣機上。請確保您為 Miele 洗衣機和 Miele 乾衣機訂購了正確的疊架。

▶ 若將洗衣機安裝在 Miele 底座（以可選配件的形式提供，視乎國家/地區）上，請確保您為本洗衣機訂購了正確的底座。

▶ Miele 保證在您的洗衣機停產後至少 10 年，直至 15 年內提供功能性零件。

因未遵守這些警告和安全說明而導致的損壞，Miele 概不負責。

控制面板

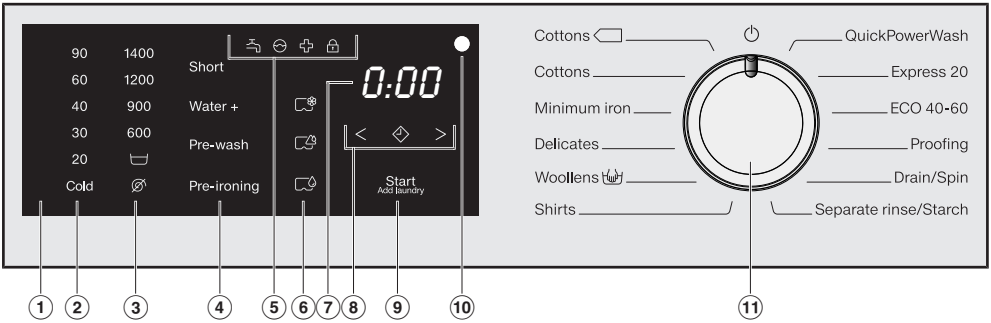

① **控制區域**
控制區域由時間顯示屏和各種輕觸式按鈕組成。以下部分對各個輕觸式按鈕進行說明。

② **輕觸式按鈕 – 溫度**
用於選擇溫度。

③ **輕觸式按鈕 – 脫水轉速**
用於選擇脫水轉速。

④ **附加選項的輕觸式按鈕**
您可使用附加選項來補充洗滌程序。如已選擇洗滌程序，可用附加選項的輕觸式按鈕會微弱地亮起。

⑤ **指示燈**

如果存在影響注水和排水的故障，則會亮起

如果使用過多的洗衣劑，則會亮起

亮起，作為衛生資訊提示

*添加衣物*功能不可選擇。

⑥ **輕觸式按鈕** – CapDosing **洗衣劑囊系統**

衣物護理產品的 CapDosing 洗衣劑囊系統（例如衣物柔順劑、衣物防護保護劑）

添加劑的 CapDosing 洗衣劑囊系統（例如清潔強化劑）

洗衣劑的 CapDosing 洗衣劑囊系統（僅適用於主洗）

⑦ **時間顯示屏**
程序啟動後，顯示屏會顯示以小時和分鐘表示的程序持續時間。
在使用延遲啟動時，程序持續時間將在達到延遲啟動時間後顯示。

⑧ **輕觸式按鈕 < ◷ >**
已選擇的延遲啟動時間將會在時間顯示屏上出現。
在程序啟動後，延遲啟動時間將開始倒計時。
在達到延遲啟動時間後，程序開始運行，預計的程序持續時間會在時間顯示屏上出現。

◷ 在點按 ◷ 輕觸式按鈕後，您可以為程序選擇一個稍後的啟動時間（延遲啟動）。選擇後，◷ 會明亮地亮起。

> 點按 > 輕觸式按鈕可以增加延遲啟動期的持續時間。

< 點按 < 輕觸式按鈕可以減少延遲啟動期的持續時間。

⑨ **啟動/添加衣物 輕觸式按鈕**

Ⓐ 當輕觸式按鈕閃爍時，可以啟動程序。點按 *啟動/添加衣物* 輕觸式按鈕可以啟動已選擇的程序。輕觸式按鈕恒定亮起。

Ⓑ 在程序啟動後，*啟動/添加衣物* 輕觸式按鈕讓您能夠添加衣物。

⑩ **光學介面**
此被服務部用作傳輸點。

⑪ **程序選擇旋鈕**
用於選擇程序和關閉電器。您在選擇程序時會打開洗衣機，將程序選擇旋鈕轉動至 ⏻ 位置會關機。

控制區域如何工作

②、③、④、⑥、⑧ 和 ⑨ 輕觸式按鈕會對指尖輕觸做出反應。如果輕觸式按鈕亮起，則可以進行選擇。

如果輕觸式按鈕明亮地亮起，這表示：當前已被選中

如果輕觸式按鈕微弱地亮起，這表示：可以選擇它

控制面板圖例

	GB	HK
②	90 - 20 (temperature in °C)	90–20（溫度單位為 °C）
②	Cold (temperature)	冷水洗滌（溫度）
③	1400 - 600 (final spin speed in rpm)	1400–600（最終脫水轉速單位為轉/分鐘）
③	(rinse hold)	（暫停過水）
③	(no spin speed)	（無脫水轉速）
④	Short	短程洗滌
④	Water plus	水加強
④	Pre-wash	預洗
④	Pre-ironing	預燙
⑨	Start/Add laundry	開始/添加衣物
⑪	Cottons	棉質衣物
⑪	Cottons	棉質衣物
⑪	Minimum iron	免熨衣物
⑪	Delicates	纖柔衣物
⑪	Woollens	羊毛衣物
⑪	Shirts	恤衫
⑪	QuickPowerWash	QuickPowerWash 快速強效洗衣
⑪	Express 20	快洗程序 20
⑪	ECO 40–60	ECO 40–60
⑪	Proofing	塗層護理
⑪	Drain / Spin	排水/脫水
⑪	Separate rinse/Starch	獨立過水/加漿

包裝材料的棄置

該包裝旨在保護電器在運輸過程中免於損壞。使用的包裝材料選自可安全處理的環保材料，應加以回收利用。

回收包裝減少了製造過程中對原材料的使用量，也減少了垃圾堆填區的廢物量。

棄置您的舊電器

電器和電子裝置通常包含有價值的物料。它們還含有對其正常運作和安全性至關重要的特定材料、化合物和組件。如果與生活垃圾一起處理或處理不當，可能對人類健康和環境有害。因此，請勿將舊電器與生活垃圾一同棄置。

請在您當地的社區垃圾收集/回收中心處理電器和電子裝置，或聯絡您的經銷商或 Miele 尋求建議。您還需負責（依照法律，但取決於地區的規定）刪除可能儲存在被棄置電器上的任何個人資料。請確保您的舊電器在棄置前的存放期間不會對兒童造成危險。

⚠ 安裝和連接不正確會導致損壞。
洗衣機安裝和連接不正確將造成嚴重的財產損失。
請參閱「安裝」章節。

取下保護膜和貼紙

■ 取下：

- 任何機門保護膜
- 電器正面和蓋子上的任何貼紙

在您打開機門時，請勿取下任何可見標籤（例如資料牌）。

取下滾筒的排水軟管彎頭

排水軟管的彎頭存放在滾筒中。

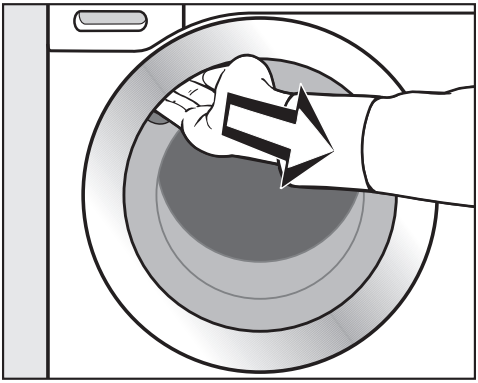

■ 伸手到門柄下方，拉開機門。

■ 取下彎頭。

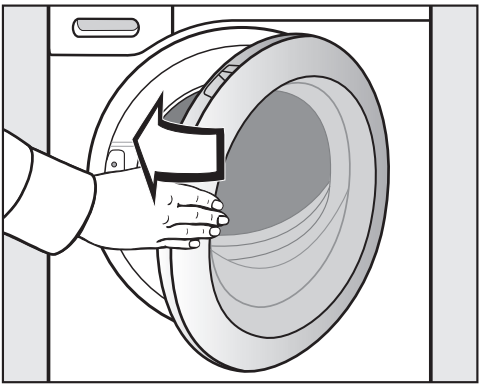

■ 輕關機門。

洗衣機在工廠已進行了完整的功能測試，所以此過程會導致滾筒內有一些殘留的水。

運行首個程序

為最佳化耗水量和耗電量以及優秀的清洗結果，對洗衣機進行校準很重要。

為此，*棉質衣物* 程序**必須**在無衣物和無洗衣劑的情況下運行。

■ 打開水龍頭。

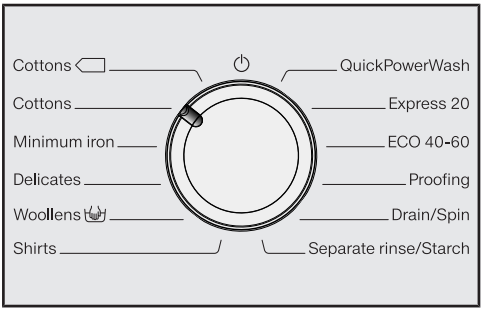

■ 將程序選擇旋鈕旋轉至 *棉質衣物* 位置。

洗衣機現已打開，在控制區域中，溫度 *60 °C* 會亮起。

■ 點按 *啟動/添加衣物* 輕觸式按鈕。

程序將會啟動。

10 分鐘後，除 *啟動/添加衣物* 輕觸式按鈕外，指示器將會變暗。

在程序結束時打開機門

在防皺階段，機門仍保持關閉。控制區域會在前 10 分鐘亮起。然後，控制區域熄滅，*啟動/添加衣物* 輕觸式按鈕閃爍。

■ 將程序選擇旋鈕旋轉至 ⏻ 位置。

定時器顯示屏會出現 -0-，🔒 指示燈會熄滅。

機門解鎖。

提示: 在防皺階段後，洗衣機會關閉，機門自動解鎖。控制區域會完全變暗。

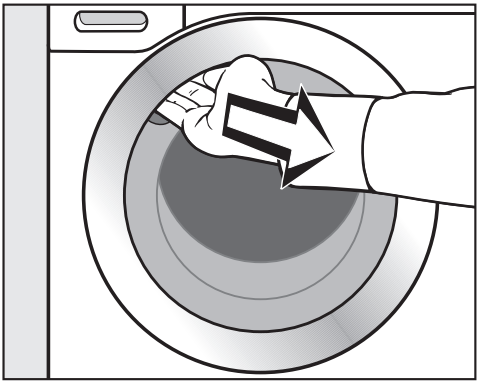

■ 伸手到門柄下方，拉開機門。

提示: 稍微打開機門，以讓滾筒變乾。

初始調試現已完成。

耗電量和耗水量

- 要儘量發揮電器的機能，請為所選洗衣程序加載其最大乾衣物裝載量。按裝載量計算，這可將耗電和用水量減至最小。
- 在耗電和用水方面效率更高的程序，通常需要更長的運行時間。透過延長程序運行時間，可以降低實際達到的洗衣溫度，同時提供相同的洗衣結果。

  例如，ECO 40-60 程序比 *棉質衣物* 40 °C 或 60 °C 程序需要更長的運行時間。ECO 40-60 程序在耗電和用水方面更有效率，但需要更長的運行時間。
- 要清潔少量和輕微髒污的衣物，可使用 *快洗 20* 程序。
- 現代洗衣劑可在較低溫度（例如 20 °C）下進行洗滌。採用較低溫度設定可節省能源。

洗衣機衛生

低溫清洗和/或使用洗衣液可導致洗衣機內細菌和異味的積聚。因此，Miele 建議每月清潔一次洗衣機。

當控制板的 ✚ 指示燈亮起，代表洗衣機必須進行清潔。

有關後續乾衣的資訊

所選的旋轉速度會影響衣物中的殘留水分和洗衣機的噪音。

旋轉速度越高，衣物中的殘留水分越少。不過，洗衣機的噪音會增加。

為洗滌程序選擇最高旋轉速度，可為隨後的乾衣循環節省能源。

洗衣劑

- 洗衣劑的用量不得超過包裝上製造商的建議用量。
- 根據衣物的髒污程度來調節用量。
- 較小衣物量可減少洗衣劑用量（如果是半裝載量清洗，可將建議的洗衣劑用量減少約 ⅓）。

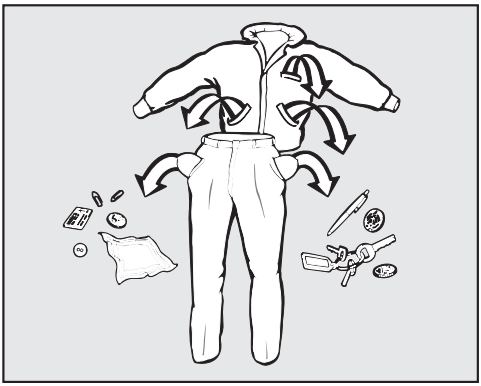

■ 清空所有口袋。

⚠ 異物可能導致損壞。
釘子、硬幣、迴紋針等異物會損壞衣物和洗衣機組件。
在洗衣之前，請檢查待洗衣物，並取出任何異物。

分類衣物

■ 按顏色和護理標籤分類衣物。大多數衣物在衣領或側縫上都有紡織品護理標籤。

提示: 深色紡織品通常含有過多染料，在與其他衣物混合裝入洗衣機前要單獨清洗幾次。務必將白色衣物與其他顏色的衣物分開清洗。

預處理污漬

■ 應盡快清洗髒污嚴重的部位和污漬，最好在污漬未乾的情況下進行處理。使用不褪色的軟布輕拭濺到衣物上的液體。切勿用力揉搓。

提示: 可利用一些簡便技巧對污漬（如血跡、雞蛋漬、咖啡漬、茶漬）進行預處理，您可在 Miele 衣物護理指南中找到這些技巧。

⚠ 溶劑型清潔劑可能導致損壞
含揮發油的清潔劑以及去污劑等會損壞塑膠部件。
在對紡織品進行預處理時，請確保任何塑膠部件（如扣子）不會接觸清潔劑。

⚠ 溶劑型清潔劑可能導致爆炸。
使用溶劑型清潔劑時，可能會產生爆炸混合物。
切勿在洗衣機內使用溶劑型清潔劑。

一般貼士

- 窗簾：首先拆下掛鉤和裝飾物，或放入洗衣袋內。
- 內衣和領口硬襯：文胸、襯衫領口硬襯上任何易鬆動的縫線，清洗時應該將其取出或者縫合。
- 在清洗之前，要拉上任何拉鍊、扣上魔術貼、勾住掛鉤並扣上紐扣等。
- 拉上被套、枕套等的拉鍊，防止小物品被捲入其中。

如果製造商在衣物護理標籤上標有**不可機洗**（符號），則切勿將其放入洗衣機內清洗。

2. 將衣物裝入洗衣機

打開機門

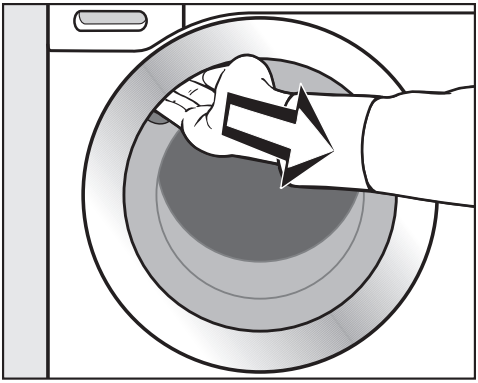

■ 伸手到門柄下方，拉開機門。

在裝入待洗衣物之前，檢查滾筒內是否有寵物或異物。

在滿載清洗時，可實現最高效的用電和用水。但不得超載，因為這樣會降低清洗效率並導致褶皺。

■ 展開待洗衣物，以蓬鬆狀態裝入滾筒內。

將大件和小件衣物混合清洗可獲得更佳的清洗效果，同時有助於在脫水期間均勻分佈裝載的衣物。

提示: 請注意不同洗滌程序的最大裝載量。

關閉機門

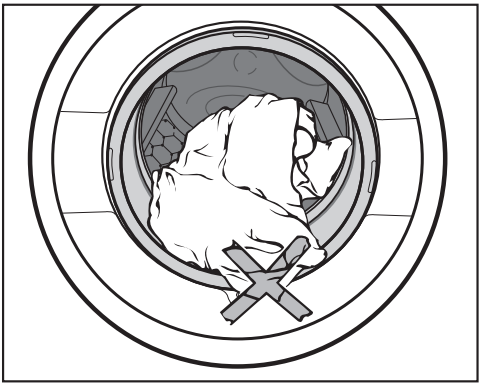

■ 確保機門與密封條之間未夾住任何衣物。

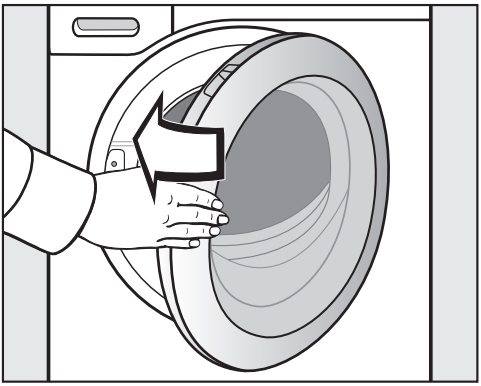

■ 輕關機門。

程序選擇

將程序選擇旋鈕旋轉至洗滌程序可以打開洗衣機。

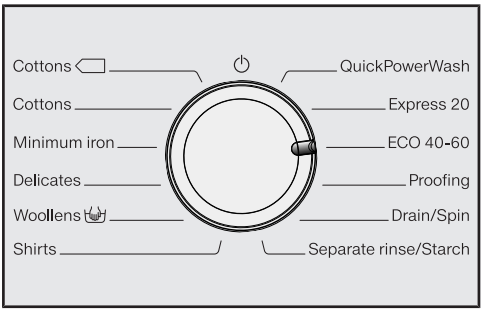

■ 將程序選擇旋鈕旋轉至所需的程序。

預期的洗滌時間會在時間顯示屏中顯示，預設溫度和脫水轉速會在控制面板中亮起。

選擇溫度和脫水轉速

洗滌程序的預設溫度和脫水轉速會明亮地亮起。洗滌程序的可用溫度和脫水轉速的選項會微弱地亮起。

洗衣機內部達到的溫度可能與所選溫度不同。若要實現完美的清洗效果，需要正確的能耗使用和合理的洗滌時間共同配合。

90	1400
60	1200
40	900
30	600
20	
Cold	

■ 點按所需溫度的輕觸式按鈕。然後，它將明亮地亮起。

■ 點按所需脫水轉速的輕觸式按鈕。然後，它將明亮地亮起。

選擇附加選項

洗滌程序的可用附加選項的選項會微弱地亮起。

Short

Water +

Pre-wash

Pre-ironing

■ 點按您所需的附加選項的輕觸式按鈕。然後，它會明亮地亮起。

提示: 您可以為一個洗滌程序選擇多個附加選項。

請參見「附加選項」瞭解更多資訊。

洗衣劑盛載格

任何適用於前置式洗衣機的洗衣劑均可使用。請遵守洗衣劑包裝上的使用和用量說明。

添加洗衣劑

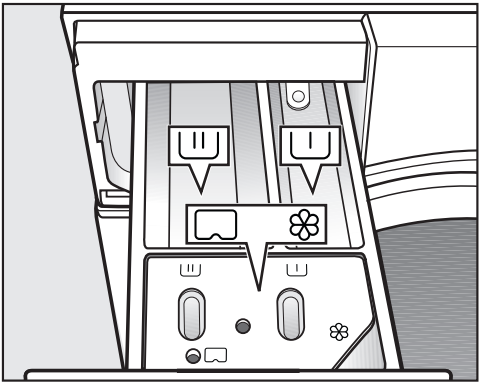

■ 拉出洗衣劑盛載格，向洗衣劑槽中添加洗衣劑。

預洗洗衣劑

主洗洗衣劑

衣物柔順劑、漿水或膠囊

添加衣物柔順劑

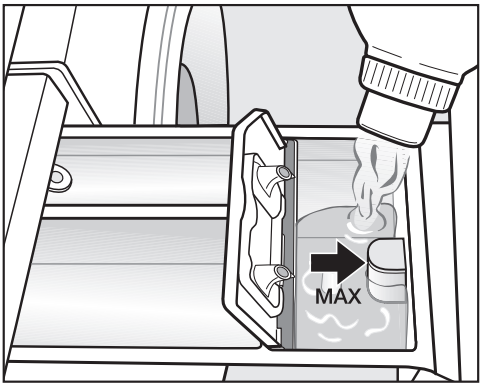

■ 向 洗衣劑槽添加衣物柔順劑或漿水。**請勿超過最大容量標記。**

在最後過水過程中，會進行自動投放。在程序結束時，洗衣劑槽中會有少量水。

如果頻繁上漿，請定期徹底清潔投放槽，尤其是虹吸管。

4. 添加洗衣劑

用量貼士

根據衣物的髒污程度以及裝載量來調節洗衣劑用量。較小衣物量可減少洗衣劑用量（如果是半裝載量清洗，可將洗衣劑用量減少 ⅓）。

洗衣劑過少：

- 會導致衣物無法清洗乾淨，且隨著時間的推移衣物顏色不再亮麗且污漬難以洗淨。
- 可能導致洗衣機內黴菌堆積。
- 會導致衣物上的油脂不能完全清除。
- 會導致水垢沉積在加熱元件上。

洗衣劑過多

- 會導致清洗、過水及脫水效果不佳。
- 會導致耗水量增加，因為額外過水週期會自動啟動。
- 會增加環境負擔。

使用預洗洗衣液

如果已選擇預洗，則不可對主洗程序使用洗衣液。

對主洗程序使用洗衣粉。

使用洗衣劑片或洗衣劑球

必須將洗衣劑片或洗衣劑球直接放入裝有衣物的滾筒中。它們不可透過洗衣劑盛載格進行添加。

請參閱「洗衣劑」章節了解更多資訊。

CapDosing 洗衣劑囊系統

有三種不同類型的膠囊：

❀ = 衣物護理（例如衣物柔順劑、衣物防護保護劑）

△ = 添加劑（例如清潔強化劑）

💧 = 洗衣劑（僅適用於主洗）

每個膠囊包含一個清洗週期的正確用量。

您可以透過 Miele 或 Miele 網上商店訂購膠囊（有關詳細聯絡資訊，可參閱本手冊末尾）。

⚠ 膠囊存在健康風險。
如果誤吞或接觸皮膚，膠囊的成份可能危害健康。
將膠囊放在兒童觸及不到的地方。

啟用 CapDosing 洗衣劑囊系統

■ 點按您想要使用的膠囊的輕觸式按鈕。

輕觸式按鈕		膠囊
❀	用於	❀
△	用於	△
💧	用於	💧

插入膠囊

■ 打開洗衣劑盛載格。

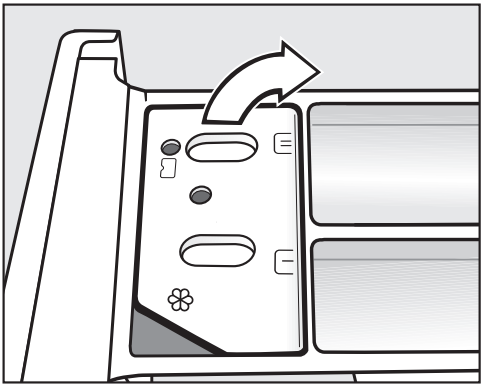

■ 打開 ❀/洗衣劑槽的蓋子。

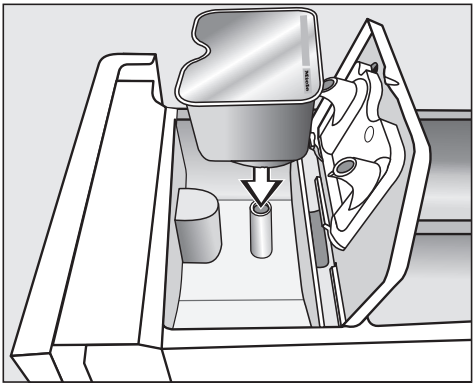

■ 將膠囊緊緊壓入。

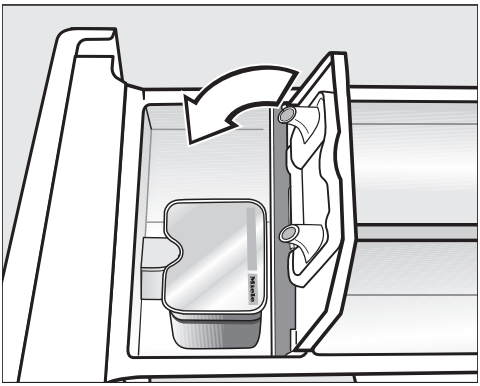

■ 關閉蓋子，並緊緊壓攏。

■ 關閉洗衣劑盛載格。

將膠囊插入洗衣劑盛載格即可打開膠囊。若您在膠囊使用之前便將其從洗衣劑盛載格中取出，膠囊中的內容物也會耗盡。
請棄置打開的膠囊。

清洗程序會適時投放膠囊中的洗衣劑。

❀ 洗衣劑槽僅可透過膠囊處進水。
不要向 ❀ 洗衣劑槽添加任何衣物柔順劑。

■ 在程序完成時，取出空的膠囊。

由於技術原因，膠囊內會殘留少量水分。

關閉/更改 CapDosing 洗衣劑囊系統

■ 如要關閉 CapDosing 洗衣劑囊系統，應點按明亮亮起的輕觸式按鈕。

■ 如要更改 CapDosing 洗衣劑囊系統，應點按其他膠囊輕觸式按鈕之一。

啟動程序

■ 輕按閃爍的 *啟動/添加衣物* 輕觸式按鈕。

機門鎖定，程序啟動。

如已選擇延遲啟動時間，該時間會在時間顯示屏上倒計時。在延遲啟動時間結束時或程序剛剛啟動後，程序持續時間會在時間顯示屏上出現。

節約能源

10 分鐘後，指示燈會變暗。輕觸式按鈕 *啟動/添加衣物* 閃爍。

若要重新啟動指示燈：

■ 點按 *啟動/添加衣物* 輕觸式按鈕（這不會對正在運行的程序造成任何影響）。

在程序進行過程中添加衣物 (AddLoad)

只要控制區域中的 🔒 符號沒有亮起，您就可以隨時添加或取出衣物。

■ 點按 *啟動/添加衣物* 輕觸式按鈕。

旋轉條 [ ] ... [ ] ... [ ] 出現在時間顯示屏上。

如果文字 Add 出現在時間顯示屏上，則可以打開機門。

■ 打開機門，然後添加或取出衣物。

■ 關閉機門。

■ 點按 *啟動/添加衣物* 輕觸式按鈕。

程序將繼續運行。

如果出現以下情況，不可經常添加或取出衣物：

- 洗滌水溫度超過 55 °C
- 滾筒內水量超過一定水位

打開機門並取出衣物

在防皺階段，機門仍保持關閉。控制區域會在前 10 分鐘亮起。然後，控制區域熄滅，*啟動/添加衣物* 輕觸式按鈕閃爍。

■ 將程序選擇旋鈕旋轉至 ⏻ 位置。

定時器顯示屏會出現 -0-，🔒 指示燈會熄滅。

機門解鎖。

提示: 在防皺階段後，機門會自動解鎖。

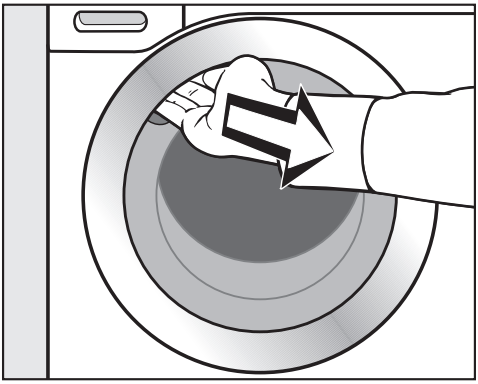

■ 伸手到門柄下方，拉開機門。

■ 取出衣物。

留在滾筒中的衣物在下次清洗中使其他衣物褪色，或其自身會褪色。
取出滾筒內的所有衣物。

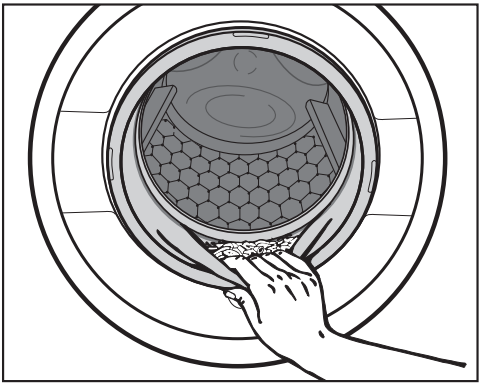

■ 檢查機門密封條處是否有任何異物。

提示: 機門將略微打開，以讓滾筒變乾。

■ 如可以，從洗衣劑盛載格中取出已使用的膠囊。

提示: 讓洗衣劑盛載格稍微打開，以讓其晾乾。

洗滌程序中的最終脫水轉速

選定程序後，適用於此程序的最優脫水轉速的輕觸式按鈕將在控制區域中明亮地亮起。

可為某些洗滌程序選擇更快的脫水轉速。

最快可選脫水轉速在表格中顯示。

程序	轉/分鐘
棉質衣物	1400
棉質衣物	1400
免熨衣物	1200
纖柔衣物	900
羊毛衣物	1200
恤衫	900
QuickPowerWash	1400
快洗 20	1200
ECO 40-60	1400
防護	1200
排水／脫水	1400
獨立過水/加漿	1200

過水和中途脫水

在主洗程序後以及過水期間有脫水週期。降低最終脫水轉速時，中途脫水轉速亦會下降。如果為*棉質衣物*程序選擇低於 770 轉/分鐘的脫水轉速，則需加入額外過水。

選擇暫停過水（最終脫水）

■ 點按 輕觸式按鈕（暫停過水）。

末段清洗後衣物不會被脫水，且仍在過水的水中。若在程序完成後不立即將衣物從滾筒中取出，可有助於防止褶皺。

以脫水週期結束程序

最優脫水轉速的輕觸式按鈕在控制區域亮起。您可更改脫水轉速。

■ 點按 *啟動/添加衣物* 輕觸式按鈕。

以無脫水週期結束程序

■ 將脫水轉速降低至 0。

■ 點按 *啟動/添加衣物* 輕觸式按鈕。

略過過水、中途脫水和最終脫水

■ 點按 輕觸式按鈕。

在完成最終過水後，機器將抽出水並啟動防皺階段。

在運行某些程序時，採用此設定會引入額外過水。

延遲啟動

憑藉延遲啟動，您可以選擇想要程序啟動的時間。您可以延遲 30 分鐘至 24 小時啟動程序，這可讓您充分利用夜間經濟電價。

選擇延遲啟動

延遲啟動在 *排水／脫水* 和 *防護* 程序中不可用。

■ 選擇所需的程序。

■ 點按 ◇ 輕觸式按鈕。

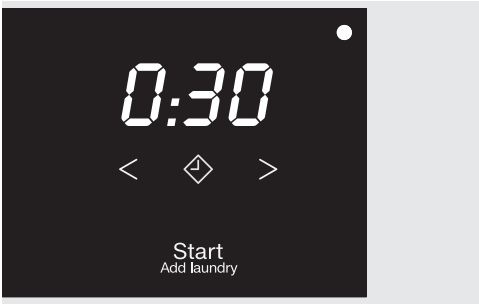

◇ 輕觸式按鈕會明亮地亮起。

■ 重複輕觸 < 或 > 輕觸式按鈕，直至時間顯示屏上出現所需的延遲啟動時間。

- 如果設定低於 10 小時，延遲啟動時間會以 30 分鐘為增量變化
- 如果設定高於 10 小時，延遲啟動時間會以 1 小時為增量變化

啟動延遲啟動

■ 點按閃爍的 *啟動/添加衣物* 輕觸式按鈕。

延遲啟動程序啟動並在時間顯示屏上倒計時。

更改或取消已開始的延遲啟動

如果延遲啟動功能已開始，則無法更改時間。

■ 將程序選擇旋鈕旋轉至 ⏻ 位置。

■ 旋轉程序選擇旋鈕至任何程序。

旋轉條 [ ] ... [ ] ... [ ] 出現在時間顯示屏上。

機門解鎖。

■ 選擇程序以及新的延遲啟動時間。

棉質衣物	60 °C/40 °C	**最大裝載量為 8,0 公斤**
衣物	一般髒污棉質衣物	
貼士	- 這些設定針對清洗棉質衣物最具耗電量和耗水量效益。 - 使用 60 °C，清洗溫度達到 60 °C 以下。清洗性能與*棉質衣物* 60 °C 程序相同。	
測試機構注意事項： 測試程序遵守 EN 60456 和指令 1061/2010 的能源標籤。		
棉質衣物	90 °C **至冷水**	**最大裝載量為 8,0 公斤**
衣物	棉質、麻質或混合纖維衣物，例如枱布、內衣、T 恤等。	
貼士	如果需要特別高的衛生要求，請選擇 60 °C 或更高的溫度。	
免熨衣物	**冷水至** 60 °C	**最大裝載量為 3,5 公斤**
衣物	合成與混合纖維織物以及易護理的棉質衣物	
貼士	對於容易產生褶皺的衣物降低脫水轉速。	

程序參照表

纖柔衣物	**冷水至** 40 °C **最大裝載量為** 2,0 **公斤**
衣物	由合成纖維、混合纖維和人造絲製成的纖柔衣物 由 Gore-Tex®、SYMPATEX®、WINDSTOPPER® 等膜材料織物製成的功能性戶外衣物（如外套和長褲） 由製造商指定可機洗的窗簾。
貼士	- 戶外衣物需拉上拉鍊或扣上魔術貼，不得使用衣物柔順劑。 - 若需要，還可使用 *防護* 程序對這些衣物進行二次塗層護理。無需每次清洗週期都進行塗層護理。 - 窗簾內的灰塵建議使用預洗程序。 - 對於容易產生褶皺的衣物取消選擇脫水轉速。
羊毛衣物	**冷水至** 40 °C **最大裝載量為** 2,0 **公斤**
衣物	羊毛或羊毛混紡織物
貼士	對於容易產生褶皺的衣物降低脫水轉速。
恤衫	**冷水至** 60 °C **最大裝載量為** 1.0 **公斤**/2.0 **公斤**
衣物	由棉質和混合纖維製成的襯衫和女士襯衫
貼士	- 視髒污情況對髒污的袖口和衣領進行預處理。 - 使用 *纖柔衣物* 程序清洗絲綢襯衫和女裝襯衫。 - 如果關閉預設的 *預熨* 附加選項，最大裝載量可增加至 2.0 公斤。

QuickPowerWash	60 °C – 40 °C	**最大裝載量為** 4,0 **公斤**
衣物	輕度至中度髒污衣物，同樣適合使用*棉質衣物*程序清洗	
貼士	特殊浸泡流程和清洗節奏，確保衣物被快速、徹底清潔。	
快洗 20	**冷水至** 40 °C	**最大裝載量為** 3,5 **公斤**
衣物	幾乎未磨損或僅有極輕微污漬的棉質衣物	
貼士	*短程洗滌* 附加選項會被自動啟用。	
ECO 40-60		**最大裝載量為** 8,0 **公斤**
衣物	用於一般髒污的棉質衣物	
貼士	可以在同一次洗滌中，同時為可於 40 °C 或 60 °C 之下清洗的混棉衣物進行洗滌。 此程序在清潔棉質衣物時，耗電和用水方面最有效率。	
測試機構注意事項： 測試程序符合歐盟法規編號 2019/2023，能源標籤符合法規編號 2019/2014。		
防護	40 °C	**最大裝載量為** 2.5 **公斤**
衣物	處理主要由合成纖維製成的微纖維面料、滑雪服及桌布，用於修復或使織物獲得防水性	
貼士	- 在進行塗層護理之前，衣物應剛洗過且已甩乾或烘乾。 - 為達到最佳效果，之後應進行加熱處理。這可在乾衣機內甩乾後或熨燙後進行。	

排水 / 脫水	–
貼士	- 僅排水：將脫水轉速設定為 ⊘。 - 請確保選擇適當的脫水轉速。
獨立過水/加漿	**最大裝載量為 8.0 公斤**
衣物	- 過水手洗衣物 - 需要上漿的桌布、餐巾和制服
貼士	- 對於容易產生褶皺的衣物降低脫水轉速。 - 清洗這些需上漿的衣物時不應加入衣物柔順劑。 - 透過啟用 *清水* + 附加選項，可以利用 2 次過水非常有效地沖洗衣物。

您可用附加選項按鈕來增強洗滌程序。

可使用控制面板上的相關輕觸式按鈕來選擇和取消選擇附加選項。

Short

Water +

Pre-wash

Pre-ironing

■ 點按您所需的附加選項的輕觸式按鈕。

相關輕觸式按鈕將明亮地亮起。

並非所有附加選項可供每個程序使用。

如果洗滌程序未微弱地亮起，則此洗滌程序不允許使用附加選項且不可透過點按來啟用。

短程洗滌

適用於沒有可見污漬的輕度髒污衣物。

清洗時間被縮短。

清水 +

主洗和過水期間的水位會升高。在 *獨立過水/加漿* 程序期間，會進行第二次過水週期。

您可為 *清水* + 輕觸式按鈕選擇其他功能。這些內容在「可設訂的功能」中進行說明。

預洗

適用於有大量髒污（如灰塵和砂礫）的衣物。

預熨

為減少褶皺，在程序結束後，衣物會進行平整流程。將最大裝載量減少到 50 % 可達到更好的效果。小裝載量會達到更好的效果。

衣物必須可在乾衣機中進行烘乾 ⊡ ⊡ 且適合熨燙 ⌓ ⌓。

除程序外，以下附加選項可供選擇

	短程洗滌	清水 +	預洗	預熨
棉質衣物	●	●	●	●
棉質衣物	●	●	●	●
免熨衣物	●	●	●	●
纖柔衣物	●	●	●	●
羊毛衣物	–	–	–	–
恤衫	●	●	●	✓
QuickPowerWash	–	●	–	●
快洗 20	✓	–	–	●
ECO 40-60	–	–	–	–
防護	–	–	–	–
獨立過水/加漿	–	●	–	–

● = 可以選擇　　✓ = 自動啟用

– = 不可選擇

清洗	
桶內引用的數字為清洗衣物時的最高溫度。	
95	正常翻轉
60	輕柔翻轉
30	加倍輕柔翻轉
	手洗
	不可清洗

程序選擇示例

程序	衣物護理標籤符號
棉質衣物	95 70 60 50 40 30
免熨衣物	95 60 50 40 30
纖柔衣物	40 30
羊毛衣物	
快洗程序 20	40 30

烘乾	
	正常溫
	低溫
	不可烘乾

熨燙	
	約 200 °C
	約 150 °C
	約 110 °C 蒸汽熨燙可造成不可逆轉的損害。
	切勿熨燙/旋轉熨燙

專業洗衣	
F P	僅可乾洗。字母表示所需清潔劑的類型。
W	濕式清洗
	切勿乾洗

漂白	
△	可以使用任何氧漂白劑
	僅使用氧漂白劑
	不可漂白

程序順序

	主洗		過水		脫水
	水位	清洗節奏	水位	過水	
棉質衣物		Ⓐ		2-5[2,3]	✓
棉質衣物		Ⓐ		2-5[1,2,3]	✓
免熨衣物		Ⓑ		2-4[2,3]	✓
纖柔衣物		Ⓒ		2-4[2,3]	✓
羊毛衣物		Ⓔ		2	✓
恤衫		Ⓒ		3-4[3]	✓
QuickPowerWash		Ⓐ		2	✓
快洗 20		Ⓐ		1	✓
ECO 40-60		Ⓐ		2–3[2]	✓
防護	–	Ⓑ		1	✓
排水／脫水	–	–	–	–	✓
獨立過水/加漿		Ⓑ		0-1[5]	✓

請參見下一頁查看符號說明。

= 低水位

= 中水位

= 高水位

Ⓐ = 加強節奏

Ⓑ = 正常節奏

Ⓒ = 敏感節奏

Ⓔ = 手洗節奏

✓ = 執行

– = 不執行

此洗衣機帶有自動負載調校的全電子控制。洗衣機將根據衣物量及其吸水率，抽入程序所需的正確用水量。

參照表給出的程序序列是以標準程序滿載為基準。

程序序列中的特殊功能

防皺：
程序完成後，滾筒會間歇擺動最多 30 分鐘，這樣可以避免起皺。
例外：*羊毛衣物* 程序無防皺階段。
洗衣機可隨時打開。

1) 如選擇 60 °C 或更高溫度，則會運行兩次過水。如選擇低於 60 °C的溫度， 則會運行三次過水。

2 如出現下列情況，則將運行額外過水：

- 滾筒內泡沫過多
- 選擇了低於 700 轉/分鐘的脫水轉速。

3 如出現下列情況，則將進行額外過水：

- *清水* + 附加選項被選定，且在可設訂的功能中啟用了選項 02 或 03。

5 如出現下列情況，則將進行額外過水：
清水 + 附加選項被選定。

PowerWash 強效洗衣系統

PowerWash 強效洗衣系統是由 Miele 開發的清洗技術。它會在以下程序中啟用：

- 棉質衣物（有少量和中量裝載量）
- 免熨衣物
- 恤衫
- 纖柔衣物
- *ECO 40-60*（有少量和中量裝載量）

運作原理

傳統的清洗技術是使用要不衣物可吸收的水更多的水進行清洗。而所有這些水需要被加熱。

PowerWash 強效洗衣系統清洗技術僅使用比衣物可吸收的水少多的水進行清洗。沒有被衣物吸收的水會加熱滾筒和衣物，並一次又一次地噴灑至衣物上。這可減少耗電量。

啟用

PowerWash 強效洗衣系統會在上述程序中**自動**啟用。

如果出現下列情況，則會停用 PowerWash 強效洗衣系統：

- 選擇的最終脫水轉速低於 600 轉/分鐘
- 已為主洗選擇了 CapDosing 洗衣劑囊系統（💧, 💧）
- 清洗溫度高於 60 °C
- 已選擇了如*預洗*或*清水* + 附加選項
- 在*棉質衣物*程序中正在清洗大量衣物

特殊功能

- **浸濕階段**
  在程序開始時，洗衣機會進行幾次旋轉。在旋轉過程中，水會噴射回至衣物，以達到最佳的水分滲透。

  在浸濕階段結束時會設定最優水位。如必要，洗衣機會將水抽出，再抽入一點新水。
- **加熱階段期間的噪音**
  當洗衣機和滾筒被加熱時，會產生不尋常的氣泡聲。

更改程序（安全鎖）

程序、溫度、脫水轉速或者所選選項在機器順利啟動後不可改變。這樣可防止（如兒童）意外操作機器。

如果在程序運行期間關閉洗衣機，則待機功能不會在 15 分鐘後完全關閉洗衣機。由於滾筒內可能仍有水，安全功能會繼續處於啟動狀態。

取消程序

程序開始後可隨時取消。

- 將程序選擇旋鈕旋轉至 ⏻ 位置。
- 將程序選擇旋鈕旋轉至任何位置。

旋轉條 [ ] ... [ ] ... [ ] 出現在時間顯示屏上。

水被抽走，然後，機門鎖打開。

選擇一個新程序

- 將程序選擇旋鈕旋轉至所需的程序。
- 檢查洗衣劑盛載格中是否仍有洗衣劑。如果沒有，添加更多洗衣劑。
- 點按 *啟動/添加衣物* 輕觸式按鈕。

正確的洗衣劑

所有針對自動洗衣機生產的洗衣劑均適用。遵循製造商在包裝上的說明和用量建議。

亞洲使用者：
請使用適用於前置式洗衣機的低泡沫洗衣劑

投放的正確用量將取決於以下情況：

- 衣物的髒污程度
- 衣物的數量
- 水質硬度等級。
  如果您不知曉您所在地區的水質硬度等級，請聯繫您當地的供水商。

軟水劑

軟水劑可降低水質硬度等級為 II 和 III 的地區的洗衣劑的使用量。根據包裝上的指定用量進行投放。首先添加洗衣劑，然後再加軟水劑。

您可為水質硬度等級為 I 的水添加推薦用量的洗衣劑。

水質硬度等級

硬度標度	硬度等級，毫摩爾/升	德國標度， d
I（軟）	0–1.5	0–8.4
II（中等）	1.5–2.5	8.4–14
III（硬）	2.5 以上	14 以上

添加輔助器

若隨洗衣劑提供了添加輔助器（例如洗衣凝珠），則可使用，尤其在使用洗衣劑時，更要使用。

洗衣劑補充裝

在購買洗衣劑時，盡可能購買補充裝。這可減少廢棄包裝的數量。

衣物柔順劑和漿水

衣物柔順劑
可讓衣物變軟，易於處理，並幫助防止在乾衣機內時產生靜電吸附。

漿水
讓衣物變硬、變挺，例如襯衫、桌布和床單。

單獨使用衣物柔順劑或漿水

根據製造商包裝上的說明準備漿洗。

提示: 在添加衣物柔順劑時，啟用 *清水* + 附加選項。

- 向 ❀ 洗衣劑槽添加衣物柔順劑或插入適當的膠囊。
- 向 ❀ 洗衣劑槽添加漿水，向 ⊔ 洗衣劑槽添加洗衣粉或粘性漿水。
- 選擇 *獨立過水/加漿* 程序。
- 如必要，更改脫水轉速。
- 如果使用膠囊，需啟用 *Cap* ⊔ 輕觸式按鈕。
- 點按 *啟動/添加衣物* 輕觸式按鈕。

脫色劑和去色劑/染色劑

⚠ 因脫色劑/去色劑導致的損壞。
脫色劑和去色劑可能會導致洗衣機內部受到腐蝕。
請勿在此款洗衣機中使用脫色劑或去色劑。

可使用適用於家用洗衣機的染色劑。但是，請注意，如果您頻繁使用染色劑的話，在染色過程中使用的鹽可能會導致機器中的不銹鋼組件受到腐蝕。請始終嚴格遵守染色劑製造商的說明。

在將洗衣劑用於衣物染色時，有必要選擇*清水* + 附加選項。

推薦的 Miele 洗衣劑

Miele 洗衣劑專為在 Miele 洗衣機中每日使用而設計。請參閱「洗衣劑和護理產品」章節了解關於這些洗衣劑的更多資訊。

	Miele 洗衣劑		Miele 洗衣膠囊		
	UltraWhite	UltraColor			
棉質衣物	✓	✓	–	✓	✓
棉質衣物	✓	✓	–	✓	✓
免熨衣物	–	✓	–	✓	✓
纖柔衣物	–	✓	✓	✓	–
羊毛衣物	–	–	✓	–	–
恤衫	✓	✓	–	✓	✓
QuickPowerWash	✓	✓	–	–	–
快洗 20	–	✓	–	✓	–
ECO 40-60	✓	✓	–	✓	✓
獨立過水/加漿	–/–	–/–	–/–	✓/–	–/–

✓ 建議

– 無建議

專用洗衣劑（例如 WoolCare）

衣物護理（例如衣物柔順劑）

添加劑（例如 Booster 加強潔淨劑囊）

根據指令
(EU) Nr. 1015/2010 推薦的洗衣劑

這些建議適用於程序參照表中提供的溫度範圍。

	通用	彩色衣物	纖柔衣物和羊毛衣物	專用
	洗衣劑			
棉質衣物	✓	✓	–	–
棉質衣物	✓	✓	–	–
免熨衣物	–	✓	–	–
纖柔衣物	–	–	✓	–
羊毛衣物	–	–	✓	✓
恤衫	✓	✓	–	–
QuickPowerWash	✓	✓	–	–
快洗 20	–	✓[1]	–	–
ECO 40-60	✓	✓	–	–

✓ 建議

– 無建議

1 洗衣液

2 洗衣粉

清潔外殼和控制面板

⚠ 有觸電危險！
即使關閉洗衣機，也會存在主電源電壓
在清潔或保養前，將洗衣機與電源斷開。

⚠ 滲水導致的損壞風險。
噴水器的壓力會致使水進入洗衣機，從而導致組件損壞。
請勿使用噴水器噴射洗衣機。

- 請用中性清潔劑或肥皂和水清潔外殼和控制面板，然後用軟布擦乾。
- 按照包裝上的製造商說明，用適當的不銹鋼清潔劑清潔滾筒。

⚠ 清潔劑導致的損壞。
溶劑型清潔劑、研磨劑、玻璃清潔劑或多用途清潔劑可能導致塑膠表面及其他部件損壞。
請勿使用任何此類清潔劑。

清潔洗衣劑盛載格

在低溫下洗滌以及使用洗衣液可能會導致洗衣劑盛載格內產生黴菌和細菌堆積。

- 出於衛生原因，要定期清潔整個洗衣劑盛載格。

取出洗衣劑盛載格

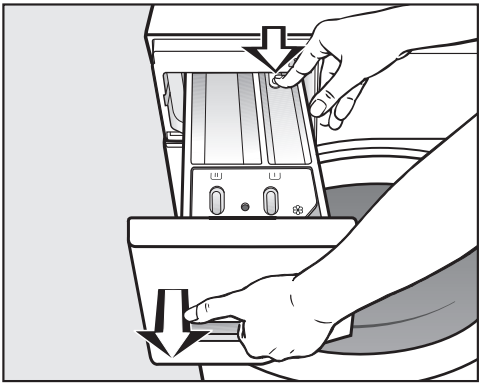

- 向外拉動洗衣劑盛載格，直至感到受阻為止。按下釋放按鈕，同時從洗衣機中取出洗衣劑盛載格。
- 用溫水清潔洗衣劑盛載格。

清潔虹吸管和 ❀/⊔ 組件通道

漿水會導致堵塞。如果發生堵塞，❀/⊔ 洗衣劑槽內的虹吸管將無法工作，洗衣劑槽也會溢流。

在使用數次漿水後，要特別徹底清潔虹吸管。

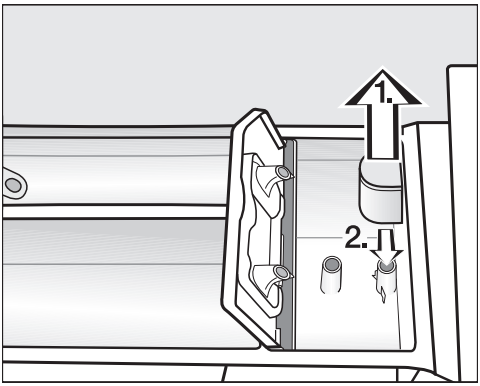

1. 從 ❀ 洗衣劑槽內取出虹吸管，在流動溫水下進行清潔。用同樣的方法清潔虹吸管。
2. 更換虹吸管。

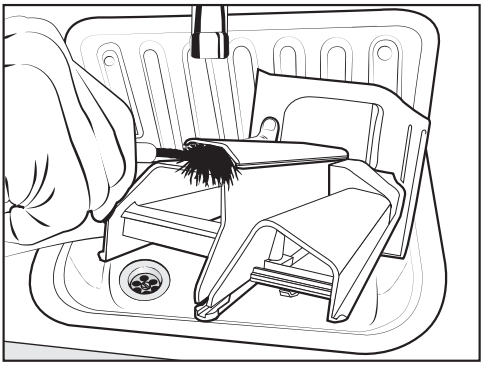

■ 用刷子和溫水清潔衣物柔順劑通道。

清潔洗衣劑盛載格槽

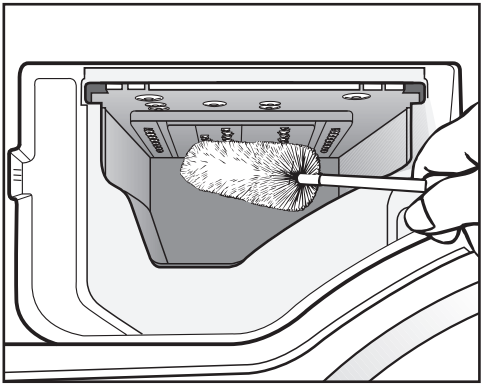

■ 用瓶刷清洗衣劑盛載格槽噴嘴上殘留的洗衣劑和水垢。

■ 更換洗衣劑盛載格。

提示: 讓洗衣劑盛載格稍微打開以讓其晾乾。

衛生資訊（清潔滾筒）

低溫洗滌和/或使用洗衣液可導致洗衣機內細菌和異味的積聚。使用*棉質衣物* 90 °C 程序可清潔洗衣機。最遲在指示燈 ✚ 亮起時清潔滾筒。

清潔進水濾網

洗衣機擁有 2 個濾網來保護進水閥。每 6 個月左右檢查這些濾網。如果外部供水頻繁中斷，需更加頻繁地執行此項檢查。

清潔進水軟管中的濾網

- 首先關閉水龍頭。
- 從水龍頭上扭下進水軟管。

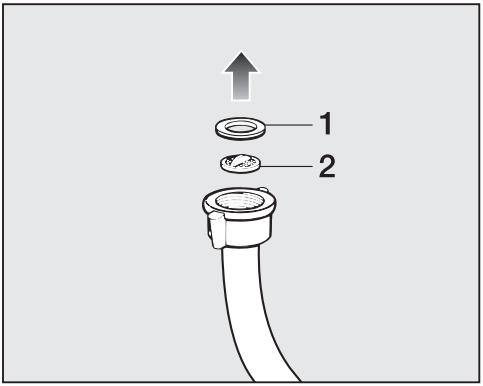

- 從凹槽中拆下橡膠密封件 1。
- 使用尖頭鉗，夾住塑膠濾網條 2 並取下塑膠濾網。
- 清潔濾網。
- 以相反順序重新組裝。

清潔進水閥中的濾網

- 使用鉗子，小心地擰松進水閥上帶有棱紋的塑膠螺母並扭下它。

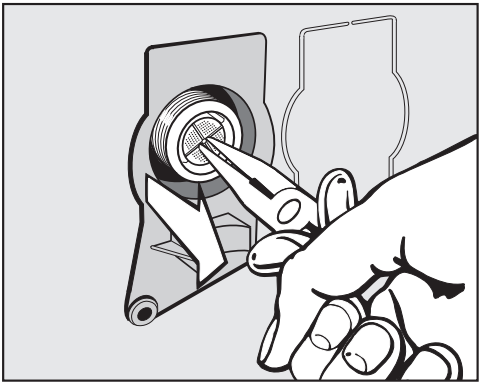

- 使用尖頭鉗，透過塑膠濾網條取下塑膠濾網。
- 清潔濾網。
- 以相反順序重新組裝。

兩個濾網必須在清潔後放回。

- 將螺絲接頭牢固地扭回到水龍頭上。
- 打開水龍頭。

確保螺絲連接不會漏水。
擰緊螺絲連接。

在日常操作中可能出現的許多失常和故障都可以很容易進行修正。無需致電維修服務，可節省時間和金錢。

以下指南可幫您找出故障的原因並進行修正。

程序未啟動

問題	原因和糾正
控制面板仍不亮起。	洗衣機未通電。 ■ 檢查電源插頭是否插入並接通電源。 ■ 檢查保險絲或斷路器是否跳閘。
	洗衣機已自動關閉，以節省能源。 ■ 透過旋轉程序選擇旋鈕，再次打開洗衣機。
F 和 34 **在時間顯示屏上交替出現。**	機門未關好。機門鎖無法嚙合。 ■ 再次關閉機門。 ■ 重啟程序。 如果故障訊息再次出現，請聯絡維修服務部。

程序已取消，故障指示燈在控制面板上亮起

問題	原因和糾正
故障指示燈 亮起，F 和 11 在時間顯示屏上交替出現，蜂鳴器響起。	出水口堵塞或受阻。 排水軟管固定得過高。 ■ 清潔排水濾網和排水泵。 ■ 最大排水高度為 1 米。
故障指示燈 亮起，F 和 10 在時間顯示屏上交替出現，蜂鳴器響起。	進水口堵塞或受阻。 ■ 檢查水龍頭是否正確打開。 ■ 檢查進水軟管是否扭結。 ■ 檢查水壓是否過低。
	進水管內的濾網堵塞。 ■ 清潔濾網。
故障指示燈 亮起，F 和 138 在時間顯示屏上交替出現，蜂鳴器響起。	防水系統已作出反應。 ■ 關閉水龍頭。 ■ 致電聯絡維修服務部。
F 和 XXX 在時間顯示屏上交替出現，蜂鳴器響起。	出現故障。 ■ 斷開洗衣機與電源的連接。關閉牆壁開關並從插座拔除插頭，或中斷主電源保險絲。 ■ 等待**至少 2 分鐘**，然後再重新將洗衣機連接到電源。 ■ 再啟動洗衣機。 ■ 重啟程序。 如果故障訊息再次出現，請聯絡 Miele 客戶服務部。

在程序運行期間，時間顯示屏上出現符號

消息	原因和糾正
-0- 亮起	在程序啟動後，程序選擇旋鈕被移動至不同的位置。 ■ 將程序選擇旋鈕旋轉回原來的位置。

在程序結束時，控制面板中的指示燈亮起

問題	原因和糾正
指示燈 ⊖ 亮起。	洗滌過程中積聚了過多的泡沫。 ■ 下次使用更少的洗衣劑，並遵循包裝上製造商建議的洗衣劑用量。
指示燈 ✚ 亮起。	洗滌時，長時間未運行溫度高於 60 °C 的洗滌程序。 ■ 使用 Miele 洗衣機清潔劑或通用洗衣粉運行*棉質衣物* 90 °C 程序。 這可清潔洗衣機，並阻止細菌和異味的積聚。
F 和 37 在時間顯示屏上交替出現。	在程序結束時運行的*預熨*附加選項無法正常進行。 ■ 查看洗衣機是否正確調平（請參閱「安裝 – 調平機器」章節）。 ■ 查看排水高度是否超過最大排水高度 1 米。
	如果故障訊息再次出現，請聯絡 Miele 客戶服務部。仍可使用洗衣機，但無*預熨*附加選項。

洗衣機的一般問題

問題	原因和糾正
洗衣機有異味。	✚ 指示燈被忽略。長時間未運行溫度高於 60 °C 的洗滌程序。 ■ 為防止洗衣機內產生細菌和異味，加入 Miele 洗衣機清潔劑或通用洗衣粉運行*棉質衣物* 90 °C 程序。
	清洗後，機門和洗衣劑盛載格為關閉。 ■ 將機門和洗衣劑盛載格稍微打開，以讓其晾乾。
洗衣機在脫水過程中抖動。	洗衣機支腳不平。 ■ 調平機器，並正確調整支腳。
衣物脫水不徹底，仍是濕的。	在執行最終脫水週期期間，洗衣機檢測到不平衡，自動降低脫水轉速。 ■ 將大件和小件衣物混合裝入，這樣在脫水期間可更均勻地分佈。
水泵發出噪音。	這並非故障。 在抽水進程結束時發出的嘖嘖聲是正常操作的一部分。
洗衣劑盛載格中剩餘有大量洗衣劑。	水壓太低。 ■ 清潔進水濾網。 ■ 選擇*清水* + 附加選項可能會有幫助。
	洗衣粉與軟水劑共用會變得粘稠。 ■ 之後要首先向洗衣劑盛載格中加入洗衣粉，然後再加入軟水劑。

洗衣機的一般問題

問題	原因和糾正
衣物柔順劑未完全投放或 ❀ 槽內殘留過多水分。	虹吸管位置不當或堵塞。 ■ 清潔虹吸管，請參閱「清潔與護理 – 清潔洗衣劑盛載格」章節。
在程序完成時，膠囊內仍有洗滌劑。	洗衣劑盛載格中的小管（安放膠囊的位置）堵塞。 ■ 清潔小管。
	這並非故障。 由於技術原因，膠囊內會殘留少量水分。
衣物柔順劑槽中的膠囊旁有水	未啟用 ⊔ 輕觸式按鈕。 ■ 確保記得下次插入膠囊時，啟用 ⊔ 輕觸式按鈕。
	在上一次洗滌程序完成時，未取出空膠囊。 ■ 在每次程序完成時，取出並棄置空膠囊。
	洗衣劑盛載格中的小管（安放膠囊的位置）堵塞。 ■ 清潔小管。

清洗結果不理想

問題	原因和糾正
洗衣液無法達到所需的效果。	洗衣液通常不含漂白劑。無法去除水果漬、咖啡漬和茶漬。 ■ 使用含有漂白劑的通用洗衣粉。 ■ 使用適合的膠囊或者向 ⊔ 洗衣劑槽中添加去污劑。 ■ 切勿將去污劑和洗衣液一起放入洗衣劑盛載格。
洗過的衣物上粘附有灰色油脂顆粒。	洗衣液用量不足，無法分解嚴重髒污衣物上的油脂顆粒。 ■ 增加洗衣液用量。 ■ 在下一次洗滌衣物之前，使用洗衣粉運行棉質衣物 60 °C 程序，但不放入衣物。
洗後的深色紡織品上可見洗衣粉狀的白色殘留物。	洗衣劑中含有不溶於水的化合物（沸石），用於軟化水質。這些化合物最終會殘留在衣物上。 ■ 晾乾衣物後，嘗試用軟刷刷掉殘留物。 ■ 用不含沸石的洗衣劑清洗深色紡織品。洗衣液通常不含沸石。

無法打開機門

問題	原因和糾正
在程序運行期間，無法拉開機門。	在程序運行期間，滾筒鎖定。 ■ 請依照「5. 啟動程序 – 添加或取出衣物」中的說明。
程序取消後，閃爍條 ...出現在時間顯示屏上。	為安全起見，如果洗衣水溫高於 55 °C，滾筒門將無法打開。 ■ 待滾筒內溫度下降，顯示屏上的條形停止閃爍。
F 和 35 在時間顯示屏上交替出現。	機門鎖卡住。 ■ 致電聯絡維修服務部。

排水管堵塞和/或斷電時打開機門

■ 關閉洗衣機。

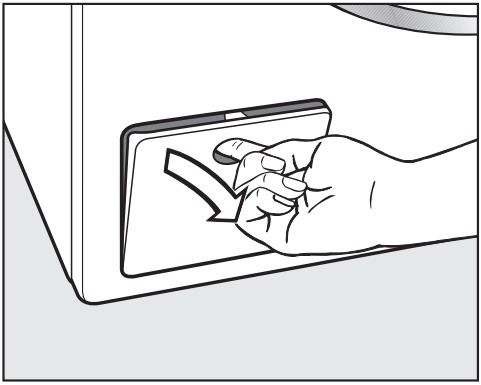

■ 打開排水泵檢修孔蓋板。

排水管堵塞

如果排水管堵塞，洗衣機中會殘留大量水。

⚠ 熱洗滌水可導致燙傷危險。
若在高溫下洗滌衣物，則洗衣機排出的洗滌水仍會很熱！
小心排出所有洗滌水。

洗衣機排水

排水時，不要完全扭下排水濾網。

■ 在檢修孔蓋板下方，放置一個適當的容器，如通用烤盤。

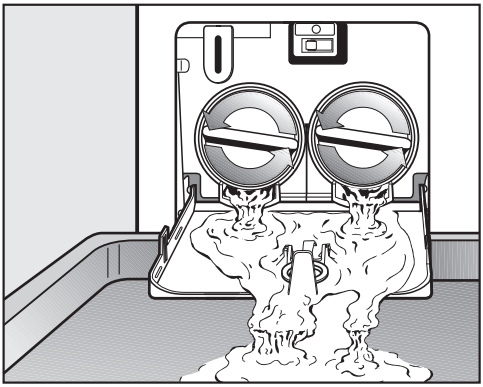

■ 緩慢並小心地扭下排水濾網，讓水排出。

■ 如果您需要中斷水流的話，應將排水濾網重新扭回至原位並扭緊。

當水流停止時：

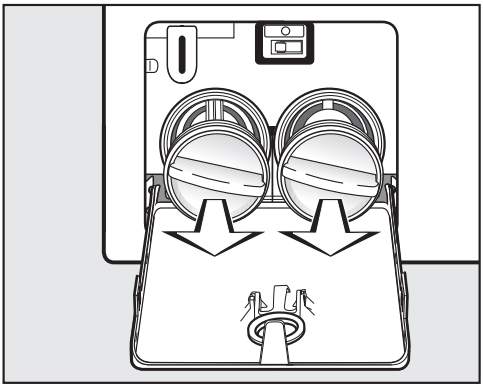

■ 完全扭下排水濾網。

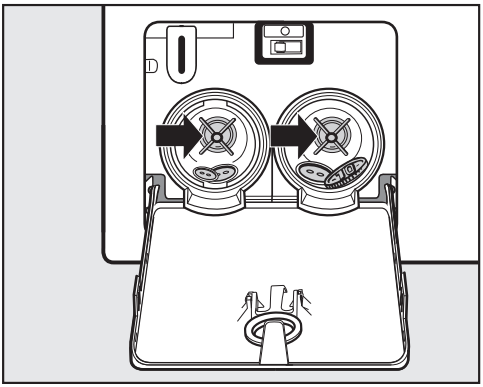

■ 徹底清潔排水濾網。

■ 從濾網外殼中取出任何異物（如紐扣、硬幣等），然後清潔內部。用手轉動葉輪，檢查其是否可以自由旋轉。

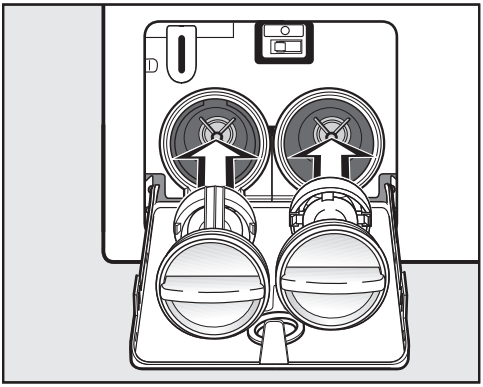

■ 以正確方式更換排水濾網（右側和左側）並將其牢固扭緊。

■ 蓋上排水泵檢修孔蓋板。

⚠ 漏水損壞危險。
確保排水濾網已牢固扭緊。否則在使用過程中會有漏水的危險。
以正確方式更換排水濾網並將其牢固扭緊。

打開機門

⚠ 旋轉滾筒導致的受傷危險！
觸碰旋轉的滾筒是非常危險的事情。取出衣物前，應始終確保滾筒處於靜止狀態。

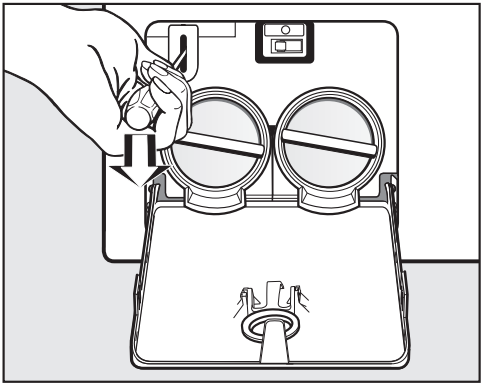

■ 用螺絲刀解鎖機門。

■ 拉開機門。

故障聯絡資訊

如果出現任何您無法自行解決的故障，請聯絡 Miele 經銷商或 Miele 客戶服務部。

> 您可以在網上預約 Miele 客戶服務部上門維修，網址：www.miele.com/service。
>
> Miele 客戶服務部的聯絡資訊載於本文件的最後部分。

在與 Miele 客戶服務部聯絡時，請指明您的電器的型號識別字和序號 (Fabr./SN/Nr.)。資料可在資料牌上找到。

請注意，我們可能會出於培訓目的而監控和記錄通話。若上門維修的問題屬於可以根據本手冊解決的問題，則將收取服務費。

打開機門時，可在透明玻璃上方找到資料牌。

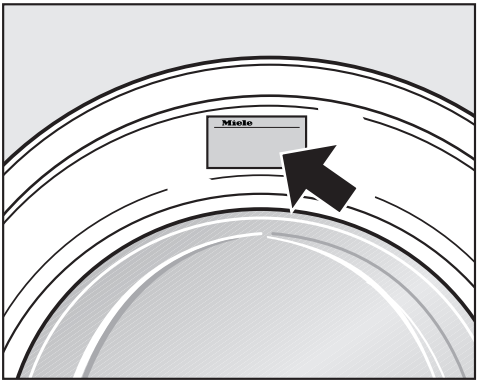

可選配件

您可從 Miele 經銷商、Miele 零件部門或線上 www.miele.co.uk 來購買此洗衣機的可選零件和配件。

> 請注意，我們會出於培訓目的而監聽來電並錄音。

EPREL 資料庫

從 2021 年 3 月 1 日起，有關能源標籤和環保設計要求的資訊將在歐洲產品數據庫（EPREL）中提供。您可在以下連結查閱產品資料庫：https://eprel.ec.europa.eu/。您將需要輸入型號標識編號。

型號標識編號記載於資料牌上。

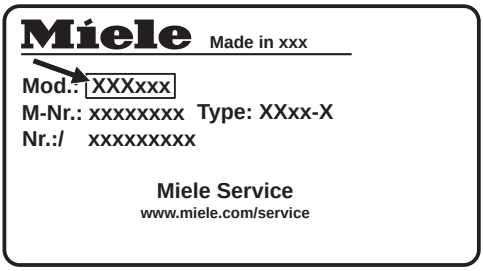

保養

如欲瞭解您所在國家或地區的特定電器保養資訊，請聯絡 Miele。請參見本手冊結尾部分的聯絡詳情。

正視圖

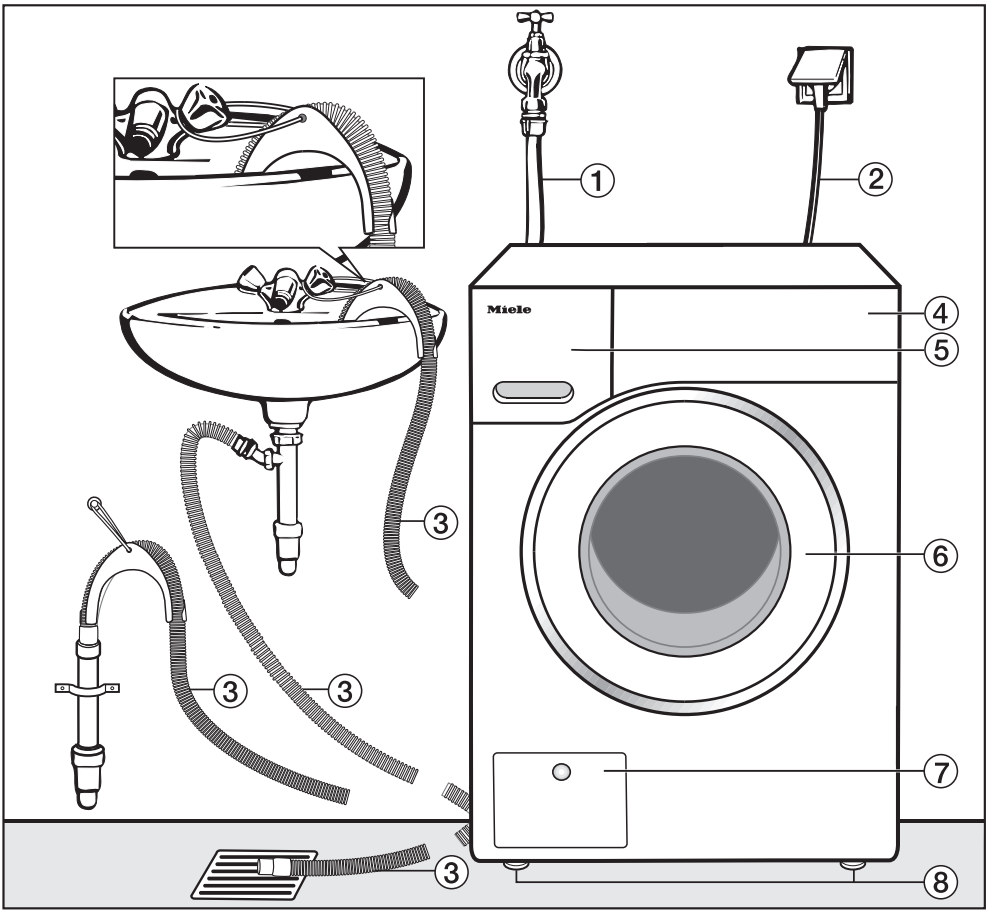

① 進水軟管（測試壓力至 7000 千帕）

② 電源線

③ 柔性排水軟管（帶可拆卸的旋轉彎頭）

④ 控制面板

⑤ 洗衣劑盛載格

⑥ 機門

⑦ 檢修排水濾網、水泵及緊急釋放

⑧ 四個高度可調支腳

後視圖

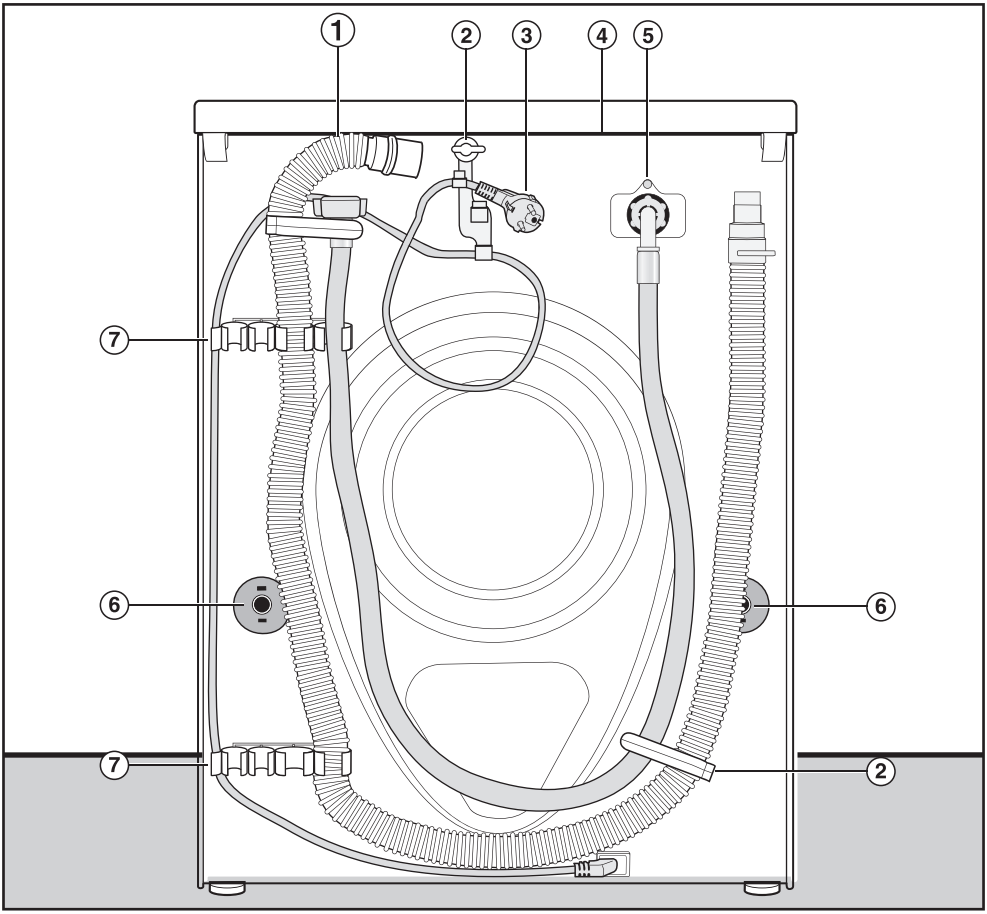

① 排水軟管

② 用於夾住進水和排水軟管及電源線的運輸夾

③ 電源線

④ 在搬運洗衣機時用於固定的凸蓋

⑤ 進水軟管（測試壓力至 7000 千帕）

⑥ 運輸杆的安全帽

⑦ 用於夾住進水和排水軟管及用於存放閒置運輸杆的運輸夾

安裝表面

混凝土地面是最適合的表面。與木地板或地毯表面相比，在運行脫水週期時，更不易產生振動。

請注意：

- 洗衣機必須水平穩固放置。
- 為避免在脫水過程中產生振動，不應將洗衣機安裝在鬆軟的地板覆蓋物上。

若安裝在木質拖梁地面上：

- 將洗衣機安裝在膠合板基底（至少為 59 x 52 x 3 厘米）上。基底應跨越數個梁，並且栓接在拖梁上，而非僅僅栓接於地板。請先檢查管道和電線。

提示: 如有可能，可將洗衣機安裝在角落內。因為這通常是地面最穩定的部分。

⚠ 如果未對洗衣機進行充分固定，則可能會造成受傷。

在安裝過程中，洗衣機必須固定在現場的底座（混凝土或磚塊）上，確保其不會跌落或滑到。

使用夾具/固定支架（MTS 地板安裝套件 – 可從您的 Miele 經銷商或 Miele 零件部門訂購）固定洗衣機。

將洗衣機運輸至安裝地點

⚠ 蓋子不穩固可能造成受傷危險。

確保蓋子後側的固定件穩固。否則，在搬運洗衣機時，會產生蓋子被拉掉的危險。

在搬運洗衣機之前，檢查蓋子是否固定在洗衣機後側凸起之處。

- 使用洗衣機前腳和在電器後側凸起之處的蓋子搬運機器。

拆下運輸杆

拆下左側運輸杆

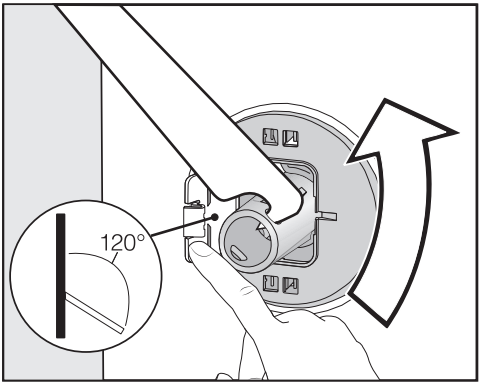

■ 推走蓋子，並使用隨附的扳手將左側運輸杆旋轉 90°。

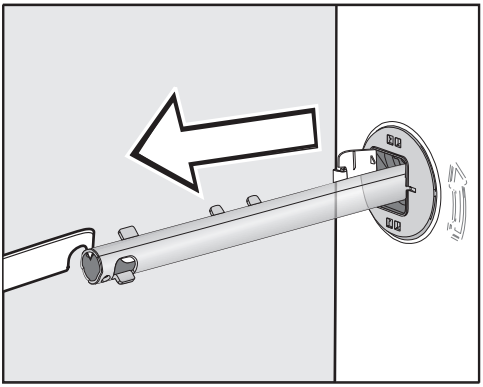

■ 拔出運輸杆。

拆下右側運輸杆

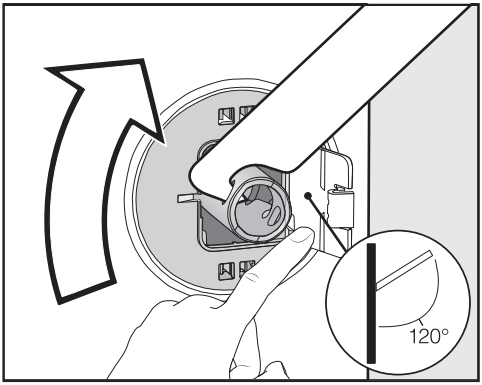

■ 推走蓋子，並使用隨附的扳手將左側運輸杆旋轉 90°。

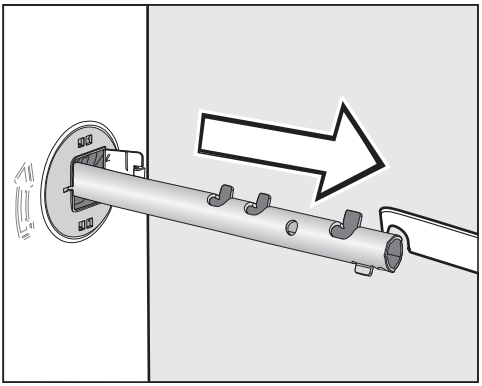

■ 拔出運輸杆。

遮蓋孔洞

⚠ 銳利邊緣可導致受傷。
將手伸入未遮蓋的孔中可導致受傷。
在取下運輸杆後，蓋住用於安裝運輸杆的孔。

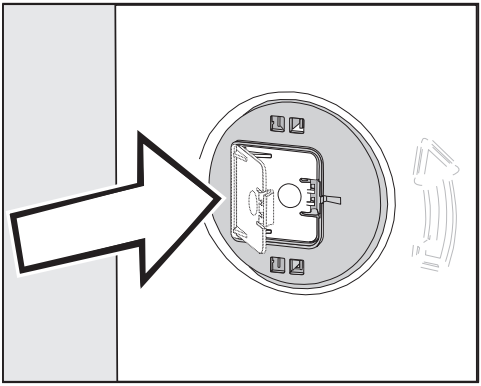

■ 將蓋子推入，直至卡入到位。

固定運輸杆

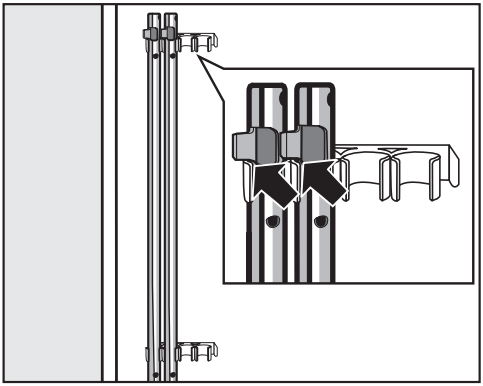

■ 將運輸杆固定在洗衣機的後側。確保頂部鎖扣位於支架上方。

⚠ 運輸不當可導致損壞。
在未將運輸杆安回的情況下搬移洗衣機，可能造成洗衣機損壞。
妥善保存運輸杆。若要搬移洗衣機（如搬家時），須重新安裝運輸杆。

安裝運輸杆

打開蓋子

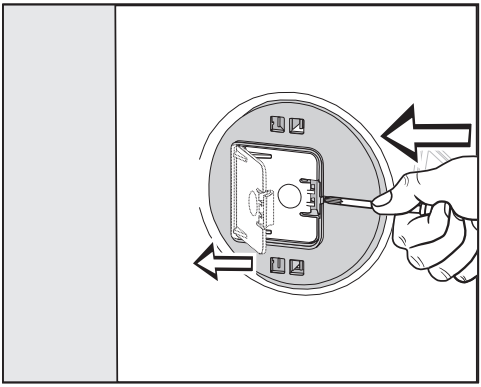

■ 用尖銳的物體（例如幼螺絲批）按在固定器上。

蓋子打開。

安裝運輸杆

■ 請按照說明安裝運輸桿，或以相反的順序將其卸下。

提示: 稍微抬起滾筒，運輸杆會更容易滑入。

調平洗衣機

洗衣機的四個支腳必須完全保持水平，以確保安全正確的操作。

安裝不當會增加耗電量和耗水量，且可能導致洗衣機移位。

扭下並調整機腳

四個可調節的螺釘機腳可用於調平洗衣機。在洗衣機送達時，四個機腳是全部扭上的。

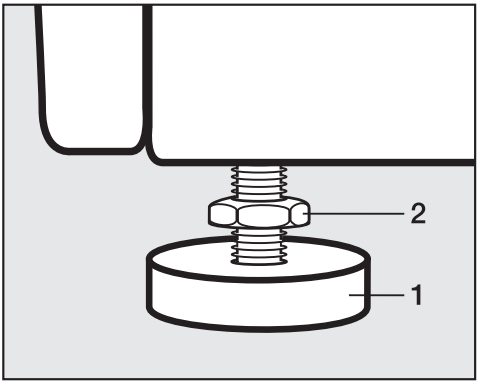

■ 用提供的扳手順時針轉動埋頭螺母 2。然後，轉動埋頭螺母 2 及機腳 1 直至扭鬆。

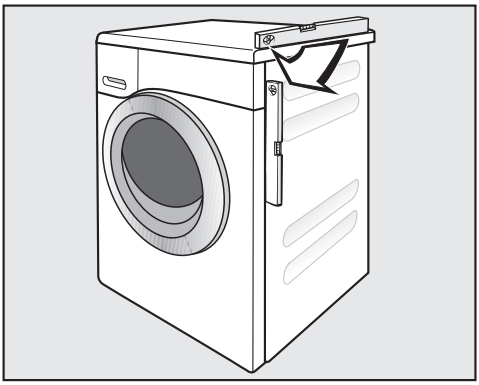

■ 使用水平儀檢查洗衣機是否調平。

■ 用管鉗將機腳 1 扭緊固定。再次用提供的扳手轉動埋頭螺母 2 直至其牢固貼合至外殼上。

⚠ 調平不當可導致洗衣機損壞。
如果機腳未固定，在搬運洗衣機時，會產生危險。
轉動機腳的四個埋頭螺母，直至其牢固貼合至外殼上。同時也請檢查無需調整的機腳。

連續台面下嵌入式安裝

⚠ 裸露電線可導致觸電危險
拆下機蓋時，有接觸帶電部件的風險。
務必由合適的符合資格的裝配工按照所提供的說明安裝/拆卸嵌入式配件*。

- 需要特殊的**嵌入式配件***。隨嵌入式套件提供的蓋板用於更換機蓋。務必安裝蓋板，以確保電氣安全。
- 連接電力、水和排水系統時應注意，在洗衣機最終安裝到位後，這些連接應易於觸及。

安裝說明隨嵌入式配件一起提供。

洗衣機–乾衣機疊放安裝

可以洗衣機–乾衣機疊放安裝的形式，將此款洗衣機與 Miele 乾衣機進行組合。需要採用與乾衣機匹配的適當「WTV」疊架*。

所有標記*的部件均可透過您的經銷商或 Miele 購買。

請注意：

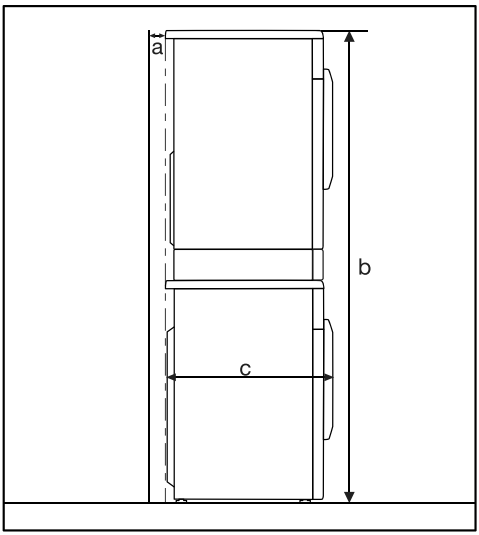

a = 至少 2 厘米

b = 無抽屜的 WTV：172 厘米
有抽屜的 WTV：181 厘米

c = 64 厘米

防水系統

Miele 防水系統可避免所有洗衣機部件因溢水而損壞。

該系統由三個組件組成：

- 進水軟管
- 電子裝置、排水管及溢流保護
- 排水軟管

進水軟管

- 防止爆裂

  進水軟管經過測試，可承受至少 7,000 千帕的壓力。

電子裝置和洗衣機外殼

- 集水槽
  任何漏水都會收集在洗衣機底部的集水槽內。浮子會關閉進水閥，以防更多的水流入機體內，而外筒中的水被抽走。
- 溢流保護
  這可以防止向洗衣機中注入過多的水。如果超過一定水位，排水泵將開啟並泵出多餘的水。

排水軟管

排水軟管受到通風系統的保護，可防止洗衣機完全排空。

供水連接

⚠ 進水污染可導致健康危害和損壞危險。
進水的水質必須符合操作洗衣機的國家/地區的飲用水規格要求。
始終將洗衣機連接至自來水供水系統。

應按照現行的國家/地區安全法規將洗衣機連接到自來水供水系統。因為洗衣機的設計已符合 DIN 的規定，所以德國當局不要求洗衣機配有止回閥。

水管壓力需在 100 至 1000 千帕之間。如果水管壓力超過 1000 千帕，必須安裝減壓閥。

連接需要採用 ¾ 英吋螺絲連接的水龍頭。如果不可行，只可由符合資格的安裝人員將洗衣機連接到自來水供水系統。

連接點會承受自來水壓力。
緩慢打開水龍頭並檢查有無洩漏。必要時，應修正墊圈和螺紋接頭的位置。

洗衣機不適合連接熱水供應系統。
切勿將洗衣機連接至熱水供應系統。

保養

如需進行更換，僅使用經過壓力測試且可承受至少 7,000 千帕壓力的 Miele 原裝軟管。

⚠ 髒水可導致損壞。
一個濾網位於進水軟管的開口端，另一個濾網位於進水點，以保護洗衣機中的進水閥。
不得移除這些濾網。

延長軟管

可從您的 Miele 經銷商或 Miele 處購買 2.5 或 4.0 米長的較長軟管，作為可選配件。

排水

洗滌水透過排水泵以 1 米的排水高度排出。為順暢排水，軟管必須無扭結。若需要，可將軟管延長至 5 米。配件可從 Miele 或您的 Miele 經銷商處購買。

為使排水高度超過 1 米（最高為 1.8 米），需要安裝替代的排水泵。請聯絡 Miele，獲得建議。
為使排水高度達到 1.8 米，可將軟管延長至 2.5 米。配件可從 Miele 或您的 Miele 經銷商處購買。

排水選項：

1. 流入水槽或水池：

   請注意：

   – 將軟管鉤在邊緣並固定。

   – 若將水抽到盥洗池內，要確保可自如排水。否則，會有溢流的風險，或是一些被排出的水會再度被吸入到洗衣機內。

2. 用橡膠接頭將其牢固連接至塑膠排水管（無需使用虹吸管）。

3. 牢固連接至地面排水管（排水渠）。

4. 用塑膠接頭牢固連接至盥洗池。

安裝彎頭

使用所提供的彎頭防止排水管滑動。

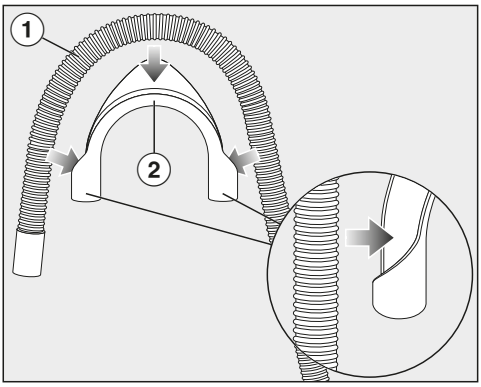

■ 將彎頭 ② 連接到排水管 ① 上。

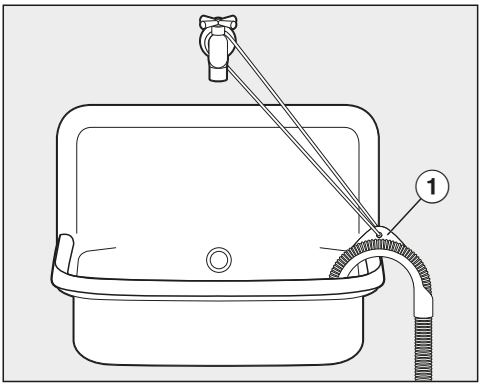

■ 將排水管末端放入水槽中。

■ 用帶子和鏡頭 ① 阻止彎頭滑動。

直接連接到水槽排水出口

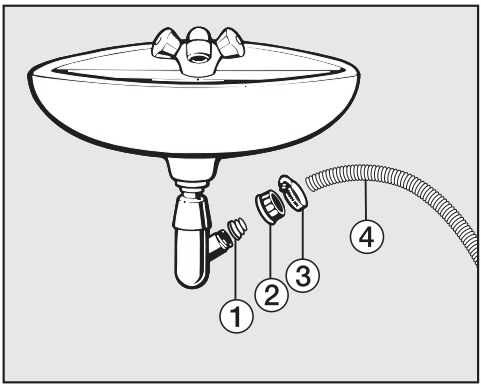

① 轉接器

② 導向螺母

③ 軟管夾

④ 軟管末端

- 用螺母 ② 將轉接器 ① 安裝到水槽排水口。
- 將軟管末端 ④ 連接至轉接器 ①。
- 用螺絲刀扭緊螺母旁邊的軟管夾 ③。

電力接駁

洗衣機配有帶模壓插頭的電源線，可隨時連接到開關插座。

安裝機器後，插座必須便於觸及。如果無法做到這一點，請確保在每個電極的安裝側均提供合適的連接斷開裝置。

⚠ 過熱可導致火災危險。
將洗衣機連接到多電源插座轉接器或延長線可能會使電線超載。
請勿使用延長線或多電源插座轉接器。

電氣系統必須符合目前的當地和國家安全法規（例如英國 BS 7671）。我們建議使用適當的 RCD ⌯。

如果電線損壞，只能用相同型號的特定連接線（可從 Miele 客戶服務部訂購）進行更換。為安全起見，只能由符合資格的技術人員或 Miele 客戶服務部執行上述更換操作。

資料牌顯示了標稱功率消耗和適當的保險絲額定值。將資料牌上的規格與電源的規格進行比較，確保二者相互匹配。

如有任何疑問，請諮詢符合資格的電工。

可以在自主供電系統或與主電源不同步的供電系統（如島嶼網絡、後備系統）上臨時或永久運行。操作的先決條件是電源系統符合 EN 50160 或同等標準的規格。
在隔離運行或與主電源不同步的運行中，亦必須保持家用電氣裝置和該 Miele 產品中所提供的保護措施的功能和運行，或這些措施必須由裝置中的同等措施取代。例如，在當前版本的 BS OHSAS 18001-2 ISO 45001 中所述。

高度	850 毫米
寬度	596 毫米
深度	636 毫米
機門打開時的深度	1,054 毫米
嵌入式安裝高度	820 (+8/-2) 毫米
嵌入式安裝寬度	600 毫米
嵌入式安裝深度	600 毫米
重量	約 90 公斤
容量	8,0 公斤乾衣物
電源電壓	請參閱資料牌
額定裝載量	請參閱資料牌
保險絲等級	請參閱資料牌
耗電資料	請參閱“耗電資料”
最小水流壓力	100 千帕（1 巴）
最大水流壓力	1000 千帕（10 巴）
進水軟管長度	1.60 米
排水軟管長度	1.50 米
連接線長度	2.00 米
最大排水高度	1.00 米
最大排水管長度	5.00 米
LED 燈	等級 1
獲得的測試證明	請參閱資料牌
電源關閉模式的額定功率	0,40 瓦

程序		裝載量 公斤	耗電量 千瓦小時	耗水量 升	運行時間 小時：分鐘	溫度[1] °C	殘餘水分 %	速度 轉/分鐘
ECO 40-60*		8,0	0,72	62	3:39	40	51	1400
		4,0	0,47	50	2:39	37	51	1400
		2,0	0,20	28	2:39	25	54	1400
棉質衣物	60	8,0	1,35	57	2:29	55	53	1400
	20	8,0	0,40	72	2:39	20	53	1400
免熨衣物	30	3,5	0,45	52	1:59	30	30	1200
快洗 20[2]	40	3,5	0,34	30	0:20	29	60	1200
羊毛衣物	30	2,0	0,23	35	0:38	–	–	1200
QuickPowerWash	40	4,0	0,58	40	0:49	–	–	1400

* 測試程序符合歐盟法規 2019/2023，能源標籤符合法規編號 2019/2014

1 主洗已達最高洗衣溫度。

2 **短程洗滌**額外選項已啟用

顧客資訊

消耗數據資料可能會不同於所提供的額定值，具體取決於水壓、水質硬度、進水溫度、室溫、裝載類型和裝載量、電源電壓的波動以及所選的任何其他選項。

可設定功能用於更改洗衣機的電子功能，以適應多變要求。您可隨時更改可設定功能。

使用輕觸式按鈕，透過八個步驟可執行程式設定（❶、❷、❸ ... ❽）。

進入程式設定級別

先決條件：

- 打開洗衣機（將程序選擇旋鈕旋指向洗滌程序）。
- 洗衣機門打開。

❶ 點按 *啟動/添加衣物* 輕觸式按鈕並將手指放在上面，同時，執行步驟 ❷–❸。

❷ 關閉洗衣機門。

等待直到 *啟動/添加衣物* 輕觸式按鈕持續亮起 ...

❸ ...然後，將您的手指從*啟動/添加衣物*輕觸式按鈕上抬起。

大約四秒後，P11 將在時間顯示屏中亮起。

選擇可設定功能

可設定功能的編號將在時間顯示屏上顯示為 P 以及編號：例如 P13。

❹ 點按 > 或 < 輕觸式按鈕，選擇至上一個或下一個可設定功能：

可設定功能	
P11	蜂鳴器持續時間
P12	蜂鳴器
P13	按鍵音
P14	PIN 碼
P22	控制板電源關閉設定
P24	記憶
P26	加長預洗 – 棉質
P28	輕柔洗滌
P29	降低溫度
P30	水量增加
P31	水量增加等級
P32	最高過水水位
P33	洗衣水冷卻
P34	防皺
P49	低水壓
P62	顯示屏亮度調暗
P90	運行時數
P00	原廠設定

❺ 輕按 *啟動/添加衣物* 輕觸式按鈕確認所選的可設定功能。

編輯和保存可設定功能

您可以啟用/關閉可編輯功能，也可以選擇其他選項。

❻ 點按 > 或 < 輕觸式按鈕，啟用/關閉可設定功能，或選擇以下選項：

可設定功能	可用選項					
	-00	-01	-02	-03	-04	-05 – -07
P13	●	●	✓			
P14	✓	●				
P22	●	✓				
P24	✓	●				
P26	✓	●	●	●		
P28	✓	●				
P29	✓	●				
P30		✓	●	●		
P31		✓	●	●	●	
P32	✓	●				
P33	✓	●				
P34	●	✓				
P49	●	✓				
P62		●	●	✓	●	●

❼ 使用 *啟動/添加衣物* 輕觸式按鈕確認已選項目。

P13 等可設定功能的數字將會再次亮起

離開程式設定級別

❽ 將程序選擇旋鈕旋轉至 ⏻。

您已選擇的選項已保存在記憶中。您可以隨時再次更改。

P11 蜂鳴器持續時間

蜂鳴器會在程序結束時響起。您可以決定蜂鳴器響起的時長。

選項

-01 = 蜂鳴器會在程序結束時響起 3 次。

-02 = 蜂鳴器響起，直到洗衣機自動關閉（最多 1 小時）。

P12 蜂鳴器

蜂鳴器聲音可讓您知曉程序已完成。

選擇

-00 = 蜂鳴器已關閉

-01 = 蜂鳴器已被設為正常音量

-02 = 蜂鳴器已被設為高音量

P13 按鍵音

每次觸碰輕觸式按鈕將響起確認音。

選擇

-00 = 輕觸式按鈕音已關閉

-01 = 輕觸式按鈕音已被設為正常音量

-02 = 輕觸式按鈕音已被設為高音量

P14 PIN 碼

PIN 碼可防止洗衣機在您不知情的情況下被使用。

如果您啟用密碼，您需要在洗衣機開啟後輸入密碼。否則無法操作洗衣機。

選項

-00 = PIN 碼關閉

-01 = PIN 碼開啟

利用 PIN 碼使用洗衣機

PIN 碼為 125，且無法更改。

■ 啟動洗衣機。

_ _ _ 在顯示屏中顯示，> 和 < 輕觸式按鈕亮起。

■ 點按 > 輕觸式按鈕。

_ _ 1 在時間顯示屏中出現。

■ 使用 *啟動/添加衣物* 輕觸式按鈕確認數字。

第一個數字已保存，您現在可以使用 > 和 < 輕觸式按鈕輸入第二個數字。

■ 還要輸入第二個和第三個數字，並使用 *啟動/添加衣物* 輕觸式按鈕確認數字。

鎖定已解除，現在可以選擇和啟動洗滌程序。

P22 控制板電源關閉設定

為了節能，時間顯示屏和輕觸式按鈕將在 10 分鐘後熄滅，只有 *啟動/添加衣物* 輕觸式按鈕會緩慢閃爍。

選項

-00 = 關閉
在洗衣機打開時，時間顯示屏和輕觸式按鈕將保持亮起

-01 = 打開
如果程序已啟動，時間顯示屏和輕觸式按鈕將在 10 分鐘後關閉。

不過，時間顯示屏和輕觸式按鈕將在達到延遲啟動時間後、程序結束後或防皺階段結束時保持亮起 10 分鐘。

P24 記憶

在某個程序啟動後，洗衣機將保存上次該程序的設定（溫度、脫水轉速及一些附加選項）。

當再次選擇此程序時，這些已保存的設定將在顯示屏上顯示。

選項

-00 = 記憶關閉

-01 = 記憶開啟

P26 加長預洗 - 棉質

若您需要較長時間的預洗，您可以延長預洗時間。

選項

-00 = 不增加預洗時間

-01 = 預洗時間增加 6 分鐘

-02 = 預洗時間增加 9 分鐘

-03 = 預洗時間增加 12 分鐘

P28 輕柔洗滌

啟用輕柔洗滌可以減少滾筒動作，適合以更加輕柔的方式洗滌帶有輕度污漬的衣物。

可為 *棉質衣物* 和 *免熨衣物* 程序啟用輕柔動作。

選項

-00 = 輕柔動作關閉

-01 = 輕柔動作節奏開啟

P29 降低溫度

在高海拔地區，水的沸點較低。為了避免水沸騰，Miele 建議在海平面高度在 2000 米以上的地區啟用降低溫度設定。在選擇更高的溫度時，最高溫度也會降至 80 °C。

選項

-00 = 降低溫度設定關閉

-01 = 降低溫度設定開啟

P30 水量增加

如已選擇 *清水* + 附加選項，您可以決定用水量。

選擇

-01 = 在洗滌和過水階段使用更多的水

-02 = 進行額外過水

-03 = 洗滌和過水階段的水位升高，並進行額外過水

P31 水量增加等級

啟用 *清水* + 附加選項可以選擇三種不同的水位。

選項

-01 = 無更高水位

-02 = 在洗滌和過水時，水位增加 1 級

-03 = 在洗滌和過水時，水位增加 2 級

-04 = 在洗滌和過水時，水位增加 3 級

P32 最高過水水位

可將過水週期中的水位永久設定為最高值。

此功能對敏感症患者十分有用，因其可實現極好的過水結果。耗水量會增加。

選項

-00 = 最高過水水位關閉

-01 = 最高過水水位開啟

P33 洗衣水冷卻

啟用此功能時，額外的水會在主洗結束後流入滾筒，為洗衣水降溫。熱的洗衣水可能會損壞塑膠排水管。

當棉質衣物程序溫度選定為 70 °C 或更高時，會冷卻洗衣水。

在以下情況時，應啟用冷卻洗衣水：

- 排水軟管掛在水槽或水池邊緣時，防止燙傷危險。
- 排水管不符合 DIN 1986。

選項

-00 = 冷卻洗衣水關閉

-01 = 冷卻洗衣水開啟

P34 防皺

若在程序完成後不立即將衣物從滾筒中取出，防皺功能可有助於防止褶皺。

程序完成後，滾筒會間歇滾動最多 30 分鐘。機門可隨時打開。

選項

-00 = 防皺功能關閉

-01 = 防皺功能開啟

P49 低水壓

如果水壓低於 100 千帕（1 巴），洗衣機會取消程序且會顯示 故障訊息。

如果無法增加水壓，啟用此功能可防止程序被取消。

選項

-00 = 低水壓已關閉

-01 = 低水壓已開啟

P62 顯示屏亮度調暗

在控制面板中，調暗輕觸式按鈕的亮度可被設定為七個不同等級之一。

在您選擇其他設定後，亮度就會變化。

選項

-01 = 最暗級別

↓

-07 = 最亮級別

P90 運行時數

您可以讀取洗衣機運行了多少小時。

洗滌總時間以個位數顯示在時間顯示幕上。例如，洗衣機已運行 1234 小時。時間顯示屏上顯示的數字將以 H 開始，然後是 1，然後是 2，之後是 3 和 4。之後再次顯示字母 H。

P00 原廠設定

除了 P90 運行時數以外的全部可設定功能會重設為原廠設定。

選項

-00 = 返回（不重設為原廠設定）

-01 = 可設定功能重設為原廠設定

洗衣劑、織物護理劑、添加劑及洗衣機護理產品均適用於此款洗衣機。所有產品均專用於 Miele 洗衣機。

以上這些產品和其他有用的產品可透過 www.miele.co.uk 或 Miele（聯絡詳情見本手冊封底）訂購。

洗衣劑

UltraWhite（**洗衣粉**）

- 在 20/30/40/60/95 °C 下達到最佳效果
- 使用了添加活性氧的強力清潔配方，洗後衣物亮白如新
- 低溫下去污效果依然良好

UltraColor（**洗衣液**）

- 在 20/30/40/60 °C 下達到最佳洗滌效果
- 使用色彩保護配方，洗後衣物亮潔如新
- 低溫下去污效果依然良好

WoolCare **纖柔衣物洗衣劑（洗衣液）**

- 適用於羊毛、絲質和纖柔衣物
- 以小麥蛋白和色彩保護配方為基礎的特殊護理精華
- 在 20/30/40/60 °C 下達到最佳洗滌效果

專用洗衣劑

這些專用洗衣劑提供方便的單次用量膠囊形式。

運動衣物劑囊

- 適用於合成纖維衣物
- 配有吸味劑，可中和異味
- 可防止衣物產生靜電
- 可保持合成纖維衣物的形狀和透氣性

DownCare **羽絨衣物劑囊**

- 適用於羽絨衣物
- 可保留羽絨衣物的彈力和透氣性
- 羊毛脂可實現有效清潔和輕柔護理
- 防止羽絨堆積在一起，並保持柔軟

羊毛衣物劑囊

- 羊毛和纖柔衣物洗衣劑
- 特殊的小麥蛋白洗衣劑
- 纖維保護技術有助於防止衣物縮水和氈化
- 護色配方輕柔地清潔衣物

CottonRepair **棉質衣物劑囊**

- 棉質衣物專用洗衣劑
- 只需洗滌一次，即可讓面料煥然一新
- 採用 Novozymes 技術的 Miele 特殊配方
- 可去除起球並恢復顏色強度和亮度
- 根據面料，每年使用次數不要超過 1–2 次

衣物護理劑

這些衣物護理產品提供方便的單次用量膠囊形式。

衣物柔順劑囊

- 衣物柔順劑令衣物散發清新氣息
- 純潔、徹底的清潔，散發清新香氣
- 洗後衣物柔軟、蓬鬆
- 可防止衣物產生靜電

添加劑

添加劑提供方便的單次用量膠囊形式。

Booster 加強潔淨劑囊

- 高效去污劑
- 酶技術有助於去除頑固污漬
- 適於白色及彩色衣物
- 低溫下依然能夠實現最佳洗滌效果

機器護理

除垢劑

- 去除重度水垢沉積物
- 採用天然檸檬酸，可實現溫和輕柔的清潔效果
- 輕柔清潔加熱元件、滾筒和其他組件

IntenseClean

- 保持洗衣機的清潔衛生
- 去除油脂、細菌以及相關的難聞氣味
- 高效徹底清潔

水質軟化片

- 針對硬水，應減少所需洗衣劑的用量
- 衣物中的洗衣劑殘留更少
- 減少了洗衣劑的用量，因此廢水中的化學物殘留也更少

Hong Kong, China
Miele (Hong Kong) Ltd.
41/F - 4101, Manhattan Place
23 Wang Tai Road
Kowloon Bay
Hong Kong
Tel: (852) 2610 1025
Fax: (852) 3579 1404
E-mail: customerservices@miele.com.hk
Website: www.miele.hk

Hong Kong, China
Miele (Hong Kong) Ltd.
香港九龍灣宏泰道23號
Manhattan Place 41樓4101室
電話: (852) 2610 1025
傳真: (852) 3579 1404
電郵地址: customerservices@miele.com.hk
網址: www.miele.hk

Miele Experience Centre
G/F & 1/F, Lee Garden Six
111 Leighton Road
Causeway Bay
Hong Kong
Tel: (852) 2890 1018
Fax: (852) 3579 1401
E-mail: ExperienceCentre@miele.com.hk

Miele陳列室
香港銅鑼灣禮頓道111號利園6期地下及一樓
電話: (852) 2890 1018
傳真: (852) 3579 1401
電郵地址: ExperienceCentre@miele.com.hk

International Head Office
Miele & Cie. KG
Carl-Miele-Straße 29
33332 Gütersloh
Germany

Miele

WED 325 Excellence

zh-HK

M.-Nr. 12 232 810 / 00