微波炉使用说明

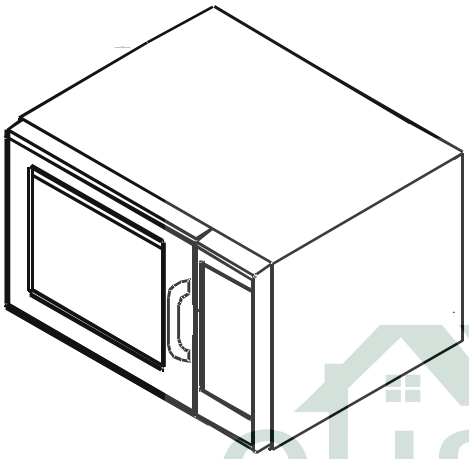

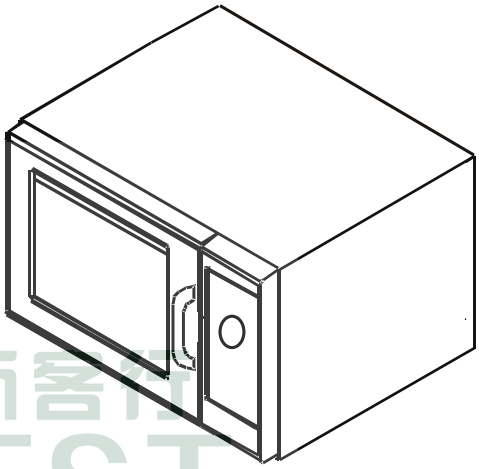

新客优
CUSBEST

商用微波炉

保存此手册便于以后使用。若更换用户，需确保说明书与此设备配套。在使用此设备前，请首先参考安全使用操作指南。

目录

型号确认 2
避免可能暴露的过度微波辐射 3
重要的安全使用说明 3
接地说明 5
安装 5
显示和功能 6
微波炉使用操作（电） 8
微波炉的程序操作（电） 9
用户设置（电） 10
数控面板操作 11
旋钮面板操作 12
清洁保养 13
报修准备工作 14

型号确认

当与ACP联系时，提供产品信息。产品信息在微波炉后背板上的铭牌上寻找。并记录以下信息：
当联系Amana时，请提供产品信息。
产品信息位于设备铭牌上。
记录以下信息：

型号： _____
序列号： _____
安装日期： _____
经销商名称和地址： _____
_____
_____
_____

有任何问题，可拨打免费电话找ACP授权的特约服务商。
在美国或加拿大境内，拨打866-426-2621.
在美国和加拿大境外，拨打319-368-8120

在保修期内，必须找ACP的获授权服务商进行维修。在保修期满后需要服务，ACP依然建议使用ACP的维修服务商。

新客行 CUSBEST

重要的安全使用说明

安全标识的识别

注意

当使用电器设备时，必须确保必要的安全措施，避免燃烧，点击，起火或者对人体的伤害。

1.在使用设备前，必须完整阅读说明书。

2.阅读并执行此页中的“避免可能暴露的过度微波辐射”

3.设备必须接地，具体见第5页的“接地说明”。

4.安装及固定设备必须符合说明书内的安装说明。

5.许多食物比如完整的蛋，密封的罐头(如密封的玻璃罐）是不可以放入微波炉内加热的，否则可能会引起爆炸。

6.必须按说明书使用设备。不要在微波炉内使用腐蚀性的化学品。此设备是设计为加热及烹调食物的。不应用于工业及实验室。

7.小孩必须在大人的监督下使用设备。

8.微波炉门的清洁指南在第13页-产品安全指南中。

9.不要将婴儿瓶放入微波炉内。

10.婴儿瓶必须在加热时打开，并在加热前搅拌，以避免燃烧。

11.如果微波炉插座损坏、工作不正常或微波炉有破损，请不要使用。

12.设备包括电源，必须由专业人员安装。维修设备需要特殊工具。可联系最近的专业维修商进行维修及调试。

13.不要将其他物品盖在微波炉顶面上。

14.不要将微波炉放置在室外。也不要在靠近水的地方使用微波炉。

15.不要将微波炉电源浸入水中。

16.尽量将微波炉电源避开热源。

17.不要将微波炉电源放在桌子边缘。

18.仅限商用。

CUSBEST

避免可能暴露的过度微波辐射

A.不要在运行时打开微波炉的门，运行时打开门可能导致对有害微波的暴露。不拆除或不窜改保险联锁装置是非常重要的。

B.不要使微波炉的门封条上面有污垢。

C.如果微波炉损坏，请不要使用。请注意将微波炉门关闭，并确认是否有以下损坏情况：

1.门（变形）
2.门拴（断裂或松开）
3.门封条和结合面

D.微波炉除了合格的服务部门人员，其他任何人不可调试或修理。

保存此说明书

重要的安全使用说明

⚠ 注意

避免微波炉可能存在的危险：

a.不可将食物烹调过度。 当纸、塑料，或者其他可燃物被安置在微波炉内进行烹调时，需小心地照看微波炉。

b.在烹调前，将食物从纸或塑料袋子中取出。

c.如果在微波炉内的食物燃烧，请保持门关。停止微波炉工作并且关闭电源，或断开保险丝的电源或断开控制板。

d.不要将炉膛作储存用。当使用微波炉时，不要把纸产品、餐具或者食物留在炉膛内。

⚠ 注意

液体例如水、咖啡或者茶在煮沸时，可能由于液体的表面张力而看不明显，导致被过度加热。

在微波炉内很难见到气泡或煮沸。当匙子或其他器物被插入液体时，可能导致突然热液体的沸溢。要降低伤害需做到：

1.不要过度加热液体。

2.在加热前或加热过程中搅拌。

3.不要使用狭窄瓶口的容器。

4.在加热以后，将容器在微波炉内放一小段时间再拿出。

5.当往容器内插入匙子或其他器物时，需要小心。

⚠ 注意

要避免人身伤害或财产损失，请注意以下几点：

1.不要在微波炉内放入大量油。大量的油加热是很危险的。

2.不要使用微波炉烹调完整的鸡蛋或蛋黄。压力会使其爆开。 需要在烹调前用小刀将蛋黄刺开。

3.在烹调的土豆、蕃茄和其他相似的食物前先将其表皮刺开。当表皮被刺穿时，蒸汽才能均匀地逸出。

4.不要微波炉没有装载食物时运行。

5.仅有标记为可微波炉使用的玉米才能用微波炉烹调。烹调时间根据微波炉功率变化。不要在烹调完成之后继续加热。玉米会烧焦或燃烧。在烹调时须看着微波炉。

6.不要在微波炉内使用烹饪用温度计。多数烹饪用温度计包含水银，并且可能会使微波炉发生故障或损伤。

7.不要在微波炉内使用金属器物。

8.不要使用纸、塑料或者不是供烹调使用的其他可燃物。

9.当烹调与纸，塑料或其他可燃物时，遵照关于产品用途的制造者的建议。

10.不要使用包含尼龙或其他合成纤维的毛巾纸。加热的合成物质会被熔化并引起燃烧。

11.不在微波炉内加热密封的容器或塑料袋。食物或液体能迅速扩展并将容器或

12.要避免引起心脏起搏器故障，咨询医师或心脏起搏器制造者关于微波对心脏起搏器的影响。

13.一个授权的维修商必须对设备进行年检。记录所有检查和修理报告，以便日后使用。

14.经常清洗微波炉并且去除所有食物残渣。

15.要避免微波炉表面腐蚀，请将保留微波炉放置在一个干净的环境。较少的清洁会影响设备的使用状态并可能导致危险情况的发生。

新客行 COSBEST

保存此说明书

微波炉拆箱

- 检查微波炉门或炉膛内是否有损坏。
- 将损坏情况与供应商联系。
  若微波炉有损坏，请不要使用。
- 拆除微波炉的包装。
- 如果微波炉曾存放在温度较低的地方，在接通电源前，需要存放数小时。

微波干扰

微波操作也许会造成干扰收音机，电视机或者一个相似的微波炉。 要减少或消除干扰需要做到以下几点：

- 根据说明书内清洁部分的指示来清洗微波炉的门和封接面。
- 尽可能的将收音机、电视等等安置在远离微波炉的地方。
- 为收音机、电视等安装一个接受信号的天线来获得更强的信号。

微波炉安置

- 不要在微波炉边上放置热源，例如薄饼烤箱或有大量油的炸锅。这能造成微波炉工作故障并会缩短电子零件的使用寿命。
- 不要要堵塞微波炉的过滤器。要保持通畅能够清洁。
- 将微波炉安置在平实的工作台表面。
- 在靠近微波炉的一个显眼的地方安置警告标记。
- 当安置微波炉时，出线口应靠近插座。

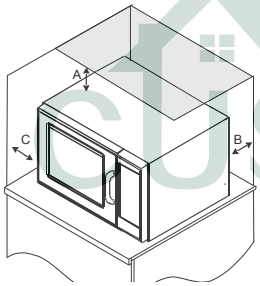

A—国际型号（50 Hz），微波炉顶部预留12" (30cm)。
适当的空气流通能帮助冷却内部零件。若空气流通不够，会减少设备使用寿命。

B—微波炉背部与墙体间预留至少2" (5.1cm）。

C—微波炉背部与墙体间预留至少2" (5.1cm）。

微波炉堆放

- 微波炉可堆叠在一起，用烤箱后背板顶部的支架连接在一起。
- 松开螺丝，把微波炉叠在一起，用后背板的螺丝把2台设备安装在一起。

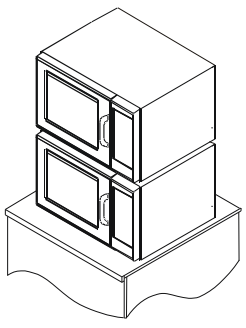

注意

为避免电击或死亡的危险，设备必须接地。

注意

为避免电击或死亡的危险，插座不能修改。

接地说明

微波炉必须接地。

如果发生短路，接地线可以减少电击危险的发生。此微波炉有一个专用于接地的插座。必须将一根地线与此插座相连。

如果需要确认设备是否接地，可以咨询一个了解接地线的合格的电工或服务商。

不要使用加长的线。

如果产品电源线太短，让一位合格的电工安装三槽孔插座。应该提供一条单独供应微波炉的电线(可以在Amana的网站找到)。 当微波炉与其他设备共用一条线路时，需要在烹饪时增量的电流，可能使险丝烧断。

等电位端子

接地端子（仅出口）

设备有次要接地端子。端子提供额外的接地端口。位于微波炉后板下方，标记如下所示。



新客行 CUSBEST

显示和功能（某些型号）

启动键

启动键可用来开始一个烹调程序。也可以用来存储及修改用户设定程序。

停止/重启键

停止/重启键停止一个烹调程序，结束剩余的烹调时间，并且结束编程或用户选择的程序。 当用于结束编程或更改程序时，则用于放弃更改。

单键程序

（以程序1为例）

这个功能可以按具体烹调方法进行编号。使用此功能，可以使每个程序有特定的烹调时间及功率。若要使用此功能，按此键后，微波炉会按指定程序开始烹调。

双键程序

（某些型号）

可以编辑100个程序，每个程序均为两位代码，如07。使用两位带式编程时，必须键入两位组字才能启动程序

手动时间输入

除了程序自带的时间，此键可以输入特定的时间。输入的时间不影响程序设定的时间。

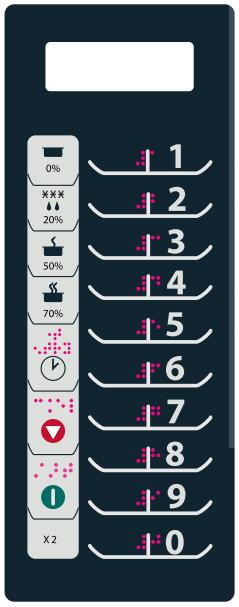

保温

20%功率解冻

50%功率

70%功率

时间设定

暂停

开始/启动

多建操作

10个程序键

盲点触摸键

QTY 2X键

X2

QTY 2X键在原始的烹饪时间的百分比之前增加边框形式烹饪时间(烹调条件)。用户指定的烹调程序可能被改变。这个功能在烹调多种食物时是非常有用的。QTY 2X键再任一单或双键编程时可以使用。要改变烹调条件，可看烤箱程序控制。

分阶段烹调

P:--

阶段烹调是按特定阶段功率变动的一个烹调程序。用户能编四个不同功率和不同烹调时间的程序。每个功率或烹饪时间组合为一个阶段。最多可以编辑四个烹调阶段。阶段烹调仅可用在一些电子控制的微波炉型号中。

用户设置

CP:--

此微波炉可以按用户首的需要设置特殊程序。可以改变例如容量、最大烹饪时间和程序键的编号。要改变不同的选择，请看阅读操作指南内的用户设置。

微波炉的开关操作可能导致电线的电压波动。此微波炉在不稳定的电压供应情况下运作会有不良的效果。此设备在为用户供应的电源线可连接最大阻抗0.2欧姆的电线。用户必须保证此设备仅被连接到符合上面要求的电路中。如果需要，用户能要求电力公司重新安装电源线。

烹调显示

显示	描述
READY	READY 显示可以将食物放入微波炉内。
00:00	显示时间。如果阶段烹调启动，显示总时间。
HOLD 0% DEFR 20% MED 50% MED HI 70%	这些设置显示当前使用的微波炉功率。如果显示屏没有显示，则微波在全功率运行(100%)。
POWER	烹饪过程中产生微波时，会显示功率。



显示

有些项目在显示屏内可以显示，但根据不同型号会有所不同。

程序显示

显示	描述
P:0	当微波炉在单键记忆编程模式下显示。
P:	当微波炉在双键记忆编程模式下显示。
OP: --	当微波炉在用户设定模式下显示。然后用户可以设置程序。
CF:	按X2键后，会显示烹饪数值
P:--[1]	编辑烹饪阶段时会显示。数字（1到4）代表正在更改的阶段



准备

当可以进行烹调时，会显示。



烹调显示

33:33显示总烹饪时间。当超过一个烹调阶段被编程，则显示所有阶段的总时间。当微波炉运行时，显示COOK。当显示DEFROST20%，MEDIUM50%，或者MED-HI70%时，表明微波炉使用的功率。HOLD0%时不显示COOK。如果微波炉功率被设置到0%时，在设置的时间内微波炉不加热。如果功率没有被显示，微波炉的使用功率为100%。

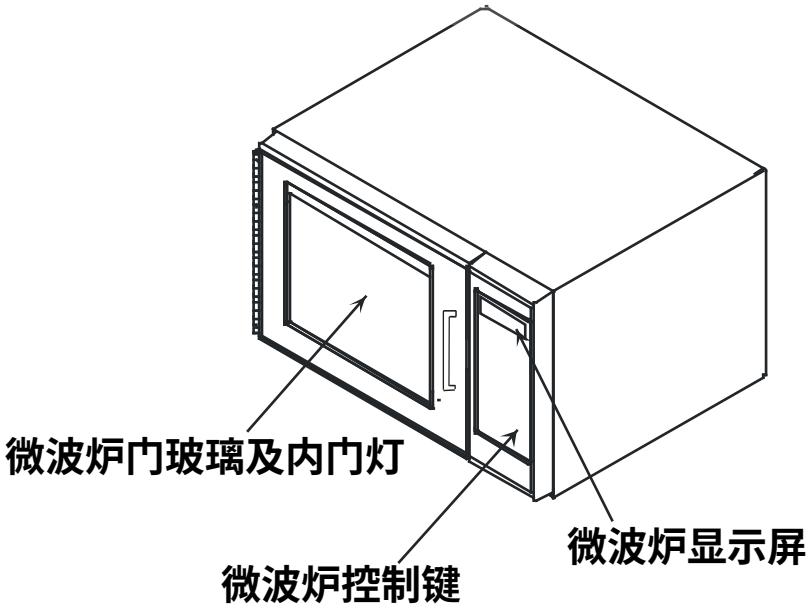

CUSBEST 新客行

微波炉使用操作（电）

中止操作

打开微波炉门或按STOP/RESET键中断操作。显示屏可能继续显示时间。关门或按启动键可以恢复微波炉运作。

QTY X2 Key

X2

当烹调一个以上的菜单时，可以由具体的烹调条件来增加烹饪时间。烹调条件是原烹饪时间的百分比(从10到100%)。

1.打开微波炉，放入食物。关闭微波炉门。
- READY 显示。微波炉风扇及灯打开。

2.按QTY 2X键。
- 增加的时间是按被预编烹饪时间的百分比设的。
- 可以改变百分比。参照操作指南中微波炉使用。

3.按需要烹调程序的键。

4.微波炉开始烹调。被显示的烹饪时间是原始的烹饪时间加上增加的2X时间。

手动时间设置

使用指定的时间及功率烹调食物。

1.打开微波炉，放入食物，关上微波炉门。
- READY 显示。微波炉风扇运作，灯亮。

2.按设定温度键。
- READY 和 0:00 显示。
- 如果按键没用，再打开门后关闭，并再尝试按键。

3.按数字键来设置烹调时间。

4.按需要用功率等级键来改变功率。(有些型号)
- POWER LEVEL 显示功率设置。
  - 00 表示微波功率为0%，20 表示20%，50 表示50%，70 70%的微波功率。是满负荷运作。
- 显示下一个烹调阶段的烹调时间及功率。

50%

6.在第三及第四步中设定烹调时间及功率。
- 再次按时间控制键来增加另一个烹调步骤。
- 可以编辑4个阶段。

7.按启动键。
- 微波炉运行，计时开始。
- 功率及烹调时间显示。

8.在烹调结束后，微波炉会鸣叫并关闭。

程序键

使用按键编程来进行烹调排列。

1.打开微波炉，放入食物，关上微波炉门。
- READY 显示。微波炉风扇运作，灯亮。

2.按所需菜单键
- 一位数菜单，仅需按一个按键。
- 两位数菜单，需要按顺序按两个键来选择指定菜单。
- 要更改一位或者两位数的菜单设置，详见此说明书中的用户设置。

3.微波炉开始工作。
- POWER 功率和总烹饪时间显示。如果功率不显示，则微波烹调在全功率运行。
- 对于另外的烹饪时间，再按被预编程序的键开始再再次烹调。

4.在烹调结束后，微波炉会鸣叫并关闭。

工厂设置

Pad	Time	Pad	Time
1	10 sec.	6	1:30 min.
2	20 sec.	7	2 min.
3	30 sec.	8	3 min.
4	45 sec.	9	4 min.
5	1 min.	0	5 min.

新客行 CUSPEST

微波炉的程序操作（电）

编程按键

微波炉出厂时都为统一按键。 要改变微波炉的缺省编程的双键，可参考用户选项部分。改变时间或电功率：

1.打开微波炉门。
- READY 显示。
- 当门关闭或STOP/RESET键在程序完成前按下，变更将被放弃并退出程序模式。

2.按住1键5秒。



- 开始程序模式。
- 微波炉蜂鸣并显示PROGRAM。微波炉进入程序模式。

3.按键进行重新设置。



- 按两个键设置两位数的程序。
- 功率及烹调时间显示。
- 如果功率不显示，微波炉为全功率运行。

4.使用数字键输入烹调时间。

5.按功率键改变微波炉功率。

6.按START键去设置新程序。
- PROGRAM 显示。
- 如果没有按START，程序不会被保存。



7.按STOP/RESET键或者关闭微波炉门来退出程序模式。



多阶段的编程

阶段烹调允许连续烹调，不用中断。

四个不同烹调周期可以被编程入记忆键。

使用阶段烹调：

1.按1到5步进行操作。

6.按时间设置键。



- 在显示屏右上方简单地显示被编程的数字和阶段的数字。
- 显示变成烹调时间和下个阶段的功率。

7.在第4步和第5步时输入烹调时间和功率(编程的键)。
- 要进入另一个烹调阶段，再按“TIME ENTRY”键。
- 四个不同阶段可以被编程。



8.按START键来设置新的编程变化。

9.按STOP/RESET键或者关闭微波炉门来退出程序模式。



显示屏显示 PROGRAM.

当选择单键或双键编程时，显示屏将显示PROGRAM。要改变微波炉的允许的缺省键或双键编程，请看用户设置部分。

取消报错



如果微波炉不工作，按STOP/RESET键清除显示。如果微波炉工作，一次按STOP/RESET键停止烤箱，然后显示消失。如果微波炉门是打开的，并且时间在显示，关上门并按STOP/RESET键，显示消失。

QTY 2X程序



这个程序允许预先设定原始的烹调时间的百分比，作为一个烹调因素，增加到烹调程序内。

更改烹调因素：

1.打开微波炉门。
2.按1键大约5秒。
3.按键被重编程序。
4.按QTY 2X键。
5.按一个被编号的键改变烹调因素。
- 烹调因素可以从10%调整到100%。
- 缺省值是80%。
- 键5将改变烹调因素到50%。
- 键3将改变烹调因素到30%。

6.按START键保存变更。

新客行 CUSBEST

用户设置（电力型号）

不喜欢一个设置？

工厂设置十分明显。要改变微波炉的工厂设置，选择设置键。

我的设置不能保存？

为了能将被保存的所有变动，必须在选择设置键后按起动垫。 关闭微波炉门或按STOP/RESET键不会保存变动。

更改用户设置

选择例如单或双键编程，容量和最大烹饪时间可以被单独设置。

改变设置：

1.打开微波炉门。
- 如果门是闭合的或STOP/RESET键在编程之前是按下的，则放弃变动并退出程序编辑。

2.按2键并保持5秒。
- 设置开始。
- 微波炉将蜂鸣并显示 OP: -- 。微波炉进入程序设置模式。

3.按需要变更程序的数字键。
- 可见如下列表。
- 显示当前选择。

4.再次按需要变更程序的数字键。
- 每次按键，都将改变选择。
- 将显示所匹配的代码。

5.按START键保存设置。
- 显示 OP: -- 。
- 要改变别的选择，重复第3步和第4步。
- 更改在门闭合或STOP/RESET键被按之后显示。

数字键	显示	设置（工厂预设）
1 循环结束蜂鸣	**OP:10** OP:11 OP:12	连续蜂鸣3秒。 持续鸣叫到门开启。 在门开启后后持续蜂鸣5秒。
2 音量报告	OP:20 OP:21 **OP:22** OP:23	不发出蜂鸣声。 设置低音量。 设置中音量。 设置高音量。
3 按键蜂鸣声	OP:30 **OP:31**	按键时不发声。 按键时发声。
4 键盘使用窗口	OP:40 OP:41 **OP:42** OP:43	开门15秒后，键盘锁定。 开门30秒后，键盘锁定。 开门1分钟后，键盘锁定。 开门2分钟后，键盘锁定。
5 在加热时增加时间	OP:50 **OP:51**	当微波炉加热时，不允许增加加热时间。 允许在加热时按键更改加热时间。
6 加热过程中开门	**OP:60** OP:61	在加热开始，门被打开再关闭后，允许微波炉恢复加热时间的读秒。 当加热开始，门被打开后，加热时间被取消。
7 最大加热时间	**OP:70** OP:71	允许60分钟加热时间。 允许10分钟加热时间。
8 人工操作	OP:80 **OP:81**	仅允许使用预编程序的键。 允许使用人工时间记录和被预编程序的键。
9 双键操作	**OP:90** OP:91	允许10个(0-9)被预编程序的键。 允许100个(00-99)被预编程序的键。
0 清洗过滤器提示	OP:00 **OP:01** OP:02 OP:03	不显示提示。 每7天显示提示24个小时。 每30天显示提示24个小时。 每90天显示提示24个小时。

新客行 CUBEST

面板操作仅适用于特定型号

开关操作这个微波炉会在供应线路引起电压波动。此操作条件下会对电压产生有不良影响。该装置是用来连接到一个最大允许阻抗最大为0.2欧姆的用户接口的电源系统。用户必须确保该装置是只连接到一个电源系统。如果需要,用户可以向公众供电公司要求添加阻抗接口。

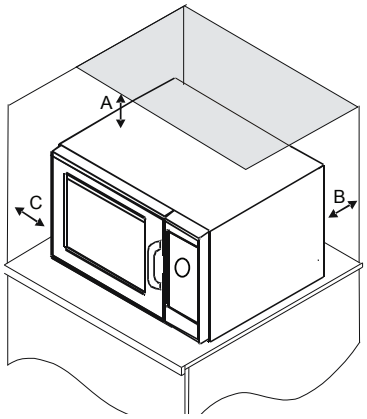

炉墙间距

A-对于北美的型号(UL / CSA)，至少在微波炉周围保证2”(5.1厘米)的空隙。对于国际型号(50Hz),至少保留12 "(30cm)的空隙。适当的空气流通对微波炉使用及保养有重要作用。空气流动受阻,可能使微波炉运行产生故障并减少零部件的使用寿命。

B-保证至少2"（5.1cm）在微波炉后背及墙面之间的空隙。

C-保证至少2"（5.1cm）在微波炉四周的空隙。

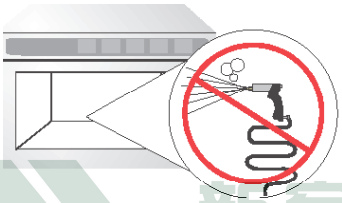

不要使用高压水枪

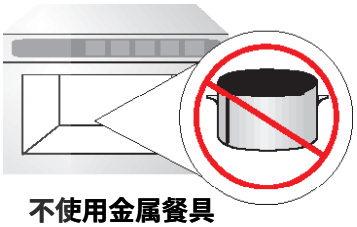

不使用金属餐具

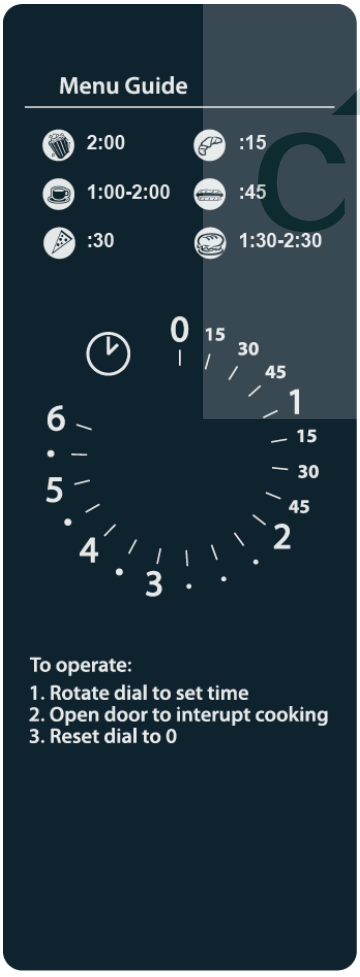

如何使用（数控）

加热

1.打开微波炉门，将食物放在接近微波炉门的地方。

2.顺时针旋转旋钮设定时间。

- 烹饪时间可以被设定至6分钟。
- 微波炉开始运行和时间并启动倒计时。

3.当烹饪时间结束，微波炉停止工作并发出蜂鸣声。

中止运行

打开微波炉门中断运行或转动时间旋钮，左转到“0”档。

恢复微波炉操作，关闭微波炉门或旋转控制时间旋钮。

变更时间

当微波炉运行时，可以在任何时候改变加热时间。转动旋钮对烹调时间进行新的设置。要将烹饪时间调整为“0”，旋钮旋转至“0”档。

面板操作仅适用于特定型号

开关操作这个微波炉会在供应线路引起电压波动。此操作条件下会对电压产生有不良影响。该装置是用来连接到一个最大允许阻抗最大为0.2欧姆的用户接口的电源系统。用户必须确保该装置是只连接到一个电源系统。如果需要,用户可以向公众供电公司要求添加阻抗接口。

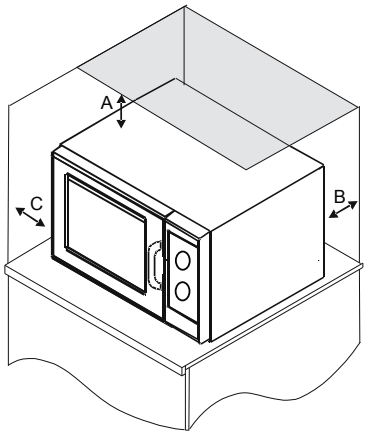

炉墙间距

A-对于北美的型号(UL / CSA)，至少在微波炉周围保证2 ”(5.1厘米)的空隙。对于国际型号(50Hz),至少保留12 "(30cm)的空隙。适当的空气流通对微波炉使用及保养有重要作用。空气流动受阻,可能使微波炉运行产生故障并减少零部件的使用寿命。

B-保证至少2"（5.1cm）在微波炉后背及墙面之间的空隙。

C-保证至少2"（5.1cm）在微波炉四周的空隙。

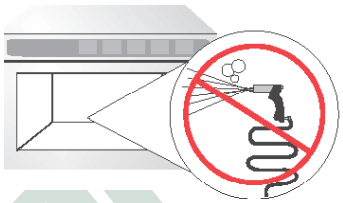

不使用高压水枪

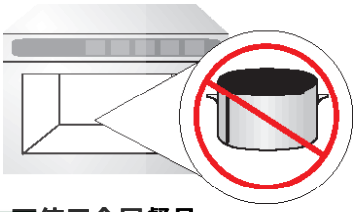

不使用金属餐具

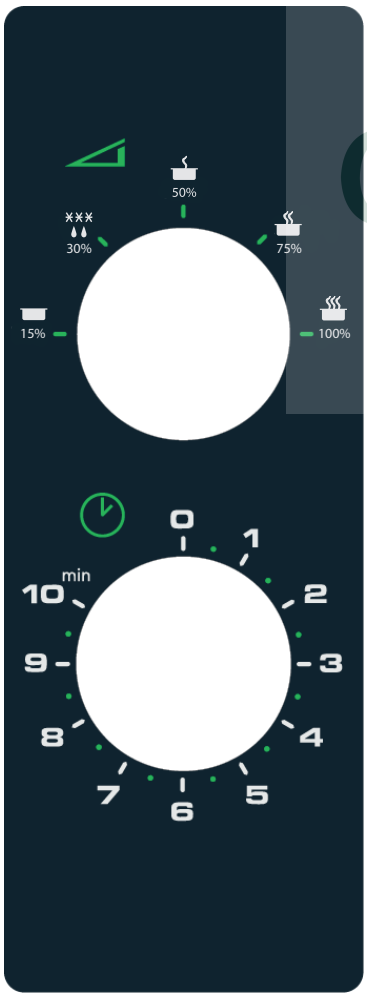

如何使用（旋钮）

加热

1.打开微波炉门，将食物放在接近微波炉门的地方。

2.转动功率旋钮至所需功率位置。

- 火力可设定为保温15 解冻 30 中火50 中高70 高火100

3.顺时针旋转时间旋钮，直到所选时间。

- 烹饪时间可以被设定到10分钟。
- 如果所需的烹调时间少于2分钟，转动它超过2分钟的档位然后回到所需时间。

4.微波炉开始运作和计时器开始倒数。

5.当烹饪时间结束，微波炉停止运作并发出蜂鸣声。

中止运行

打开微波炉门中断运行或转动时间旋钮，左转到“ 0 ”档。

恢复微波炉操作，关闭微波炉门或旋转控制时间旋钮。

变更时间

当微波炉运行时，可以在任何时候改变加热时间。转动旋钮对烹调时间进行新的设置。要将烹饪时间调整为“ 0 ”，旋钮旋转至“ 0 ”档。

新客行 CUSBEST

清洁保养

位置	清洁保养建议
内部，外部和门	使用软的海绵或布料，配合温和的洗涤剂及温水来清洗微波炉。 在抹设备之前，海绵或布料应绞出过量的水。如果需要，在清洗前，在微波炉内煮沸一杯水来化开污渍。 重要： • 不要使用包含氨的磨蚀性清洁剂或擦净剂。 • 不要将水漏到微波炉底部。 • 不要使用水压类型清洁系统。
排风出气孔	每月检查积累在微波炉底部和后部的烹调入口合天窗的蒸气。 用潮湿的布料清洁放气口保证适当的气流流通。彻底烘干微波炉。
进气孔过滤器	过滤器位于微波炉门下方。每周清洁空气入口过滤器保证适当的空气流通。使用热水和温和的洗涤剂洗涤过滤器。如果微波炉滤器没有安装，不要使用。拆下过滤器清洗。 重要： 为避免过度加热和微波炉损坏，需经常清洗空气过滤器。 向左转动平头螺丝并且拆下过滤器来清洁。
控制板	打开微波炉门去除微波炉定时器。使用软的海绵或布料，和温水与温和的洗涤剂来清洗微波炉。

CUSBEST

问题	可能成因
微波炉不运行。	确定微波炉接线正确。 微波炉接地。 检查保险丝和开关。
微波炉间歇性运行。	检查空气过滤器并清理。
按键失灵。	确认微波炉启动。 打开微波炉门再关闭之后再尝试。
如果微波炉出现故障或显示字母F：	微波炉有一个自动诊断系统。当发生故障时，自动诊断会提示用户。当电子信号出现时，请按以下操作。 1.记下显示数字。 2.关闭微波炉，1分钟后再启动。 • 重启可能使故障代码消失。如果失败，请与ACP授权服务商联系或拨打免费电话1-866-426-2621联系美国或加拿大的ACP工厂。
微波炉运行但不加热。	再微波炉内放置一杯水。 将微波炉时间调至1分钟，功率最大（100%）。 如果温度不上升，微波炉运行仍不正常。请ACP授权服务商联系或称拨打1-866-426-2621免费电话联系美国或加拿大的ACP工厂。

新客行 CUSBEST

⚠ 警告

为避免可能导致人身伤害或死亡的电击，在任何时候不要去除外壳。
只有ACP授权的服务商可以去除外壳。

© 2010 ACP, Inc.
Cedar Rapids, Iowa 52404