BEISSBARTH

I
UK
F
D
ES
CSI

CE

德国百斯巴特平衡机MT850 中文说明书

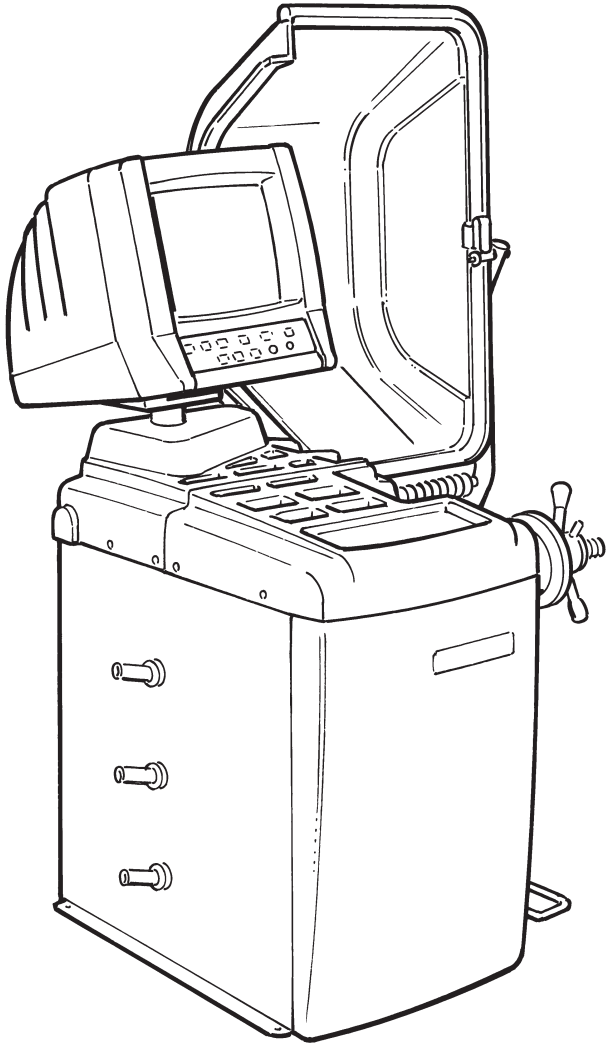

MICROTEC 850-850.A - 865.A-865.AD-865.ADP

COD.653770 Rev.0

BEISSBARTH MT850电脑化平衡机

警告

请仔细阅读本说明书，了解本产品的操作规范
任何超出本产品使用规范所造成的损坏或危害
公司将不承担责任。

主要部件
技术参数
附件
开箱和地面固定
安装：
-显示器安装
-电器连接
-卡具连接
故障诊断：
使用说明：
-显示按钮和控制面板
-平衡车轮
-选择平衡程序
-输入车轮数据
-编程和粘贴铅块安装程序
-平衡重量分散程序
-优化不平衡量
-平衡设置
-基本标定
-电子尺标定
-自动诊断
-ALU数据
设备常规维护
运输，储存
附件列表

设备外观说明：
A：主开关
B：电源电缆
C：平衡块托盘
D：控制面板
E：显示器
F：车轮保护罩
G：自动测量尺
H：卡具
L：刹车踏板
M：锥体支架
N：气动供应
O：键盘电缆

技术特点：
1，17"彩色显示器。各个功能以菜单形式集成显示在屏幕上。
2，控制面板：F1-F6功能键实现选择
3，9种平衡程序，5种ALU程序，2种PAX钢圈程序。
4，电子尺自动测量。
5，单次平衡后不平衡量自动显示
6，自诊断和自动标定程序简化了工作。
7，脚刹车踏板便于安装不平衡块
8，STOP键可以在平衡过程中中断程序
9，最大平衡车轮到900mm。保护罩打开后，设备不会再启动。

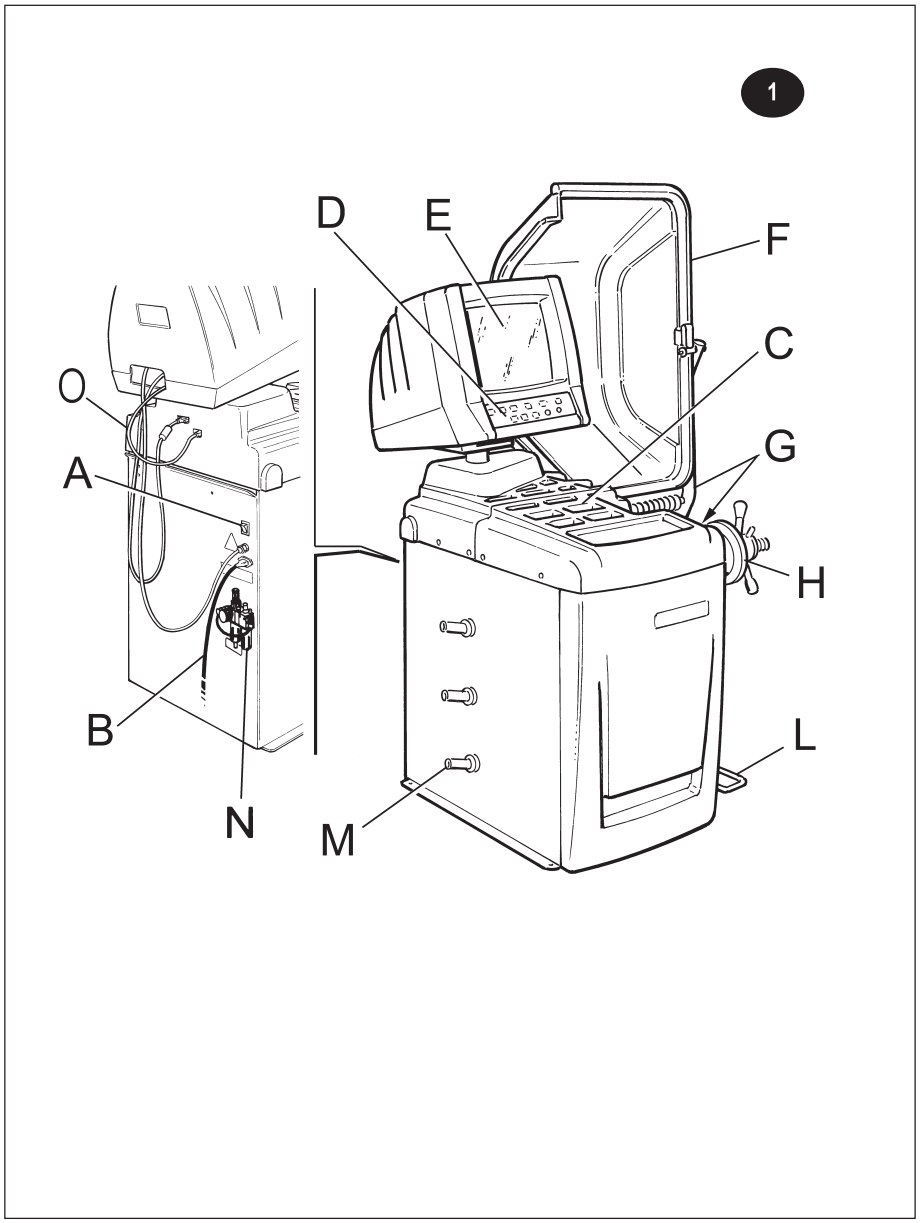

技术数据：

规格：

最大高度（保护罩打开）	1800mm
深度（保护罩打开）	1260mm
宽度（无卡具）	860mm
宽度（有卡具）	900mm
重量：	
净重	158kg
全重	187kg
电力供应：	
电源	220V-50Hz
电机	0.7kw
保护标准	IP 22
平衡速度	190rpm
不平衡量分辨率	1/5g
噪音水平	<75db

应用范围：

平衡车轮最大70kg，摩托车最大20kg。

钢圈宽度	1"-20"
钢圈直径	10"-20"
车轮最大直径	900mm

附件提供：

1，铅块安装钳
2，宽度测量尺
3，通用卡具
4，铝合金钢圈

选装附件：

1，3/4/5孔无中心孔卡具
2，快速旋钮
3，摩托车卡具
4，垫片
5，3，4号锥体
6，法式轿车专用对心圈

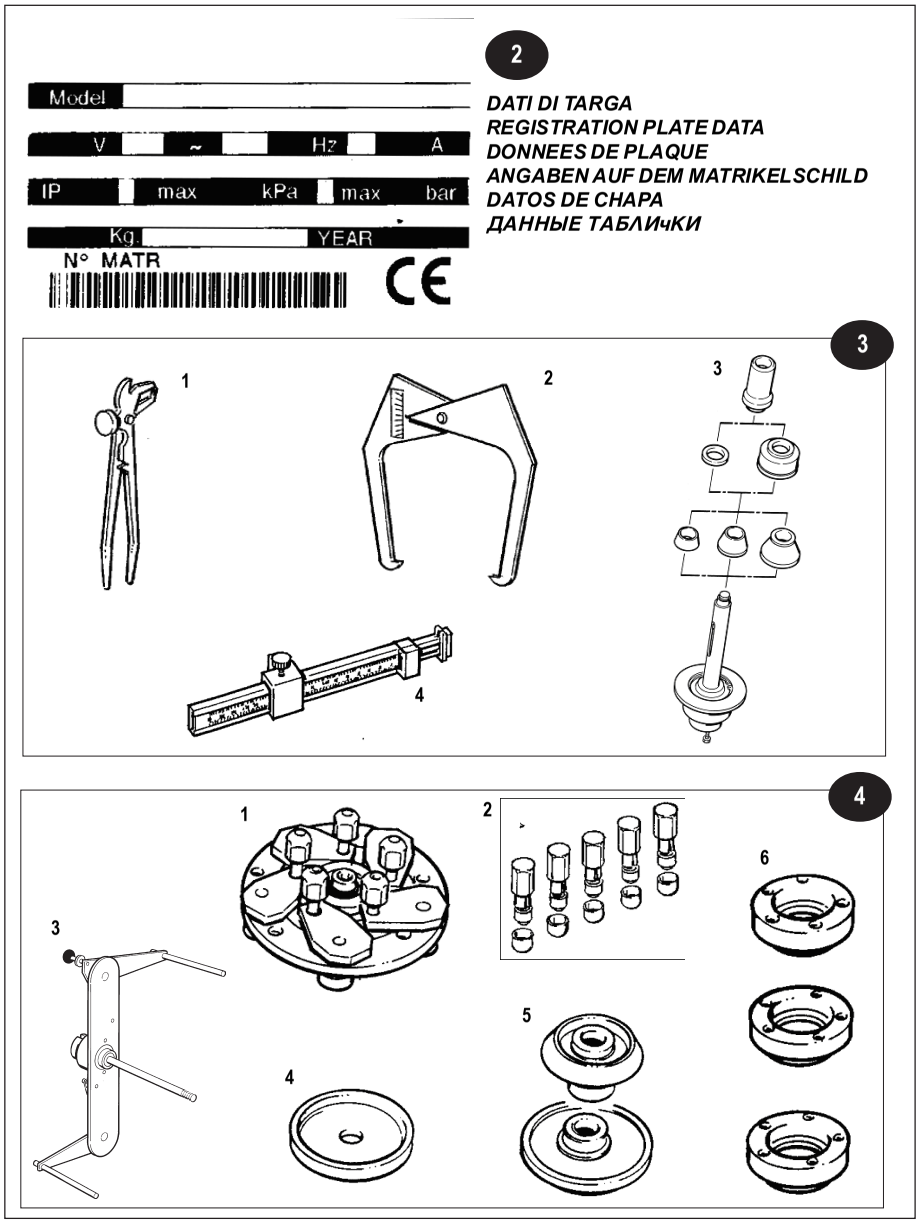

开箱固定：

1，外围尺寸：
1800mm x 1250mm x 1260mm
2，侧壁对墙距离>=500mm
3，应使用地脚螺栓固定在地面,防止晃动.

5

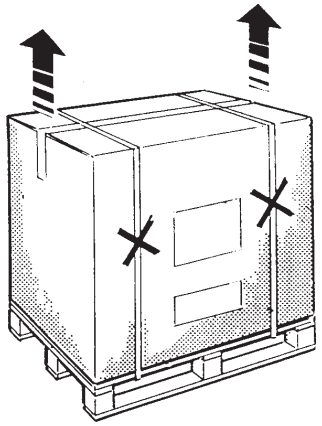

6

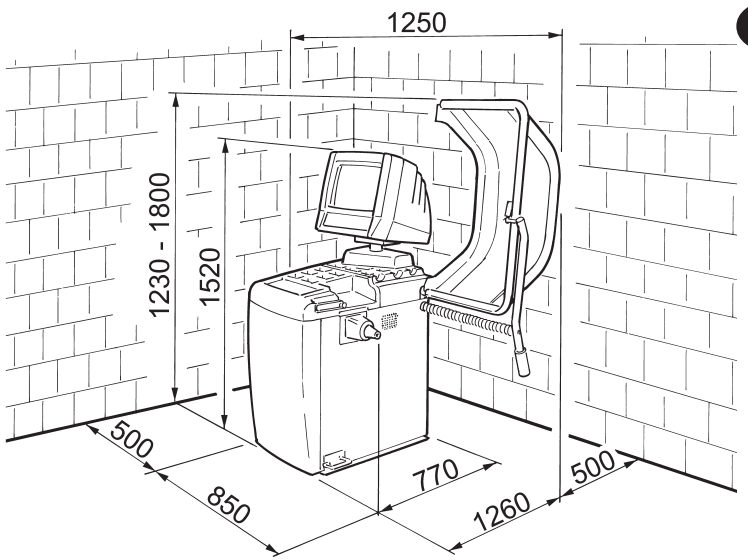

组装：

显示器安装：
1，打开包装会看到fig.7a的模样
2，将显示器插到支撑管到底
3，如图fig.7c使用固定螺丝将显示器固定。注意，不要用此螺丝调节显示高度。
4，连接显示器的接口电缆和电源电缆。

键盘连接：
键盘连接如图fig.7d

电器连接：
将电源插头连接到电源上。

安装保护罩：
1，将保护罩圆管插入机身上的销子
2，安装好固定螺丝

气动连接：
如图fig.8b将气管连接到气源上

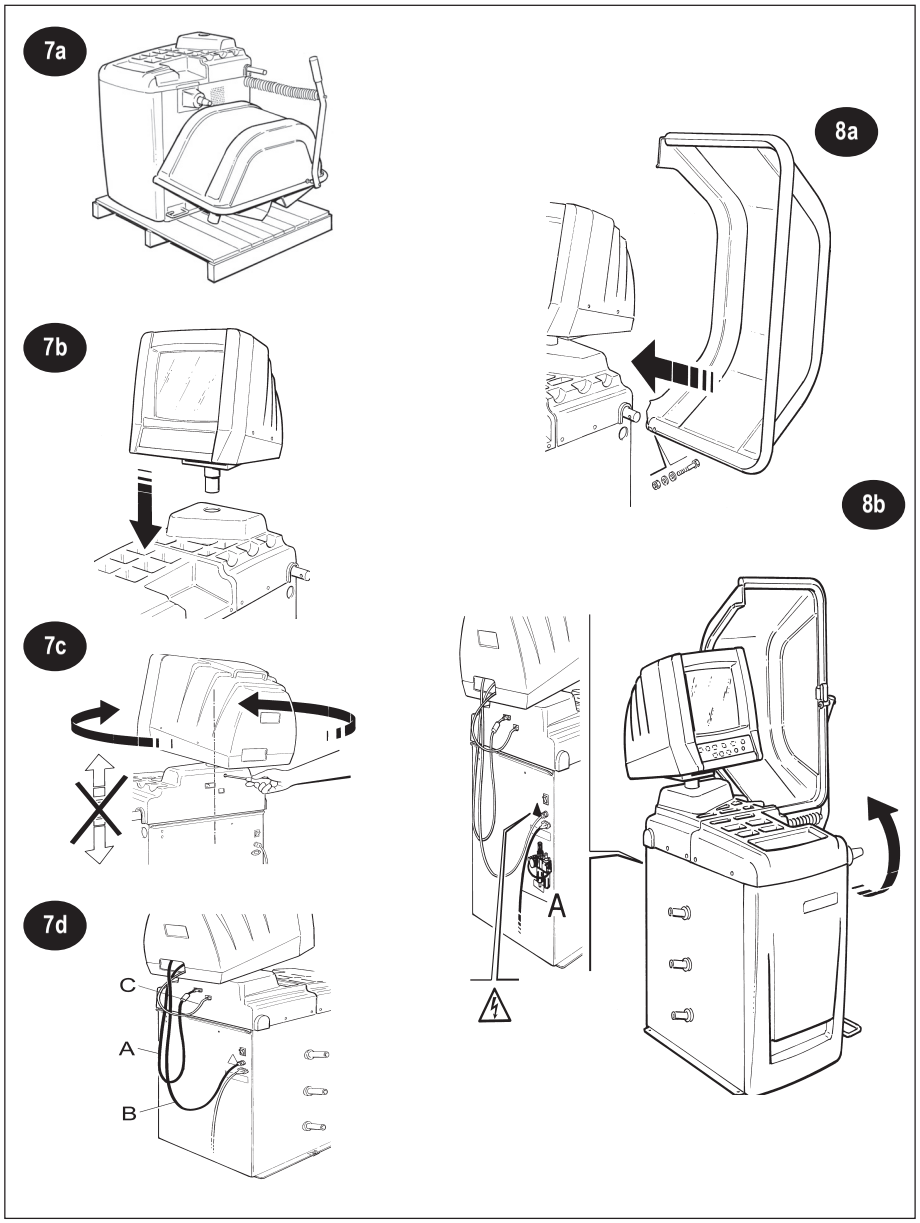

安装气动卡盘：

应该注意保持安装部件的清洁，防止意外损坏。
安装锥型卡盘：
1，打开设备
2，抬起踏板，拉出轴
3，两连接螺丝连上，不要上紧
4，抬起连接器，将螺丝插入卡环槽
5，旋转卡环直到螺丝彻底入槽
6，用踏板锁定卡盘
7，用13的扳手固定螺丝
拆卸锥型卡盘：
用反过程拆卸卡盘。

如右图安装3/4/5孔无中心空卡具。
如右图14a，将车轮装到轴上，用气动卡套卡紧。

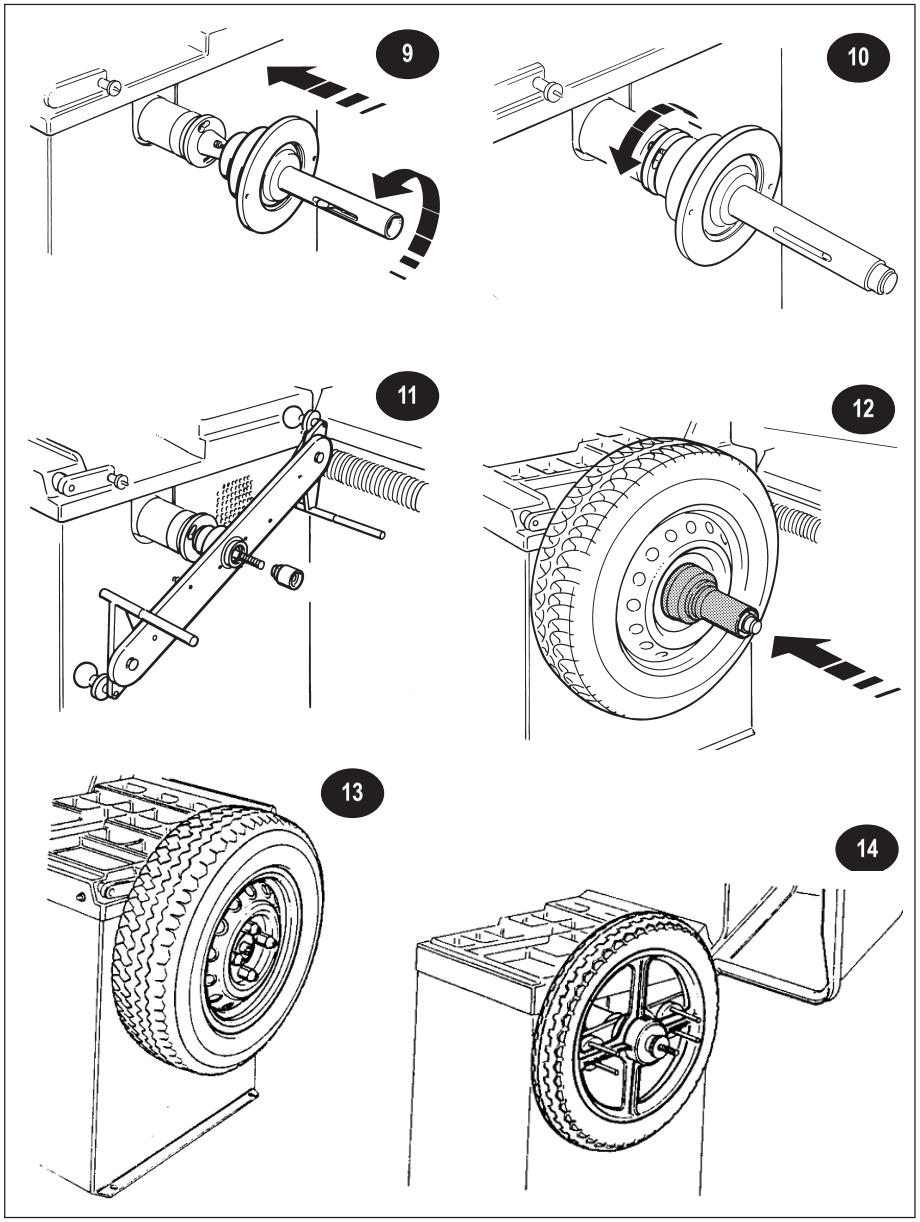

面板按键说明

1.STOP:停止键
2.START:开始键
3.ENTER:回车确认键
4.数据编程键
5.显示功能选择键
6.高分辨率显示器
7.不平衡量显示
8.不平衡量安装位置指示
9.车轮数据显示
10.功能显示

备注：
1.在安装铅块时可以使用脚刹车踏板将安装位置固定.
2.翘起刹车踏板可以激活气动装卡装置
3.不同功能以菜单形式分页集成显示
4.使用F1-F6功能键可以实现各菜单功能

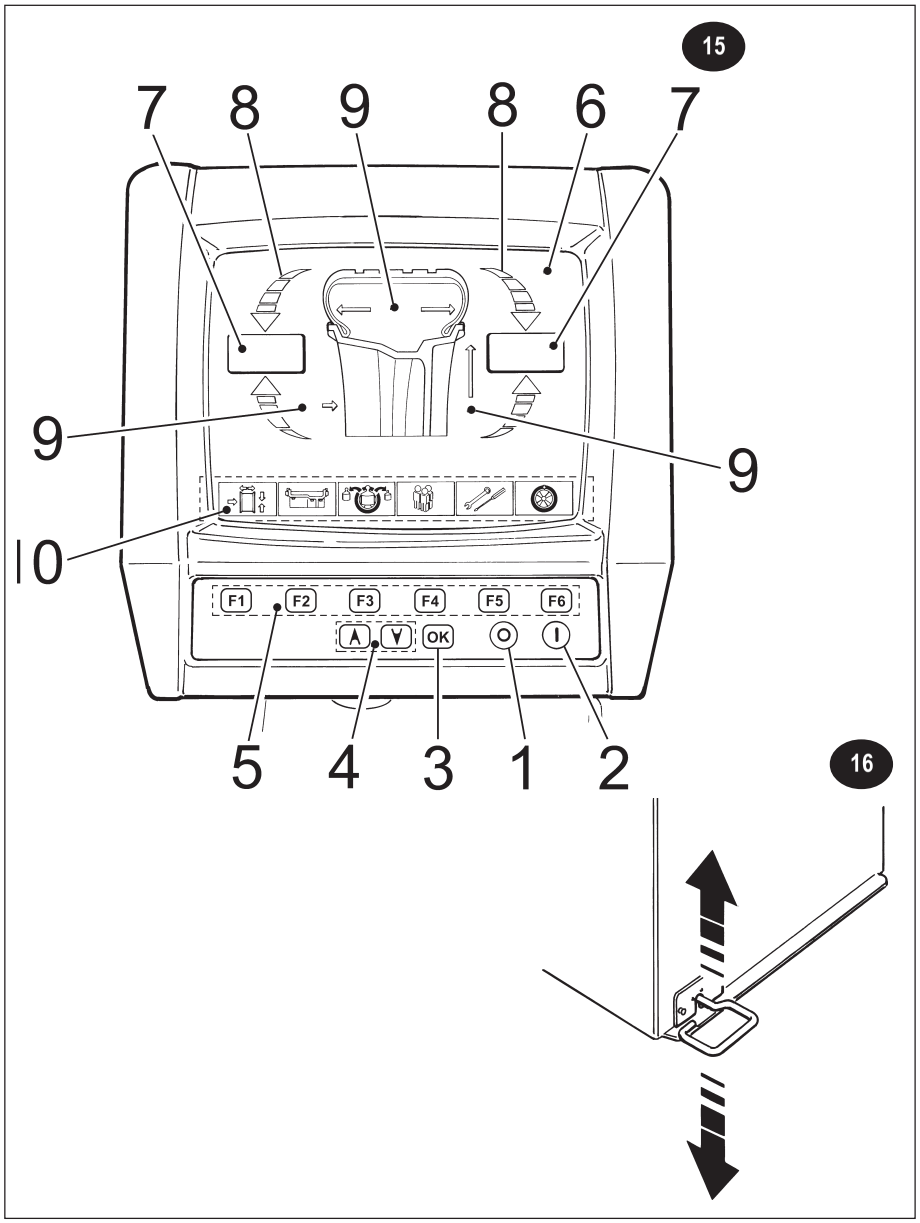

车轮平衡：

1.当打开机器开关,屏幕上显示出标题。按下F1主页显示出来。
2.安装车轮并卡紧。
3.输入车轮数据:
a)选择车轮类型(轿车/摩托车)
b)选择平衡程序(根据铅块安装方式)
c)输入钢圈尺寸
d) 输入到钢圈距离
4.合上保护罩,按下START开始平衡车轮
5.在平衡过程中,屏幕上显示:
BALANCING CYCLE PAGE
6.平衡过程结束后,自动刹车停止
7.在平衡中不要打开保护罩。按下STOP键可以终止平衡。
8.不平衡数值和位置在一次平衡中全部测量并在两侧出来。
9.箭头显示出铅块安装位置。
10.转动车轮当箭头全部为红色时,并且响起鸣叫声,表示到达平衡量准确位置
11.将铅块准确安装到钢圈内外侧指示的12点位置。如果使用铅块分置程序实现外侧铅块的安装。
12.安装好相应铅块后,重新转动机器检查平衡结果。

17

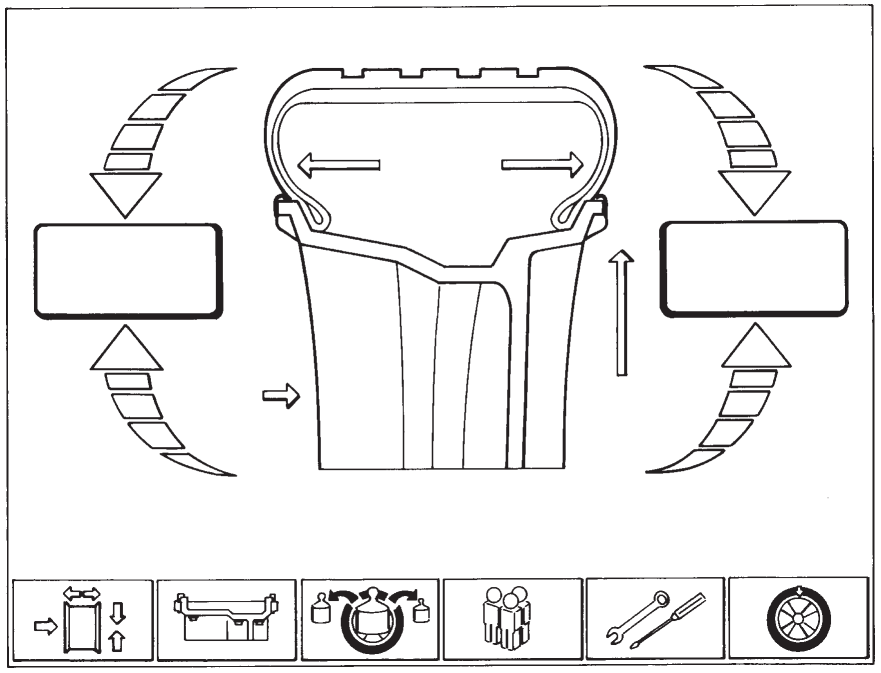

选择平衡程序：

在主屏幕下按下F2显示平衡程序
1.标准动态
2.alu 1
3.alu 2
4.alu 3
5.alu 4
6.alu 5
7.静态测量
8.Pax 1
9.Pax 2
通过选择可以实现各种平衡块安装方式的选择。
按下F2选择平衡轿车轮胎。
1.标准动态平衡方式(两外侧装卡铅块)
2.7种Alu粘贴式铅块
3.静态平衡方式
按下操作面板上4号上下箭头实现平衡程序选择
按下F5，选择摩托车钢圈平衡方式。

选择结束后，按下F1返回主画面。

当重新开机后自动进入标准平衡方式。

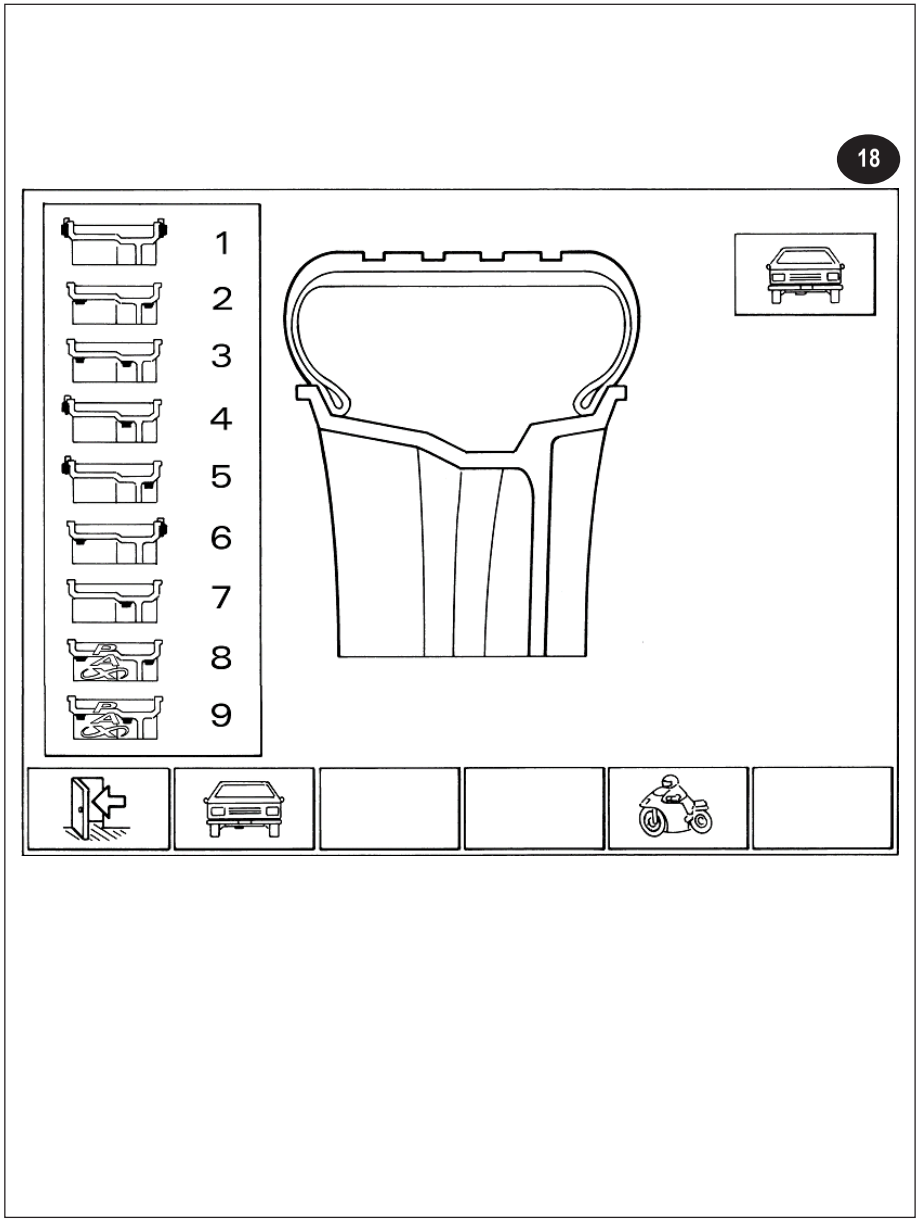

车轮数据输入：

开机后按下F1进入测量页。

1，使用电子尺输入钢圈尺寸：
如图19a，19b，将电子尺顶到钢圈内外内沿，自动测出钢圈一组尺寸。

2，手动输入
如图20a，将尺子拉出顶到钢圈内沿。读出数据。
按下F2后手动输入。
如图20b，用尺子量出钢圈宽度，按下F3后手动输入。
按下F4输入钢圈直径。
按下F5切换到使用mm输入钢圈尺寸。

PAX轮胎需要使用mm单位。

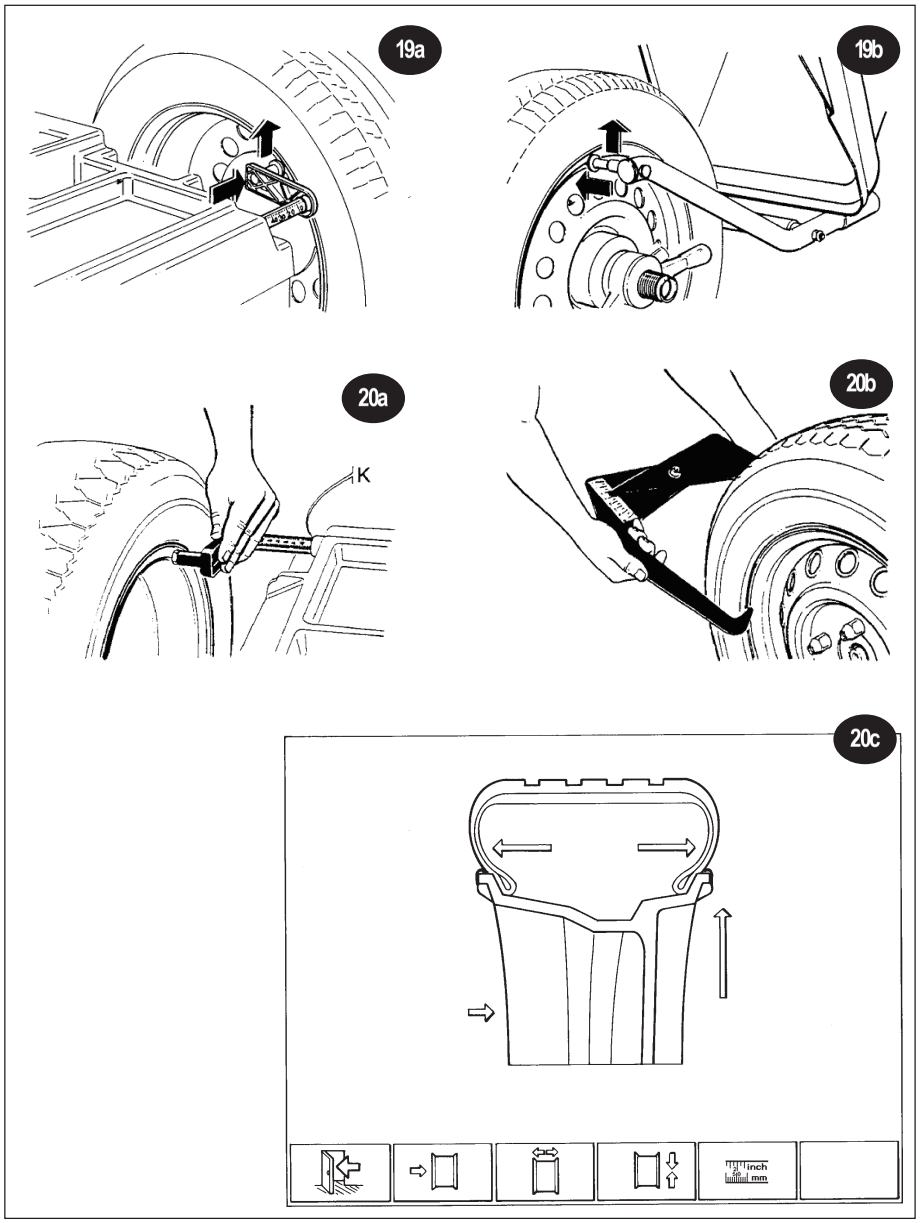

粘贴铅块安装程序：
量规说明：
A：游标
B：铅块安装头
C：外部卡爪
D：固定旋钮
E：毫米尺
F：挤出器
G：内侧卡爪
H：尺杆
此量规适用于ALU2/3和PAX2程序。

选定ALU2平衡程序：
1，首先选定ALU2平衡程序
2，将量规A游标卡在钢圈内沿
3，将量规内侧卡爪C深入钢圈到预安装铅块的位置
4，旋紧固定螺丝D，确定尺寸
5，将量规得到的尺寸以mm为单位输入到钢圈宽度
6，平衡轮胎，得到平衡结果
7，转动钢圈到指定位置，将显示重量的铅块安装到量规卡爪C上
8，如图21b将量规游标A卡到钢圈内沿。按下C处挤出器将铅块粘贴到指定位置12点处。
9，转动钢圈到指定位置，将显示重量的铅块安装到量规卡爪G上
10，将量规头B顶到钢圈内沿，使用顶出器F将铅块粘贴到钢圈内壁上。

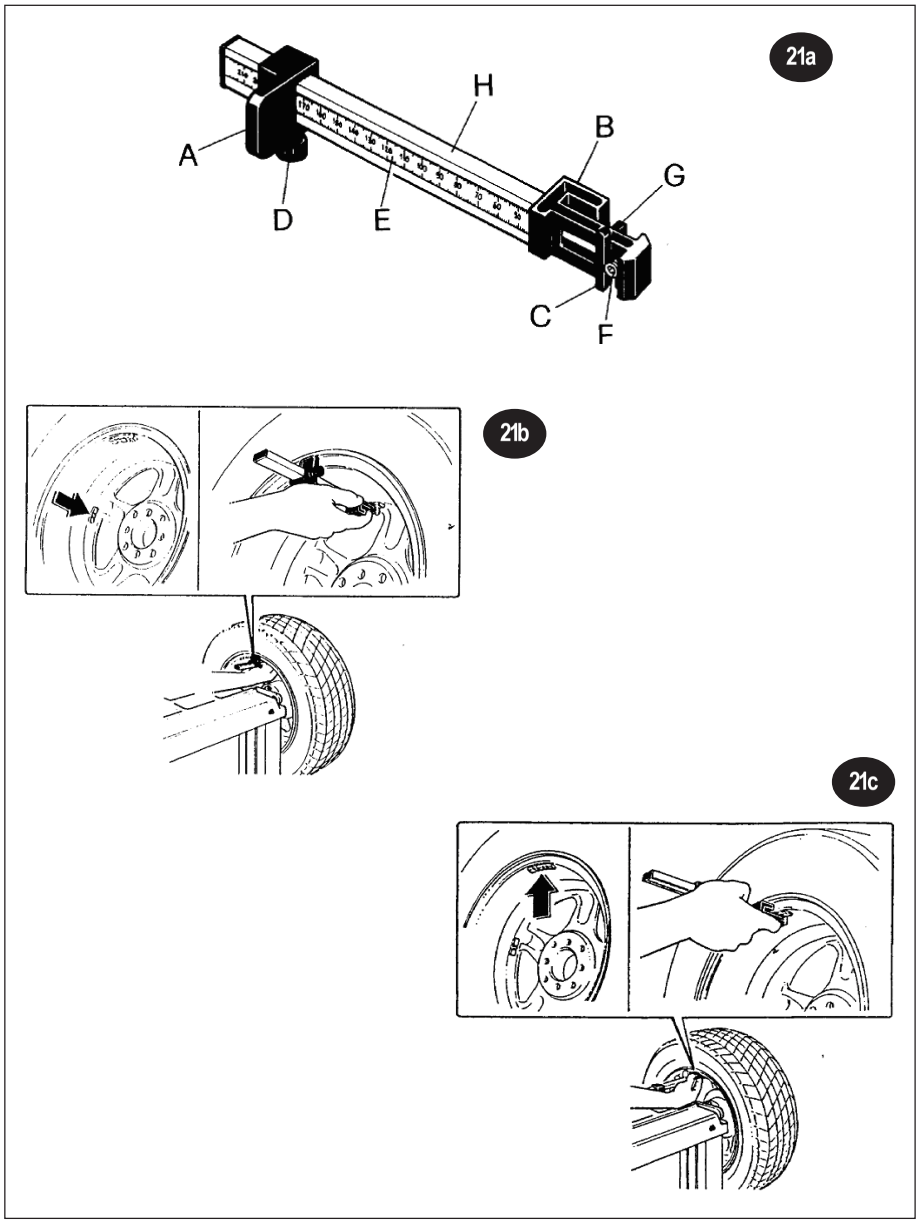

铅块分置程序：

对于粘贴铅块。如果从钢圈外部可以看到
影响美观，可以将其分开成两个铅块，分置到幅
板后面。方法如下：
1，按下F3键进入分置程序画面。屏幕上显示出目
设定的钢圈幅板数
2，如果有必要在3到9之间输入选择幅板数
3,将一个幅板转到12点位置,并稳定住。这时按下
F3进入平衡分置程序被激活。
这时钢圈外侧两个分置重量及其位置被显示出来。
4，按显示安装相应重量的铅块。
5，使用完此功能，按下F3回到主画面。

22

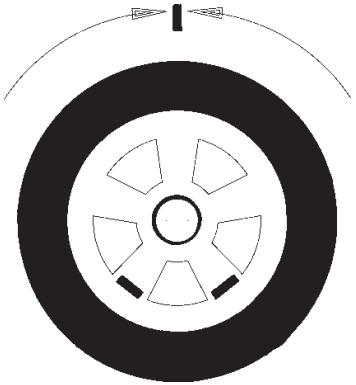

23

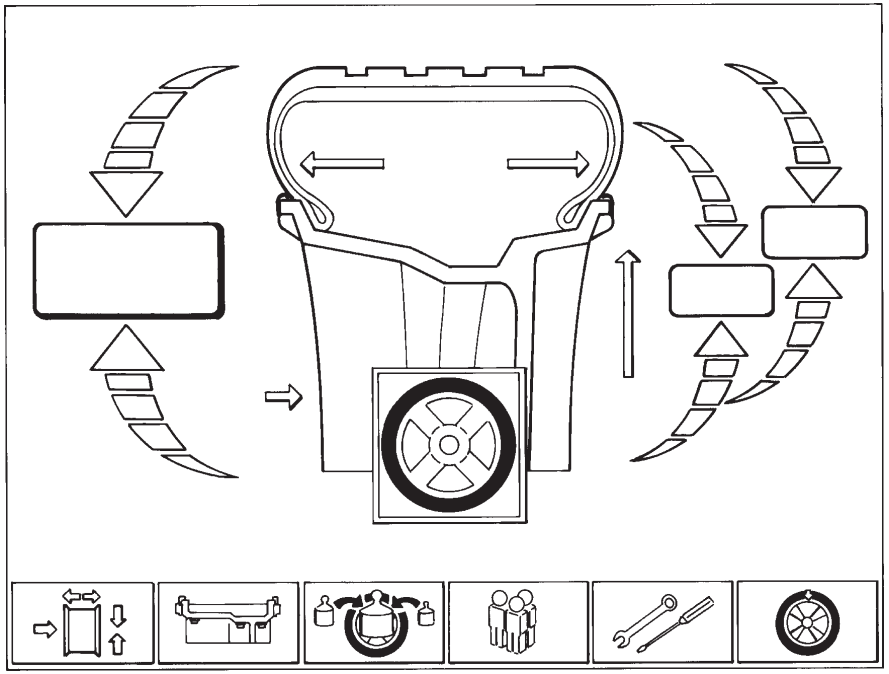

平衡优化程序：

优化程序由于最大程度的减小不平衡量。该程序先从静态平衡开始。
当不平衡量很大，（静态不平衡大于50g时），推荐用户使用优化程序。
程序如下：
1，按下F6进入平衡优化程序。
2，将需要平衡优化的车轮安装好，按下START键平衡
3，将气嘴转到12点位置，按下F6记住该位置数值。在轮胎上标出气嘴位置。
4，取下车轮，将轮胎在钢圈上旋转180度。再将车轮在轴上装卡好，并将气嘴精确定位在12点位置。按下F6记住该位置。
5，按下START键再次平衡车轮。
6，平衡结束后，屏幕上显示当前车轮
-钢圈静态不平衡量，
-轮胎静态不平衡量，
-当前静态不平衡值
-最小剩余不平衡量
根据以上显示决定是否值得进一步优化程序。
7，如果进入优化程序，旋转车轮使LED标记显示在中间闪亮。在轮胎顶上做标记。取下车轮，将轮胎上新做的标记转到气嘴位置。将车轮装回平衡机，再将气嘴转到12点位置。按下F6键记录当前位置。
8，按下START键平衡一次车轮。平衡结束时自动比较剩余不平衡量。如果差值在最大允许误差之内，显示屏幕上显示优化成功信息。优化工作完成。如果结果仍超出范围，会再次从步骤7开始重复优化。
-如果优化完成，屏幕上有成功提示。
-如果优化结果不理想，屏幕上有重新优化提示。

注意：
在优化过程中，随时再次按下F1健都可以退出优化程序，恢复正常平衡程序。

钢圈数据电子测量尺标定：
在主画面下按下F5进入服务页，在选择F4进入标定前需要输入密码。密码依次为F2，F5，F3，ENTER键。输入正确后才能进入标定。

进入标定菜单后，按下键盘上F5进入电子尺标定。
标定时不要事先安装车轮。按照屏幕上的指导一步步完成标定。
1，到钢圈距离尺零点标定
2，到钢圈距离尺最大范围标定
3，钢圈宽度测量零点标定
4，钢圈宽度测量最大值标定
5，安装一个13"或14"的样本轮胎,将两个尺子顶到测量位置,使用键盘输入实际钢圈尺寸，按下ENTER回车键完成标定。

设备基本标定：
第一阶段：卡具和附件校正
1，将锥体和卡具紧固安装到车轴上
2，按下F2进入标定菜单
3，按照屏幕提示平衡一次
4，平衡结束时校正值自动被存储。

第二阶段：平衡机自动校正
1-将一个宽度5.5",直径14",状态良好的车轮缓慢固定到轴上要求对心良好。
2-正确输入钢圈尺寸。
3-按下F3，进入标定，平衡车轮。
4-平衡后进入有载标定。缺省值是100g。
5-如果需要改变配重需要按上/下键头，直到出现希望值，按OK确认。
6-按照设定的配重重量将铅块安装到钢圈内侧，平衡车轮。
7-平衡结束后，按照屏幕要求，将铅块取下安装到钢圈外侧与原来正对的位置。
8-平衡车轮。
9-平衡结束后需要手动将铅块转到6点正下方位置。
10-将车轮在此位置固定，按下F3按钮，标定结果自动被存储。

24

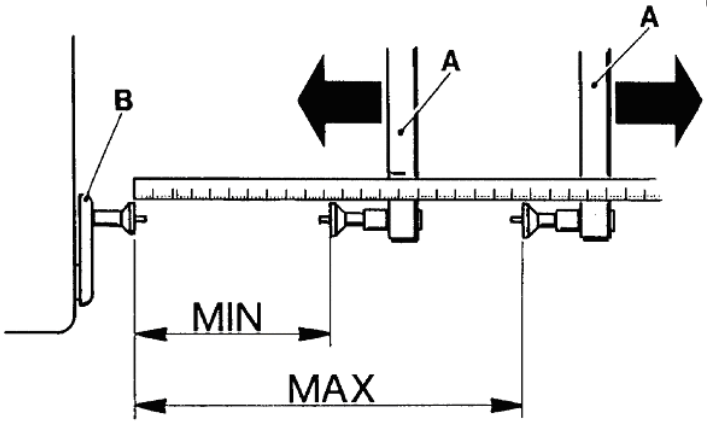

25

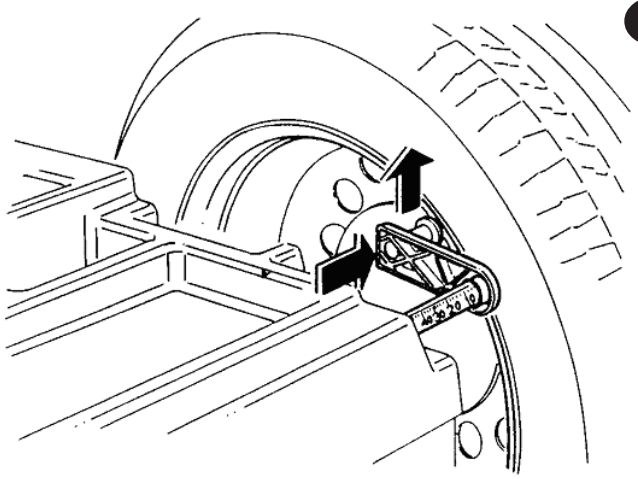

平衡机精度测试：

1，平衡车轮得到两侧重量
2，在车轮一侧安装50g铅块。设备必须检测出此偏差，误差在5g以内
3，将车轮转到再次平衡点应与加载铅块正对
4，如果形成偏角或对面超过5g误差，则需要标定。

检查车轮安装对心精度：
1，平衡车轮，
2，放松车轮，将车轮旋转35度后再次平衡，两次差距应该在10g内
3，精确对心尽量提高平衡精度

平衡机功能设置：

在主画面下按下F5进入服务菜单，然后按下F2键进入设置页，包括两页：
1，按下F2进入自动平衡选择
1）合上保护罩就平衡
2）合上保护罩按下OK平衡

2，按下F3进入单位选择
1）显示克为单位
2）显示盎司为单位

3，按下F4进入最小零点重量显示：
用数字键在最大99之间选择，回车键确认。

4，按下F5进入平衡分辨率显示：
1）1g
2）5g

按下F6进入第二页选项：
1，语言：按下F2激活一个窗体，然后选择需要的工作语言
2，用户姓名：按下F3进入后使用F2-F5在选择的字母上停留后用回车确认。输入完成后，移动光标到SAVE标志回车确认。可使用STOP键中断输入。
3，按下F4进入蜂鸣器开关选择
4，按下F5可输入操作者姓名，方法如2

使用F1回到第一设置页。

选择平衡程序：
在主屏幕下按下F2显示平衡程序
1.标准动态
2.alu 1
3.alu 2
4.alu 3
5.alu 4
6.alu 5
7.静态测量
8.Pax 1
9.Pax 2

按下数字键1-9可以实现不同平衡方式选择

选好后按下F1键可回到主画面。

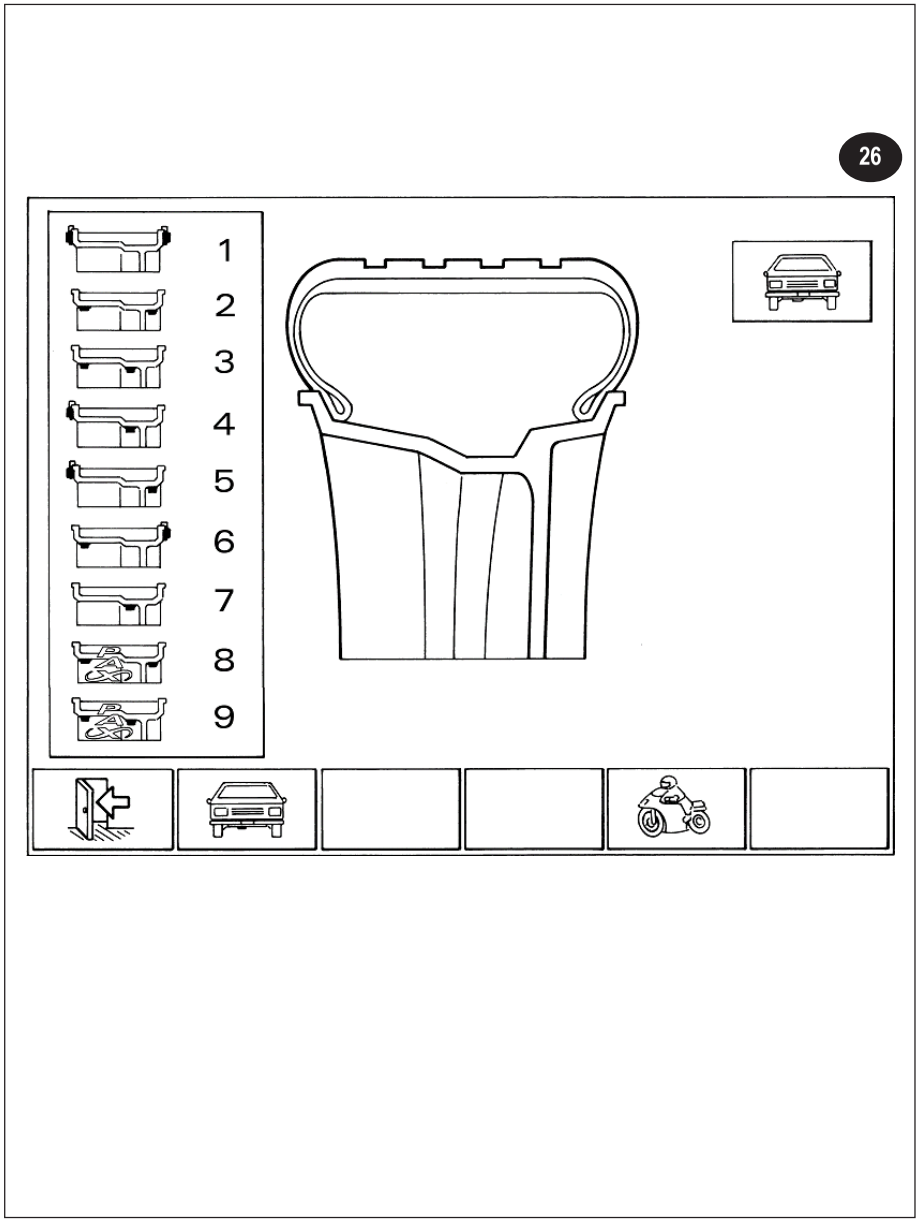

日常保养：
1，日常主要需要保证清洁
2，维护锥体和卡具，保持清洁，减小磨损

设备运输：
1，需要如右图，使用两个3m长的吊装带将设备向上起吊运输

27

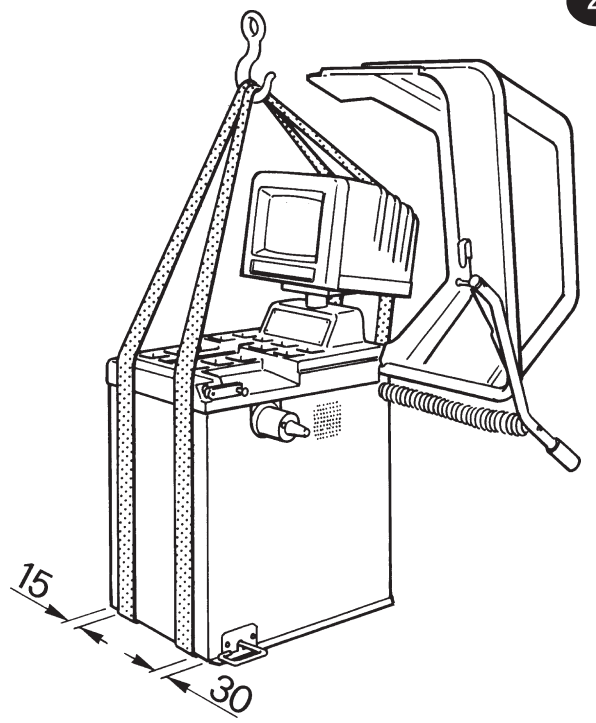

技术服务与备件：

1，技术服务应该由百斯巴特公司授权的专业技术人员或在其指导下进行。

2，设备零部件如后面图表所示。更换时需要采用原厂备件。

BEISSBARTH G.m.b.H.
Hanauer Straße 101
80993 München
Telefon 089/14901-0
Telefax 089/14901-249
Telex (17) 898612
http://www.beissbarth.com

BEISSBARTH

PARTI DI RICAMBIO
SPARE PARTS
PIÈCES DE RECHANGE
ERSATZTEILEN
REPUESTOS
ЗАПАСНЫЕ ЧАСТИ

EQUILIBRATRICE

WHEEL BALANCER
EQUILIBREUSE
AUSWUCHTMASCHINE
EQUILIBRADORA
БАЛАНСИРОВОЧНЫЙ СТАНОК

N° 653682 REV. 0
N° 653683 REV. 0
N° 653684 REV. 0
N° 653685 REV. 0
N° 653686 REV. 0
N° 653276 REV. 0
N° 653247 REV. 3
N° 653248 REV. 3
N° 653236 REV. 0
N° 653735 REV. 0
N° 653738 REV. 0
N° 653736 REV. 0
N° 653737 REV. 0

SBM V850-850.A
865.A-865.AD-865.ADP

Emesso il 12/12/2003

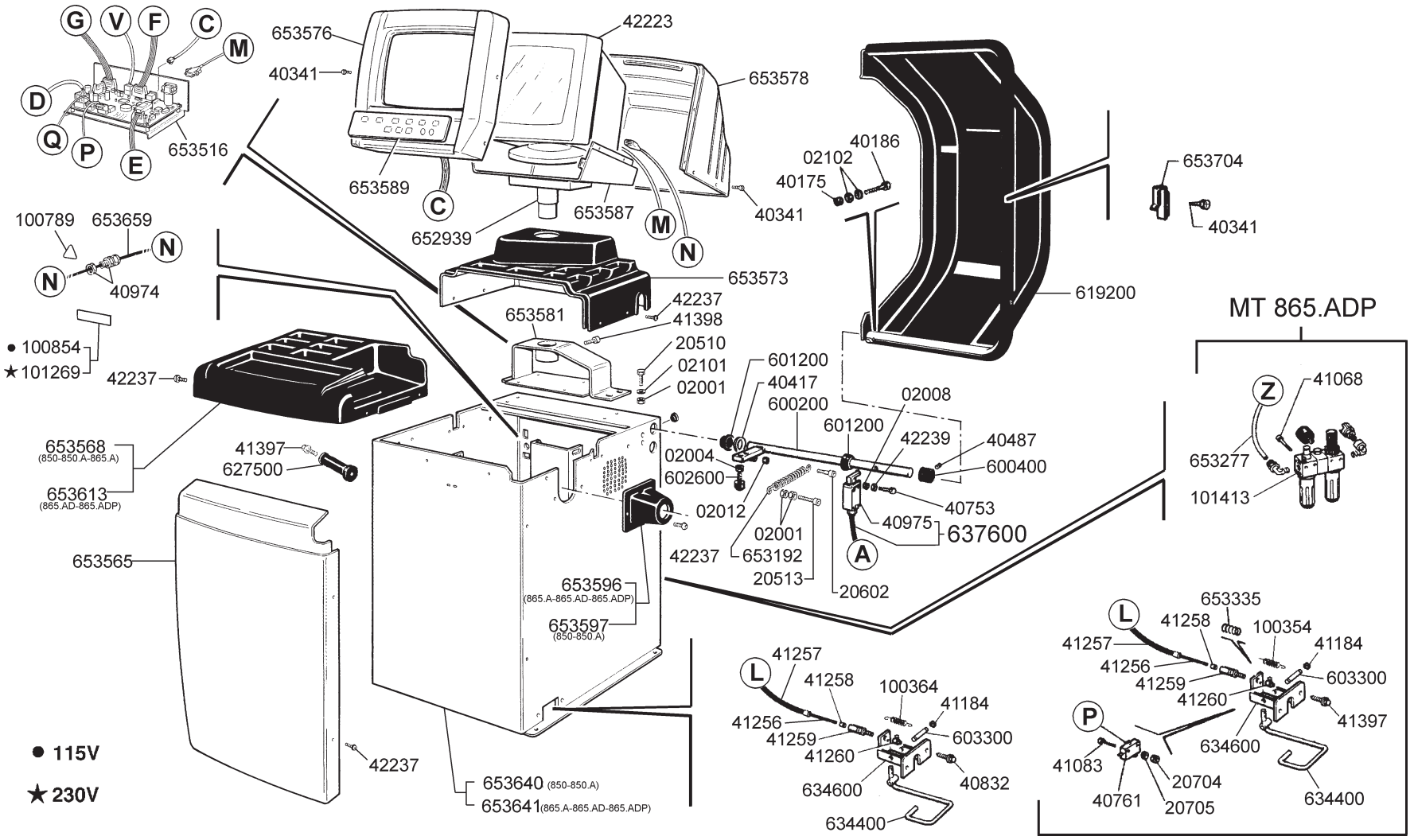
G
V
F
C
M
D
Q
P
E
653516
653576
40341
42223
653578
653589
C
652939
653587
M
N
40341
40186
02102
40175
653704
40341
619200
100789
653659
N
N
40974
653573
653581
42237
41398
20510
02101
02001
• 100854
★101269
42237
601200
40417
600200
02008
601200
42239
40487
600400
653568
(850-850.A-865.A)
653613
(865.AD-865.ADP)
41397
627500
02004
602600
02012
40753
40975
637600
A
653565
02001
653192
42237
20513
20602
653596
(865.A-865.AD-865.ADP)
653597
(850-850.A)
42237
653640 (850-850.A)
653641(865.A-865.AD-865.ADP)
• 115V
★ 230V
MT 865.ADP
Z
41068
653277
101413
L
41257
41258
100364
41184
41256
41259
603300
41260
41397
P
634600
41083
40832
20704
40761
20705
634400
653335
L
41257
41258
100354
41184
41256
41259
603300
41260
41397
P
634600
41083
20704
40761
20705
634400

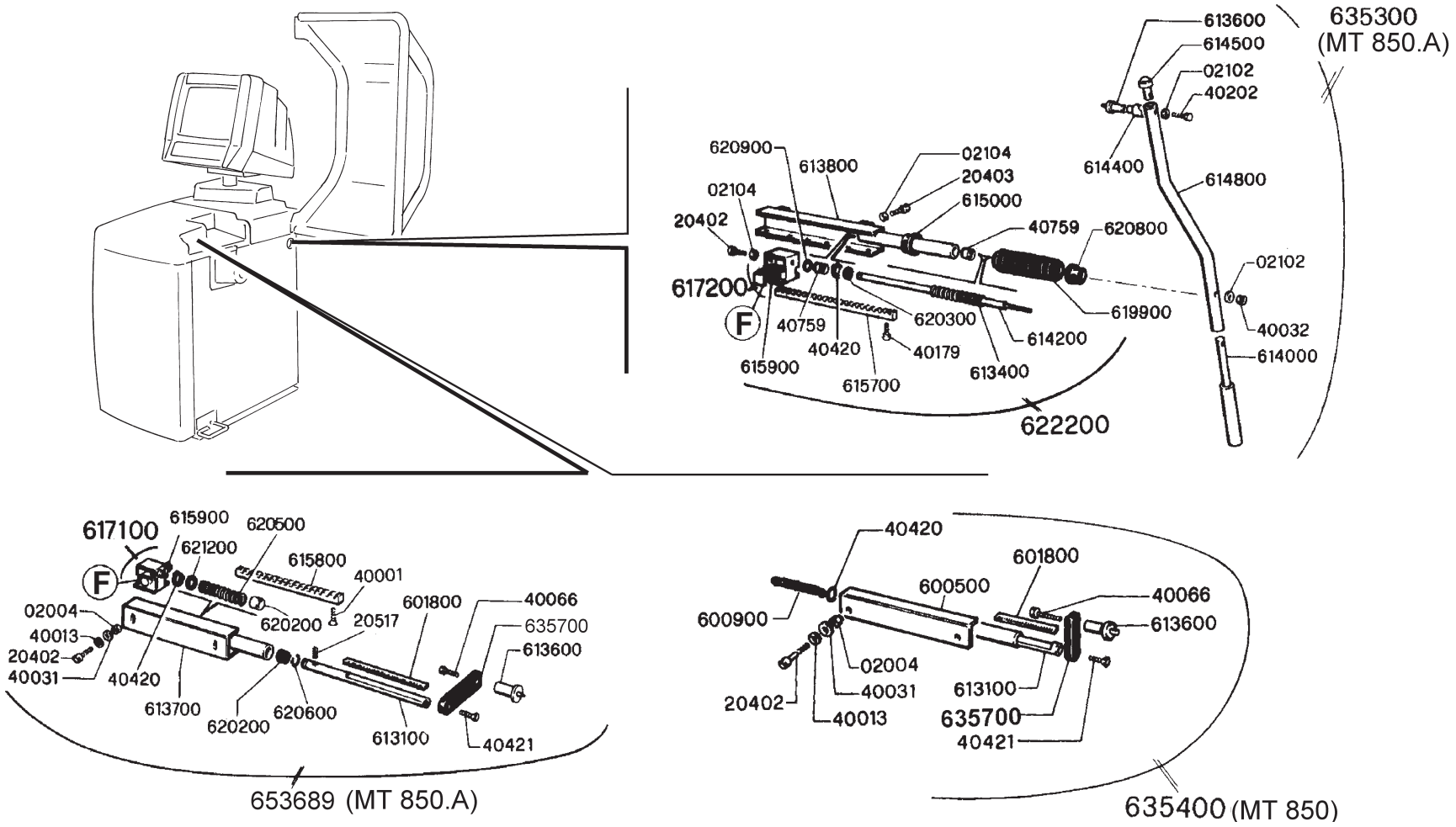
635300
(MT 850.A)
613600
614500
02102
40202
614400
614800
02102
40032
614000
619900
620900
613800
02104
20403
615000
40759
620800
02104
20402
617200
F
40759
620300
614200
40420
40179
615900
615700
613400
622200
617100
615900
620500
621200
615800
40001
F
02004
40013
20402
40031
620200
20517
601800
40066
635700
613600
40420
613700
620200
620600
613100
40421
653689 (MT 850.A)
40420
601800
600500
40066
613600
600900
02004
40031
613100
20402
40013
635700
40421
635400 (MT 850)

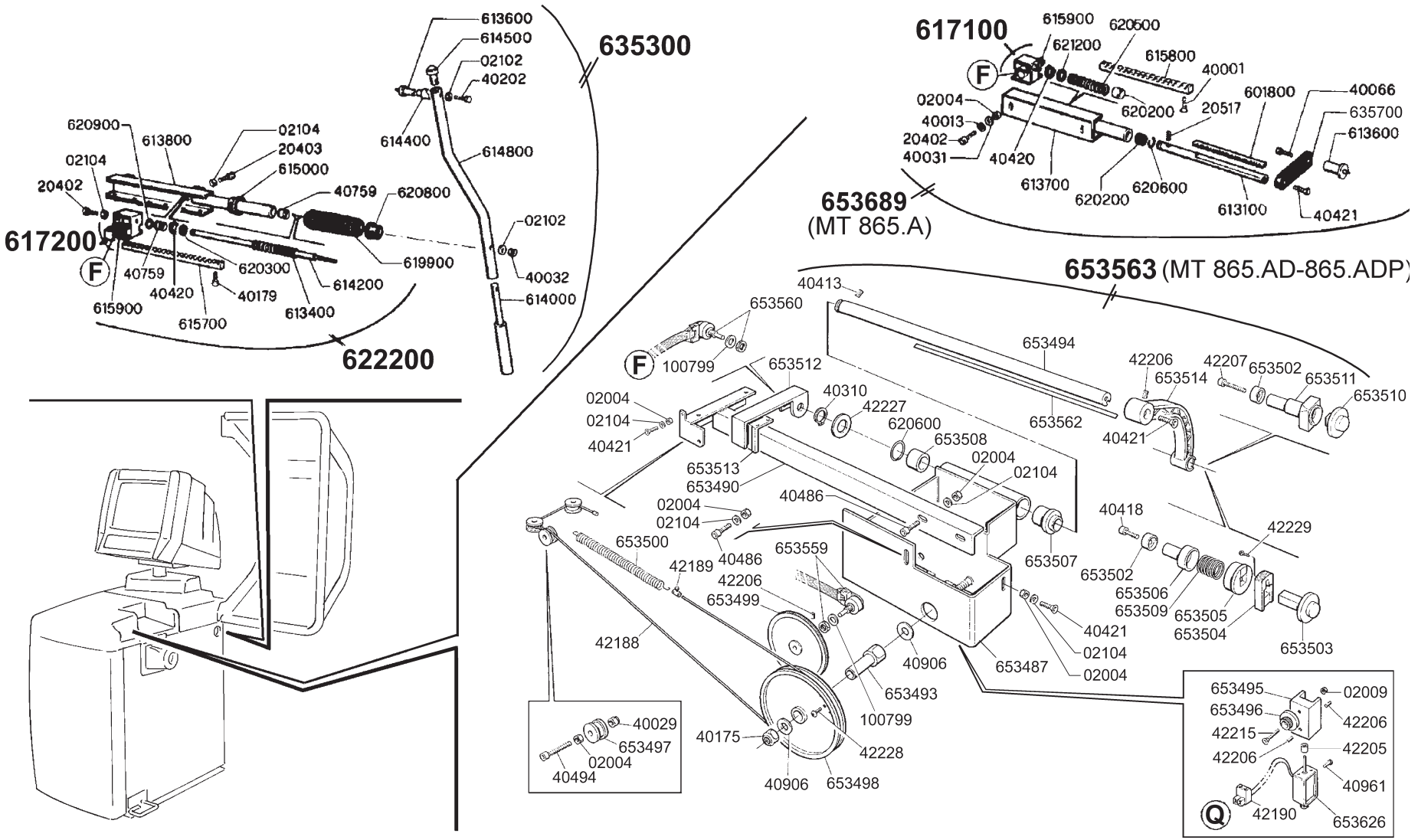
635300
613600
614500
02102
40202
614400
614800
02102
40032
614000
620900
613800
02104
20403
615000
02104
20402
40759
620800
617200
F
40759
620300
614200
619900
40420
40179
615900
615700
613400
622200
617100
615900
620500
621200
615800
40001
F
02004
40013
20402
40031
620200
20517
601800
40066
635700
613600
40420
613700
620200
620600
613100
40421
653689
(MT 865.A)
653563 (MT 865.AD-865.ADP)
40413
653560
F
100799
653512
653494
42206
42207
653502
653511
653514
653510
02004
02104
40421
40310
42227
620600
653508
653562
40421
653513
653490
02004
02104
40486
02004
02104
653500
42189
40486
653559
42206
653499
653507
40418
42229
653502
653506
653509
653505
653504
653503
42188
40906
653487
40421
02104
02004
653493
100799
40175
42228
40906
653498
40029
653497
02004
40494
653495
02009
653496
42206
42215
42205
42206
40961
Q
42190
653626

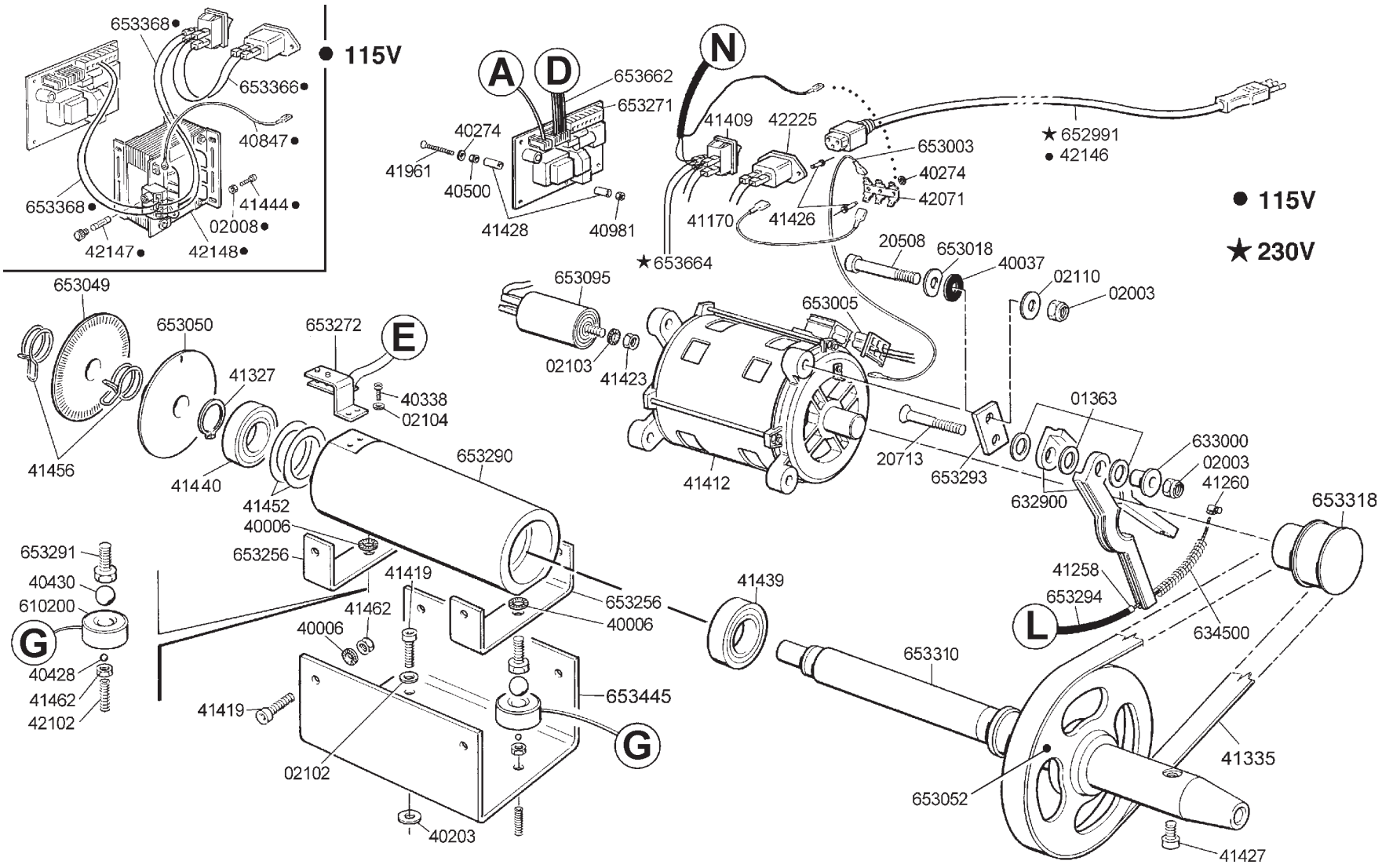
653368●
● 115V
653366●
40847●
653368●
41444●
02008●
42147●
42148●
A
D
653662
653271
40274
41961
40500
41428
40981
N
41409
42225
★ 652991
● 42146
653003
40274
42071
41170
41426
● 115V
★ 230V
★653664
20508
653018
40037
02110
02003
653095
653005
02103
41423
653049
653050
653272
E
41327
40338
02104
41456
41440
653290
41452
40006
653256
41412
20713
653293
01363
633000
02003
41260
632900
653318
653291
40430
610200
G
40428
41462
42102
41419
41462
40006
653256
40006
653445
G
41419
02102
40203
41439
653310
41258
653294
L
634500
41335
653052
41427

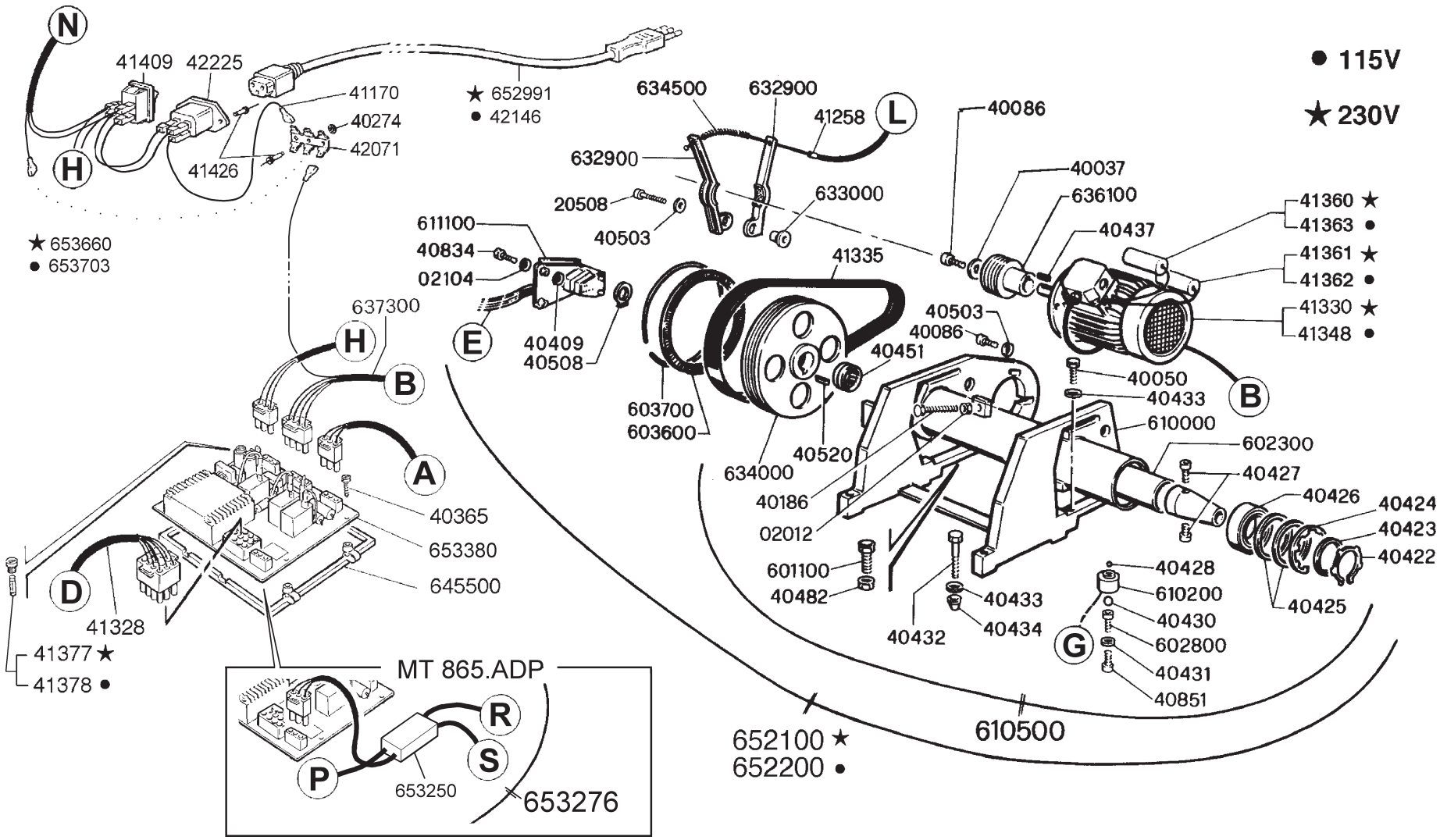
● 115V
★ 230V
N
41409
42225
41170
40274
42071
41426
★ 652991
● 42146
H
★ 653660
● 653703
634500
632900
41258
L
40086
632900
20508
40503
633000
40037
636100
40437
41360 ★
41363 ●
41361 ★
41362 ●
41330 ★
41348 ●
611100
40834
02104
E
40409
40508
41335
637300
H
B
40503
40086
40451
40050
40433
610000
602300
40427
40426
40424
40423
40422
40425
603700
603600
634000
40520
40186
02012
601100
40482
40432
40433
40434
G
40428
610200
40430
602800
40431
40851
A
40365
653380
645500
D
41328
41377 ★
41378 ●
MT 865.ADP
R
S
P
653250
653276
652100 ★
652200 ●
610500

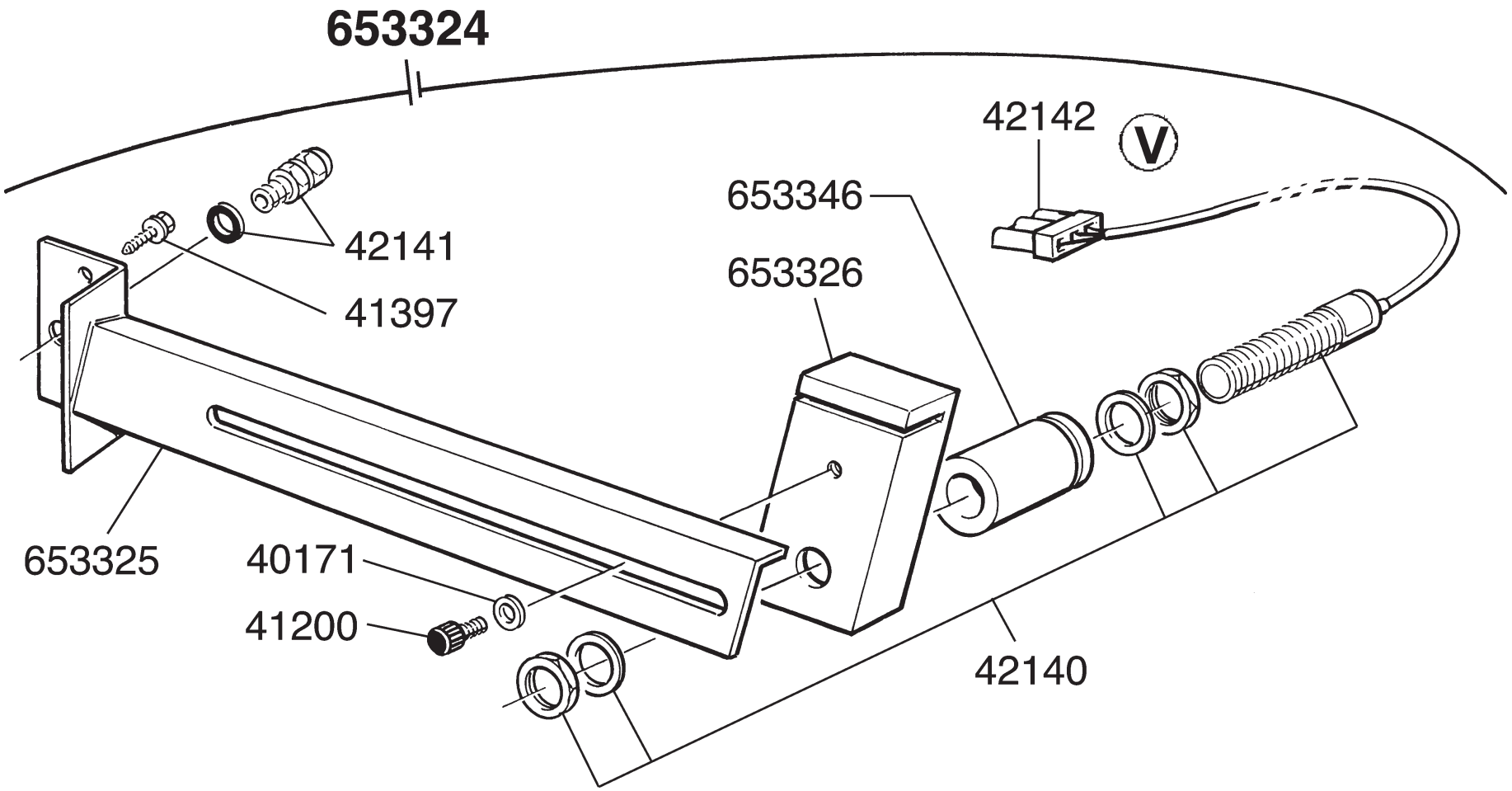
653324
42142
V
653346
42141
653326
41397
653325
40171
41200
42140

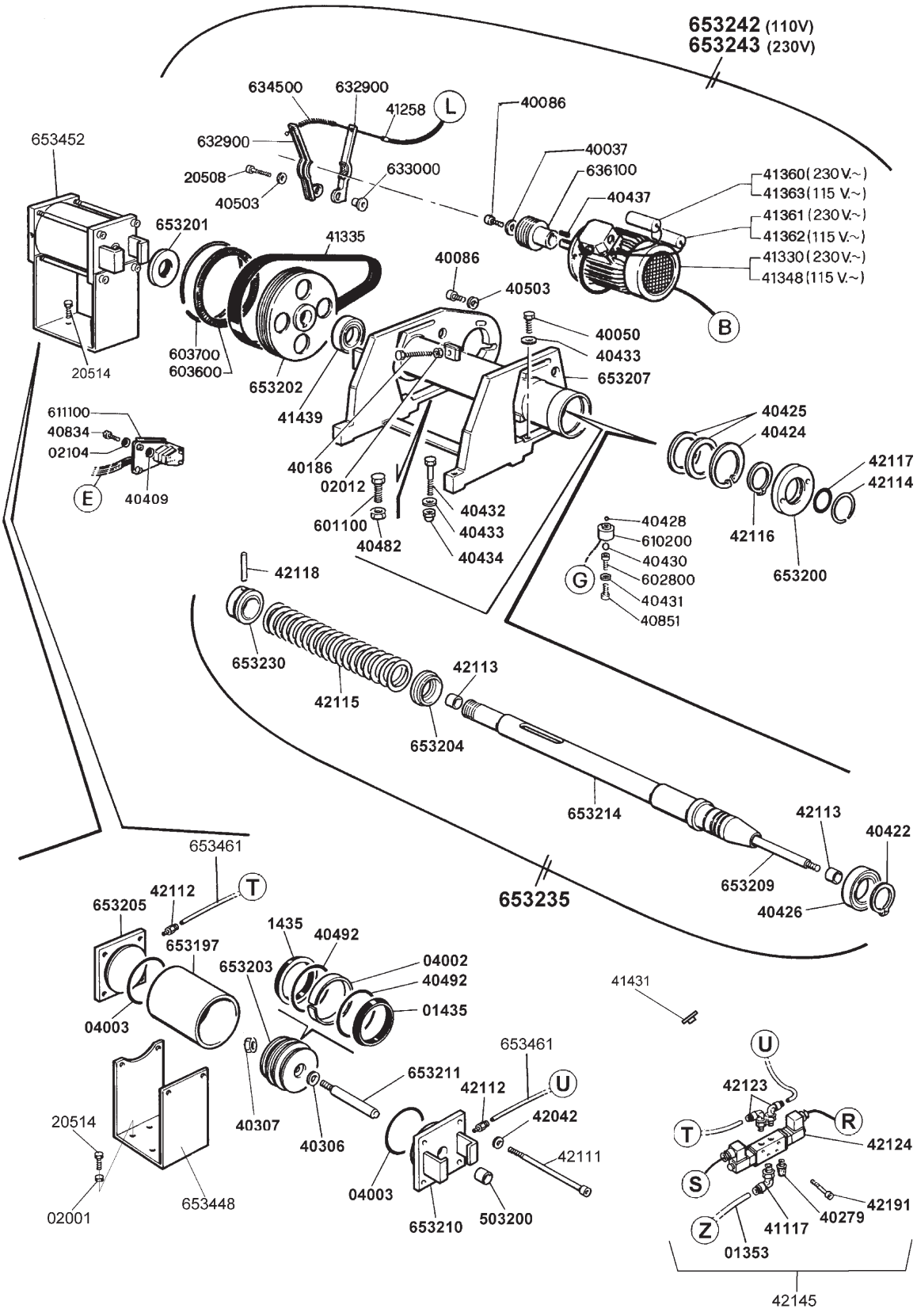
653242 (110V)
653243 (230V)
634500
632900
41258
L
40086
653452
632900
20508
40503
633000
40037
636100
40437
41360 (230 V.~)
41363 (115 V.~)
41361 (230 V.~)
41362 (115 V.~)
41330 (230 V.~)
41348 (115 V.~)
653201
41335
40086
40503
B
40050
40433
653207
20514
603700
603600
653202
41439
611100
40834
02104
E
40409
40186
02012
601100
40482
40432
40433
40434
40425
40424
42117
42114
42116
653200
40428
610200
40430
602800
40431
40851
G
42118
653230
42115
42113
653204
653214
42113
40422
653209
40426
653235
653461
42112
T
653205
653197
1435
40492
04002
40492
01435
653203
04003
41431
653461
U
42123
R
T
42124
S
42191
40279
41117
Z
01353
42145
653211
42112
U
42042
42111
20514
40307
40306
04003
653210
503200
02001
653448

BEISSBARTH

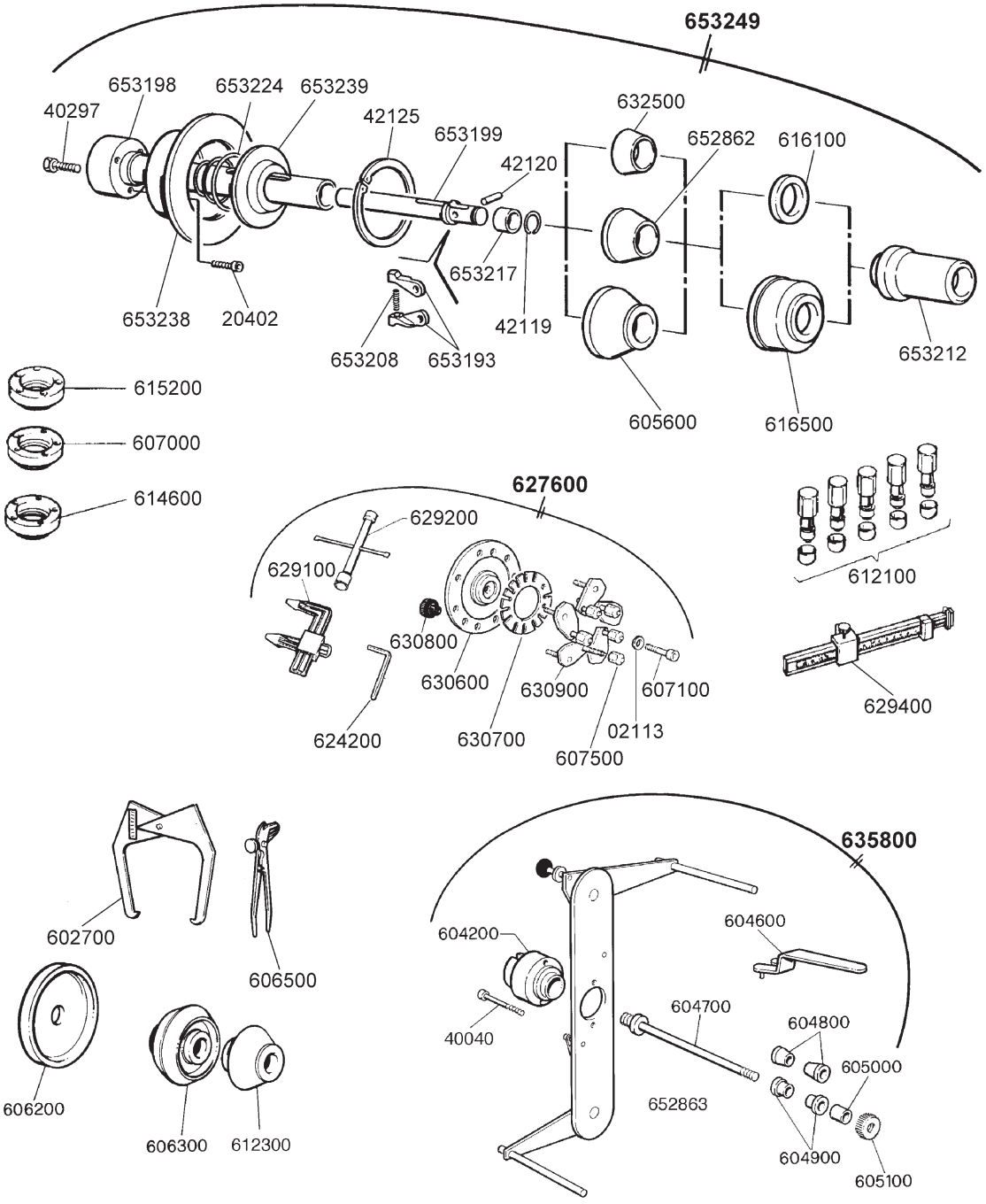
653249
653198
653224
653239
40297
42125
653199
632500
652862
616100
42120
653217
653238
20402
42119
653208
653193
653212
605600
616500
615200
607000
614600
627600
629200
629100
630800
630600
630900
607100
624200
630700
02113
607500
612100
629400
602700
606500
606200
606300
612300
635800
604200
604600
40040
604700
604800
605000
652863
604900
605100

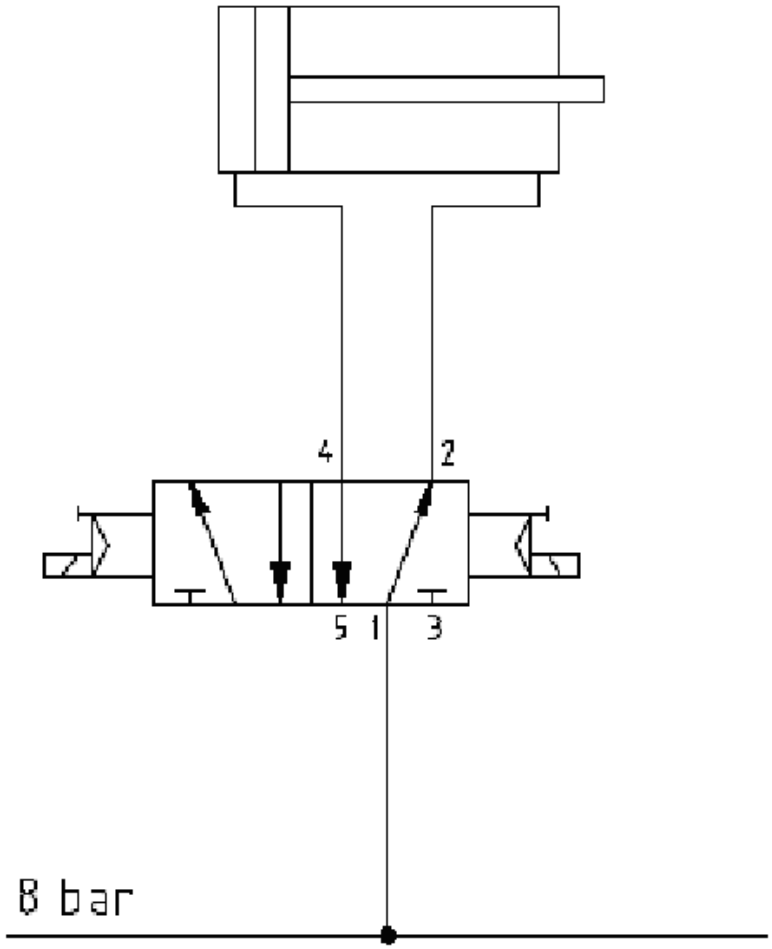
4
2
5
1
3
8 bar

SCHEMA ELETTRICO EQUILIBRATRICE MT 850-850.A A 115/230V
MT 850-850.A BALANCING MACHINE ELECTRIC DIAGRAM AT 115/230V
DIAGRAMA DE CONEXION BALANCEADORA MT 850-850.A A 115/230V

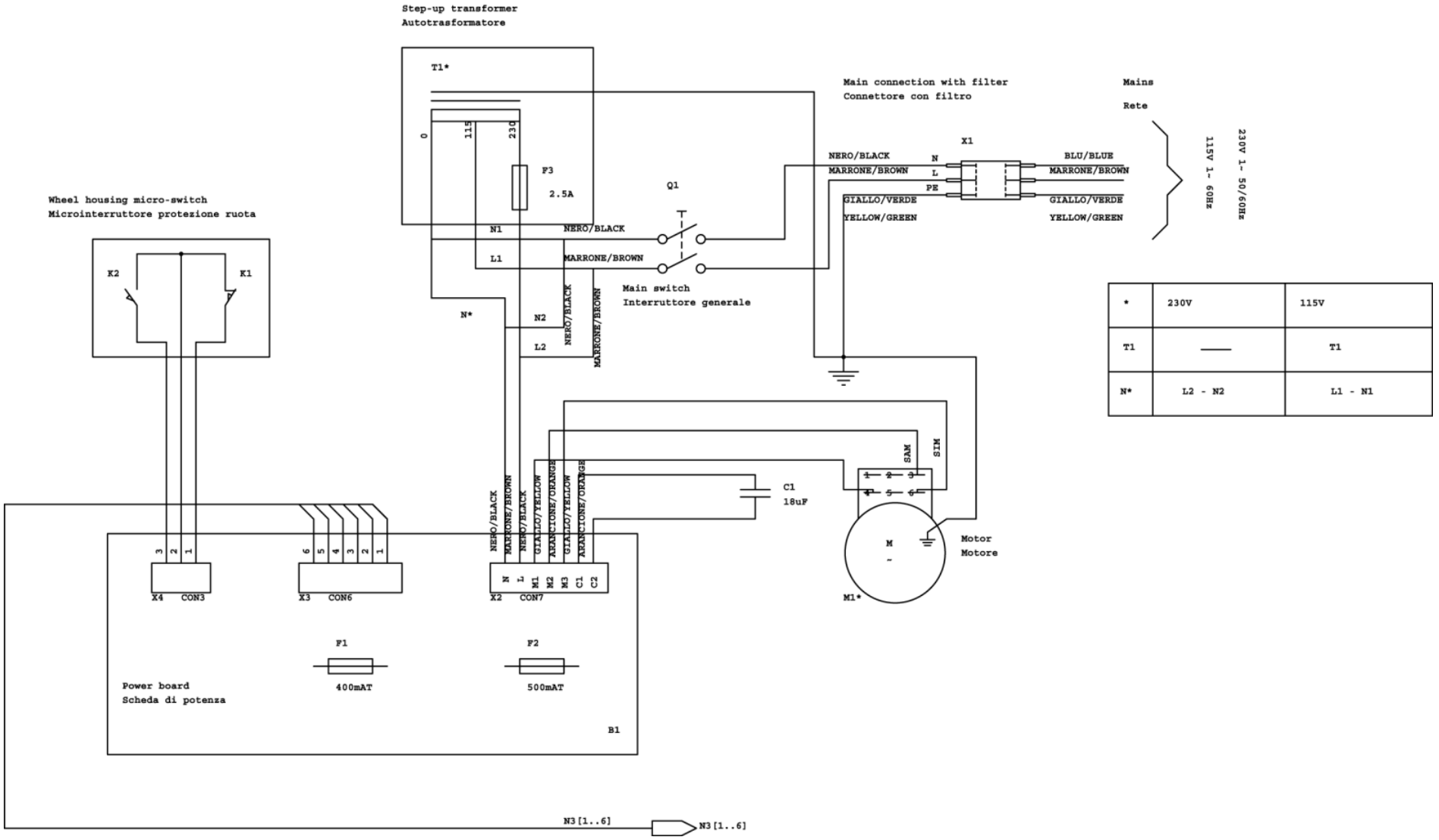

*	230V	115V
T1	——	T1
N*	L2 - N2	L1 - N1

SCHEMA ELETTRICO EQUILIBRATRICE MT 850-850.A A 115/230V
MT 850-850.A BALANCING MACHINE ELECTRIC DIAGRAM AT 115/230V
DIAGRAMA DE CONEXION BALANCEADORA MT 850-850.A A 115/230V

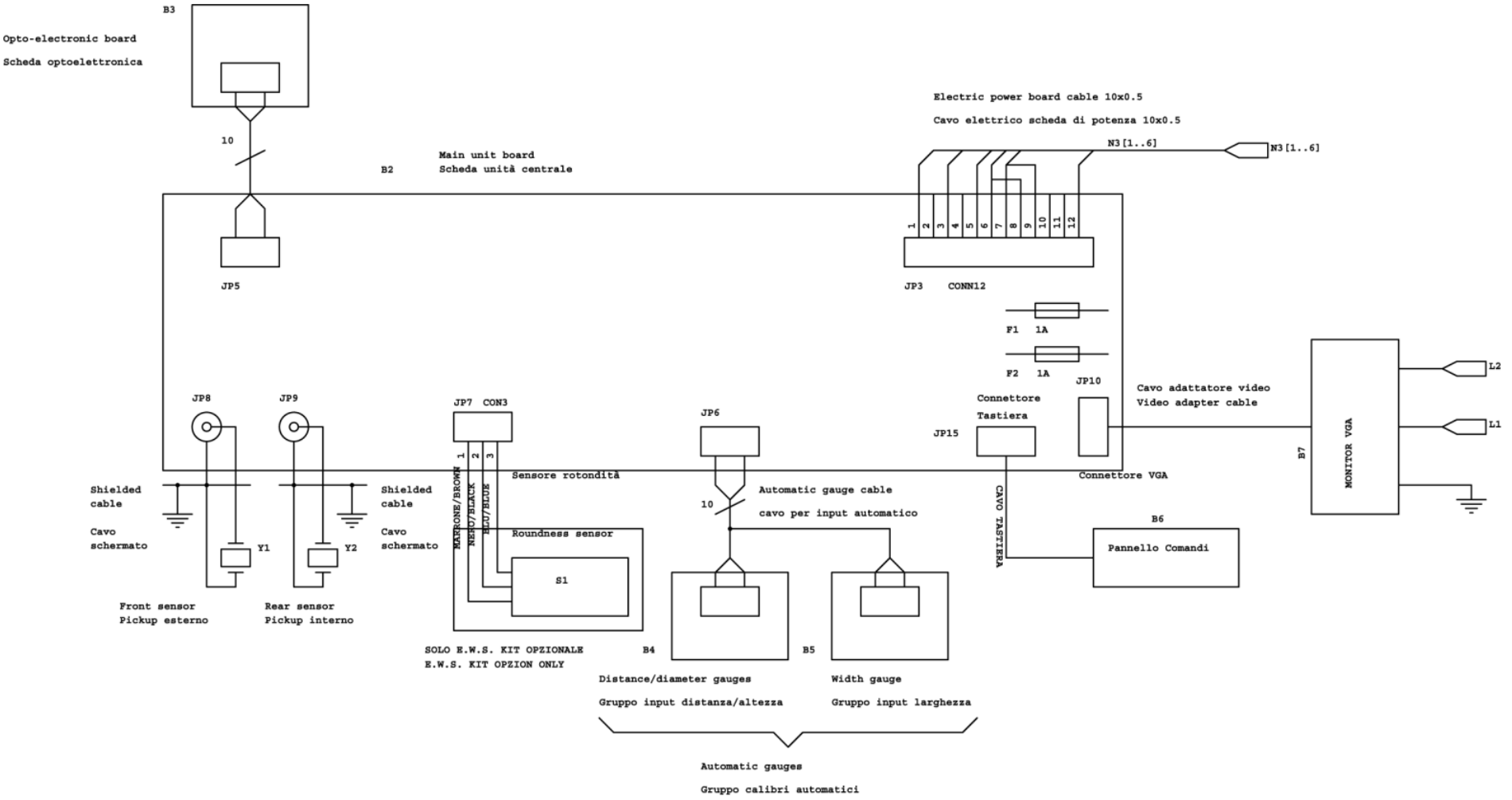

SCHEMA ELETTRICO EQUILIBRATRICE MT 865.A-865.AD-865.ADP A 115/230V
MT 865.A-865.AD-865.ADP BALANCING MACHINE ELECTRIC DIAGRAM AT 115/230V
DIAGRAMA DE CONEXION BALANCEADORA MT 865.A-865.AD-865.ADP A 115/230V

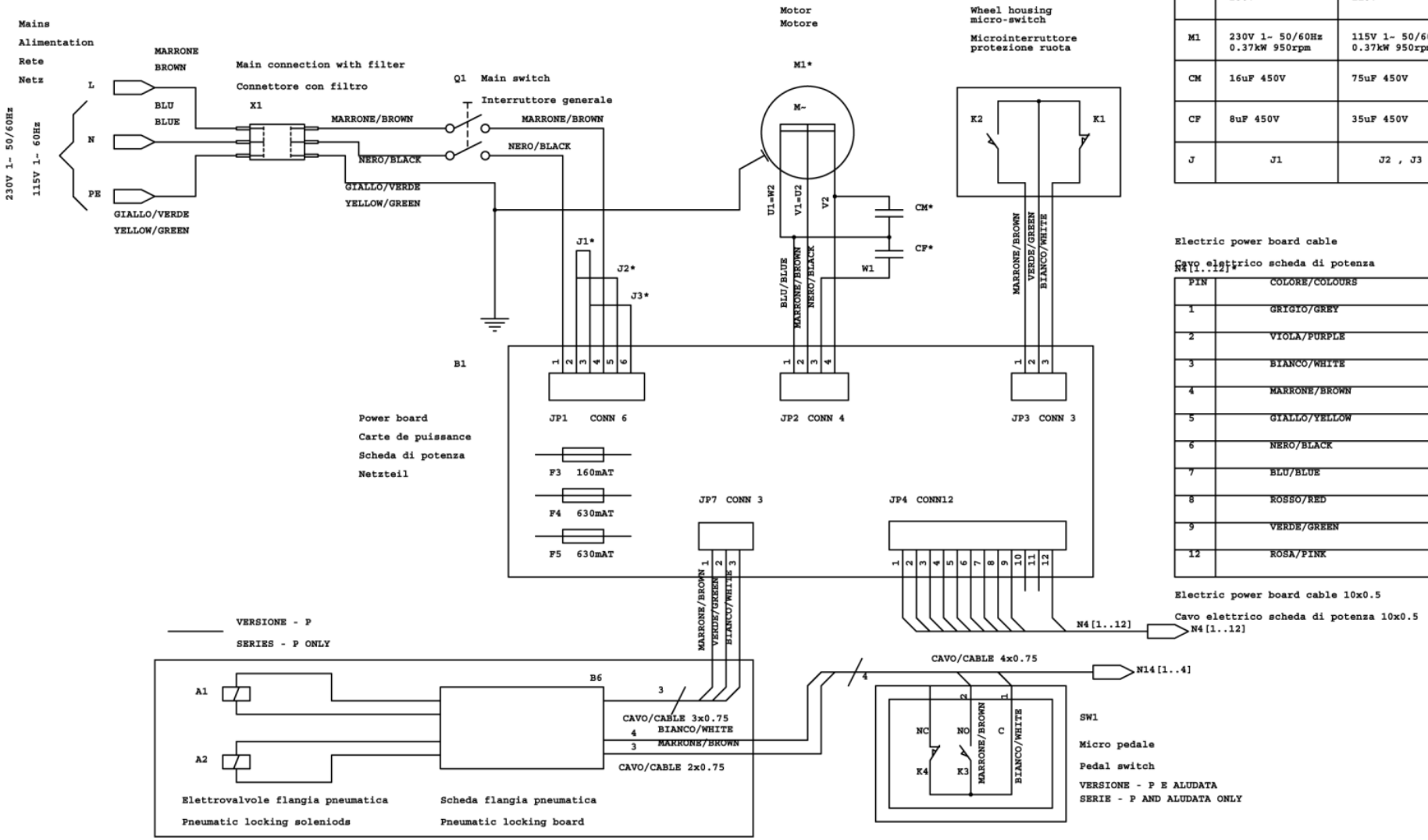

*	230V	115V
M1	230V 1~ 50/60Hz 0.37kW 950rpm	115V 1~ 50/60Hz 0.37kW 950rpm
CM	16uF 450V	75uF 450V
CF	8uF 450V	35uF 450V
J	J1	J2 , J3

Electric power board cable

Cavo elettrico scheda di potenza

N4[1..12]

PIN	COLORE/COLOURS
1	GRIGIO/GREY
2	VIOLA/PURPLE
3	BIANCO/WHITE
4	MARRONE/BROWN
5	GIALLO/YELLOW
6	NERO/BLACK
7	BLU/BLUE
8	ROSSO/RED
9	VERDE/GREEN
12	ROSA/PINK

Electric power board cable 10x0.5

Cavo elettrico scheda di potenza 10x0.5

N4[1..12]

SCHEMA ELETTRICO EQUILIBRATRICE MT 865.A-865.AD-865.ADP A 115/230V
MT 865.A-865.AD-865.ADP BALANCING MACHINE ELECTRIC DIAGRAM AT 115/230V
DIAGRAMA DE CONEXION BALANCEADORA MT 865.A-865.AD-865.ADP A 115/230V

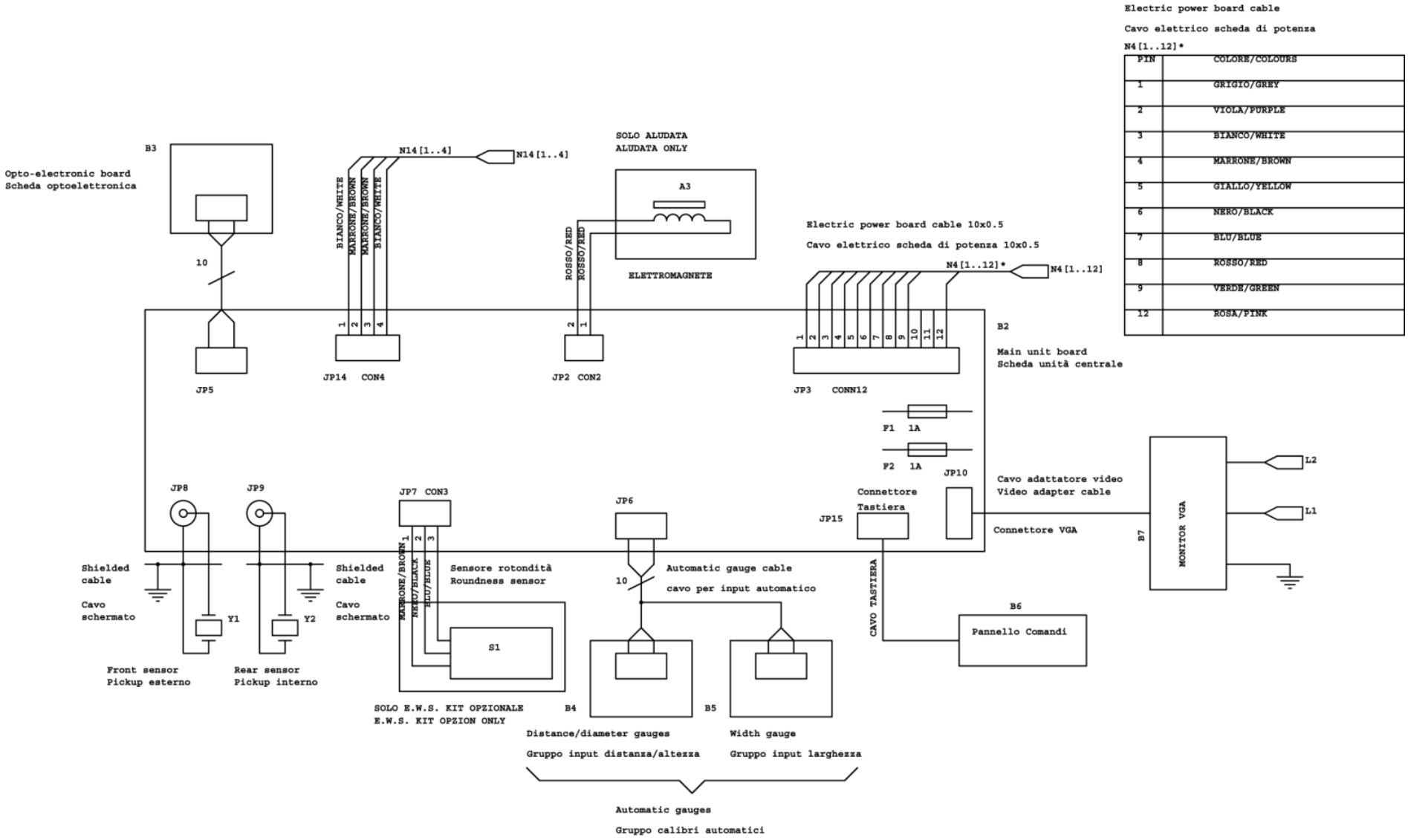

设备保修说明：
该设备自安装之日起保修期为一年。
设备只在正常使用保养范围的情况下保修。超出使用范围和违规操作维护造成的后果，我公司保修期内的不承担免费服务。

Dichiarazione CE di Conformità
Declaration of Conformity
EG-Konformitäts-Erklärung
Déclaration de Conformité
Declaración de Conformidad CE

CE

La Ditta / The Company / Hiermit bescheinigt das Unternehmen / La Maison / La Compañia

BEISSBARTH Gmbh

dichiara con la presente la conformità del Prodotto / herewith declares conformity of the Products / die Konformitäts des Produkts / déclare par la présente la conformité du Produit / Declare la conformidad del Producto:

Designazione / Designation / Bezeichnung / Désignation / Designación

Equilibratrici - Wheel Balancers - Auswchtmaschinen - Equilibreuses - Balanceadoras

Tipo- N° di serie / Type -Serial number / Typ-Fabriknummer, usw / Type-Numero de série / Tipo-Numero de fabricación

MICROTEC 850-850.A-865.A-865.AD-865.ADP

alle norme sottostanti / with applicable regulations below / mit folgenden einschlägigen Bestimmungen / selon les normes ci-dessous / con directivas subaplicables:

Direttive CEE / EC Directive /EG-Richtlinie / Directive CEE / Directivas CE

73/23/CEE - 89/336/CEE - 92/31/CEE - 98/37/CEE

Norme Armonizzate Applicate / Applied harmonized standards / Angewendete harmonisierte Normen / Normes harmonisées appliquèes / Normas aplicadas en conformidad

EN 292.1 - EN 292.2 - EN 60204-1 - EN983 - EN 61000-6-3 - EN 61000-6-1
EN 61000-6-4 - EN 61000-6-2 - EN61000-3-2 - EN61000-3-3

Ente notificato, Tipo di prova / Notified body- Type test / Gemeldete Stelle, EG-Baumusterprüfung / Organisme, Type d'essai / Nombre de la Corporacion, Numero de Certificación

Data / Date / Datum / Date / Fecha :

12.12.2003

BEISSBARTH®
BEISSBARTH
Automotive Group



BEISSBARTH G.m.b.H.
Hanauer Straße 101
80993 München
Telefon 089/14901-0
Telefax 089/14901-249
Telex (17) 898612
http://www.beissbarth.com