

MARQUE: FALCON

REFERENCE: FHDPKR 900BL/C NOIRE

CODIC: 3421449

Falcon

Professional Kitchen Ranges

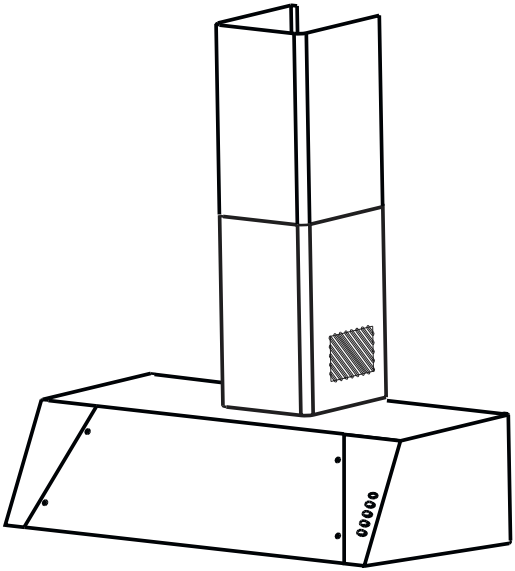

Libretto di Istruzioni
Instructions Manual
Manuel d'Instructions
Bedienungsanleitung
Gebruiksaanwijzing
Manual de instrucciones

Manuel d'Instructions
SOMMAIRE

ATTENTION - COMPOSANTS....26
INSTALLATION....28
UTILISATION....32
ENTRETIEN....33

ATTENTION - COMPOSANTS

1 - Installation

Cette hotte est destinée à être installée au mur, au dessus d'un plan de cuisson.
Elle peut être utilisée en version évacuation (raccordement extérieur) ou recyclage (recyclage interne), en utilisant le kit cheminée recyclage (en option).

A cause de la complexité et du poids de l'appareil il est préférable que l'installation soit effectuée par un spécialiste tout en respectant les prescriptions des autorités concernant l'évacuationde l'air. La responsabilité du producteur ne saurait être engagée pour tout incident ou accident provoqué par une installation défectueuse.

2 - Composants

La hotte se compose ainsi:

- n.1 corps hotte **C** équipé de commandes, éclairage et groupe ventilateur
- n.1 cheminée télescopique comprenant:
  n.1 cheminée supérieure **S**
  n.1 cheminée inférieure **I**
- n.2 grilles de direction **G**
- n.1 flasque de réduction Ø 150-120 **A**
- n.1 raccord filtrant **F**
- n.2 rallonges latérales filtrantes **F1**
- n.1 cornière **L**
- n.1 rallonge filtrante **P**
- n.2 étriers de fixation **1**
- n.1 sachet contenant vis, tampons, 2 bagues d'accrochage pour hotte et documentation.
- n.1 Fond optionnel **B**

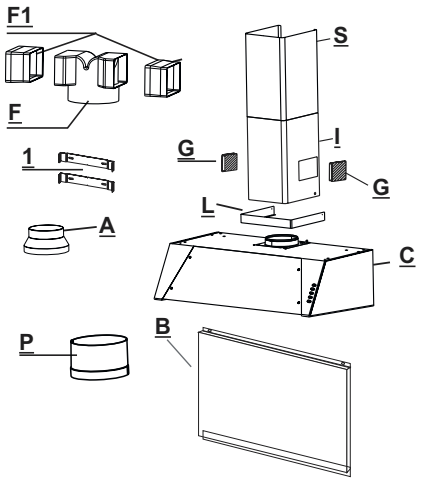

3 - Conseils concernant la sécurité

3.1- N'utiliser jamais pour le raccordement une cheminée servant de conduit de fumée (chaudières, cheminées, etc...).

3.2- Vérifier que la tension du secteur soit identique aux valeurs indiquées sur la plaquette signalétique figurant à l'intérieur de la hotte.

3.3- Relier la hotte au réseau en interposant un interrupteur bipolaire avec ouverture des contacts de 3 mm au moins.

3.4- S'assurer que l'installation électrique du logement ait une mise à la terre correcte.

3.5- La distance de sûreté minimum entre le plan de cuisson et la hotte est de 65 cm.

3.6- Il est interdit de faire flamber des préparations sous la hotte.

3.7- Lorsque des fritures sont effectuées sous la hotte en fonctionnement, elles doivent faire l'objet d'une surveillance permanente: l'huile surchauffée pourrait s'enflammer.

3.8- Avant d'effectuer le nettoyage ou l'entretien de la hotte, débrancher l'appareil ou agisser sur l'interrupteur omnipolaire de votre installation.

3.9- Une ventilation convenable de la pièce doit être prévue si une hotte de cuisine et des appareils alimentés par une énergie autre que l'énergie électrique évacuent les fumées simultanément. Une utilisation sans dangers est possible si la dépression maximum qui se crée dans la pièce est inférieure à 0,04 mbar, ce que évite un retour des gaz de décharge dans la pièce.

Encombrement

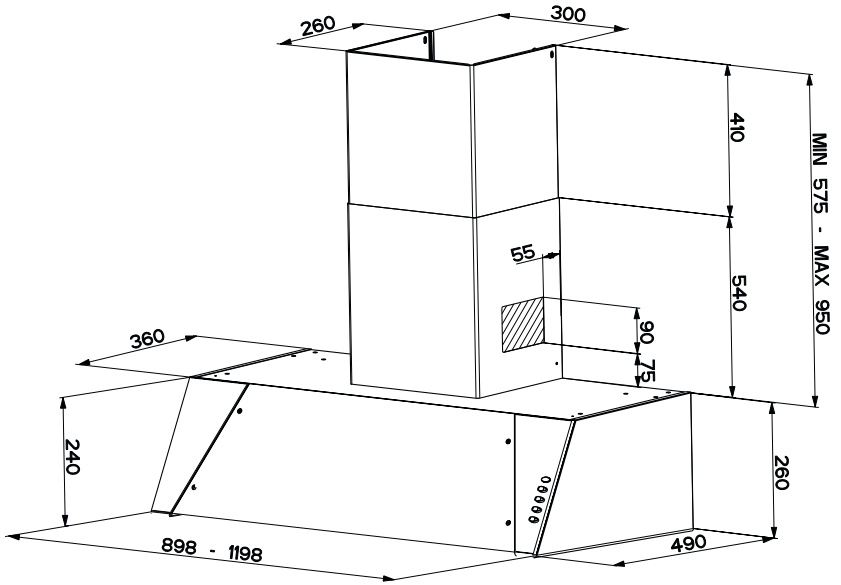

INSTALLATION

Instructions pour l'installation

Respectez l'ordre des opérations suivantes:
- Montage des brides de support
- Montage du corps de hotte
- Raccordement électrique et contrôle fonctionnel
- Connexion évacuation ou recyclage
- Montage de la cheminée téléscopique

Montage des brides de support - Fond

Se référer à la (**fig. 2**)
- Tracer sur la paroi, au centre de la zone prévue pour le montage de la hotte, une ligne verticale jusqu'au plafond; elle sert pour effectuer l'alignement vertical des diverses parties.

Positionnement des bagues inférieures

- Marquer un point sur la ligne verticale à une distance du plan de cuisson de:
  Sans fond, d = 892 mm minimum
  Avec fond (**fig. 2a**), d = 242 + H mm où H = hauteur en mm de la partie visible du fond.
  Cette mesure, à cause des divers types de fond disponibles, doit être prise directement sur le fond fourni.
- Tracer sur le point marqué une ligne horizontale parallèle au plan de cuisson.
- Marquer les centres des deux trous à faire sur la ligne horizontale, à une distance soit à droite qu'à gauche de la ligne verticale d1 de 388 mm pour les modèles à 90 cm, de 538 mm pour les modèles à 120 cm.

On pourra faire de petits ajustages grâce aux vis de réglage de la hotte.

Positionnement de la bride 1:

- Poser la bride **1** à la paroi, à environ 1 ou 2 mm du plafond ou de la limite supérieure, en l'alignant sur la ligne verticale.
- Marquer sur la paroi les centres des trous à fente de la bride.

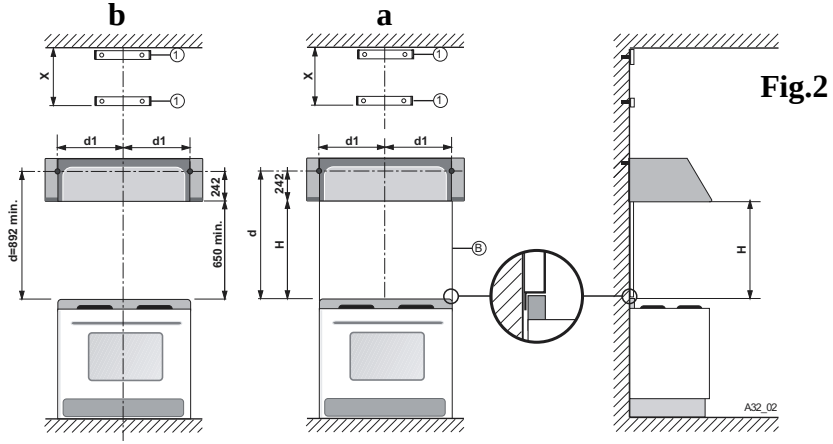

Fig.2

- *Poser* l'autre bride **1** sur la paroi en l'alignant à la ligne verticale à une distance **X** mesurée comme à la **fig. 2**, égale à la hauteur du semi-tube supérieur **S** fourni avec la hotte. La cote X peut avoir des valeurs différentes, selon les différentes hauteurs disponibles de la cheminée supérieure.
- *Marquer* sur la paroi les centres des trous à fente de la bride**.**
- Avec un foret **Ø 8,** percer tous les centres marqués. Fixer à fond les brides **1** et les bagues en utilisant les tampons **Ø 8** et les relatives vis fournies.

Fond (optionnel)

La hauteur de la hotte vis-à-vis du plan de cuisson est déterminée, dans ce cas, par la hauteur du fond **B** et de l'éventuel tête du plan des bases. Le fond doit être monté avant de monter le corps de la hotte et, si on veut le fixer contre la paroi aussi bien en haut qu'en dessous, il faut le monter, à la bonne hauteur, avant de monter les bases ou du moins avant de monter le relatif plan supérieur. Vu que cette opération est complexe, ce n'est que l'installateur de la cuisine ou un personnel compétent connaissant toutes les dimensions finales des meubles qui doit la faire. En se limitant à la seule fixation supérieure, procéder comme suit:

- *Poser* le fond sur le plan des bases comme à la (**fig. 2b**), le mettre en contact avec la paroi en le centrant par rapport à la base.
- *Marquer* sur la paroi les centres des deux trous du pan supérieur.
- *Percer* la paroi avec un foret **Ø 8** mm et fixer le fond en utilisant les tampons **Ø 8** mm et les vis fournis.
- La stabilisation éventuelle de la partie inférieure, si nécessaire, est laissée à l'installateur.

MONTAGE DU CORPS HOTTE

- *Fixer* la cornière **L** au corps de hotte **C (fig. 3)** avec 5 vis à 2,9 x 9,5 fournies, en laissant libres, en cas d'installation en version aspirante, les deux trous **1**, on les utilisera, par la suite, pour fixer le raccord aspirant **A**.
- *Accrocher* le corps de hotte **C** aux bagues inférieures **(fig. 4)**.
- *Enlever* les filtres métalliques anti-graisse (voir paragraphe 3.3.1 partie 2).
- *Régler* verticalement et niveler horizontalement la hotte en tournant les vis **V1 (fig. 5)**.
- Tourner les vis **V2** jusqu'à serrer la hotte contre la paroi (**fig. 5)**.

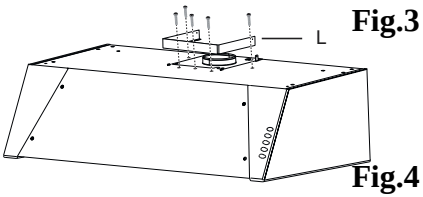

Fig.3

Fig.4

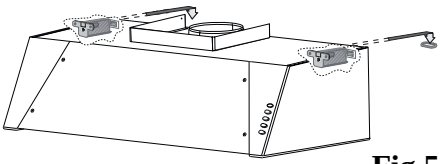

Fig.5

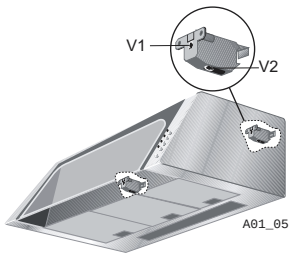

Raccordement électrique et contrôle fonctionnel.

- Vérifiez que la tension du secteur soit identique aux valeurs indiquées sur la plaquette signalétique figurant à l'intérieur de la hotte.
- Reliez la hotte au réseau en interposant un interrupteur bipolaire avec ouverture des contacts de 3 mm au moins.
- Assurez-vous que l'installation éléctrique de votre logement ait une mise à la terre correcte.
- Le raccordement électrique effectué, vérifiez le bon fonctionnement de l'éclairage, du moteur et du changement des vitesses d'aspiration.

Connexion aspirante ou filtrante

Connexion évacuation

- La hotte peut être raccordée à des tuyaux externes au moyen d'un tube rigide ou flexible Ø 120 ou 150 mm dont le choix est laissé à l'installateur. Pour l'installation avec un tube de Ø 120, il est nécessaire d'inserer la flasque de réduction **A** sur la sortie de la hotte (**fig.6**).
- Raccorder le tube rigide ou flexible (à fixer avec des colliers serretube appropriés, non fournis) à la flasque de réduction A et au tuyau d'évacuation externe (**fig.7**). Le matériel approprié et nécessaire pour cette dernière opération doit être repéré par l'installateur.

Connexion recyclage

- L'air filtré est evacué dans la pièce à travers les deux grilles latérales directionnelles **G** placées sur la demi-cheminée inférieure **I**.
- Relier la rallonge **P** à la sortie ronde du diffuseur, en la poussant vers le bas et appliquer de même manière le raccord **F** (vérifier que les deux rallonges filtrantes **F1** soient montées dans le raccord **F**) sur la rallonge **P**. Vérifier que la hauteur des pièces assemblées **F**+**P** corresponde à la hauteur de la sortie de la cheminée (**fig.8**).
- Reliez le raccord filtrant **F** directement à la sortie ronde du diffuseur, en le poussant vers le bas (vérifier que les deux rallonges filtrantes **F1** soient montées dans le raccord **F**) (**fig.9**).
- Ajoutez les filtres à charbon actif à l'intérieur du corps de hotte (voir paragraphe ENTRETIEN). **Nota**: N'appliquez pas encore les petites grilles directionnelles; cette opération doit être effectuée en fin de montage.

Fig.6

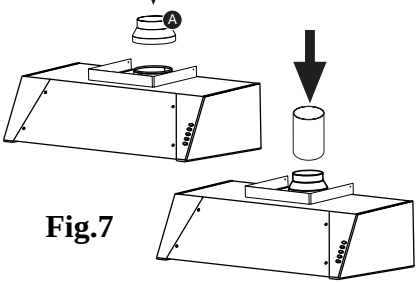

Fig.7

Fig.8

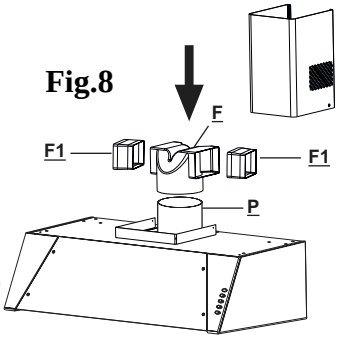

Fig.9

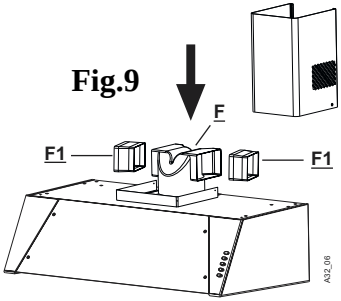

Montage de la cheminée télescopique

- Pour appliquer le semi tube supérieur S, élargir légèrement les deux parties latérales, les accrocher derrière les étriers **1** et les refermer jusqu'à la butée. Le semi tube reste accroché sur ses plis supérieurs à l'étrier **1**. Fixer le semi tube à l'étrier **1** avec deux des vis autotaradeuses fournies dans le sachet des accessoires.
- Appliquer, de la même façon, le semi tube inférieur **I** entre l'étrier **1** et la paroi en le fixant à la base avec les deux autres vis autotaradeuses.

  ATTENTION - L'accrochage des demi cheminées **S** et **I** en correspondance de la bride centrale 1, s'effectue par un système de ressort; pour cela, poussez énergiquement vers le centre.
- Encliquetez les deux petites grilles dans leur logement de façon à ce que le symbole ▲ soit orienté vers le haut et le symbole ► vers le devant. En outre, pour les versions recyclage, vérifiez que les grilles s'insèrent correctement à l'intérieur du raccord filtrant **F** .

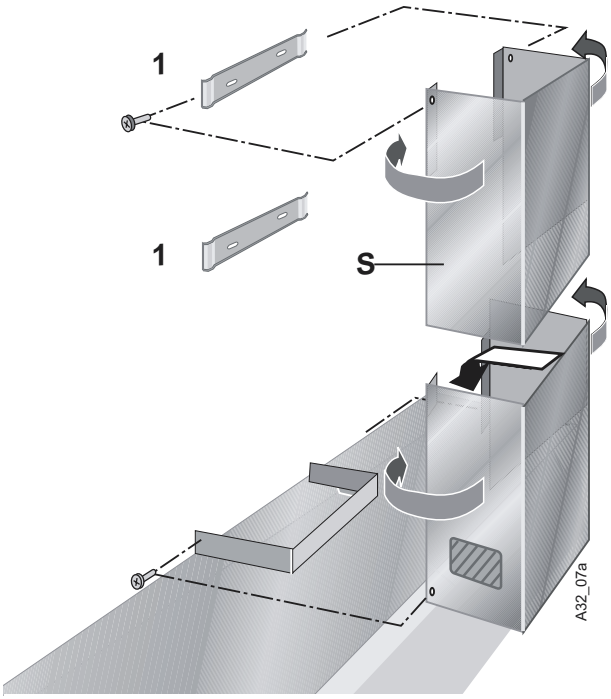

UTILISATION

Tableau de commande

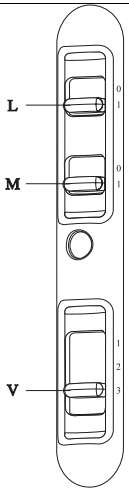

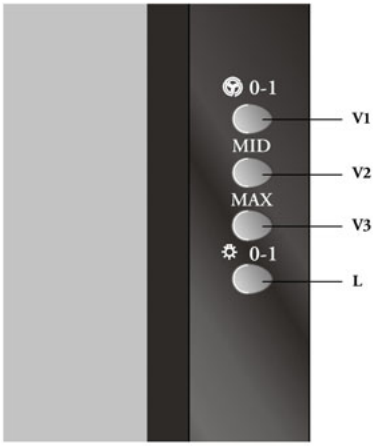

L Lumières Allume et éteint l'éclairage.

M Moteur Allume et éteint le moteur aspiration.

V Vitesses Détermine les vitesses d'exploitation ainsi subdivisées:

1. Vitesse minimale, pour un rechange d'air permanent particulièrement silencieux en cas de faibles vapeurs de cuisson.

2. Vitesse moyenne pour la plupart des conditions d'utilisation, étant donné le rapport optimal entre débit d'air traité et niveau sonore.

3. Vitesse maximum, pour faire face aux émissions maximum de vapeur de cuisson, même pendant des temps prolongés.

L Lumières Allume et éteint l'éclairage.

V1 Moteur Met en marche et à l'arrêt le moteur aspiration à vitesse minimale, pour un rechange d'air permanent particulièrement silencieux en cas de faibles vapeurs de cuisson.

V2 Vitesse Vitesse moyenne pour la plupart des conditions d'utilisation, étant donné le rapport optimale entre débit d'air traité et niveau sonore.

V3 Vitesse Vitesse maximum, pour faire face aux émissions maximum de vapeur de cuisson, même pendant des temps prolongés.

ENTRETIEN

Filtres anti-graisse

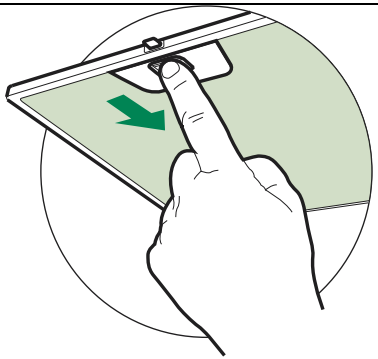

NETTOYAGE FILTRES ANTI-GRAISSE METALLIQUES AUTOPORTEURS

- Lavables au lave-vaisselle, ils doivent être lavés environ tous les 2 mois d'emploi ou plus fréquemment en cas d'emploi particulièrement intense.
- Retirer les filtres l'un aprés l'autre, en les poussant vers la partie arrière du groupe et en tirant simultanément vers le bas.
- Laver les filtres en évitant de les plier et les laisser sécher avant de les remonter.
- Remonter les filtres en veillant à ce que la poignée reste vers la partie visible externe

Filtres anti-graisse

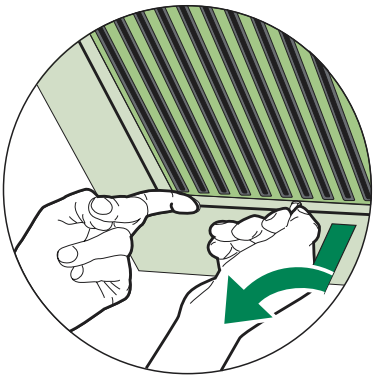

NETTOYAGE FILTRES ANTI-GRAISSE METALLIQUES

Ils peuvent être lavés au lave-vaisselle environ tous les 2 mois d'emploi ou plus fréquemment en cas d'emploi particulièrement intense.

- Décrocher les filtres l'un aprés l'autre, en les soutenant d'une main et en intervenant sur les pommeaux de sécurité spécialement prévus (tirer et tourner).
- Laver les filtres en évitant de les plier et les laisser sécher avant de les remonter.
- Remonter les filtres en les fixant à l'aide des pommeaux de sécurité spécialement prévus (tirer et tourner).

Filtre anti-odeur (Version filtrante)

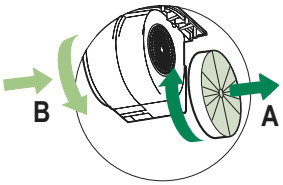

Il ne sont pas lavables ni régénérables, il faut les remplacer au moins tous les 4 mois d'emploi ou plus fréquemment en cas d'emploi particulièrement intense.

REMPLACEMENT FILTRE AU CHARBON ACTIF

- Retirer les filtres anti-graisse métalliques.
- Retirer les filtres anti-odeur au charbon actif saturés, comme indiqué **(A)**.
- Monter les nouveaux filtres **(B)**.
- Remonter le filtres anti-graisse métalliques.

Éclairage

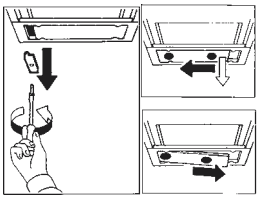

REMPLACEMENT DES AMPOULES

Ampoules halogènes de 40 W.

- Retirer les crochets métalliques qui fixent le plafonnier.
- Faire coulisser le plafonnier sur un côté, jusqu'à dégager l'extrémité opposée. Baisser légèrement l'extrémité qui est dégagée et faire coulisser cette dernière jusqu'à ce qu'elle soit totalement dégagée.
- Dévisser l'Ampoule puis la remplacer par une neuve, possédant les mêmes caractéristiques.
- Remonter le plafonnier, en exécutant la séquence à rebours.

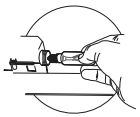

Eclairage

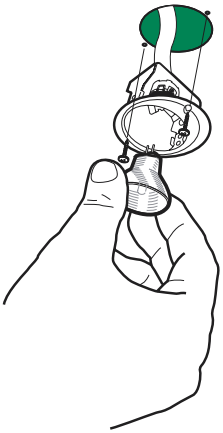

REMPLACEMENT LAMPES

Lampe halogène de 20 W.

- Retirer les 2 Vis qui fixent le Support éclairage et ôter ce dernier de la Hotte.
- Extraire la Lampe du Support.
- Remplacer par une nouvelle lampe possédant les mêmes caractéristiques, en veillant à ce que les deux fiches soient correctement insérées dans le logement de la Douille.
- Remonter le Support en le fixant à l'aide des deux Vis précédemment retirées.

Le symbole  sur le produit ou son emballage indique que ce produit ne peut être traité comme déchet ménager. Il doit plutôt être remis au point de ramassage concerné, se chargeant du recyclage du matériel électrique et électronique. En vous assurant que ce produit est éliminé correctement, vous favorisez la prévention des conséquences négatives pour l'environnement et la santé humaine qui, sinon, seraient le résultat d'un traitement inapproprié des déchets de ce produit. Pour obtenir plus de détails sur le recyclage de ce produit, veuillez prendre contact avec le bureau municipal de votre région, votre service d'élimination des déchets ménagers ou le magasin où vous avez acheté le produit.