SP-2101W V3

Guide d'installation rapide

07-2020 / v1.0

Edimax Technology Co., Ltd.
No. 278, Xinhu 1st Rd., Neihu Dist., Taipei City, Taiwan
Email: support@edimax.com.tw

Edimax Technology Europe B.V.
Fijenhof 2, 5652 AE Eindhoven, The Netherlands
Email: support@edimax.nl

Edimax Computer Company
3444 De La Cruz Blvd., Santa Clara, CA 95054, USA
Email: support@edimax.com

Table des matières

I. Informations sur le produit et informations sur la sécurité . 1

I-1. Contenu de l'emballage 2

I-2. Prérequis système 2

I-3. État des voyants 2

I-4. Interface matérielle 3

II. Installation de l'application EdiSmart 4

III. Créer un compte 5

IV. Ajouter des appareils (Interface Android et iOS) 7

V. Paramètres d'usine par défaut.....11

I. *Informations sur le produit et informations sur la sécurité*

La prise intelligente Smart Plug SP-2101W V3 Edimax vous permet de rester connecté à votre domicile et aux appareils que vous utilisez au quotidien. La prise intelligente Edimax vous permet de commander la plupart de vos appareils domestiques et de contrôler leur consommation électrique, depuis n'importe où et n'importe quand, à l'aide de l'application EdiSmart.

Veillez à installer l'appareil en respectant les restrictions liées à la sécurité mentionnées ci-dessous :

- La puissance nominale maximale ne doit pas être dépassée afin de garantir la longévité et la fiabilité du produit.
- Les enfants ne doivent pas utiliser ce produit sans la surveillance d'un adulte.
- Ce produit n'est pas protégé contre la foudre. Il est recommandé de l'éteindre en cas d'orage.
- Lorsque la prise intelligente est allumée, n'introduisez aucun objet/matériau conducteur dans les trous.

Le non-respect des directives ci-dessus peut réduire la durée de vie de la prise intelligente.

Tous les documents supports sont accessibles grâce au lien ci-dessous ou au code QR :

https://www.edimax.com/download

(Après avoir consulté le site Internet officiel de Edimax, saisissez le numéro de modèle "SP-2101W V3" dans la barre de recherche pour trouver votre produit).

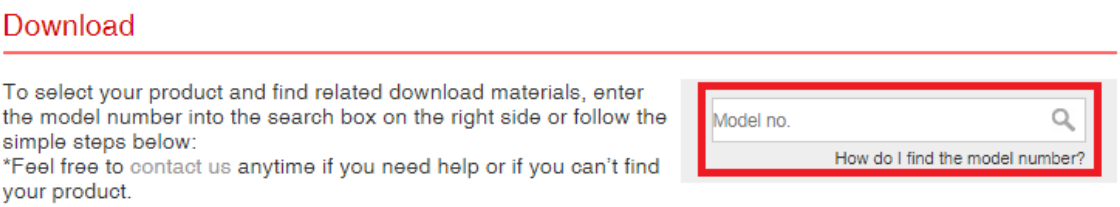

I-1. Contenu de l'emballage

Avant d'utiliser ce produit, veuillez vérifier que rien ne manque dans l'emballage et contactez votre revendeur pour lui réclamer les éléments manquants le cas échéant :

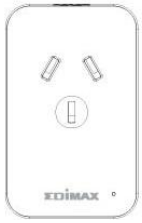

AU



UE



US



FR



Guide d'installation

I-2. Prérequis système

- Wi-Fi : 2,4 GHz 802.11 b/g/n
- Android 6 ou supérieur
- iOS 11 ou supérieur

I-3. État des voyants

Nom du voyant	Couleur	État	Descriptif
Voyant Alimentation	Bleu	Clignotant	Allumé, avant d'être opérationnelle
		Éteint	Hors tension
		Allumé	Sous tension

I-4. Interface matérielle

Prise intelligente US :

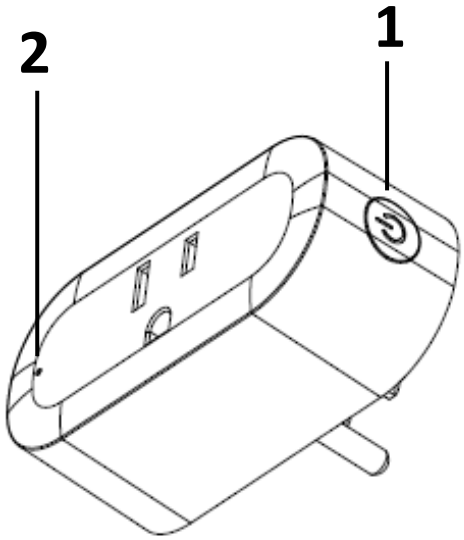

Prise intelligente AU :

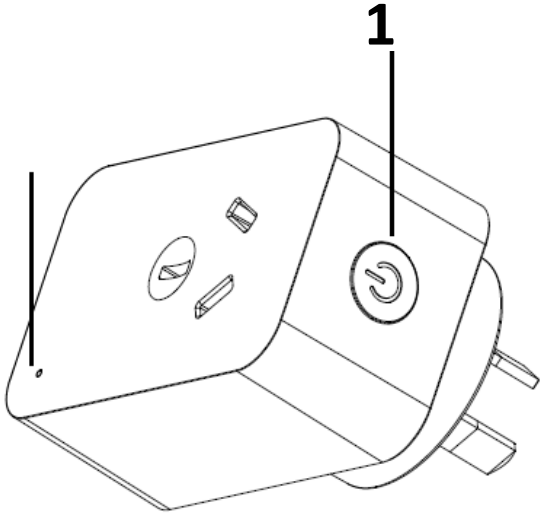

Prise intelligente EU :

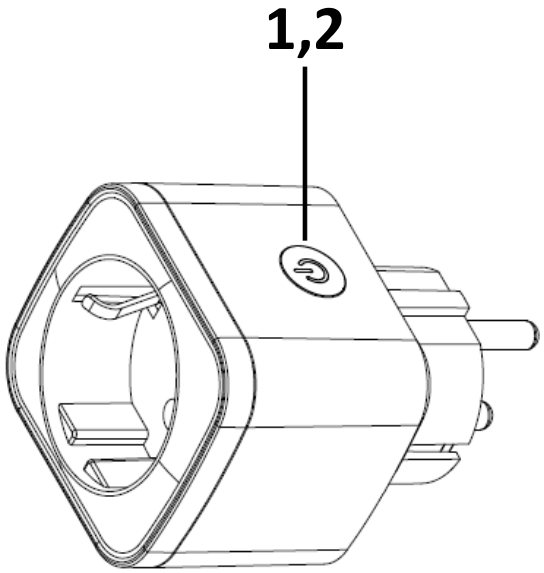

Prise intelligente UK

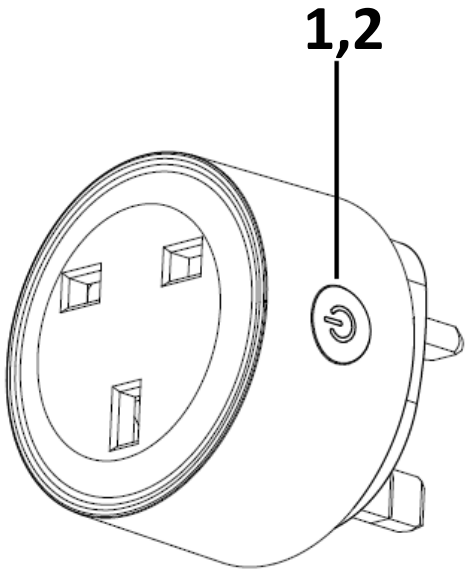

N°	Descriptif
1	Bouton d'alimentation
2	Voyant

II. Installation de l'application EdiSmart

Recherchez et téléchargez "EdiSmart" dans la boutique d'application Apple Store (iOS) / Google (Android) ou scannez le code QR ci-dessous. Lancez "EdiSmart " sur votre appareil mobile.

Download on the App Store

ANDROID APP ON Google play

Avant d'utiliser l'appli EdiSmart, veillez à ce que

- votre appareil mobile puisse accéder à Internet.

REMARQUE : L'équipement n'est compatible qu'avec les réseaux Wi-Fi 2,4 GHz. Sélectionnez un réseau Wi-Fi 2,4 GHz.



- Accédez à la sélection de la langue système sur votre téléphone et choisissez la langue que vous souhaitez utiliser dans l'application. Si vous passez, par exemple, la langue de votre téléphone en Anglais, alors l'application doit automatiquement être affichée dans la langue que vous avez choisie.

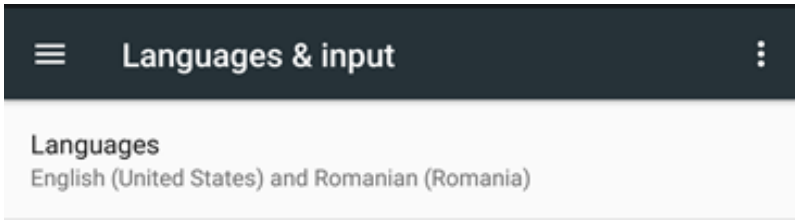

III. Créer un compte

Veuillez suivre les étapes décrites ci-dessous pour créer un compte,

1. Lancez l'appli EdiSmart sur votre appareil mobile et cliquez sur le bouton "S'inscrire" pour créer un compte à l'aide de votre adresse e-mail.

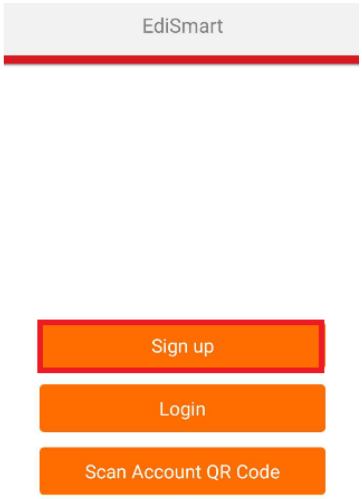

2. Veillez à lire le message d'introduction puis cliquez sur "Oui" pour passer à l'étape suivante.

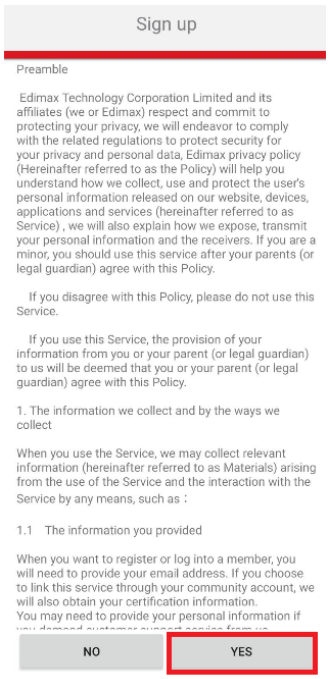

3. Saisissez votre adresse e-mail et votre mot de passe. Cliquez sur le bouton "S'inscrire" pour passer à l'étape suivante.

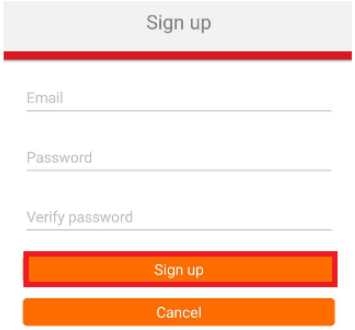

4. Contrôlez que votre adresse e-mail est la bonne et cliquez sur le bouton "Confirmer votre adresse e-mail".

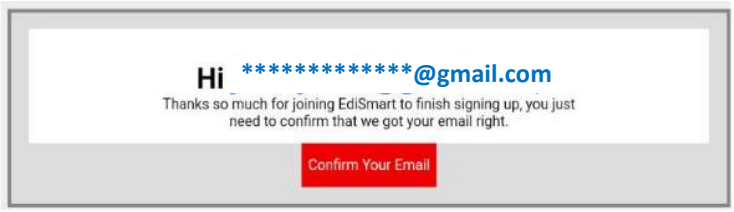

Remarque : Vous recevez un message, "Félicitations ! Votre compte a bien été créé." Si la création du compte a réussi

IV. Ajouter des appareils (Interface Android et iOS)

Veuillez suivre les étapes décrites ci-dessous pour ajouter un nouvel appareil.

1. Cliquez sur le bouton "Se connecter". Saisissez votre adresse e-mail/mot de passe et cliquez sur le bouton "Se connecter".

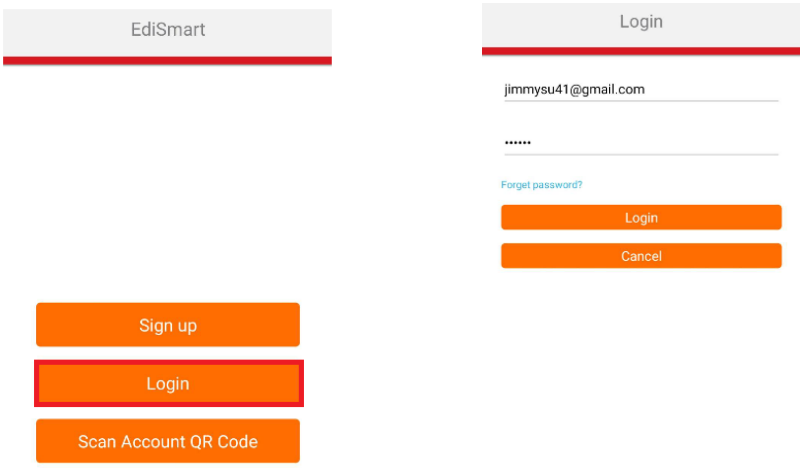

2. Cliquez sur l'icône "+" dans le coin supérieur droit.



3. Cliquez sur "Ajouter de nouveaux appareils".

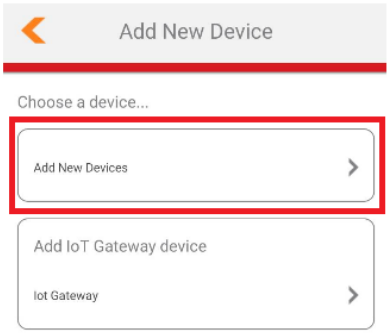

4. Respectez les instructions à l'écran et saisissez les deux derniers chiffres de l'adresse MAC.

Cliquez sur le bouton "Confirmer que le voyant État clignote" pour confirmer.

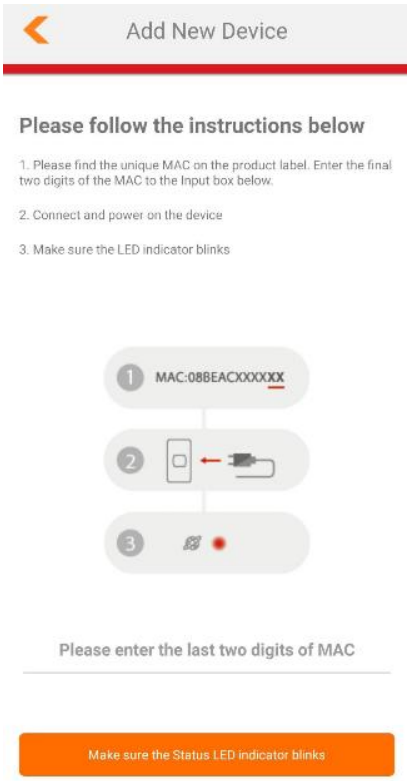

REMARQUE : Veillez à ce que le Wi-Fi reste actif en permanence.

5. Choisissez l'appareil que vous souhaitez connecter à l'application EdiSmart et cliquez sur "Connecter" ou "Joindre".

Android

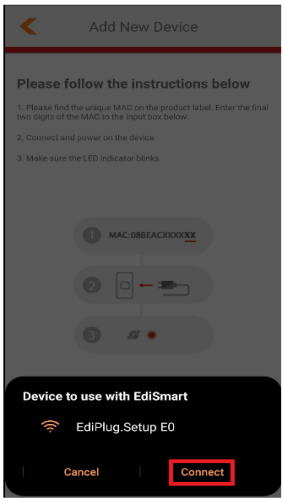

iOs

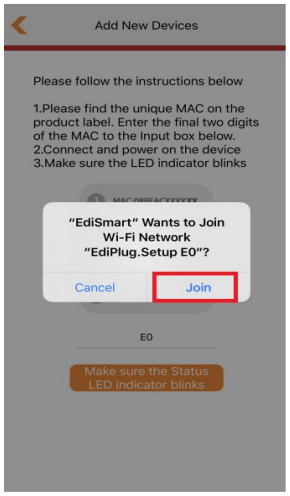

6. Sélectionnez un SSID Wi-Fi et saisissez votre mot de passe Wi-Fi.

Interface Android :

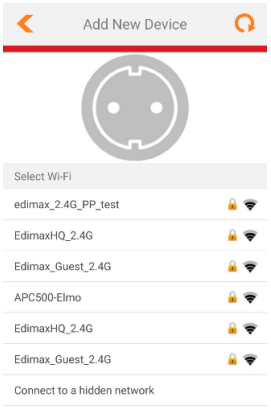

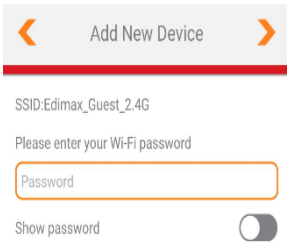

Interface iOS :

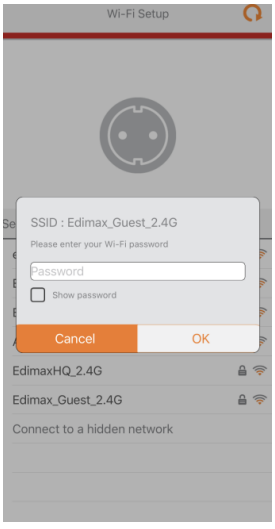

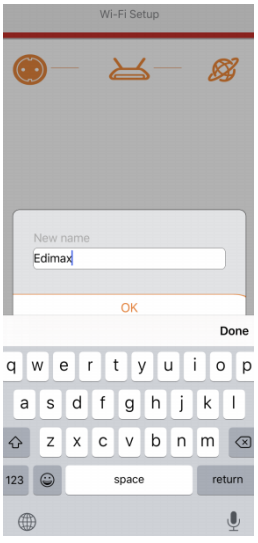

7. Patientez le temps que la prise intelligente se connecte à EdiSmart. Entrez un nom pour l'appareil et cliquez sur "Terminé".

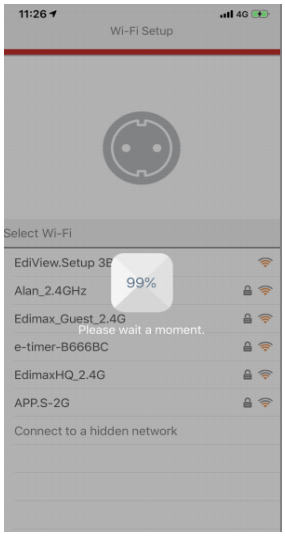

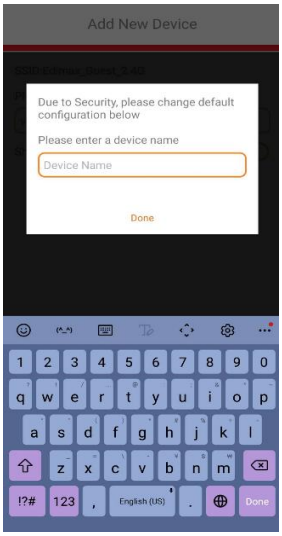

Félicitations ! L'installation est terminée.



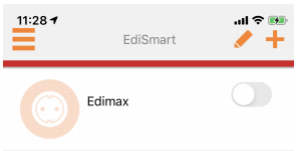

V. Paramètres d'usine par défaut

Si vous rencontrez des problèmes avec votre multiprise connectée, vous pouvez réinitialiser les paramètres d'usine de l'appareil.

Il existe deux façons de réinitialiser l'appareil.

Réinitialisation matérielle :

1. Maintenez le bouton d'alimentation enfoncé pendant 10 à 15 secondes et relâchez-le lorsque le voyant clignote rapidement **bleu**.

2. Lorsque le voyant d'alimentation clignote lentement **bleu**, cela indique qu'il est prêt pour la configuration.

Réinitialisation logicielle :

1. Cliquez sur l'icône dans le coin supérieur droit sur la page de l'appareil.

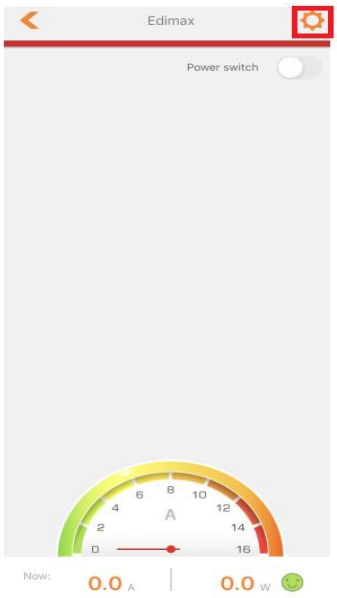

2. Cliquez sur Avancés puis sur le bouton "Réinitialiser au valeurs par défaut".

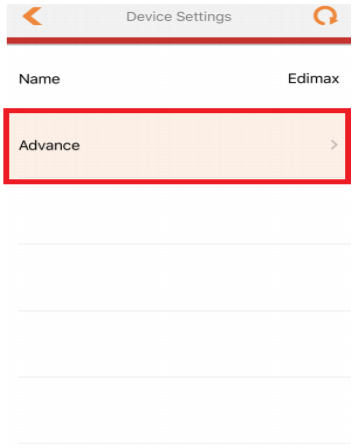

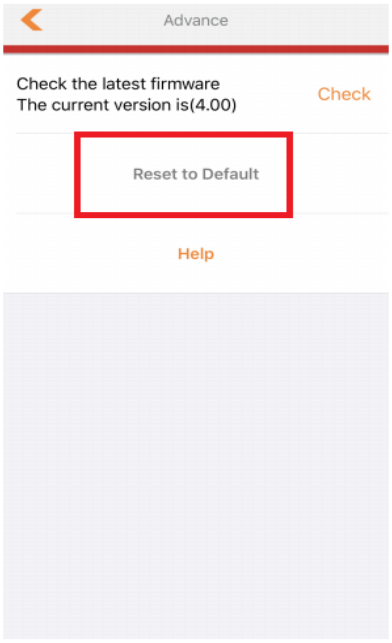

COPYRIGHT

Copyright © Edimax Technology Co., Ltd. all rights reserved. No part of this publication may be reproduced, transmitted, transcribed, stored in a retrieval system, or translated into any language or computer language, in any form or by any means, electronic, mechanical, magnetic, optical, chemical, manual or otherwise, without the prior written permission from Edimax Technology Co., Ltd.

Edimax Technology Co., Ltd. makes no representations or warranties, either expressed or implied, with respect to the contents hereof and specifically disclaims any warranties, merchantability, or fitness for any particular purpose. Any software described in this manual is sold or licensed as is. Should the programs prove defective following their purchase, the buyer (and not this company, its distributor, or its dealer) assumes the entire cost of all necessary servicing, repair, and any incidental or consequential damages resulting from any defect in the software. Edimax Technology Co., Ltd. reserves the right to revise this publication and to make changes from time to time in the contents hereof without the obligation to notify any person of such revision or changes.

The product you have purchased and the setup screen may appear slightly different from those shown in this QIG. The software and specifications are subject to change without notice. Please visit our website www.edimax.com for updates. All brand and product names mentioned in this manual are trademarks and/or registered trademarks of their respective holders.

Federal Communication Commission Interference Statement

This equipment has been tested and found to comply with the limits for a Class B digital device, pursuant to Part 15 of FCC Rules. These limits are designed to provide reasonable protection against harmful interference in a residential installation. This equipment generates, uses, and can radiate radio frequency energy and, if not installed and used in accordance with the instructions, may cause harmful interference to radio communications. However, there is no guarantee that interference will not occur in a particular installation. If this equipment does cause harmful interference to radio or television reception, which can be determined by turning the equipment off and on, the user is encouraged to try to correct the interference by one or more of the following measures:

1. Reorient or relocate the receiving antenna.
2. Increase the separation between the equipment and receiver.
3. Connect the equipment into an outlet on a circuit different from that to which the receiver is connected.
4. Consult the dealer or an experienced radio technician for help.

FCC Caution

Any changes or modifications not expressly approved by the party responsible for compliance could void the authority to operate equipment.

This device complies with Part 15 of the FCC Rules. Operation is subject to the following two conditions: (1) this device may not cause harmful interference, and (2) this device must accept any interference received, including interference that may cause undesired operation.

FCC Radiation Exposure Statement:

This equipment complies with FCC radiation exposure limits set forth for an uncontrolled environment. This equipment should be installed and operated with minimum distance 20cm between the radiator & your body. For product available in the USA/Canada market, only channel 1~11 can be operated. Selection of other channels is not possible. This device and its antenna(s) must not be co-located or operating in conjunction with any other antenna or transmitter.

RED Compliance Statement

Compliance with 2014/53/EU Radio Equipment Directive (RED)

In accordance with Article 10.8(a) and 10.8(b) of the RED, the following table provides information on the frequency bands used and the maximum RF transmit power of the product for sale in the EU:

Frequency range (MHz)	Max. Transmit Power (dBm)
2412-2472	16.70

A simplified DoC shall be provided as follows: Article 10(9)

Hereby, Edimax Technology Co., Ltd. declares that the radio equipment type **Wi-Fi Smart Plug** is in compliance with Directive 2014/53/EU

The full text of the EU declaration of conformity is available at the following internet address: http://www.edimax.com/edimax/global/

Safety

This equipment is designed with the utmost care for the safety of those who install and use it. However, special attention must be paid to the dangers of electric shock and static electricity when working with electrical equipment. All guidelines of this and of the computer manufacture must therefore be allowed at all times to ensure the safe use of the equipment.

EU Countries Intended for Use

The ETSI version of this device is intended for home and office use in Austria, Belgium, Bulgaria, Cyprus, Czech, Denmark, Estonia, Finland, France, Germany, Greece, Hungary, Ireland, Italy, Latvia, Lithuania, Luxembourg, Malta, Netherlands, Poland, Portugal, Romania, Slovakia, Slovenia, Spain, Sweden, Turkey, and United Kingdom. The ETSI version of this device is also authorized for use in EFTA member states: Iceland, Liechtenstein, Norway, and Switzerland.

EU Countries Not Intended for Use

None

EU Declaration of Conformity

English: This equipment is in compliance with the essential requirements and other relevant provisions of Directive 2014/53/EU, 2014/35/EU.

Français: Cet équipement est conforme aux exigences essentielles et autres dispositions de la directive 2014/53/EU, 2014/35/EU.

Čeština: Toto zařízení je v souladu se základními požadavky a ostatními příslušnými ustanoveními směrnic 2014/53/EU, 2014/35/EU.

Polski: Urządzenie jest zgodne z ogólnymi wymaganiami oraz szczególnymi warunkami określonymi Dyrektywą UE 2014/53/EU, 2014/35/EU.

Română: Acest echipament este în conformitate cu cerinţele esenţiale şi alte prevederi relevante ale Directivei 2014/53/UE, 2014/35/UE.

Русский: Это оборудование соответствует основным требованиям и положениям Директивы 2014/53/EU, 2014/35/EU.

Magyar: Ez a berendezés megfelel az alapvető követelményeknek és más vonatkozó irányelveknek (2014/53/EU, 2014/35/EU).

Türkçe: Bu cihaz 2014/53/EU, 2014/35/EU direktifleri zorunlu istekler ve diğer hükümlerle ile uyumludur.

Українська: Обладнання відповідає вимогам і умовам директиви 2014/53/EU, 2014/35/EU.

Slovenčina: Toto zariadenie spĺňa základné požiadavky a ďalšie príslušné ustanovenia smerníc 2014/53/EU, 2014/35/EU.

Deutsch: Dieses Gerät erfüllt die Voraussetzungen gemäß den Richtlinien 2014/53/EU, 2014/35/EU.

Español: El presente equipo cumple los requisitos esenciales de la Directiva 2014/53/EU, 2014/35/EU.

Italiano: Questo apparecchio è conforme ai requisiti essenziali e alle altre disposizioni applicabili della Direttiva 2014/53/EU, 2014/35/UE.

Nederlands: Dit apparaat voldoet aan de essentiële eisen en andere van toepassing zijnde bepalingen van richtlijn 2014/53/EU, 2014/35/EU.

Português: Este equipamento cumpre os requesitos essênciais da Directiva 2014/53/EU, 2014/35/EU.

Norsk: Dette utstyret er i samsvar med de viktigste kravene og andre relevante regler i Direktiv 2014/53/EU, 2014/35/EU.

Svenska: Denna utrustning är i överensstämmelse med de väsentliga kraven och övriga relevanta bestämmelser i direktiv 2014/53/EU, 2014/35/EU.

Dansk: Dette udstyr er i overensstemmelse med de væsentligste krav og andre relevante forordninger i direktiv 2014/53/EU, 2014/35/EU.

suomen kieli: Tämä laite täyttää direktiivien 2014/53/EU, 2014/35/EU. oleelliset vaatimukset ja muut asiaankuuluvat määräykset.

FOR USE IN AT BE CY CZ DK EE FI FR DE GR HU
IE IT LV LT LU MT NL PL PT SK SI ES SE
GB IS LI NO CH BG RO RU TR UA

WEEE Directive & Product Disposal



At the end of its serviceable life, this product should not be treated as household or general waste. It should be handed over to the applicable collection point for the recycling of electrical and electronic equipment, or returned to the supplier for disposal.

Declaration of Conformity

We, Edimax Technology Co., Ltd., declare under our sole responsibility, that the equipment described below complies with the requirements of the European Radio Equipment directives.

Equipment: Wi-Fi Smart Plug
Model No.: SP-2101W V3

The following European standards for essential requirements have been followed:

Directives 2014/53/EU

Spectrum	:	ESTI EN 300 328 V2.1.1:2016
EMC	:	Draft EN 301 489-1 V2.0.0:2017
		Draft EN 301 489-17 V3.2.0:2017
EMF	:	EN 62311:2008
Safety (LVD)	:	IEC 62368-1:2014 (2nd Edition); and/or EN 2368-1:2014/A11:2017

Edimax Technology Europe B.V.
Fijenhof 2,
5652 AE Eindhoven,
The Netherlands

a company of :
Edimax Technology Co., Ltd.
No. 278, Xinhu 1st Rd.,
Neihu Dist., Taipei City,
Taiwan

Signature:

Printed Name: David Huang
Title: Director

CE

Date of Signature: July, 2020
Signature:

Printed Name: Albert Chang
Title: Director
Edimax Technology Co., Ltd.