十伏模块与套件

当照明灯具使用低压信号镇流器或LED驱动器时，十伏模块 (TVM) 可控制各种LED和荧光灯负载类型。

GRX-TVM2 在HomeWorks QS系统中可被认为是输出模块。它用于 控制负载类型，如0–10 V⎓ 链路、0–10 V⎓电源 、脉宽调变 (PWM)，DALI® （仅广播）† 和带模块接口 (MI) 的Tridonic DSI。每个TVM都有两个输出，可独立设置控制任何这些负载类型。TVM 可以与 RPM-4U 模块的输出一起工作从而切换镇流器或驱动。

十伏模块套装（HW-TVMKIT-120, HW-TVMKIT-230）包括需要安装TVM的部件（TVM和TVM套装是单独销售）。每个TVM套装可支持多达12个TVM、每个电柜总计24个电路。

客户可将TVM套装安装在他们自己的封挡电柜中，或将其增加到现有Lutron 封挡电柜中*（HWI-PNL-8、HWAP-8、HWBP-8、PBK-8）。

ISO2（包括在TVM套装中）提供到TVM的独立电源。每个ISO2都可提供不超过 750 mA的电流 —相对于6个完全负载的TVM或多达12个部分加载的TVM。

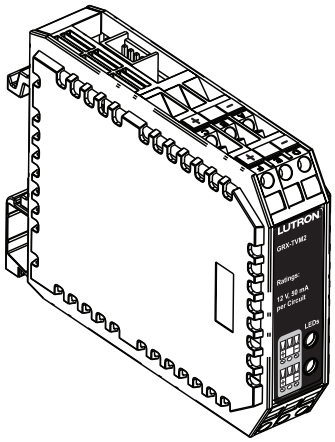

GRX-TVM2

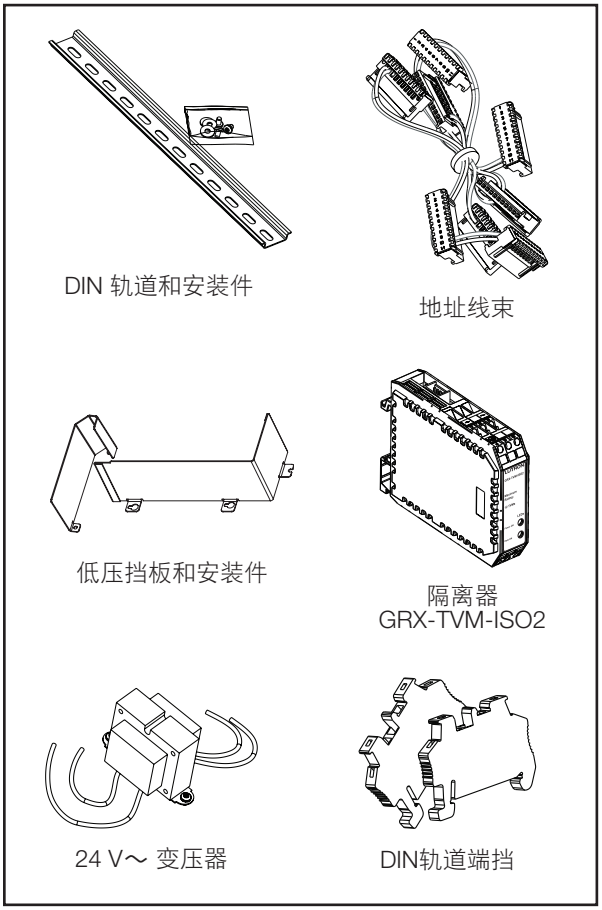

HW-TVMKIT-120；HW-TVMKIT-230

型号

GRX-TVM2	十伏模块
HW-TVMKIT-120	十伏模块套装(120 V⎓)
HW-TVMKIT-230	十伏模块套装 (230 V⎓)
163198	120 V⎓ 低压变压器套装（更换）
163227	230 V⎓低压变压器套装（更换）
GRX-TVM-ISO2	ISO2（更换）

* 安装HW-TVMKI，代替远程电源模块#8。

† 有关DALI®兼容性要求、请参阅第5页。

十伏模块与套件

规格

型号	GRX-TVM2（十伏模块） HW-TVMKIT-120 （120 V～ 十伏模块套装） HW-TVMKIT-230 （230 V～ 十伏模块套装） 更换套装附件： 163198（120 V～ 低压变压器套装） 163227（230 V～ 低压变压器套装） GRX-TVM-ISO2 (ISO2)
电源	**GRX-TVM2**：12 V⎓ 50 mA 每电路 **HW-TVMKIT-120** ISO2： 24 V～ 50/60 Hz 750 mA每ISO2 变压器输入： 120 V～ 50/60 Hz 40 W 变压器输出： 24 V～ 1.6 A IEC PELV/NEC® Class 2 **HW-TVMKIT-230** **ISO2**： 24 V～ 50/60 Hz 750 mA每ISO2 变压器输入： 220 V～ 至 240 V～ 50 Hz 40 W 变压器输出： 24 V～ 1.6 A IEC PELV/NEC® Class 2
容量	每个GRX-TVM2 可控制2个电路。 每个HW-TVMKIT-xxx 支持多达12个GRX-TVM2。
低压连接	11针线束将ISO2连接至每个 TVM2。 低压MI线束将ISO2控制器连接到电柜接口上。
环境	工作环境温度：0 °C 至 40 °C（32 °F 至 104 °F）。 工作环境湿度度0%–90%, 非凝结。仅限室内使用。
安装	安装在 HWI-PNL-8、HWAP-8、HWBP-8、PBK-8 中， 代替远程电源模块 (RPM) 8。
质量保证	www.lutron.com/TechnicalDocumentLibrary/Warranty.pdf www.lutron.com/TechnicalDocumentLibrary/Intl_Warranty.pdf

十伏模块与套件

安装

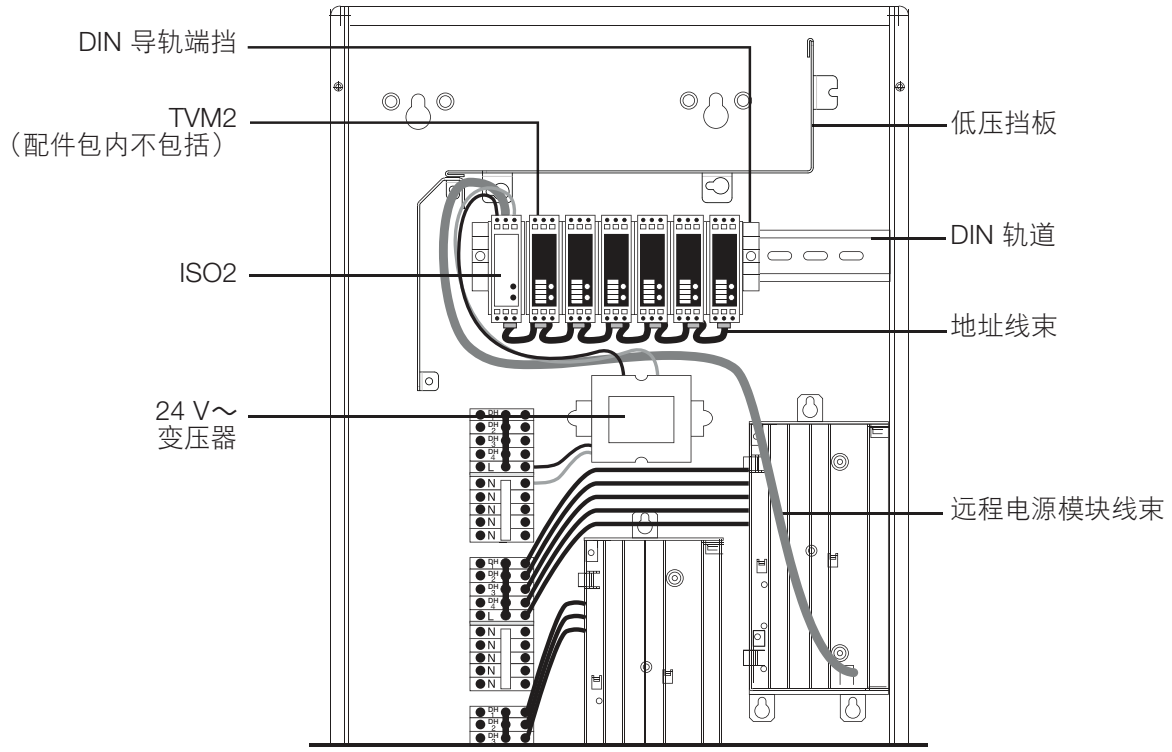

接线

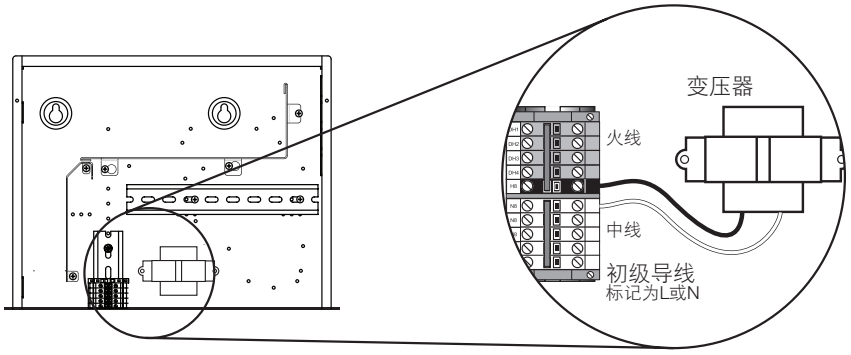

十伏模块与套件

连接低压信号线

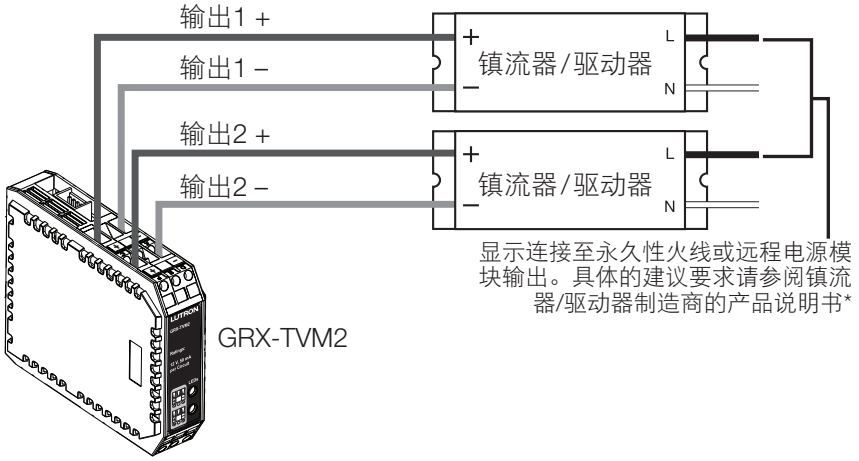

ISO2接线示例

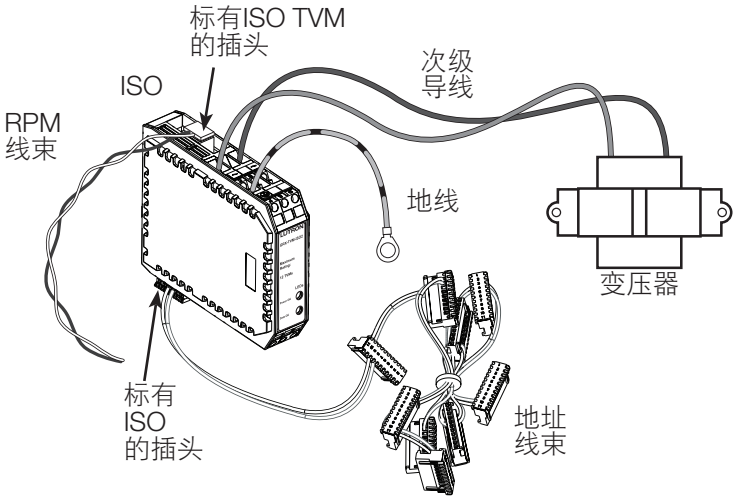

* 有些镇流器/驱动要求永久的 Line/Hot 连接，而有些则必须由 RPM-4U 模块输出与 TVM 合作关闭。具体的要求请参阅镇流器/驱动器制造商的产品说明书。

DALI®兼容性

为了确保与Lutron DALI®控制器兼容，要连接的DALI® LED驱动器和荧光灯镇流器必须经过DALI-2®认证并具有其标志。除了兼容性，选择高质量和高性能的LED驱动器和荧光灯镇流器也很重要。具有DALI-2®认证并经过标准兼容性测试的设备可从许多制造商处获得。有关可用的DALI-2®认证设备的完整列表，请参阅DIIA®网站 https://www.digitalilluminationinterface.org/products。未在DIIA®网站上列出且未带有DALI-2®标志的DALI设备不能被视为DALI-2®认证设备。

DALI®版本1标准不确保兼容性。要在LED驱动器和荧光灯镇流器上使用原始的DALI®版本1标志，无需验证测试结果，制造商可自行声明其兼容性并使用DALI®标志。如果您想使用未经DALI-2®认证但带有DALI®版本1徽标的LED驱动器或荧光灯镇流器，Lutron建议对这些设备进行测试以确保其兼容性。根据需要，Lutron可执行此测试。驱动器和灯具引擎的样品必须提交给Lutron，预计周转时间为收到驱动器后6至8周。可能需要支付测试费用。Lutron建议在购买和安装灯具及照明控制装置之前进行该测试。欲了解更多信息，请联系您的Lutron销售代表。

Lutron和HomeWorks是Lutron Electronics Co., Inc.在美国和/或其他国家的商标或注册商标。
NEC是的注册商标National Fire Protection Association, Quincy, Massachusetts。
所有其他产品名称、标识和品牌均为其各自所有者的财产。