Dashboard Camera FHD

THINKWARE

F200

用戶指南

本產品可在車輛駕駛期間錄製影片。
請閱讀並遵循本指南中的指示以正確使用並維護本產品。

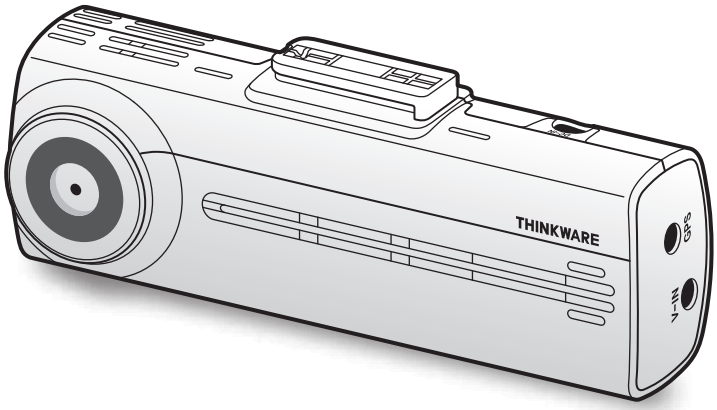

CE RoHS VCI

使用本產品前

關於產品

本產品可在車輛駕駛期間錄製影片。本產品僅在調查事故或交通意外時供參考之用。本產品不保證錄製全部活動及提供雲端服務。若小碰撞過於輕微而無法啟動碰撞感應器，或者發生意外時碰撞過大，導致車輛電池的電池電壓偏離工作範圍，裝置可能無法正常錄製意外。

產品完全開啟 (啟動) 後影片錄製才會開始。若要確保錄製全部車輛事件，請等待產品在開啟後完全啟動，然後再開始駕駛車輛。

THINKWARE 不負責交通意外導致的任何損失，亦不負責提供與交通意外的結果相關的任何支援。

視乎車輛的配置或駕駛條件而定，例如安裝遠端門鎖裝置、ECU 設定或 TPMS 設定，可能會不支援部分產品功能，不同的韌體版本可能會影響產品的效能或功能。

關於用戶指南

製造商更新其服務政策時，指南中提供的資訊可能會變更。

本用戶指南僅用於 THINKWARE F200 型號，可能含有技術錯誤、編輯錯誤或遺漏資訊。

版權

本指南中內容與地區的全部權利由 THINKWARE 保留，而且受到版權法的保護。未經 THINKWARE 書面同意，禁止擅自複製、修訂、發佈或傳播本指南，否則將受到法律起訴。

註冊商標

THINKWARE F200 是 THINKWARE 的註冊商標。

本指南中的其他產品標誌與服務名稱是相關公司的商標。

加拿大工業部輻射暴露聲明

本設備符合為非受控環境規定的加拿大工業部輻射暴露聲明限制。本設備在安裝與操作時應使輻射器與人體之間至少保持 20 厘米的距離。

FCC 聲明

本裝置符合 FCC 規則第 15 部分。操作需遵循以下兩個條件：(1) 本裝置不得導致有害干擾，及 (2) 本裝置必須接受收到的任何干擾，包括可能導致意外操作的干擾。

本設備已經過測試，根據 FCC 規則第 15 部分，發現符合針對 B 類數字裝置的限制。這些限制旨在提供合理的保護，以防在住宅安裝中出現有害干擾。本設備會產生、使用及放射無線電頻率能量，若未根據指示進行安裝及使用，可能會對無線電通訊產生有害干擾。但是，不保證在特定安裝中不會出現干擾。若本設備對電台或電視接收產生干擾 (可以透過關閉與開啟設備來確定)，建議用戶嘗試透過以下一個或多個措施來糾正干擾：

- 調整接收天線的方向或位置。
- 增加設備與接收器之間的距離。
- 連接設備至插座，使其與接收器連接的電路不同。
- 諮詢經銷商或有經驗的電台/電視技術人員以尋求幫助。
- 本機及其天線不能與其他天線或發射器放在一起或一同操作。
- 為使本品符合無線電頻率暴露要求，天線與人體之間必須至少保持 20 厘米的距離。

FCC 警告：未經合規責任方明確核准，對設備做出任何變更或修改會使您無權操作設備。

FCC ID：2ADTG-F200

為用戶提供的資訊：RSS-247

本裝置符合加拿大工業部的許可豁免 RSS。

請注意，未經合規責任方明確核准，做出任何變更或修改會使用戶無權操作設備。

注意：操作需遵循以下兩個條件：(1) 本裝置不得導致干擾，及 (2) 本裝置必須接受任何干擾，包括可能會導致裝置意外操作的干擾。

本 B 類數字設備符合加拿大 ICES-003。

IC：12594A-F200

目錄

安全性資訊 6

1. 產品概述 9
1.1 內含物品 9
1.1.1 標準物品 9
1.1.2 配件 (另售) 9
1.2 部件名稱 10
1.2.1 前方記錄儀 (主要裝置) —— 前方視野 10
1.2.2 前方記錄儀 (主要裝置) —— 後方視野 11
1.2.3 後方記錄儀 (可選) 11
1.3 取出與插入記憶卡 12

2. 安裝產品 13
2.1 安裝前方記錄儀 (主要裝置) 13
2.1.1 選擇安裝位置 13
2.1.2 固定產品 13
2.1.3 連接電源線 15
2.2 安裝後方記錄儀 (可選) 16
2.2.1 選擇安裝位置 16
2.2.2 固定後方記錄儀 17
2.2.3 連接後方記錄儀纜線 18

3. 使用錄製功能 19
3.1 開啟或關閉產品 19
3.2 瞭解檔案儲存位置 19
3.3 使用循環錄製功能 20
3.4 手動錄製 20
3.5 使用停車模式 21

4. 使用流動檢視器 22
4.1 連接產品至智能手機 22
4.1.1 連接產品至 Android 裝置 22
4.1.2 連接產品至 iOS 裝置 23
4.2 流動檢視器螢幕版面配置 24
4.3 在流動檢視器上播放已錄製的影片 25
4.4 影片控制功能表概述 25

5. 使用電腦檢視器 26
5.1 系統要求 26
5.2 Windows 版電腦檢視器 26
5.2.1 安裝電腦檢視器 (Windows 版) 26
5.2.2 電腦檢視器螢幕版面配置 (Windows 版) 27
5.2.3 在電腦檢視器上播放已錄製的影片 (Windows 版) 28
5.2.4 影片控制功能表概述 (Windows 版) 29
5.3 Mac 版電腦檢視器 30
5.3.1 安裝電腦檢視器 (Mac 版) 30
5.3.2 電腦檢視器螢幕版面配置 (Mac 版) 31
5.3.3 在電腦檢視器 (Mac 版) 上播放已錄製的影片 32
5.3.4 影片控制功能表概述 (Mac 版) 33

6. 設定 34
6.1 管理記憶卡 34
6.1.1 將記憶卡分區 34
6.1.2 格式化記憶卡 34
6.1.3 配置影片覆寫功能 34
6.2 設定記錄儀 35
6.2.1 設定前方記錄儀的亮度 35
6.2.2 設定後方記錄儀的亮度 35
6.3 設定錄製功能 36
6.3.1 設定循環碰撞偵測靈敏度 36
6.3.2 設定停車模式 36
6.3.3 設定停車模式碰撞靈敏度 36
6.3.4 設定移動偵測靈敏度 37
6.3.5 設定錄製計時器功能 37
6.3.6 設定電池保護功能 38
6.3.7 設定電池截止電壓功能 38
6.3.8 設定冬季的電池保護功能 38
6.4 設定道路安全性功能 39
6.4.1 設定安全攝影機 39
6.4.2 設定流動區域警示 39

6.5 配置系統設定 **39**
6.5.1 設定顯示語言 39
6.5.2 調整系統音量 40
6.5.3 設定時區 40
6.5.4 設定日光節約時間 40
6.5.5 設定速度單位 41
6.5.6 設定速度標記 41

7. 存取產品資訊 **42**
7.1 檢視產品資訊 **42**
7.2 存取配置 GPS **42**

8. 升級韌體 **43**

9. 疑難排解 **44**

10.規格 **45**

安全性資訊

請閱讀以下安全性資訊以正確使用產品。

本指南中的安全性標記

「警告」—— 表示潛在危險，若不規避，可能會造成人身傷害或死亡。

「小心」—— 表示潛在危險，若不規避，可能會造成輕微人身傷害或財產損害。

「注意」—— 提供實用的資訊來幫助用戶更好地使用產品的功能。

關於適當使用的安全性資訊

駕駛與產品操作

- **請勿在駕駛車輛時操作產品。** 駕駛時分心可能會導致意外並造成人身傷害或死亡。
- **請將產品安裝在不會遮擋駕駛人員視野的地方。** 駕駛人員的視線被遮擋可能會導致意外並造成人身傷害或死亡。將產品安裝至擋風玻璃之前，請查看您的訓與地方法律。

電源

- **當手濕潤時，請勿操作或處理電源線。** 否則可能會造成觸電。
- **請勿使用破損的電源線。** 這樣做可以會造成電氣火災或觸電。
- **電源線應遠離所有熱源。** 否則可導致電源線絕緣層融化，造成電氣火災或觸電。
- **使用附有正確連接器的電源線或者確保電源線穩固連接並固定到位。** 否則可能會造成電氣火災或觸電。
- **請勿修改或切斷電源線。** 此外，請勿在電源線上放置重物或過度用力拉扯、插入或彎曲電源線。這樣做可以會造成電氣火災或觸電。

- **請僅使用來自 THINKWARE 或經授權 THINKWARE 經銷商的正品配件。** THINKWARE 不保證第三方配件的相容性與正常運作。
- **連接電源線至產品時，請確保產品上纜線插頭與電源線連接器之間的連接穩固。** 若連接鬆散，電源線可能會因為車輛震動而中斷連接。若電源連接器中斷連接，將無法錄影。

兒童與寵物

- **請將產品放置於兒童與寵物觸碰不到的地方。** 若產品破損，可能會造成致命損害。

關於產品的其他資訊

產品管理與操作

- **請勿將產品暴露在直射陽光或強光下。**否則鏡頭或內部電路可能會出現故障。
- **請在 14°F 至 140°F (-10°C 至 60°C) 的溫度下使用產品，並將產品存放在 -4°F 至 158°F (-20°C 至 70°C) 的溫度下。**若在指定的溫度範圍之外操作或存放產品，產品可能會無法按照預期運作，並且可能會造成部分永久物理損害。此等損害不在保固範圍內。
- **請經常檢查產品，確保安裝位置適當。**極端道路條件導致的碰撞可能會改變安裝位置。請確保按照本指南的指示放置產品。
- **按下按鈕時請勿過度用力。**否則可能會損害按鈕。
- **請勿使用化學清潔劑或溶劑清潔產品。**否則可能會損害產品的塑料組件。請使用乾淨、柔軟且乾燥的布料清潔產品。
- **請勿拆卸產品或使產品受到撞擊。**否則可能會損害產品。未經授權拆卸產品將使產品保固失效。
- **請小心使用。**若產品掉落、受到粗暴對待或外部衝擊，可能會導致損害與/或使產品發生故障。
- 請勿嘗試插入異物至裝置。
- **請避免過高的濕度，避免產品進水。**若暴露在濕氣或水中，產品內部的電子組件可能會發生故障。

- **視乎汽車的品牌與型號而定，即使點火裝置已經關閉，行車記錄器也可能會不斷獲得供電。將裝置安裝在不斷供應 12V 電源的插座上可能會造成車輛電池耗盡。**
- 本裝置旨在於車輛行駛期間錄影。影片的質量可能會受到天氣條件與道路環境的影響，比如當時是白天還是夜晚，街道是否有照明、進入/離開隧道以及環境溫度。
- THINKWARE 不負責操作期間任何已錄製影片的遺失。
- 雖然裝置在設計時考慮了撞車時的高衝擊力，但是 THINKWARE 不保證裝置因意外而受到損害時能夠錄製意外。
- 請保持擋風玻璃與記錄儀鏡頭乾淨，以獲得理想的影片質量。記錄儀鏡頭或擋風玻璃上的顆粒與物質可能會降低所錄製影片的質量。
- 本裝置僅供車內使用。

1. 產品概述

1.1 內含物品

打開產品包裝盒時，請確保所有物品包含在內。

1.1.1 標準物品

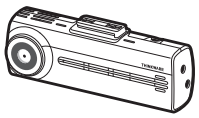

前方記錄儀 (主要裝置)

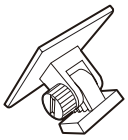

底座

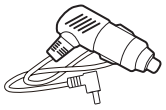

汽車充電器

粘性纜線支架

MicroSD 記憶卡
含介面卡
(耗材)

快速入門指南與保固
/ CS 資訊 / 用戶指南
(儲存於 microSD 卡中)

標準物品可能會變更，恕不提前通知。

1.1.2 配件 (另售)

硬接線纜線

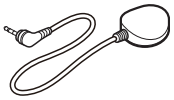

外部 GPS 接收器

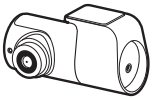

後方記錄儀

- GPS 訊號接收可能會因車輛擋風玻璃的干擾而受到影響，尤其是貼了防紫外線保護膜或安裝了內置防霜裝置的擋風玻璃。若 GPS 訊號強度弱或者無法收到 GPS 訊號，建議使用外部 GPS 接收器。
- 若要連接外部 GPS 接收器至前方記錄儀，請使用撬挖工具或者扁頭小螺絲刀探入端口，小心取下前方記錄儀的 GPS 端口蓋。

1.2 部件名稱

1.2.1 前方記錄儀 (主要裝置) —— 前方視野

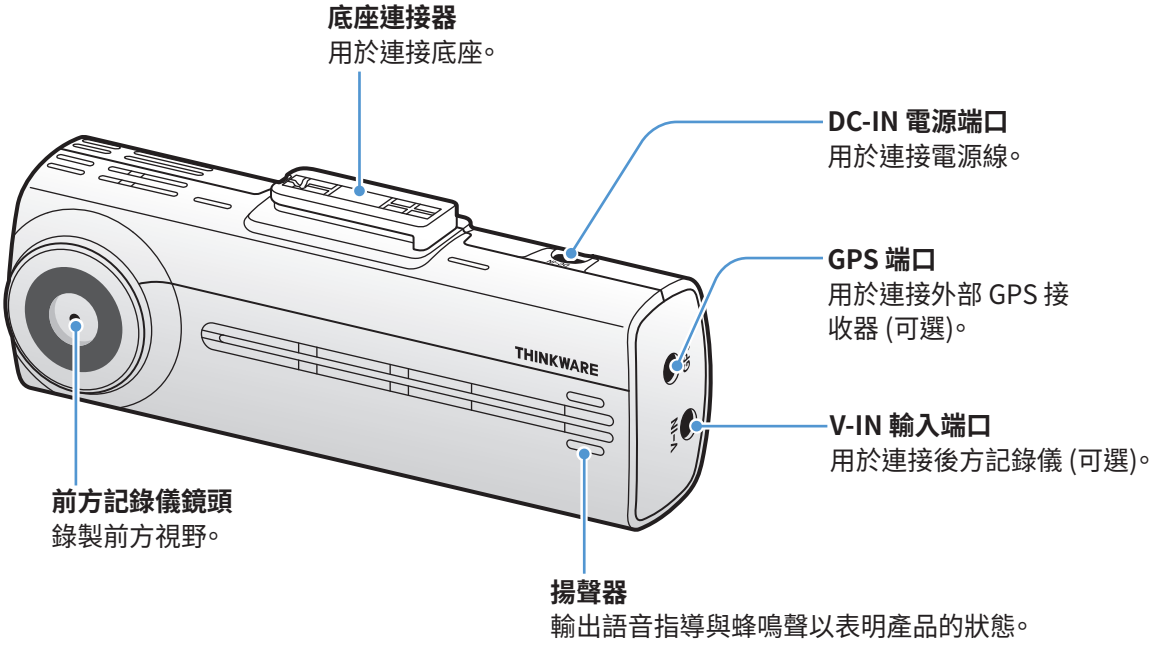

1.2.2 前方記錄儀 (主要裝置) —— 後方視野

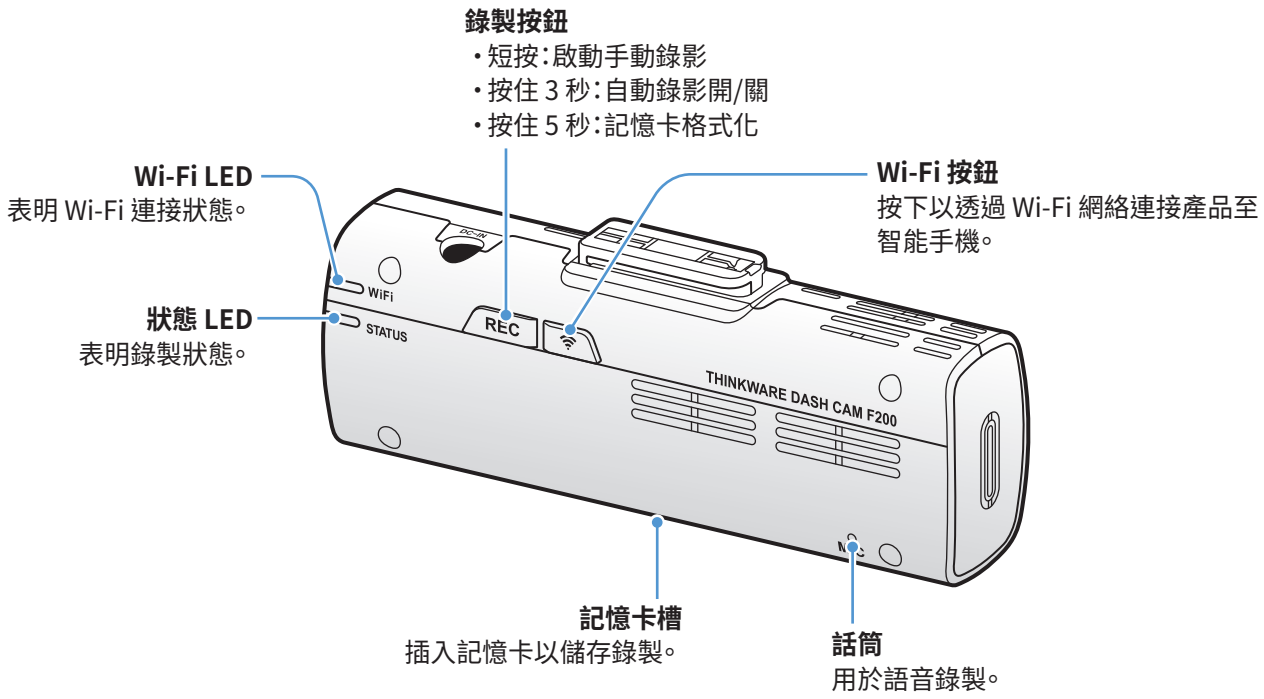

1.2.3 後方記錄儀 (可選)

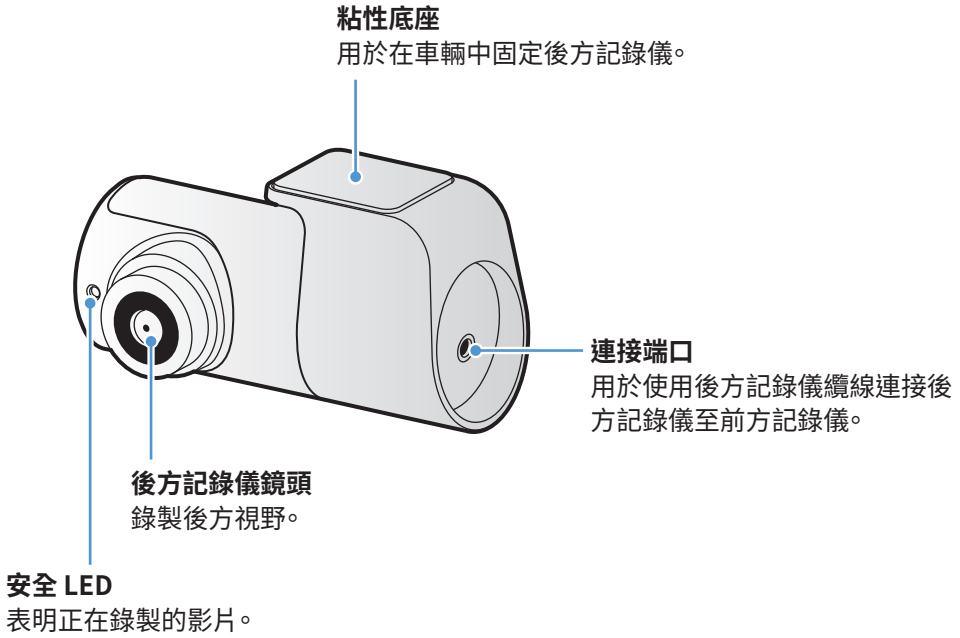

1.3 取出與插入記憶卡

按照指示從產品中取出記憶卡或者將記憶卡插入至產品中。

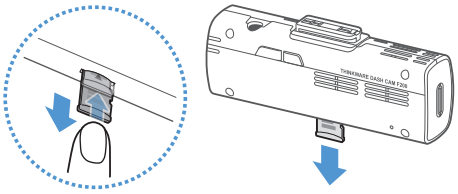

取出記憶卡

確保產品已關閉，然後用指甲慢慢推動記憶卡的底部。記憶卡下半部分將顯現。

將其從產品中取出。

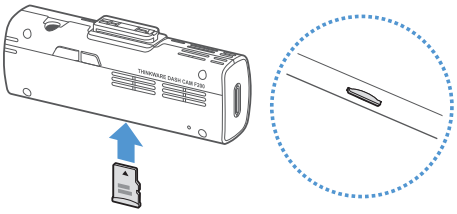

插入記憶卡

將記憶卡插入至記憶卡槽，注意記憶卡的方向，然後將記憶卡推入卡槽，直到聽見喀擦聲。

插入記憶卡之前，確保記憶卡的金屬接觸區朝向產品的鏡頭。

- 請在取出記憶卡之前確保產品已關閉。若您在產品開啟時取出記憶卡，已錄製的影片檔案可能會損壞或遺失。
- 將記憶卡插入產品之前，請確保記憶卡的方向正確。若記憶卡插入錯誤，記憶卡槽或記憶卡可能會受損。
- 僅使用來自 THINKWARE 的正品記憶卡。THINKWARE 不保證第三方記憶卡的相容性與正常運作。

為了防止已錄製的影片檔案遺失，請定期在獨立的儲存裝置上備份影片檔案。

2. 安裝產品

2.1 安裝前方記錄儀 (主要裝置)

請按照指示正確安裝產品。

2.1.1 選擇安裝位置

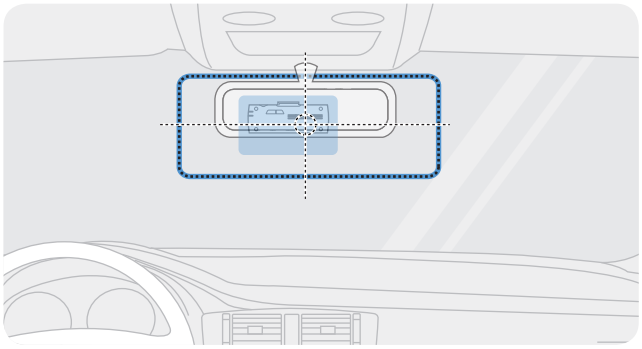

選擇可以錄製車輛前方整個視野且不遮擋駕駛人員視線的安裝位置。確保前方記錄儀鏡頭處於擋風玻璃的中心。

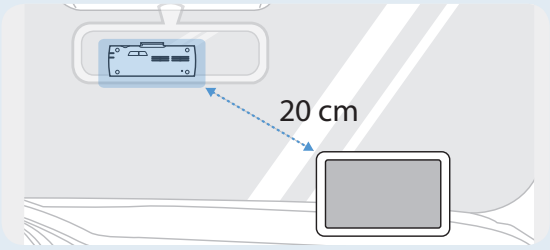

若儀錶板上安裝了 GPS 導航裝置，視乎儀錶板相機的安裝位置而定，其 GPS 訊號接受可能會受到影響。
調整 GPS 導航裝置的安裝位置以確保兩個裝置相距至少 20 厘米 (約 8 英寸)。

2.1.2 固定產品

按照指示將產品固定在安裝位置。

1

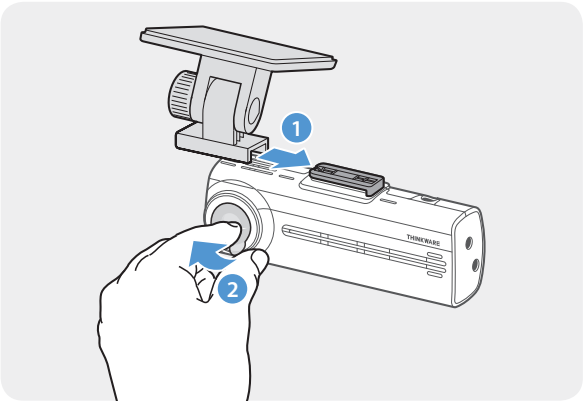

將底座對準產品上的底座軌道，然後滑動，直到聽見喀擦聲 (❶)。然後，小心撕去保護膜 (❷)。

2 確定安裝位置後，用乾布擦拭擋風玻璃上的安裝位置。

3

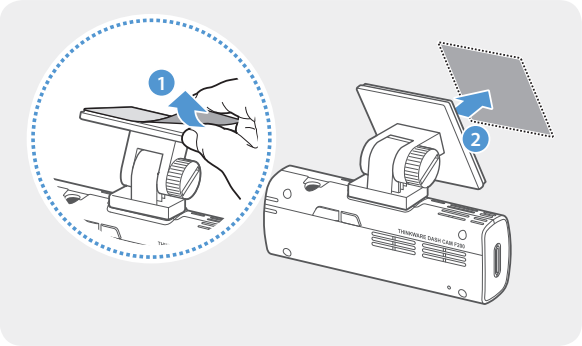

撕去粘性底座的保護膜，然後將底座按壓在安裝位置上。

4

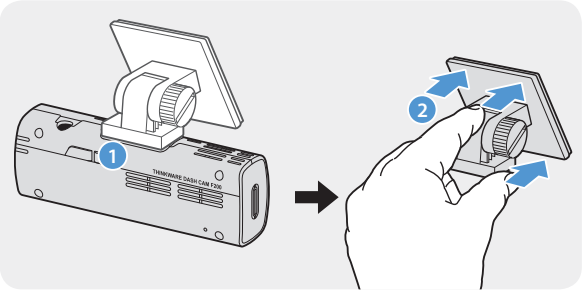

從底座取出並朝擋風玻璃推動底座，確保底座已牢牢固定。

5

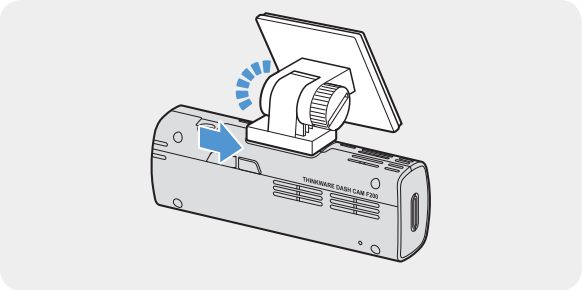

將產品對準底座，然後將其滑入鎖定位置，直到聽見喀擦聲。

- 若產品未牢牢地固定在底座上，車輛駕駛期間，產品可能脫落並損壞。
- 若您需要從擋風玻璃上取下底座以改變安裝位置，請小心，以免損傷擋風玻璃的薄膜塗層。

6

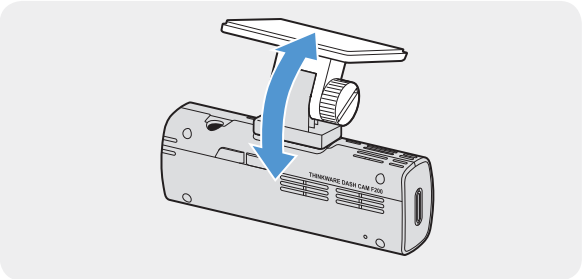

適當設定記錄儀的垂直角度並使用平口螺絲刀或硬幣擰緊底座的螺絲。

為了確定記錄儀角度，請在安裝後錄製一段影片並使用流動檢視器或電腦檢視器查看影片。若有必要，重新調整記錄儀角度。
如需關於流動檢視器或電腦檢視器的更多資訊，請參閱"4. 使用流動檢視器" on page 22或"5. 使用電腦檢視器" on page 26。

2.1.3 連接電源線

當引擎與電子配件已關閉時，請連接汽車充電器。

硬接線纜線 (可選) 必須由受過培訓的技工專業地安裝至車輛。

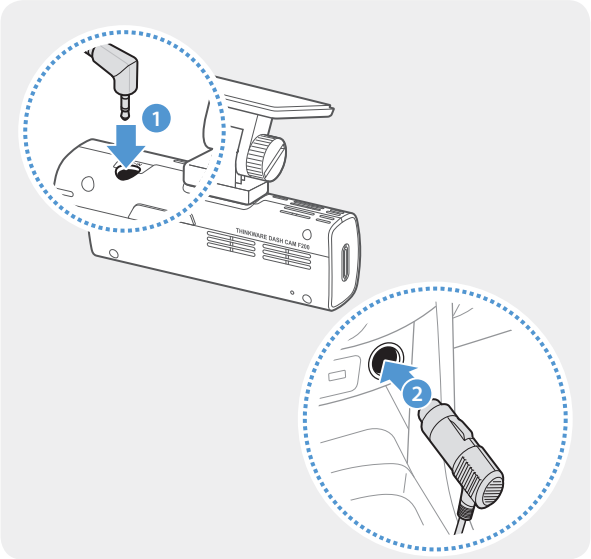

連接雪茄插座電源線至產品的 DC-IN 電源連接器並將雪茄插孔插入車輛的電源插座。

電源插座的位置與規格可能會因車輛品牌型號而異。

- 使用正品 THINKWARE 雪茄插座電源線 (可選)。如果您使用其他製造商的纜線，產品可能會受損或因電壓差異而造成電氣火災或觸電。
- 請勿擅自切斷或修改電源線。否則可能會損害產品或車輛。
- 為了安全駕駛，請妥善佈線，以防遮擋駕駛人員的視線或干擾駕駛。

2.2 安裝後方記錄儀 (可選)

請參閱以下指示以正確安裝後方記錄儀。

2.2.1 選擇安裝位置

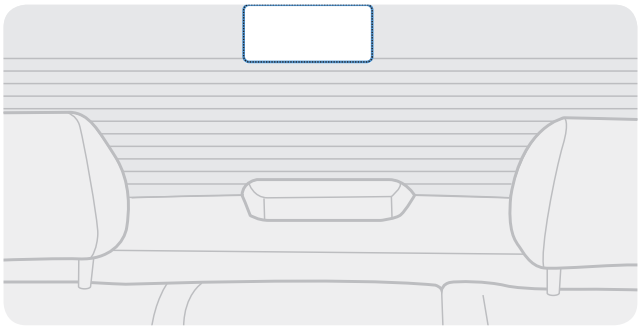

在後方擋風玻璃上選擇無防霜網格線且記錄儀可以記錄整個後方視野的位置。

- 對於後方擋風玻璃上安裝了遮陽板的車輛，您必須選擇使用遮陽板時不會干擾記錄儀運作的位置。
- 後方記錄儀的粘性部分不得接觸防霜網格。

2.2.2 固定後方記錄儀

請參閱以下指示固定產品至安裝位置。

1 確定安裝位置後，用乾布擦拭擋風玻璃上的安裝表面。

> 固定後方記錄儀至後方擋風玻璃之前，請檢查安裝位置。因為粘性很強，固定後方記錄儀至擋風玻璃之後，將難以取下記錄儀或變更安裝位置。

2

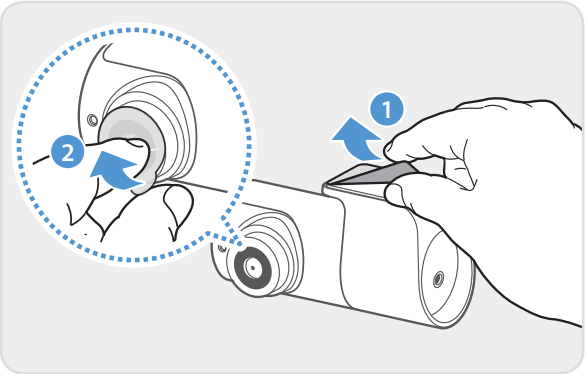

撕去粘性底座與記錄儀鏡頭的保護膜。

3

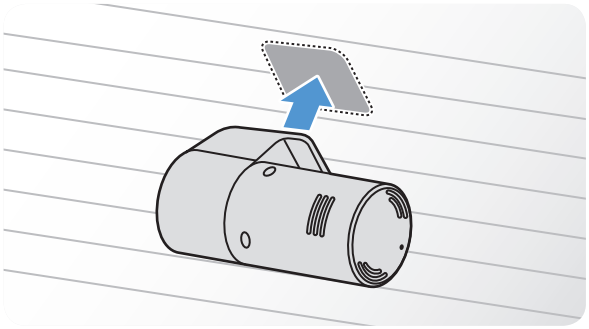

將產品中帶有 THINKWARE 標誌的一面朝向車內，緊緊地按壓膠帶以固定記錄儀。

> 若固定產品時方向反了，後方視野將顛倒錄製。

4

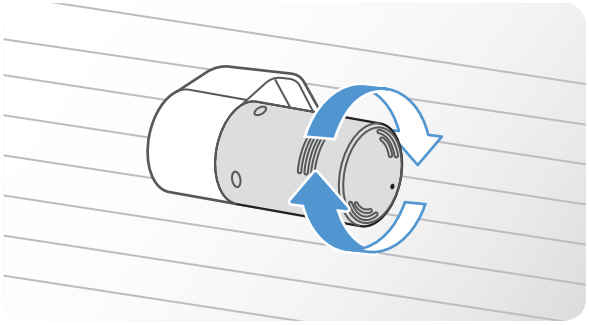

調整記錄儀的垂直角。

2.2.3 連接後方記錄儀纜線

關閉產品並連接後方記錄儀纜線至前方記錄儀 (主要裝置)。

1

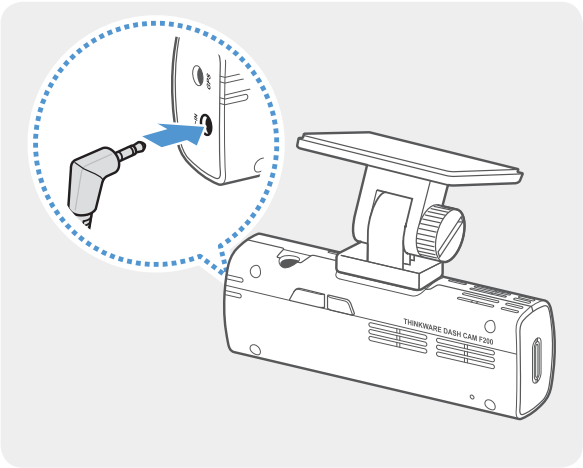

連接後方記錄儀纜線的一端至前方記錄儀的 V-IN 端口。

2

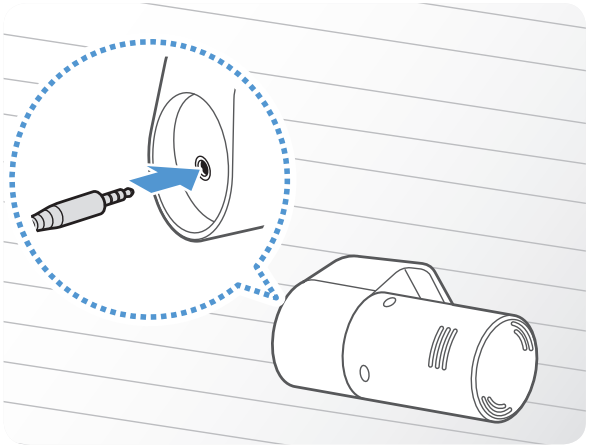

連接後方記錄儀纜線的另一端至後方記錄儀的連接端口。

為了安全駕駛，請妥善佈線，以防遮擋駕駛人員的視線或干擾駕駛。

3 開啟 ACC 或發動引擎以查看產品是否通電。產品通電後，狀態 LED 與語音指導將開啟。

ACC 模式開啟或引擎發動時產品通電。

3. 使用錄製功能

3.1 開啟或關閉產品

當您開啟 ACC 或發動引擎時，產品自動開啟且循環錄製開始。

請等待產品在開啟後完全啟動，然後再開始駕駛車輛。產品完全開啟 (啟動) 後影片錄製才會開始。

3.2 瞭解檔案儲存位置

根據錄製模式，影片儲存於以下資料夾。

在流動檢視器上	Continuous	Continuous Incident	Manual Recording	Motion Detection	Parking Incident
在記憶卡中	cont_rec	evt_rec	manual_rec	motion_rec	parking_rec

在 Window/Mac 電腦上播放影片或使用 Thinkware 流動應用程式。若您透過將記憶卡插入如智能手機或平板電腦等裝置來播放影片，影片檔案可能會遺失。

檔案名稱由錄製開始日期與時間及錄製選項組成。

YYYY_MM_DD HH_MM_SS

REC_2017_07_01_10_25_30_F.MP4

REC_2017_07_01_10_25_30_R.MP4

錄製條件

- F：前方記錄儀
- R：後方記錄儀 (當配備可選後方記錄儀時)

3.3 使用循環錄製功能

連接電源線至產品的 DC-IN 電源端口，然後開啟車輛的電子配件或發動引擎。狀態 LED 語音指導已開啟，循環錄製開始。

循環錄製期間，產品操作如下。

模式	操作說明	錄製 LED (錄製)
循環錄製	駕駛期間，影片以 1 分鐘片段進行錄製，並儲存於「**cont_rec**」資料夾。	(燈光開啟)
事故循環錄製*	當偵測到車輛發生碰撞時，影片將持續錄製 20 秒，從偵測前 10 秒到偵測後 10 秒，並儲存於「**evt_rec**」資料夾。	(閃爍)

* 當循環錄製期間偵測到車輛發生碰撞，事故循環錄製將啟動，並發出蜂鳴聲。

- 請等待產品在開啟後完全啟動，然後再開始駕駛車輛。產品完全開啟 (啟動) 後影片錄製才會開始。
- 當事故循環錄製啟動時，蜂鳴聲可作為通知。在查檢狀態 LED 以瞭解產品的運作狀態時，本功能可節省您的時間。
- 為了啟用錄製，您必須插入記憶卡至產品。

3.4 手動錄製

您可以在駕駛時錄製想要拍攝的場景並將其儲存為獨立的檔案。

若要開啟手動錄影，按下 **REC** 按鈕。然後，手動錄影將伴隨語音指導開始。手動錄影期間，產品操作如下。

模式	操作說明	錄製 LED (錄製)
手動錄影	當您按下 **REC** 按鈕時，將重新錄製 1 分鐘影片，從按下按鈕 10 秒前錄至按下按鈕 50 秒後，並儲存至「**manual_rec**」資料夾。	(閃爍)

3.5 使用停車模式

當產品透過硬接線纜線 (可選) 連接至車輛時，引擎或電子配件已關閉後，操作模式切換到含語音指導的停車模式。

- 停車模式僅在硬接線纜線已連接時運作。硬接線纜線 (可選) 必須由受過培訓的技工專業地安裝至車輛。
- 若要使用所有錄製模式，您必須將記憶卡插入產品。
- 視乎車輛的電池充電狀態而定，停車模式可能會不同。若要長時間使用停車模式，請檢查電池電量，以防止電池耗盡。

若您不想使用停車模式或要變更模式設定，從流動檢視器輕觸**行車記錄器設定 > 錄影設定**。

請參閱以下表格以設定**停車模式**選項。

選項		操作說明	錄製 LED (錄製)
移動偵測	未偵測到移動或碰撞	監控區域中的移動或對車輛的碰撞。僅會在偵測到移動或碰撞時才會錄影。	(燈光開啟)
	偵測到移動	若在停車期間偵測到移動的物體，將錄影 20 秒，從偵測前 10 秒錄至偵測後 10 秒，並儲存於「**motion_rec**」資料夾。	(閃爍)
	偵測到碰撞	若在停車期間偵測到碰撞，將錄影 20 秒，從偵測前 10 錄至偵測後 10 秒，並儲存至「**parking_rec**」資料夾。	(閃爍)
節能	未偵測到碰撞	測控對車輛的碰撞。僅會在偵測到碰撞時才會錄影。	(燈光開啟)
	偵測到碰撞	若在停車期間偵測到碰撞，將錄影 20 秒，從偵測後 1 內開始，並儲存至「**parking_rec**」資料夾。	(閃爍)
關閉		當電子配件與引擎已關閉時，產品將關閉。	關閉

若停車模式設定已變更，使用之前的設定錄製的影片將被刪除。為了防止數據遺失，請在變更停車模式設定之前備份所有停車模式影片。

4. 使用流動檢視器

您可以在您的智能手機上檢視與管理已錄製的影片並配置各種產品功能。

需要以下一種環境才能使用 **THINKWARE CLOUD** 應用程式：
- Android 4.4 (KiKat) 或更高版本
- iOS 8.0 或更高版本

4.1 連接產品至智能手機

4.1.1 連接產品至 Android 裝置

1 在您的 Android 裝置上，開啟 Play Store，下載並安裝 **THINKWARE CLOUD**。

2 執行 **THINKWARE CLOUD**。

3 輕觸螢幕底部的**需要連線行車記錄器。** 並按照螢幕上的指示連接產品至 Android 裝置。

首次連接產品至智能手機時需要 Wi-Fi 密碼。在密碼輸入欄位輸入「123456789」。

4.1.2 連接產品至 iOS 裝置

1 在您的 iOS 裝置上，開啟 App Store，下載並安裝 **THINKWARE CLOUD**。

2 執行 **THINKWARE CLOUD**。

3 輕觸螢幕底部的**需要連線行車記錄器。**

4 輕觸 **Wi-Fi 連線**。

5 在產品上，按下 Wi-Fi ( ) 按鈕。

6 從 **THINKWARE CLOUD** 輕觸**下一步**。

Wi-Fi 設定螢幕將顯示。

7 從網絡清單中選擇以「Thinkware」開頭的 Wi-Fi 網絡。

8 在**密碼**欄位輸入「123456789」並輕觸**加入**。

產品將透過 Wi-Fi 連接至您的 iOS 裝置。

4.2 流動檢視器螢幕版面配置

下文提供關於流動檢視器的螢幕版面配置的簡要資訊。

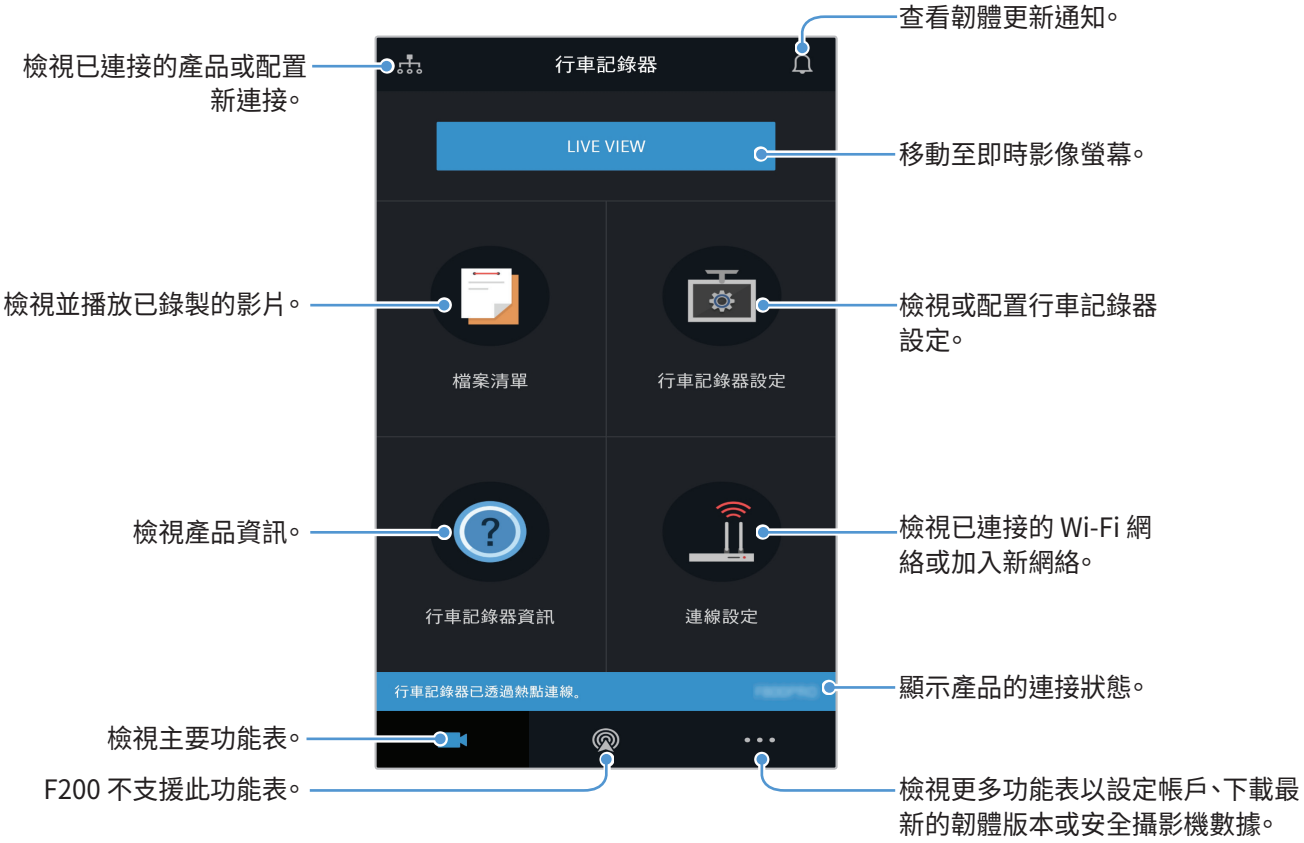

4.3 在流動檢視器上播放已錄製的影片

按照指示播放已錄製的影片。

> ⚠ 在流動檢視器上查看影片檔案清單或播放影片時產品的錄製與進階駕駛輔助系統 (ADAS) 功能將停用。

1. 在您的智能手機上，執行 Thinkware Cloud 應用程式並連接產品至智能手機。
2. 從流動檢視器的主螢幕輕觸 **File List** 。將顯示類別。
3. 輕觸所需的類別。將顯示影片檔案清單。
4. 若有必要，輕觸 **All**，**Front**，或 **Rear** 以按記錄儀篩選影片檔案清單。
5. 選擇所需影片。

4.4 影片控制功能表概述

下文提供關於流動檢視器的影片控制功能表的簡要資訊。

> ⚠ 在流動檢視器上查看影片檔案清單或播放影片時產品的錄製與進階駕駛輔助系統 (ADAS) 功能將停用。

5. 使用電腦檢視器

您可以在您的電腦上檢視與管理已錄製的影片並配置各種產品功能。

5.1 系統要求

下方是執行電腦檢視器的系統要求。

- 處理器：Intel Core i5 或更高版本
- 記憶體：4 GB 或更多
- 作業系統：Windows 7 或更新版本 (推薦 64 位元)，macOS X10.8 Mountain Lion 或更新版本
- 其他：DirectX 9.0 或更高版本/ Microsoft Explorer 版本 7.0 或更高版本

電腦檢視器將無法在執行非系統要求中所列作業系統的電腦系統上正常運作。

5.2 Windows 版電腦檢視器

5.2.1 安裝電腦檢視器 (Windows 版)

您可以從 THINKWARE 網站 (http://www.thinkware.com/Support/Download) 下載最新的電腦檢視器軟件。

電腦檢視器安裝檔案 (setup.exe) 儲存於隨產品一起提供的記憶卡的根資料夾中。請按照指示在您的電腦上安裝電腦檢視器。

1 插入記憶卡至已連接至電腦的記憶卡讀取器。

2 執行安裝檔案，根據安裝精靈提供的指示完成安裝。
安裝完成後，將顯示 THINKWARE 行車記錄器檢視器捷徑圖示。

5.2.2 電腦檢視器螢幕版面配置 (Windows 版)

下方提供了關於電腦檢視器的螢幕版面配置的簡要資訊。

5.2.3 在電腦檢視器上播放已錄製的影片 (Windows 版)

按照指示播放已錄製的影片。

1 關閉產品並取出記憶卡。

2 插入記憶卡至已連接至電腦的記憶卡讀取器。

3 輕觸兩下電腦檢視器 ( ) 的捷徑以開啟程式。記憶卡中的影片檔案將自動加入至電腦檢視器螢幕右下角的播放清單。播放清單部分版面配置顯示如下。

4 選擇影片資料夾後輕觸兩下影片檔案，或選擇影片檔案後按一下播放按鈕 (▶)。將播放選擇的影片檔案。

若您執行電腦檢視器時記憶卡上的影片檔案未自動加入至播放清單，按一下**檔案▼>開啟**，為記憶卡選擇可卸除式儲存裝置，按一下**確認**。

5.2.4 影片控制功能表概述 (Windows 版)

下方提供了關於電腦檢視器的影片控制功能表的簡要資訊。

編號	項目	說明
1	播放上一個檔案	播放目前所選資料夾中的上一個檔案。
2	倒轉 10 秒。	快轉影片 10 秒。
3	播放/暫停	播放或暫停已選擇的影片檔案。
4	停止	停止播放目前影片。進度列將移動至影片開頭。
5	向前略過 10 秒。	快速略過影片 10 秒。
6	播放下一個檔案	播放目前所選資料夾中的下一個檔案。
7	啟用/停用播放播放清單中的下一個檔案	啟用或停用播放播放清單中的下一個檔案的功能。
8	放大/縮小影像	放大或縮小目前影片的大小。
9	儲存	儲存目前影片至電腦。
10	音量	調整目前影片的音量。

5.3 Mac 版電腦檢視器

5.3.1 安裝電腦檢視器 (Mac 版)

您可以從 THINKWARE 網站 (http://www.thinkware.com/Support/Download) 下載最新的電腦檢視器軟件。

電腦檢視器安裝檔案儲存於隨產品一起提供的記憶卡

的根資料夾中。請按照指示在您的電腦上安裝電腦檢視器。

1 使用提供的 SD 卡讀卡器或 SD 卡轉接器將記憶卡插入至電腦。

2 移動名為「dashcam_viewer_X.X.X.dmg」的檔案至桌面。

3 輕觸兩下 dashcam_viewer_X.X.X.dmg 並按一下「開啟行車記錄器檢視器應用程式」。

   THINKWARE 行車記錄器檢視器開啟。

5.3.2 電腦檢視器螢幕版面配置 (Mac 版)

下方提供了關於電腦檢視器的螢幕版面配置的簡要資訊。

5.3.3 在電腦檢視器 (Mac 版) 上播放已錄製的影片

按照指示播放已錄製的影片。

1 關閉產品並取出記憶卡。

2 使用提供的 SD 卡讀卡器或 SD 卡轉接器將記憶卡插入至 Mac。

3 開啟電腦檢視器。

4 按一下 並定位記憶卡。

記憶卡中的影片檔案將自動加入至電腦檢視器螢幕右下角的播放清單。播放清單部分版面配置顯示如下。

5 選擇影片資料夾後輕觸兩下影片檔案，或選擇影片檔案後按一下播放按鈕 (▶)。將播放選擇的影片檔案。

5.3.4 影片控制功能表概述 (Mac 版)

下方提供了關於電腦檢視器的影片控制功能表的簡要資訊。

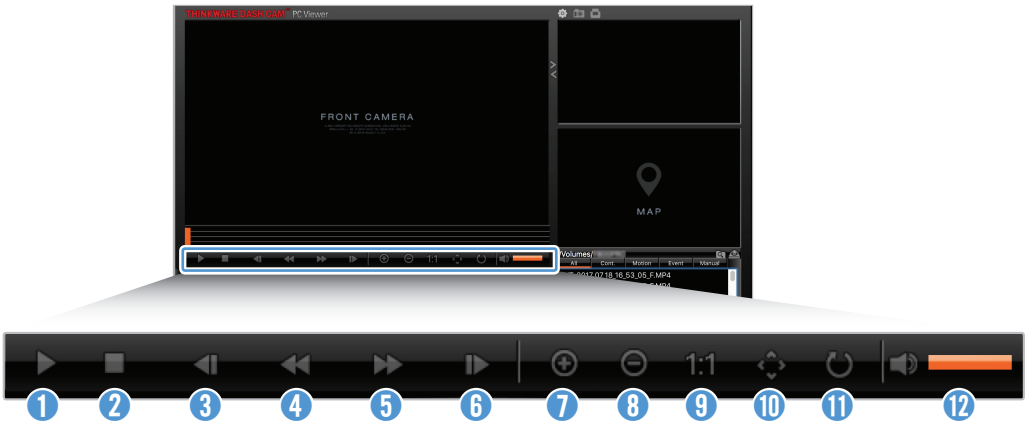

編號	項目	說明
1	播放/暫停	播放或暫停已選擇的影片檔案。
2	停止	停止播放目前影片。進度列將移動至影片開頭。
3	播放上一個檔案	播放目前所選資料夾中的上一個檔案。
4	倒轉 1 個畫面	倒轉影片 1 個畫面。
5	向前略過 1 個畫面	快速略過影片 1 個畫面。
6	播放下一個檔案	播放目前所選資料夾中的下一個檔案。
7	放大	放大目前影片。
8	縮小	縮小目前影片。
9	還原圖像大小	還原目前影片至原始大小。
10	顯示捲軸	圖像放大時顯示捲軸。
11	顛倒圖像	上下顛倒影片。
12	音量	調整目前影片的音量。

6. 設定

您可以使用流動檢視器或電腦檢視器根據您的需要與偏好設定產品功能。以下程序基於流動檢視器。

在流動檢視器上配置設定時產品將停止錄製。

6.1 管理記憶卡

6.1.1 將記憶卡分區

您可以將記憶卡分區以為不同類型的錄影調整儲存空間。請參閱以下指示以將記憶卡分區。

1 從流動檢視器輕觸 **Dash Cam Settings>記憶卡設定**。

2 從**記憶卡分割區**選擇所需的記憶體分區類型。新設定將自動應用。

6.1.2 格式化記憶卡

本功能表允許您格式化產品中已插入的記憶卡。請參閱以下指示格式化記憶卡。

1 從流動檢視器，輕觸**行車記錄器設定 > 儲存空間設定**並輕觸**格式化記憶卡**下的**格式化**按鈕。

2 從**格式化記憶卡**，輕觸 **OK** 以開始記憶體格式化。記憶卡上儲存的全部數據將在格式化後被清除。輕觸 **Cancel** 以取消記憶體格式化。

6.1.3 配置影片覆寫功能

本功能表允許然新影片檔案覆寫為每個模式留存的儲存空間中最舊的影片檔案。

1 從流動檢視器輕觸 **Dash Cam Settings>記憶卡設定**。

2 從**覆寫影像**選擇模式以允許影片覆寫。新設定將自動應用。

6.2 設定記錄儀

您可以調整前方與後方視野的亮度或將後方視野左右顛倒。

6.2.1 設定前方記錄儀的亮度

您可以設定前方視野錄製的亮度。請參閱以下指示設定亮度。

1 從流動檢視器輕觸 **Dash Cam Settings>攝影機設定**。

2 從**亮度-前方**選擇**暗**、**中**或**亮**。新設定將自動應用。

6.2.2 設定後方記錄儀的亮度

您可以設定後方視野錄製的亮度。請參閱以下指示設定亮度。

1 從流動檢視器輕觸 **Dash Cam Settings>攝影機設定**。

2 從**亮度-後方**，選擇**暗**，**中**，或**亮**。新設定將自動應用。

6.3 設定錄製功能

您可以設定調整各種錄製功能，包括循環錄製期間產品偵測到碰撞時的偵測靈敏度以進行錄製。

6.3.1 設定循環碰撞偵測靈敏度

您可以設定駕駛期間偵測碰撞的偵測靈敏度以進行錄製。當您設定靈敏度時，必須考慮道路條件、交通情況、您的駕駛風格。

1 從流動檢視器輕觸 **Dash Cam Settings>錄影設定** 。

2 從**循環模式事故錄影靈敏度**選擇所需的靈敏度。新設定將自動應用。

6.3.2 設定停車模式

您可以設定車輛在停放期間的產品操作模式。按照指示設定停車模式。

若要使用停車模式，您必須安裝硬接線纜線 (可選)。若未向產品提供循環電源，產品將在車輛引擎已關閉時停止錄製。

如需關於停車模式的更多資訊，請參閱"3.5 使用停車模式"

1 從流動檢視器輕觸 **Dash Cam Settings>錄影設定** 。

2 從**停車模式** ，選擇**移動偵測**或**節能** 。新設定將自動應用。

6.3.3 設定停車模式碰撞靈敏度

您可以設定停車期間偵測到碰撞的偵測靈敏度以進行錄製。請參閱以下指示設定停車碰撞靈敏度。

1 從流動檢視器輕觸 **Dash Cam Settings>錄影設定** 。

2 從**停車模式的撞擊靈敏度**選擇所需的靈敏度。新設定將自動應用。

6.3.4 設定移動偵測靈敏度

移動偵測功能將在偵測到車輛附近移動的物體時錄影。請參閱以下指示設定移動偵測靈敏度。

1 從流動檢視器輕觸 **Dash Cam Settings>錄影設定**。

2 從**動態偵測靈敏度**選擇所需的靈敏度。新設定將自動應用。

6.3.5 設定錄製計時器功能

當您啟動錄製計時器功能時，產品將在預設時間以停車模式錄影。請參閱以下指示設定時間。

1 從流動檢視器輕觸 **Dash Cam Settings>錄影設定**。

2 從錄製**錄影計時器**選擇所需的時間。新設定將自動應用。

車輛停放期間，車輛電池將不會充電。若長時間以停車模式錄製，車輛的電池可能會耗盡，您可能會無法啟動車輛。

6.3.6 設定電池保護功能

您可以設定以使用電池保護功能。按照指示啟動功能。

1 從流動檢視器輕觸 **Dash Cam Settings>錄影設定** 。

2 從**低電壓關機**選擇**啟用**或**停用** 。新設定將自動應用。

6.3.7 設定電池截止電壓功能

在使用低電壓關閉功能時，您可以設定電壓限制以停止錄製。請參閱以下指示設定電壓。

- 電池截止電壓僅可在**低電壓關機**設定被設定為**啟用**時才可設定。
- 若關閉電壓值太低，視乎如車輛類型或溫度等條件而定產品可能會徹底消耗電池。

1 從流動檢視器輕觸 **Dash Cam Settings>錄影設定** 。

2 從 **12V** 或 **24V** 選擇所需的電壓。

對於使用 12 V 電池的車輛 (大部分乘用車輛)，配置 **12V** 設定。對於使用 24 V 電池的車輛 (卡車與商用車輛)，調整 **24V** 設定。新設定將自動應用。

6.3.8 設定冬季的電池保護功能

您可以設定寒冷季節期間的月份以應用車輛的低電壓保護水平。請參閱以下指示設定月份。

1 從流動檢視器輕觸 **Dash Cam Settings>錄影設定** 。

2 從**冬季截止電壓**選擇要應用電池保護功能的月份。新設定將自動應用。

6.4 設定道路安全性功能

您可以啟動或停用安全記錄儀警告系統。

6.4.1 設定安全攝影機

當車輛接近或超過速度限制範圍時，安全攝影機系統將蒐集 GPS 訊號安全攝影機數據。請參閱以下指示啟用或停用本功能。

1 從流動檢視器輕觸 **Dash Cam Settings>道路安全設定**。

2 從**安全攝影機**選擇**啟用**或**停用**。新設定將自動應用。

6.4.2 設定流動區域警示

按照指示開啟或關閉流動區域提示。

1 從流動檢視器輕觸 **Dash Cam Settings>道路安全設定**。

2 從**車輛管制區警示**選擇**啟用**或**停用**。新設定將自動應用。

6.5 配置系統設定

本功能表允許您配置操作期間通用於系統的硬件設定，比如顯示語言與螢幕亮度。

6.5.1 設定顯示語言

選擇要在螢幕上顯示語言。按照指示選擇語言。

1 從流動檢視器輕觸 **Dash Cam Settings>系統設定**。

2 從**語言**選擇所需的語言。新設定將自動應用。

6.5.2 調整系統音量

本功能表允許您調整語音指導音量。按照指示調整音量。

1 從流動檢視器輕觸 **Dash Cam Settings>系統設定**。

2 從**音量**選擇 **0**、**1**、**2**、或 **3**。新設定將自動應用。

若您選擇 **0**，語音指導將停用。

6.5.3 設定時區

按照指示設定時區。

1 從流動檢視器輕觸 **Dash Cam Settings>系統設定**。

2 從**時區**選擇所需的時區。新設定將自動應用。

6.5.4 設定日光節約時間

按照指示設定日光節約時間。

1 從流動檢視器輕觸 **Dash Cam Settings>系統設定**。

2 從**日光節約**選擇**啟用**或**停用**。新設定將自動應用。

6.5.5 設定速度單位

按照指示設定速度單位。

1 從流動檢視器輕觸 **Dash Cam Settings>系統設定**。

2 從**速度單位**選擇 **km/h** 或 **mph**。

6.5.6 設定速度標記

按照指示開啟或關閉速度標記功能。

1 從流動檢視器輕觸 **Dash Cam Settings>系統設定**。

2 從**速度標記**選擇**啟用**或**停用**。新設定將自動應用。

7. 存取產品資訊

新用戶可以從基本產品資訊受益，這些資訊可從功能表螢幕存取。

7.1 檢視產品資訊

從流動檢視器輕觸 **Dash Cam Info** 以檢視產品資訊。以下產品資訊將顯示在螢幕上。

- Model Name
- Memory Size
- Firmware Ver.
- Local ID
- Safety Camera Ver.
- GPS Info

7.2 存取配置 GPS

GPS 模組用於在已錄製的影片中包含位置數據。從流動檢視器輕觸 **Dash Cam Info>GPS Info** 以檢視 GPS 功能。連接狀態、訊號強度、時間 (UTC)、車輛速度、目前海拔、水平精度係數 (HDOP) 將在螢幕上顯示。

輕觸 以初始化 GPS，允許其定位目前的位置。

水平精度係數 (HDOP)
HDOP 是指衛星定位引起的 GPS 偏差值。

8. 升級韌體

我們提供韌體升級以增強產品的功能、運作或增強穩定性。為了使產品在理想狀態下運作，請確保更新韌體。

按照指示升級韌體。

1 在您的電腦上，開啟網絡瀏覽器並前往 http://www.thinkware.com/Support/Download。

2 選擇產品並下載最新的韌體升級檔案。

3 解壓縮已下載的檔案。

4 中斷連接產品的電源並取出記憶卡。

5 在電腦上開啟記憶卡並複製韌體升級檔案至記憶卡的根資料夾。

6 當中斷連接產品的電源時，插入記憶卡至產品上的記憶卡槽。

7 連接電源線至產品，然後開啟電源 (ACC ON) 或發動引擎以開啟產品。韌體更新完成時，韌體升級將自動啟動，並且系統將重新啟動。

升級期間請勿從產品中斷連接電源或取出記憶卡。否則可能會導致產品或記憶卡中儲存的數據嚴重損壞。

您也可以從流動檢視器與電腦檢視器更新韌體。

9. 疑難排解

下表列出了用戶在使用產品時可能會遇到的問題以及解決辦法。若採取了表中提供的措施後問題仍然存在，請聯絡客戶服務中心。

問題	解決方法
產品無法通電	• 請確保電源線 (汽車充電器或硬接線纜線) 已正確連接至車輛產品。 • 檢查車輛的電池電量。
語音指導與/或蜂鳴不響。	檢查音量是否設定為最小。如需關於調整音量的更多資訊，請參閱"6.5.2 調整系統音量"。
影片不清晰或幾乎看不見。	• 確保撕去記錄儀鏡頭上的保護膜。若保護膜仍在記錄儀鏡頭上，影片看上去可能會不清晰。 • 檢查前方或後方記錄儀的安裝位置，開啟產品，然後調整記錄儀的檢視角度。
無法識別記憶卡。	• 確保記憶卡已按正確的方向插入。插入記憶卡之前，確保記憶卡的金屬接觸區朝向產品的鏡頭。 • 關閉電源，取出記憶卡，然後確保記憶卡槽中的接觸面未被損壞。 • 確保記憶卡是 THINKWARE 的正品。THINKWARE 不保證第三方記憶卡的相容性與正常運作。
錄製的影片無法在電腦上播放。	錄製的影片儲存為 MP4 影片檔案。確保影片播放器安裝在支援播放 MP4 影片檔案的電腦上。
無法接收 GPS 訊號，即使已安裝外部 GPS 接收器。	如果產品在服務區域以外或位於高樓之間，可能無法接收 GPS 訊號。此外，暴風雨或暴雨期間，可能無法接收 GPS 訊號。請於晴朗的日子在已知 GPS 訊號接收良好的地方重新嘗試。可能需要最多 5 分鐘的時間才能建立 GPS 接收。

10. 規格

若要查看產品規格，請參閱以下表格。

項目	規格	備註
型號名稱	F200	
尺寸/重量	98.5 x 34 x 22 毫米 / 54 克	
記憶體	microSD 記憶卡	- UHS-1：16 GB、32 GB、64 GB、128 GB - Class10：8 GB
錄製模式	循環錄製	以 1 分鐘片段錄製影片 (支援雙頻道以錄製前方與後方視野)
	事故錄製	錄製事故發生前後 10 秒 (總共 20 秒)
	手動錄製	從手動開啟錄製之前 10 秒錄至開啟後 50 秒 (總共 1 分鐘)
	停車錄製 (停車模式)	需要硬接線纜線安裝
	音訊錄製	
記錄儀感應器	210 萬像素，安森美半導體 CMOS	
檢視角度 (鏡頭)	大約 140° (對角線)	
影片	FHD (1920 X 1080) /H.264/ 檔案副檔名：MP4	
畫面播放速率	最高 30 fps	同樣適用於前方/後方錄製
音訊	PCM	
加速感應器	3 軸加速感應器 (3D，±3G)	5 級靈敏度調整
後方記錄儀 (可選)	V-IN 端口	可選配件需要另購
GPS	外部 GPS	支援安全駕駛區域警示
電源輸入	DC 12 / 24 V 支援	
電源消耗	2ch：3.1 W / 1ch：2.3 W (Wi-Fi 開啟)	完全充電的超級電容/GPS 除外
輔助供電裝置	超級電容	
LED 指示燈	後置：狀態 LED、Wi-Fi LED	
警報	內置揚聲器	語音指導 (蜂鳴聲)
操作溫度	14–140°F / -10–60°C	
存放溫度	-4–158°F / -20–70°C	
連接介面	1 x V-IN 端口	

聯絡服務中心之前

請備份記憶卡中儲存的全部重要數據。記憶卡中的數據可能會在修復期間被刪除。請求進行修復的每個產品均被視為其數據已經過備份的裝置。客戶服務中心不會備份您的數據。THINKWARE 不對任何損失負責，比如數據遺失。

http://www.thinkware.com

版本1.1 (2018 年)