

Arda Kitchen Electrical

嵌入式蒸汽烤箱使用说明书

Built In Steam Oven Instruction Manual

© 2012 Arda Corporation

Designed in China

前言

承蒙您体验 Arda 嵌入式系统厨房电器，每一款产品皆由 Arda 瑞士设计中心倾情设计，凝聚非凡智慧与美学于点滴间，让您醉心烹饪之乐，尽享优质生活。

目录

1.开箱及安装 ---- 2
1.1 开箱后的检查 ---- 2
1.2 蒸汽烤箱的安装 ---- 2
2.安全方面注意事项和建议 ---- 3
3.电器的废旧处理 ---- 4
4.产品结构示意图 ---- 4
5.蒸汽烤箱的控制面板说明 ---- 5
6.产品的使用 ---- 6
6.1 时钟设置 ---- 6
6.2 设置水硬度 ---- 6
6.3 水位指示 ---- 6
7.功能菜单 ---- 7
7.1 全蒸汽功能 ---- 7
7.2 肉类烹饪功能（自动程序） ---- 7
7.3 蒸鱼功能（自动程序） ---- 8
7.4 菜类烹饪功能（自动程序） ---- 8
7.5 烧烤功能 ---- 9
7.6 披萨功能 ---- 9
7.7 解冻功能（菜单程序） ---- 9
7.8 重新加热和消毒功能 ---- 10
8.延时启动 ---- 10
9.烹饪中途停止 ---- 11
9.1 停止或取消烹饪 ---- 11
9.2 调整参数 ---- 11
9.3 待机模式 ---- 11
10.蒸汽烘烤程序结束 ---- 11
11.二级方案 ---- 11
11.1 展厅模式 ---- 11
11.2 童锁功能 ---- 12
11.3 更改水硬度等级 ---- 12
11.4 除垢功能 ---- 12
12.蒸汽烤箱的维修与保养 ---- 13
13.显示信息 ---- 14
14.电器规格 ---- 15
15.故障排除 ---- 16
16.产品中的有毒物质及含量 ---- 17

开箱及安装

1、开箱及安装

1.1 开箱后的检查

1. 机体外壳有无因撞击或重压变形的痕迹。
2. 烤箱门与控制面板对接是否平整，开门是否顺畅灵活。
3. 烤箱门金属网孔是否弯曲或变形。
4. 电源线有无破损松脱的现象。
5. 请检查蒸汽烤箱铭牌上所标识的数据是否与当地电网相符。
6. 开箱后的包装不要随便丢在家里，要将这些废旧的包装分好类后送到最近的垃圾分拣中心。

◆当蒸汽烤箱有损坏或操作不正常时，请立即停止使用，拔掉电源插头。

◆请联系当地经销商和本公司特约维修服务部进行维修。

◆蒸汽烤箱由生产厂家培训合格的专业人员进行维修，请不要自行拆卸、修理。

1.2 蒸汽烤箱的安装

安装本蒸汽烤箱必须严格按照规定进行，并须由专业人员安装和调试。由于错误的安装所造成的对人、动物和财产的伤害，制造商将不承担任何责任。

注意事项：- 切记在进行任何调试或维修工作前要首先切断电源；

- 必须用通风管道进行通风。

该嵌入式蒸汽烤箱放在橱柜里，橱柜材料是隔热的。要与下图中的尺寸相符。如果装在高柜里面，那么要记住一点，高柜与烤箱之间要留出 100 毫米高的流通空间。

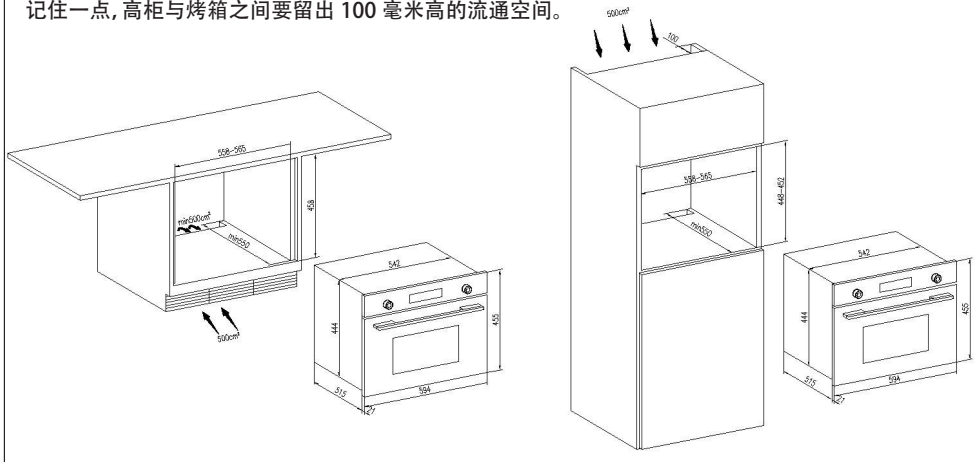

安全方面注意事项和建议

为了将烤箱与橱柜固定住，打开烤箱门，把四个木螺钉嵌入框架周围的四个孔，将其固定。

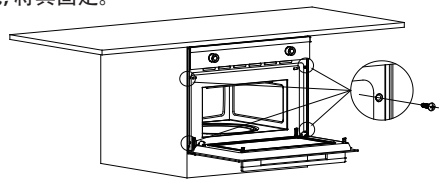

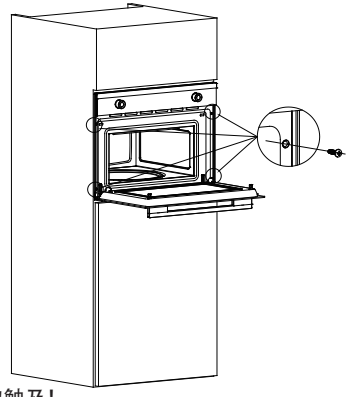

2、安全方面注意事项和建议

警告：非专业人员请勿安装、拆卸和修理电器，儿童请勿触及！

●在第一次用蒸汽烤箱加热管的时候，要加热到最高温度空烧 1 次，加热时间要保证足以去除生产过程中的油脂残留物。

●为了防止蒸汽烤箱内玻璃上生成过多的凝聚物，烘烤好的食物不要长时间放在蒸汽烤箱里。

●禁止湿手拔插电源。

●蒸汽烤箱在正常工作时，千万不要堵住散热出风口。

●清洁保养前先拔掉插头，待蒸汽烤箱冷却后进行，避免触电、烧伤、烫伤事故的发生。

●在烹饪过程后烹饪结束后，打开炉门时，有大量的水蒸气，确保一定要保持一定距离。

●烹调后残留在蒸汽烤箱的食物或菜汁要及时清理，并将凝结在腔体上的冷凝水擦净。

●烹调后请将蒸汽发生器的多余水给回抽出来。

●禁止将蒸汽烤箱用作取暖设备。

●如果蒸汽烤箱不能正常使用，必须请专业维修人员来进行维修。

●清洁时，禁止使用金属垫片或尖刀等工具，请使用普通、无腐蚀性的清洁剂；最好使用木质或塑料器具，清洁后请彻底清洗并用抹布和软皮将其擦干。

●确保食物的美味，建议烹调前注入新鲜的水。

●本蒸汽烤箱是为成人设计的，八岁以下的儿童在没有持续监督的情况下应远离蒸汽烤箱。

●蒸汽烤箱仅适合家庭使用，可用来烹调和加热食物，此产品不是为商业使用而设计或生产的，本产品符合 EEC 标准。制造商和经销商对因错误使用所造成的财产损失和人身伤害不负任何法律责任。

制造商和经销商对未遵守上述说明，更换蒸汽烤箱零部件及未使用原厂配件造成人身伤害和财产损失，本公司不负责任何法律责任。

电器的废旧处理　产品结构示意图

3、电器的废旧处理

我们的产品包装均采用环保材料制成，因此您在处理这些包装材料时要注意包装材料的再回收利用，保护我们赖以生存的环境。不要随意丢弃塑料包装以防止儿童在玩耍造成窒息危险。

废旧电器同样需要合理的废弃处理，建议您将废弃的电器送至环境保护阻止或政府机构授权的环保电器回收站，这样做会使一些有用之材得到再一次充分利用，减少对环境的危害。

4、产品结构示

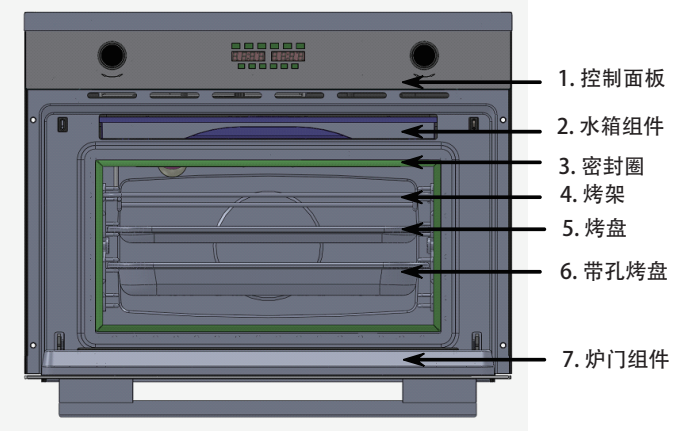

可用配件

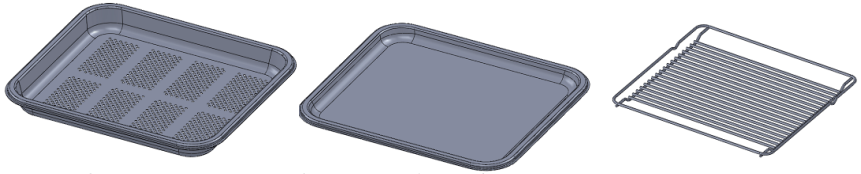

左：带孔烤盘：适合烹饪新鲜或冷冻的蔬菜、肉类和禽类。

中：无孔烤盘：适合烹饪煮食食物，如：蜜饯、饺子。

右：烤架：适合烹饪带小器皿的食物，如：馒头、甜品

蒸汽烤箱的控制面板图标说明

5、蒸汽烤箱的控制面板图标说



PT1. 该按钮用来设置时间，选择烹调时间长短、温度的高低。

PT2. 功能选择旋钮，用于选定需要的运行功能、程序开始和结束。

DSP1. 这个显示屏用来显示程序运行的时间、日常时钟

DSP2. 用于显示温度和食物种类。

DSP3. 功能显示区，以亮灯的形式显示出全部可供选择的功能

DSP4. 标志显示区，以亮灯的形式显示出全部可供选择的标志

图标功能说明

图标	说明	图标	说明	图标	说明	图标	说明
	蒸肉类		蒸鱼类		蒸蔬菜类		全蒸汽
	烧烤		披萨功能		再杀菌		解冻
	时钟		儿童锁		烹饪持续时间		延时启动
	除垢功能		水位指示(缺水)		水位指示（水箱有水）		温度

6、产品的使用

6.1 时钟设定

初始上电，DSP1 LED 显示时钟 0:00，DSP4 显示“ ”，程序进入待机状态，向左或右旋转 PT1，以增加或减少小时，设定小时后，按下 PT1 设定分钟，DSP1 显示屏会自动转到分钟位闪烁；旋转 PT1 向左或右，以增加或减少分钟，按下 PT1 确认，“ ”图标显示，指示灯停止闪烁；时钟设置范围 0:00 ~23:59 (24 小时制)。

在设定完时间后，需要修改，长按“PT1.”设置键 3 秒，DSP1 LED 显示当前时钟且时钟位开始闪烁，提示进入修改时钟模式，设定参照时钟设定说明。(注：进入时钟修改模式时，当无任何指令，10 秒后程序自动进入下一指令

注 1：当设定或选重某个功能时，不按启动或取消键，让显示屏一直停留在选定该功能 5 分钟后，样机自动进入待机状态。

6.2 设置水硬度

设置好时钟时间后，按下 PT1，设置水硬度，DSP1 显示“SOFT”、DSP2 显示“Dur”，旋转 PT1 可以改变水硬度值，可以循环选择(若 10 秒后没有确认操作，则自动保存当前参数值且返回待机状态)，按一下 PT1 确认水硬度值，此时返回待机状态。

硬度值参见下表：

类型	水硬度				
	Ca + Mg (ppm)	英语 deg. [° eH]	法语 deg. [° dF]	德语 deg. [° dF]	disp 1 显示
软度水	0 至 150	0 至 11	0 至 15	0 至 8	SOFT
中度水	151 至 350	12 至 25	16 至 35	9 至 20	MED
硬度水	301 至 500	26 至 35	36 至 50	21 至 28	HARD

6.3 水位指示

初始状态下，透明水箱放在槽位上听到“ 毕 ”的一声，水位指示灯亮显示有水指示“ ”，如果水箱内水位不足，水泵抽不到水到锅炉则会显示缺水指示“ ”，，此时系统无法正常工作，此时就请加水，加水到水箱上的“MAX”位置。

注意： 加水时请将水箱取出，透过水箱顶部的小翻盖孔注水，请注意水不要溢出，溢出时请擦拭干净。

7、功能菜单

7.1 全蒸汽功能

在待机状态下，按一下 PT2，DSP3 所有功能图标都显示，向左右旋转 PT2，选择蒸汽功能“ ”，此时 DSP3 蒸汽“ ”图标和 DSP4 工作时间图标“ ”、高水位“ ”、温度图标“ ”亮起；DSP1 显示默认时间 10：00 分钟，DSP2 显示默认蒸汽温度 100℃。

操作 PT1 后，进行温度、工作时间和延时启动时间设置。

温度设置：范围 40-100℃(DSP2 默认 100℃)

运行时间设置：工作时间范围 0-90 分钟 (DSP1 默认 10min)

延时功能：DSP1 显示 00：00-23:59 小时，DSP2 显示“Auto”。

注意：此时延时的时间是当前时钟时间的延续。即当前时钟是“10：00”，要推迟 2 个小时工作，则延时时间设置为“12：00”，按下 PT2 确认等待。

7.2 肉类烹饪功能（自动程序）

在待机状态下，按一下 PT2，DSP3 所有功能图标都显示，向左右旋转 PT2，选择蒸肉类功能“ ”，此时 DSP3 蒸肉类功能“ ”图标和 DSP4 工作时间图标“ ”、高水位“ ”、亮起；DSP1 显示默认时间 30：00 分钟，DSP2 则默认蒸汽温度 100℃和食物种类代码 C1 交替循环闪烁。

操作 PT1 后，进行食物种类代码、工作时间和延时启动时间设置。

注：1、食物种类所对应的温度值在功能界面状态或工作状态会反复循环闪烁。

下面表格中注明了不同功能对应的时间

程序		食物	温度 ℃	时间（分钟）	容器	等级
C1		鸡胸肉	100℃	30	带孔烤盘	2
C2		熏里脊肉/片	100℃	45	带孔烤盘	2
C3		火鸡	100℃	20	带孔烤盘	2
C4		猪里脊肉/整块	100℃	25	带孔烤盘	2
C5		维也纳香肠	90℃	15	带孔烤盘	2

7.3 蒸鱼功能(自动程序)

在待机状态下，按一下 PT2，DSP3 所有功能图标都显示，向左右旋转 PT2，选择蒸鱼类功能“ ”，此时 DSP3 蒸鱼类功能“ ”图标和 DSP4 工作时间图标“ ”、高水位“ ”、亮起；DSP1 显示默认时间 25:00 分钟，DSP2 则默认蒸汽温度 80℃和食物种类代码 b1 替循环闪烁。

操作 PT1 后，进行食物种类代码、工作时间和延时启动时间设置。

注：1、食物种类所对应的温度值在功能界面状态或工作状态会反复循环闪烁。

下面表格中注明了不同功能对应的时间

程序		食物	温度 ℃	时间（分钟）	容器	等级
b1		鳟鱼	80℃	25	带孔烤盘	2
b2		虾	90℃	15	带孔烤盘	2
b3		鱼块	80℃	18	带孔烤盘	2
b4		贝类	100℃	25	带孔烤盘	2
b5		龙虾	100℃	30	带孔烤盘	1/2

7.4 蔬菜类烹饪功能(自动程序)

在待机状态下，按一下 PT2，DSP3 所有功能图标都显示，向左右旋转 PT2，选择蒸蔬菜类功能“ ”，此时 DSP3 蒸蔬菜类功能“ ”图标和 DSP4 工作时间图标“ ”、高水位“ ”、亮起；DSP1 显示默认时间 20:00 分钟，DSP2 则默认蒸汽温度 100℃和食物种类代码 A1 替循环闪烁。

操作 PT1 后，进行食物种类代码、工作时间和延时启动时间设置。

注：1、食物种类所对应的温度值在功能界面状态或工作状态会反复循环闪烁。

下面表格中注明了不同功能对应的时间

程序		食物	温度℃	时间（分钟）	容器	等级
A1		花椰菜	100℃	20	带孔烤盘	2
A2		胡萝卜	100℃	25	带孔烤盘	2
A3		土豆和其他混合蔬菜	100℃	25	带孔烤盘	2
A4		荷兰豆	100℃	15	带孔烤盘	2
A5		芦笋	100℃	25	带孔烤盘	2

7.5 烧烤烹饪功能

在待机状态下，按一下 PT2，DSP3 所有功能图标都显示，向左右旋转 PT2，选择烧烤功能“ ”，此时 DSP3 烤功能“ ”图标和 DSP4 工作时间图标“ ”、温度图标“ ”亮起；DSP1 显示默认时间 15：00 分钟，DSP2 显示默认蒸汽温度 200℃。

操作 PT1 后，进行温度、工作时间和延时启动时间设置。

温度设置：范围 140-200℃(DSP2 默认 200℃)

运行时间设置：工作时间范围 0-90 分钟 (DSP1 默认 15min)

延时功能：DSP1 显示 00：00-23:59 小时，DSP2 显示“Auto”。

7.6 披萨功能

在待机状态下，按一下 PT2，DSP3 所有功能图标都显示，向左右旋转 PT2，选择披萨功能“ ”，此时 DSP3 披萨功能“ ”图标显示；DSP1 无任何显示，DSP2 显示 200g

操作 PT1 后，进行重量和延时启动时间设置。

程序根据重量自动计算烹饪的时间，重量进制 50g，重量 100-800g。

下面表格中注明了披萨重量和时间分配表

披萨份量（g）	时间（分钟）	步进重量（g）	披萨份量	时间（分钟）	步进重量（g）
100	0:30		650	11:52	
150	1:30		700	12:54	50
200	2:34		750	13:56	
250	3:35		800	14:58	
300	4:38				
350	5:40	50			
400	6:42				
450	7:44				
500	8:46				
550	9:48				
600	10:50				

7.7 解冻功能(菜单程序)

在待机状态下，按一下 PT2，DSP3 所有功能图标都显示，向左右旋转 PT2，选择解冻功能“ ”，此时 DSP3 解冻功能“ ”和 DSP4 工作时间图标“ ”、高水位“ ”、亮起；DSP1 显示默认时间 10：00 分钟，DSP2 则无显示。

操作 PT1 后，进行工作时间和延时启动时间设置。

解冻方式采用蒸汽解冻，温度自动控制在 50℃-60℃(温度不显示)

7.8 重新加热和消毒功能

在待机状态下，按一下 PT2，DSP3 所有功能图标都显示，向左右旋转 PT2，选择杀菌功能“ ”，此时 DSP3 杀菌功能“ ”和 DSP4 工作时间图标“ ”、高水位“ ”、亮起；DSP1 显示默认时间 13：00 分钟，DSP2 则默认蒸汽温度 100℃和食物种类代码 r1 交替循环闪烁。

操作 PT1 后，进行食物种类代码、工作时间和延时启动时间设置。

注：1、食物种类所对应的温度值在功能界面状态或工作状态会反复循环闪烁。

下面表格中注明了不同功能对应的时间

程序		食物	温度℃	时间（分钟）	说明	容器	等级
r1		一碟食物	100℃	13		烤架	2
r2		现成的食物/冷冻	100℃	18	取下容器上的盖，然后放在烤架上。	烤架	2
r3		豆类	100℃	35	消毒：时间和温度根据 1L 的容量。	烤架	2
r4		樱桃	80℃	35		烤架	2
r5		梅子	90℃	35		烤架	2
r6		婴儿奶瓶	100℃	12		烤架	2

8、延时功能（自动烹调）

延时启动功能，当设定好烹调时间和功能后，按下 PT1，此时延时功能开始运作。DSP4 显示灯“ ”点亮。DSP1 显示当前时间，DSP2 显示“Auto（自动）”。往右或往左旋转 PT1，对延时时间进行设置，按下 PT2，确认延迟开始的时间；

在延时待机过程中，DSP1 显示当时设定的延时烹调时间，DSP2 显示‘AUTO’。

如果想取消所选择的程序功能，按 PT2 三秒钟。

9. 中途停止烹饪

9.1 停止或者取消烹饪

●按下 PT2 可以中途停止当前在运行的功能。

●拉开门，暂停当前在运行的功能（这个不建议使用，炉胆内有大量蒸汽向外扑出）。

●按 PT2 三秒钟就可以取消该程序，随后会听到蜂鸣三声，DSP1 显示 PUMP（回抽系统）。

注意：烤箱具有一定的汽压，如需打开炉门需要跟蒸汽烤箱保持一定距离，确保不会被蒸汽所误伤。

9.2 调整参数

●按一下 PT2 暂停或打开炉门，在烹调过程中被停止的情况下，才可以进行操作参数的调整（时间、温度、种类、重量）。操作过程如下：

●按一下 PT1 进入更改参数模式。参数的调整是向右或向左转动 PT1。再按一下 PT1，下一个功能参数数码管开始闪烁。按照前面的功能启动章节各个功能来更改参数。

●按下 PT2 继续烹调。

9.3 待机模式

●在选择任何一个功能，在设置好参数后，再没有按 PT2 键确认之前（烹饪没有开启），长按 PT2 键进入待机状态。

●选择任何一个功能，按下 PT2 键，烹饪程序开启，长按 PT2 键，显示屏 DSP1 闪烁显示 PUMP（回抽系统），或者按下 PT2 键暂停烹饪程序后，再长按 PT2 键，显示屏 DSP1 也闪烁显示 PUMP（回抽系统），可以旋转 PT2 键来重新选择功能。

10、蒸汽烘烤程序结束

●程序结束或按 PT2 取消程序时，DSP1 数码管显示“H2O HOT”，电子板蜂鸣器“ 滴、滴、滴 ”响 3 声。

●此时 DSP1 显示“H2O OUT”表示回抽，水泵自动把水箱的水回抽到锅炉。当 DSP2 显示“CH H2O”。

●表示要将水箱内水倒空，再将水箱装回箱内。此时程序自动将锅炉内的水回抽至水箱，回抽结束后自动停止回抽且返回到开机状态。

●若显示“H2O HOT ”表示锅炉水温超过 75℃。

11、二级方案

本烤箱还具备 4 个隐蔽式的二级方案功能：

1. 展厅功能：即：只有控制面板显示在工作，发热元件不工作，灯亮。
2. 童锁功能
3. 更改水硬度等级
4. 执行除垢功能

11.1 展厅功能

童锁功能　更改水硬度等级　除垢功能

蒸汽炉在 OFF(关闭)模式下，按住 PT1 直到 DSP1，DSP2 上出现 OFF SHO，即演示功能未激活。向右旋转 PT21 即激活演示功能（ON SHO)；向左旋转 PT1 即关闭演示功能 (OFF SHO)。演示功能（禁止所有加热元器件工作)。正常使用蒸汽炉，应该设置成 OFF SHO。设置好需要的参数后，按 PT2 返回到蒸汽炉的初始待机模式。

激活演示功能（ON SHO）后，蒸汽炉不管在任何功能烹调启动时，在按下 PT2 后 DSP2 上都会显示“SHO”字样。设置所需参数后，按 PT2 蒸汽炉返回到最初的待机状态

11.2　童锁功能

打开童锁

蒸汽炉在 OFF(关闭)模式下，按住 PT1　3 秒直到 DSP1，DSP2 上出现 OFF SHO。现在再按一下 PT1 直到 DSP1，DSP2 上出现 OFF BLOC，按下 PT2 确定，若按下 PT1 就回到原状态。　向左右旋转 PT1 即可选择激活童锁功能 ON BL OC 和关闭 OFF BLOC，当 DSP1、DSP2 显示 ON BL OC，如果三分钟还没有任何操作，所有功能将会被锁死，童锁功能在激活状态下 DSP4 上会显示符号“  ”，DSP1 显示 BLOC。

关闭童锁

临时解锁：按住 PT1 直到 DSP4 上的符号“  ”消失。现在可以进行更改了，完成最后设置的 2 分钟之后，又进入到童锁锁定模式。如果在 2 分钟内开启某个功能，在功能工作过程中，童锁功能也起作用。

永久解锁：进入童锁开启设置功能，向左右旋转 PT1 即可选择关闭童锁功能 OFF BLOC。

11.3　更改水硬度等级

蒸汽烤箱在 OFF 状态下，按住 PT1 3S 直到数码管显示 OFF SHO；再按一下 PT1 数码管显示 OFF BLOC；继续按一下 PT1 则显示“SOFT　DUR”。向左或向右转动 PT1 更改水硬度等级；（可选 HARD 硬，MED 中等和 SOFT 软)。设定需要的参数后，按一下 PT2 则返回蒸汽烤箱待机状态。

11.4　除垢功能

警告：出于安全考虑，除垢工作中不能中断，需要 45 分钟。

启动该功能时烤箱门可以打开或关闭。按以下步骤运行除垢程序：

●只有烤箱执行完 1 个菜单程序后，烤箱处于 OFF 状态，长按住 PT1 直到 DSP1 上出现 OFF SHO，再连续按 PT1 三下直到 DSP1 和 DSP2 上显示“ENTR CAL”。除垢功能显示灯“ ”亮。

●按 PT1 选择除垢程序。该程序激活时图标显示在 DPS4 上。

●数码管上出现“0.5L”时，此时取出水箱。加入 0.5L 除垢溶液，并将水箱装回。

●按 PT2 开始程序，需要 30 分钟。

●当数码管上有“1.0L”发出蜂鸣声，取出水箱并倒空。加入 1.0L 冷水，将水箱装回。

●按 PT2 开始第一个清洗程序。当数码管上再次闪“1.0L”并发出蜂鸣声，取出并清空水箱。再次加入 1.0L 冷水，将水箱装回。

蒸汽烤箱维修与保养 更换照明灯

●PT2 开始第二个清洗程序。当清洗程序结束时，。当清洗程序结束时，显示屏显示“CAL　End”且蜂鸣 3 声。

●除垢功能程序结束后，按一下 PT2 返回开机状态。

每当蒸汽产生式，与提供的水硬度无关(即：水中所含的水垢)水垢在蒸汽发生器内，除垢次数的间隔取决于水的硬度和使用的频率。

如果每星期使用的蒸汽功能 4X30 分钟，可大概按以下表格(取决于水的硬度)

水的硬度	等级	除垢后大约
非常软	**SOFT**	18 个月
中等	**MED**	9 个月
非常硬	**HARD**	6 个月

注明：在进行除垢功能前先将锅炉内的水清空即回抽；若锅炉内仍保留有水在内，在运行除垢功能的时候，水泵不能动作

12、蒸汽烤箱维修与保养

在清洁或保养蒸汽烤箱前，要切断电源。

为了延长蒸汽烤箱的使用寿命，请注意以下几点：

●炉胆表面和附件不锈钢部件需用温水清洗，切勿使用强力洗涤剂或强腐蚀剂清洗。否则不锈钢会有斑点。对于很难除去的斑点，在市场上购买专用清洗剂清洗。清洗后的部件必须冲洗干净擦干后方能使用。

●将清洗剂倒到一块湿布上或擦拭蒸汽烤箱内部面，然后彻底用清水擦洗，最后用软布或油鞣革擦干切勿使用磨砂类，含氯酸成分清洁剂(例如：洗衣粉等)、研磨纱布或酸性物质(例如：碱性去污剂)清洗盘子，蒸汽烤箱使用很长时间会出现堆积物，请用软纱布清除。在蒸汽烤箱开口四周有一橡胶密封圈。请定期检查密封圈的使用情况。如有必要可以清洗，但切勿使用研磨制品清洗。如果密封圈损坏，请与最近的售后服务中心联络。我们建议您直至密封圈修好后方可使用蒸汽烤箱。

●适合除垢的清洗剂，如 Durgol 或液体咖啡机除垢清洗剂。不适合用含泡沫的清洗剂。

●不要使用醋或含醋的产品，会损害内部电路。

●避免使用磨砂型清洁剂，如洗涮垫，钢丝球等，可能会损坏其表面。

●重要：请不要将水箱放入洗碗机清洗。

更换蒸汽烤箱照明灯

1)切断蒸汽烤箱所有电源或是拔去电源插座。

显示信息

2)旋转并卸下灯泡保护罩。
3)旋转并卸下旧灯泡,然后换上的新灯泡。
■ 电压：220-240 伏
■ 瓦数：25 瓦
■ 型号：E14
4)将灯泡保护罩重新旋转固定在原有的凹槽中,连接电源。

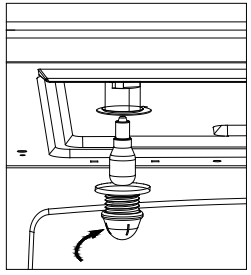

13 显示信息

显示	描述
	除垢
SOFT	软度水
MED	中等硬度水
HARD	硬度水
CAL	电器需要除垢
	闪----除垢程序开始
0.5L	在水箱中倒入 0.5L 除垢溶液
1.0L	在水箱中倒入 0.1L 冷水，清洗烤箱
	水箱
H2O TAN	提示水箱未装或安装错误
CH H2O	提示是否需要更换水箱里的水
	水回流
H2O IN	提示正在从水箱往锅炉里抽水
H2O OUT	提示正在从锅炉李往水箱回抽水
	警告
H2O HOT	水温太高
NO H2O	抽不到水或者抽到少量的水
Err door	炉门没有关好
	水位提示
	温度

电器规格

14 电器参数

参数	参数值	备注
额定电压/频率	220-240VAC 50/60Hz	
功率	1、 炉腔顶部电热管 1500W 2、 蒸汽发生器电热管 1200W 3、 炉腔底部电热管 100w 4、 灯 25W 5、 水泵 2pcs 各 18w	
工作环境温度	-10℃～85℃	
工作环境湿度	30%～95%RH	
常态绝缘电阻	≥100MΩ	
常态抗电强度	2500V/0.5mA/1 分钟	
烹调时间精度	烹调时间误差不超过设定时间的 0.5%	
时钟精度	24 小时的时钟误差不超过±8 秒	
其他各项安全指标符合国家标准		

故障排除

15、故障排除

警告：只要涉及到维修，一定要由专业技术人员来进行维修。
下列故障是不需要联系技术支持人员的。
●没有任何显示！
检查电源是否已经关闭。
●按键之后没有任何反映！
检查童锁是否已经开启。
●蒸汽炉不工作！
检查插头是否插好
蒸汽炉电源是否接电
确保门正确紧密关闭
保证蒸汽炉门和腔体前面板之间无异物卡住。
●蒸汽炉运转的时候能听到奇怪的噪音！
烹饪过程中产生的工作噪音，如：蒸汽发生器的水泵
腔体内腔的蒸汽压力产生。(这些都是正常现象)
●食物无法加热或加热速度非常慢。
选烹饪时间和温度设置是否正确。
放在蒸汽炉里的食物块太大了或者是太凉了。
●通电后内部照明灯不亮！
如果其它功能正常运转，可能是灯泡灭了；不影响蒸汽炉使用。
如需丢弃本产品，应妥善处理或交于专业人员处理，不应随便丢弃，以免对环境造成危害或者引发其它危险。

如需丢弃本产品，应妥善处理或交于专业人员处理，不应随便丢弃，以免对环境造成危害或者引发其它危险。



Arda 奉行持续创新的设计理念， 所述产品规格可能会随时变更。此手册中的产品规格适用于其出版之日所描述的特定产品和型号，请您与销售人员及时确认。

产品中的有毒物质名称及含量

产品中有毒物质名称及含量

部件名称	有害物质					
	铅（Pd）	汞（Hg）	镉（Cd）	六价铬（Cr（VI)）	多溴联苯（PBB）	多溴二苯醚（PBDE）
插头	○	○	○	○	○	○
电源线	○	○	○	○	○	○
内部连接线	○	○	○	○	○	○
加热管	○	○	○	○	○	○
散热电机	╳	○	○	○	○	○
保温纤维	○	○	○	○	○	○
玻璃	○	○	○	○	○	○
烤架(抓手)	○	○	○	○	○	○
螺丝	○	○	○	○	○	○
灯	╳	○	○	○	○	○
镀锌板	○	○	○	○	○	○
不锈钢板	○	○	○	○	○	○
水泵	╳	○	○	○	○	○
锅炉	○	○	○	○	○	○
铝合金	○	○	○	○	○	○
拉手	○	○	○	○	○	○
旋钮	○	○	○	○	○	○
热保护器	○	○	○	○	○	○
铭牌标贴	○	○	○	○	○	○
过热标贴	○	○	○	○	○	○
门封条	○	○	○	○	○	○

本表格依据 SJ/T 11364 的规定编制。

○：表示该有害物质在该部件所有均质材料中的含量均在 GB/T 26572 规定的限量要求以下。

╳：表示该有害物质至少在该部件的某一均质材料中的含量超出 GB/T 26572 规定的限量要求。

（企业可在此处，根据实际情况对上表中打“╳”的技术的原因进行进一步说明。）