MANITOU NORTH AMERICA, INC.

6401 IMPERIAL DRIVE
Waco, TX 76712-6803

NOTE: *Manitou Forklift Manuals are continually updated and subject to change without prior notice. If your Forklift Model or parts are not found in this manual, please contact your dealer or the Manitou North America Parts Department for the latest information and parts availability.*

MLT630 T
MLT634 120 LSU
MLT731 T LSU
MT732
SERIES B-E2

PARTS MANUAL
PART 1 OF 2

For Parts Orders contact your Manitou North America Dealer or call:
Manitou North America, Parts Dept. 800-425-3727 or (254) 799-0232
Parts Dept. Fax: (254) 867-6504 Website: www.manitou-na.com

CATALOG 547845P
R10-06

ALPHABETICAL CONTENTS

MLT630/634/731/MT732 SERIES B-E2 PARTS 547845P R10-06

DESCRIPTION - ILLUSTRATION CODE - [PAGE NO.]

AIR CONDITIONING – SEE APPENDIX [pg. 1242]

AIR INTAKE SYSTEM (MLT63, 731) – 4AA315 [pg. 59]

AIR INTAKE SYSTEM (MLT634) – 4AA316 [pg. 65]

AIR INTAKE SYSTEM (MT732) – 4AA314 [pg. 53]

ALTERNATOR INSTALLATION (MLT630, 731) – AP1501 [pg. 991]

ALTERNATOR INSTALLATION (MLT634) - AP1517 [pg. 1061]

ALTERNATOR INSTALLATION (MT732) – AP1486 [pg. 927]

BRAKE HYDRAULIC CIRCUIT (MLT634, 731) – 6BA123 [pg. 243]

BRAKE HYDRAULIC CIRCUIT (MT732) – 6BA124 [pg. 251]

BRAKE LEVER ASSEMBLY – 6BA122 [pg. 241]

BRAKE LEVER INSTALLATION (MLT630, 731, MT732) – 6BB90 [pg. 259]

BRAKE LEVER INSTALLATION (MLT634) – 6BB99 [pg. 267]

CAB MOUNTING, MISC. – 8AA263 [pg. 287]

CAB, DOOR ASSEMBLY, MISC., 1ST MOUNTING (MLT630, 634, 731) – 8AB531 [pg. 353]

CAB, DOOR ASSEMBLY, MISC., 2ND MOUNTING (MLT630, 634, 731) – 8AB719 [pg. 385]

CAB, DOOR ASSEMBLY, MISC. (MT 732) – 8AB527 [pg. 321]

CAB, EXTERIOR GLASS/DOOR 1ST MOUNTING (MLT630, 634, 731) - 8AB530 [pg. 345]

CAB, EXTERIOR GLASS/DOOR 2ND MOUNTING (MLT630, 634, 731) - 8AB718 [pg. 377]

CAB, EXTERIOR GLASS/DOOR (MT732) - 8AB526 [pg. 313]

CAB, INTERNAL COMPONENTS (MLT630, 634, 731) – 8AA264 [pg. 291]

CAB, INTERNAL COMPONENTS (MT732) – 8AA266 [pg. 299]

CAB, MISC. COMPONENTS I, 1ST MOUNTING (MLT630, 634, 731) - 8AB532 [pg. 363]

CAB, MISC. COMPONENTS I, 2ND MOUNTING (MLT630, 634, 731) - 8AB720 [pg. 397]

CAB, MISC. COMPONENTS I (MT732) - 8AB528 [pg. 331]

CAB, MISC. COMPONENTS II, 1ST MOUNTING (MLT630, 634, 731) – 8AB533 [pg. 371]

CAB, MISC. COMPONENTS II, 2ND MOUNTING (MLT630, 634, 731) – 8AB721 [pg. 405]

CAB, MISC. COMPONENTS II (MT732) – 8AB529 [pg. 339]

CAB, MISC. COMPONENTS III, 1ST MOUNTING (MLT630, 634, 731) – 8AB534 [pg. 375]

CAB, MISC. COMPONENTS III, 2ND MOUNTING (MLT630, 634, 731) – 8AB722 [pg. 411]

CAMSHAFT, TIMING GEAR (MLT630, 731) – AP1494 [pg. 965]

CAMSHAFT, TIMING GEAR (MLT634) - AP1510 [pg. 1035]

CAMSHAFT, TIMING GEAR (MT732) - AP1479 [pg. 901]

CRANKSHAFT ASSEMBLY, (MLT630, 731) – AP1491 [pg. 951]

CRANKSHAFT ASSEMBLY, (MLT634) - AP1507 [pg. 1021]

CRANKSHAFT ASSEMBLY, (MT732) - AP1476 [pg. 889]

CYLINDER ASSEMBLY, BOOM EXTENDING (MLT630, 634) – 10CC97 [pg. 645]

CYLINDER ASSEMBLY, BOOM EXTENDING (MLT731, MT732) – 10CC98 [pg. 649]

CYLINDER ASSEMBLY, COMPENSATING, 1ST MOUNTING (MLT630, 634, 731) – 10CB36 [pg. 631]

CYLINDER ASSEMBLY, COMPENSATING, 2ND MOUNTING (MLT630, 634, 731) – 10CB48 [pg. 635]

CYLINDER ASSEMBLY, COMPENSATING, 1ST MOUNTING (MT732) – 10CB37 [pg. 637]

CYLINDER ASSEMBLY, COMPENSATING, 2ND MOUNTING (MT732) – 10CB51 [pg. 641]

CYLINDER ASSEMBLY, LIFTING (MLT630, 634) – 10CA181 [pg. 623]

CYLINDER ASSEMBLY, LIFTING (MLT731, MT732) – 10CA182 [pg. 627]

CYLINDER ASSEMBLY, TILTING, 1ST MOUNTING (MLT630, 634) – 10CD51 [pg. 653]

CYLINDER ASSEMBLY, TILTING, 1ST MOUNTING (MLT731) – 10CD74 [pg. 665]

CYLINDER ASSEMBLY, TILTING, 1ST MOUNTING (MT732) – 10CD65 [pg. 677]

CYLINDER ASSEMBLY, TILTING, 2ND MOUNTING (MLT630, 634) – 10CD89 [pg. 657]

CYLINDER ASSEMBLY, TILTING, 3RD MOUNTING (MLT630, 634) – 10CD118 [pg. 661]

ALPHABETICAL CONTENTS

MLT630/634/731/MT732 SERIES B-E2 PARTS 547845P R10-06

DESCRIPTION - ILLUSTRATION CODE - [PAGE NO.]

CYLINDER ASSEMBLY, TILTING, 2ND MOUNTING (MLT731) – 10CD90 [pg. 669]

CYLINDER ASSEMBLY, TILTING, 3RD MOUNTING (MLT731) – 10CD98 [pg. 673]

CYLINDER ASSEMBLY, TILTING, 2ND MOUNTING (MT732) – 10CD91 [pg. 681]

CYLINDER ASSEMBLY, TILTING, 3RD MOUNTING (MT732) – 10CD95 [pg. 685]

DECALS, 1ST MOUNTING – 12AA289 [pg. 861]

DECALS, 2ND MOUNTING – 12AA427 [pg. 865]

DECALS, CARDS – 12AA290 [pg. 869]

DRIVE AXLE BRAKE DISC, FRONT (S/N: 201831 & BELOW, MLT630, 731), (S/N: ALL, MT732) – AX1472 [pg. 1153]

DRIVE AXLE BRAKE DISC, FRONT (S/N: 201832 & ABOVE, MLT630, 731), (S/N: ALL, MLT634-120) – AX1462 [pg. 1179]

DRIVE AXLE BRAKE DISC, FRONT (S/N: 201832 & ABOVE, MLT630, 731), (S/N: ALL, MLT634-120) – AX1483 [pg. 1235]

DRIVE AXLE BRAKE DISC, REAR (S/N: 201831 & BELOW (MLT630, 731), (S/N: ALL, MT732) – AX1494 [pg. 1207]

DRIVE AXLE DIFFERENTIAL, FRONT (S/N: 201831 & BELOW, MLT630, 731), (S/N: ALL, MT732) – AX1470 [pg. 1139]

DRIVE AXLE DIFFERENTIAL, FRONT (S/N: 201832 & ABOVE, MLT630, 731), (S/N: ALL, MLT634-120) – AX1461 [pg. 1173]

DRIVE AXLE DIFFERENTIAL, REAR (S/N: 201831 & BELOW, MLT630, 731), (S/N: ALL, MT732) – AX1492 [pg. 1193]

DRIVE AXLE DIFFERENTIAL, REAR (S/N: 201832 & ABOVE, MLT630, 731), (S/N: ALL, MLT634-120) – AX1481 [pg. 1221]

DRIVE AXLE HOUSING, FRONT (S/N: 201831 & BELOW, MLT630, 731), (S/N: ALL, MT732) – AX1469 [pg. 1137]

DRIVE AXLE HOUSING, FRONT (S/N: 201832 & ABOVE, MLT630, 731), (S/N: ALL, MLT634-120) – AX1459 [pg. 1163]

DRIVE AXLE HOUSING, REAR (S/N: 201831 & BELOW, MLT630, 731), (S/N: ALL, MT732) – AX1491 [pg. 1189]

DRIVE AXLE HOUSING, REAR (S/N: 201832 & ABOVE, MLT630, 731), (S/N: ALL, MLT634-120) – AX1480 [pg. 1217]

DRIVE AXLE REDUCTION GEAR, FRONT (S/N: 201831 & BELOW, MLT630, 731), (S/N: ALL, MT732) – AX1471 [pg. 1145]

DRIVE AXLE REDUCTION GEAR, FRONT (S/N: 201832 & ABOVE, MLT630, 731), (S/N: ALL, MLT634-120) – AX1460 [pg. 1165]

DRIVE AXLE REDUCTION GEAR, REAR (S/N: 201831 & BELOW, MLT630, 731), (S/N: ALL, MT732) – AX1493 [pg. 1199]

DRIVE AXLE REDUCTION GEAR, REAR (S/N: 201832 & ABOVE, MLT630, 731), (S/N: ALL, MLT634-120) – AX1482 [pg. 1227]

DRIVE AXLE STEERING SYSTEM, FRONT (S/N: 201831 & BELOW, MLT630, 731), (S/N: ALL, MT732) – AX1473 [pg. 1157]

DRIVE AXLE STEERING SYSTEM, FRONT (S/N: 201832 & ABOVE, MLT630, 731), (S/N: ALL, MLT634-120) – AX1463 [pg. 1183]

DRIVE AXLE STEERING SYSTEM, REAR (S/N: 201831 & BELOW, MLT630, 731), (S/N: ALL, MT732) – AX1495 [pg. 1211]

DRIVE AXLE STEERING SYSTEM, REAR (S/N: 201832 & ABOVE, MLT630, 731), (S/N: ALL, MLT634-120) – AX1484 [pg. 1239]

DRIVE AXLE, FRONT (S/N: 201831 & BELOW, MLT630, 731), (S/N: ALL, MT732) – AX2528 [pg. 1135]

DRIVE AXLE, FRONT (S/N: 201832 & ABOVE, MLT630, 731), (S/N: ALL, MLT634-120) – AX2526 [pg. 1161]

DRIVE AXLE, REAR (S/N: 201831 & BELOW, MLT630, 731), (S/N: ALL, MT732) – AX2532 [pg. 1187]

DRIVE AXLE, REAR (S/N: 201832 & ABOVE, MLT630, 731), (S/N: ALL, MLT634-120) - AX2530 [pg. 1215]

DRIVE SHAFT, GEARBOX REDUCTION – BP165 [pg. 1131]

DRIVESHAFT, FRONT AXLE – BP106 [pg. 1127]

DRIVESHAFT, REAR AXLE - BP107 [pg. 1129]

ELECTRICAL ASSEMBLIES, MISC. I – 11CB473 [pg. 791]

ELECTRICAL ASSEMBLIES, MISC. II – 11CB474 [pg. 799]

ELECTRICAL ASSEMBLIES, MISC. III, 1ST MOUNTING – 11CB475 [pg. 805]

ELECTRICAL ASSEMBLIES, MISC. III, 2ND MOUNTING – 11CB718 [pg. 813]

ALPHABETICAL CONTENTS

MLT630/634/731/MT732 SERIES B-E2 PARTS 547845P R10-06

DESCRIPTION - ILLUSTRATION CODE - [PAGE NO.]

ELECTRICAL, DASHBOARD, INSTRUMENTS, FWD/REV LEVER, 1ST MOUNTING (MLT630, 634, 731) – 11CC104 [pg. 819]

ELECTRICAL, DASHBOARD, INSTRUMENTS, FWD/REV LEVER, 2ND MOUNTING (MLT630, 634, 731) – 11CC170 [pg. 827]

ELECTRICAL, DASHBOARD, INSTRUMENTS, FWD/REV LEVER, 1ST MOUNTING (MT732) – 11CC106 [pg. 835]

ELECTRICAL, DASHBOARD, INSTRUMENTS, FWD/REV LEVER, 2ND MOUNTING (MT732) – 11CC172 [pg. 843]

ELECTRICAL, ENGINE & TRANSMISSION SENSORS – 11CD75 [pg. 851]

ELECTRICAL, FUSEBOX – 11CA54 [pg. 787]

ELECTRICAL, IGNITION (MLT630, 731) – 11AA637 [pg. 773]

ELECTRICAL, IGNITION (MLT634-120) – 11AA640 [pg. 777]

ELECTRICAL, IGNITION (MT732) – 11AA643 [pg. 781]

ELECTRICAL, JOYSTICK CONTROL (MLT630) – 11AA638 [pg. 755]

ELECTRICAL, JOYSTICK CONTROL, 1ST MOUNTING (MLT634-120) – 11AA641 [pg. 763]

ELECTRICAL, JOYSTICK CONTROL, 2ND MOUNTING (MLT634-120) – 11AA953 [pg. 767]

ELECTRICAL, JOYSTICK CONTROL (MLT731) – 11AA639 [pg. 759]

ELECTRICAL, PRIMARY (MLT630, 634, 731) – 11AA636 [pg. 723]

ELECTRICAL, PRIMARY, 1ST MOUNTING (MT732) – 11AA642 [pg. 731]

ELECTRICAL, PRIMARY, 2ND MOUNTING (MT732) – 11AA998 [pg. 739]

ELECTRICAL, WARNING LIGHTS, FWD/REV LEVER, 1ST MOUNTING – 11AA609 [pg. 747]

ELECTRICAL, WARNING LIGHTS, FWD/REV LEVER, 2ND MOUNTING – 11AA999 [pg. 751]

ELECTRICAL, WIRE HARNESS, REAR ACCESSORIES (MLT630, 634, 731) – 11AA648 [pg. 771]

ENGINE BLOCK (MLT630, 731) - AP1490 [pg. 947]

ENGINE BLOCK (MLT634-120) - AP1506 [pg. 1017]

ENGINE BLOCK (MT732) - AP1475 [pg. 885]

ENGINE COMPARTMENT – 9AA178 [pg. 437]

ENGINE FAN, PULLEYS – 4AA317 [pg. 71]

ENGINE HEAD ASSEMBLY (MLT630, 731) – AP1492 [pg. 955]

ENGINE HEAD ASSEMBLY (MLT634-120) - AP1508 [pg. 1025]

ENGINE HEAD ASSEMBLY (MT732) - AP1477 [pg. 893]

ENGINE HEAD COVER (MLT630, 731) – AP1496 [pg. 975]

ENGINE HEAD COVER (MLT634-120) – AP1512 [pg. 1045]

ENGINE HEAD COVER (MT732) – AP1481 [pg. 911]

ENGINE OIL FILTER HOUSING AND COOLER (MLT630, 731) – AP1497 [pg. 979]

ENGINE OIL FILTER HOUSING AND COOLER (MLT634-120) – AP1513 [pg. 1049]

ENGINE OIL FILTER HOUSING AND COOLER (MT732) – AP1482 [pg. 915]

ENGINE, COMPLETE, MISC. (MLT630, 731) - AP2066 [pg. 939]

ENGINE, COMPLETE, MISC. (MLT634-120) - AP2067 [pg. 1009]

ENGINE, COMPLETE, MISC. (MT732) - AP2065 [pg. 877]

ENGINE, MISC. BRACKETS – 11CF2 [pg. 855]

ENGINE, OIL PUMP AND SUMP (MLT630, 731) – AP1495 [pg. 971]

ENGINE, OIL PUMP AND SUMP (MLT634-120) – AP1511 [pg. 1041]

ENGINE, OIL PUMP AND SUMP (MT732) – AP1480 [pg. 907]

ENGINE, TRANSMISSION MOUNTS (MLT630, 731, MT732) - 4AA322 [pg. 123]

ENGINE, TRANSMISSION MOUNTS (MLT634-120) - 4AA323 [pg. 129]

EXHAUST MANIFOLD (MLT630, 731) – AP1500 [pg. 989]

EXHAUST MANIFOLD (MLT634-120) – AP1516 [pg. 1059]

EXHAUST MANIFOLD (MT732) – AP1485 [pg. 925]

EXHAUST SYSTEM (MLT630, 731) – 4AA315 [pg. 59]

EXHAUST SYSTEM (MLT634-120) – 4AA316 [pg. 65]

EXHAUST SYSTEM (MT732) – 4AA314 [pg. 53]

FENDERS & MIRROR, 1ST MOUNTING – 9AA177 [pg. 425]

ALPHABETICAL CONTENTS

MLT630/634/731/MT732 SERIES B-E2 PARTS 547845P R10-06

DESCRIPTION - ILLUSTRATION CODE - [PAGE NO.]

FENDERS & MIRROR, 2ND MOUNTING – 9AA287 [pg. 429]

FENDERS & MIRROR, 3RD MOUNTING, MT MODELS – 9AA309 [pg. 433]

FILTERS – 2AA94 [pg. 45]

FLYWHEEL (MLT630, 731) – AP1502 [pg. 995]

FLYWHEEL (MLT634-120) – AP1518 [pg. 1065]

FLYWHEEL (MT732) – AP1487 [pg. 931]

FRAME, ASSEMBLY, 1ST MOUNTING – 6AA234 [pg. 225]

FRAME, ASSEMBLY, 2ND MOUNTING – 6AA362 [pg. 231]

FRAME, ASSEMBLY, 3RD MOUNTING, MT MODELS – 6AA363 [pg. 237]

FUEL SYSTEM ASSEMBLY (MLT630, 731) – 4AC132 [pg. 155]

FUEL SYSTEM ASSEMBLY (MLT634-120) – 4AC133 [pg. 165]

FUEL SYSTEM ASSEMBLY (MT732, 1ST MOUNTING) – 4AC131 [pg. 135]

FUEL SYSTEM ASSEMBLY (MT732, 2ND MOUNTING) – 4AC167 [pg. 145]

GASKETS, ENGINE (MLT630, 731) – AP1505 [pg. 1005]

GASKETS, ENGINE (MLT634-120) – AP1521 [pg. 1075]

GASKETS, ENGINE (MT732) – AP1489 [pg. 935]

GEARBOX, REDUCTION (MLT630, 731, MT732) – BP109 [pg. 1109]

GEARBOX, REDUCTION (MLT634-120) – BP110 [pg. 1119]

HEATING UNIT ASSEMBLY – 8AD38 [pg. 419]

HEATING UNIT HOSES – 8AD91 [pg. 415]

HYDRAULIC BOOM CIRCUIT (MLT630, 634-120) – 10AE438 [pg. 577]

HYDRAULIC BOOM CIRCUIT (MLT731) – 10AE439 [pg. 585]

HYDRAULIC BOOM CIRCUIT (MT732) – 10AE440 [pg. 593]

HYDRAULIC CONTROL LEVER (MLT630) – 10AA398 [pg. 485]

HYDRAULIC CONTROL LEVER, 1ST MOUNTING (MLT634-120) – 10AA395 [pg. 503]

HYDRAULIC CONTROL LEVER, 1ST MOUNTING (MLT634-120) – 10AA596 [pg. 509]

HYDRAULIC CONTROL LEVER, 1ST MOUNTING (MLT731) – 10AA397 [pg. 525]

HYDRAULIC CONTROL LEVER, 2ND MOUNTING (MLT731) – 10AA597 [pg. 531]

HYDRAULIC CONTROL LEVER, 1ST MOUNTING (MT732) – 10AA399 [pg. 455]

HYDRAULIC CONTROL LEVER, 2ND MOUNTING (MT732) – 10AA623 [pg. 463]

HYDRAULIC OIL COOLING, 1ST MOUNTING (MLT634-120) - 4AA344 [pg. 107]

HYDRAULIC OIL COOLING, 2ND MOUNTING (MLT634-120) - 4AA543 [pg. 115]

HYDRAULICS, BOOM LIFTING, 1ST MOUNTING (MLT630, MT732) – 10AE429 [pg. 537]

HYDRAULICS, BOOM LIFTING, 2ND MOUNTING (MLT630, MT732) – 10AE711 [pg. 543]

HYDRAULICS, BOOM LIFTING (MLT634-102, 731) – 10AE432 [pg. 549]

HYDRAULICS, COMPENSATION CYLINDER (MLT630) - 10AE434 [pg. 557]

HYDRAULICS, COMPENSATION CYLINDER (MLT634-120, 731) - 10AE435 [pg. 563]

HYDRAULICS, COMPENSATION CYLINDER, 1ST MOUNTING (MT732) - 10AE436 [pg. 567]

HYDRAULICS, COMPENSATION CYLINDER, 2ND MOUNTING (MT732) - 10AE713 [pg. 573]

HYDRAULICS, CONTROL VALVE – 10DA118 [pg. 689]

HYDRAULICS, FILTER ASSEMBLY – 10EA116 [pg. 713]

HYDRAULICS, JOYSTICK ASSEMBLY (MLT630) – 10EA64 [pg. 719]

HYDRAULICS, JOYSTICK ASSEMBLY (MT732) – 10EA61 [pg. 717]

HYDRAULICS, PRIMARY (MLT630) – 10AA393 [pg. 473]

HYDRAULICS, PRIMARY (MLT634-120) – 10AA394 [pg. 491]

HYDRAULICS, PRIMARY (MLT731) – 10AA396 [pg. 515]

HYDRAULICS, PRIMARY, 1ST MOUNTING (MT732) – 10AA390 [pg. 447]

HYDRAULICS, STEERING CIRCUIT (MLT630) – 10BA196 [pg. 599]

HYDRAULICS, STEERING CIRCUIT (MLT634-120, 731) – 10BA197 [pg. 607]

ALPHABETICAL CONTENTS

MLT630/634/731/MT732 SERIES B-E2 PARTS 547845P R10-06

DESCRIPTION - ILLUSTRATION CODE - [PAGE NO.]

HYDRAULICS, STEERING CIRCUIT (MT732) – 10BA198 [pg. 615]

HYDRAULICS, STEERING VALVE – 10EA109 [pg. 711]

HYDRAULICS, VALVE BANK ASSEMBLY (MLT630) – 10DA189 [pg. 701]

HYDRAULICS, VALVE BANK ASSEMBLY (MLT634-120, 731) – 10DA230 [pg. 705]

HYDRAULICS, VALVE BANK ASSEMBLY, 1ST MOUNTING (MT732) – 10DA113 [pg. 693]

HYDRAULICS, VALVE BANK ASSEMBLY, 2ND MOUNTING (MT732) – 10DA298 [pg. 697]

INSULATION, MISC. - 8AA267 [pg. 307]

LUBRICATING SYSTEM – 17AA7 [pg. 873]

RADIATOR (MLT630, 731) – 4AA318 [pg. 77]

RADIATOR ASSEMBLY (MLT634-120) – 4AA536 [pg. 101]

RADIATOR (MLT634-120, 1ST MOUNTING) – 4AA319 [pg. 83]

RADIATOR (MLT634-120, 2ND MOUNTING) – 4AA447 [pg. 89]

RADIATOR (MT732) – 4AA320 [pg. 95]

RADIATOR MISC. – 4AA321 [pg. 103]

ROCKER ARM ASSEMBLY (MLT630, 731) – AP1493 [pg. 961]

ROCKER ARM ASSEMBLY (MLT634-120) - AP1509 [pg. 1031]

ROCKER ARM ASSEMBLY (MT732) - AP1478 [pg. 897]

SEAT ASSEMBLY & INSTALLATION, 1ST MOUNTING (MLT630, 634-120, 731) – 8AA117 [pg. 279]

SEAT ASSEMBLY & INSTALLATION, 2ND MOUNTING (MLT630, 634-120, 731) – 8AA386 [pg. 283]

SEAT ASSEMBLY & INSTALLATION, 1ST MOUNTING (MT732) – 8AA33 [pg. 275]

SEAT ASSEMBLY & INSTALLATION, 2ND MOUNTING (MT732) – 8AA378 [pg. 277]

SOUND PROOFING, CAB - 8AA267 [pg. 307]

SOUND PROOFING, ENGINE - 9AB38 [pg. 445]

STARTER MOTOR (MLT630, 731) – AP1503 [pg. 999]

STARTER MOTOR (MLT634-120) – AP1519 [pg. 1069]

STARTER MOTOR (MT732) – AP1488 [pg. 933]

TELESCOPIC BOOM, 1ST MOUNTING (MLT630, 634-120) – 5BA275 [pg. 175]

TELESCOPIC BOOM, 2ND MOUNTING (MLT630, 634-120) – 5BA395 [pg. 183]

TELESCOPIC BOOM, 1ST MOUNTING (MLT731) – 5BA276 [pg. 191]

TELESCOPIC BOOM, 2ND MOUNTING (MLT731) – 5BA396 [pg. 201]

TELESCOPIC BOOM, 1ST MOUNTING (MT732) – 5BA277 [pg. 209]

TELESCOPIC BOOM, 2ND MOUNTING (MT732) – 5BA397 [pg. 217]

TIRES & WHEELS (MLT630, 634-120, 731) – 3AA157 [pg. 49]

TIRES & WHEELS (MT732) – 3AA158 [pg. 51]

TRANSMISSION AND CONVERTER – BP224 [pg. 1079]

TRANSMISSION ASSEMBLY, GEARS – BP126 [pg. 1091]

TRANSMISSION CONTROL VALVE (1ST MOUNTING) – BP127 [pg. 1103]

TRANSMISSION CONTROL VALVE (2ND MOUNTING) – BP203 [pg. 1105]

TRANSMISSION MISC. – BP125 [pg. 1081]

TURBO CHARGER ASSEMBLY (MLT630, 731) – AP1504 [pg. 1001]

TURBO CHARGER ASSEMBLY (MLT634-120) – AP1520 [pg. 1071]

WATER OUTLET, MISC. (MLT630, 731) – AP1498 [pg. 983]

WATER OUTLET, MISC. (MLT634-120) – AP1514 [pg. 1053]

WATER OUTLET, MISC. (MT732) – AP1483 [pg. 919]

WATER PUMP (MLT630, 731) – AP1499 [pg. 987]

WATER PUMP (MLT634-120) – AP1515 [pg. 1057]

WATER PUMP (MT732) – AP1484 [pg. 923]

IMPORTANT

PARTS LISTS:

The text pages have a figure (for example: 1) printed in the top left corner, and a plus sign (+) at the bottom.

"1" means that this is the first page of text or part no.s.

"+" means that the parts list is continued onto the next page. The last page does not have the "+" sign.

"X" in the Quantity columns means according to need.

PARTS ORDER:

When placing an order, always state:

- **Spare part ref. number**
- **Complete description**
- **Quantity**
- **Type of machine**
- **Machine serial number**
- **Component identification number (mast, boom, cab, engine, axle, etc.)**

NOTICE:

Certain parts, or part assemblies illustrated in this catalogue are supplied only as options, and not with the standard machine.

SYMBOLS:


From Serial No. (beginning with Serial No.)


Up to Serial No. (ending with Serial No).

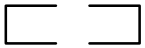
For Serial No.s (used on Serial No.s only)

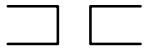
Except for Serial No.s (excluding Serial No.s)


See parts page . . .


Up to machine Serial No., engine No., cab No., transmission No., etc.

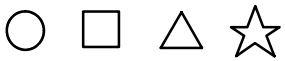
From machine Serial No., engine No., cab No., transmission No., etc.

INDEX

2 AA 94

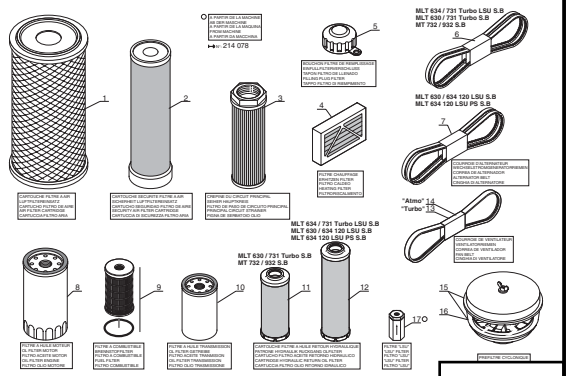

PG. 45

3 AA 157 MLT ...

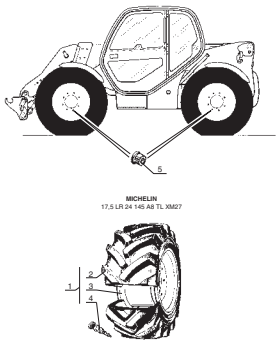

PG. 49

3 AA 158 MT ...

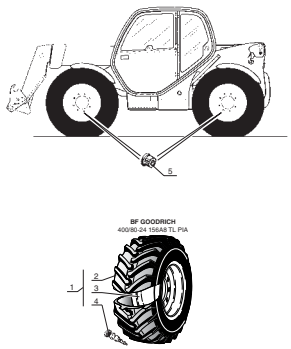

PG. 51

4 AA 314 MT 732 / 932 S.B.

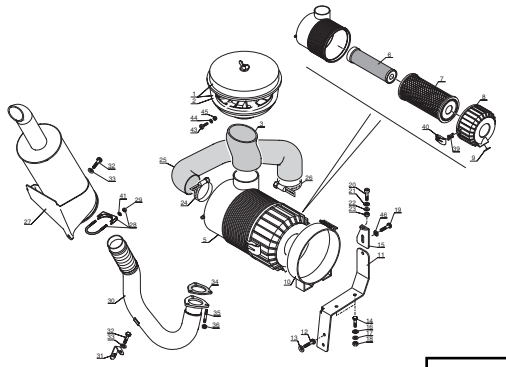

PG. 53

4 AA 315 MLT 630 / 731 T S.B.
MLT 634 / 731 T LSU S.B

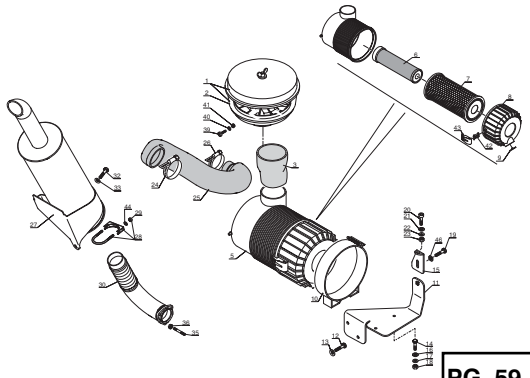

PG. 59

4 AA 316 MLT 630 / 634 120 LSU S.B.
MLT 634 120 LSU PS S.B.

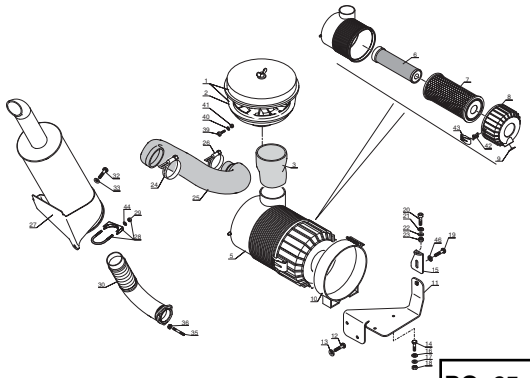

PG. 65

4 AA 317

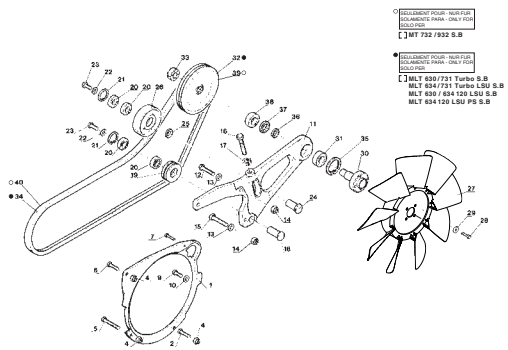

PG. 71

4 AA 318 MLT 630 / 731 T S.B.
MLT 634 / 731 T LSU S.B

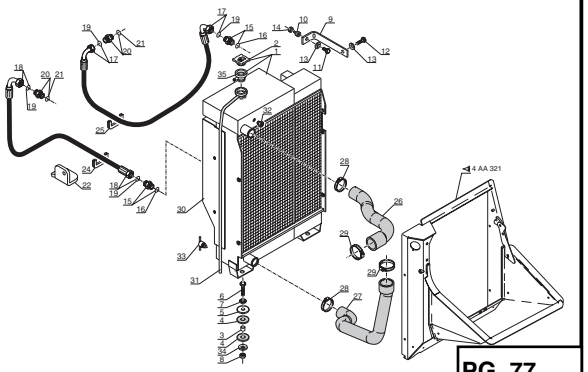

PG. 77

→| 201188

4 AA 319 MLT 630 / 634 120 LSU S.B.
MLT 634 120 LSU PS S.B.

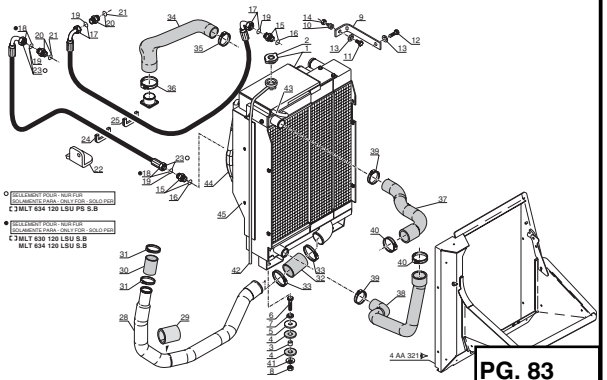

PG. 83

INDEX

201189 **4 AA 447** MLT 630 / 634 120 LSU S.B. MLT 634 120 LSU PS S.B.

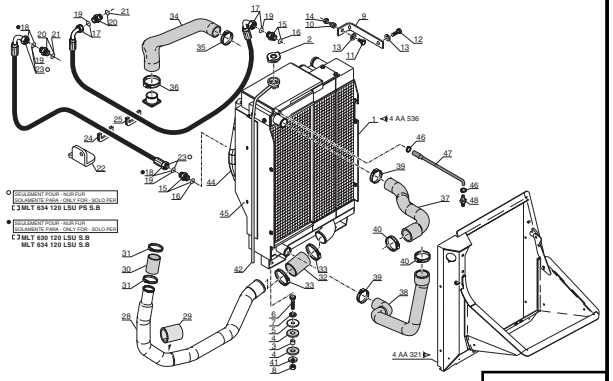

PG. 89

4 AA 320 MT 732 / 932 S.B.

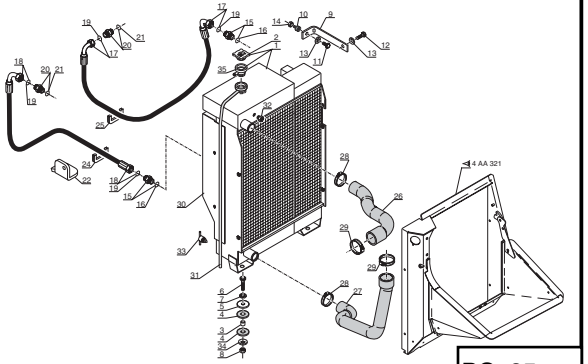

PG. 95

4 AA 536 MLT 630 / 634 120 LSU S.B. MLT 634 120 LSU PS S.B.

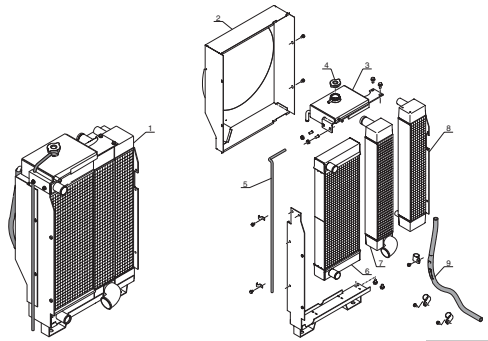

PG. 101

4 AA 321

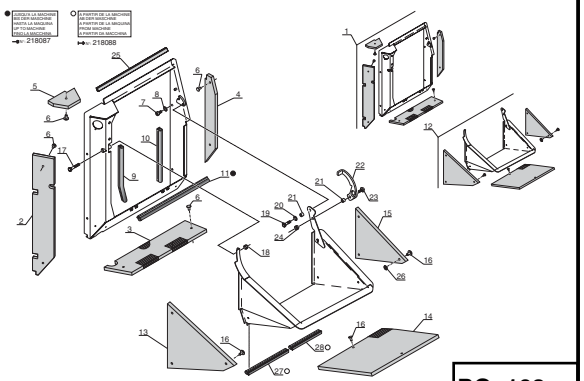

PG. 103

217379 **4 AA 344** MLT 630 / 634 120 LSU S.B. MLT 634 120 LSU PS S.B.

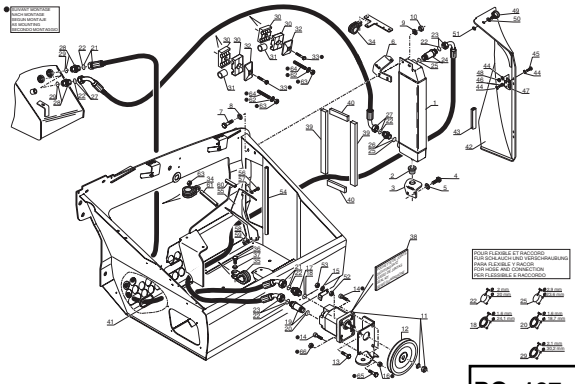

PG. 107

217380 **4 AA 543** MLT 630 / 634 120 LSU S.B. MLT 634 120 LSU PS S.B.

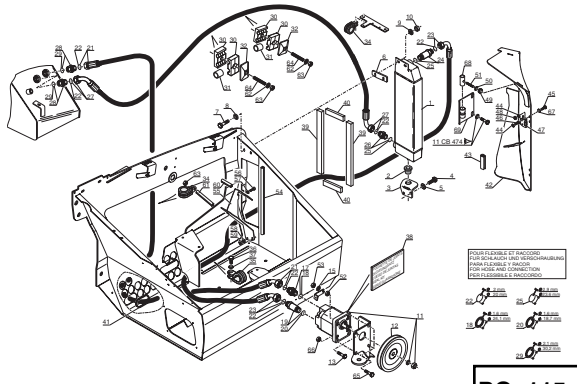

PG. 115

4 AA 322 MLT 630 / 731 T S.B. MLT 634 / 731 T LSU S.B MT 732 / 932 S.B.

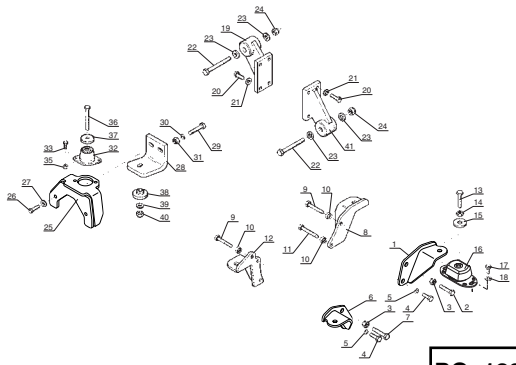

PG. 123

4 AA 323 MLT 630 / 634 120 LSU S.B. MLT 634 120 LSU PS S.B.

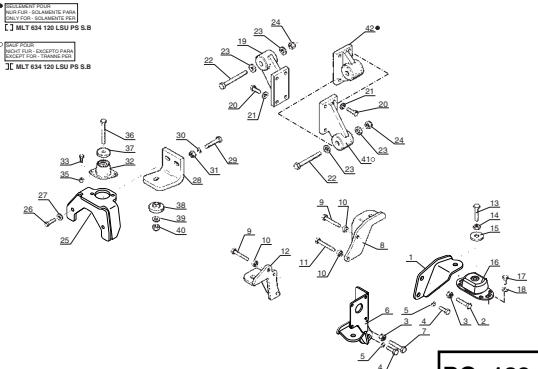

PG. 129

U 128374 L **4 AC 131** MT 732 / 932 S.B.

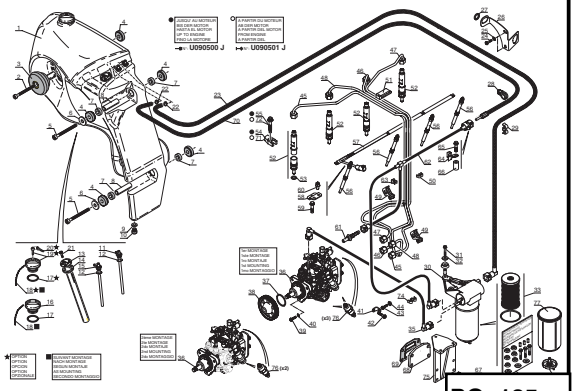

PG. 135

INDEX

U 128375 L — **4 AC 167** — MT 732 / 932 S.B.

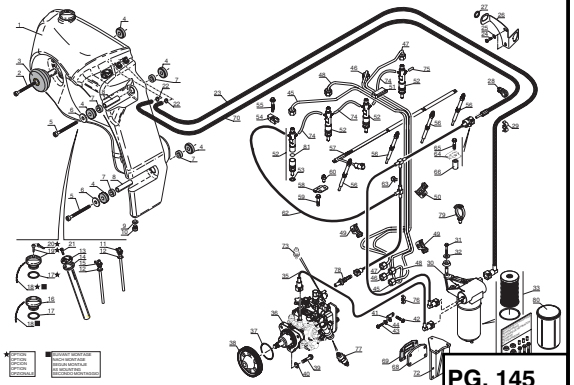

PG. 145

4 AC 132 — MLT 630 / 731 T S.B. — MLT 634 / 731 T LSU S.B

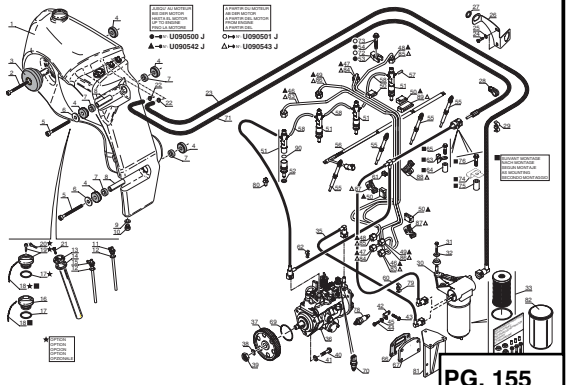

PG. 155

4 AC 133 — MLT 630 / 634 120 LSU S.B. — MLT 634 120 LSU PS S.B.

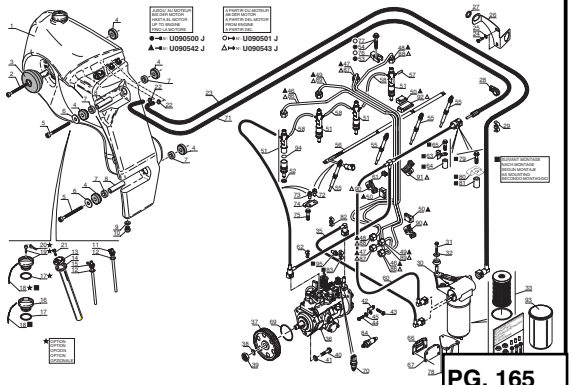

PG. 165

208198 — **5 BA 275** — MLT 6 ...

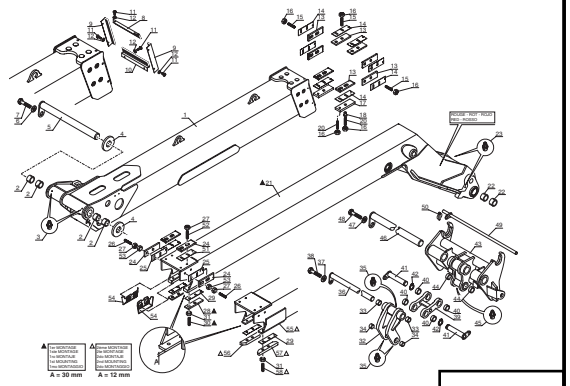

PG. 175

208199 — **5 BA 395** — MLT 6 ...

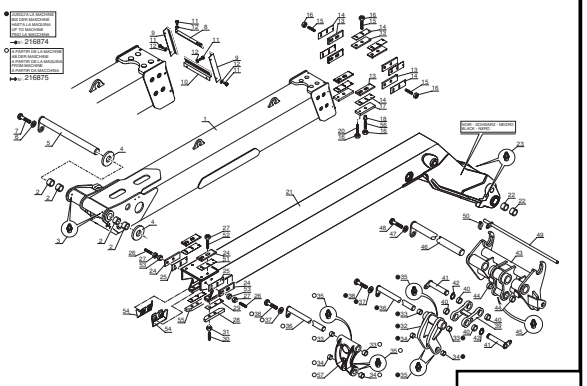

PG. 183

208198 — **5 BA 276** — MLT 7 ...

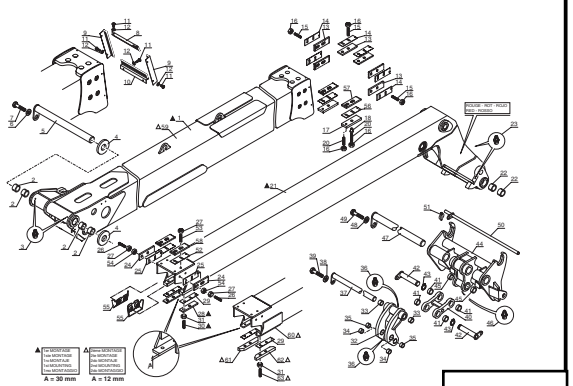

PG. 191

208199 — **5 BA 396** — MLT 7 ...

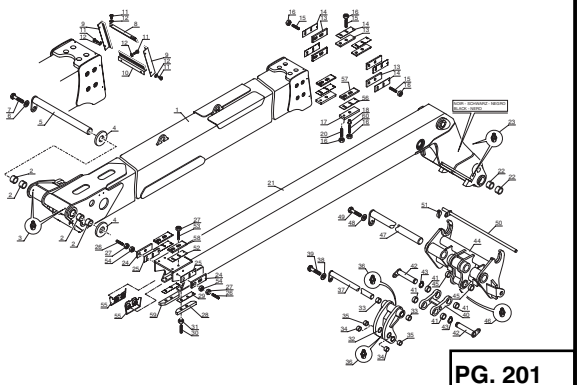

PG. 201

208198 — **5 BA 277** — MT 732 S.B.

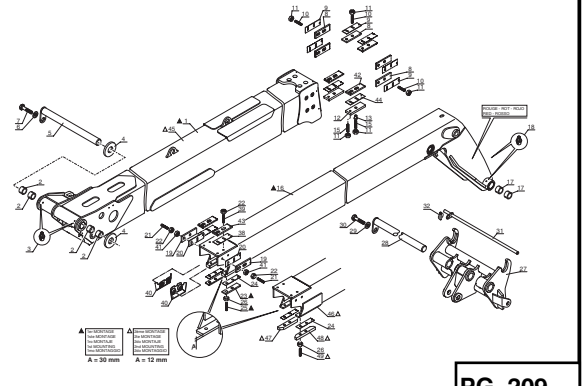

PG. 209

208199 — **5 BA 397** — MT 732 S.B.

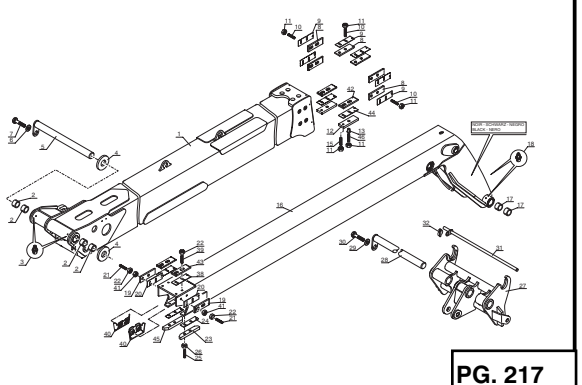

PG. 217

INDEX

5 BA 278
MT 932 S.B.

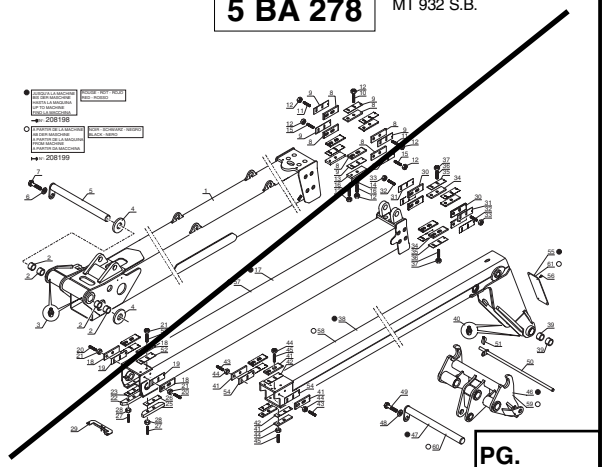

PG.

5 BA 286
MLT ...

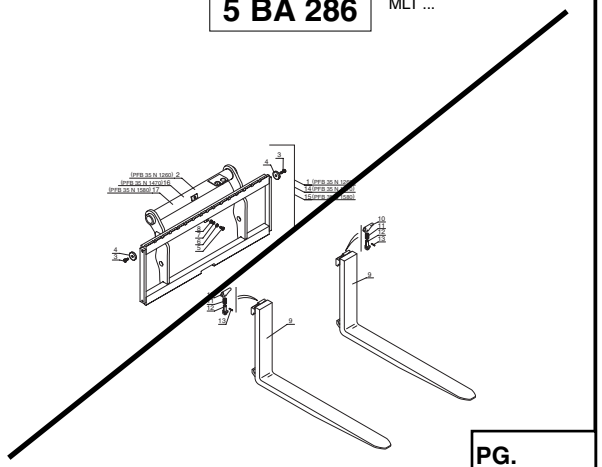

PG.

5 BA 287
MT ...

1er MONTAGE
1ste MONTAGE
1ro MONTAJE
1st MOUNTING
1mo MONTAGGIO

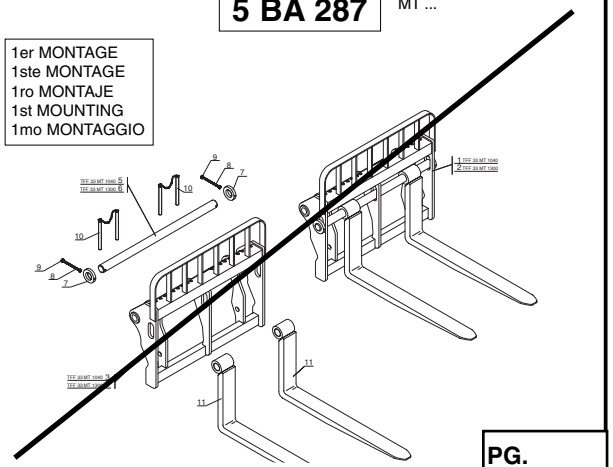

PG.

5 BA 289
MT ...

2ème MONTAGE
2te MONTAGE
2do MONTAJE
2nd MOUNTING
2do MONTAGGIO

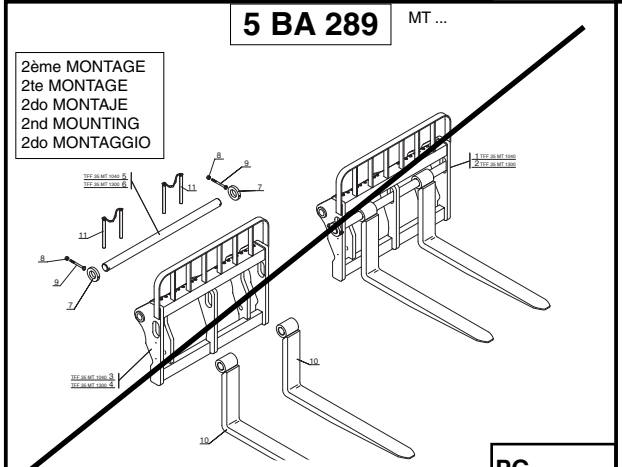

PG.

6 AA 234
⟶▷ 228876

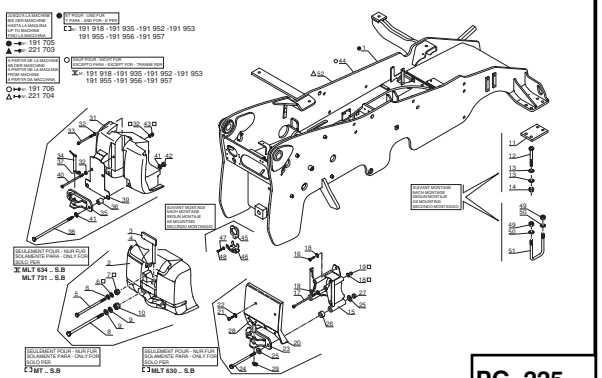

PG. 225

6 AA 362
⟶▷ 228877
MLT ...

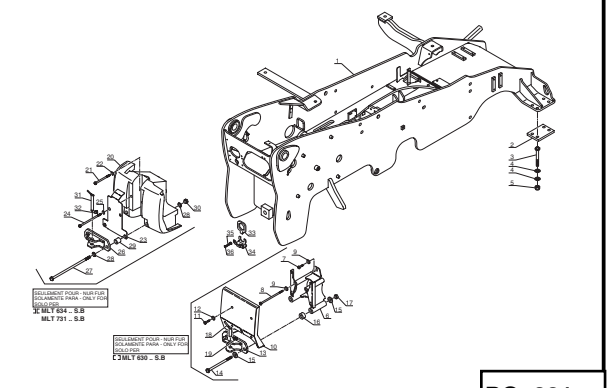

PG. 231

6 AA 363
⟶▷ 228877
MT ...

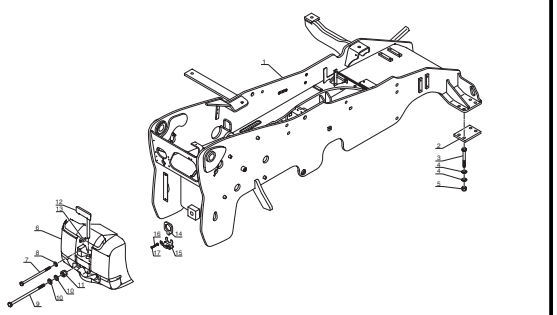

PG. 237

6 BA 122

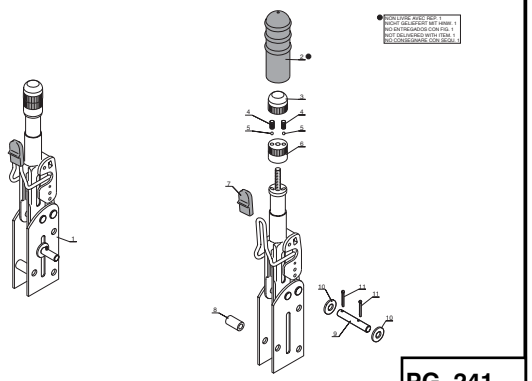

PG. 241

6 BA 123
MLT ...

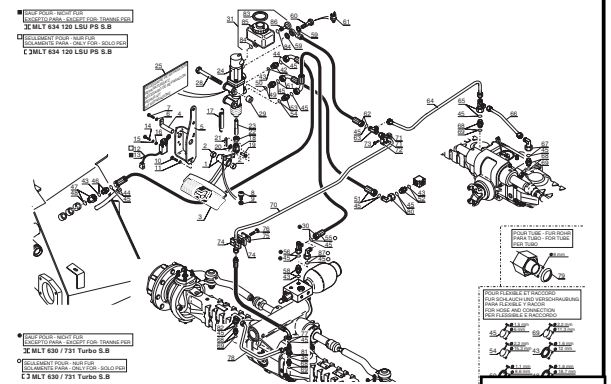

PG. 243

INDEX

6 BA 124 MT ...

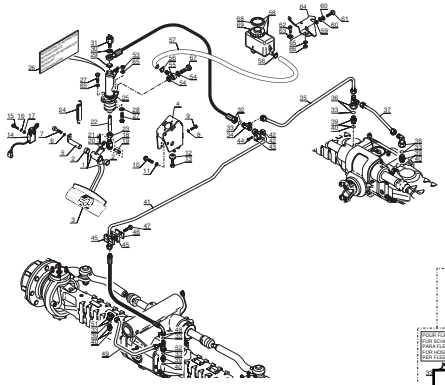

PG. 251

6 BB 90 MLT 630 / 731 T S.B.
MLT 634 / 731 T LSU S.B
MT 732 / 932 S.B.

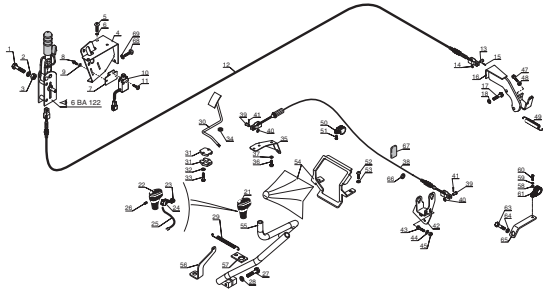

PG. 259

6 BB 99 MLT 630 / 634 120 LSU S.B.

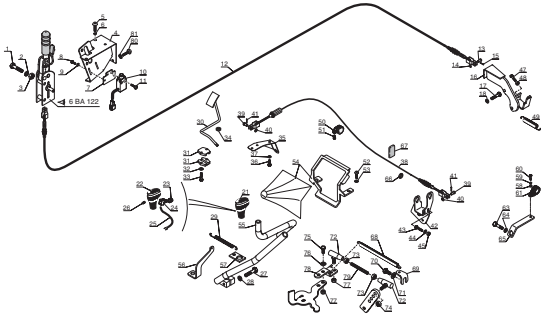

PG. 267

6 BB 100 MLT 634 120 LSU PS S.B.

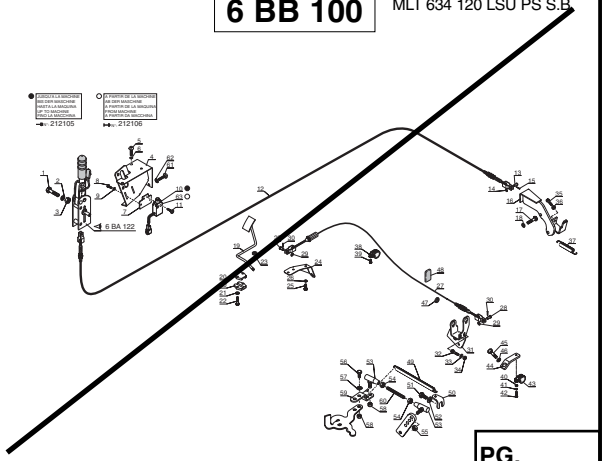

PG.

PG.

PG.

212105 **8 AA 33** MT ...

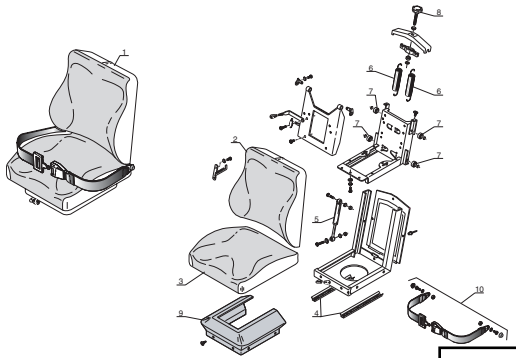

PG. 275

212106 **8 AA 378** MT ...

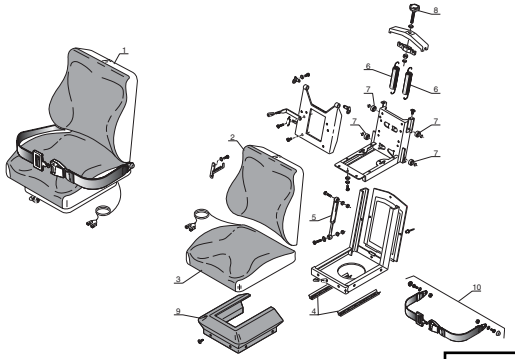

PG. 277

212105 **8 AA 117** MLT ...

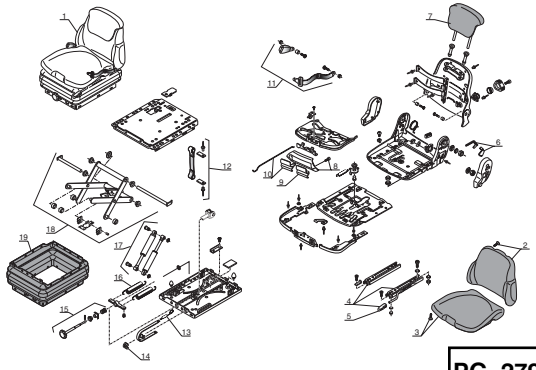

PG. 279

INDEX

212106 **8 AA 386** MLT ... — PG. 283

8 AA 263 — PG. 287

8 AA 264 MLT ... — PG. 291

8 AA 266 MT ... — PG. 299

8 AA 267 — PG. 307

231406 **8 AB 526** MT ... — PG. 313

231406 **8 AB 527** MT ... — PG. 321

231406 **8 AB 528** MT ... — PG. 331

231406 **8 AB 529** MT ... — PG. 339

INDEX

245614
213284

8 AB 530 MLT ...

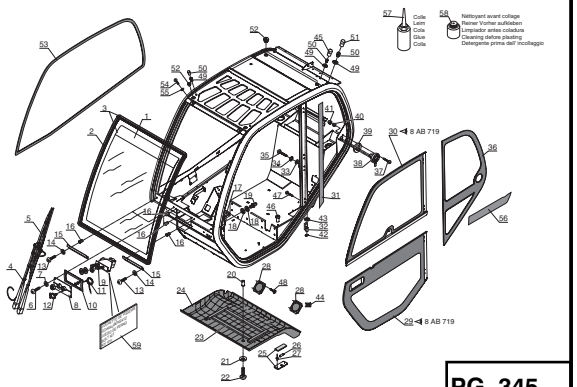

PG. 345

245614
213284

8 AB 531 MLT ...

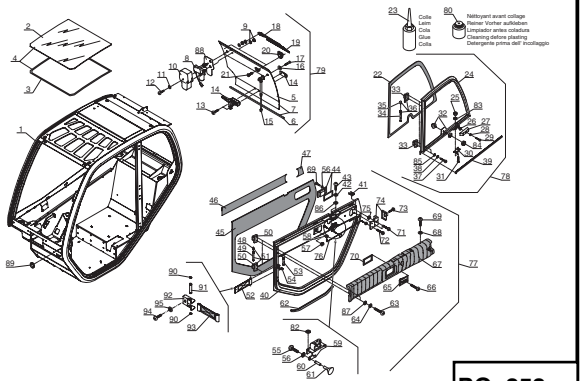

PG. 353

245614
213284

8 AB 532 MLT ...

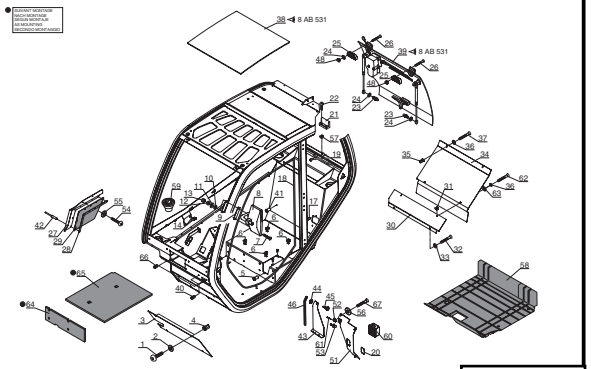

PG. 363

245614
213284

8 AB 533 MLT ...

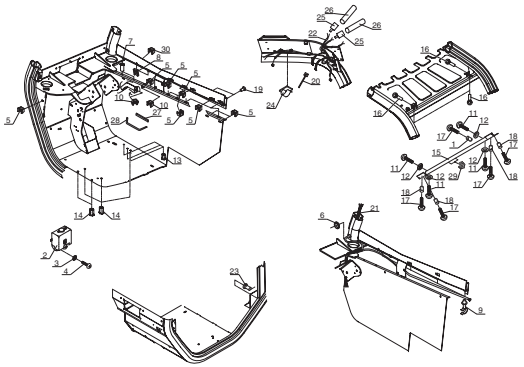

PG. 371

245614
213284

8 AB 534 MLT ...

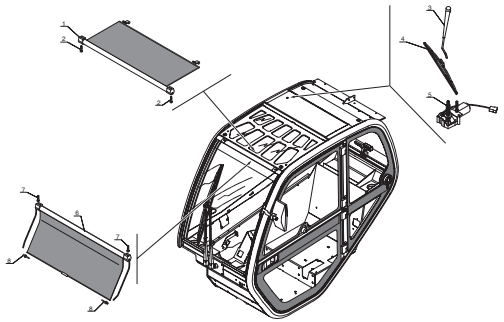

PG. 375

254502
213285

8 AB 718 MLT ...

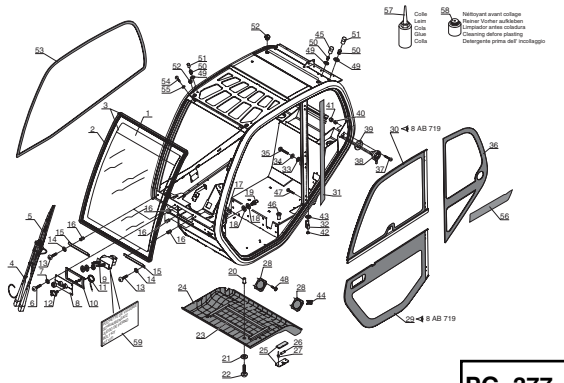

PG. 377

254502
213285

8 AB 719 MLT ...

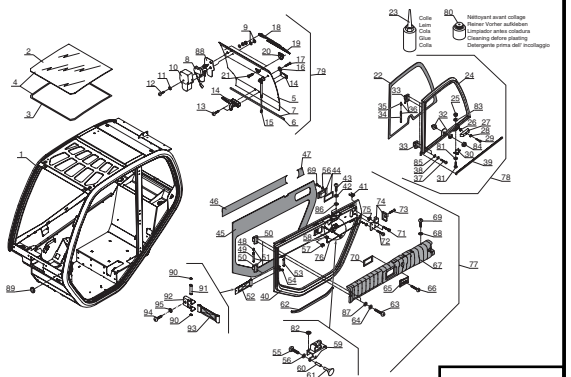

PG. 385

254502
213285

8 AB 720 MLT ...

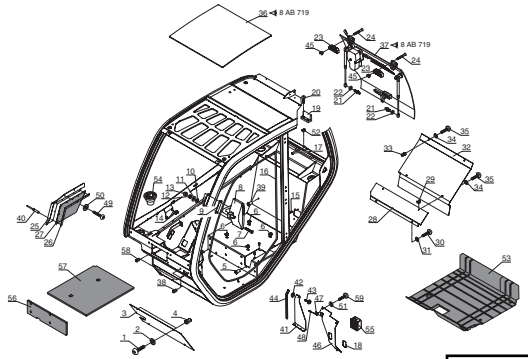

PG. 397

254502
213285

8 AB 721 MLT ...

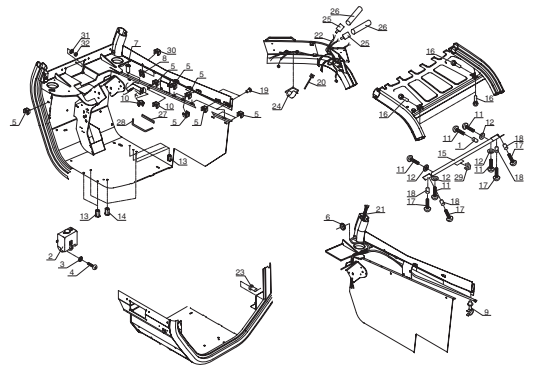

PG. 405

INDEX

254502
213285

8 AB 722

MLT ...

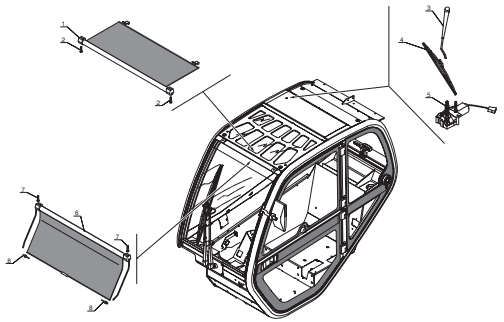

PG. 411

8 AD 91

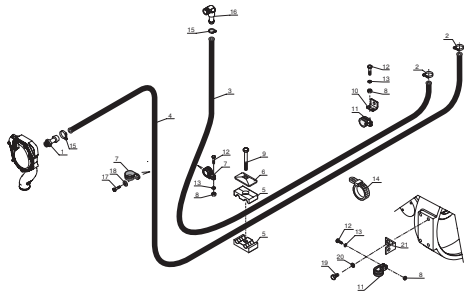

PG. 415

8 AD 38

FOR AIR CONDITIONING SEE APPENDIX (PG. 1242)

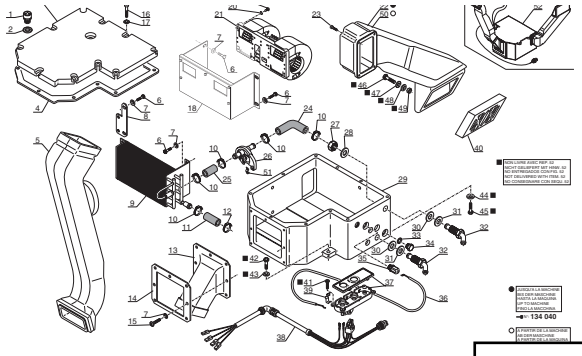

PG. 419

221703

9 AA 177

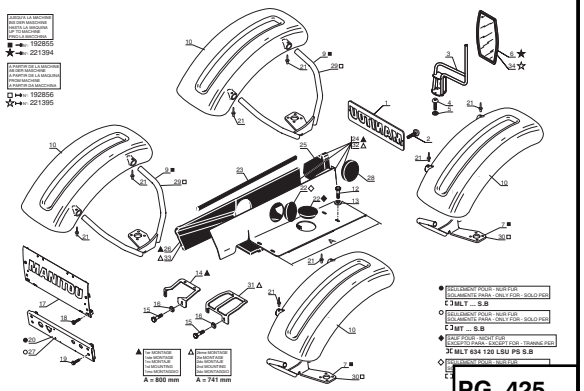

PG. 425

221704
228876 (MT...)

9 AA 287

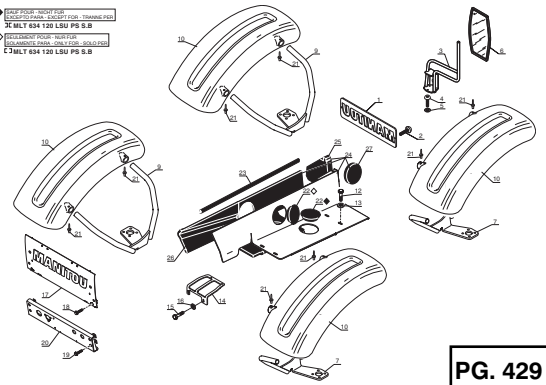

PG. 429

228877

9 AA 309

MT ...

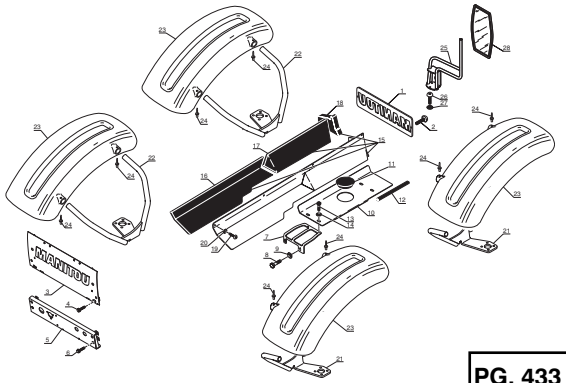

PG. 433

9 AA 178

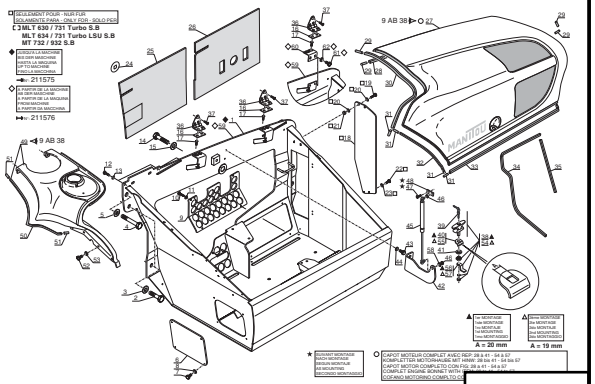

PG. 437

9 AB 38

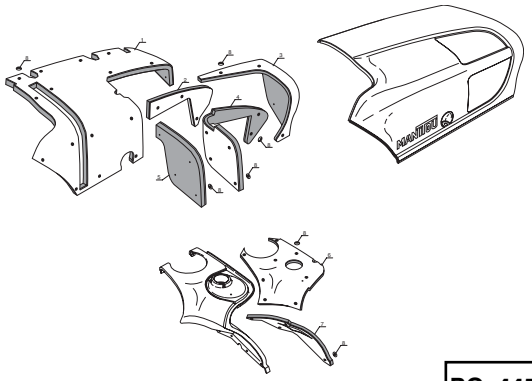

PG. 445

PG.

INDEX

228876 **10 AA 390** MT 732 / 932 S.B.

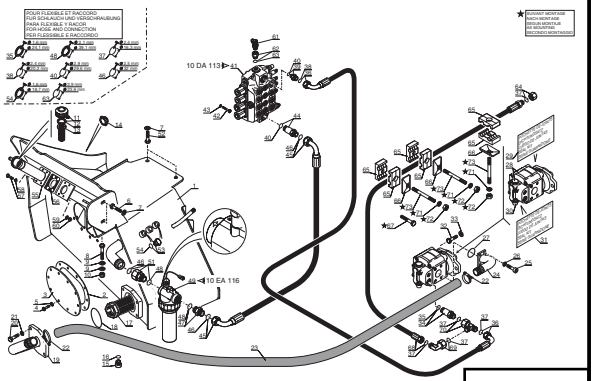

PG. 447

228876 **10 AA 399** MT 732 / 932 S.B.

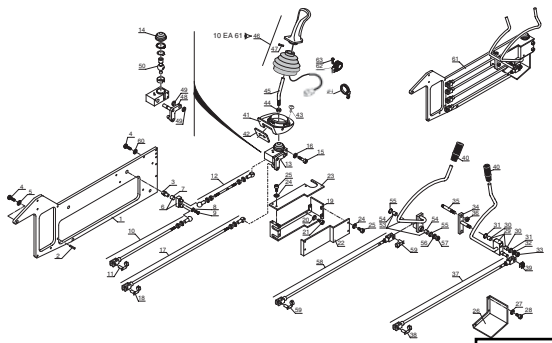

PG. 455

228877 **10 AA 623** MT 732 / 932 S.B.

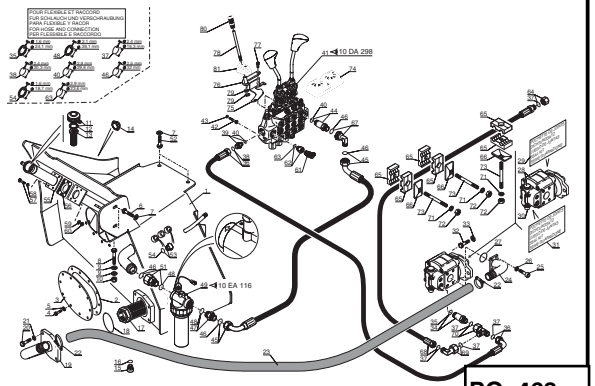

PG. 463

10 AA 393 MLT 630 / 731 T S.B.

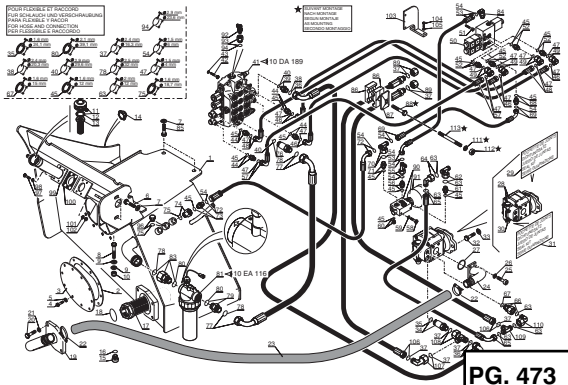

PG. 473

10 AA 398 MLT 630 / 731 T S.B.

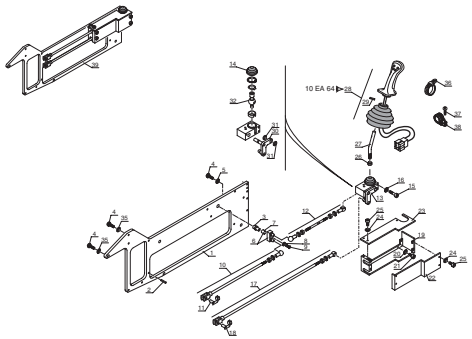

PG. 485

10 AA 394 MLT 630 / 634 120 LSU S.B.
MLT 634 120 LSU PS S.B.

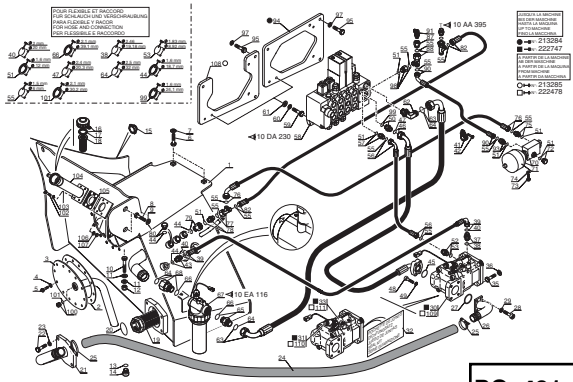

PG. 491

214077 **10 AA 395** MLT 630 / 634 120 LSU S.B.
MLT 634 120 LSU PS S.B.

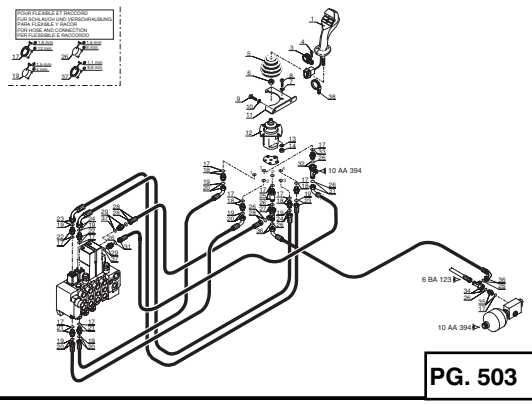

PG. 503

214078 **10 AA 596** MLT 630 / 634 120 LSU S.B.
MLT 634 120 LSU PS S.B.

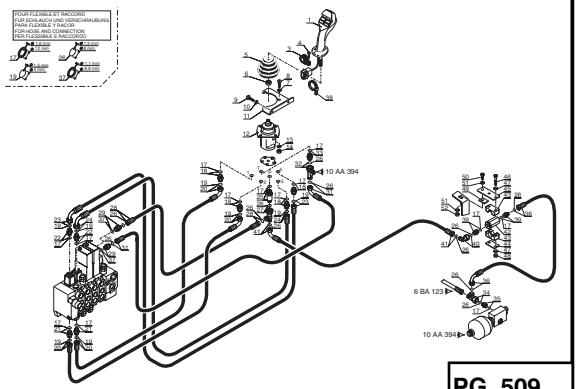

PG. 509

10 AA 396 MLT 634 / 731 T LSU S.B

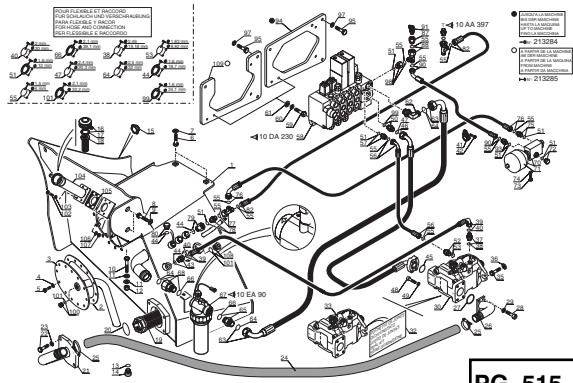

PG. 515

INDEX

214077 **10 AA 397** MLT 634 / 731 T LSU S.B

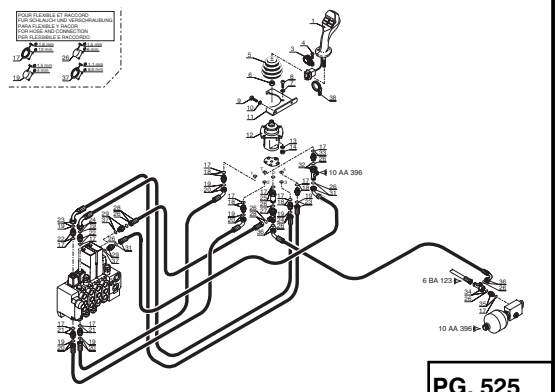

PG. 525

214078 **10 AA 597** MLT 634 / 731 T LSU S.B

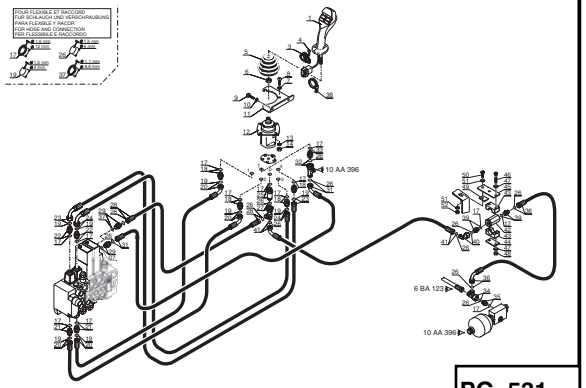

PG. 531

228876 (MT...) **10 AE 429** MLT 630 / 731 T S.B. MT 732 S.B.

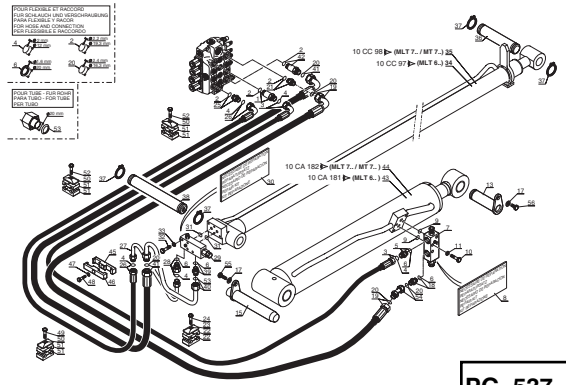

PG. 537

228877 **10 AE 711** MT 732 S.B.

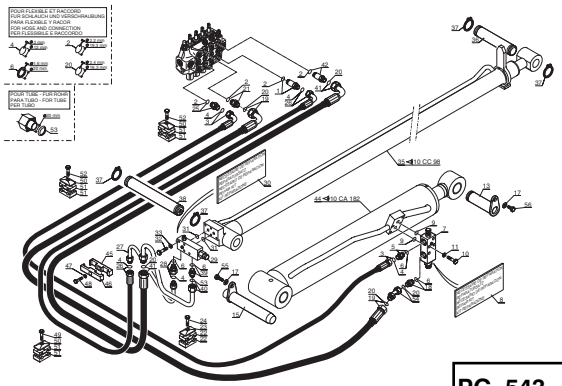

PG. 543

10 AE 432 MLT 634 / 731 T LSU S.B MLT 630 / 634 120 LSU S.B. MLT 634 120 LSU PS S.B.

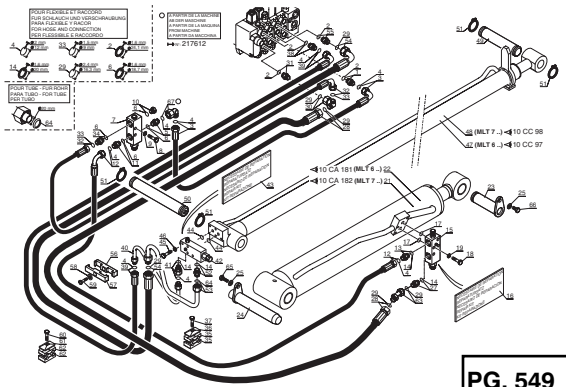

PG. 549

228876 **10 AE 433** MT 932 S.B.

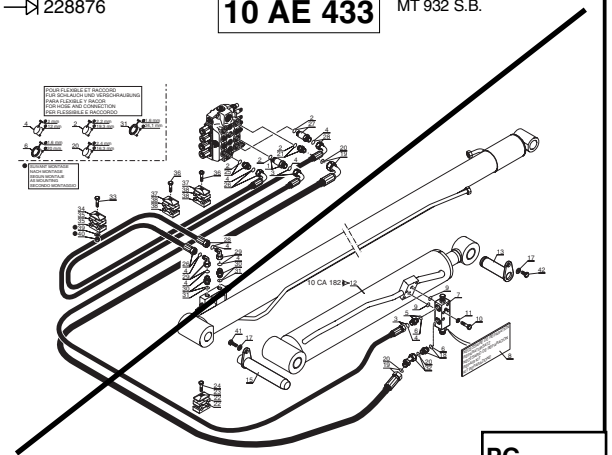

PG.

228877 **10 AE 712** MT 932 S.B.

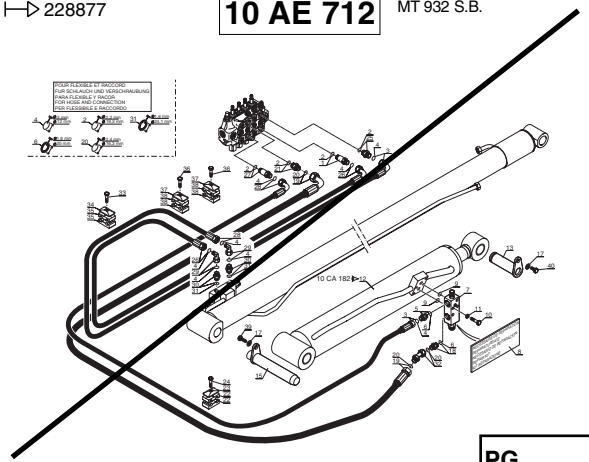

PG.

10 AE 434 MLT 630 / 731 T S.B.

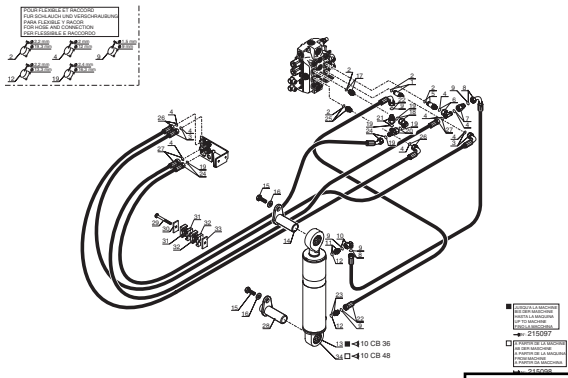

PG. 557

10 AE 435 MLT 634 / 731 T LSU S.B MLT 630 / 634 120 LSU S.B. MLT 634 120 LSU PS S.B.

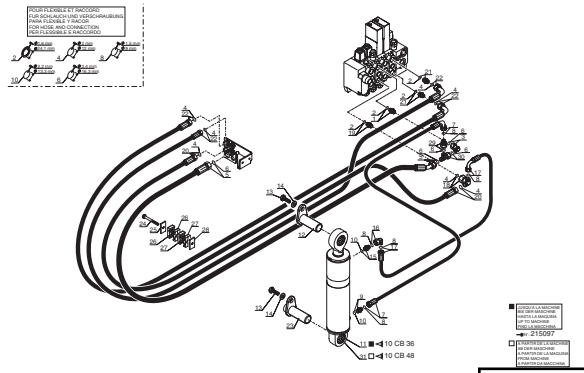

PG. 563

INDEX

228876 **10 AE 436** MT 732 S.B.

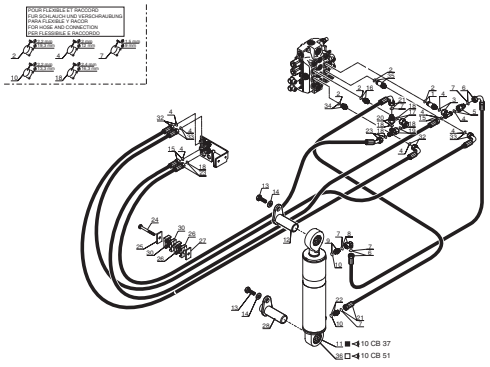

PG. 567

228877 **10 AE 713** MT 732 S.B.

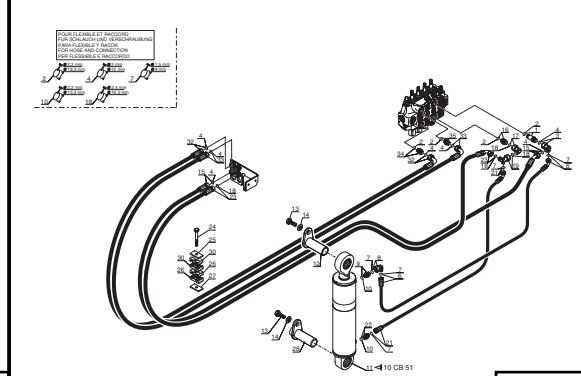

PG. 573

228876 **10 AE 437** MT 932 S.B.

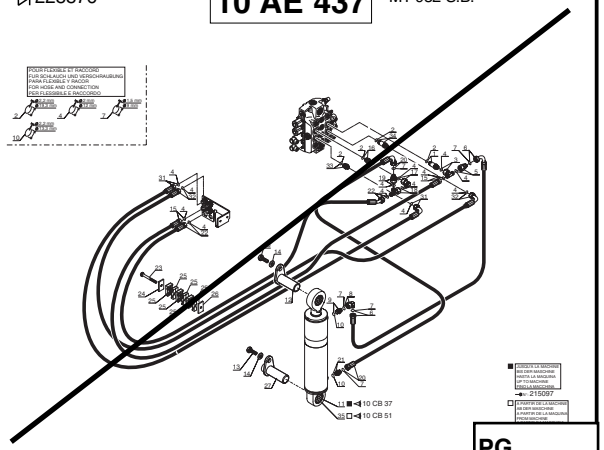

PG.

228877 **10 AE 714** MT 932 S.B.

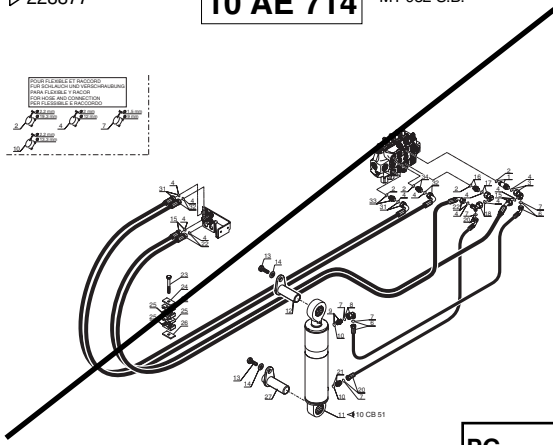

PG.

10 AE 438 MLT 6 ...

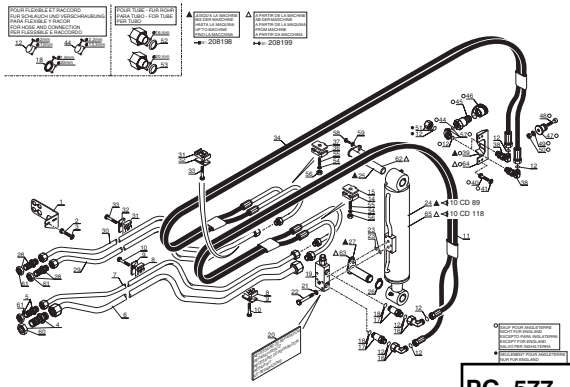

PG. 577

10 AE 439 MLT 7 ...

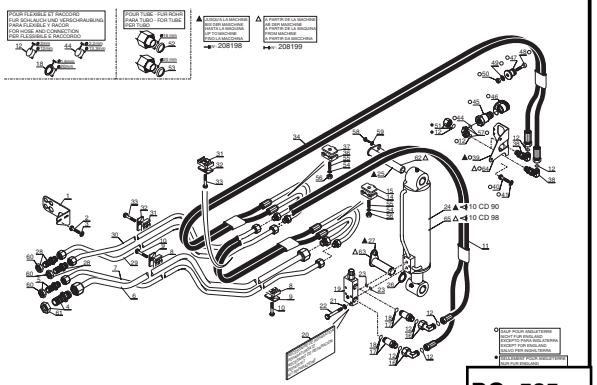

PG. 585

10 AE 440 MT 732 S.B.

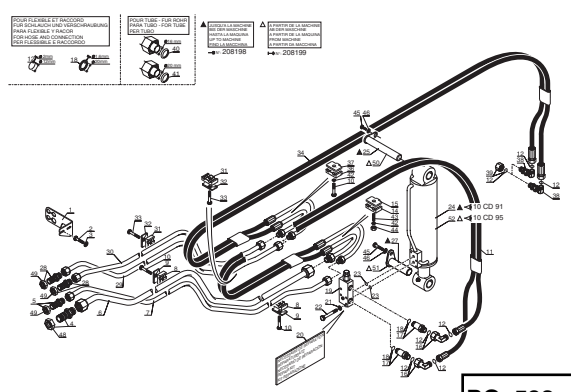

PG. 593

10 AE 441 MT 932 S.B.

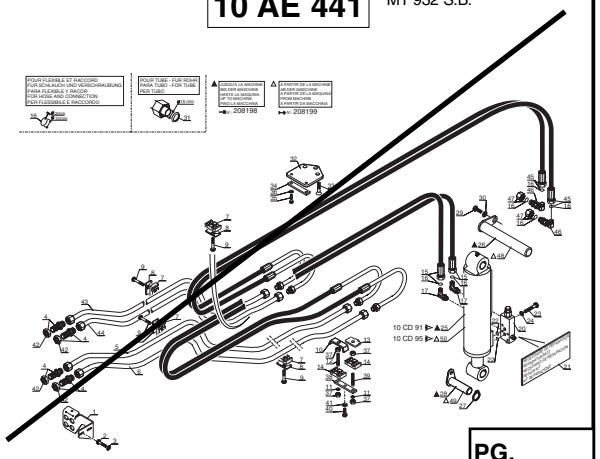

PG.

10 AE 442 MT 932 S.B.

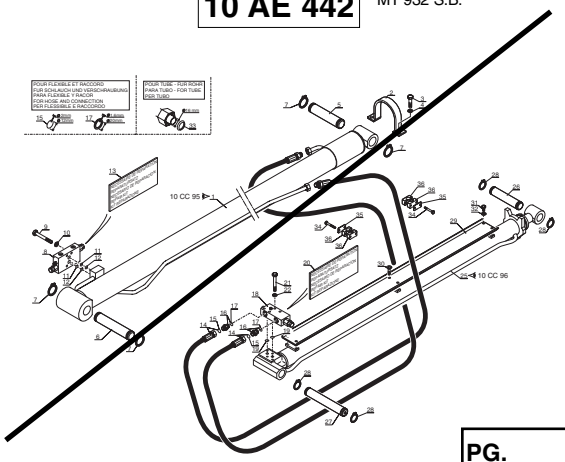

PG.

INDEX

10 BA 196 MLT 630 / 731 T S.B.

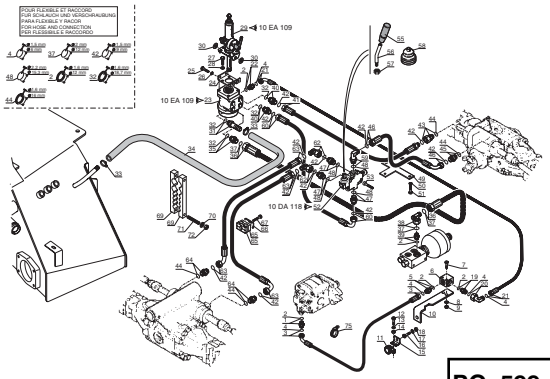

PG. 599

10 BA 197 MLT 634 / 731 T LSU S.B
MLT 630 / 634 120 LSU S.B.
MLT 634 120 LSU PS S.B.

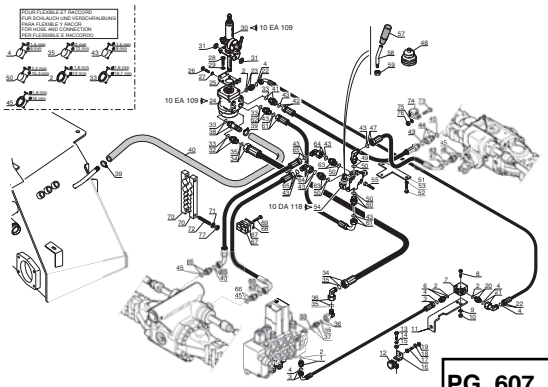

PG. 607

10 BA 198 MT 732 / 932 S.B.

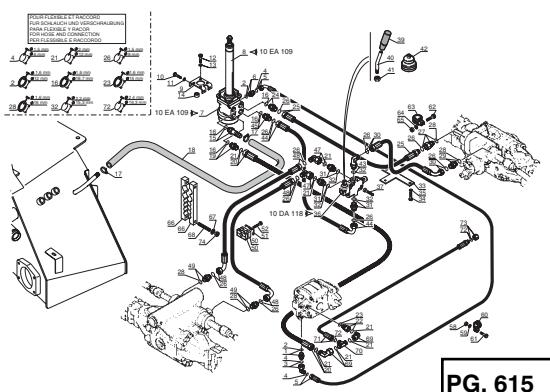

PG. 615

PG.

PG.

PG.

10 CA 181 MLT 6 ...

VERIN DE LEVAGE
AUFWINDEN ZYLINDER
CILINDRO DE LEVANTAMIENTO
LIFTING CYLINDER
CILINDRO DI SOLLEVAMENTO

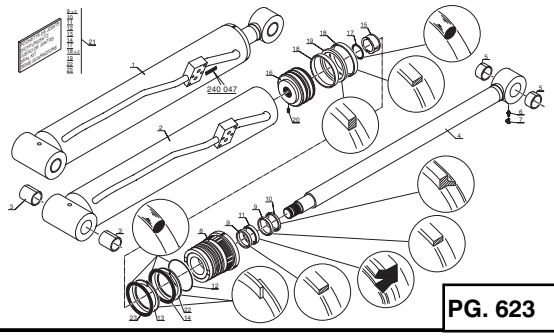

PG. 623

10 CA 182 MLT 731 T S.B
MLT 731 T LSU S.B.
MT 732 / 932 S.B.

VERIN DE LEVAGE
AUFWINDEN ZYLINDER
CILINDRO DE LEVANTAMIENTO
LIFTING CYLINDER
CILINDRO DI SOLLEVAMENTO

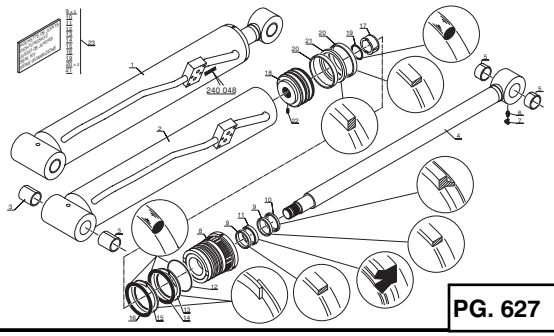

PG. 627

→| 215097 **10 CB 36** MLT ...

VERIN DE COMPENSATION
KOMPENSATION ZYLINDER
CILINDRO DE COMPENSACION
COMPENSATION CYLINDER
CILINDRO DI COMPENSAZIONE

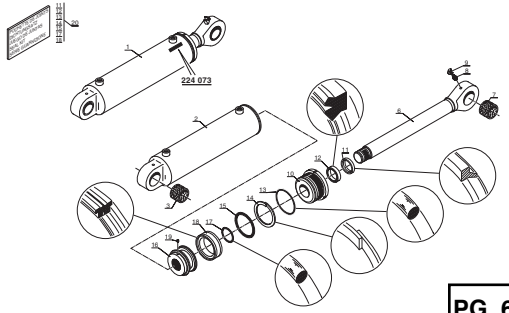

PG. 631

INDEX

215098 **10 CB 48** MLT ...

VERIN DE COMPENSATION
KOMPENSATION ZYLINDER
CILINDRO DE COMPENSACION
COMPENSATION CYLINDER
CILINDRO DI COMPENSAZIONE

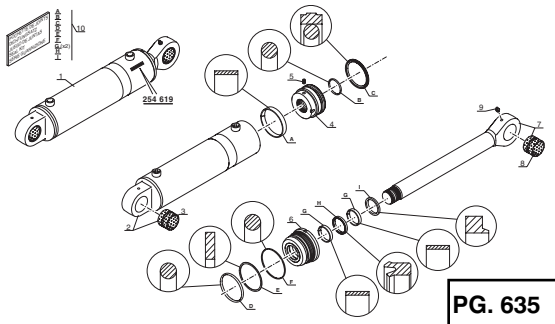

PG. 635

215097 **10 CB 37** MT ...

VERIN DE COMPENSATION
KOMPENSATION ZYLINDER
CILINDRO DE COMPENSACION
COMPENSATION CYLINDER
CILINDRO DI COMPENSAZIONE

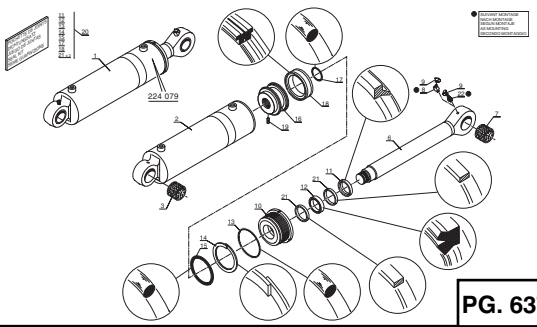

PG. 637

215098 **10 CB 51** MT ...

VERIN DE COMPENSATION
KOMPENSATION ZYLINDER
CILINDRO DE COMPENSACION
COMPENSATION CYLINDER
CILINDRO DI COMPENSAZIONE

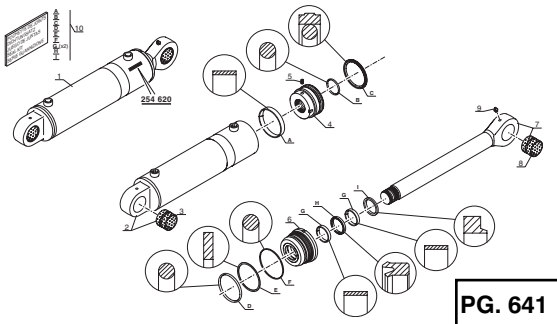

PG. 641

10 CC 95 MT 932 S.B.

VERIN DE TELESCOPAGE
ZUSAMMENSTROLL ZYLINDER
CILINDRO DE TELESCOPAJE
TELESCOPE CYLINDER
CILINDRO DI TELESCOPAGGIO

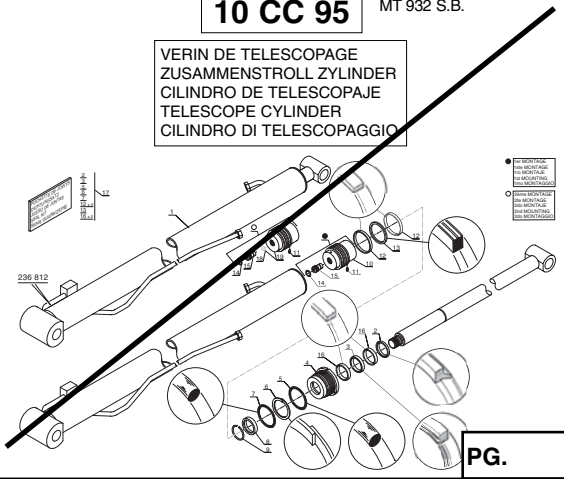

PG.

10 CC 96 MT 932 S.B.

VERIN DE TELESCOPAGE
ZUSAMMENSTROLL ZYLINDER
CILINDRO DE TELESCOPAJE
TELESCOPE CYLINDER
CILINDRO DI TELESCOPAGGIO

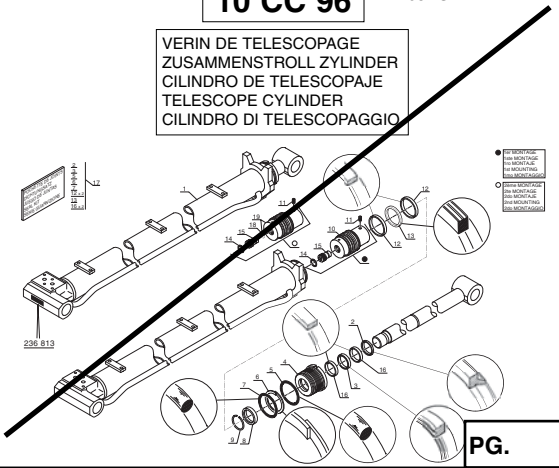

PG.

10 CC 97 MLT 6 ...

VERIN DE TELESCOPAGE
ZUSAMMENSTROLL ZYLINDER
CILINDRO DE TELESCOPAJE
TELESCOPE CYLINDER
CILINDRO DI TELESCOPAGGIO

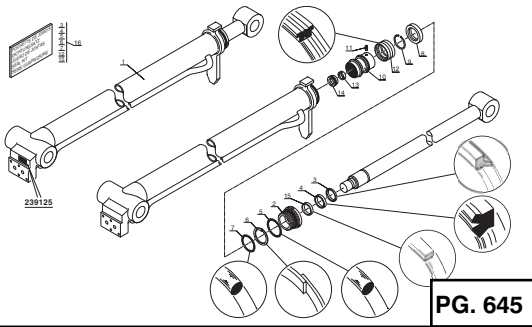

PG. 645

10 CC 98 MLT 731 T S.B
MLT 731 T LSU S.B.
MT 732 S.B.

VERIN DE TELESCOPAGE
ZUSAMMENSTROLL ZYLINDER
CILINDRO DE TELESCOPAJE
TELESCOPE CYLINDER
CILINDRO DI TELESCOPAGGIO

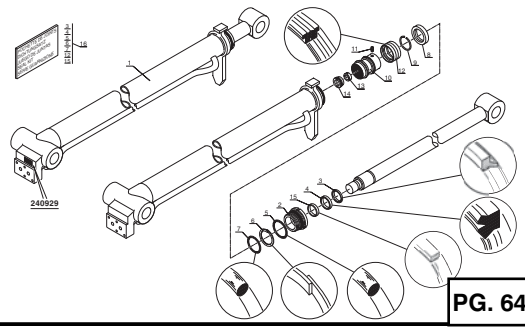

PG. 649

10 CD 51 MLT 6 ...

1er MONTAGE
1ste MONTAGE
1ro MONTAJE
1st MOUNTING
1mo MONTAGGIO

VERIN D'INCLINAISON
NEIGUNGZYLINDER
CILINDRO DE INCLINACION
TILTING CYLINDER
CILINDRO DI BRANDEGGIO

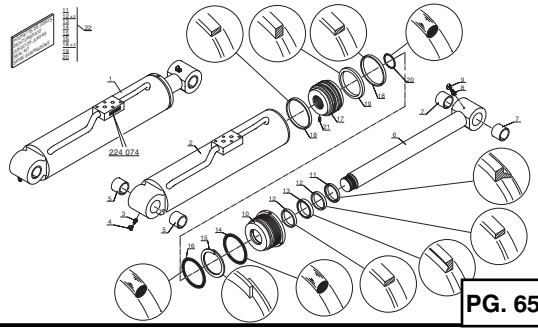

PG. 653

208198 **10 CD 89** MLT 6 ...

2ème MONTAGE
2te MONTAJE
2do MONTAJE
2nd MOUNTING
2do MONTAGGIO

VERIN D'INCLINAISON
NEIGUNGZYLINDER
CILINDRO DE INCLINACION
TILTING CYLINDER
CILINDRO DI BRANDEGGIO

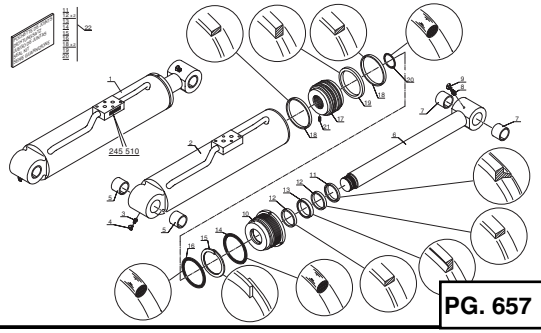

PG. 657

INDEX

208199 **10 CD 118** MLT 6 ...

VERIN D'INCLINAISON
NEIGUNGZYLINDER
CILINDRO DE INCLINACION
TILTING CYLINDER
CILINDRO DI BRANDEGGIO

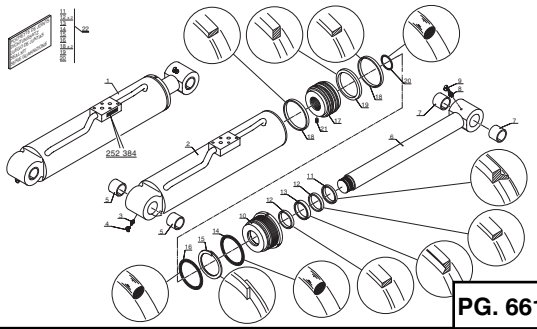

PG. 661

10 CD 74 MLT 7 ...

1er MONTAGE
1ste MONTAGE
1ro MONTAJE
1st MOUNTING
1mo MONTAGGIO

VERIN D'INCLINAISON
NEIGUNGZYLINDER
CILINDRO DE INCLINACION
TILTING CYLINDER
CILINDRO DI BRANDEGGIO

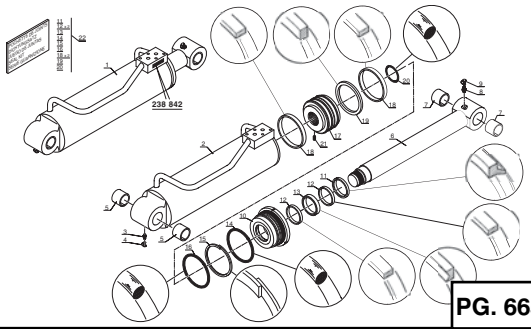

PG. 665

208198 **10 CD 90** MLT 7 ...

2ème MONTAGE
2te MONTAGE
2do MONTAJE
2nd MOUNTING
2do MONTAGGIO

VERIN D'INCLINAISON
NEIGUNGZYLINDER
CILINDRO DE INCLINACION
TILTING CYLINDER
CILINDRO DI BRANDEGGIO

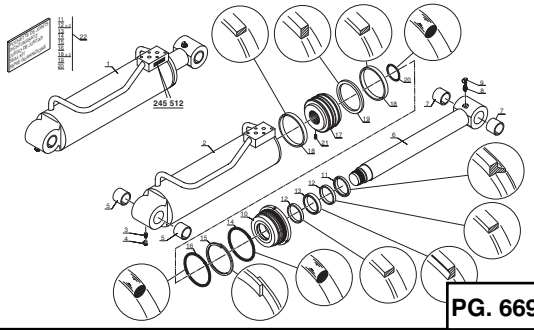

PG. 669

208199 **10 CD 98** MLT 7 ...

VERIN D'INCLINAISON
NEIGUNGZYLINDER
CILINDRO DE INCLINACION
TILTING CYLINDER
CILINDRO DI BRANDEGGIO

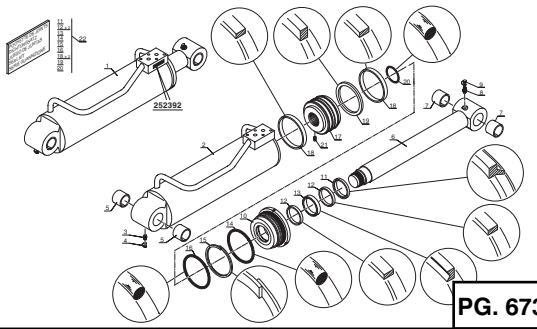

PG. 673

10 CD 65 MT 732 / 932 S.B.

1er MONTAGE
1ste MONTAGE
1ro MONTAJE
1st MOUNTING
1mo MONTAGGIO

VERIN D'INCLINAISON
NEIGUNGZYLINDER
CILINDRO DE INCLINACION
TILTING CYLINDER
CILINDRO DI BRANDEGGIO

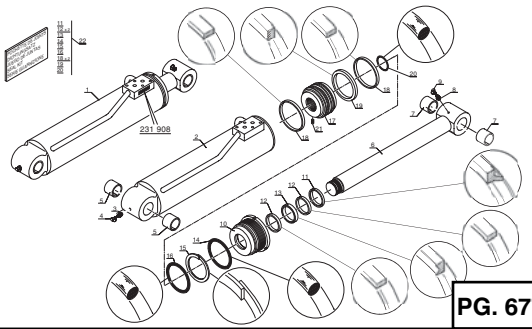

PG. 677

208198 **10 CD 91** MT 732 / 932 S.B.

2ème MONTAGE
2te MONTAGE
2do MONTAJE
2nd MOUNTING
2do MONTAGGIO

VERIN D'INCLINAISON
NEIGUNGZYLINDER
CILINDRO DE INCLINACION
TILTING CYLINDER
CILINDRO DI BRANDEGGIO

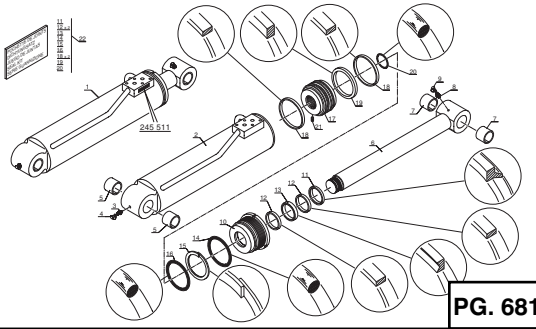

PG. 681

208199 **10 CD 95** MT 732 / 932 S.B.

VERIN D'INCLINAISON
NEIGUNGZYLINDER
CILINDRO DE INCLINACION
TILTING CYLINDER
CILINDRO DI BRANDEGGIO

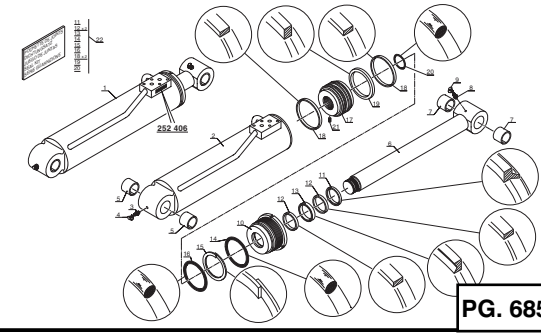

PG. 685

10 DA 118

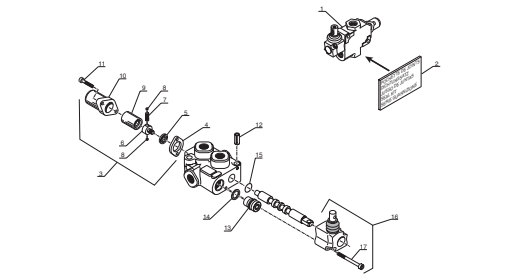

PG. 689

228876 **10 DA 113** MT 732 / 932 S.B.

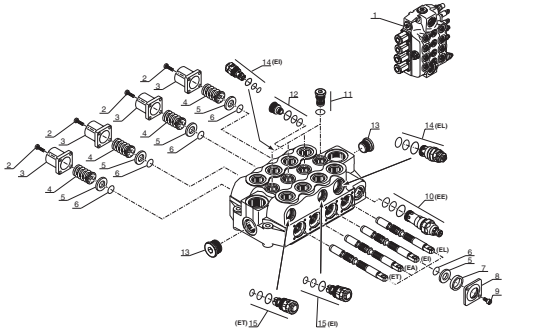

PG. 693

INDEX

228877

10 DA 298 MT 732 / 932 S.B.

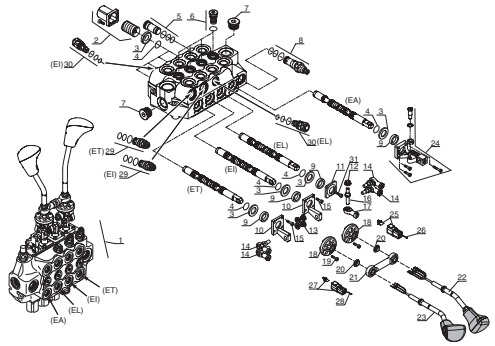

PG. 697

10 DA 189 MLT 630 / 731 T S.B.

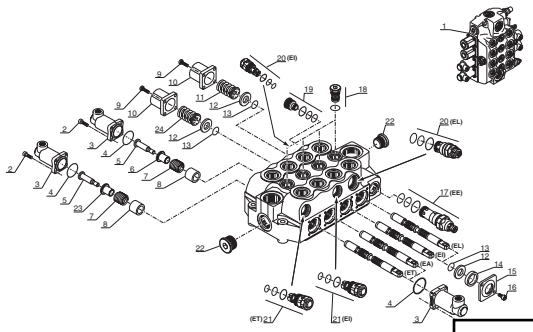

PG. 701

10 DA 230 MLT 634 / 731 T LSU S.B
MLT 630 / 634 120 LSU S.B
MLT 634 120 LSU PS S.B

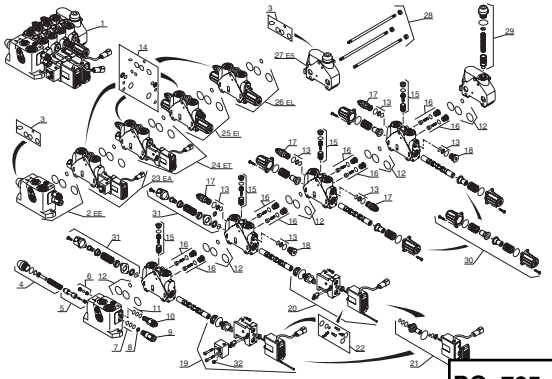

PG. 705

10 EA 109

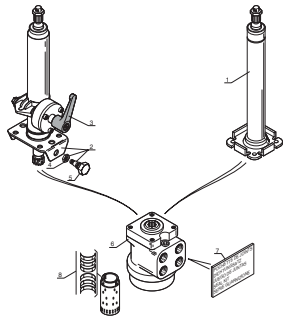

PG. 711

10 EA 116

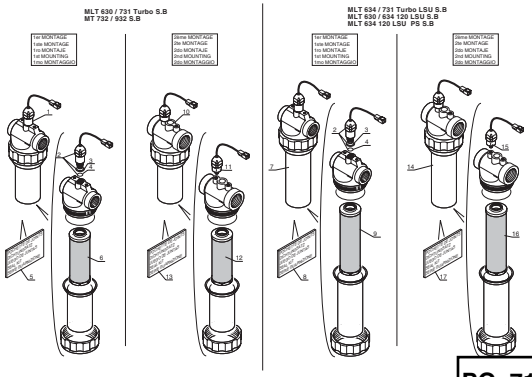

PG. 713

228876

10 EA 61 MT 732 / 932 S.B.

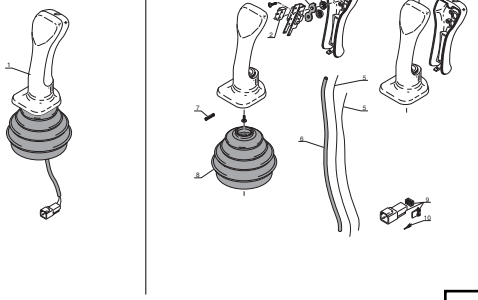

PG. 717

10 EA 64 MLT 630 / 731 T S.B.

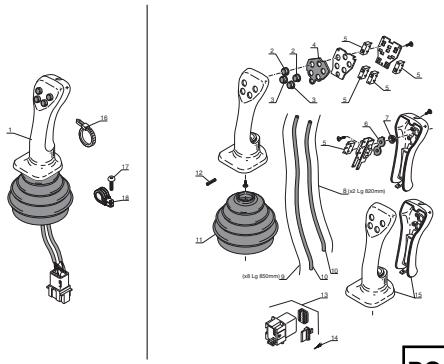

PG. 719

PG.

PG.

INDEX

11 AA 636

MLT 630 / 731 T S.B.
MLT 634 / 731 T LSU S.B
MLT 630 / 634 120 LSU S.B.

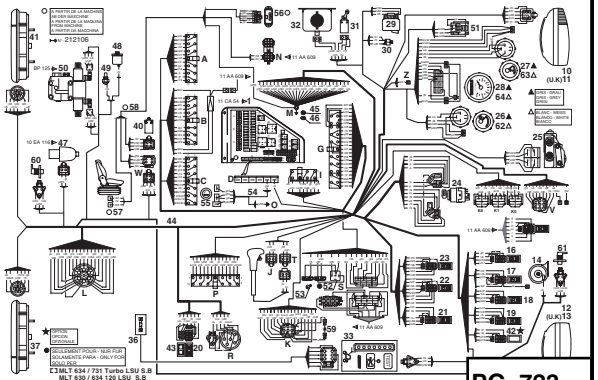

PG. 723

228876 — 11 AA 642

MT 732 / 932 S.B.

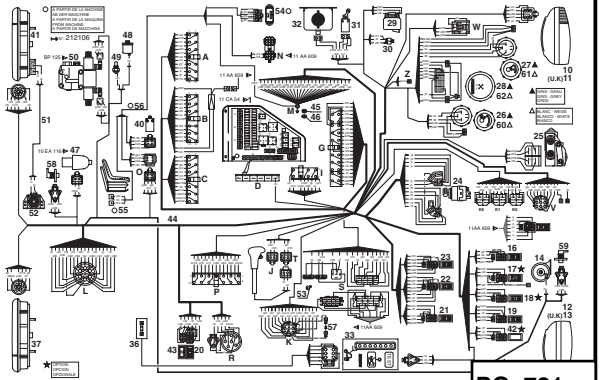

PG. 731

228877 — 11 AA 998

MT 732 / 932 S.B.

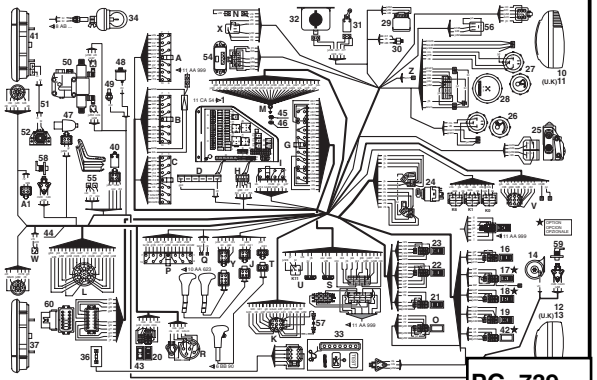

PG. 739

228876 (MT...) — 11 AA 609

MLT 630 / 731 T S.B.
MLT 634 / 731 T LSU S.B
MLT 630 / 634 120 LSU S.B.
MT 732 / 932 S.B.

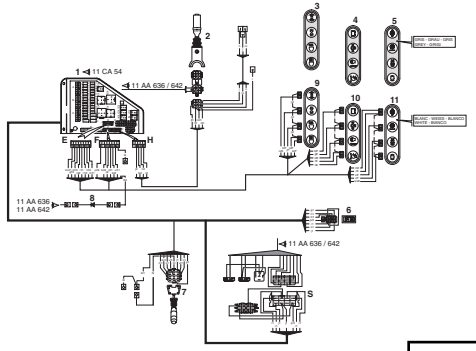

PG. 747

228877 — 11 AA 999

MT 732 / 932 S.B.

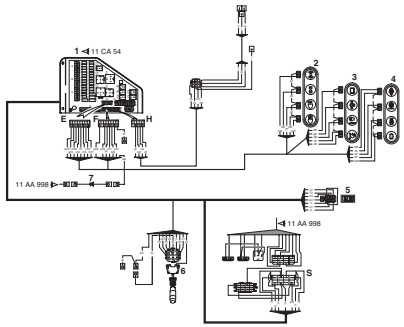

PG. 751

11 AA 638

MLT 630 / 731 T S.B.

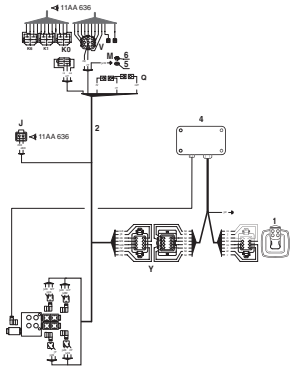

PG. 755

11 AA 639

MLT 634 / 731 T LSU S.B

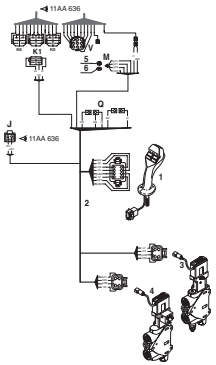

PG. 759

213255 — 11 AA 641

MLT 630 / 634 120 LSU S.B.

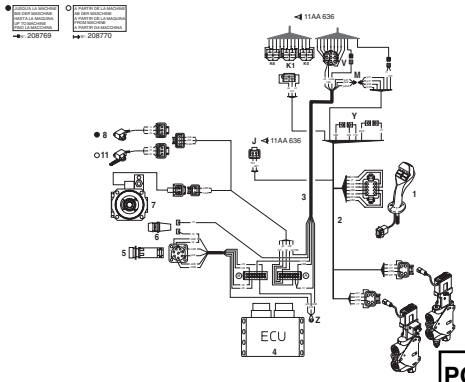

PG. 763

213256 — 11 AA 953

MLT 630 / 634 120 LSU S.B.

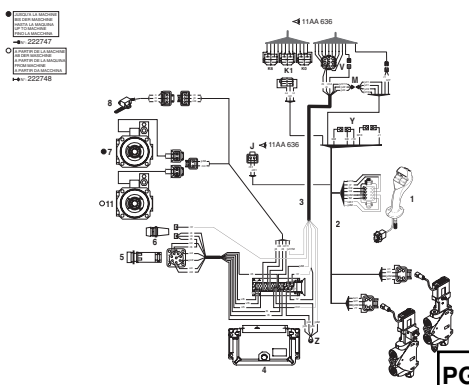

PG. 767

INDEX

11 AA 648 MLT 630 / 731 T S.B.
MLT 634 / 731 T LSU S.B
MLT 630 / 634 120 LSU S.B.

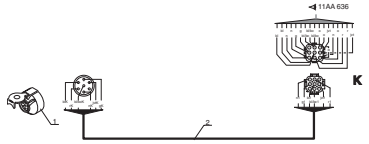

PG. 771

11 AA 637 MLT 630 / 731 T S.B.
MLT 634 / 731 T LSU S.B

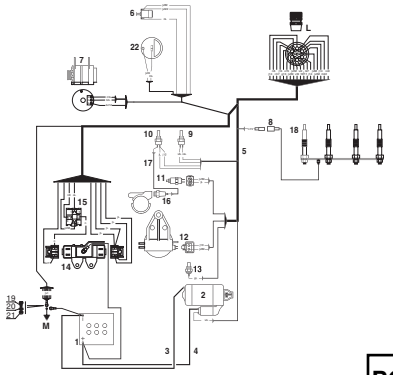

PG. 773

11 AA 640 MLT 630 / 634 120 LSU S.B.

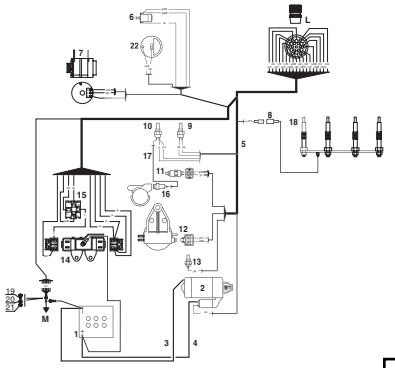

PG. 777

11 AA 643 MT 732 / 932 S.B.

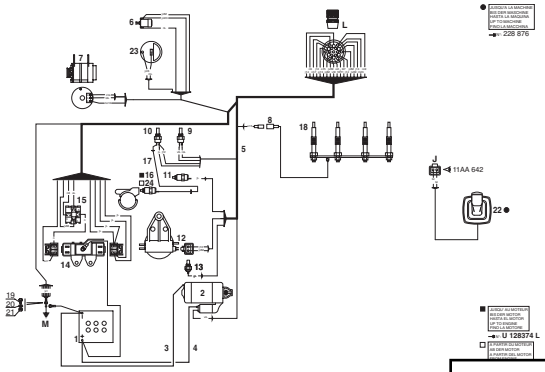

PG. 781

212105 **11 AA 645** MLT 634 120 LSU PS S.B

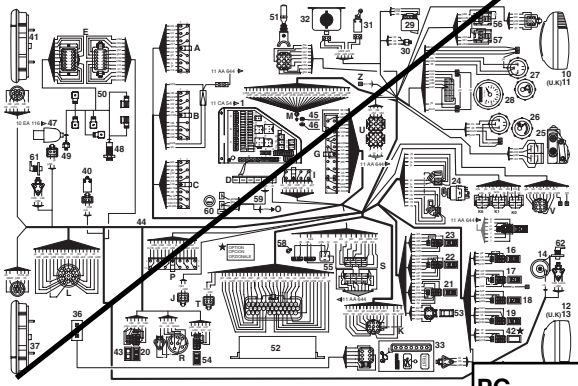

PG.

212106 **11 AA 954** MLT 634 120 LSU PS S.B

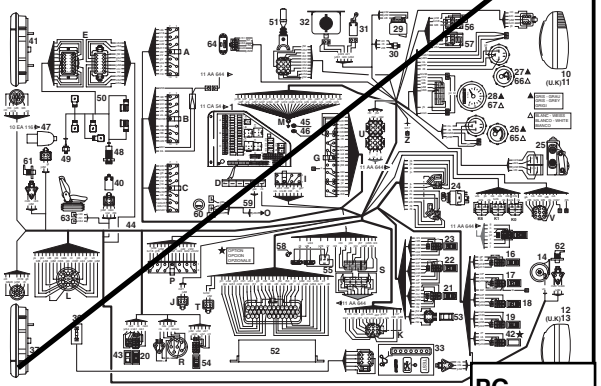

PG.

11 AA 644 MLT 634 120 LSU PS S.B

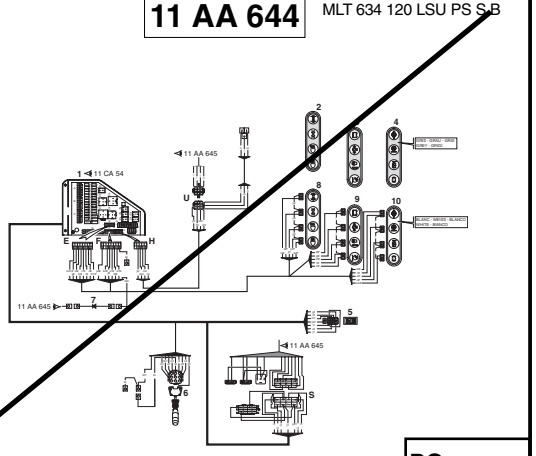

PG.

213255 **11 AA 647** MLT 634 120 LSU PS S.B

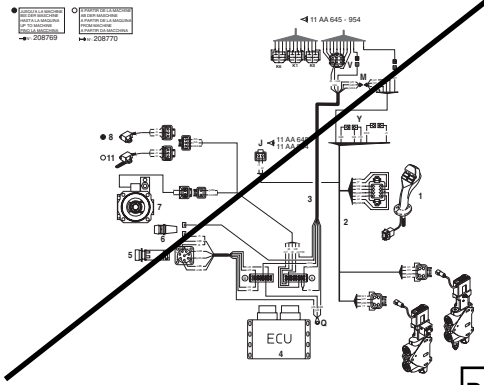

PG.

213256 **11 AA 955** MLT 634 120 LSU PS S.B

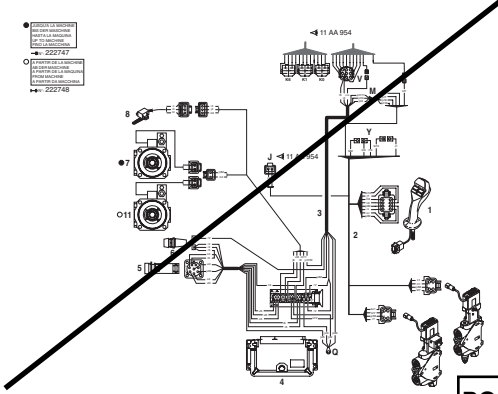

PG.

INDEX

11 AA 646

MLT 634 120 LSU PS S.B

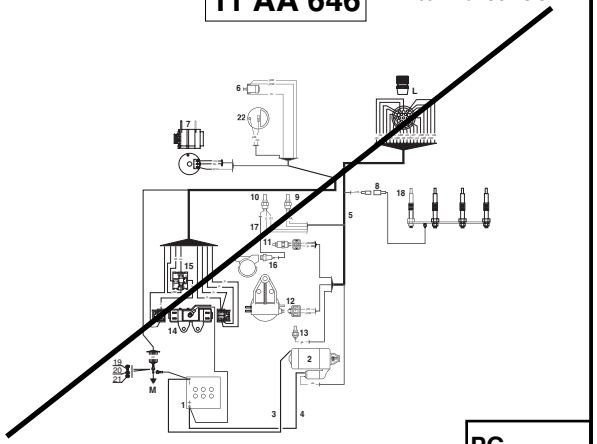

PG.

11 AA 649

MLT 634 120 LSU PS S.B

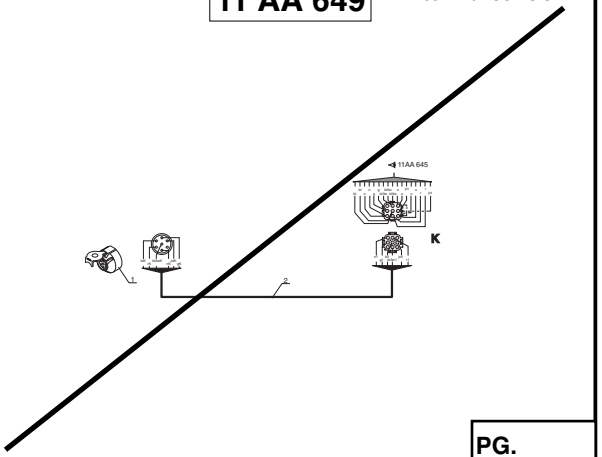

PG.

PG.

11 CA 54

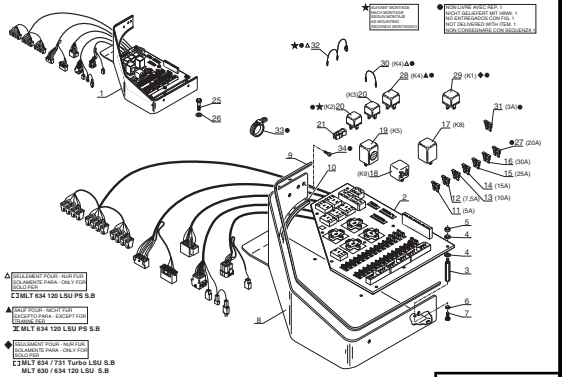

PG. 787

11 CB 473

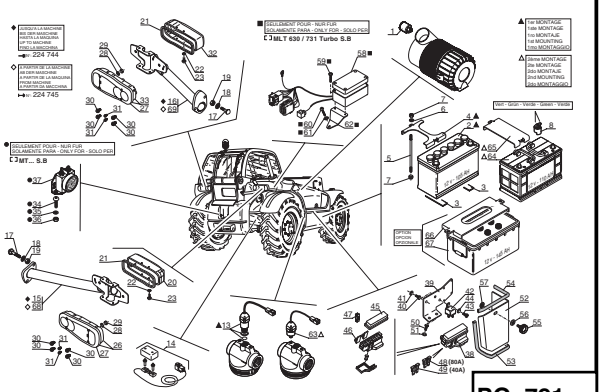

PG. 791

11 CB 474

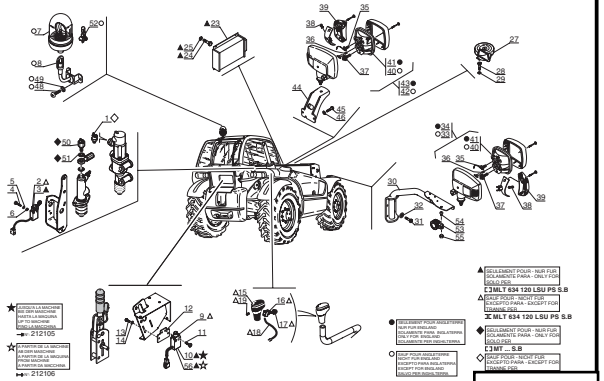

PG. 799

213255

11 CB 475

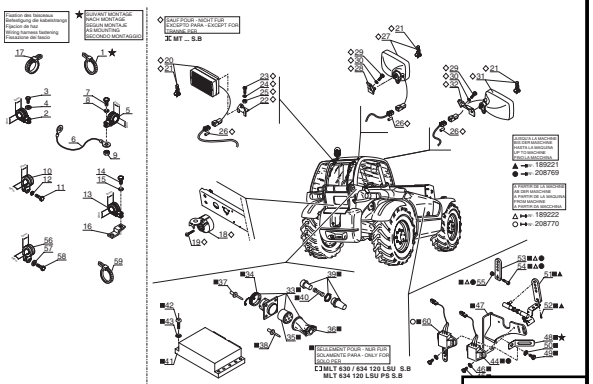

PG. 805

213256

11 CB 718

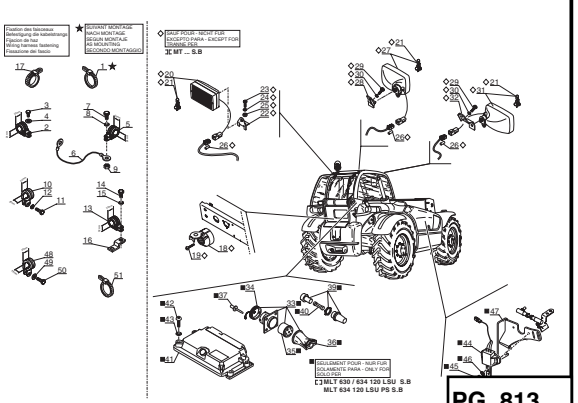

PG. 813

PG.

INDEX

1er MONTAGE
1ste MONTAGE
1ro MONTAJE
1st MOUNTING
1mo MONTAGGIO

11 CC 104 — MLT 630 / 731 T S.B.
MLT 634 / 731 T LSU S.B
MLT 630 / 634 120 LSU S.B.

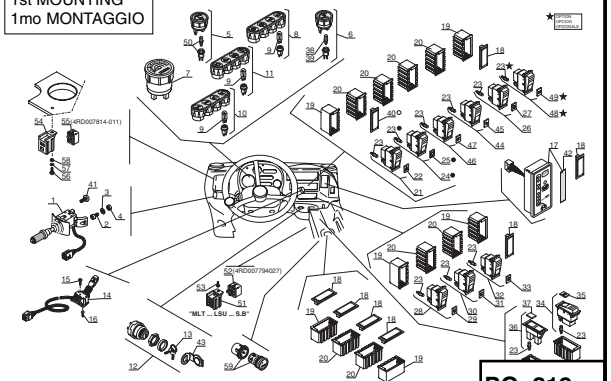

PG. 819

2ème MONTAGE
2te MONTAGE
2do MONTAJE
2nd MOUNTING
2do MONTAGGIO

11 CC 170 — MLT 630 / 731 T S.B.
MLT 634 / 731 T LSU S.B
MLT 630 / 634 120 LSU S.B.

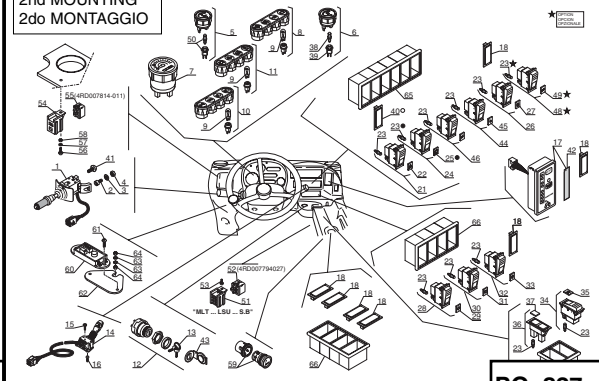

PG. 827

1er MONTAGE
1ste MONTAGE
1ro MONTAJE
1st MOUNTING
1mo MONTAGGIO

11 CC 105 — MLT 634 120 LSU PS S.B.

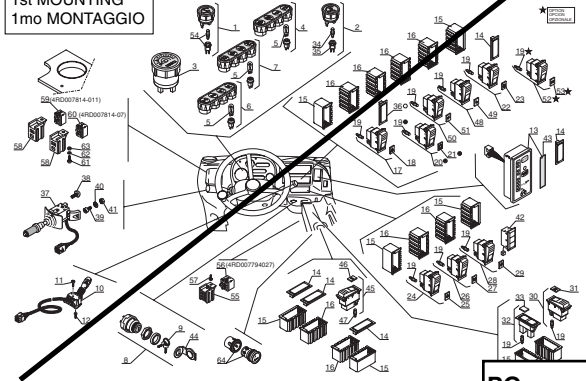

PG.

2ème MONTAGE
2te MONTAGE
2do MONTAJE
2nd MOUNTING
2do MONTAGGIO

11 CC 171 — MLT 634 120 LSU PS S.B.

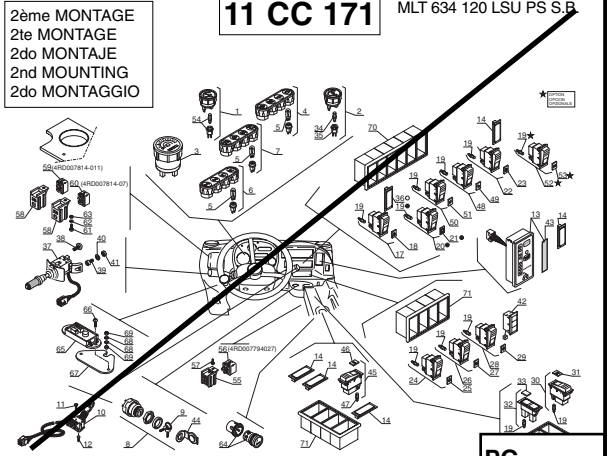

PG.

1er MONTAGE
1ste MONTAGE
1ro MONTAJE
1st MOUNTING
1mo MONTAGGIO

11 CC 106 — MT 732 / 932 S.B.

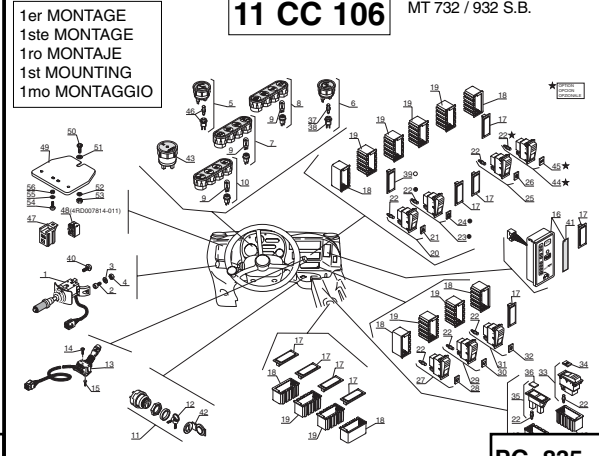

PG. 835

2ème MONTAGE
2te MONTAGE
2do MONTAJE
2nd MOUNTING
2do MONTAGGIO

11 CC 172 — MT 732 / 932 S.B.

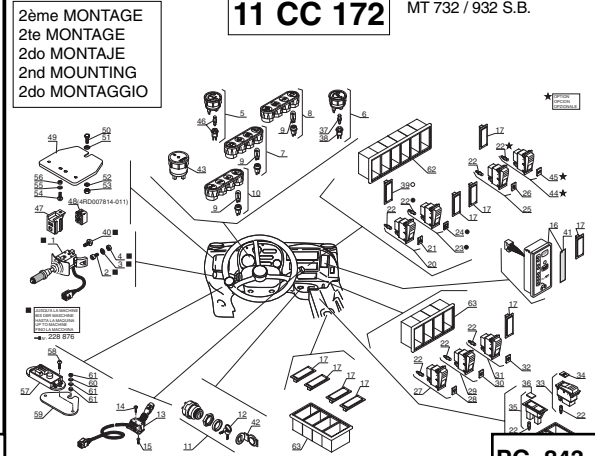

PG. 843

11 CD 75

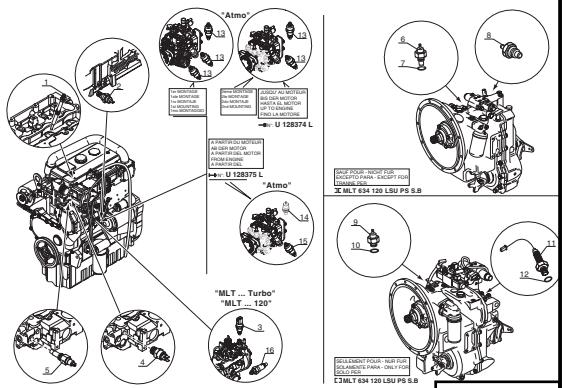

PG. 851

11 CF 2

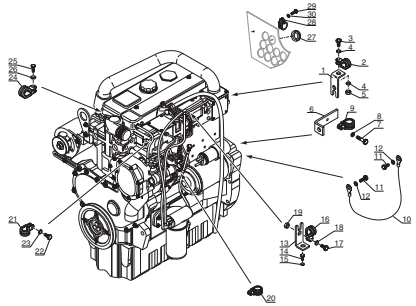

PG. 855

INDEX

1er MONTAGE
1ste MONTAGE
1ro MONTAJE
1st MOUNTING
1mo MONTAGGIO

12 AA 289

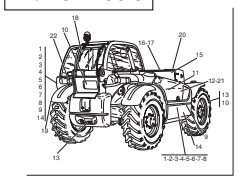

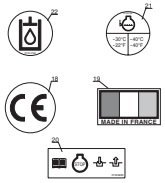

MT 732 TURBO
MT 932 MANITOU
MLT 630 MANITOU
MLT 731
MLT 634 LSU
MLT 731 LSU
MLT 634-120 LSU
MLT 630-120 LSU
POWERSHIFT
MANISCOPIC
MANISCOPIC (MLT 7... / MT...)
MANISCOPIC (MLT 6...)

PG. 861

2ème MONTAGE
2te MONTAGE
2do MONTAJE
2nd MOUNTING
2do MONTAGGIO

12 AA 427

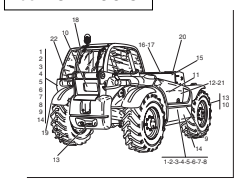

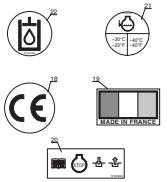

MT 732 MANITOU
MT 932 MANITOU
MLT 630 MANITOU
MLT 731 MANITOU
MLT 634 LSU MANITOU
MLT 731 LSU TURBO
MLT 634-120 LSU
MLT 630-120 LSU
POWERSHIFT
MANISCOPIC

PG. 865

12 AA 290

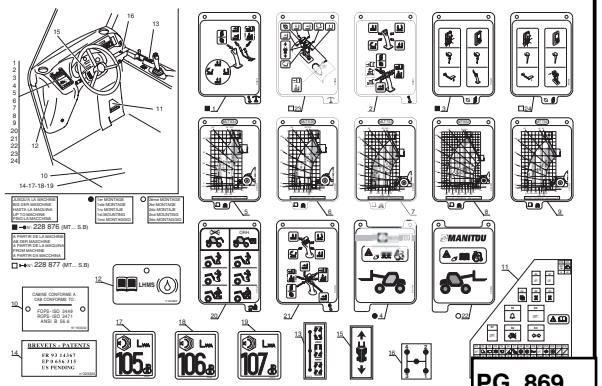

PG. 869

17 AA 7

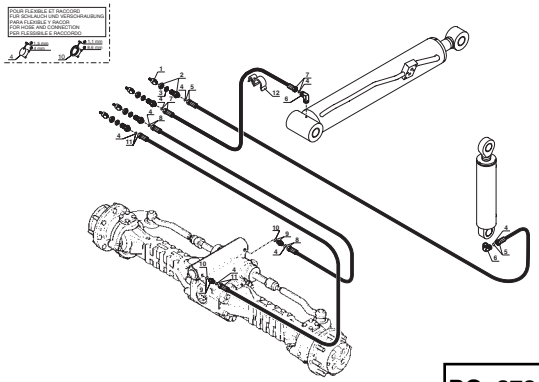

PG. 873

PG.

PG.

PG.

PG.

PG.

INDEX

MOTEUR - MOTOR
MOTOR - ENGINE
MOTORE

TYPE - TYPEN TIPO - TYPE TIPO	1104C-44 RE 81372
REFENCE - NUMMER NUMERO - NUMBER RIFERIMENTO	242 480

PG. 875

242480 **AP 2065** MT 732 / 932 S.B
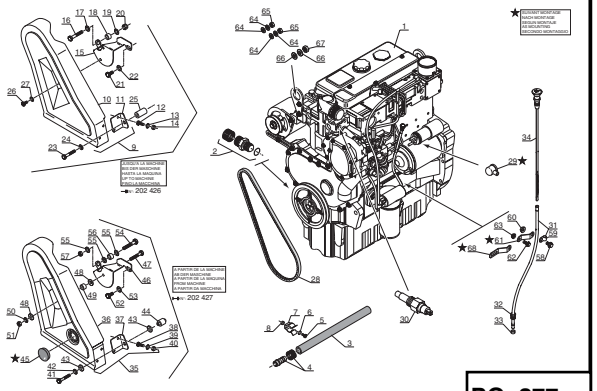
PG. 877

242480 **AP 1475** MT 732 / 932 S.B
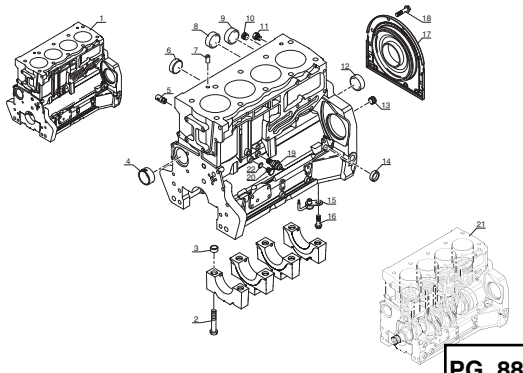
PG. 885

242480 **AP 1476** MT 732 / 932 S.B
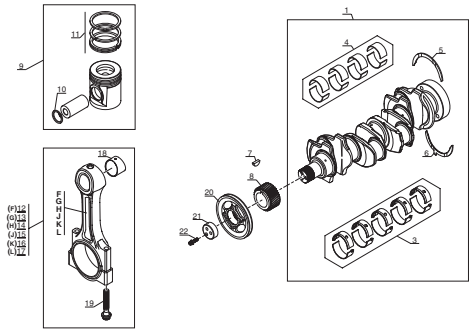
PG. 889

242480 **AP 1477** MT 732 / 932 S.B
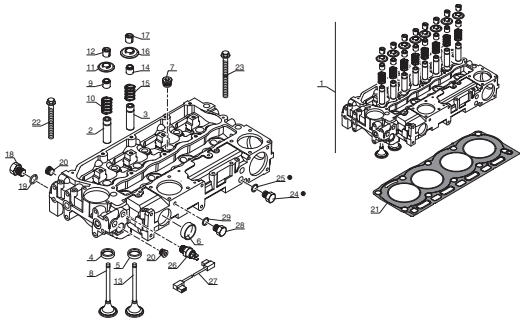
PG. 893

242480 **AP 1478** MT 732 / 932 S.B
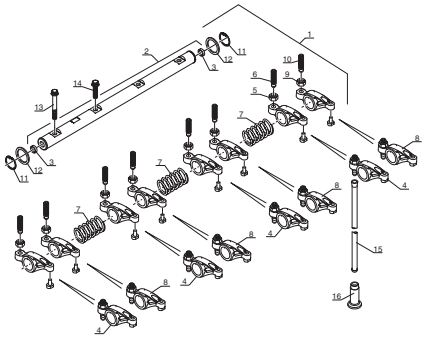
PG. 897

242480 **AP 1479** MT 732 / 932 S.B
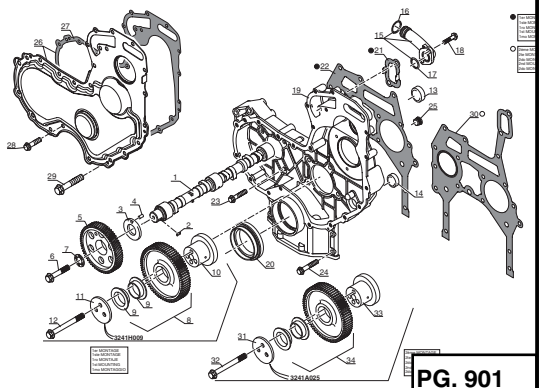
PG. 901

242480 **AP 1480** MT 732 / 932 S.B
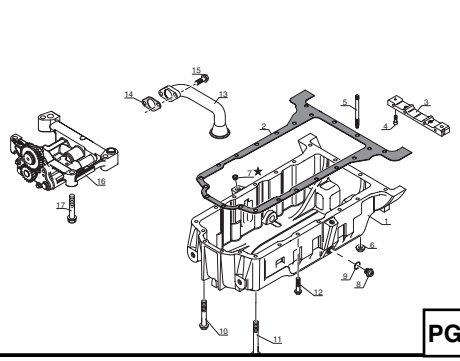
PG. 907

242480 **AP 1481** MT 732 / 932 S.B
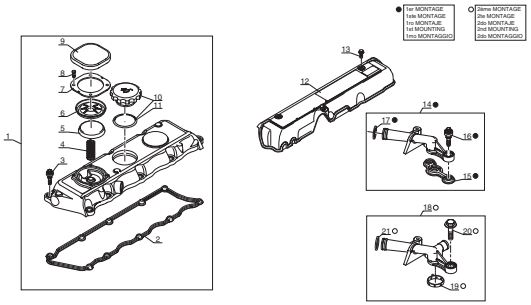
PG. 911

INDEX

242480 **AP 1482** MT 732 / 932 S.B

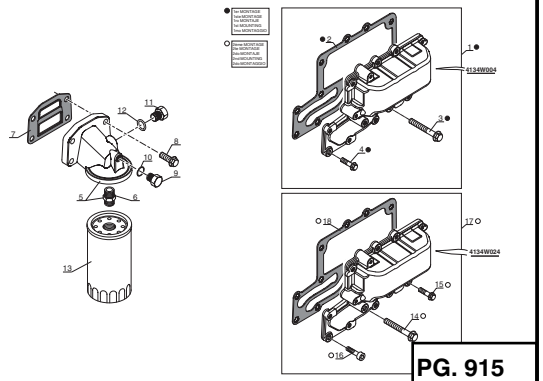

PG. 915

242480 **AP 1483** MT 732 / 932 S.B

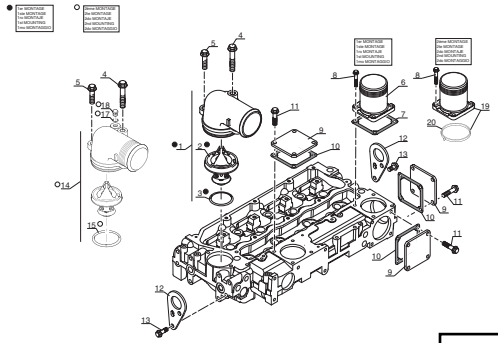

PG. 919

242480 **AP 1484** MT 732 / 932 S.B

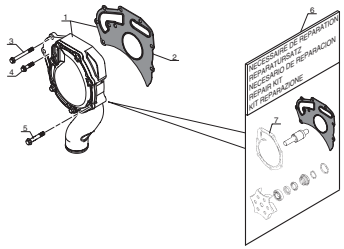

PG. 923

242480 **AP 1485** MT 732 / 932 S.B

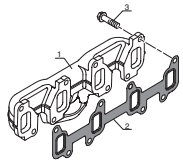

PG. 925

242480 **AP 1486** MT 732 / 932 S.B

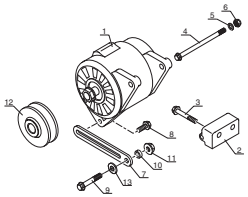

PG. 927

242480 **AP 1487** MT 732 / 932 S.B

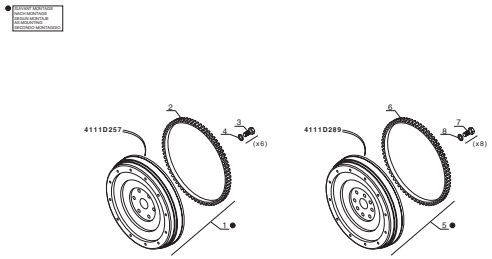

PG. 931

242480 **AP 1488** MT 732 / 932 S.B

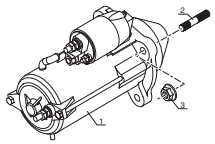

PG. 933

242480 **AP 1489** MT 732 / 932 S.B

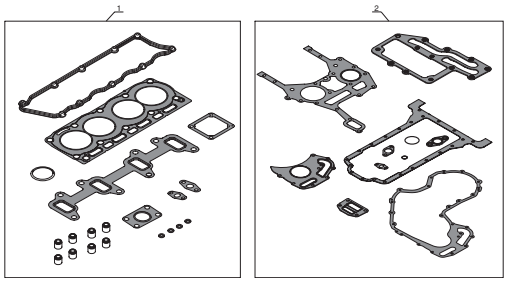

PG. 935

PG.

INDEX

MOTEUR - MOTOR
MOTOR - ENGINE
MOTORE

TYPE - TYPEN TIPO - TYPE TIPO	1104C-44T RG 81374
REFENCE - NUMMER NUMERO - NUMBER RIFERIMENTO	242 481

PG. 937

242481 **AP 2066** MLT 630 / 731 T S.B. MLT 634 / 731 T LSU S.B
PG. 939

242481 **AP 1490** MLT 630 / 731 T S.B. MLT 634 / 731 T LSU S.B
PG. 947

242481 **AP 1491** MLT 630 / 731 T S.B. MLT 634 / 731 T LSU S.B
PG. 951

242481 **AP 1492** MLT 630 / 731 T S.B. MLT 634 / 731 T LSU S.B
PG. 955

242481 **AP 1493** MLT 630 / 731 T S.B. MLT 634 / 731 T LSU S.B
PG. 961

242481 **AP 1494** MLT 630 / 731 T S.B. MLT 634 / 731 T LSU S.B
PG. 965

242481 **AP 1495** MLT 630 / 731 T S.B. MLT 634 / 731 T LSU S.B
PG. 971

242481 **AP 1496** MLT 630 / 731 T S.B. MLT 634 / 731 T LSU S.B
PG. 975

INDEX

242481 **AP 1497** MLT 630 / 731 T S.B.
MLT 634 / 731 T LSU S.B

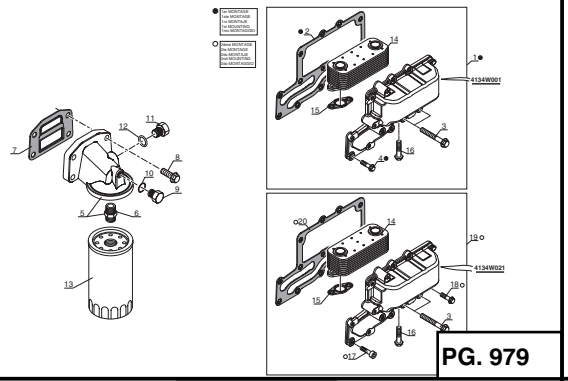

PG. 979

242481 **AP 1498** MLT 630 / 731 T S.B.
MLT 634 / 731 T LSU S.B

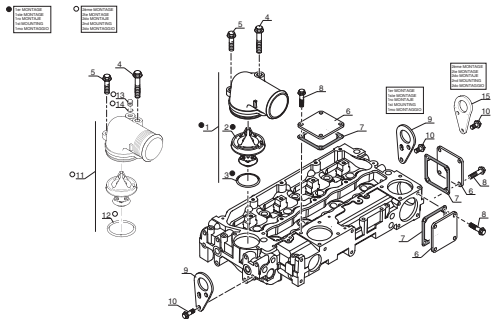

PG. 983

242481 **AP 1499** MLT 630 / 731 T S.B.
MLT 634 / 731 T LSU S.B

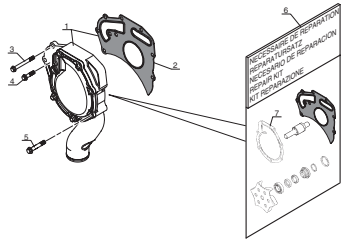

PG. 987

242481 **AP 1500** MLT 630 / 731 T S.B.
MLT 634 / 731 T LSU S.B

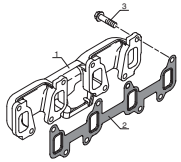

PG. 989

242481 **AP 1501** MLT 630 / 731 T S.B.
MLT 634 / 731 T LSU S.B

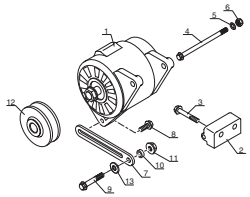

PG. 991

242481 **AP 1502** MLT 630 / 731 T S.B.
MLT 634 / 731 T LSU S.B

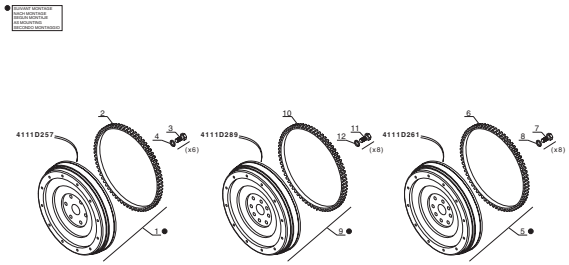

PG. 995

242481 **AP 1503** MLT 630 / 731 T S.B.
MLT 634 / 731 T LSU S.B

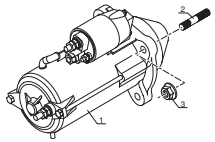

PG. 999

242481 **AP 1504** MLT 630 / 731 T S.B.
MLT 634 / 731 T LSU S.B

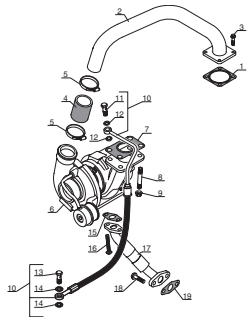

PG. 1001

242481 **AP 1505** MLT 630 / 731 T S.B.
MLT 634 / 731 T LSU S.B

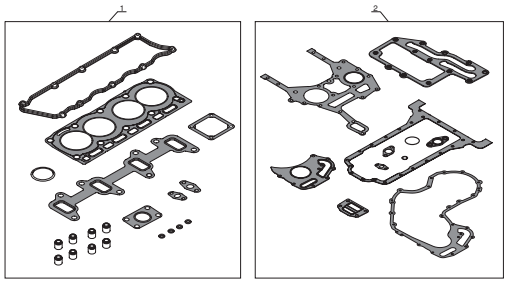

PG. 1005

INDEX

MOTEUR - MOTOR
MOTOR - ENGINE
MOTORE

TYPE - TYPEN TIPO - TYPE TIPO	1104C.44TA RJ 81376
REFENCE - NUMMER NUMERO - NUMBER RIFERIMENTO	242 482

PG. 1007

242482 **AP 2067** MLT 630 / 634 120 LSU S.B. MLT 634 120 LSU PS S.B.
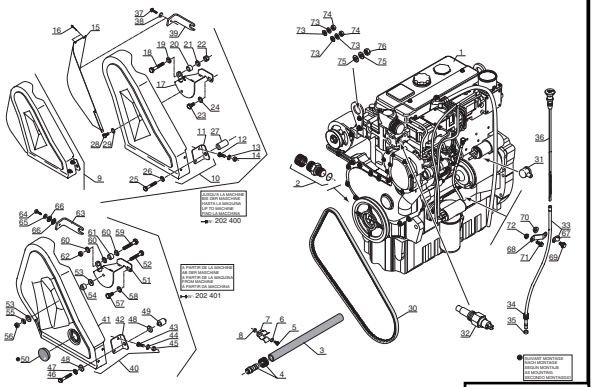
PG. 1009

242482 **AP 1506** MLT 630 / 634 120 LSU S.B. MLT 634 120 LSU PS S.B.
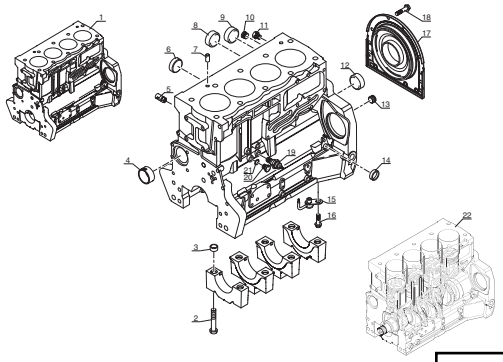
PG. 1017

242482 **AP 1507** MLT 630 / 634 120 LSU S.B. MLT 634 120 LSU PS S.B.
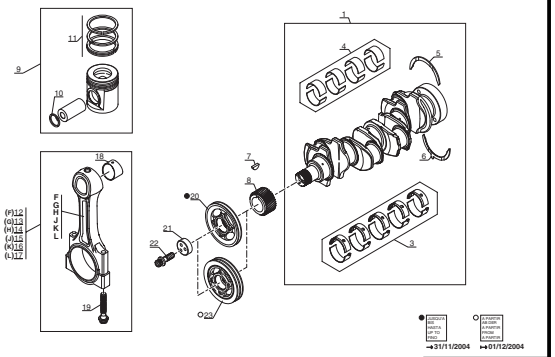
PG. 1021

242482 **AP 1508** MLT 630 / 634 120 LSU S.B. MLT 634 120 LSU PS S.B.
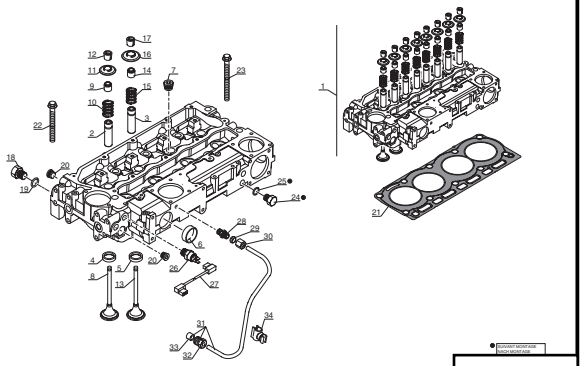
PG. 1025

242482 **AP 1509** MLT 630 / 634 120 LSU S.B. MLT 634 120 LSU PS S.B.
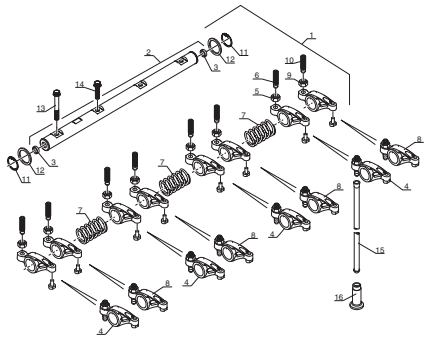
PG. 1031

242482 **AP 1510** MLT 630 / 634 120 LSU S.B. MLT 634 120 LSU PS S.B.
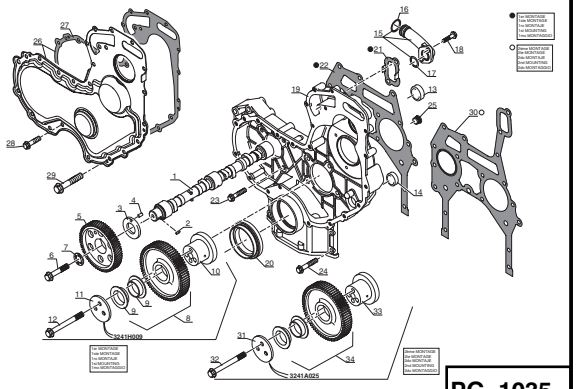
PG. 1035

242482 **AP 1511** MLT 630 / 634 120 LSU S.B. MLT 634 120 LSU PS S.B.
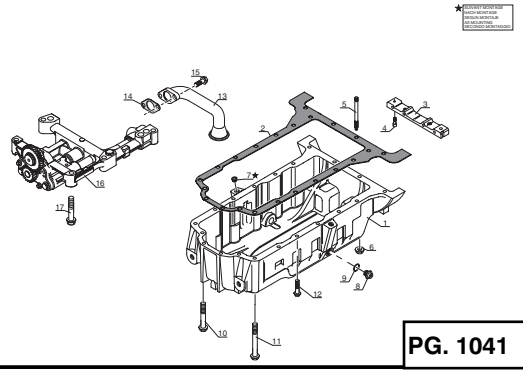
PG. 1041

242482 **AP 1512** MLT 630 / 634 120 LSU S.B. MLT 634 120 LSU PS S.B.
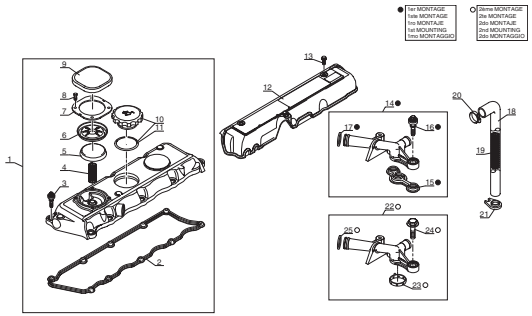
PG. 1045

INDEX

242482 **AP 1513** MLT 630 / 634 120 LSU S.B. MLT 634 120 LSU PS S.B.

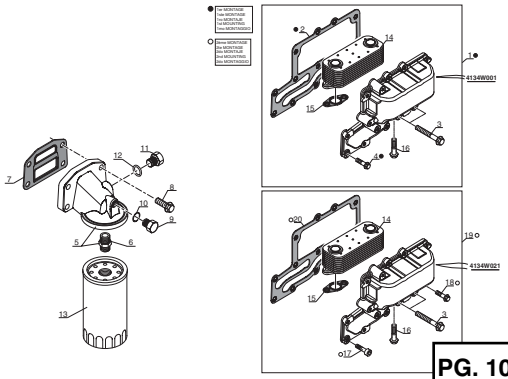

PG. 1049

242482 **AP 1514** MLT 630 / 634 120 LSU S.B. MLT 634 120 LSU PS S.B.

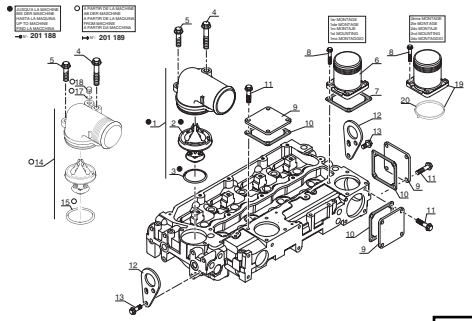

PG. 1053

242482 **AP 1515** MLT 630 / 634 120 LSU S.B. MLT 634 120 LSU PS S.B.

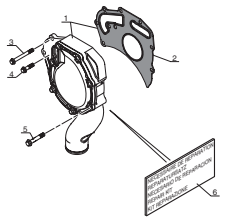

PG. 1057

242482 **AP 1516** MLT 630 / 634 120 LSU S.B. MLT 634 120 LSU PS S.B.

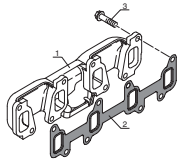

PG. 1059

242482 **AP 1517** MLT 630 / 634 120 LSU S.B. MLT 634 120 LSU PS S.B.

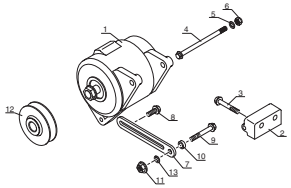

PG. 1061

242482 **AP 1518** MLT 630 / 634 120 LSU S.B. MLT 634 120 LSU PS S.B.

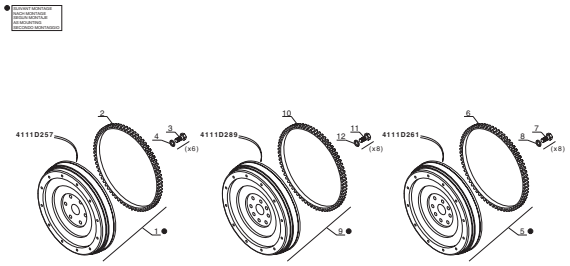

PG. 1065

242482 **AP 1519** MLT 630 / 634 120 LSU S.B. MLT 634 120 LSU PS S.B.

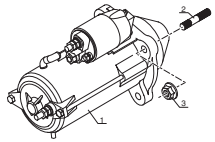

PG. 1069

242482 **AP 1520** MLT 630 / 634 120 LSU S.B. MLT 634 120 LSU PS S.B.

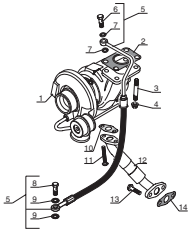

PG. 1071

242482 **AP 1521** MLT 630 / 634 120 LSU S.B. MLT 634 120 LSU PS S.B.

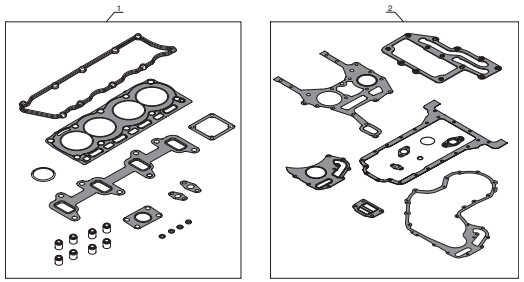

PG. 1075

INDEX

BOITE DE VITESSES - GETRIEBEKASTEN

CAJA DE VELOCIDADES - GEAR BOX

CAMBIO

TYPE - TYPEN **TIPO - TYPE** **TIPO**	**16025**
REFERENCE - NUMMER **NUMERO - NUMBER** **RIFERIMENTO**	**226 228**

PG. 1077

226228 **BP 224** MLT 630 / 731 T S.B. MLT 634 / 731 T LSU S.B MLT 630 / 634 120 LSU S.B. MT 732 / 932 S.B.

PG. 1079

226228 **BP 125** MLT 630 / 731 T S.B. MLT 634 / 731 T LSU S.B MLT 630 / 634 120 LSU S.B. MT 732 / 932 S.B.

PG. 1081

226228 **BP 126** MLT 630 / 731 T S.B. MLT 634 / 731 T LSU S.B MLT 630 / 634 120 LSU S.B. MT 732 / 932 S.B.

PG. 1091

226228 **BP 127** MLT 630 / 731 T S.B. MLT 634 / 731 T LSU S.B MLT 630 / 634 120 LSU S.B. MT 732 / 932 S.B.

PG. 1103

226228 **BP 203** MLT 630 / 731 T S.B. MLT 634 / 731 T LSU S.B MLT 630 / 634 120 LSU S.B. MT 732 / 932 S.B.

PG. 1105

PG.

PG.

PG.

INDEX

RENVOI D' ANGLES - ZAHNRADVORGELEGE
REENVIO DE ANGULO - ANGLE RETURN
RINVIO D'ANGOLO

TYPE - TYPEN TIPO - TYPE TIPO	15932
REFERENCE - NUMMER NUMERO - NUMBER RIFERIMENTO	222 758

PG. 1107

[ ] 222758

BP 109

MLT 630 / 731 T S.B.
MLT 634 / 731 T LSU S.B
MT 732 / 932 S.B.

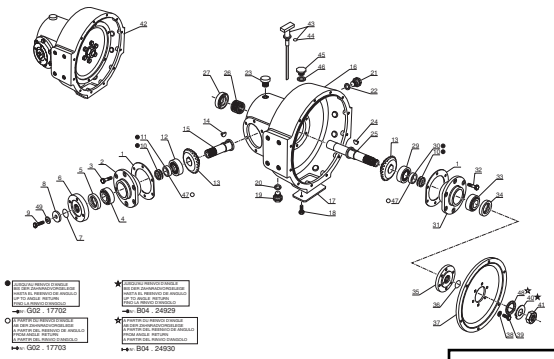

PG. 1109

PG.

RENVOI D' ANGLES - ZAHNRADVORGELEGE
REENVIO DE ANGULO - ANGLE RETURN
RINVIO D'ANGOLO

TYPE - TYPEN TIPO - TYPE TIPO	15930
REFERENCE - NUMMER NUMERO - NUMBER RIFERIMENTO	224 053

PG. 1117

[ ] 224053

BP 110

MLT 630 / 634 120 LSU S.B.
MLT 634 120 LSU PS S.B.

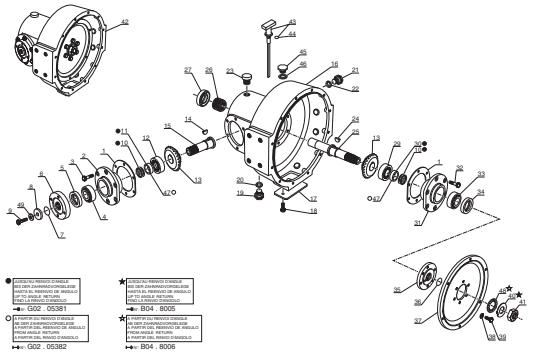

PG. 1119

PG.

PG.

PG.

PG.

INDEX

CARDAN DE TRANSMISSION

KARDANKUPPLUNG

CARDAN DE TRANSMISSION

CARDAN COUPLING

ALBERO DI TRASMISSIONE

PG.

BP 106

CARDAN DE TRANSMISSION BOITE - ESSIEU AVANT
KARDANKUPPLUNG GETRIEBKASTEN - VORNACHSE
CARDAN DE TRANSMISION CAJA - EJE DELANTERO
CARDAN COUPLING GEAR BOX - FRONT AXLE
CARDANO DI TRASMISSIONE CAMBIO - ASSALE ANTERIORE

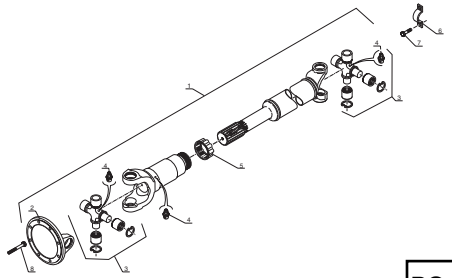

PG. 1127

BP 107

MLT 630 / 731 T S.B.
MLT 634 / 731 T LSU S.B
MLT 630 / 634 120 LSU S.B.
MT 732 / 932 S.B.

CARDAN DE TRANSMISSION BOITE - ESSIEU ARRIERE
KARDANKUPPLUNG GETRIEBKASTEN - HINTERACHSE
CARDAN DE TRANSMISION CAJA - EJE TRASERO
CARDAN COUPLING GEAR BOX - REAR AXLE
CARDANO DI TRASMISSIONE CAMBIO - ASSALE POSTERIORE

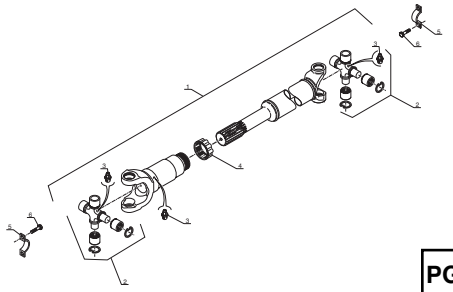

PG. 1129

BP 108

MLT 634 120 LSU PS S.B.

CARDAN DE TRANSMISSION BOITE - ESSIEU ARRIERE
KARDANKUPPLUNG GETRIEBKASTEN - HINTERACHSE
CARDAN DE TRANSMISION CAJA - EJE TRASERO
CARDAN COUPLING GEAR BOX - REAR AXLE
CARDANO DI TRASMISSIONE CAMBIO - ASSALE POSTERIORE

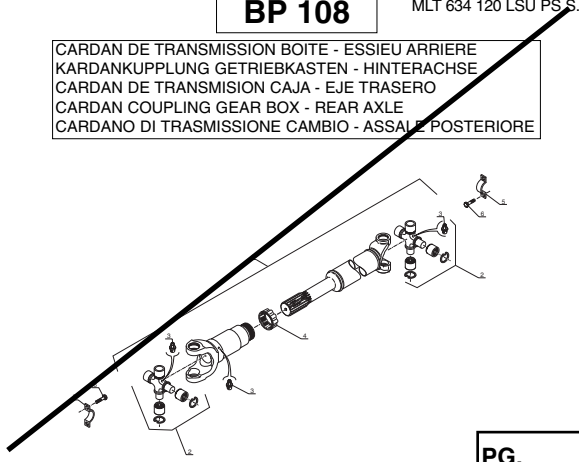

PG.

BP 165

CARDAN DE TRANSMISSION MOTEUR - RENVOI D'ANGLES
KARDANKUPPLUNG MOTOR - ZAHNRADVORGELEGE
CARDAN DE TRANSMISION MOTOR - REENVIO DE ANGULO
CARDAN COUPLING ENGINE - ANGLE RETURN
CARDANO DI TRASMISSIONE MOTORE - RINVIO D'ANGOLO

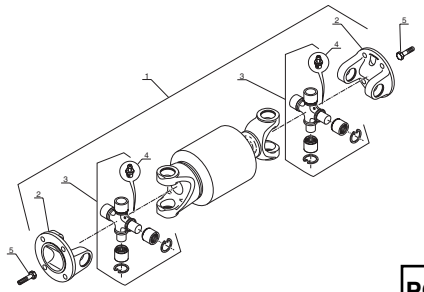

PG. 1131

PG.

PG.

PG.

PG.

Caractéristiques

INDEX

ESSIEU AVANT - VORNACHSE
EJE DELANTERO - FRONT AXLE
ASSALE ANTERIORE

TYPE - TYPEN TIPO - TYPE TIPO	212 - 425
REFERENCE - NUMMER NUMERO - NUMBER RIFERIMENTO	240 875

MLT 630 / 731 T SB
MLT 634 / 731 T LSU SB

JUSQU'A LA MACHINE
BIS DER MASCHINE
HASTA LA MAQUINA
UP TO MACHINE
FINO LA MACCHINA
201 831

PG. 1133

240875
201831
MLT 630 / 731 T S.B
MLT 634 / 731 T LSU S.B

AX 2528

MLT 630 / 731 T S.B.
MLT 634 / 731 T LSU S.B
MT 732 / 932 S.B.

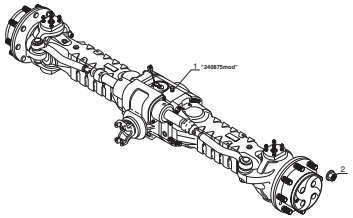

PG. 1135

240875
201831
MLT 630 / 731 T S.B
MLT 634 / 731 T LSU S.B

AX 1469

MLT 630 / 731 T S.B.
MLT 634 / 731 T LSU S.B
MT 732 / 932 S.B.

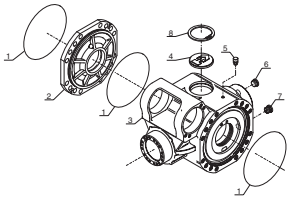

PG. 1137

240875
201831
MLT 630 / 731 T S.B
MLT 634 / 731 T LSU S.B

AX 1470

MLT 630 / 731 T S.B.
MLT 634 / 731 T LSU S.B
MT 732 / 932 S.B.

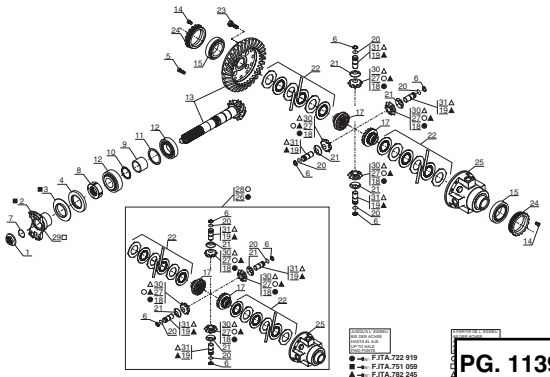

PG. 1139

240875
201831
MLT 630 / 731 T S.B
MLT 634 / 731 T LSU S.B

AX 1471

MLT 630 / 731 T S.B.
MLT 634 / 731 T LSU S.B
MT 732 / 932 S.B.

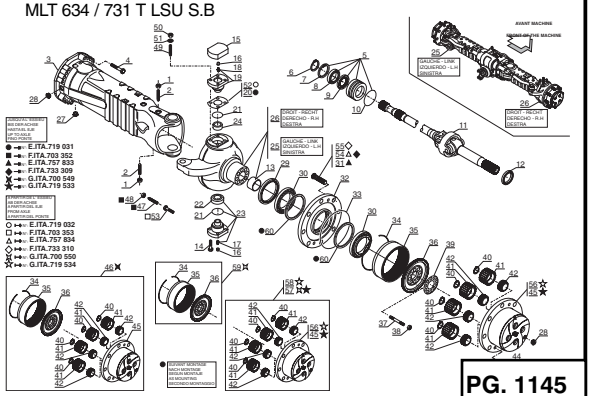

PG. 1145

240875
201831
MLT 630 / 731 T S.B
MLT 634 / 731 T LSU S.B

AX 1472

MLT 630 / 731 T S.B.
MLT 634 / 731 T LSU S.B
MT 732 / 932 S.B.

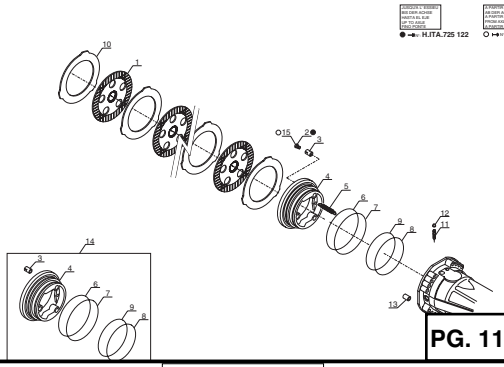

PG. 1153

240875
201831
MLT 630 / 731 T S.B
MLT 634 / 731 T LSU S.B

AX 1473

MLT 630 / 731 T S.B.
MLT 634 / 731 T LSU S.B
MT 732 / 932 S.B.

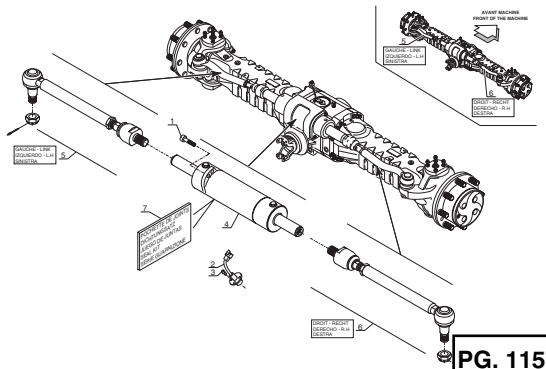

PG. 1157

PG.

PG.

INDEX

ESSIEU AVANT - VORNACHSE
EJE DELANTERO - FRONT AXLE
ASSALE ANTERIORE

TYPE - TYPEN TIPO - TYPE TIPO	212 - 424
REFERENCE - NUMMER NUMERO - NUMBER RIFERIMENTO	240 878

MLT 630 / 731 T SB
MLT 634 / 731 T LSU SB

A PARTIR DE LA MACHINE
AB DER MASCHINE
A PARTIR DE LA MAQUINA
FROM MACHINE
A PARTIR DA MACCHINA
N° 201 832

PG. 1159

240878
201832
MLT 630 / 731 T S.B
MLT 634 / 731 T LSU S.B

AX 2526

MLT 630 / 731 T S.B.
MLT 634 / 731 T LSU S.B
MLT 630 / 634 120 LSU S.B.
MLT 634 120 LSU PS S.B.

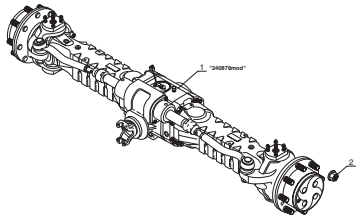

PG. 1161

240878
201832
MLT 630 / 731 T S.B
MLT 634 / 731 T LSU S.B

AX 1459

MLT 630 / 731 T S.B.
MLT 634 / 731 T LSU S.B
MLT 630 / 634 120 LSU S.B.
MLT 634 120 LSU PS S.B.

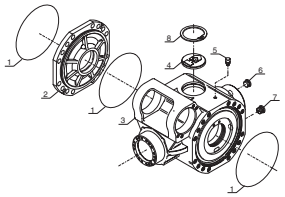

PG. 1163

240878
201832
MLT 630 / 731 T S.B
MLT 634 / 731 T LSU S.B

AX 1460

MLT 630 / 731 T S.B.
MLT 634 / 731 T LSU S.B
MLT 630 / 634 120 LSU S.B.
MLT 634 120 LSU PS S.B.

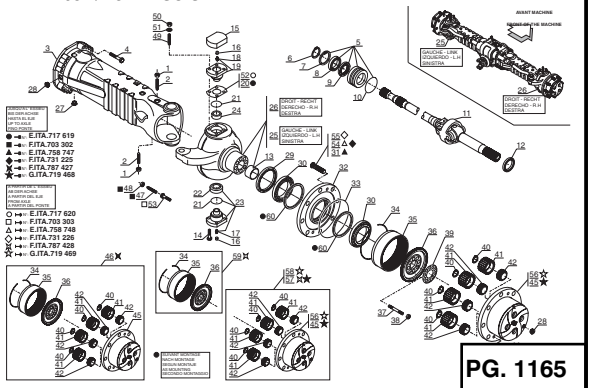

PG. 1165

240878
201832
MLT 630 / 731 T S.B
MLT 634 / 731 T LSU S.B

AX 1461

MLT 630 / 731 T S.B.
MLT 634 / 731 T LSU S.B
MLT 630 / 634 120 LSU S.B.
MLT 634 120 LSU PS S.B.

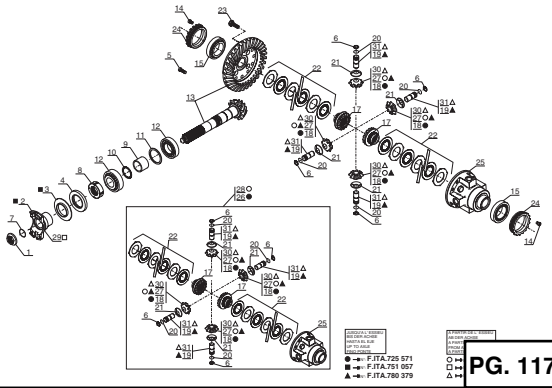

PG. 1173

240878
201832
MLT 630 / 731 T S.B
MLT 634 / 731 T LSU S.B

AX 1462

MLT 630 / 731 T S.B.
MLT 634 / 731 T LSU S.B
MLT 630 / 634 120 LSU S.B.
MLT 634 120 LSU PS S.B.

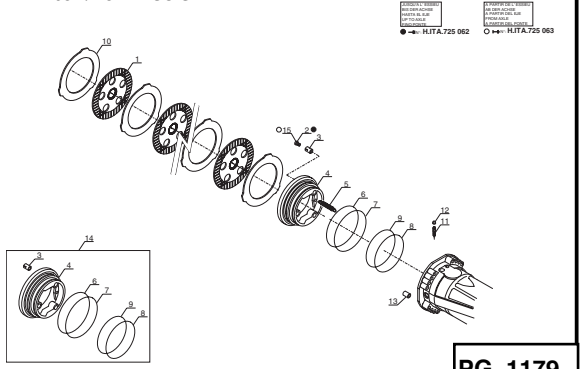

PG. 1179

240878
201832
MLT 630 / 731 T S.B
MLT 634 / 731 T LSU S.B

AX 1463

MLT 630 / 731 T S.B.
MLT 634 / 731 T LSU S.B
MLT 630 / 634 120 LSU S.B.
MLT 634 120 LSU PS S.B.

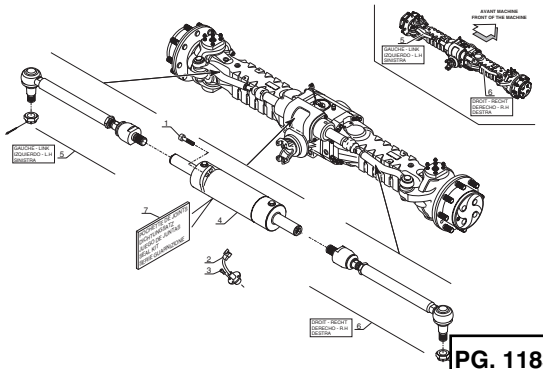

PG. 1183

PG.

PG.

INDEX

ESSIEU ARRIERE - HINTERACHSE
EJE TRASERO - REAR AXLE
ASSALE POSTERIORE

TYPE - TYPEN TIPO - TYPE TIPO	212 - 427
REFERENCE - NUMMER NUMERO - NUMBER RIFERIMENTO	240 876

MLT 630 / 731 T SB
MLT 634 / 731 T LSU SB

JUSQU'A LA MACHINE
BIS DER MASCHINE
HASTA LA MAQUINA
UP TO MACHINE
FINO LA MACCHINA
IN°: 201 831

PG. 1185

240876
201831
MLT 630 / 731 T S.B
MLT 634 / 731 T LSU S.B

AX 2532

MLT 630 / 731 T S.B.
MLT 634 / 731 T LSU S.B
MT 732 / 932 S.B.

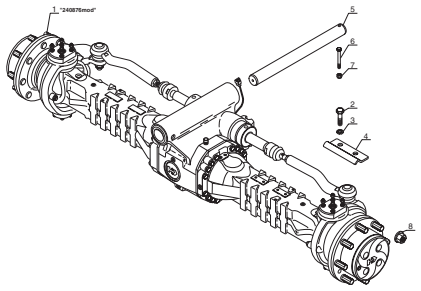

PG. 1187

240876
201831
MLT 630 / 731 T S.B
MLT 634 / 731 T LSU S.B

AX 1491

MLT 630 / 731 T S.B.
MLT 634 / 731 T LSU S.B
MT 732 / 932 S.B.

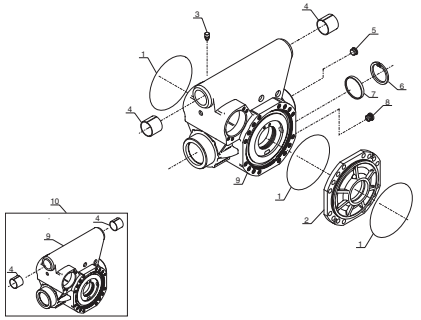

PG. 1189

240876
201831
MLT 630 / 731 T S.B
MLT 634 / 731 T LSU S.B

AX 1492

MLT 630 / 731 T S.B.
MLT 634 / 731 T LSU S.B
MT 732 / 932 S.B.

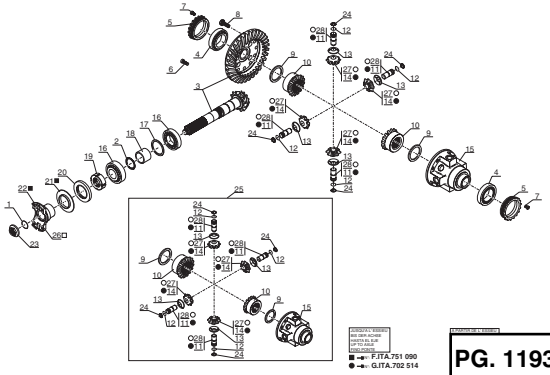

PG. 1193

240876
201831
MLT 630 / 731 T S.B
MLT 634 / 731 T LSU S.B

AX 1493

MLT 630 / 731 T S.B.
MLT 634 / 731 T LSU S.B
MT 732 / 932 S.B.

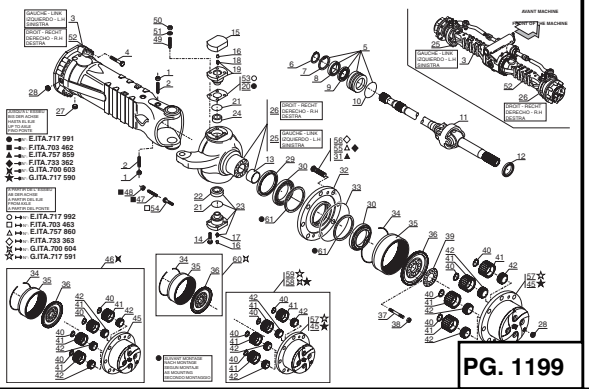

PG. 1199

240876
201831
MLT 630 / 731 T S.B
MLT 634 / 731 T LSU S.B

AX 1494

MLT 630 / 731 T S.B.
MLT 634 / 731 T LSU S.B
MT 732 / 932 S.B.

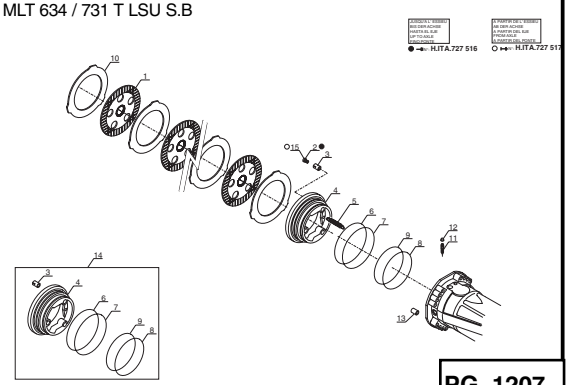

PG. 1207

240876
201831
MLT 630 / 731 T S.B
MLT 634 / 731 T LSU S.B

AX 1495

MLT 630 / 731 T S.B.
MLT 634 / 731 T LSU S.B
MT 732 / 932 S.B.

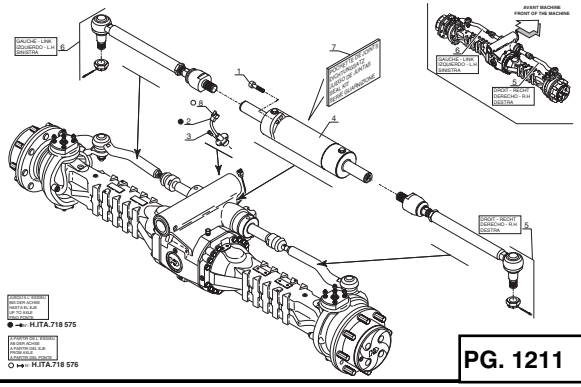

PG. 1211

PG.

PG.

INDEX

ESSIEU ARRIERE - HINTERACHSE
EJE TRASERO - REAR AXLE
ASSALE POSTERIORE

TYPE - TYPEN TIPO - TYPE TIPO	212 - 426
REFERENCE - NUMMER NUMERO - NUMBER RIFERIMENTO	240 877

MLT 630 / 731 T SB
MLT 634 / 731 T LSU SB

A PARTIR DE LA MACHINE
AB DER MASCHINE
A PARTIR DE LA MAQUINA
FROM MACHINE
A PARTIR DA MACCHINA

↦ 201 832

PG. 1213

240877
↦ 201832
MLT 630 / 731 T S.B
MLT 634 / 731 T LSU S.B

AX 2530

MLT 630 / 731 T S.B.
MLT 634 / 731 T LSU S.B
MLT 630 / 634 120 LSU S.B.
MLT 634 120 LSU PS S.B.

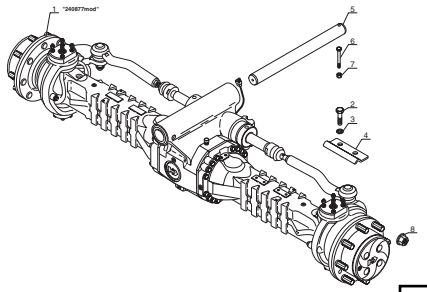

PG. 1215

240877
↦ 201832
MLT 630 / 731 T S.B
MLT 634 / 731 T LSU S.B

AX 1480

MLT 630 / 731 T S.B.
MLT 634 / 731 T LSU S.B
MLT 630 / 634 120 LSU S.B.
MLT 634 120 LSU PS S.B.

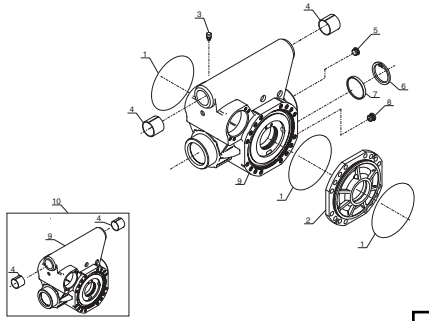

PG. 1217

240877
↦ 201832
MLT 630 / 731 T S.B
MLT 634 / 731 T LSU S.B

AX 1481

MLT 630 / 731 T S.B.
MLT 634 / 731 T LSU S.B
MLT 630 / 634 120 LSU S.B.
MLT 634 120 LSU PS S.B.

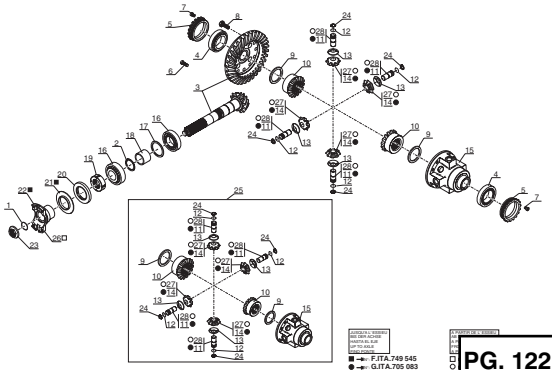

■ F.ITA.749 545
● G.ITA.705 083

PG. 1221

240877
↦ 201832
MLT 630 / 731 T S.B
MLT 634 / 731 T LSU S.B

AX 1482

MLT 630 / 731 T S.B.
MLT 634 / 731 T LSU S.B
MLT 630 / 634 120 LSU S.B.
MLT 634 120 LSU PS S.B.

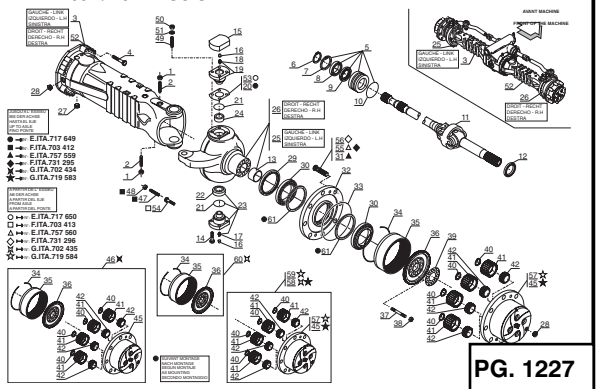

● E.ITA.717 649
■ F.ITA.703 412
▲ E.ITA.757 559
◆ F.ITA.731 295
★ G.ITA.702 434
★ G.ITA.719 584

○ E.ITA.717 650
□ F.ITA.703 413
△ E.ITA.757 560
◇ F.ITA.731 296
☆ G.ITA.702 435
☆ G.ITA.719 584

PG. 1227

240877
↦ 201832
MLT 630 / 731 T S.B
MLT 634 / 731 T LSU S.B

AX 1483

MLT 630 / 731 T S.B.
MLT 634 / 731 T LSU S.B
MLT 630 / 634 120 LSU S.B.
MLT 634 120 LSU PS S.B.

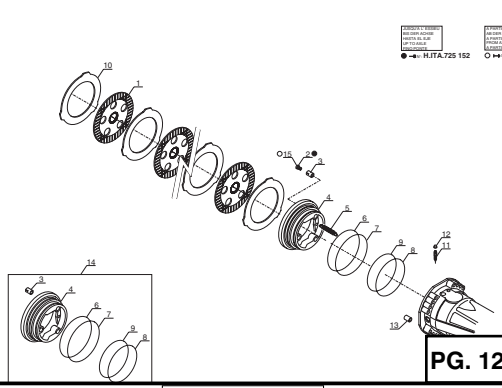

● H.ITA.725 152
○ H.ITA.725 1

PG. 1235

240877
↦ 201832
MLT 630 / 731 T S.B
MLT 634 / 731 T LSU S.B

AX 1484

MLT 630 / 731 T S.B.
MLT 634 / 731 T LSU S.B
MLT 630 / 634 120 LSU S.B.
MLT 634 120 LSU PS S.B.

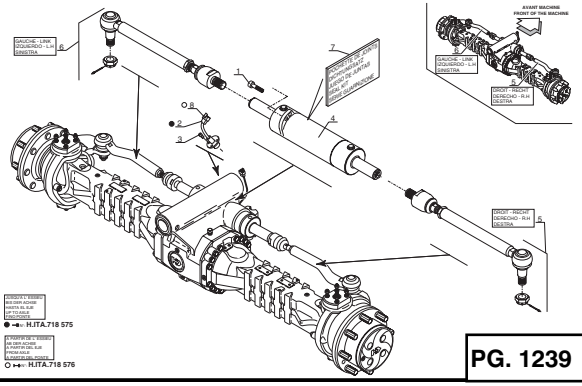

● H.ITA.718 575
○ H.ITA.718 576

PG. 1239

PG.

PG.

FILTRES ET COURROIES
FILTER UND KEILRIEMENS
FILTROS Y CORREAS
FILTERS AND BELTS
FILTROS E CINGHIA

1- MLT 630 Turbo
4- MLT 634 120 LSU
7- MLT 731 Turbo LSU
8- MT 732

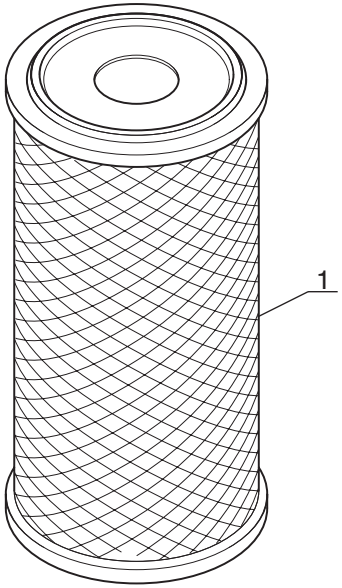

CARTOUCHE FILTRE A AIR
LUFTFILTEREINSATZ
CARTUCHO FILTRO DE AIRE
AIR FILTER CARTRIDGE
CARTUCCIA FILTRO ARIA

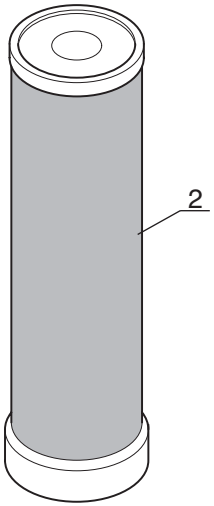

CARTOUCHE SECURITE FILTRE A AIR
SICHERHEIT LUFTFILTEREINSATZ
CARTUCHO SEGURIDAD FILTRO DE AIRE
SECURITY AIR FILTER CARTRIDGE
CARTUCCIA DI SICUREZZA FILTRO ARIA

○ A PARTIR DE LA MACHINE
AB DER MASCHINE
A PARTIR DE LA MAQUINA
FROM MACHINE
A PARTIR DA MACCHINA
↦ N°: 214 078

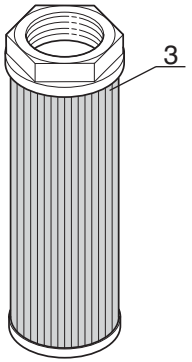

CREPINE DU CIRCUIT PRINCIPAL
SEIHER HAUPTKREIS
FILTRO DE PASO DE CIRCUITO PRINCIPAL
PRINCIPAL CIRCUIT STRAINER
PIGNA DE SERBATOIO OLIO

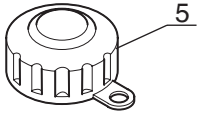

BOUCHON FILTRE DE REMPLISSAGE
EINFULLFILTERVERSCHLUSS
TAPON FILTRO DE LLENADO
FILLING PLUG FILTER
TAPPO FILTRO DI RIEMPIMENTO

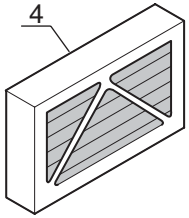

FILTRE CHAUFFAGE
ERHITZEN FILTER
FILTRO CALDEO
HEATING FILTER
FILTRORISCALMENTO

MLT 731 Turbo LSU
MLT 630 Turbo
MT 732

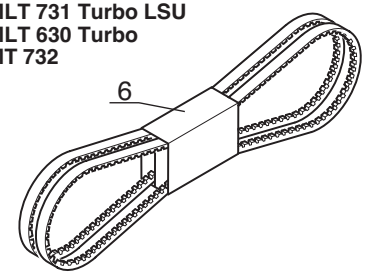

MLT 634 120 LSU
MB

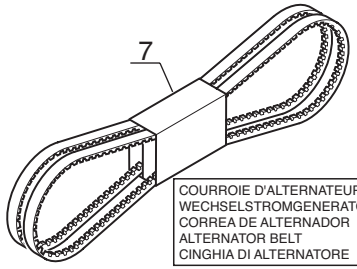

COURROIE D'ALTERNATEUR
WECHSELSTROMGENERATORRIEMEN
CORREA DE ALTERNADOR
ALTERNATOR BELT
CINGHIA DI ALTERNATORE

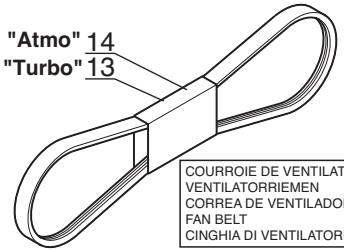

COURROIE DE VENTILATEUR
VENTILATORRIEMEN
CORREA DE VENTILADOR
FAN BELT
CINGHIA DI VENTILATORE

MLT 731 Turbo LSU
MLT 634 120 LSU
L

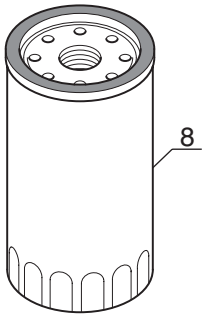

FILTRE A HUILE MOTEUR
OL FILTER MOTOR
FILTRO ACEITE MOTOR
OIL FILTER ENGINE
FILTRO OLIO MOTORE

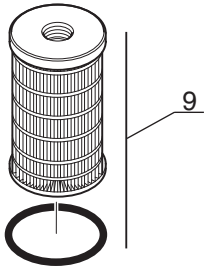

FILTRE A COMBUSTIBLE
BRENNSTOFFILTER
FILTRO A COMBUSTIBLE
FUEL FILTER
FILTRO COMBUSTIBLE

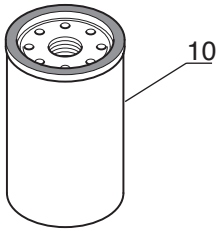

FILTRE A HUILE TRANSMISSION
OL FILTER GETREIBE
FILTRO ACEITE TRANMISION
OIL FILTER TRANSMISSION
FILTRO OLIO TRASMISSIONE

MLT 630 Turbo
MT 732

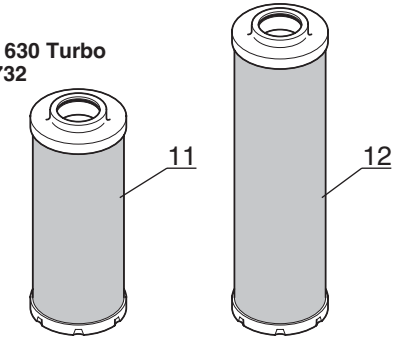

CARTOUCHE FILTRE A HUILE RETOUR HYDRAULIQUE
PATRONE HYDRAULIK RUCKGANG OLFILTER
CARTUCHO FILTRO ACEITE RETORNO HIDRAULICO
CARTRIDGE HYDRAULIC RETURN OIL FILTER
CARTUCCIA FILTRO OLIO RITORNO IDRAULICO

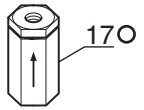

FILTRE "LSU"
"LSU" FILTER
FILTRO "LSU"
"LSU" FILTER
FILTRO "LSU"

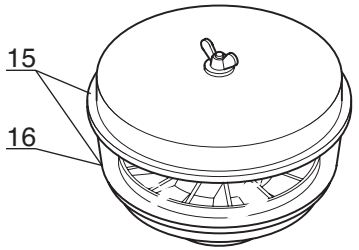

PREFILTRE CYCLONIQUE
ZYKLON VORFILTER
PREFILTRO CICLÓNICO
CYCLONIC PRE-FILTER
PREFILTRO CICLONICO

P.A.O. illus

Catalogue : 547845

1

FILTRES ET COURROIES
FILTERS UND KEILRIEMENS
FILTROS Y CORREAS
FILTERS AND BELTS
FILTRO E CINGHIA

Qté-Menge-Cant-Qty-Q.ta | 2 AA | 94 | M

1-MLT630 T
2-
3-
4-MLT634 120 LSU
5-
6-
7-MLT731 T LSU
8-MT732

Rep Hinw Fig Item Rif	Numéro Teil-Nr Numero Part-Nr Part-Nr	Désignation Bezeichnung Descripcion Description Descrizione	1	2	3	4	5	6	7	8	9	10	11	12	13	14	15	16	17	18	19	20
1	563416	Cartouche filtre à air - Luftfiltereinsatz Cartucho filtro de aire - Air filter cartridge Cartuccia filtro aria -	1			1			1	1												
2	563415	Cartouche sécurité filtre à air Sicherheit luftfiltereinsatz Cartucho seguridad filtro de aire Security air filter cartridge Cartuccia di sicurezza filtro aria	1			1			1	1												
3	224726	Crépine du circuit principal - Seiher hauptkreis Filtro de paso de circuito principal Principal circuit strainer Pigna de serbatoio olio -	1			1			1	1												
4	225052	Filtre chauffage - Erhitzen filter Filtro caldeo - Heating filter Filtro riscaldamento -	1			1			1	1												
5	62415	Bouchon filtre de remplissage - Einfullfilterverschluss Tapón filtro de llenado - Filling plug filter Tappo filtro di riempimento -	1			1			1	1												
6	605041	Courroie - Riemen Correa - Belt Cinghia -	1						1	1												
7	244288	Courroie - Riemen Correa - Belt Cinghia -				1																
8	476954	Filtre à huile moteur - Ol filter motor Filtro aceite motor - Oil filter engine Filtro olio motore -	1			1			1	1												
9	605013	Cartouche filtrante complète - Kompletter filtereinsatz Cartucho filtrante completo - Complete filter cartridge Cartuccia filtrante completa -	1			1			1	1												
10	561749	Filtre à huile transmission - Ol filter getriebe Filtro aceite transmisión - Oil filter transmission Filtro olio trasmissione -	1			1			1	1												

3/10/2006

Catalogue : 547845

FILTRES ET COURROIES
FILTERS UND KEILRIEMENS
FILTROS Y CORREAS
FILTERS AND BELTS
FILTRO E CINGHIA

Qté-Menge-Cant-Qty-Q.ta | 2 AA | 94 | M

1-MLT630 T
2-
3-
4-MLT634 120 LSU
5-
6-
7-MLT731 T LSU
8-MT732

Rep Hinw Fig Item Rif	Numéro Teil-Nr Numero Part-Nr Part-Nr	Désignation Bezeichnung Descripcion Description Descrizione	1	2	3	4	5	6	7	8	9	10	11	12	13	14	15	16	17	18	19	20
11	236095	Cartouche filtrante - Filtereinsatz Cartucho filtrante - Filter cartridge Cartuccia filtrante -	1							1												
12	236094	Cartouche filtre à huile retour hydraulique Patrone hydraulik ruckgang olfilter Cartucho filtro aceite retorno hidraulico Cartridge hydraulic return oil filter Cartuccia filtro olio ritorno idraulico				1			1													
13	257524	Courroie de ventilateur - Ventilatorriemen Correa de ventilador - Fan belt Cinghia ventola -	1			1			1													
14	257525	Courroie TRA - Riemen Correa - Belt Cinghia -								1												
15	224713	Préfiltre cyclonique - Zyklon-vorfilter Prefiltro ciclonico - Cyclonic pre-filter Prefiltro ciclonico -	1			1			1	1												
16	224927	Cuve - Bottich Tina - Tank Vasca -	1			1			1	1												
17	254780	Filtre "LSU" - Filter Filtro - Filter Filtro -				1			1													

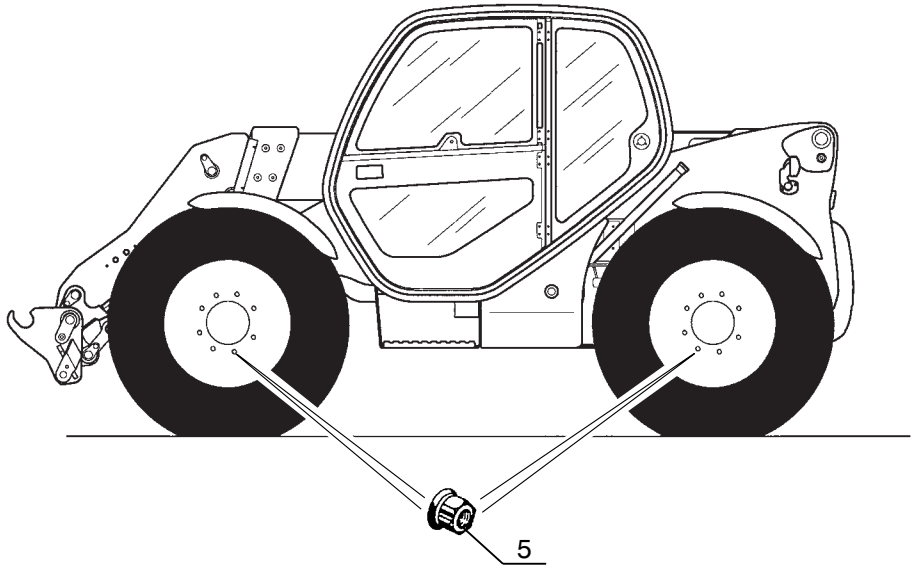

MICHELIN
17,5 LR 24 145 A8 TL XM27

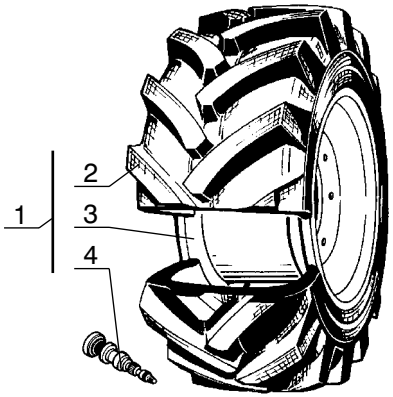

Catalogue : 547845

1

ROUES
RAD
RUEDAS
WHEELS
RUOTA

Qté-Menge-Cant-Qty-Q.ta | 3 AA 157 | M

1-MLT630 T
2-
3-
4-MLT634 120 LSU
5-
6-
7-MLT731 T LSU
8-MT732

Rep Hinw Fig Item Rif	Numéro Teil-Nr Numero Part-Nr Part-Nr	Désignation Bezeichnung Descripcion Description Descrizione	1	2	3	4	5	6	7	8	9	10	11	12	13	14	15	16	17	18	19	20
1	240997	Roue complète - Kompletter rad Rueda completa - Complete wheel Ruota completo -	4			4			4													
2	196791	Enveloppe 17.5LR24 145A8 TL XM27 MICHELIN Reifen Neumático - Tyre Pneumatico -	1			1			1													
3	259257	Roue, nue TW14 L24 8T P90 D24/275 Scheibenrad Rueda, sola - Wheel, stripped Ruota, nudo -	1			1			1													
4	60665	Valve - Ventil Válvula - Valve Valvola -	1			1			1													
5	245767	Ecrou de roue - Radmutter Tuerca de rueda - Wheel nut Dado ruote -	32			32			32													

18/09/2006

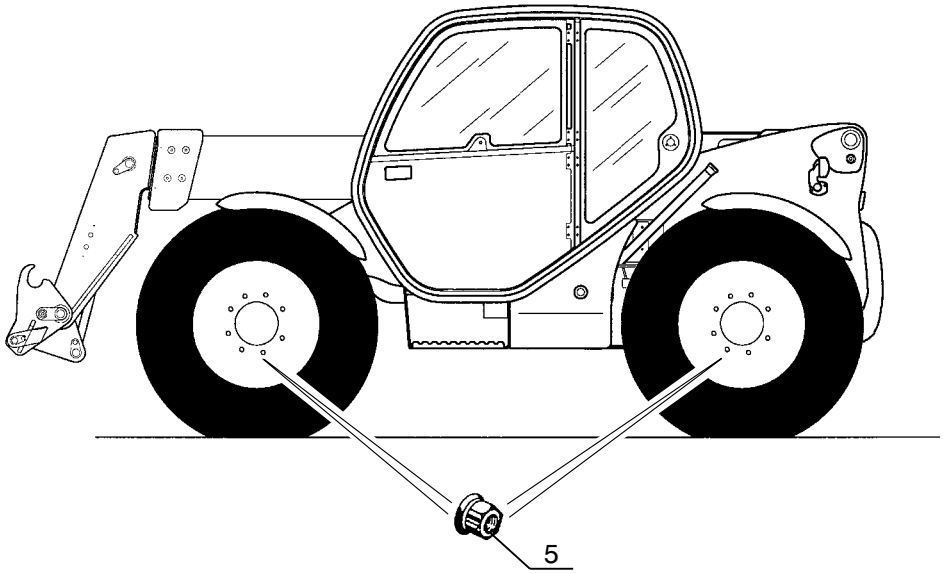

BF GOODRICH
400/80-24 156A8 TL PIA

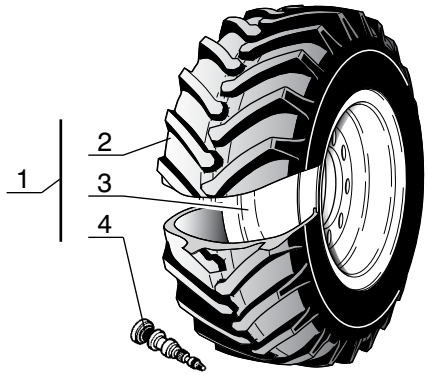

Catalogue : 547845

1

ROUES
RAD
RUEDAS
WHEELS
RUOTA

Qté-Menge-Cant-Qty-Q.ta **3 AA 158** **M**

1-MLT630 T
2-
3-
4-MLT634 120 LSU
5-
6-
7-MLT731 T LSU
8-MT732

Rep Hinw Fig Item Rif	Numéro Teil-Nr Numero Part-Nr Part-Nr	Désignation Bezeichnung Descripcion Description Descrizione	1	2	3	4	5	6	7	8	9	10	11	12	13	14	15	16	17	18	19	20
1	245419	Roue complète 400/80-24 156A8 TL 8T P1 Komplettrad Rueda completa - Complete wheel Ruota completo -								4												
2	245418	Enveloppe 400/80-24 156A8 TL PIA BF GOODRICH Reifen Neumático - Tyre Pneumatico -								1												
3	240879	Roue, nue 13 x24 8T P102 D23/275 Rad, allein Rueda, sola - Wheel, stripped Ruota, nudo -								1												
4	60665	Valve - Ventil Válvula - Valve Valvola -								1												
5	245767	Ecrou de roue - Radmutter Tuerca de rueda - Wheel nut Dado ruote -								32												

16/08/2004

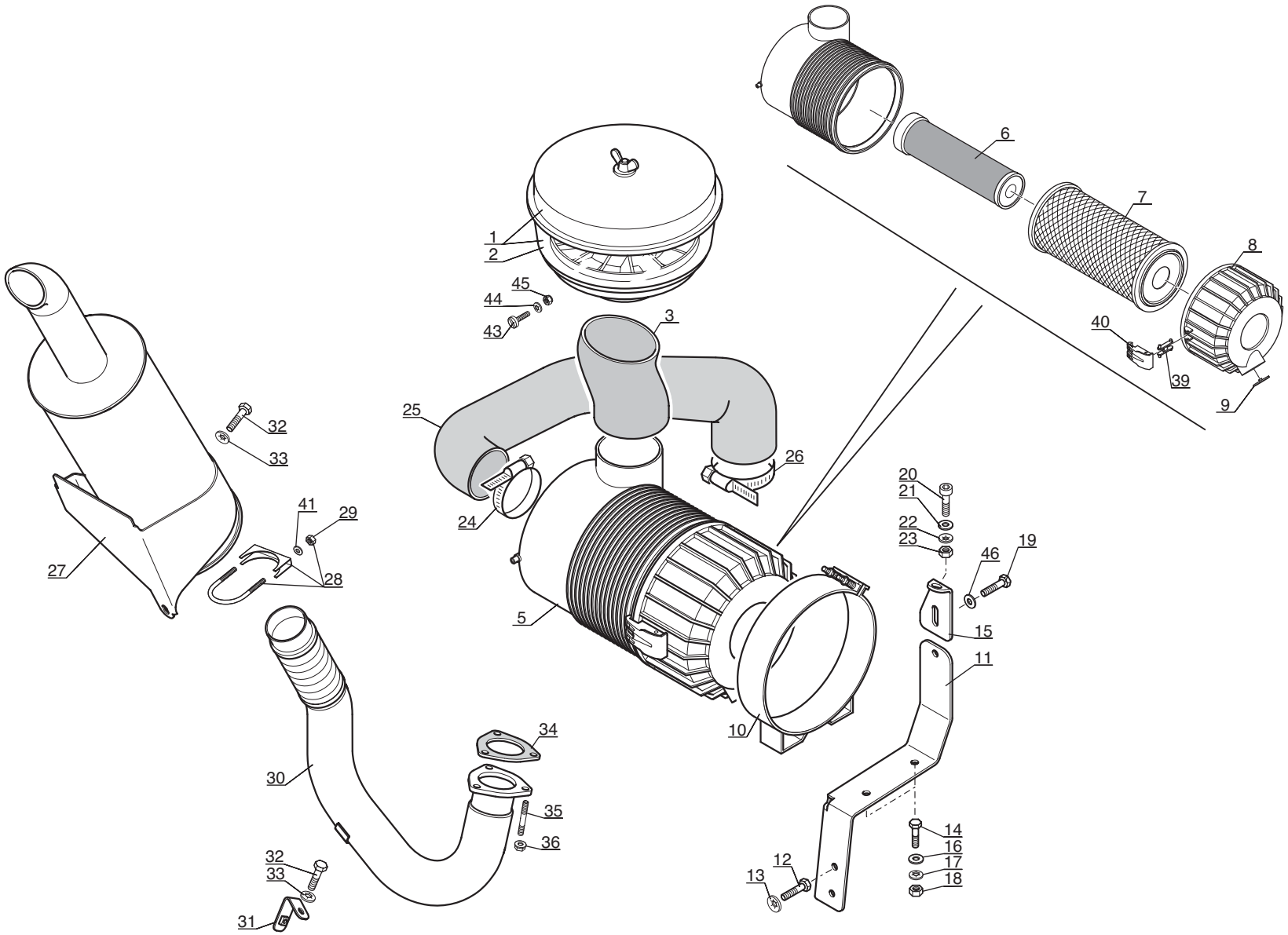
1
2
45
44
43
3
6
7
8
40
39
9
25
26
24
5
10
32
33
41
29
28
27
34
30
35
36
31
20
21
22
23
46
19
15
11
14
16
17
18
12
13

Catalogue : 547845

1

ADAPTATION MOTEUR - TRANSMISSION
MOTOR - GETRIEBE ANPASSUNG
ADAPTACION MOTOR - TRANSMISION
ENGINE - TRANSMISSION ADAPTATION
ADATTAMENTO MOTORE - TRASMISSIONE

Qté-Menge-Cant-Qty-Q.ta | 4 AA | 314 | M

1-MLT630 T
2-
3-
4-MLT634 120 LSU
5-
6-
7-MLT731 T LSU
8-MT732

Rep Hinw Fig Item Rif	Numéro Teil-Nr Numero Part-Nr Part-Nr	Désignation Bezeichnung Descripcion Description Descrizione	1	2	3	4	5	6	7	8	9	10	11	12	13	14	15	16	17	18	19	20
1	224713	Préfiltre cyclonique Prefiltro ciclonico Prefiltro ciclonico								1												
		- Zyklon-vorfilter - Cyclonic pre-filter -																				
2	224927	Cuve Tina Vasca								1												
		- Bottich - Tank -																				
3	229015	Durit Tubo flexible Manicotto								1												
		- Schlauch - Hose -																				
5	224711	Filtre à air Filtro de aire Filtro aria								1												
		- Luftfilter - Air filter -																				
6	563415	Cartouche sécurité filtre à air Sicherheit luftfiltereinsatz Cartucho seguridad filtro de aire Security air filter cartridge Cartuccia di sicurezza filtro aria								1												
7	563416	Cartouche filtre à air Cartucho filtro de aire Cartuccia filtro aria								1												
		- Luftfiltereinsatz - Air filter cartridge -																				
8	563487	Couvercle Tapadera Coperchio								1												
		- Deckel - Cover -																				
9	563417	Valve Válvula Valvola								1												
		- Ventil - Valve -																				
10	224712	Collier Abrazadera Fascetta								1												
		- Spannschelle - Clamp -																				
11	229785	Support filtre à air Soporte filtro de aire Supporto filtro aria								1												
		- Luftfilter träger - Air filter bracket -																				
12	42347	Vis H,M 8- 20-8.8-ZN8/C Tornillo Vite								2												
		- Schraube - Screw -																				

+

9/01/2006

2

Catalogue : 547845

ADAPTATION MOTEUR - TRANSMISSION
MOTOR - GETRIEBE ANPASSUNG
ADAPTACION MOTOR - TRANSMISION
ENGINE - TRANSMISSION ADAPTATION
ADATTAMENTO MOTORE - TRASMISSIONE

Qté-Menge-Cant-Qty-Q.ta | 4 AA | 314 | M

1-MLT630 T
2-
3-
4-MLT634 120 LSU
5-
6-
7-MLT731 T LSU
8-MT732

Rep Hinw Fig Item Rif	Numéro Teil-Nr Numero Part-Nr Part-Nr	Désignation Bezeichnung Descripcion Description Descrizione	1	2	3	4	5	6	7	8	9	10	11	12	13	14	15	16	17	18	19	20
13	63351	Rondelle JZC 8 CAD.BICH - Unterlegscheibe Arandela - Washer Rondella -								2												
14	42347	Vis H,M 8- 20-8.8-ZN8/C - Schraube Tornillo - Screw Vite -								2												
15	229787	Patte de fixation - Befestigung auge Brida de fijación - Fastening lug Flangia di fissaggio -								1												
16	61674	Rondelle M 8 ZN - Unterlegscheibe Arandela - Washer Rondella -								2												
17	63351	Rondelle JZC 8 CAD.BICH - Unterlegscheibe Arandela - Washer Rondella -								2												
18	58528	Ecrou H ,M 8 ZN - Mutter Tuerca - Nut Dado -								2												
19	42347	Vis H,M 8- 20-8.8-ZN8/C - Schraube Tornillo - Screw Vite -								1												
20	202418	Vis CBHc,M 8- 25-ZN NOIRE - Schraube Tornillo - Screw Vite -								1												
21	229564	Rondelle M 8 zinguée noire - Unterlagscheibe Arandela - Washer Rondella -								1												
22	63351	Rondelle JZC 8 CAD.BICH - Unterlegscheibe Arandela - Washer Rondella -								1												
23	58528	Ecrou H ,M 8 ZN - Mutter Tuerca - Nut Dado -								1												

Catalogue : 547845

3

ADAPTATION MOTEUR - TRANSMISSION
MOTOR - GETRIEBE ANPASSUNG
ADAPTACION MOTOR - TRANSMISION
ENGINE - TRANSMISSION ADAPTATION
ADATTAMENTO MOTORE - TRASMISSIONE

Qté-Menge-Cant-Qty-Q.ta | 4 AA | 314 | M

1-MLT630 T
2-
3-
4-MLT634 120 LSU
5-
6-
7-MLT731 T LSU
8-MT732

Rep Hinw Fig Item Rif	Numéro Teil-Nr Numero Part-Nr Part-Nr	Désignation Bezeichnung Descripcion Description Descrizione	1	2	3	4	5	6	7	8	9	10	11	12	13	14	15	16	17	18	19	20
24	229587	Collier - Spannschelle Abrazadera - Clamp Fascetta -								1												
25	242530	Durit - Schlauch Tubo flexible - Hose Manicotto -								1												
26	230501	Collier - Spannschelle Abrazadera - Clamp Fascetta -								1												
27	242587	Silencieux - Auspufftopf Silenciador - Muffler Silenziator -								1												
28	224928	Collier - Spannschelle Abrazadera - Clamp Fascetta -								1												
29	58528	Ecrou H ,M 8 ZN - Mutter Tuerca - Nut Dado -								1												
30	242586	Tuyau d'échappement - Auspuffrohr Tubo de escape - Exhaust pipe Tubo marmitta -								1												
31	225211	Patte de fixation - Befestigung auge Brida de fijación - Fastening lug Flangia di fissaggio -								1												
32	42347	Vis H,M 8- 20-8.8-ZN8/C - Schraube Tornillo - Screw Vite -								5												
33	63351	Rondelle JZC 8 CAD.BICH - Unterlegscheibe Arandela - Washer Rondella -								5												
34	551768	Joint plat - Dichtung Junta plana - Gasket Guarnizióne -								1												

+

9/01/2006

Catalogue : 547845

ADAPTATION MOTEUR - TRANSMISSION
MOTOR - GETRIEBE ANPASSUNG
ADAPTACION MOTOR - TRANSMISION
ENGINE - TRANSMISSION ADAPTATION
ADATTAMENTO MOTORE - TRASMISSIONE

Qté-Menge-Cant-Qty-Q.ta | 4 AA | 314 | M

1-MLT630 T
2-
3-
4-MLT634 120 LSU
5-
6-
7-MLT731 T LSU
8-MT732

Rep Hinw Fig Item Rif	Numéro Teil-Nr Numero Part-Nr Part-Nr	Désignation Bezeichnung Descripcion Description Descrizione	1	2	3	4	5	6	7	8	9	10	11	12	13	14	15	16	17	18	19	20
35	473907	Goujon - Stiftschraube Espárrago - Stud-bolt Prigioniero -								3												
36	473908	Ecrou - Mutter Tuerca - Nut Dado -								3												
39	563489	Biellette - Stange Biela - Rod Biella -								2												
40	563488	Verrou - Riegel Cerrojo - Locker Catenaccio -								2												
41	61674	Rondelle M 8 ZN - Unterlegscheibe Arandela - Washer Rondella -								2												
43	31120	Vis CS,M 4- 20 zinguée - Schraube Tornillo - Screw Vite -								3												
44	78806	Rondelle JZC 4 CAD.BICH - Unterlegscheibe Arandela - Washer Rondella -								3												
45	485980	Ecrou H,FR M 4 C 8 ZN - Mutter Tuerca - Nut Dado -								3												
46	63351	Rondelle JZC 8 CAD.BICH - Unterlegscheibe Arandela - Washer Rondella -								1												

ADAPTATION MOTEUR-TRANSMISSION
MOTOR-GETRIEBE ANPASSUNG
ADAPTACION MOTOR-TRANSMISION
ENGINE-TRANSMISSION ADAPTATION
ADATTAMENTO MOTORE - TRASMISSIONE

1- MLT 630 Turbo

7- MLT 731 Turbo LSU

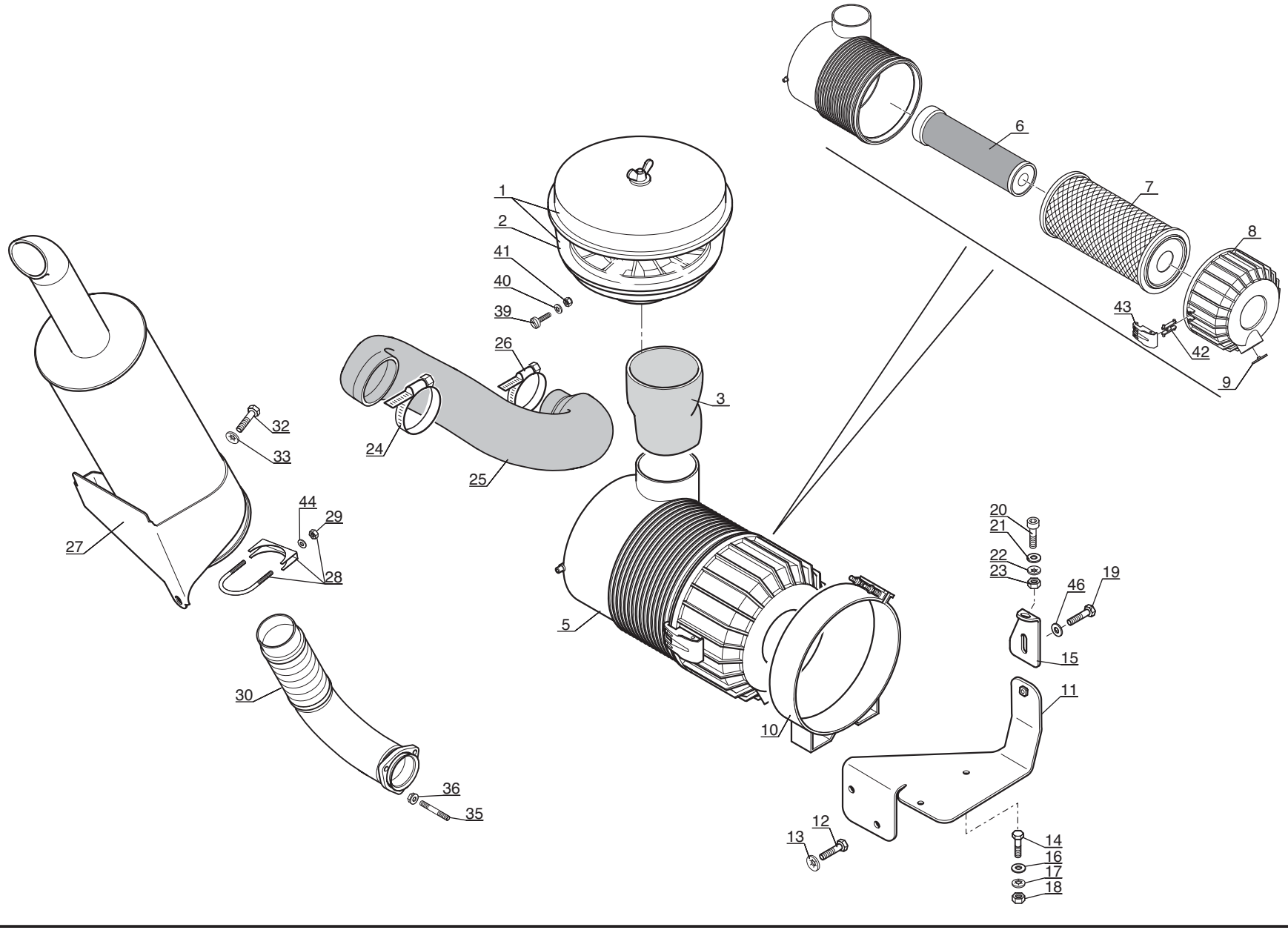

Catalogue : 547845

1

ADAPTATION MOTEUR - TRANSMISSION
MOTOR - GETRIEBE ANPASSUNG
ADAPTACION MOTOR - TRANSMISION
ENGINE - TRANSMISSION ADAPTATION
ADATTAMENTO MOTORE - TRASMISSIONE

Qté-Menge-Cant-Qty-Q.ta | 4 AA | 315 | M

1-MLT630 T
2-
3-
4-MLT634 120 LSU
5-
6-
7-MLT731 T LSU
8-MT732

Rep Hinw Fig Item Rif	Numéro Teil-Nr Numero Part-Nr Part-Nr	Désignation Bezeichnung Descripcion Description Descrizione	1	2	3	4	5	6	7	8	9	10	11	12	13	14	15	16	17	18	19	20
1	224713	Préfiltre cyclonique - Zyklon-vorfilter Prefiltro ciclonico - Cyclonic pre-filter Prefiltro ciclonico -	1						1													
2	224927	Cuve - Bottich Tina - Tank Vasca -	1						1													
3	242579	Durit - Schlauch Tubo flexible - Hose Manicotto -	1						1													
5	224711	Filtre à air - Luftfilter Filtro de aire - Air filter Filtro aria -	1						1													
6	563415	Cartouche sécurité filtre à air Sicherheit luftfiltereinsatz Cartucho seguridad filtro de aire Security air filter cartridge Cartuccia di sicurezza filtro aria	1						1													
7	563416	Cartouche filtre à air - Luftfiltereinsatz Cartucho filtro de aire - Air filter cartridge Cartuccia filtro aria -	1						1													
8	563487	Couvercle - Deckel Tapadera - Cover Coperchio -	1						1													
9	563417	Valve - Ventil Válvula - Valve Valvola -	1						1													
10	224712	Collier - Spannschelle Abrazadera - Clamp Fascetta -	1						1													
11	242486	Support filtre à air - Luftfilter träger Soporte filtro de aire - Air filter bracket Supporto filtro aria -	1						1													
12	42347	Vis H,M 8- 20-8.8-ZN8/C - Schraube Tornillo - Screw Vite -	2						2													

9/01/2006

2

Catalogue : 547845

ADAPTATION MOTEUR - TRANSMISSION
MOTOR - GETRIEBE ANPASSUNG
ADAPTACION MOTOR - TRANSMISION
ENGINE - TRANSMISSION ADAPTATION
ADATTAMENTO MOTORE - TRASMISSIONE

Qté-Menge-Cant-Qty-Q.ta | **4 AA** | **315** | **M**

1-MLT630 T
2-
3-
4-MLT634 120 LSU
5-
6-
7-MLT731 T LSU
8-MT732

Rep Hinw Fig Item Rif	Numéro Teil-Nr Numero Part-Nr Part-Nr	Désignation Bezeichnung Descripcion Description Descrizione	1	2	3	4	5	6	7	8	9	10	11	12	13	14	15	16	17	18	19	20
13	63351	Rondelle JZC 8 CAD.BICH - Unterlegscheibe Arandela - Washer Rondella -	2						2													
14	42347	Vis H,M 8- 20-8.8-ZN8/C - Schraube Tornillo - Screw Vite -	2						2													
15	229787	Patte de fixation - Befestigung auge Brida de fijación - Fastening lug Flangia di fissaggio -	1						1													
16	61674	Rondelle M 8 ZN - Unterlegscheibe Arandela - Washer Rondella -	2						2													
17	63351	Rondelle JZC 8 CAD.BICH - Unterlegscheibe Arandela - Washer Rondella -	2						2													
18	58528	Ecrou H ,M 8 ZN - Mutter Tuerca - Nut Dado -	2						2													
19	42347	Vis H,M 8- 20-8.8-ZN8/C - Schraube Tornillo - Screw Vite -	1						1													
20	202418	Vis CBHc,M 8- 25-ZN NOIRE - Schraube Tornillo - Screw Vite -	1						1													
21	229564	Rondelle M 8 zinguée noire - Unterlagscheibe Arandela - Washer Rondella -	1						1													
22	63351	Rondelle JZC 8 CAD.BICH - Unterlegscheibe Arandela - Washer Rondella -	1						1													
23	58528	Ecrou H ,M 8 ZN - Mutter Tuerca - Nut Dado -	1						1													

Catalogue : 547845

ADAPTATION MOTEUR - TRANSMISSION
MOTOR - GETRIEBE ANPASSUNG
ADAPTACION MOTOR - TRANSMISION
ENGINE - TRANSMISSION ADAPTATION
ADATTAMENTO MOTORE - TRASMISSIONE

Qté-Menge-Cant-Qty-Q.ta | 4 AA | 315 | M

1-MLT630 T
2-
3-
4-MLT634 120 LSU
5-
6-
7-MLT731 T LSU
8-MT732

Rep Hinw Fig Item Rif	Numéro Teil-Nr Numero Part-Nr Part-Nr	Désignation Bezeichnung Descripcion Description Descrizione	1	2	3	4	5	6	7	8	9	10	11	12	13	14	15	16	17	18	19	20
24	229587	Collier - Spannschelle Abrazadera - Clamp Fascetta -	1						1													
25	242583	Durit - Schlauch Tubo flexible - Hose Manicotto -	1						1													
26	195728	Collier - Spannschelle Abrazadera - Clamp Fascetta -	1						1													
27	242588	Silencieux - Auspufftopf Silenciador - Muffler Silenziator -	1						1													
28	224928	Collier - Spannschelle Abrazadera - Clamp Fascetta -	1						1													
29	58528	Ecrou H ,M 8 ZN - Mutter Tuerca - Nut Dado -	1						1													
30	242589	Tuyau d'échappement - Auspuffrohr Tubo de escape - Exhaust pipe Tubo marmitta -	1						1													
32	42347	Vis H,M 8- 20-8.8-ZN8/C - Schraube Tornillo - Screw Vite -	3						3													
33	63351	Rondelle JZC 8 CAD.BICH - Unterlegscheibe Arandela - Washer Rondella -	3						3													
35	702021	Goujon - Stiftschraube Espárrago - Stud-bolt Prigioniero -	3						3													
36	473908	Ecrou - Mutter Tuerca - Nut Dado -	3						3													

9/01/2006

Catalogue : 547845

ADAPTATION MOTEUR - TRANSMISSION
MOTOR - GETRIEBE ANPASSUNG
ADAPTACION MOTOR - TRANSMISION
ENGINE - TRANSMISSION ADAPTATION
ADATTAMENTO MOTORE - TRASMISSIONE

Qté-Menge-Cant-Qty-Q.ta | 4 AA | 315 | M

1-MLT630 T
2-
3-
4-MLT634 120 LSU
5-
6-
7-MLT731 T LSU
8-MT732

Rep Hinw Fig Item Rif	Numéro Teil-Nr Numero Part-Nr Part-Nr	Désignation Bezeichnung Descripcion Description Descrizione	1	2	3	4	5	6	7	8	9	10	11	12	13	14	15	16	17	18	19	20
39	31120	Vis CS,M 4- 20 zinguée Tornillo Vite	- Schraube - Screw -	3						3												
40	78806	Rondelle JZC 4 CAD.BICH Arandela Rondella	- Unterlegscheibe - Washer -	3						3												
41	485980	Ecrou H,FR M 4 C 8 ZN Tuerca Dado	- Mutter - Nut -	3						3												
42	563489	Biellette Biela Biella	- Stange - Rod -	2						2												
43	563488	Verrou Cerrojo Catenaccio	- Riegel - Locker -	2						2												
44	61674	Rondelle M 8 ZN Arandela Rondella	- Unterlegscheibe - Washer -	2						2												
46	63351	Rondelle JZC 8 CAD.BICH Arandela Rondella	- Unterlegscheibe - Washer -	1						1												

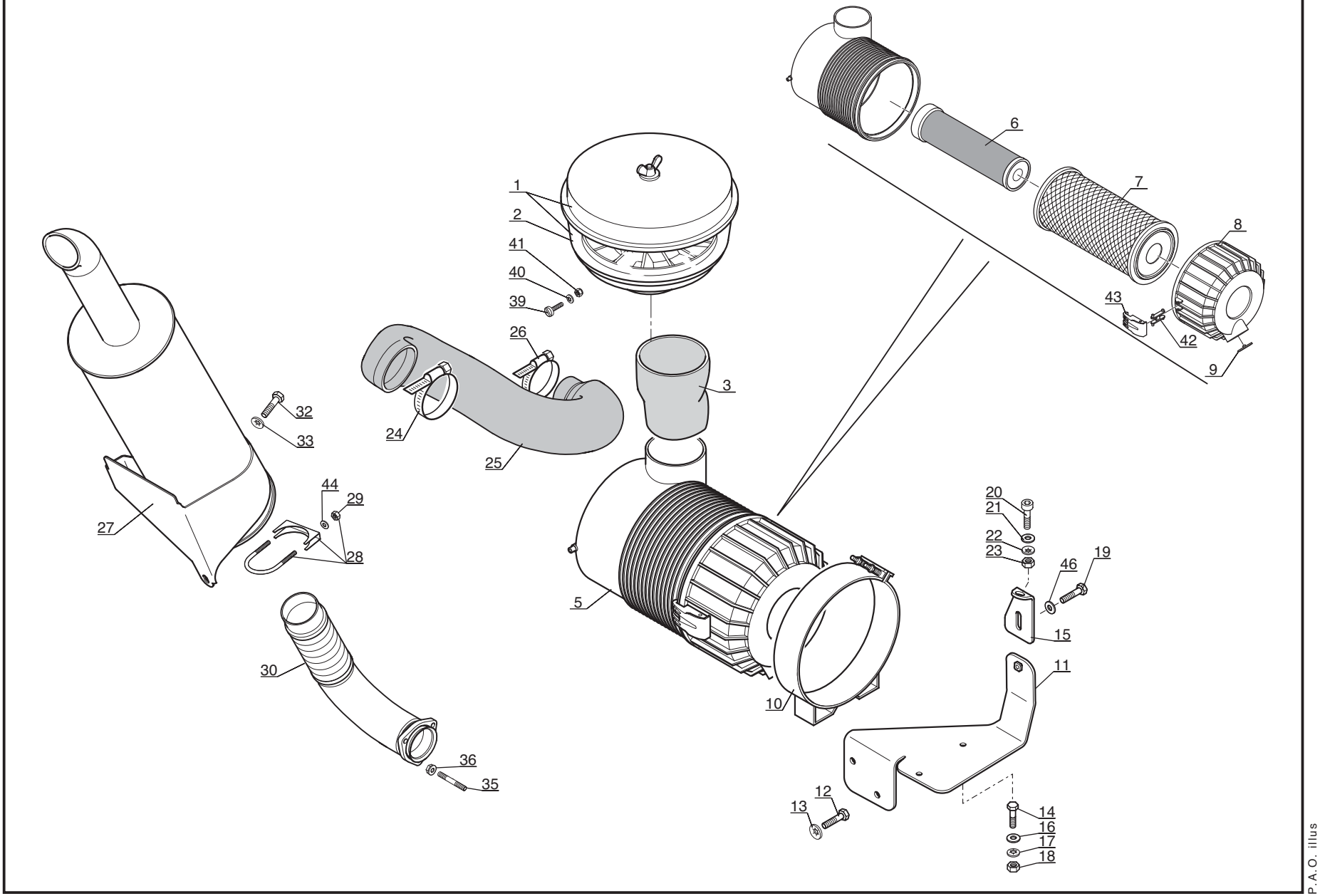
1
2
41
40
39
26
24
25
3
6
7
8
43
42
9
32
33
27
44
29
28
30
36
35
5
10
20
21
22
23
46
19
15
11
12
13
14
16
17
18

Catalogue : 547845

1

ADAPTATION MOTEUR - TRANSMISSION
MOTOR - GETRIEBE ANPASSUNG
ADAPTACION MOTOR - TRANSMISION
ENGINE - TRANSMISSION ADAPTATION
ADATTAMENTO MOTORE - TRASMISSIONE

Qté-Menge-Cant-Qty-Q.ta | 4 AA | 316 | M

1-MLT630 T
2-
3-
4-MLT634 120 LSU
5-
6-
7-MLT731 T LSU
8-MT732

Rep Hinw Fig Item Rif	Numéro Teil-Nr Numero Part-Nr Part-Nr	Désignation Bezeichnung Descripcion Description Descrizione	1	2	3	4	5	6	7	8	9	10	11	12	13	14	15	16	17	18	19	20
1	224713	Préfiltre cyclonique - Zyklon-vorfilter Prefiltro ciclonico - Cyclonic pre-filter Prefiltro ciclonico -				1																
2	224927	Cuve - Bottich Tina - Tank Vasca -				1																
3	242579	Durit - Schlauch Tubo flexible - Hose Manicotto -				1																
5	224711	Filtre à air - Luftfilter Filtro de aire - Air filter Filtro aria -				1																
6	563415	Cartouche sécurité filtre à air Sicherheit luftfiltereinsatz Cartucho seguridad filtro de aire Security air filter cartridge Cartuccia di sicurezza filtro aria				1																
7	563416	Cartouche filtre à air - Luftfiltereinsatz Cartucho filtro de aire - Air filter cartridge Cartuccia filtro aria -				1																
8	563487	Couvercle - Deckel Tapadera - Cover Coperchio -				1																
9	563417	Valve - Ventil Válvula - Valve Valvola -				1																
10	224712	Collier - Spannschelle Abrazadera - Clamp Fascetta -				1																
11	242486	Support filtre à air - Luftfilter träger Soporte filtro de aire - Air filter bracket Supporto filtro aria -				1																
12	42347	Vis H,M 8- 20-8.8-ZN8/C - Schraube Tornillo - Screw Vite -				2																

+

9/01/2006

2

Catalogue : 547845

ADAPTATION MOTEUR - TRANSMISSION
MOTOR - GETRIEBE ANPASSUNG
ADAPTACION MOTOR - TRANSMISION
ENGINE - TRANSMISSION ADAPTATION
ADATTAMENTO MOTORE - TRASMISSIONE

Qté-Menge-Cant-Qty-Q.ta **4 AA 316** **M**

1-MLT630 T
2-
3-
4-MLT634 120 LSU
5-
6-
7-MLT731 T LSU
8-MT732

Rep Hinw Fig Item Rif	Numéro Teil-Nr Numero Part-Nr Part-Nr	Désignation Bezeichnung Descripcion Description Descrizione	1	2	3	4	5	6	7	8	9	10	11	12	13	14	15	16	17	18	19	20
13	63351	Rondelle JZC 8 CAD.BICH - Unterlegscheibe Arandela - Washer Rondella -				2																
14	42347	Vis H,M 8- 20-8.8-ZN8/C - Schraube Tornillo - Screw Vite -				2																
15	229787	Patte de fixation - Befestigung auge Brida de fijación - Fastening lug Flangia di fissaggio -				1																
16	61674	Rondelle M 8 ZN - Unterlegscheibe Arandela - Washer Rondella -				2																
17	63351	Rondelle JZC 8 CAD.BICH - Unterlegscheibe Arandela - Washer Rondella -				2																
18	58528	Ecrou H ,M 8 ZN - Mutter Tuerca - Nut Dado -				2																
19	42347	Vis H,M 8- 20-8.8-ZN8/C - Schraube Tornillo - Screw Vite -				1																
20	202418	Vis CBHc,M 8- 25-ZN NOIRE - Schraube Tornillo - Screw Vite -				1																
21	229564	Rondelle M 8 zinguée noire - Unterlagscheibe Arandela - Washer Rondella -				1																
22	63351	Rondelle JZC 8 CAD.BICH - Unterlegscheibe Arandela - Washer Rondella -				1																
23	58528	Ecrou H ,M 8 ZN - Mutter Tuerca - Nut Dado -				1																

3

Catalogue : 547845

ADAPTATION MOTEUR - TRANSMISSION
MOTOR - GETRIEBE ANPASSUNG
ADAPTACION MOTOR - TRANSMISION
ENGINE - TRANSMISSION ADAPTATION
ADATTAMENTO MOTORE - TRASMISSIONE

Qté-Menge-Cant-Qty-Q.ta | 4 AA 316 | M

1-MLT630 T
2-
3-
4-MLT634 120 LSU
5-
6-
7-MLT731 T LSU
8-MT732

Rep Hinw Fig Item Rif	Numéro Teil-Nr Numero Part-Nr Part-Nr	Désignation Bezeichnung Descripcion Description Descrizione	1	2	3	4	5	6	7	8	9	10	11	12	13	14	15	16	17	18	19	20
24	229587	Collier - Spannschelle Abrazadera - Clamp Fascetta -				1																
25	242583	Durit - Schlauch Tubo flexible - Hose Manicotto -				1																
26	195728	Collier - Spannschelle Abrazadera - Clamp Fascetta -				1																
27	242588	Silencieux - Auspufftopf Silenciador - Muffler Silenziator -				1																
28	224928	Collier - Spannschelle Abrazadera - Clamp Fascetta -				1																
29	58528	Ecrou H ,M 8 ZN - Mutter Tuerca - Nut Dado -				1																
30	242589	Tuyau d'échappement - Auspuffrohr Tubo de escape - Exhaust pipe Tubo marmitta -				1																
32	42347	Vis H,M 8- 20-8.8-ZN8/C - Schraube Tornillo - Screw Vite -				3																
33	63351	Rondelle JZC 8 CAD.BICH - Unterlegscheibe Arandela - Washer Rondella -				3																
35	702021	Goujon - Stiftschraube Espárrago - Stud-bolt Prigioniero -				3																
36	473908	Ecrou - Mutter Tuerca - Nut Dado -				3																

9/01/2006

Catalogue : 547845

ADAPTATION MOTEUR - TRANSMISSION
MOTOR - GETRIEBE ANPASSUNG
ADAPTACION MOTOR - TRANSMISION
ENGINE - TRANSMISSION ADAPTATION
ADATTAMENTO MOTORE - TRASMISSIONE

Qté-Menge-Cant-Qty-Q.ta | 4 AA | 316 | M

1-MLT630 T
2-
3-
4-MLT634 120 LSU
5-
6-
7-MLT731 T LSU
8-MT732

Rep Hinw Fig Item Rif	Numéro Teil-Nr Numero Part-Nr Part-Nr	Désignation Bezeichnung Descripcion Description Descrizione	1	2	3	4	5	6	7	8	9	10	11	12	13	14	15	16	17	18	19	20
39	31120	Vis CS,M 4- 20 zinguée Tornillo Vite				3																
40	78806	- Schraube - Screw - Rondelle JZC 4 CAD.BICH Arandela Rondella				3																
41	485980	- Unterlegscheibe - Washer - Ecrou H,FR M 4 C 8 ZN Tuerca Dado				3																
42	563489	- Mutter - Nut - Biellette Biela Biella				2																
43	563488	- Stange - Rod - Verrou Cerrojo Catenaccio				2																
44	61674	- Riegel - Locker - Rondelle M 8 ZN Arandela Rondella				2																
46	63351	- Unterlegscheibe - Washer - Rondelle JZC 8 CAD.BICH Arandela Rondella				1																
		- Unterlegscheibe - Washer -																				

ADAPTATION MOTEUR - TRANSMISSION
MOTOR - GETRIEBE ANPASSUNG
ADAPTACION MOTOR - TRANSMISION
ENGINE - TRANSMISSION ADAPTATION
ADATTAMENTO MOTORE - TRASMISSIONE

1- MLT 630 Turbo
4- MLT 634 120 LSU
7- MLT 731 Turbo LSU
8- MT 732

○ SEULEMENT POUR - NUR FUR SOLAMENTE PARA - ONLY FOR SOLO PER

[ ] **MT 732**

● SEULEMENT POUR - NUR FUR SOLAMENTE PARA - ONLY FOR SOLO PER

[ ] **MLT 630 Turbo**
MLT 731 Turbo LSU
MLT 634 120 LSU

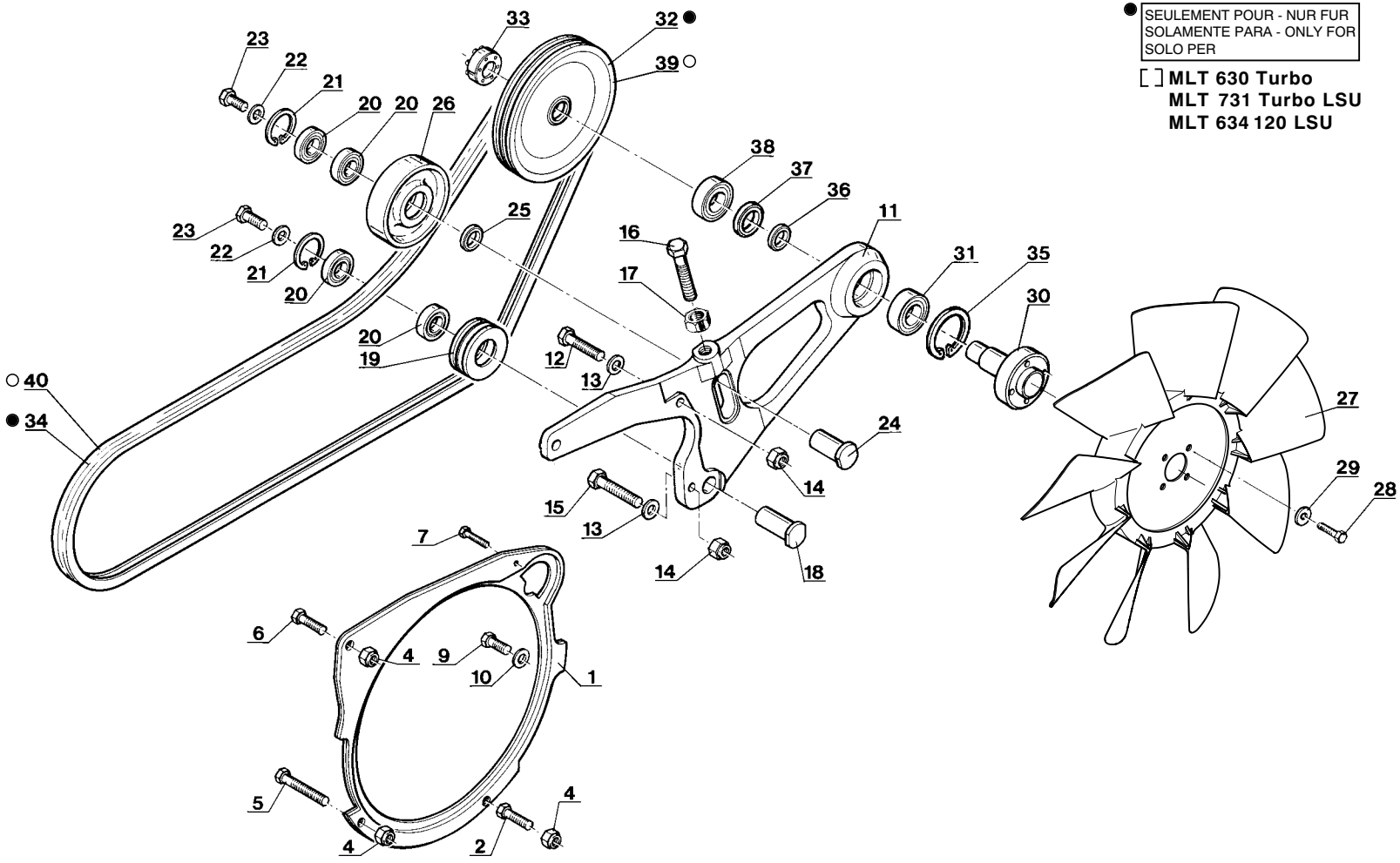

Catalogue : 547845

1

ADAPTATION MOTEUR - TRANSMISSION
MOTOR - GETRIEBE ANPASSUNG
ADAPTACION MOTOR - TRANSMISION
ENGINE - TRANSMISSION ADAPTATION
ADATTAMENTO MOTORE - TRASMISSIONE

Qté-Menge-Cant-Qty-Q.ta | 4 AA | 317 | M

1-MLT630 T
2-
3-
4-MLT634 120 LSU
5-
6-
7-MLT731 T LSU
8-MT732

Rep Hinw Fig Item Rif	Numéro Teil-Nr Numero Part-Nr Part-Nr	Désignation Bezeichnung Descripcion Description Descrizione	1	2	3	4	5	6	7	8	9	10	11	12	13	14	15	16	17	18	19	20
1	225311	Carter de couronne - Gehaüse Cárter - Housing Carter -	1			1			1	1												
2	58552	Vis H,M12- 60-8.8-ZN8/C - Schraube Tornillo - Screw Vite -	1			1			1	1												
4	44672	Ecrou H,FR M12 C 8 ZN..C - Mutter Tuerca - Nut Dado -	3			3			3	3												
5	41562	Vis H,M12- 80-8.8-ZN8/C - Schraube Tornillo - Screw Vite -	1			1			1	1												
6	58550	Vis H,M12- 50-8.8-ZN8/C - Schraube Tornillo - Screw Vite -	1			1			1	1												
7	63545	Vis H,M10- 35-8.8-ZN8/C - Schraube Tornillo - Screw Vite -	1			1			1	1												
9	63547	Vis H,M12- 30-8.8-ZN8/C - Schraube Tornillo - Screw Vite -	1			1			1	1												
10	77710	Rondelle HR12,5x 27x2,5ZN - Unterlegscheibe Arandela - Washer Rondella -	1			1			1	1												
11	227668	Support ventilateur - Ventilator träger Soporte ventilador - Fan bracket Supporto ventola -	1			1			1	1												
12	5818	Vis H,M12- 70-8.8-ZN8/C - Schraube Tornillo - Screw Vite -	1			1			1	1												
13	77710	Rondelle HR12,5x 27x2,5ZN - Unterlegscheibe Arandela - Washer Rondella -	2			2			2	2												

+

3/10/2006

Catalogue : 547845

ADAPTATION MOTEUR - TRANSMISSION
MOTOR - GETRIEBE ANPASSUNG
ADAPTACION MOTOR - TRANSMISION
ENGINE - TRANSMISSION ADAPTATION
ADATTAMENTO MOTORE - TRASMISSIONE

Qté-Menge-Cant-Qty-Q.ta | 4 AA | 317 | M

1-MLT630 T
2-
3-
4-MLT634 120 LSU
5-
6-
7-MLT731 T LSU
8-MT732

Rep Hinw Fig Item Rif	Numéro Teil-Nr Numero Part-Nr Part-Nr	Désignation Bezeichnung Descripcion Description Descrizione	1	2	3	4	5	6	7	8	9	10	11	12	13	14	15	16	17	18	19	20
14	44672	Ecrou H,FR M12 C 8 ZN..C - Mutter Tuerca - Nut Dado -	2			2			2	2												
15	41562	Vis H,M12- 80-8.8-ZN8/C - Schraube Tornillo - Screw Vite -	1			1			1	1												
16	223481	Vis H,M12-100-8.8-ZN8/C - Schraube Tornillo - Screw Vite -	1			1			1	1												
17	58548	Ecrou H ,M12 C 8 ZN..C - Mutter Tuerca - Nut Dado -	1			1			1	1												
18	225435	Axe de galet - Rollenachse Eje de rodillo - Roller axle Perno di rullo -	1			1			1	1												
19	229879	Poulie Ø 80 double gorge - Riemen Polea - Pulley Puleggia -	1			1			1	1												
20	164857	Roulement - Läger Rodamiento - Bearing Cuscinetto -	4			4			4	4												
21	37506	Circlips - Sicherungsring Aro retén - Circlip Anello di arresto -	2			2			2	2												
22	223604	Rondelle HR12,5x 32x4 ZN - Unterlegscheibe Arandela - Washer Rondella -	2			2			2	2												
23	44807	Vis H,M12- 25-8.8-ZN8/C - Schraube Tornillo - Screw Vite -	2			2			2	2												
24	225246	Axe de galet - Rollenachse Eje de rodillo - Roller axle Perno di rullo -	1			1			1	1												

Catalogue : 547845

ADAPTATION MOTEUR - TRANSMISSION
MOTOR - GETRIEBE ANPASSUNG
ADAPTACION MOTOR - TRANSMISION
ENGINE - TRANSMISSION ADAPTATION
ADATTAMENTO MOTORE - TRASMISSIONE

Qté-Menge-Cant-Qty-Q.ta | 4 AA | 317 | M

1-MLT630 T
2-
3-
4-MLT634 120 LSU
5-
6-
7-MLT731 T LSU
8-MT732

Rep Hinw Fig Item Rif	Numéro Teil-Nr Numero Part-Nr Part-Nr	Désignation Bezeichnung Descripcion Description Descrizione	1	2	3	4	5	6	7	8	9	10	11	12	13	14	15	16	17	18	19	20
25	225248	Entretoise - Querstrebe Separador - Spacer Distanziale -	1			1			1	1												
26	225437	Galet - Rolle Rodillo - Roller Rullo -	1			1			1	1												
27	238796	Ventilateur aspirant - Ventilator saugend Ventilador aspirante - Sucker fan Ventola aspirante -	1			1			1	1												
28	57446	Vis H,M 8- 25-8.8-ZN8/C - Schraube Tornillo - Screw Vite -	4			4			4	4												
29	61674	Rondelle M 8 ZN - Unterlegscheibe Arandela - Washer Rondella -	4			4			4	4												
30	238798	Moyeu hélice ventilateur - Nabe Cubo - Hub Mozzo -	1			1			1	1												
31	3420	Roulement - Läger Rodamiento - Bearing Cuscinetto -	1			1			1	1												
32	225434	Poulie de ventilateur - Ventilatorriemenscheibe Polea de ventilador - Fan pulley Polea de ventilodor -	1			1			1													
33	224786	Moyeu - Nabe Cubo - Hub Mozzo -	1			1			1	1												
34	257524	Courroie de ventilateur - Ventilatorriemen Correa de ventilador - Fan belt Cinghia ventola -	1			1			1													
35	2057	Circlips - Sicherungsring Aro retén - Circlip Anello di arresto -	1			1			1	1												

3/10/2006

Catalogue : 547845

ADAPTATION MOTEUR - TRANSMISSION
MOTOR - GETRIEBE ANPASSUNG
ADAPTACION MOTOR - TRANSMISION
ENGINE - TRANSMISSION ADAPTATION
ADATTAMENTO MOTORE - TRASMISSIONE

Qté-Menge-Cant-Qty-Q.ta | 4 AA 317 | M

1-MLT630 T
2-
3-
4-MLT634 120 LSU
5-
6-
7-MLT731 T LSU
8-MT732

Rep Hinw Fig Item Rif	Numéro Teil-Nr Numero Part-Nr Part-Nr	Désignation Bezeichnung Descripcion Description Descrizione	1	2	3	4	5	6	7	8	9	10	11	12	13	14	15	16	17	18	19	20
36	227665	Bague - Büchse Anillo - Bushing Anello -	1			1			1	1												
37	227666	Bague - Büchse Anillo - Bushing Anello -	1			1			1	1												
38	3420	Roulement - Läger Rodamiento - Bearing Cuscinetto -	1			1			1	1												
39	238797	Poulie de ventilateur - Ventilatorriemenscheibe Polea de ventilador - Fan pulley Puleggia di ventola -								1												
40	257525	Courroie TRA - Riemen Correa - Belt Cinghia -								1												

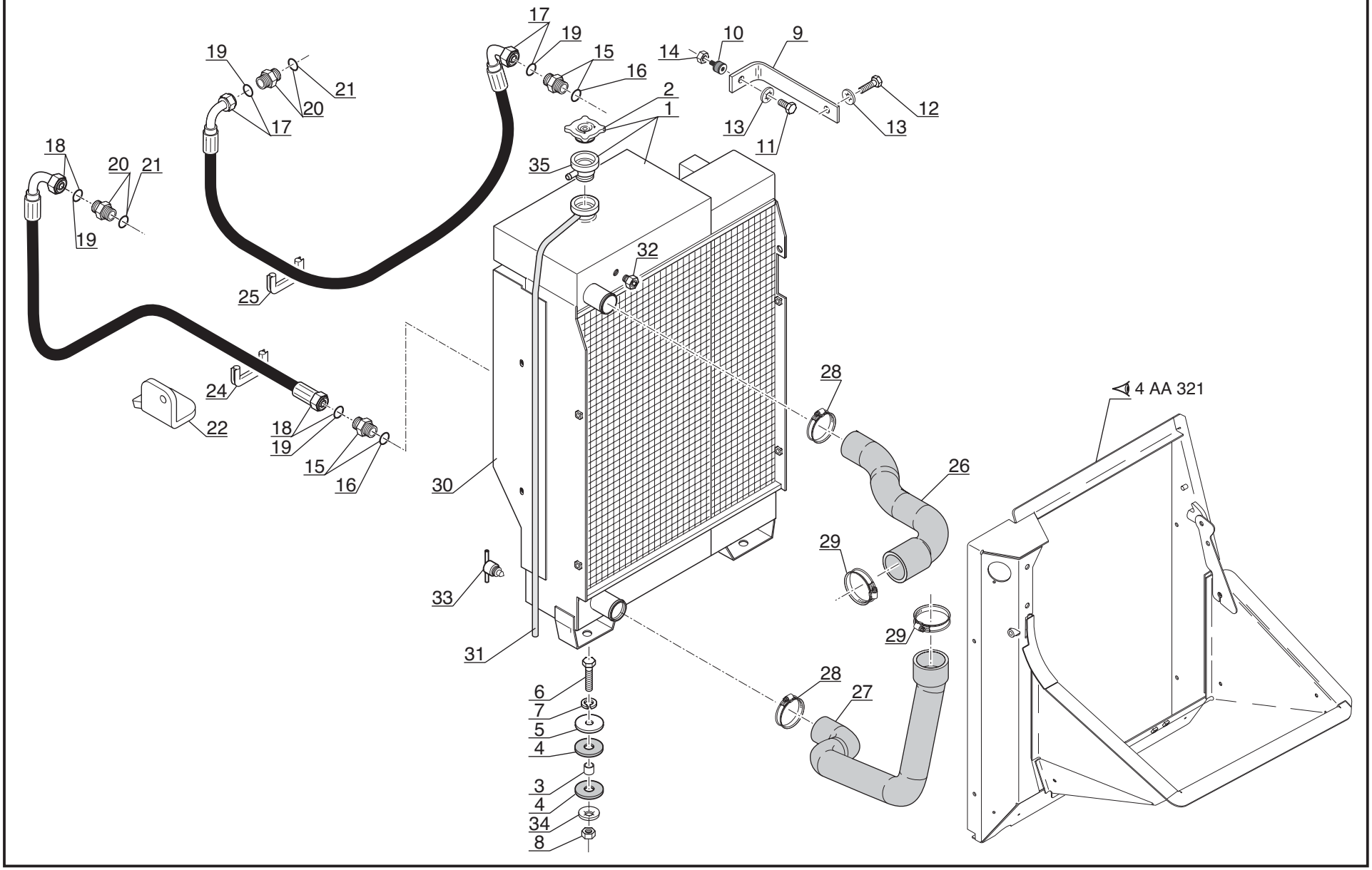
17
19
15
16
2
1
14
10
9
12
13
11
35
32
19
21
20
17
18
20
21
19
25
24
22
18
19
15
16
30
28
4 AA 321
26
29
33
31
29
28
27
6
7
5
4
3
4
34
8

Catalogue : 547845

1

ADAPTATION MOTEUR - TRANSMISSION
MOTOR - GETRIEBE ANPASSUNG
ADAPTACION MOTOR - TRANSMISION
ENGINE - TRANSMISSION ADAPTATION
ADATTAMENTO MOTORE - TRASMISSIONE

Qté-Menge-Cant-Qty-Q.ta | 4 AA | 318 | M

1-MLT630 T
2-
3-
4-MLT634 120 LSU
5-
6-
7-MLT731 T LSU
8-MT732

Rep Hinw Fig Item Rif	Numéro Teil-Nr Numero Part-Nr Part-Nr	Désignation Bezeichnung Descripcion Description Descrizione	1	2	3	4	5	6	7	8	9	10	11	12	13	14	15	16	17	18	19	20
1	243030	Radiateur - Kühler Radiador - Radiator Radiatore -	1						1													
2	702339	Bouchon de remplissage - Einfüllverschluss Tapón de llenado - Filling plug Tappo di riempimento -	1						1													
3	188791	Entretoise - Querstrebe Separador - Spacer Distanziale -	2						2													
4	73979	Rondelle caoutchouc - Gummiunterlegscheibe Arandela de caucho - Rubber washer Rondella gomma -	4						4													
5	44026	Rondelle SP 13 x 45 x 4 ZN - Unterlegscheibe Arandela - Washer Rondella -	2						2													
6	29450	Vis H,M12- 40-8.8-ZN8/C - Schraube Tornillo - Screw Vite -	2						2													
7	42231	Rondelle W12 ZN - Unterlegscheibe Arandela - Washer Rondella -	2						2													
8	58548	Ecrou H ,M12 C 8 ZN..C - Mutter Tuerca - Nut Dado -	2						2													
9	238799	Patte de fixation - Befestigung auge Brida de fijación - Fastening lug Flangia di fissaggio -	1						1													
10	74639	Silentbloc - Dampfer Amortiguador - Shock absorber Tasselo -	1						1													
11	54951	Vis H,M 8- 16-8.8-ZN8/C - Schraube Tornillo - Screw Vite -	1						1													

13/12/2005

2

Catalogue : 547845

ADAPTATION MOTEUR - TRANSMISSION
MOTOR - GETRIEBE ANPASSUNG
ADAPTACION MOTOR - TRANSMISION
ENGINE - TRANSMISSION ADAPTATION
ADATTAMENTO MOTORE - TRASMISSIONE

Qté-Menge-Cant-Qty-Q.ta | **4 AA** | **318** | **M**

1-MLT630 T
2-
3-
4-MLT634 120 LSU
5-
6-
7-MLT731 T LSU
8-MT732

Rep Hinw Fig Item Rif	Numéro Teil-Nr Numero Part-Nr Part-Nr	Désignation Bezeichnung Descripcion Description Descrizione	1	2	3	4	5	6	7	8	9	10	11	12	13	14	15	16	17	18	19	20
12	42347	Vis H,M 8- 20-8.8-ZN8/C - Schraube Tornillo - Screw Vite -	1						1													
13	63351	Rondelle JZC 8 CAD.BICH - Unterlegscheibe Arandela - Washer Rondella -	2						2													
14	58528	Ecrou H ,M 8 ZN - Mutter Tuerca - Nut Dado -	1						1													
15	205206	Raccord Union - Verschraubung Racor - Connection Raccordo -	2						2													
16	169372	Joint torique - "O" ring Junta torica - "O" ring Anello OR -	X						X													
17	245175	Flexible (Lg 1950) - Schlauch Flexible - Hose Flessibile -	1						1													
18	243034	Flexible - Schlauch Flexible - Hose Flessibile -	1						1													
19	190017	Joint torique - "O" ring Junta torica - "O" ring Anello OR -	X						X													
20	205205	Raccord Union - Verschraubung Racor - Connection Raccordo -	2						2													
21	48905	Joint torique - "O" ring Junta torica - "O" ring Anello OR -	1						1													
22	225731	Guide - Führungs Guía - Guide Guida -	1						1													

+

Catalogue : 547845

ADAPTATION MOTEUR - TRANSMISSION
MOTOR - GETRIEBE ANPASSUNG
ADAPTACION MOTOR - TRANSMISION
ENGINE - TRANSMISSION ADAPTATION
ADATTAMENTO MOTORE - TRASMISSIONE

Qté-Menge-Cant-Qty-Q.ta | 4 AA 318 | M

1-MLT630 T
2-
3-
4-MLT634 120 LSU
5-
6-
7-MLT731 T LSU
8-MT732

Rep Hinw Fig Item Rif	Numéro Teil-Nr Numero Part-Nr Part-Nr	Désignation Bezeichnung Descripcion Description Descrizione	1	2	3	4	5	6	7	8	9	10	11	12	13	14	15	16	17	18	19	20
24	57907	Joint profilé - Dichtungsstreifen Junta perfilada - Weatherstrip Guarnizióne -	1						1													
25	164710	Joint (Lg 250) - Dichtung Junta - Seal Guarnizióne -	1						1													
26	242523	Durit supérieure "eau" - Ober Schlauch Tubo flexible superior - Upper hose Manicotto superiore -	1						1													
27	251365	Durit inférieure "eau" - Unter Schlauch Tubo flexible inferior - Lower hose Manicotto inferiore -	1						1													
28	204170	Collier - Spannschelle Abrazadera - Clamp Fascetta -	2						2													
29	195728	Collier - Spannschelle Abrazadera - Clamp Fascetta -	2						2													
30	703457	Buse de radiateur - Luftleitblech Conducto de radiador - Radiator nozzle Ugello radiatore -	1						1													
31	702341	Durit - Schlauch Tubo flexible - Hose Manicotto -	1						1													
32	602865	Bouchon de niveau - Libelle stopfen Tapón nivel - Level plug Tappo livello -	1						1													
33	602043	Bouchon de vidange - Ablaßschraube Tapón de vaciado - Drain plug Tappo di scarico -	1						1													
34	203757	Rondelle JZC12 CAD.BICH - Unterlegscheibe Arandela - Washer Rondella -	2						2													

13/12/2005

Catalogue : 547845

ADAPTATION MOTEUR - TRANSMISSION
MOTOR - GETRIEBE ANPASSUNG
ADAPTACION MOTOR - TRANSMISION
ENGINE - TRANSMISSION ADAPTATION
ADATTAMENTO MOTORE - TRASMISSIONE

Qté-Menge-Cant-Qty-Q.ta | 4 AA 318 | M

1-MLT630 T
2-
3-
4-MLT634 120 LSU
5-
6-
7-MLT731 T LSU
8-MT732

Rep Hinw Fig Item Rif	Numéro Teil-Nr Numero Part-Nr Part-Nr	Désignation Bezeichnung Descripcion Description Descrizione	1	2	3	4	5	6	7	8	9	10	11	12	13	14	15	16	17	18	19	20
35	705839	Embase - Unterplatte Basamento - Base-plate Sede -	1						1													

4 AA 319

JUSQU'A LA MACHINE
BIS DER MASCHINE
HASTA LA MAQUINA
UP TO MACHINE
FINO LA MACCHINA
N°: 201 188

ADAPTATION MOTEUR-TRANSMISSION
MOTOR-GETRIEBE ANPASSUNG
ADAPTACION MOTOR-TRANSMISION
ENGINE-TRANSMISSION ADAPTATION
ADATTAMENTO MOTORE - TRASMISSIONE

4- MLT 634 120 LSU

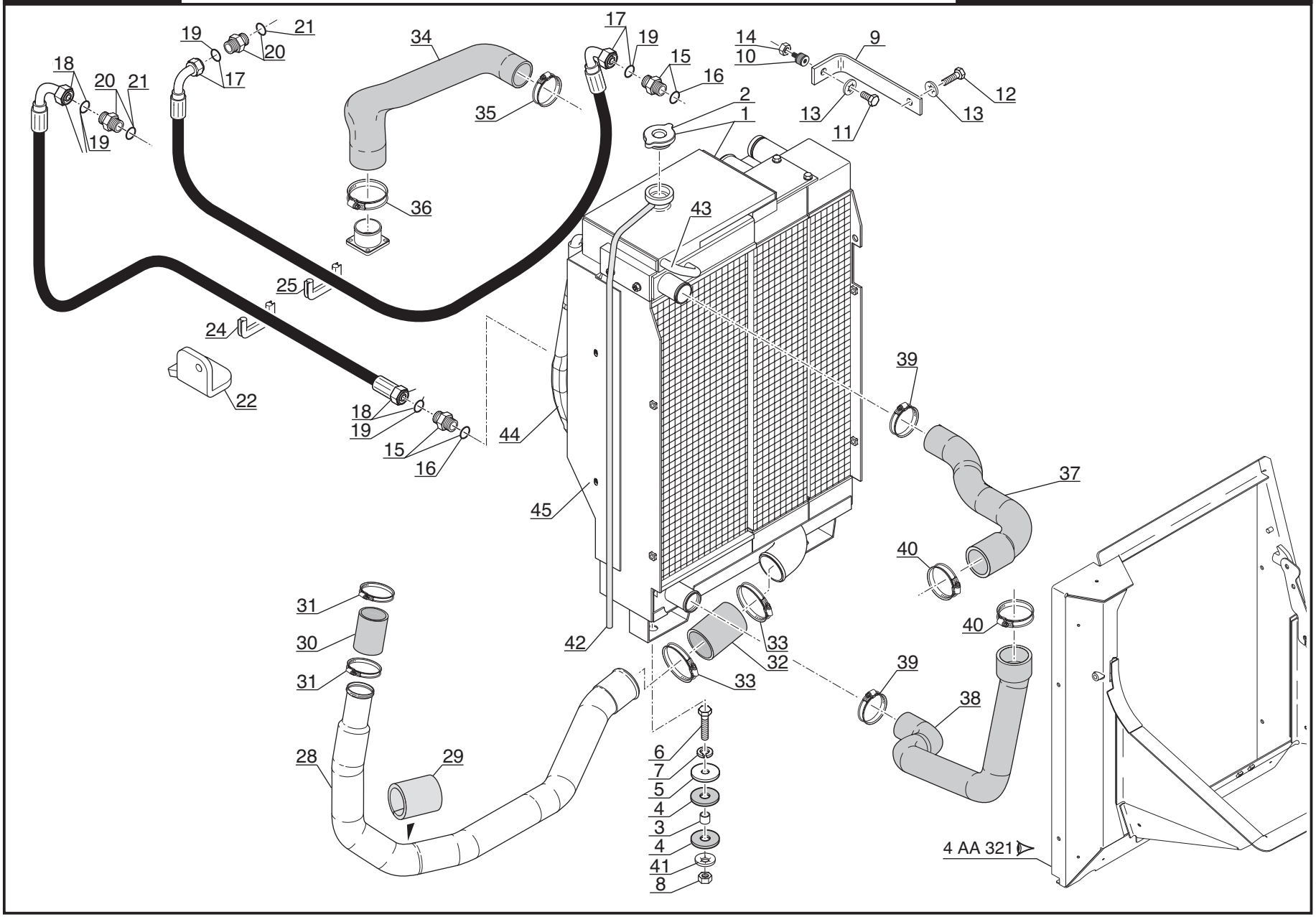

P.A.O. illus

17 / 09 / 04

Catalogue : 547845

1

ADAPTATION MOTEUR - TRANSMISSION
MOTOR - GETRIEBE ANPASSUNG
ADAPTACION MOTOR - TRANSMISION
ENGINE - TRANSMISSION ADAPTATION
ADATTAMENTO MOTORE - TRASMISSIONE

Qté-Menge-Cant-Qty-Q.ta | 4 AA 319 | M

1-MLT630 T
2-
3-
4-MLT634 120 LSU
5-
6-
7-MLT731 T LSU
8-MT732

Rep Hinw Fig Item Rif	Numéro Teil-Nr Numero Part-Nr Part-Nr	Désignation Bezeichnung Descripcion Description Descrizione	1	2	3	4	5	6	7	8	9	10	11	12	13	14	15	16	17	18	19	20
1	243032	Radiateur - Kühler Radiador - Radiator Radiatore -				1																
2	702369	Bouchon de remplissage - Einfüllverschluss Tapón de llenado - Filling plug Tappo di riempimento -				1																
3	188791	Entretoise - Querstrebe Separador - Spacer Distanziale -				2																
4	73979	Rondelle caoutchouc - Gummiunterlegscheibe Arandela de caucho - Rubber washer Rondella gomma -				4																
5	44026	Rondelle SP 13 x 45 x 4 ZN - Unterlegscheibe Arandela - Washer Rondella -				2																
6	29450	Vis H,M12- 40-8.8-ZN8/C - Schraube Tornillo - Screw Vite -				2																
7	42231	Rondelle W12 ZN - Unterlegscheibe Arandela - Washer Rondella -				2																
8	58548	Ecrou H ,M12 C 8 ZN..C - Mutter Tuerca - Nut Dado -				2																
9	238799	Patte de fixation - Befestigung auge Brida de fijación - Fastening lug Flangia di fissaggio -				1																
10	74639	Silentbloc - Dampfer Amortiguador - Shock absorber Tasselo -				1																
11	54951	Vis H,M 8- 16-8.8-ZN8/C - Schraube Tornillo - Screw Vite -				1																

16/08/2004

Catalogue : 547845

ADAPTATION MOTEUR - TRANSMISSION
MOTOR - GETRIEBE ANPASSUNG
ADAPTACION MOTOR - TRANSMISION
ENGINE - TRANSMISSION ADAPTATION
ADATTAMENTO MOTORE - TRASMISSIONE

Qté-Menge-Cant-Qty-Q.ta | 4 AA 319 | M

1-MLT630 T
2-
3-
4-MLT634 120 LSU
5-
6-
7-MLT731 T LSU
8-MT732

Rep Hinw Fig Item Rif	Numéro Teil-Nr Numero Part-Nr Part-Nr	Désignation Bezeichnung Descripcion Description Descrizione	1	2	3	4	5	6	7	8	9	10	11	12	13	14	15	16	17	18	19	20
12	42347	Vis H,M 8- 20-8.8-ZN8/C - Schraube Tornillo - Screw Vite -				1																
13	63351	Rondelle JZC 8 CAD.BICH - Unterlegscheibe Arandela - Washer Rondella -				2																
14	58528	Ecrou H ,M 8 ZN - Mutter Tuerca - Nut Dado -				1																
15	205206	Raccord Union - Verschraubung Racor - Connection Raccordo -				2																
16	169372	Joint torique - "O" ring Junta torica - "O" ring Anello OR -				X																
17	245175	Flexible (Lg 1950) - Schlauch Flexible - Hose Flessibile -				1																
18	243034	Flexible - Schlauch Flexible - Hose Flessibile -				1																
19	190017	Joint torique - "O" ring Junta torica - "O" ring Anello OR -				X																
20	205205	Raccord Union - Verschraubung Racor - Connection Raccordo -				2																
21	48905	Joint torique - "O" ring Junta torica - "O" ring Anello OR -				X																
22	225731	Guide - Führungs Guía - Guide Guida -				1																

Catalogue : 547845

3

ADAPTATION MOTEUR - TRANSMISSION
MOTOR - GETRIEBE ANPASSUNG
ADAPTACION MOTOR - TRANSMISION
ENGINE - TRANSMISSION ADAPTATION
ADATTAMENTO MOTORE - TRASMISSIONE

Qté-Menge-Cant-Qty-Q.ta | 4 AA 319 | M

1-MLT630 T
2-
3-
4-MLT634 120 LSU
5-
6-
7-MLT731 T LSU
8-MT732

Rep Hinw Fig Item Rif	Numéro Teil-Nr Numero Part-Nr Part-Nr	Désignation Bezeichnung Descripcion Description Descrizione	1	2	3	4	5	6	7	8	9	10	11	12	13	14	15	16	17	18	19	20
23	242233	Flexible - Schlauch Flexible - Hose Flessibile -																				
24	57907	Joint profilé - Dichtungsstreifen Junta perfilada - Weatherstrip Guarnizióne -				1																
25	164710	Joint (Lg 250) - Dichtung Junta - Seal Guarnizióne -				1																
28	243035	Tube refroidissement air - Rohr Tubo - Tube Tubo -				1																
29	243483	Manchon - Muffe Manguito - Coupling Manicotto -				1																
30	604798	Durit - Schlauch Tubo flexible - Hose Manicotto -				1																
31	195728	Collier - Spannschelle Abrazadera - Clamp Fascetta -				2																
32	243036	Durit - Schlauch Tubo flexible - Hose Manicotto -				1																
33	195716	Collier - Spannschelle Abrazadera - Clamp Fascetta -				2																
34	244696	Durit - Schlauch Tubo flexible - Hose Manicotto -				1																
35	195716	Collier - Spannschelle Abrazadera - Clamp Fascetta -				1																

16/08/2004

Catalogue : 547845

ADAPTATION MOTEUR - TRANSMISSION
MOTOR - GETRIEBE ANPASSUNG
ADAPTACION MOTOR - TRANSMISION
ENGINE - TRANSMISSION ADAPTATION
ADATTAMENTO MOTORE - TRASMISSIONE

Qté-Menge-Cant-Qty-Q.ta | 4 AA | 319 | M

1-MLT630 T
2-
3-
4-MLT634 120 LSU
5-
6-
7-MLT731 T LSU
8-MT732

Rep Hinw Fig Item Rif	Numéro Teil-Nr Numero Part-Nr Part-Nr	Désignation Bezeichnung Descripcion Description Descrizione	1	2	3	4	5	6	7	8	9	10	11	12	13	14	15	16	17	18	19	20
36	230501	Collier - Spannschelle Abrazadera - Clamp Fascetta -				1																
37	242523	Durit supérieure "eau" - Ober Schlauch Tubo flexible superior - Upper hose Manicotto superiore -				1																
38	242522	Durit inférieure "eau" - Unter Schlauch Tubo flexible inferior - Lower hose Manicotto inferiore -				1																
39	204170	Collier - Spannschelle Abrazadera - Clamp Fascetta -				2																
40	195728	Collier - Spannschelle Abrazadera - Clamp Fascetta -				2																
41	203757	Rondelle JZC12 CAD.BICH - Unterlegscheibe Arandela - Washer Rondella -				2																
42	702372	Durit - Schlauch Tubo flexible - Hose Manicotto -				1																
43	702371	Durit - Schlauch Tubo flexible - Hose Manicotto -				1																
44	702389	Durit - Schlauch Tubo flexible - Hose Manicotto -				1																
45	702390	Buse - Düse Conducto - Nozzle Condotto -				1																

4 AA 447

A PARTIR DE LA MACHINE
AB DER MASCHINE
A PARTIR DE LA MAQUINA
FROM MACHINE
A PARTIR DA MACCHINA
N°: **201189**

ADAPTATION MOTEUR-TRANSMISSION
MOTOR-GETRIEBE ANPASSUNG
ADAPTACION MOTOR-TRANSMISION
ENGINE-TRANSMISSION ADAPTATION
ADATTAMENTO MOTORE - TRASMISSIONE

4- MLT 634 120 LSU

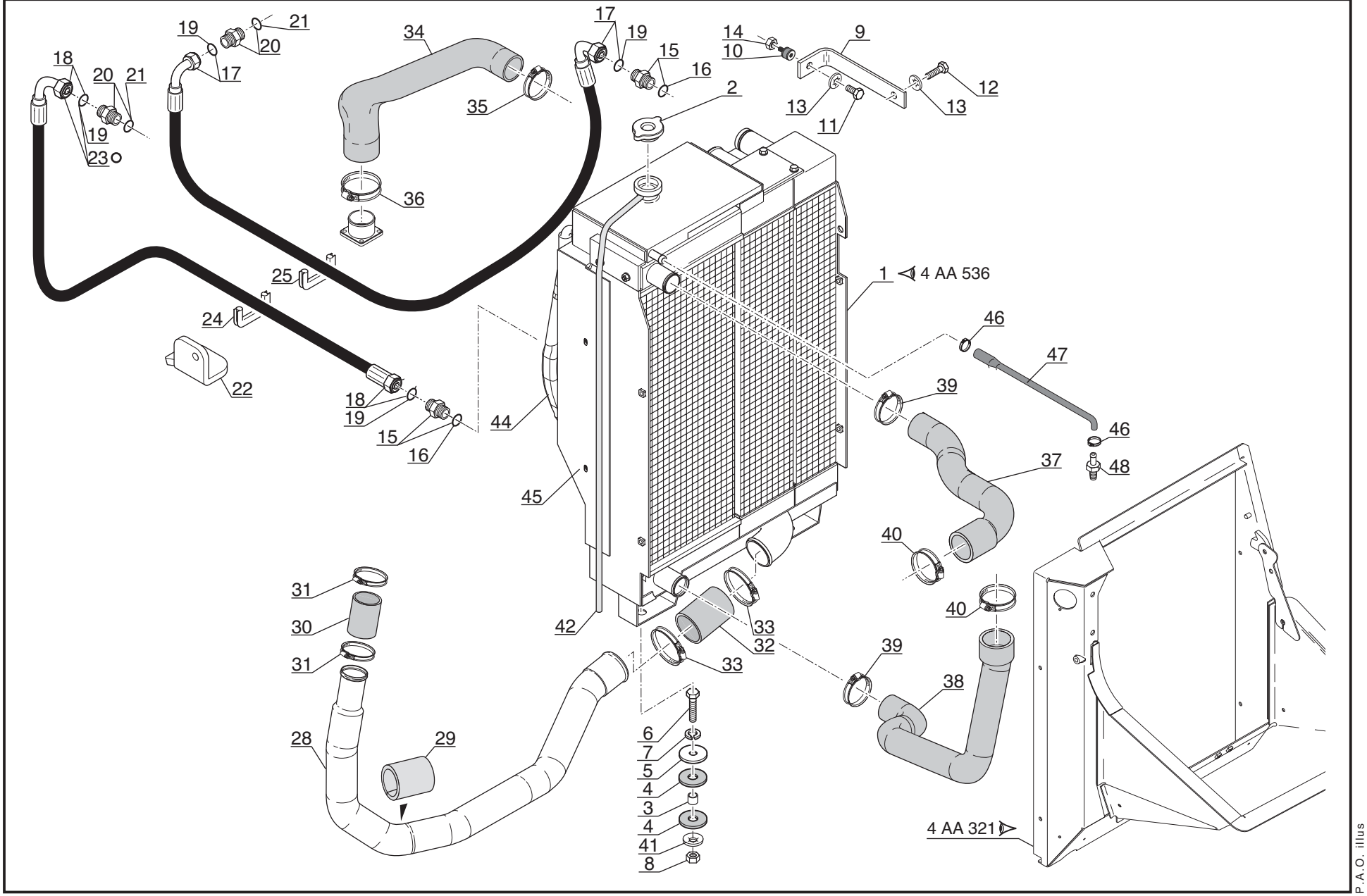

P.A.O. illus

09 / 12 / 05

Catalogue : 547845

1

ADAPTATION MOTEUR - TRANSMISSION
MOTOR - GETRIEBE ANPASSUNG
ADAPTACION MOTOR - TRANSMISION
ENGINE - TRANSMISSION ADAPTATION
ADATTAMENTO MOTORE - TRASMISSIONE

Qté-Menge-Cant-Qty-Q.ta | 4 AA 447 | M

1-MLT630 T
2-
3-
4-MLT634 120 LSU
5-
6-
7-MLT731 T LSU
8-MT732

Rep Hinw Fig Item Rif	Numéro Teil-Nr Numero Part-Nr Part-Nr	Désignation Bezeichnung Descripcion Description Descrizione	1	2	3	4	5	6	7	8	9	10	11	12	13	14	15	16	17	18	19	20
1	250400	Radiateur - Kühler Radiador - Radiator Radiatore -				1																
2	702369	Bouchon de remplissage - Einfüllverschluss Tapón de llenado - Filling plug Tappo di riempimento -				1																
3	188791	Entretoise - Querstrebe Separador - Spacer Distanziale -				2																
4	73979	Rondelle caoutchouc - Gummiunterlegscheibe Arandela de caucho - Rubber washer Rondella gomma -				4																
5	44026	Rondelle SP 13 x 45 x 4 ZN - Unterlegscheibe Arandela - Washer Rondella -				2																
6	29450	Vis H,M12- 40-8.8-ZN8/C - Schraube Tornillo - Screw Vite -				2																
7	42231	Rondelle W12 ZN - Unterlegscheibe Arandela - Washer Rondella -				2																
8	58548	Ecrou H ,M12 C 8 ZN..C - Mutter Tuerca - Nut Dado -				2																
9	238799	Patte de fixation - Befestigung auge Brida de fijación - Fastening lug Flangia di fissaggio -				1																
10	74639	Silentbloc - Dampfer Amortiguador - Shock absorber Tasselo -				1																
11	54951	Vis H,M 8- 16-8.8-ZN8/C - Schraube Tornillo - Screw Vite -				1																

9/01/2006

2

Catalogue : 547845

ADAPTATION MOTEUR - TRANSMISSION
MOTOR - GETRIEBE ANPASSUNG
ADAPTACION MOTOR - TRANSMISION
ENGINE - TRANSMISSION ADAPTATION
ADATTAMENTO MOTORE - TRASMISSIONE

Qté-Menge-Cant-Qty-Q.ta | 4 AA 447 | M

1-MLT630 T
2-
3-
4-MLT634 120 LSU
5-
6-
7-MLT731 T LSU
8-MT732

Rep Hinw Fig Item Rif	Numéro Teil-Nr Numero Part-Nr Part-Nr	Désignation Bezeichnung Descripcion Description Descrizione	1	2	3	4	5	6	7	8	9	10	11	12	13	14	15	16	17	18	19	20
12	42347	Vis H,M 8- 20-8.8-ZN8/C - Schraube Tornillo - Screw Vite -				1																
13	63351	Rondelle JZC 8 CAD.BICH - Unterlegscheibe Arandela - Washer Rondella -				2																
14	58528	Ecrou H ,M 8 ZN - Mutter Tuerca - Nut Dado -				1																
15	205206	Raccord Union - Verschraubung Racor - Connection Raccordo -				2																
16	169372	Joint torique - "O" ring Junta torica - "O" ring Anello OR -				X																
17	245175	Flexible (Lg 1950) - Schlauch Flexible - Hose Flessibile -				1																
18	243034	Flexible - Schlauch Flexible - Hose Flessibile -				1																
19	190017	Joint torique - "O" ring Junta torica - "O" ring Anello OR -				X																
20	205205	Raccord Union - Verschraubung Racor - Connection Raccordo -				2																
21	48905	Joint torique - "O" ring Junta torica - "O" ring Anello OR -				X																
22	225731	Guide - Führungs Guía - Guide Guida -				1																

+

Catalogue : 547845

ADAPTATION MOTEUR - TRANSMISSION
MOTOR - GETRIEBE ANPASSUNG
ADAPTACION MOTOR - TRANSMISION
ENGINE - TRANSMISSION ADAPTATION
ADATTAMENTO MOTORE - TRASMISSIONE

Qté-Menge-Cant-Qty-Q.ta | 4 AA 447 | M

1-MLT630 T
2-
3-
4-MLT634 120 LSU
5-
6-
7-MLT731 T LSU
8-MT732

Rep Hinw Fig Item Rif	Numéro Teil-Nr Numero Part-Nr Part-Nr	Désignation Bezeichnung Descripcion Description Descrizione	1	2	3	4	5	6	7	8	9	10	11	12	13	14	15	16	17	18	19	20
23	242233	Flexible - Schlauch Flexible - Hose Flessibile -																				
24	57907	Joint profilé - Dichtungsstreifen Junta perfilada - Weatherstrip Guarnizióne -				1																
25	164710	Joint (Lg 250) - Dichtung Junta - Seal Guarnizióne -				1																
28	243035	Tube refroidissement air - Rohr Tubo - Tube Tubo -				1																
29	243483	Manchon - Muffe Manguito - Coupling Manicotto -				1																
30	604798	Durit - Schlauch Tubo flexible - Hose Manicotto -				1																
31	232027	Collier - Spannschelle Abrazadera - Clamp Fascetta -				2																
32	243036	Durit - Schlauch Tubo flexible - Hose Manicotto -				1																
33	195728	Collier - Spannschelle Abrazadera - Clamp Fascetta -				2																
34	244696	Durit - Schlauch Tubo flexible - Hose Manicotto -				1																
35	195716	Collier - Spannschelle Abrazadera - Clamp Fascetta -				1																

9/01/2006

Catalogue : 547845

ADAPTATION MOTEUR - TRANSMISSION
MOTOR - GETRIEBE ANPASSUNG
ADAPTACION MOTOR - TRANSMISION
ENGINE - TRANSMISSION ADAPTATION
ADATTAMENTO MOTORE - TRASMISSIONE

Qté-Menge-Cant-Qty-Q.ta | 4 AA 447 | M

1-MLT630 T
2-
3-
4-MLT634 120 LSU
5-
6-
7-MLT731 T LSU
8-MT732

Rep Hinw Fig Item Rif	Numéro Teil-Nr Numero Part-Nr Part-Nr	Désignation Bezeichnung Descripcion Description Descrizione	1	2	3	4	5	6	7	8	9	10	11	12	13	14	15	16	17	18	19	20
36	230501	Collier - Spannschelle Abrazadera - Clamp Fascetta -				1																
37	242523	Durit supérieure "eau" - Ober Schlauch Tubo flexible superior - Upper hose Manicotto superiore -				1																
38	251365	Durit inférieure "eau" - Unter Schlauch Tubo flexible inferior - Lower hose Manicotto inferiore -				1																
39	204170	Collier - Spannschelle Abrazadera - Clamp Fascetta -				2																
40	195728	Collier - Spannschelle Abrazadera - Clamp Fascetta -				2																
41	203757	Rondelle JZC12 CAD.BICH - Unterlegscheibe Arandela - Washer Rondella -				2																
42	702372	Durit - Schlauch Tubo flexible - Hose Manicotto -				1																
44	702389	Durit - Schlauch Tubo flexible - Hose Manicotto -				1																
45	702390	Buse - Düse Conducto - Nozzle Condotto -				1																
46	479218	Collier - Spannschelle Abrazadera - Clamp Fascetta -				2																
47	250441	Durit (Lg 410) - Schlauch Tubo flexible - Hose Manicotto -				1																

Catalogue : 547845

ADAPTATION MOTEUR - TRANSMISSION
MOTOR - GETRIEBE ANPASSUNG
ADAPTACION MOTOR - TRANSMISION
ENGINE - TRANSMISSION ADAPTATION
ADATTAMENTO MOTORE - TRASMISSIONE

Qté-Menge-Cant-Qty-Q.ta | 4 AA | 447 | M

1-MLT630 T
2-
3-
4-MLT634 120 LSU
5-
6-
7-MLT731 T LSU
8-MT732

Rep Hinw Fig Item Rif	Numéro Teil-Nr Numero Part-Nr Part-Nr	Désignation Bezeichnung Descripcion Description Descrizione	1	2	3	4	5	6	7	8	9	10	11	12	13	14	15	16	17	18	19	20
48	250440	Raccord Union Cranté - Verschraubung Racor - Connection Raccordo -				1																

9/01/2006

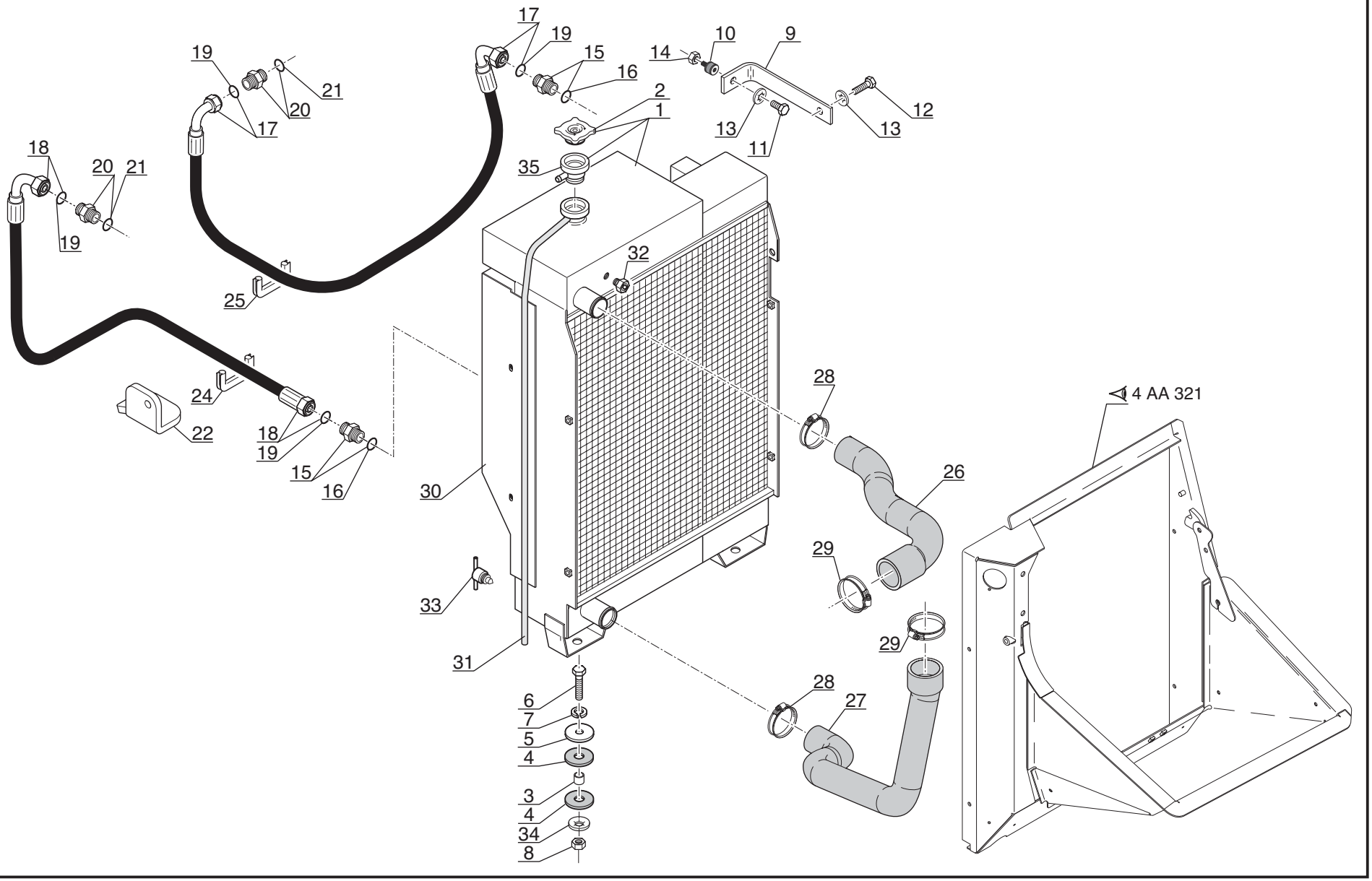
17
19
15
16
14
10
9
2
1
12
13
11
35
32
28
4 AA 321
26
29
30
33
31
6
7
5
4
3
4
34
8
27
18
20
21
22
24
25

P.A.O. illus

Catalogue : 547845

1

ADAPTATION MOTEUR - TRANSMISSION
MOTOR - GETRIEBE ANPASSUNG
ADAPTACION MOTOR - TRANSMISION
ENGINE - TRANSMISSION ADAPTATION
ADATTAMENTO MOTORE - TRASMISSIONE

Qté-Menge-Cant-Qty-Q.ta | 4 AA | 320 | M

1-MLT630 T
2-
3-
4-MLT634 120 LSU
5-
6-
7-MLT731 T LSU
8-MT732

Rep Hinw Fig Item Rif	Numéro Teil-Nr Numero Part-Nr Part-Nr	Désignation Bezeichnung Descripcion Description Descrizione	1	2	3	4	5	6	7	8	9	10	11	12	13	14	15	16	17	18	19	20
1	243030	Radiateur - Kühler Radiador - Radiator Radiatore -								1												
2	702339	Bouchon de remplissage - Einfüllverschluss Tapón de llenado - Filling plug Tappo di riempimento -								1												
3	188791	Entretoise - Querstrebe Separador - Spacer Distanziale -								2												
4	73979	Rondelle caoutchouc - Gummiunterlegscheibe Arandela de caucho - Rubber washer Rondella gomma -								4												
5	44026	Rondelle SP 13 x 45 x 4 ZN - Unterlegscheibe Arandela - Washer Rondella -								2												
6	29450	Vis H,M12- 40-8.8-ZN8/C - Schraube Tornillo - Screw Vite -								2												
7	42231	Rondelle W12 ZN - Unterlegscheibe Arandela - Washer Rondella -								2												
8	58548	Ecrou H ,M12 C 8 ZN..C - Mutter Tuerca - Nut Dado -								2												
9	238799	Patte de fixation - Befestigung auge Brida de fijación - Fastening lug Flangia di fissaggio -								1												
10	74639	Silentbloc - Dampfer Amortiguador - Shock absorber Tasselo -								1												
11	54951	Vis H,M 8- 16-8.8-ZN8/C - Schraube Tornillo - Screw Vite -								1												

13/12/2005

2

Catalogue : 547845

ADAPTATION MOTEUR - TRANSMISSION
MOTOR - GETRIEBE ANPASSUNG
ADAPTACION MOTOR - TRANSMISION
ENGINE - TRANSMISSION ADAPTATION
ADATTAMENTO MOTORE - TRASMISSIONE

Qté-Menge-Cant-Qty-Q.ta | 4 AA | 320 | M

1-MLT630 T
2-
3-
4-MLT634 120 LSU
5-
6-
7-MLT731 T LSU
8-MT732

Rep Hinw Fig Item Rif	Numéro Teil-Nr Numero Part-Nr Part-Nr	Désignation Bezeichnung Descripcion Description Descrizione	1	2	3	4	5	6	7	8	9	10	11	12	13	14	15	16	17	18	19	20
12	42347	Vis H,M 8- 20-8.8-ZN8/C - Schraube Tornillo - Screw Vite -								1												
13	63351	Rondelle JZC 8 CAD.BICH - Unterlegscheibe Arandela - Washer Rondella -								2												
14	58528	Ecrou H ,M 8 ZN - Mutter Tuerca - Nut Dado -								1												
15	205206	Raccord Union - Verschraubung Racor - Connection Raccordo -								2												
16	169372	Joint torique - "O" ring Junta torica - "O" ring Anello OR -								X												
17	245175	Flexible (Lg 1950) - Schlauch Flexible - Hose Flessibile -								1												
18	243034	Flexible - Schlauch Flexible - Hose Flessibile -								1												
19	190017	Joint torique - "O" ring Junta torica - "O" ring Anello OR -								X												
20	205205	Raccord Union - Verschraubung Racor - Connection Raccordo -								2												
21	48905	Joint torique - "O" ring Junta torica - "O" ring Anello OR -								1												
22	225731	Guide - Führungs Guía - Guide Guida -								1												

+

3

Catalogue : 547845

ADAPTATION MOTEUR - TRANSMISSION
MOTOR - GETRIEBE ANPASSUNG
ADAPTACION MOTOR - TRANSMISION
ENGINE - TRANSMISSION ADAPTATION
ADATTAMENTO MOTORE - TRASMISSIONE

Qté-Menge-Cant-Qty-Q.ta | **4 AA 320** | **M**

1-MLT630 T
2-
3-
4-MLT634 120 LSU
5-
6-
7-MLT731 T LSU
8-MT732

Rep Hinw Fig Item Rif	Numéro Teil-Nr Numero Part-Nr Part-Nr	Désignation Bezeichnung Descripcion Description Descrizione	1	2	3	4	5	6	7	8	9	10	11	12	13	14	15	16	17	18	19	20
24	57907	Joint profilé - Dichtungsstreifen Junta perfilada - Weatherstrip Guarnizióne -								1												
25	164710	Joint (Lg 250) - Dichtung Junta - Seal Guarnizióne -								1												
26	242523	Durit supérieure "eau" - Ober Schlauch Tubo flexible superior - Upper hose Manicotto superiore -								1												
27	251365	Durit inférieure "eau" - Unter Schlauch Tubo flexible inferior - Lower hose Manicotto inferiore -								1												
28	204170	Collier - Spannschelle Abrazadera - Clamp Fascetta -								2												
29	195728	Collier - Spannschelle Abrazadera - Clamp Fascetta -								2												
30	703457	Buse de radiateur - Luftleitblech Conducto de radiador - Radiator nozzle Ugello radiatore -								1												
31	702341	Durit - Schlauch Tubo flexible - Hose Manicotto -								1												
32	602865	Bouchon de niveau - Libelle stopfen Tapón nivel - Level plug Tappo livello -								1												
33	602043	Bouchon de vidange - Ablaßschraube Tapón de vaciado - Drain plug Tappo di scarico -								1												
34	203757	Rondelle JZC12 CAD.BICH - Unterlegscheibe Arandela - Washer Rondella -								2												

13/12/2005

Catalogue : 547845

ADAPTATION MOTEUR - TRANSMISSION
MOTOR - GETRIEBE ANPASSUNG
ADAPTACION MOTOR - TRANSMISION
ENGINE - TRANSMISSION ADAPTATION
ADATTAMENTO MOTORE - TRASMISSIONE

Qté-Menge-Cant-Qty-Q.ta | 4 AA | 320 | M

1-MLT630 T
2-
3-
4-MLT634 120 LSU
5-
6-
7-MLT731 T LSU
8-MT732

Rep Hinw Fig Item Rif	Numéro Teil-Nr Numero Part-Nr Part-Nr	Désignation Bezeichnung Descripcion Description Descrizione	1	2	3	4	5	6	7	8	9	10	11	12	13	14	15	16	17	18	19	20
35	705839	Embase - Unterplatte Basamento - Base-plate Sede -								1												

A PARTIR DE LA MACHINE
AB DER MASCHINE
A PARTIR DE LA MAQUINA
FROM MACHINE
A PARTIR DA MACCHINA
→ N°: **201189**

ADAPTATION MOTEUR-TRANSMISSION
MOTOR-GETRIEBE ANPASSUNG
ADAPTACION MOTOR-TRANSMISION
ENGINE-TRANSMISSION ADAPTATION
ADATTAMENTO MOTORE - TRASMISSIONE

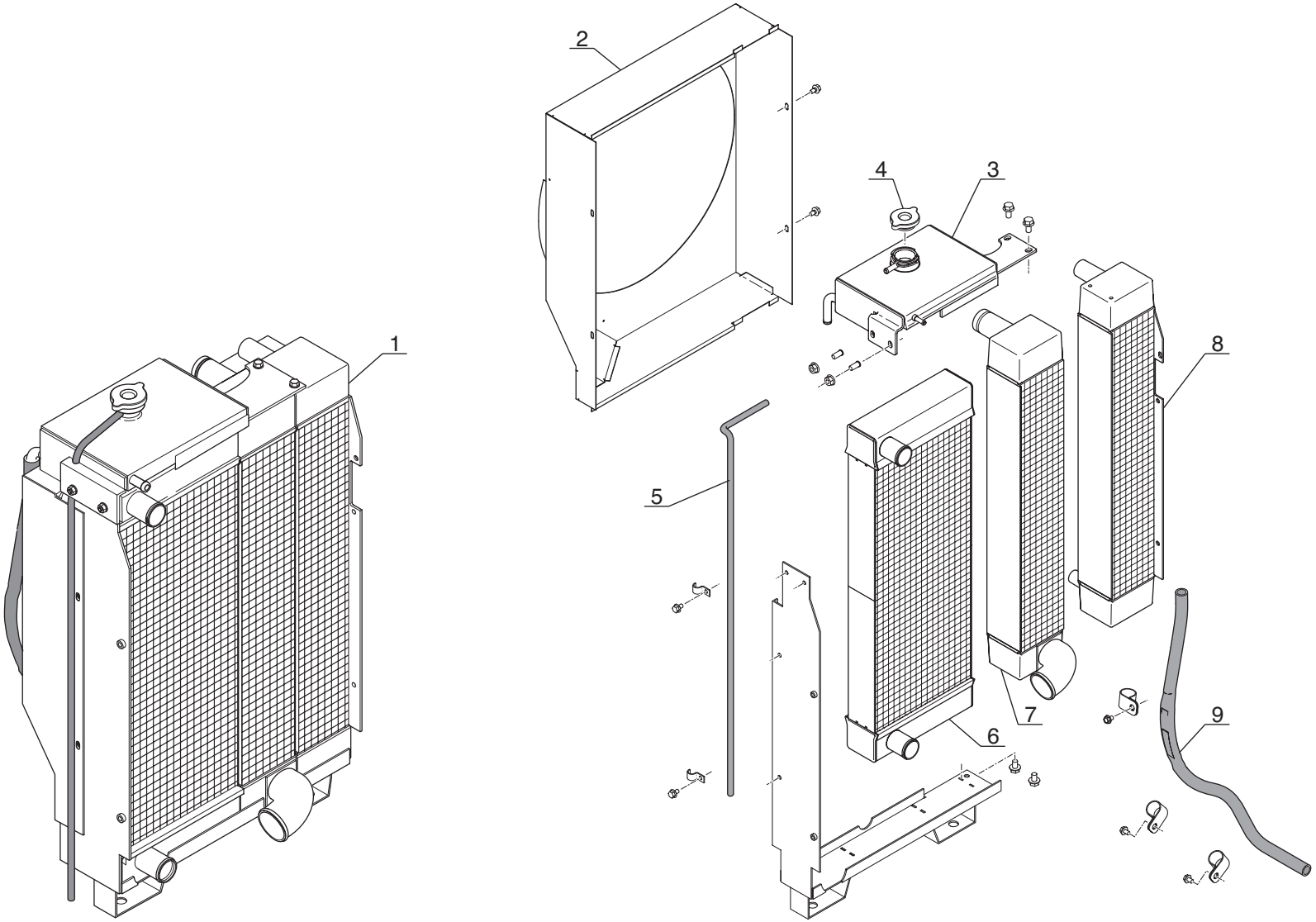

Catalogue : 547845

1

ADAPTATION MOTEUR - TRANSMISSION
MOTOR - GETRIEBE ANPASSUNG
ADAPTACION MOTOR - TRANSMISION
ENGINE - TRANSMISSION ADAPTATION
ADATTAMENTO MOTORE - TRASMISSIONE

Qté-Menge-Cant-Qty-Q.ta | 4 AA 536 | M

1-MLT630 T
2-
3-
4-MLT634 120 LSU
5-
6-
7-MLT731 T LSU
8-MT732

Rep Hinw Fig Item Rif	Numéro Teil-Nr Numero Part-Nr Part-Nr	Désignation Bezeichnung Descripcion Description Descrizione	1	2	3	4	5	6	7	8	9	10	11	12	13	14	15	16	17	18	19	20
1	250400	Radiateur - Kühler Radiador - Radiator Radiatore -				1																
2	702390	Buse - Düse Conducto - Nozzle Condotto -				1																
3	706209	Vase d'expansion - Ausdehnung vase Vaso de expansion - Expansion chamber Vaso dall'espansione -				1																
4	702369	Bouchon de remplissage - Einfüllverschluss Tapón de llenado - Filling plug Tappo di riempimento -				1																
5	702372	Durit - Schlauch Tubo flexible - Hose Manicotto -				1																
6	704640	Radiateur (eau) - Kühler (wasser) Radiador (agua) - Radiator (water) Radiatore (acqua) -				1																
7	704642	Radiateur (air) - Kühler Radiador - Radiator Radiatore -				1																
8	704641	Radiateur (huile) - Kühler (olwanne) Radiador (aceite) - Radiator (oil) Radiatore (olio) -				1																
9	702389	Durit - Schlauch Tubo flexible - Hose Manicotto -				1																

23/11/2006

4 AA 321

ADAPTATION MOTEUR-TRANSMISSION
MOTOR-GETRIEBE ANPASSUNG
ADAPTACION MOTOR-TRANSMISION
ENGINE-TRANSMISSION ADAPTATION
ADATTAMENTO MOTORE - TRASMISSIONE

1- MLT 630 Turbo
4- MLT 634 120 LSU
7- MLT 731 Turbo LSU
8- MT 732

● JUSQU'A LA MACHINE
BIS DER MASCHINE
HASTA LA MAQUINA
UP TO MACHINE
FINO LA MACCHINA
→ N°: 218087

○ A PARTIR DE LA MACHINE
AB DER MASCHINE
A PARTIR DE LA MAQUINA
FROM MACHINE
A PARTIR DA MACCHINA
→ N°: 218088

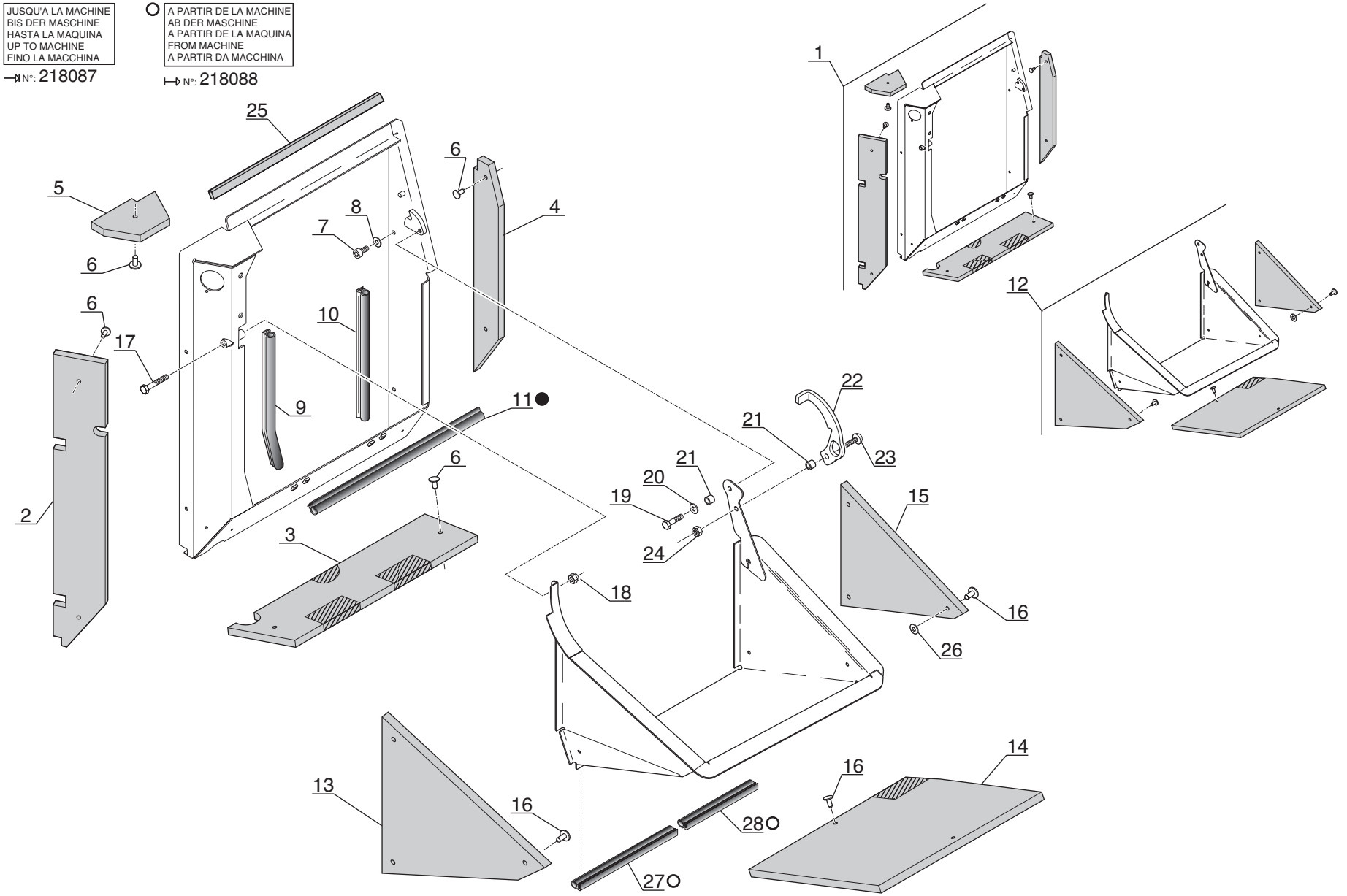

P.A.O. illus

08 / 12 / 05

Catalogue : 547845

1

ADAPTATION MOTEUR - TRANSMISSION
MOTOR - GETRIEBE ANPASSUNG
ADAPTACION MOTOR - TRANSMISION
ENGINE - TRANSMISSION ADAPTATION
ADATTAMENTO MOTORE - TRASMISSIONE

Qté-Menge-Cant-Qty-Q.ta | 4 AA | 321 | M

1-MLT630 T
2-
3-
4-MLT634 120 LSU
5-
6-
7-MLT731 T LSU
8-MT732

Rep Hinw Fig Item Rif	Numéro Teil-Nr Numero Part-Nr Part-Nr	Désignation Bezeichnung Descripcion Description Descrizione	1	2	3	4	5	6	7	8	9	10	11	12	13	14	15	16	17	18	19	20
1	256096	Buse d'aspiration fixe insonorisée Düse Conducto - Nozzle Condotto -	1			1			1	1												
2	244259	Insonorisant arrière - Hinter schalldämpfungmoos Insonorizador trasera - Rear sound proofing foam Ammortizzatore posteriore -	1			1			1	1												
3	244258	Insonorisant inférieur - Hinter Schalldämpfungmoos Insonorizador trasera - Lower sound proofing foam Ammortizzatore inferiore -	1			1			1	1												
4	244257	Insonorisant avant - Vorn schalldämpfungmoos Insonorizador delantera - Front sound proofing foam Ammortizzatore anteriore -	1			1			1	1												
5	244256	Insonorisant arrière supérieur- Ober Hinter schalldämpfungmo Insonorizador trasera superior- Upper rear sound proofing fo Ammortizzatore posteriore superiore	1			1			1	1												
6	239707	Clip - Klammer Clip - Clip Fermaglio -	7			7			7	7												
7	55940	Vis CHc,M 8- 16 zinguée - Schraube Tornillo - Screw Vite -	4			4			4	4												
8	61674	Rondelle M 8 ZN - Unterlegscheibe Arandela - Washer Rondella -	4			4			4	4												
9	229019	Joint profilé (Lg 300) - Dichtungsstreifen Junta perfilada - Weatherstrip Guarnizióne -	1			1			1	1												
10	243049	Joint profilé (Lg 280) - Dichtungsstreifen Junta perfilada - Weatherstrip Guarnizióne -	1			1			1	1												
11	245565	Joint profilé (Lg 425) - Dichtungsstreifen Junta perfilada - Weatherstrip Guarnizióne -	1			1			1	1												

+

13/12/2005

2

Catalogue : 547845

ADAPTATION MOTEUR - TRANSMISSION
MOTOR - GETRIEBE ANPASSUNG
ADAPTACION MOTOR - TRANSMISION
ENGINE - TRANSMISSION ADAPTATION
ADATTAMENTO MOTORE - TRASMISSIONE

Qté-Menge-Cant-Qty-Q.ta | **4 AA** | **321** | **M**

1-MLT630 T
2-
3-
4-MLT634 120 LSU
5-
6-
7-MLT731 T LSU
8-MT732

Rep Hinw Fig Item Rif	Numéro Teil-Nr Numero Part-Nr Part-Nr	Désignation Bezeichnung Descripcion Description Descrizione	1	2	3	4	5	6	7	8	9	10	11	12	13	14	15	16	17	18	19	20
12	244244	Buse amovible insonorisée - Düse Conducto - Nozzle Condotto -	1			1			1	1												
13	238867	Insonorisant arrière - Hinter schalldämpfungmoos Insonorizador trasera - Rear sound proofing foam Ammortizzatore posteriore -	1			1			1	1												
14	244243	Insonorisant inférieur - Hinter Schalldämpfungmoos Insonorizador trasera - Lower sound proofing foam Ammortizzatore inferiore -	1			1			1	1												
15	238866	Insonorisant avant - Vorn schalldämpfungmoos Insonorizador delantera - Front sound proofing foam Ammortizzatore anteriore -	1			1			1	1												
16	239707	Clip - Klammer Clip - Clip Fermaglio -	8			8			8	8												
17	58533	Vis H,M 8- 60-8.8-ZN8/C - Schraube Tornillo - Screw Vite -	1			1			1	1												
18	54242	Ecrou H,FR M 8 C 8 ZN..C - Mutter Tuerca - Nut Dado -	1			1			1	1												
19	54951	Vis H,M 8- 16-8.8-ZN8/C - Schraube Tornillo - Screw Vite -	1			1			1	1												
20	61674	Rondelle M 8 ZN - Unterlegscheibe Arandela - Washer Rondella -	1			1			1	1												
21	244699	Entretoise - Querstrebe Separador - Spacer Distanziale -	2			2			2	2												
22	245170	Patte de maintien - Auge Brida - Lug Piastra -	1			1			1	1												

3

ADAPTATION MOTEUR - TRANSMISSION
MOTOR - GETRIEBE ANPASSUNG
ADAPTACION MOTOR - TRANSMISION
ENGINE - TRANSMISSION ADAPTATION
ADATTAMENTO MOTORE - TRASMISSIONE

Qté-Menge-Cant-Qty-Q.ta | 4 AA | 321 | M

1-MLT630 T
2-
3-
4-MLT634 120 LSU
5-
6-
7-MLT731 T LSU
8-MT732

Rep Hinw Fig Item Rif	Numéro Teil-Nr Numero Part-Nr Part-Nr	Désignation Bezeichnung Descripcion Description Descrizione	1	2	3	4	5	6	7	8	9	10	11	12	13	14	15	16	17	18	19	20
23	202144	Vis CBHc,M 8- 20-10.9-ZN8/NOIR- Schraube Tornillo - Screw Vite -	1			1			1	1												
24	54242	Ecrou H,FR M 8 C 8 ZN..C - Mutter Tuerca - Nut Dado -	1			1			1	1												
25	244697	Joint profilé (Lg 425) - Dichtungsstreifen Junta perfilada - Weatherstrip Guarnizióne -	1			1			1	1												
26	29469	Rondelle M 6 ZN - Unterlegscheibe Arandela - Washer Rondella -	3			3			3	3												
27	246560	Joint profilé (Lg 240) - Dichtungsstreifen Junta perfilada - Weatherstrip Guarnizióne -	1			1			1	1												
28	236565	Joint profilé (Lg 180) - Dichtungsstreifen Junta perfilada - Weatherstrip Guarnizióne -	1			1			1	1												

13/12/2005

4 AA 344

JUSQU'A LA MACHINE
BIS DER MASCHINE
HASTA LA MAQUINA
UP TO MACHINE
FINO LA MACCHINA
N°: 217379

ADAPTATION MOTEUR-TRANSMISSION
MOTOR-GETRIEBE ANPASSUNG
ADAPTACION MOTOR-TRANSMISION
ENGINE-TRANSMISSION ADAPTATION
ADATTAMENTO MOTORE - TRASMISSIONE

4- MLT 634 120 LSU

● SUIVANT MONTAGE
NACH MONTAGE
SEGUN MONTAJE
AS MOUNTING
SECONDO MONTAGGIO

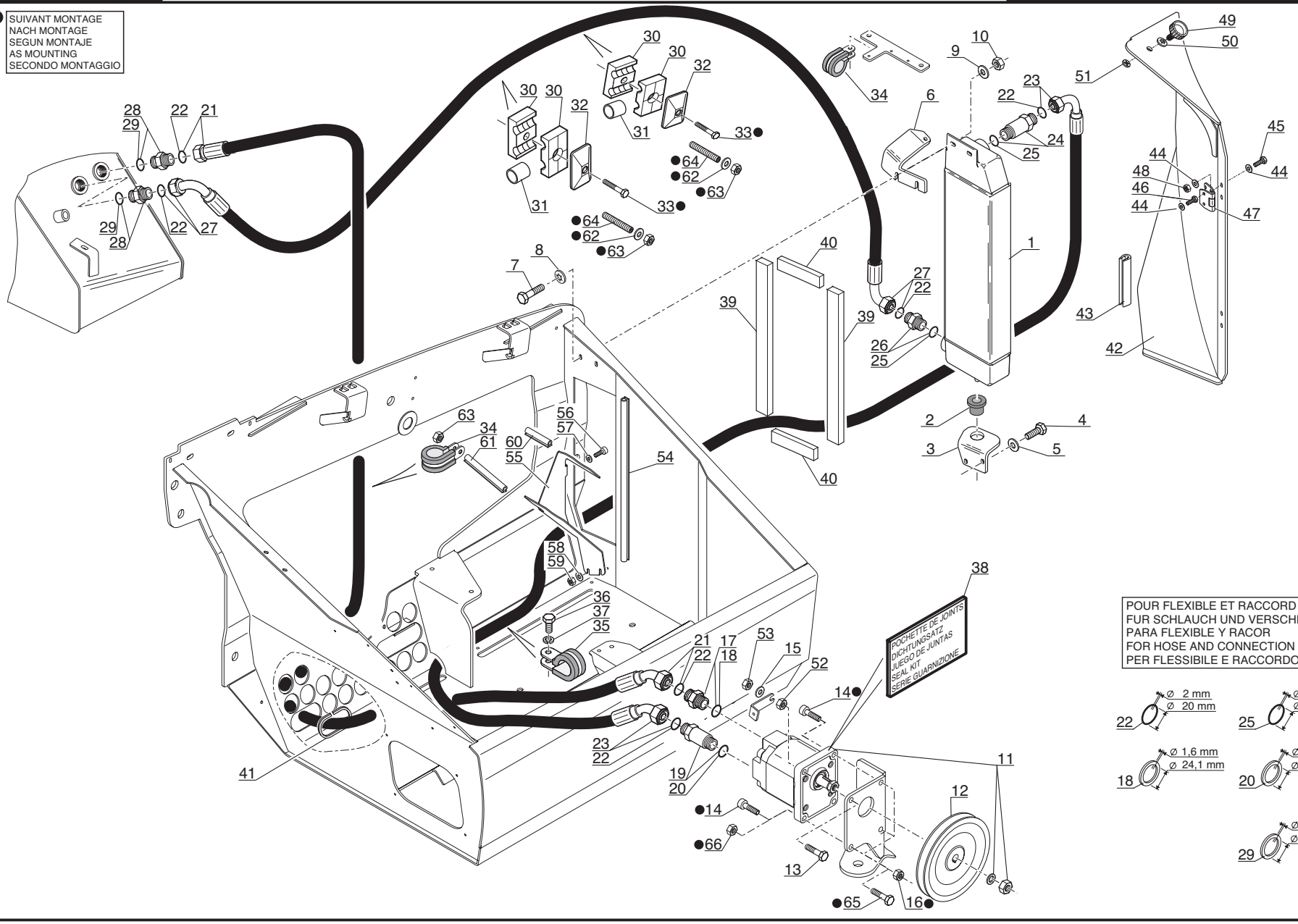

POUR FLEXIBLE ET RACCORD
FUR SCHLAUCH UND VERSCHRAUBUNG
PARA FLEXIBLE Y RACOR
FOR HOSE AND CONNECTION
PER FLESSIBILE E RACCORDO

P.A.O. illus

20 / 12 / 05

1

Catalogue : 547845

ADAPTATION MOTEUR - TRANSMISSION
MOTOR - GETRIEBE ANPASSUNG
ADAPTACION MOTOR - TRANSMISION
ENGINE - TRANSMISSION ADAPTATION
ADATTAMENTO MOTORE - TRASMISSIONE

Qté-Menge-Cant-Qty-Q.ta | **4 AA** | **344** | **M**

1-MLT630 T
2-
3-
4-MLT634 120 LSU
5-
6-
7-MLT731 T LSU
8-MT732

Rep Hinw Fig Item Rif	Numéro Teil-Nr Numero Part-Nr Part-Nr	Désignation Bezeichnung Descripcion Description Descrizione	1	2	3	4	5	6	7	8	9	10	11	12	13	14	15	16	17	18	19	20
1	243055	Refroidisseur d'huile - Olkühler Enfriador de aceite - Oil cooler Refrigeratore integrale -				1																
2	167187	Bague - Büchse Anillo - Bushing Anello -				1																
3	243056	Support inférieur - Unter träger Soporte inferior - Lower bracket Supporto inferiore -				1																
4	168343	Vis H,M 6- 30-8.8-ZN5/C - Schraube Tornillo - Screw Vite -				1																
5	29469	Rondelle M 6 ZN - Unterlegscheibe Arandela - Washer Rondella -				2																
6	245422	Patte - Auge Brida - Lug Piastra -				1																
7	168343	Vis H,M 6- 30-8.8-ZN5/C - Schraube Tornillo - Screw Vite -				2																
8	226311	Rondelle JZC 6 CAD.BICH - Unterlegscheibe Arandela - Washer Rondella -				2																
9	29469	Rondelle M 6 ZN - Unterlegscheibe Arandela - Washer Rondella -				2																
10	25714	Ecrou H ,M 6 ZN - Mutter Tuerca - Nut Dado -				2																
11	244242	Pompe - Pumpe Bomba - Pump Pompa -				1																

+

4/11/2004

Catalogue : 547845

ADAPTATION MOTEUR - TRANSMISSION
MOTOR - GETRIEBE ANPASSUNG
ADAPTACION MOTOR - TRANSMISION
ENGINE - TRANSMISSION ADAPTATION
ADATTAMENTO MOTORE - TRASMISSIONE

Qté-Menge-Cant-Qty-Q.ta | 4 AA 344 | M

1-MLT630 T
2-
3-
4-MLT634 120 LSU
5-
6-
7-MLT731 T LSU
8-MT732

Rep Hinw Fig Item Rif	Numéro Teil-Nr Numero Part-Nr Part-Nr	Désignation Bezeichnung Descripcion Description Descrizione	1	2	3	4	5	6	7	8	9	10	11	12	13	14	15	16	17	18	19	20
12	244289	Poulie - Riemen Polea - Pulley Puleggia -				1																
13	58530	Vis H,M 8- 45-8.8-ZN8/C - Schraube Tornillo - Screw Vite -				1																
14	60845	Vis CHc,M 8- 30-8.8-ZN8/C - Schraube Tornillo - Screw Vite -				3																
15	61674	Rondelle M 8 ZN - Unterlegscheibe Arandela - Washer Rondella -				1																
16	54242	Ecrou H,FR M 8 C 8 ZN..C - Mutter Tuerca - Nut Dado -				3																
17	524788	Raccord Union - Verschraubung Racor - Connection Raccordo -				1																
18	190878	Joint d'étanchéité - Dichtungsring Junta de estanqueidad - Seal Guarnizióne -				X																
19	245172	Raccord Union Prolongateur - Verschraubung Racor - Connection Raccordo -				1																
20	184787	Joint d'étanchéité - Dichtungsring Junta de estanqueidad - Seal Guarnizióne di tenuta -				X																
21	245176	Flexible (Lg 1770) - Schlauch Flexible - Hose Flessibile -				1																
22	190017	Joint torique - "O" ring Junta torica - "O" ring Anello OR -				X																

Catalogue : 547845

ADAPTATION MOTEUR - TRANSMISSION
MOTOR - GETRIEBE ANPASSUNG
ADAPTACION MOTOR - TRANSMISION
ENGINE - TRANSMISSION ADAPTATION
ADATTAMENTO MOTORE - TRASMISSIONE

Qté-Menge-Cant-Qty-Q.ta | 4 AA | 344 | M

1-MLT630 T
2-
3-
4-MLT634 120 LSU
5-
6-
7-MLT731 T LSU
8-MT732

Rep Hinw Fig Item Rif	Numéro Teil-Nr Numero Part-Nr Part-Nr	Désignation Bezeichnung Descripcion Description Descrizione	1	2	3	4	5	6	7	8	9	10	11	12	13	14	15	16	17	18	19	20
23	245174	Flexible (Lg 2200) - Schlauch Flexible - Hose Flessibile -				1																
24	245173	Raccord Union Prolongateur - Verschraubung Racor - Connection Raccordo -				1																
25	169372	Joint torique - "O" ring Junta torica - "O" ring Anello OR -				X																
26	205206	Raccord Union - Verschraubung Racor - Connection Raccordo -				1																
27	245175	Flexible (Lg 1950) - Schlauch Flexible - Hose Flessibile -				1																
28	222661	Raccord - Verschraubung Racor - Connection Raccordo -				2																
29	190875	Joint d'étanchéité - Dichtungsring Junta de estanqueidad - Seal Guarnizióne -				X																
30	177878	Demi-collier - Halb-klemme Media abrazadera - Half-clamp Fascetta -				4																
31	246992	Tube - Rohr Tubo - Tube Tubo -				2																
32	168861	Plaque de protection - Schützplatte Placa de protección - Protection plate Piastra di protezione -				2																
33	58531	Vis H,M 8- 50-8.8-ZN8/C - Schraube Tornillo - Screw Vite -				2																

+

4/11/2004

Catalogue : 547845

ADAPTATION MOTEUR - TRANSMISSION
MOTOR - GETRIEBE ANPASSUNG
ADAPTACION MOTOR - TRANSMISION
ENGINE - TRANSMISSION ADAPTATION
ADATTAMENTO MOTORE - TRASMISSIONE

Qté-Menge-Cant-Qty-Q.ta | 4 AA | 344 | M

1-MLT630 T
2-
3-
4-MLT634 120 LSU
5-
6-
7-MLT731 T LSU
8-MT732

Rep Hinw Fig Item Rif	Numéro Teil-Nr Numero Part-Nr Part-Nr	Désignation Bezeichnung Descripcion Description Descrizione	1	2	3	4	5	6	7	8	9	10	11	12	13	14	15	16	17	18	19	20
34	175751	Collier - Spannschelle Abrazadera - Clamp Fascetta -				2																
35	86506	Collier - Spannschelle Abrazadera - Clamp Fascetta -				1																
36	54951	Vis H,M 8- 16-8.8-ZN8/C - Schraube Tornillo - Screw Vite -				1																
37	42325	Rondelle W 8 ZN - Unterlegscheibe Arandela - Washer Rondella -				1																
38	702347	Pochette de joints - Dichtungssatz Juego de juntas - Seal kit Kit guarnizióni -				1																
39	245179	Joint profilé (Lg 485) - Dichtungsstreifen Junta perfilada - Weatherstrip Guarnizióne -				2																
40	245178	Joint profilé (Lg 110) - Dichtungsstreifen Junta perfilada - Weatherstrip Guarnizióne -				2																
41	245355	Joint profilé (Lg 270) - Dichtungsstreifen Junta perfilada - Weatherstrip Guarnizióne -				1																
42	247356	Caisson - Abteilung Cajón - Compartment Cassone -				1																
43	242005	Joint profilé - Dichtungsstreifen Junta perfilada - Weatherstrip Guarnizióne -				1																
44	189857	Rondelle M 6 ZN PASS.NOIRE - Unterlegscheibe Arandela - Washer Rondella -				12																

5

Catalogue : 547845

ADAPTATION MOTEUR - TRANSMISSION
MOTOR - GETRIEBE ANPASSUNG
ADAPTACION MOTOR - TRANSMISION
ENGINE - TRANSMISSION ADAPTATION
ADATTAMENTO MOTORE - TRASMISSIONE

Qté-Menge-Cant-Qty-Q.ta | 4 AA 344 | M

1-MLT630 T
2-
3-
4-MLT634 120 LSU
5-
6-
7-MLT731 T LSU
8-MT732

Rep Hinw Fig Item Rif	Numéro Teil-Nr Numero Part-Nr Part-Nr	Désignation Bezeichnung Descripcion Description Descrizione	1	2	3	4	5	6	7	8	9	10	11	12	13	14	15	16	17	18	19	20
44	249100	Rondelle - Unterlegscheibe Arandela - Washer Rondella -				4																
45	189172	Vis CBHc,M 6- 16-10.9-ZN5/NOIR- Schraube Tornillo - Screw Vite -				4																
45	236381	Vis H,M 6- 14-8.8-ZN/5C - Schraube Tornillo - Screw Vite -				4																
46	50896	Vis H,M 6- 10-8.8-ZN5/C - Schraube Tornillo - Screw Vite -				4																
46	168428	Vis FHc,M 6- 10 zinguée - Schraube Tornillo - Screw Vite -				4																
47	184828	Charnière - Scharnier Charnela - Hinge Cerniera -				2																
48	25714	Ecrou H ,M 6 ZN - Mutter Tuerca - Nut Dado -				4																
49	199079	Vis - Schraube Tornillo - Screw Vite -				1																
50	63351	Rondelle JZC 8 CAD.BICH - Unterlegscheibe Arandela - Washer Rondella -				1																
51	233029	Rondelle - Unterlegscheibe Arandela - Washer Rondella -				1																
52	58528	Ecrou H ,M 8 ZN - Mutter Tuerca - Nut Dado -				1																

+

4/11/2004

Catalogue : 547845

ADAPTATION MOTEUR - TRANSMISSION
MOTOR - GETRIEBE ANPASSUNG
ADAPTACION MOTOR - TRANSMISION
ENGINE - TRANSMISSION ADAPTATION
ADATTAMENTO MOTORE - TRASMISSIONE

Qté-Menge-Cant-Qty-Q.ta | 4 AA | 344 | M

1-MLT630 T
2-
3-
4-MLT634 120 LSU
5-
6-
7-MLT731 T LSU
8-MT732

Rep Hinw Fig Item Rif	Numéro Teil-Nr Numero Part-Nr Part-Nr	Désignation Bezeichnung Descripcion Description Descrizione	1	2	3	4	5	6	7	8	9	10	11	12	13	14	15	16	17	18	19	20
53	54242	Ecrou H,FR M 8 C 8 ZN..C - Mutter Tuerca - Nut Dado -				1																
54	246508	Joint profilé - Dichtungsstreifen Junta perfilada - Weatherstrip Guarnizióne -				1																
55	246510	Déflecteur - Ableitbech Deflector - Vent window Defflettore -				1																
56	5863	Vis CHc,M 6- 16-8.8-ZN5/C - Schraube Tornillo - Screw Vite -				1																
57	29469	Rondelle M 6 ZN - Unterlegscheibe Arandela - Washer Rondella -				1																
58	29469	Rondelle M 6 ZN - Unterlegscheibe Arandela - Washer Rondella -				2																
59	25714	Ecrou H ,M 6 ZN - Mutter Tuerca - Nut Dado -				2																
60	242006	Joint profilé (Lg 50) - Dichtungsstreifen Junta perfilada - Weatherstrip Guarnizióne -				1																
61	247182	Joint profilé (Lg 110) - Dichtungsstreifen Junta perfilada - Weatherstrip Guarnizióne -				1																
62	42325	Rondelle W 8 ZN - Unterlegscheibe Arandela - Washer Rondella -				2																
63	58528	Ecrou H ,M 8 ZN - Mutter Tuerca - Nut Dado -				3																

Catalogue : 547845

7

ADAPTATION MOTEUR - TRANSMISSION
MOTOR - GETRIEBE ANPASSUNG
ADAPTACION MOTOR - TRANSMISION
ENGINE - TRANSMISSION ADAPTATION
ADATTAMENTO MOTORE - TRASMISSIONE

Qté-Menge-Cant-Qty-Q.ta | 4 AA | 344 | M

1-MLT630 T
2-
3-
4-MLT634 120 LSU
5-
6-
7-MLT731 T LSU
8-MT732

Rep Hinw Fig Item Rif	Numéro Teil-Nr Numero Part-Nr Part-Nr	Désignation Bezeichnung Descripcion Description Descrizione	1	2	3	4	5	6	7	8	9	10	11	12	13	14	15	16	17	18	19	20
64	227088	Vis AHc,M 8- 60-33H-ZN8/C - Schraube Tornillo - Screw Vite -				2																
65	63754	Vis H,M 8- 30-8.8-ZN8/C - Schraube Tornillo - Screw Vite -				3																
66	54242	Ecrou H,FR M 8 C 8 ZN..C - Mutter Tuerca - Nut Dado -				3																

4/11/2004

4 AA 543

A PARTIR DE LA MACHINE
AB DER MASCHINE
A PARTIR DE LA MAQUINA
FROM MACHINE
A PARTIR DA MACCHINA
N°: 217380

ADAPTATION MOTEUR-TRANSMISSION
MOTOR-GETRIEBE ANPASSUNG
ADAPTACION MOTOR-TRANSMISION
ENGINE-TRANSMISSION ADAPTATION
ADATTAMENTO MOTORE - TRASMISSIONE

4- MLT 634 120 LSU

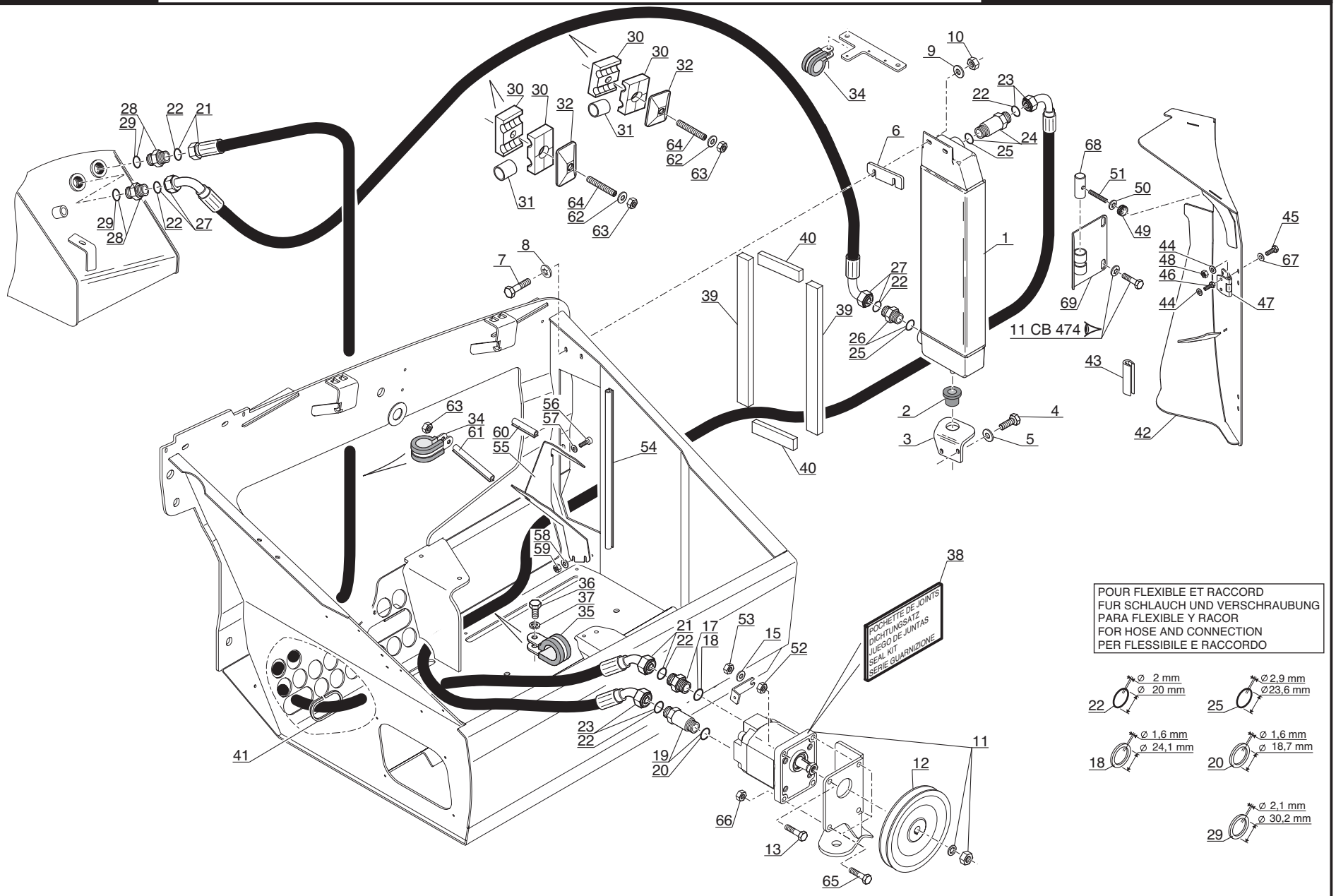

POUR FLEXIBLE ET RACCORD
FUR SCHLAUCH UND VERSCHRAUBUNG
PARA FLEXIBLE Y RACOR
FOR HOSE AND CONNECTION
PER FLESSIBILE E RACCORDO

P.A.O. illus

Catalogue : 547845

1

ADAPTATION MOTEUR - TRANSMISSION
MOTOR - GETRIEBE ANPASSUNG
ADAPTACION MOTOR - TRANSMISION
ENGINE - TRANSMISSION ADAPTATION
ADATTAMENTO MOTORE - TRASMISSIONE

Qté-Menge-Cant-Qty-Q.ta | 4 AA 543 | M

1-MLT630 T
2-
3-
4-MLT634 120 LSU
5-
6-
7-MLT731 T LSU
8-MT732

Rep Hinw Fig Item Rif	Numéro Teil-Nr Numero Part-Nr Part-Nr	Désignation Bezeichnung Descripcion Description Descrizione	1	2	3	4	5	6	7	8	9	10	11	12	13	14	15	16	17	18	19	20
1	243055	Refroidisseur d'huile - Olkühler Enfriador de aceite - Oil cooler Refrigeratore integrale -				1																
2	167187	Bague - Büchse Anillo - Bushing Anello -				1																
3	243056	Support inférieur - Unter träger Soporte inferior - Lower bracket Supporto inferiore -				1																
4	168343	Vis H,M 6- 30-8.8-ZN5/C - Schraube Tornillo - Screw Vite -				1																
5	29469	Rondelle M 6 ZN - Unterlegscheibe Arandela - Washer Rondella -				2																
6	252777	Patte - Auge Brida - Lug Piastra -				1																
7	168343	Vis H,M 6- 30-8.8-ZN5/C - Schraube Tornillo - Screw Vite -				2																
8	226311	Rondelle JZC 6 CAD.BICH - Unterlegscheibe Arandela - Washer Rondella -				2																
9	29469	Rondelle M 6 ZN - Unterlegscheibe Arandela - Washer Rondella -				2																
10	25714	Ecrou H ,M 6 ZN - Mutter Tuerca - Nut Dado -				2																
11	244242	Pompe - Pumpe Bomba - Pump Pompa -				1																

+

6/01/2006

2

Catalogue : 547845

ADAPTATION MOTEUR - TRANSMISSION
MOTOR - GETRIEBE ANPASSUNG
ADAPTACION MOTOR - TRANSMISION
ENGINE - TRANSMISSION ADAPTATION
ADATTAMENTO MOTORE - TRASMISSIONE

Qté-Menge-Cant-Qty-Q.ta | 4 AA 543 | M

1-MLT630 T
2-
3-
4-MLT634 120 LSU
5-
6-
7-MLT731 T LSU
8-MT732

Rep Hinw Fig Item Rif	Numéro Teil-Nr Numero Part-Nr Part-Nr	Désignation Bezeichnung Descripcion Description Descrizione	1	2	3	4	5	6	7	8	9	10	11	12	13	14	15	16	17	18	19	20
12	244289	Poulie - Riemen Polea - Pulley Puleggia -				1																
13	58530	Vis H,M 8- 45-8.8-ZN8/C - Schraube Tornillo - Screw Vite -				1																
15	61674	Rondelle M 8 ZN - Unterlegscheibe Arandela - Washer Rondella -				1																
17	524788	Raccord Union - Verschraubung Racor - Connection Raccordo -				1																
18	190878	Joint d'étanchéité - Dichtungsring Junta de estanqueidad - Seal Guarnizióne -				X																
19	245172	Raccord Union Prolongateur - Verschraubung Racor - Connection Raccordo -				1																
20	184787	Joint d'étanchéité - Dichtungsring Junta de estanqueidad - Seal Guarnizióne di tenuta -				X																
21	245176	Flexible (Lg 1770) - Schlauch Flexible - Hose Flessibile -				1																
22	190017	Joint torique - "O" ring Junta torica - "O" ring Anello OR -				X																
23	245174	Flexible (Lg 2200) - Schlauch Flexible - Hose Flessibile -				1																
24	245173	Raccord Union Prolongateur - Verschraubung Racor - Connection Raccordo -				1																

6/01/2006

Catalogue : 547845

ADAPTATION MOTEUR - TRANSMISSION
MOTOR - GETRIEBE ANPASSUNG
ADAPTACION MOTOR - TRANSMISION
ENGINE - TRANSMISSION ADAPTATION
ADATTAMENTO MOTORE - TRASMISSIONE

Qté-Menge-Cant-Qty-Q.ta | 4 AA | 543 | M

1-MLT630 T
2-
3-
4-MLT634 120 LSU
5-
6-
7-MLT731 T LSU
8-MT732

Rep Hinw Fig Item Rif	Numéro Teil-Nr Numero Part-Nr Part-Nr	Désignation Bezeichnung Descripcion Description Descrizione	1	2	3	4	5	6	7	8	9	10	11	12	13	14	15	16	17	18	19	20
25	169372	Joint torique - "O" ring Junta torica - "O" ring Anello OR -				X																
26	205206	Raccord Union - Verschraubung Racor - Connection Raccordo -				1																
27	245175	Flexible (Lg 1950) - Schlauch Flexible - Hose Flessibile -				1																
28	222661	Raccord - Verschraubung Racor - Connection Raccordo -				2																
29	190875	Joint d'étanchéité - Dichtungsring Junta de estanqueidad - Seal Guarnizióne -				X																
30	177878	Demi-collier - Halb-klemme Media abrazadera - Half-clamp Fascetta -				4																
31	246992	Tube - Rohr Tubo - Tube Tubo -				2																
32	168861	Plaque de protection - Schützplatte Placa de protección - Protection plate Piastra di protezione -				2																
34	175751	Collier - Spannschelle Abrazadera - Clamp Fascetta -				2																
35	86506	Collier - Spannschelle Abrazadera - Clamp Fascetta -				1																
36	54951	Vis H,M 8- 16-8.8-ZN8/C - Schraube Tornillo - Screw Vite -				1																

6/01/2006

Catalogue : 547845

ADAPTATION MOTEUR - TRANSMISSION
MOTOR - GETRIEBE ANPASSUNG
ADAPTACION MOTOR - TRANSMISION
ENGINE - TRANSMISSION ADAPTATION
ADATTAMENTO MOTORE - TRASMISSIONE

Qté-Menge-Cant-Qty-Q.ta | 4 AA | 543 | M

1-MLT630 T
2-
3-
4-MLT634 120 LSU
5-
6-
7-MLT731 T LSU
8-MT732

Rep Hinw Fig Item Rif	Numéro Teil-Nr Numero Part-Nr Part-Nr	Désignation Bezeichnung Descripcion Description Descrizione	1	2	3	4	5	6	7	8	9	10	11	12	13	14	15	16	17	18	19	20
37	42325	Rondelle W 8 ZN Arandela Rondella				1																
38	702347	Pochette de joints Juego de juntas Kit guarnizióni				1																
39	245179	Joint profilé (Lg 485) Junta perfilada Guarnizióne				2																
40	245178	Joint profilé (Lg 110) Junta perfilada Guarnizióne				2																
41	245355	Joint profilé (Lg 270) Junta perfilada Guarnizióne				1																
42	252757	Caisson Cajón Cassone				1																
43	242005	Joint profilé Junta perfilada Guarnizióne				2																
44	249100	Rondelle Arandela Rondella				4																
45	189172	Vis CBHc,M 6- 16-10.9-ZN5/NOIR Tornillo Vite				4																
46	168428	Vis FHc,M 6- 10 zinguée Tornillo Vite				4																
47	184828	Charnière Charnela Cerniera				2																

Catalogue : 547845

ADAPTATION MOTEUR - TRANSMISSION
MOTOR - GETRIEBE ANPASSUNG
ADAPTACION MOTOR - TRANSMISION
ENGINE - TRANSMISSION ADAPTATION
ADATTAMENTO MOTORE - TRASMISSIONE

Qté-Menge-Cant-Qty-Q.ta | 4 AA 543 | M

1-MLT630 T
2-
3-
4-MLT634 120 LSU
5-
6-
7-MLT731 T LSU
8-MT732

Rep Hinw Fig Item Rif	Numéro Teil-Nr Numero Part-Nr Part-Nr	Désignation Bezeichnung Descripcion Description Descrizione	1	2	3	4	5	6	7	8	9	10	11	12	13	14	15	16	17	18	19	20
48	25714	Ecrou H ,M 6 ZN - Mutter Tuerca - Nut Dado -				4																
49	189980	Vis de blocage - Blockierungschraube Tornillo de bloqueo - Locking screw Vite di bloccaggio -				1																
50	63351	Rondelle JZC 8 CAD.BICH - Unterlegscheibe Arandela - Washer Rondella -				1																
51	255555	Tige filetée (Lg 90) - Gewindestange Varilla fileteada - Screwed spindle Stelo filettato -				1																
52	58528	Ecrou H ,M 8 ZN - Mutter Tuerca - Nut Dado -				1																
53	54242	Ecrou H,FR M 8 C 8 ZN..C - Mutter Tuerca - Nut Dado -				1																
54	246508	Joint profilé - Dichtungsstreifen Junta perfilada - Weatherstrip Guarnizióne -				1																
55	246510	Déflecteur - Ableitbech Deflector - Vent window Defflettore -				1																
56	5863	Vis CHc,M 6- 16-8.8-ZN5/C - Schraube Tornillo - Screw Vite -				1																
57	29469	Rondelle M 6 ZN - Unterlegscheibe Arandela - Washer Rondella -				1																
58	29469	Rondelle M 6 ZN - Unterlegscheibe Arandela - Washer Rondella -				2																

+

6/01/2006

Catalogue : 547845

ADAPTATION MOTEUR - TRANSMISSION
MOTOR - GETRIEBE ANPASSUNG
ADAPTACION MOTOR - TRANSMISION
ENGINE - TRANSMISSION ADAPTATION
ADATTAMENTO MOTORE - TRASMISSIONE

Qté-Menge-Cant-Qty-Q.ta | 4 AA 543 | M

1-MLT630 T
2-
3-
4-MLT634 120 LSU
5-
6-
7-MLT731 T LSU
8-MT732

Rep Hinw Fig Item Rif	Numéro Teil-Nr Numero Part-Nr Part-Nr	Désignation Bezeichnung Descripcion Description Descrizione	1	2	3	4	5	6	7	8	9	10	11	12	13	14	15	16	17	18	19	20
59	25714	Ecrou H ,M 6 ZN - Mutter Tuerca - Nut Dado -				2																
60	242006	Joint profilé (Lg 50) - Dichtungsstreifen Junta perfilada - Weatherstrip Guarnizióne -				1																
61	247182	Joint profilé (Lg 110) - Dichtungsstreifen Junta perfilada - Weatherstrip Guarnizióne -				1																
62	42325	Rondelle W 8 ZN - Unterlegscheibe Arandela - Washer Rondella -				2																
63	58528	Ecrou H ,M 8 ZN - Mutter Tuerca - Nut Dado -				3																
64	227088	Vis AHc,M 8- 60-33H-ZN8/C - Schraube Tornillo - Screw Vite -				2																
65	63754	Vis H,M 8- 30-8.8-ZN8/C - Schraube Tornillo - Screw Vite -				3																
66	54242	Ecrou H,FR M 8 C 8 ZN..C - Mutter Tuerca - Nut Dado -				3																
67	189857	Rondelle M 6 ZN PASS.NOIRE - Unterlegscheibe Arandela - Washer Rondella -				4																
68	252754	Axe d'articulation - Gelenkachse Eje de articulación - Articulating pin Perno di articolazione -				1																
69	252755	Charnière - Scharnier Charnela - Hinge Cerniera -				1																

ADAPTATION MOTEUR - TRANSMISSION
MOTOR - GETRIEBE ANPASSUNG
ADAPTACION MOTOR - TRANSMISION
ENGINE - TRANSMISSION ADAPTATION
ADATTAMENTO MOTORE - TRASMISSIONE

1- MLT 630 Turbo

7- MLT 731 Turbo LSU
8- MT 732

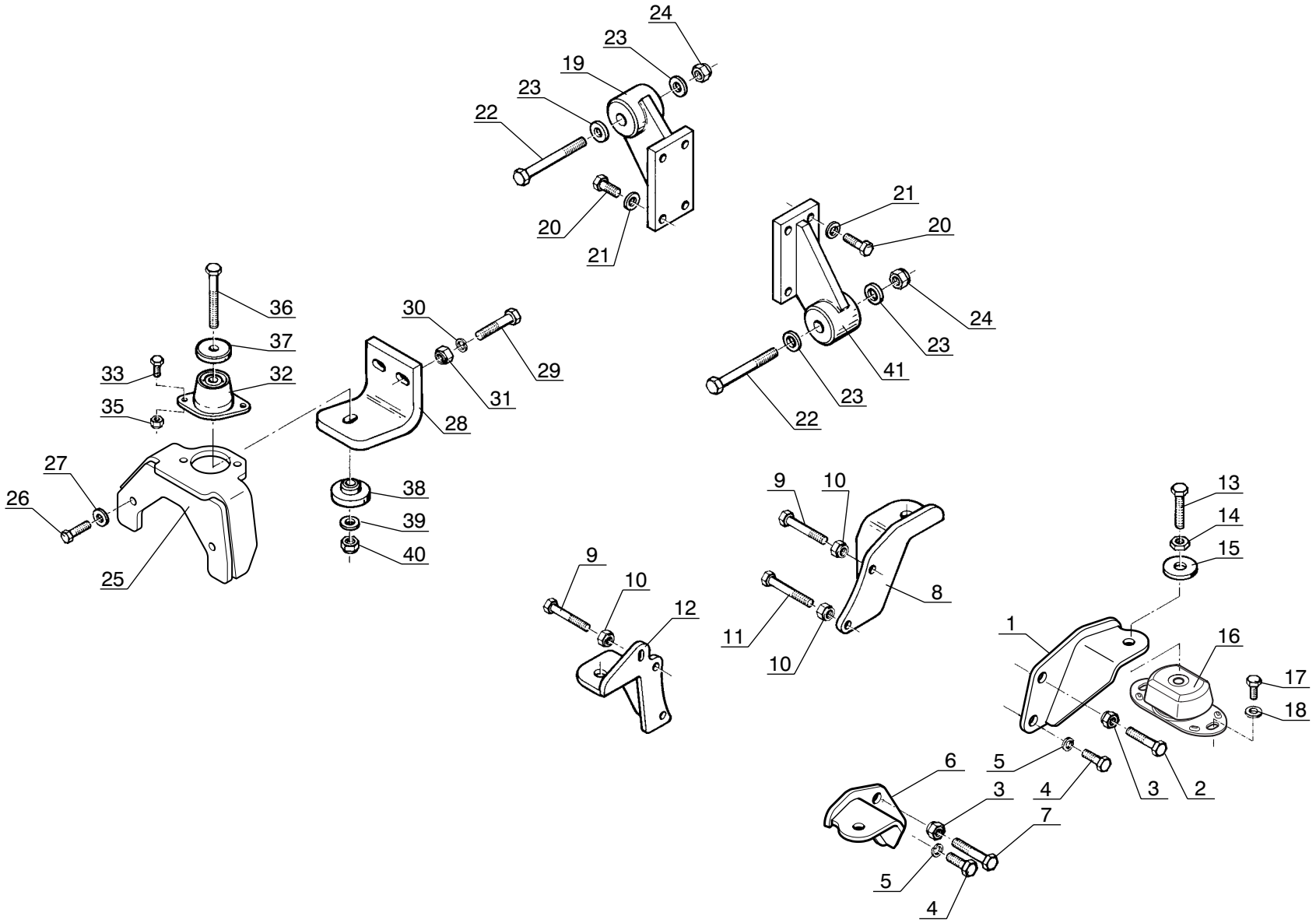

P.A.O. xp

Catalogue : 547845

1

ADAPTATION MOTEUR - TRANSMISSION
MOTOR - GETRIEBE ANPASSUNG
ADAPTACION MOTOR - TRANSMISION
ENGINE - TRANSMISSION ADAPTATION
ADATTAMENTO MOTORE - TRASMISSIONE

Qté-Menge-Cant-Qty-Q.ta | 4 AA | 322 | M

1-MLT630 T
2-
3-
4-MLT634 120 LSU
5-
6-
7-MLT731 T LSU
8-MT732

Rep Hinw Fig Item Rif	Numéro Teil-Nr Numero Part-Nr Part-Nr	Désignation Bezeichnung Descripcion Description Descrizione	1	2	3	4	5	6	7	8	9	10	11	12	13	14	15	16	17	18	19	20
1	245203	Support moteur avant droit - Recht vorn motor träger Soporte motor delantero derecho R.H. front engine bracket Supporto motore anteriore destro	1						1	1												
2	58592	Vis H,M16- 70-8.8-ZN8/C - Schraube Tornillo - Screw Vite -	1						1	1												
3	171460	Ecrou H,FR M16 zingué - Mutter Tuerca - Nut Dado -	2						2	2												
4	58588	Vis H,M16- 35-8.8-ZN8/C - Schraube Tornillo - Screw Vite -	2						2	2												
5	42322	Rondelle W16 ZN - Unterlegscheibe Arandela - Washer Rondella -	2						2	2												
6	245201	Support moteur arrière droit - Recht hinter motor träger Soporte motor trasero derecho - R.H. rear engine bracket Supporto motore posteriore destro	1						1	1												
7	58592	Vis H,M16- 70-8.8-ZN8/C - Schraube Tornillo - Screw Vite -	1						1	1												
8	225152	Support moteur avant gauche - Link vorn motor träger Soporte motor delantero izquierdo L.H. front engine bracket Supporti motore anteriore sinistro	1						1	1												
9	5818	Vis H,M12- 70-8.8-ZN8/C - Schraube Tornillo - Screw Vite -	3						3	3												
10	44672	Ecrou H,FR M12 C 8 ZN..C - Mutter Tuerca - Nut Dado -	4						4	4												
11	41562	Vis H,M12- 80-8.8-ZN8/C - Schraube Tornillo - Screw Vite -	1						1	1												

22/04/2003

Catalogue : 547845

ADAPTATION MOTEUR - TRANSMISSION
MOTOR - GETRIEBE ANPASSUNG
ADAPTACION MOTOR - TRANSMISION
ENGINE - TRANSMISSION ADAPTATION
ADATTAMENTO MOTORE - TRASMISSIONE

Qté-Menge-Cant-Qty-Q.ta | 4 AA | 322 | M

1-MLT630 T
2-
3-
4-MLT634 120 LSU
5-
6-
7-MLT731 T LSU
8-MT732

Rep Hinw Fig Item Rif	Numéro Teil-Nr Numero Part-Nr Part-Nr	Désignation Bezeichnung Descripcion Description Descrizione	1	2	3	4	5	6	7	8	9	10	11	12	13	14	15	16	17	18	19	20
12	225156	Support moteur arrière - Hinter motor träger Soporte motor trasero - Rear engine bracket Supporto motore posteriore -	1						1	1												
13	61308	Vis H,M16- 50-8.8-ZN8/C - Schraube Tornillo - Screw Vite -	4						4	4												
14	18422	Ecrou Hm, M16 zingué - Mutter Tuerca - Nut Dado -	4						4	4												
15	78941	Rondelle HR16,5x 50x4 ZN - Unterlegscheibe Arandela - Washer Rondella -	4						4	4												
16	242496	Silentbloc - Dampfer Amortiguador - Shock absorber Tasselo -	4						4	4												
17	63546	Vis H,M12- 20-8.8-ZN8/C - Schraube Tornillo - Screw Vite -	8						8	8												
18	77710	Rondelle HR12,5x 27x2,5ZN - Unterlegscheibe Arandela - Washer Rondella -	8						8	8												
19	225331	Support boîte de vitesses - Träger Getriebe Soporte caja de velocidades - Gear box bracket Supporto cambio -	1						1	1												
20	58546	Vis H,M12- 35-8.8-ZN8/C - Schraube Tornillo - Screw Vite -	8						8	8												
21	42231	Rondelle W12 ZN - Unterlegscheibe Arandela - Washer Rondella -	8						8	8												
22	177957	Vis H,M16-120-10.9-ZN8/C - Schraube Tornillo - Screw Vite -	2						2	2												

Catalogue : 547845

ADAPTATION MOTEUR - TRANSMISSION
MOTOR - GETRIEBE ANPASSUNG
ADAPTACION MOTOR - TRANSMISION
ENGINE - TRANSMISSION ADAPTATION
ADATTAMENTO MOTORE - TRASMISSIONE

Qté-Menge-Cant-Qty-Q.ta | 4 AA 322 | M

1-MLT630 T
2-
3-
4-MLT634 120 LSU
5-
6-
7-MLT731 T LSU
8-MT732

Rep Hinw Fig Item Rif	Numéro Teil-Nr Numero Part-Nr Part-Nr	Désignation Bezeichnung Descripcion Description Descrizione	1	2	3	4	5	6	7	8	9	10	11	12	13	14	15	16	17	18	19	20
23	194287	Rondelle M 16 ZN 160HV Arandela Rondella	- Unterlegscheibe - Washer -	4						4	4											
24	171460	Ecrou H,FR M16 zingué Tuerca Dado	- Mutter - Nut -	2						2	2											
25	245219	Support renvoi d'angle Suporte reenvio angulo Supporto rinvio	- Träger Winkelriemengetriebe - Angle return bracket -	1						1	1											
26	63547	Vis H,M12- 30-8.8-ZN8/C Tornillo Vite	- Schraube - Screw -	2						2	2											
27	77710	Rondelle HR12,5x 27x2,5ZN Arandela Rondella	- Unterlegscheibe - Washer -	2						2	2											
28	225340	Patte de fixation Brida de fijación Flangia di fissaggio	- Befestigung auge - Fastening lug -	1						1	1											
29	58552	Vis H,M12- 60-8.8-ZN8/C Tornillo Vite	- Schraube - Screw -	2						2	2											
30	61676	Rondelle M 12 ZN Arandela Rondella	- Unterlegscheibe - Washer -	2						2	2											
31	44672	Ecrou H,FR M12 C 8 ZN..C Tuerca Dado	- Mutter - Nut -	2						2	2											
32	77035	Silentbloc Amortiguador Tasselo	- Dampfer - Shock absorber -	1						1	1											
33	5804	Vis H,M10- 25-8.8-ZN8/C Tornillo Vite	- Schraube - Screw -	2						2	2											

22/04/2003

Catalogue : 547845

ADAPTATION MOTEUR - TRANSMISSION
MOTOR - GETRIEBE ANPASSUNG
ADAPTACION MOTOR - TRANSMISION
ENGINE - TRANSMISSION ADAPTATION
ADATTAMENTO MOTORE - TRASMISSIONE

Qté-Menge-Cant-Qty-Q.ta | 4 AA | 322 | M

1-MLT630 T
2-
3-
4-MLT634 120 LSU
5-
6-
7-MLT731 T LSU
8-MT732

Rep Hinw Fig Item Rif	Numéro Teil-Nr Numero Part-Nr Part-Nr	Désignation Bezeichnung Descripcion Description Descrizione	1	2	3	4	5	6	7	8	9	10	11	12	13	14	15	16	17	18	19	20
35	55714	Ecrou H,FR M10 zingué Tuerca Dado	2						2	2												
36	62685	Vis H,M12-100-8.8-ZN8/C Tornillo Vite	1						1	1												
37	77036	Rondelle de butée Arandela de tope Rondella reggisp	1						1	1												
38	225305	Rondelle de centrage Arandela de centrado Rondella centraggio	1						1	1												
39	61676	Rondelle M 12 ZN Arandela Rondella	1						1	1												
40	44672	Ecrou H,FR M12 C 8 ZN..C Tuerca Dado	1						1	1												
41	225331	Support boîte de vitesses Soporte caja de velocidades Supporto cambio	1						1	1												

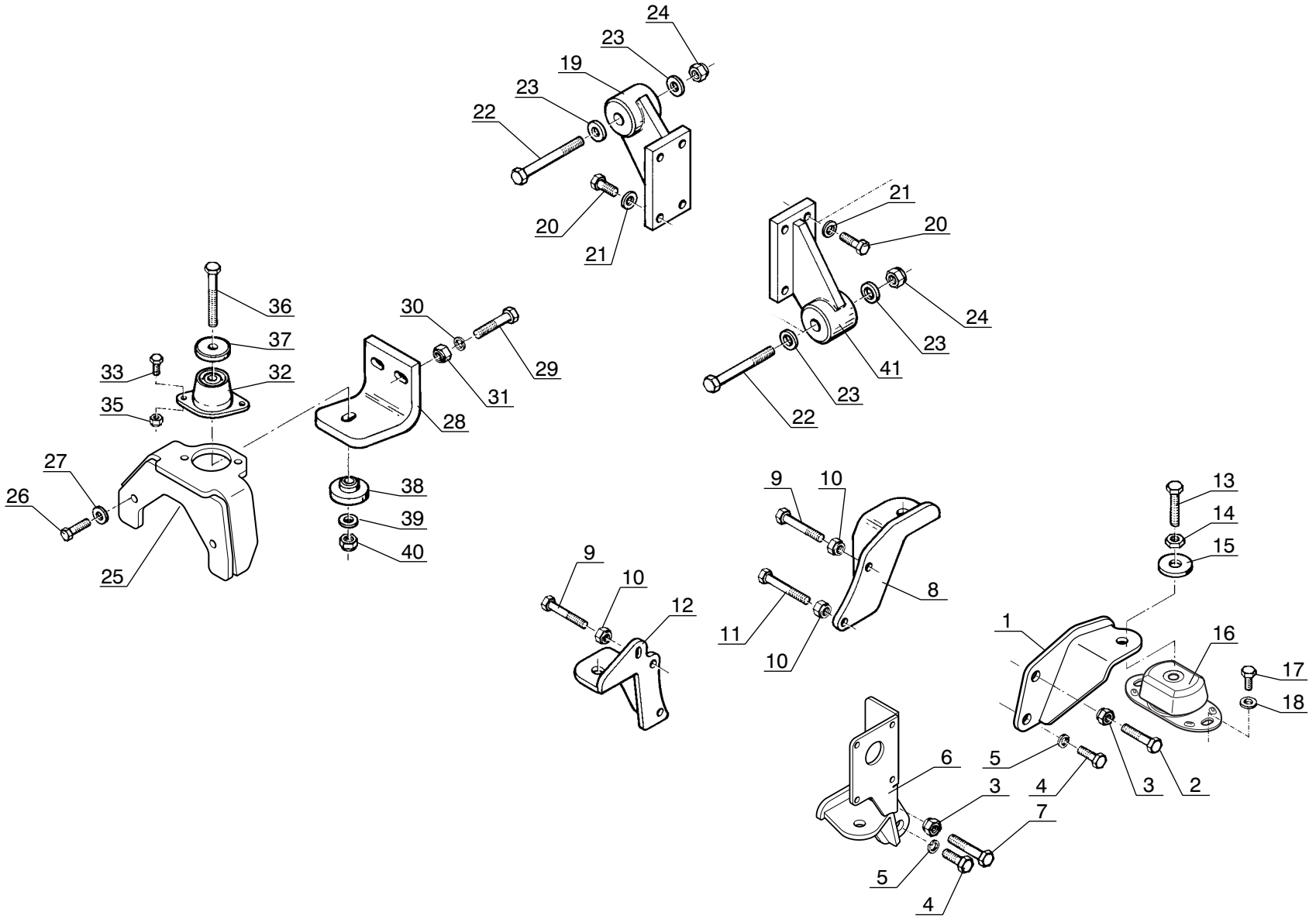
24
23
19
23
22
20
21
21
20
24
23
41
23
22
36
37
33
32
35
30
29
31
28
27
26
25
38
39
40
9
10
12
9
10
11
10
8
13
14
15
1
16
17
18
6
5
3
4
7
5
4
3
2

Catalogue : 547845

1

ADAPTATION MOTEUR - TRANSMISSION
MOTOR - GETRIEBE ANPASSUNG
ADAPTACION MOTOR - TRANSMISION
ENGINE - TRANSMISSION ADAPTATION
ADATTAMENTO MOTORE - TRASMISSIONE

Qté-Menge-Cant-Qty-Q.ta | 4 AA | 323 | M

1-MLT630 T
2-
3-
4-MLT634 120 LSU
5-
6-
7-MLT731 T LSU
8-MT732

Rep Hinw Fig Item Rif	Numéro Teil-Nr Numero Part-Nr Part-Nr	Désignation Bezeichnung Descripcion Description Descrizione	1	2	3	4	5	6	7	8	9	10	11	12	13	14	15	16	17	18	19	20
1	245203	Support moteur avant droit - Recht vorn motor träger Soporte motor delantero derecho R.H. front engine bracket Supporto motore anteriore destro				1																
2	58592	Vis H,M16- 70-8.8-ZN8/C - Schraube Tornillo - Screw Vite -				1																
3	171460	Ecrou H,FR M16 zingué - Mutter Tuerca - Nut Dado -				2																
4	58588	Vis H,M16- 35-8.8-ZN8/C - Schraube Tornillo - Screw Vite -				2																
5	42322	Rondelle W16 ZN - Unterlegscheibe Arandela - Washer Rondella -				2																
6	254451	Support - Träger Soporte - Bracket Supporto -				1																
7	58592	Vis H,M16- 70-8.8-ZN8/C - Schraube Tornillo - Screw Vite -				1																
8	225152	Support moteur avant gauche - Link vorn motor träger Soporte motor delantero izquierdo L.H. front engine bracket Supporti motore anteriore sinistro				1																
9	5818	Vis H,M12- 70-8.8-ZN8/C - Schraube Tornillo - Screw Vite -				3																
10	44672	Ecrou H,FR M12 C 8 ZN..C - Mutter Tuerca - Nut Dado -				4																
11	41562	Vis H,M12- 80-8.8-ZN8/C - Schraube Tornillo - Screw Vite -				1																

+

9/01/2006

2

Catalogue : 547845

ADAPTATION MOTEUR - TRANSMISSION
MOTOR - GETRIEBE ANPASSUNG
ADAPTACION MOTOR - TRANSMISION
ENGINE - TRANSMISSION ADAPTATION
ADATTAMENTO MOTORE - TRASMISSIONE

Qté-Menge-Cant-Qty-Q.ta | **4 AA 323** | **M**

1-MLT630 T
2-
3-
4-MLT634 120 LSU
5-
6-
7-MLT731 T LSU
8-MT732

Rep Hinw Fig Item Rif	Numéro Teil-Nr Numero Part-Nr Part-Nr	Désignation Bezeichnung Descripcion Description Descrizione	1	2	3	4	5	6	7	8	9	10	11	12	13	14	15	16	17	18	19	20
12	225156	Support moteur arrière - Hinter motor träger Soporte motor trasero - Rear engine bracket Supporto motore posteriore -				1																
13	61308	Vis H,M16- 50-8.8-ZN8/C - Schraube Tornillo - Screw Vite -				4																
14	18422	Ecrou Hm, M16 zingué - Mutter Tuerca - Nut Dado -				4																
15	78941	Rondelle HR16,5x 50x4 ZN - Unterlegscheibe Arandela - Washer Rondella -				4																
16	242496	Silentbloc - Dampfer Amortiguador - Shock absorber Tasselo -				4																
17	63546	Vis H,M12- 20-8.8-ZN8/C - Schraube Tornillo - Screw Vite -				8																
18	77710	Rondelle HR12,5x 27x2,5ZN - Unterlegscheibe Arandela - Washer Rondella -				8																
19	225331	Support boîte de vitesses - Träger Getriebe Soporte caja de velocidades - Gear box bracket Supporto cambio -				1																
20	58546	Vis H,M12- 35-8.8-ZN8/C - Schraube Tornillo - Screw Vite -				8																
21	42231	Rondelle W12 ZN - Unterlegscheibe Arandela - Washer Rondella -				8																
22	177957	Vis H,M16-120-10.9-ZN8/C - Schraube Tornillo - Screw Vite -				2																

3

ADAPTATION MOTEUR - TRANSMISSION
MOTOR - GETRIEBE ANPASSUNG
ADAPTACION MOTOR - TRANSMISION
ENGINE - TRANSMISSION ADAPTATION
ADATTAMENTO MOTORE - TRASMISSIONE

Qté-Menge-Cant-Qty-Q.ta | 4 AA 323 | M

1-MLT630 T
2-
3-
4-MLT634 120 LSU
5-
6-
7-MLT731 T LSU
8-MT732

Rep Hinw Fig Item Rif	Numéro Teil-Nr Numero Part-Nr Part-Nr	Désignation Bezeichnung Descripcion Description Descrizione	1	2	3	4	5	6	7	8	9	10	11	12	13	14	15	16	17	18	19	20
23	194287	Rondelle M 16 ZN 160HV - Unterlegscheibe Arandela - Washer Rondella -				4																
24	171460	Ecrou H,FR M16 zingué - Mutter Tuerca - Nut Dado -				2																
25	245219	Support renvoi d'angle - Träger Winkelriemengetriebe Suporte reenvio angulo - Angle return bracket Supporto rinvio -				1																
26	63547	Vis H,M12- 30-8.8-ZN8/C - Schraube Tornillo - Screw Vite -				2																
27	77710	Rondelle HR12,5x 27x2,5ZN - Unterlegscheibe Arandela - Washer Rondella -				2																
28	225340	Patte de fixation - Befestigung auge Brida de fijación - Fastening lug Flangia di fissaggio -				1																
29	58552	Vis H,M12- 60-8.8-ZN8/C - Schraube Tornillo - Screw Vite -				2																
30	61676	Rondelle M 12 ZN - Unterlegscheibe Arandela - Washer Rondella -				2																
31	44672	Ecrou H,FR M12 C 8 ZN..C - Mutter Tuerca - Nut Dado -				2																
32	77035	Silentbloc - Dampfer Amortiguador - Shock absorber Tasselo -				1																
33	5804	Vis H,M10- 25-8.8-ZN8/C - Schraube Tornillo - Screw Vite -				2																

9/01/2006

Catalogue : 547845

ADAPTATION MOTEUR - TRANSMISSION
MOTOR - GETRIEBE ANPASSUNG
ADAPTACION MOTOR - TRANSMISION
ENGINE - TRANSMISSION ADAPTATION
ADATTAMENTO MOTORE - TRASMISSIONE

Qté-Menge-Cant-Qty-Q.ta | 4 AA | 323 | M

1-MLT630 T
2-
3-
4-MLT634 120 LSU
5-
6-
7-MLT731 T LSU
8-MT732

Rep Hinw Fig Item Rif	Numéro Teil-Nr Numero Part-Nr Part-Nr	Désignation Bezeichnung Descripcion Description Descrizione	1	2	3	4	5	6	7	8	9	10	11	12	13	14	15	16	17	18	19	20
35	55714	Ecrou H,FR M10 zingué - Mutter Tuerca - Nut Dado -				2																
36	62685	Vis H,M12-100-8.8-ZN8/C - Schraube Tornillo - Screw Vite -				1																
37	77036	Rondelle de butée - Anschlagunterlegscheibe Arandela de tope - Stop washer Rondella reggisp -				1																
38	225305	Rondelle de centrage - Zentrierunterlegscheibe Arandela de centrado - Centering washer Rondella centraggio -				1																
39	61676	Rondelle M 12 ZN - Unterlegscheibe Arandela - Washer Rondella -				1																
40	44672	Ecrou H,FR M12 C 8 ZN..C - Mutter Tuerca - Nut Dado -				1																
41	225331	Support boîte de vitesses - Träger Getriebe Soporte caja de velocidades - Gear box bracket Supporto cambio -				1																
42	225327	Support boîte de vitesses - Träger Getriebe Soporte caja de velocidades - Gear box bracket Supporto cambio -																				

4 AC 131

JUSQU' AU MOTEUR
BIS DER MOTOR
HASTA EL MOTOR
UP TO ENGINE
FINO LA MOTORE
→N°: **U 128374 L**

CIRCUIT COMBUSTIBLE
BRENNSTOFFKREIS
CIRCUITO COMBUSTIBLE
FUEL CIRCUIT
SISTEMA NAFTA

8- MT 732

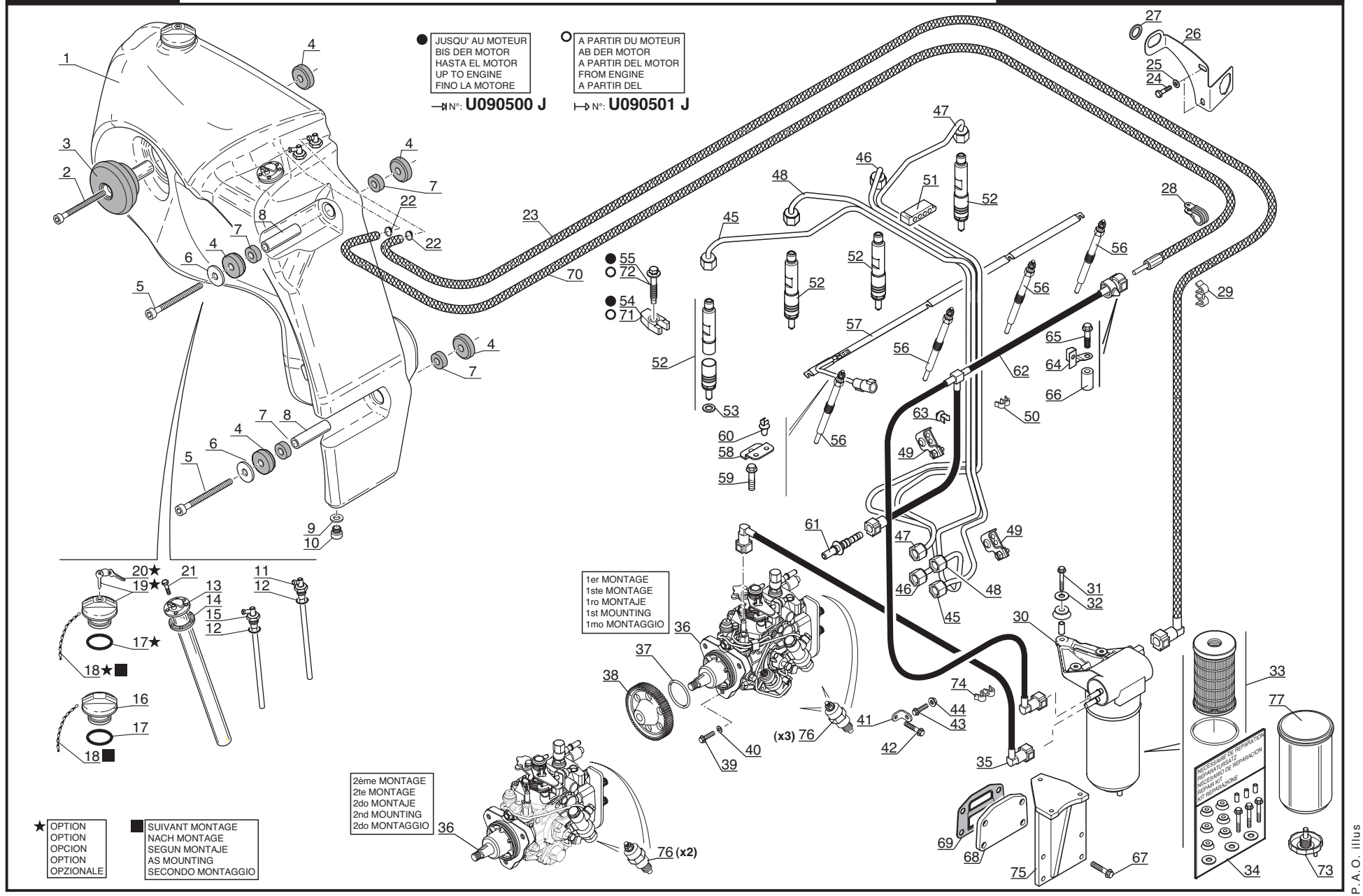

P.A.O. illus

08 / 11 / 06

Catalogue : 547845

1

CIRCUIT COMBUSTIBLE
BRENNSTOFFKREIS
CIRCUITO COMBUSTIBLE
FUEL CIRCUIT
SISTEMA NAFTA

Qté-Menge-Cant-Qty-Q.ta | 4 AC | 131 | M

1-MLT630 T
2-
3-
4-MLT634 120 LSU
5-
6-
7-MLT731 T LSU
8-MT732

Rep Hinw Fig Item Rif	Numéro Teil-Nr Numero Part-Nr Part-Nr	Désignation Bezeichnung Descripcion Description Descrizione	1	2	3	4	5	6	7	8	9	10	11	12	13	14	15	16	17	18	19	20
1	249893	Réservoir à combustible - Brennstoffbehälter Tanque de combustible - Fuel tank Serbatoio combustibile -								1												
2	225326	Vis CHc,M16-160-8.8-ZN8..C - Schraube Tornillo - Screw Vite -								1												
3	224813	Silentbloc - Dampfer Amortiguador - Shock absorber Tasselo -								1												
4	228737	Silentbloc Ø 60 mm - Dampfer Amortiguador - Shock absorber Tasselo -								8												
5	58606	Vis H,M16-180-8.8-ZN8/C - Schraube Tornillo - Screw Vite -								2												
6	57045	Rondelle SP 17 x 70 x 4 ZN - Unterlegscheibe Arandela - Washer Rondella -								2												
7	224662	Silentbloc 25x 38L 20 Excent - Dampfer Amortiguador - Shock absorber Tasselo -								4												
8	225355	Entretoise - Querstrebe Separador - Spacer Distanziale -								2												
9	226109	Joint d'étanchéité - Dichtungsring Junta de estanqueidad - Seal Guarnizióne -								1												
10	226108	Bouchon de vidange - Ablaßschraube Tapón de vaciado - Drain plug Tappo di scarico -								1												
11	226105	Tubulure - Leitung Tobera - Pipe Tubo introduzione -								1												

8/11/2006

2

Catalogue : 547845

CIRCUIT COMBUSTIBLE
BRENNSTOFFKREIS
CIRCUITO COMBUSTIBLE
FUEL CIRCUIT
SISTEMA NAFTA

Qté-Menge-Cant-Qty-Q.ta | 4 AC | 131 | M

1-MLT630 T
2-
3-
4-MLT634 120 LSU
5-
6-
7-MLT731 T LSU
8-MT732

Rep Hinw Fig Item Rif	Numéro Teil-Nr Numero Part-Nr Part-Nr	Désignation Bezeichnung Descripcion Description Descrizione	1	2	3	4	5	6	7	8	9	10	11	12	13	14	15	16	17	18	19	20
12	226107	Joint torique - "0" ring Junta torica - "0" ring Anello OR -								2												
13	249867	Jauge à carburant - Kraftstoffmesser Galga de cargurante - Fuel gauge Livello carburante -								1												
14	226103	Joint plat - Dichtung Junta plana - Gasket Guarnizióne -								1												
15	226106	Tubulure de retour - Rückleitung Tobera de retorno - Return pipe Tubo introduzione ritorno -								1												
16	256923	Bouchon de remplissage - Einfüllverschluss Tapón de llenado - Filling plug Tappo di riempimento -								1												
17	226097	Joint torique - "0" ring Junta torica - "0" ring Anello OR -								1												
18	226098	Chaîne - Kette Cadena - Chain Catena -								1												
19	257027	Bouchon de remplissage - Einfüllverschluss Tapón de llenado - Filling plug Tappo di riempimento -								1												
20	226094	Clé - Schlüssel Llave - Key Chiave -								1												
21	226104	Vis - Schraube Tornillo - Screw Vite -								5												
22	479218	Collier - Spannschelle Abrazadera - Clamp Fascetta -								2												

+

Catalogue : 547845

3

CIRCUIT COMBUSTIBLE
BRENNSTOFFKREIS
CIRCUITO COMBUSTIBLE
FUEL CIRCUIT
SISTEMA NAFTA

Qté-Menge-Cant-Qty-Q.ta | 4 AC | 131 | M

1-MLT630 T
2-
3-
4-MLT634 120 LSU
5-
6-
7-MLT731 T LSU
8-MT732

Rep Hinw Fig Item Rif	Numéro Teil-Nr Numero Part-Nr Part-Nr	Désignation Bezeichnung Descripcion Description Descrizione	1	2	3	4	5	6	7	8	9	10	11	12	13	14	15	16	17	18	19	20
23	242591	Flexible - Schlauch Flexible - Hose Flessibile -								1												
24	60360	Vis H,M10- 16-8.8-ZN8/C - Schraube Tornillo - Screw Vite -								2												
25	29437	Rondelle M 10 ZN - Unterlegscheibe Arandela - Washer Rondella -								2												
26	242585	Support - Träger Soporte - Bracket Supporto -								1												
27	235171	Passe-fil - Gummischeibe Arandela de gaucho - Cable grommet Passo-filo -								1												
28	249209	Collier - Spannschelle Abrazadera - Clamp Fascetta -								1												
29	242592	Collier - Spannschelle Abrazadera - Clamp Fascetta -								1												
30	706480	Filtre à combustible - Brennstoffilter Filtro de combustible - Fuel filter Filtro gasolio -								1												
31	706967	Vis - Schraube Tornillo - Screw Vite -								3												
32	605014	Rondelle - Unterlegscheibe Arandela - Washer Rondella -								3												
33	605013	Cartouche filtrante complète - Kompletter filtereinsatz Cartucho filtrante completo - Complete filter cartridge Cartuccia filtrante completa -								1												

+

8/11/2006

Catalogue : 547845

4

CIRCUIT COMBUSTIBLE
BRENNSTOFFKREIS
CIRCUITO COMBUSTIBLE
FUEL CIRCUIT
SISTEMA NAFTA

Qté-Menge-Cant-Qty-Q.ta | 4 AC 131 | M

1-MLT630 T
2-
3-
4-MLT634 120 LSU
5-
6-
7-MLT731 T LSU
8-MT732

Rep Hinw Fig Item Rif	Numéro Teil-Nr Numero Part-Nr Part-Nr	Désignation Bezeichnung Descripcion Description Descrizione	1	2	3	4	5	6	7	8	9	10	11	12	13	14	15	16	17	18	19	20
34	605015	Nécessaire de réparation - Reparatursatz Necesario de reparación - Repair kit Kit reparazione -								1												
35	703160	Durit - Schlauch Tubo flexible - Hose Manicotto -								1												
36	605017	Pompe d'injection - Einspritzpumpe Bomba de inyección - Injection pump Pompa iniezione -								1												
37	605020	Joint torique - "0" ring Junta tórica - "0" ring Anello OR -								1												
38	605018	Pignon - Zähnrad Piñón - Gear Ingranaggio -								1												
39	473986	Vis (8 x 25) - Schraube Tornillo - Screw Vite -								3												
40	605019	Rondelle - Unterlegscheibe Arandela - Washer Rondella -								3												
41	605021	Patte de fixation - Befestigung auge Brida de fijación - Fastening lug Flangia di fissaggio -								1												
42	473943	Vis (10 x 20) - Schraube Tornillo - Screw Vite -								1												
43	107363	Vis (8 x 20) - Schraube Tornillo - Screw Vite -								1												
44	473939	Ecrou - Mutter Tuerca - Nut Dado -								1												

+

5

CIRCUIT COMBUSTIBLE
BRENNSTOFFKREIS
CIRCUITO COMBUSTIBLE
FUEL CIRCUIT
SISTEMA NAFTA

Qté-Menge-Cant-Qty-Q.ta | 4 AC | 131 | M

1-MLT630 T
2-
3-
4-MLT634 120 LSU
5-
6-
7-MLT731 T LSU
8-MT732

Rep Hinw Fig Item Rif	Numéro Teil-Nr Numero Part-Nr Part-Nr	Désignation Bezeichnung Descripcion Description Descrizione	1	2	3	4	5	6	7	8	9	10	11	12	13	14	15	16	17	18	19	20
45	605022	Tuyau d'injection (cylindre N°1) Einspritz leitung (zylinder Nr1) Tubo de inyección (cilindro N°1) Injection pipe (cylinder Nr1) Tubo iniezione (cilindro 1) -								1												
46	605024	Tuyau d'injection (cylindre N°3) Einspritz leitung (zylinder Nr3) Tubo de inyección (cilindro N°3) Injection pipe (cylinder Nr3) Tubo iniezione (cilindro 3) -								1												
47	605025	Tuyau d'injection (cylindre N°4) Einspritz leitung (zylinder Nr4) Tubo de inyección (cilindro N°4) Injection pipe (cylinder Nr4) Tubo iniezione (cilindro 4) -								1												
48	605023	Tuyau d'injection (cylindre N°2) Einspritz leitung (zylinder Nr2) Tubo de inyección (cilindro N°2) Injection pipe (cylinder Nr2) Tubo iniezione (cilindro 2) -								1												
49	605026	Collier - Spannschelle Abrazadera - Clamp Fascetta -								2												
50	702158	Collier - Spannschelle Abrazadera - Clamp Fascetta -								X												
51	473950	Collier - Spannschelle Abrazadera - Clamp Fascetta -								1												
52	605027	Injecteur - Einspritzdüse Inyector - Injector Atomizzatore -								4												
53	551500	Rondelle - Unterlegscheibe Arandela - Washer Rondella -								1												

8/11/2006

Catalogue : 547845

CIRCUIT COMBUSTIBLE
BRENNSTOFFKREIS
CIRCUITO COMBUSTIBLE
FUEL CIRCUIT
SISTEMA NAFTA

Qté-Menge-Cant-Qty-Q.ta | 4 AC 131 | M

1-MLT630 T
2-
3-
4-MLT634 120 LSU
5-
6-
7-MLT731 T LSU
8-MT732

Rep Hinw Fig Item Rif	Numéro Teil-Nr Numero Part-Nr Part-Nr	Désignation Bezeichnung Descripcion Description Descrizione	1	2	3	4	5	6	7	8	9	10	11	12	13	14	15	16	17	18	19	20
54	702047	Etrier de blocage - Blockierung Bügel Abrazadera de blocaje - Locking collar Staffa di bloccaggio -								4												
55	702048	Vis - Schraube Tornillo - Screw Vite -								4												
56	605030	Bougie de préchauffage - Glühkerze Bujía de precalentamiento - Heating plug Termostarter -								4												
57	703459	Faisceau - Kabelbaum Haz - Wiring harness Fascio -								1												
58	605032	Support - Träger Soporte - Bracket Supporto -								1												
59	474064	Vis - Schraube Tornillo - Screw Vite -								1												
60	605033	Collier - Spannschelle Abrazadera - Clamp Fascetta -								1												
61	605035	Connexion - Verbindung Union - Connection Connessione -								1												
62	703159	Durit - Schlauch Tubo flexible - Hose Manicotto -								1												
63	605036	Collier - Spannschelle Abrazadera - Clamp Fascetta -								1												
64	605037	Support - Träger Soporte - Bracket Supporto -								1												

Catalogue : 547845

7

CIRCUIT COMBUSTIBLE
BRENNSTOFFKREIS
CIRCUITO COMBUSTIBLE
FUEL CIRCUIT
SISTEMA NAFTA

Qté-Menge-Cant-Qty-Q.ta | 4 AC | 131 | M

1-MLT630 T
2-
3-
4-MLT634 120 LSU
5-
6-
7-MLT731 T LSU
8-MT732

Rep Hinw Fig Item Rif	Numéro Teil-Nr Numero Part-Nr Part-Nr	Désignation Bezeichnung Descripcion Description Descrizione	1	2	3	4	5	6	7	8	9	10	11	12	13	14	15	16	17	18	19	20
65	474031	Vis - Schraube Tornillo - Screw Vite -								1												
66	605038	Entretoise - Querstrebe Separador - Spacer Distanziale -								1												
67	474005	Vis - Schraube Tornillo - Screw Vite -								4												
68	702052	Plaque de fermeture - Schlussplatte Placa de cierre - Fastening plate Piastra di chiusura -								1												
69	604973	Joint plat - Dichtung Junta plana - Gasket Guarnizióne -								1												
70	242590	Flexible - Schlauch Flexible - Hose Flessibile -								1												
71	605028	Etrier de blocage - Blockierung Bügel Abrazadera de blocaje - Locking collar Staffa di bloccaggio -								4												
72	605029	Vis - Schraube Tornillo - Screw Vite -								4												
73	706975	Vis de purge - Entlüftungsschraube Tornillo de purga - Bleeder screw Vite spurgo -								1												
74	704928	Collier - Spannschelle Abrazadera - Clamp Fascetta -								1												
75	704886	Support - Träger Soporte - Bracket Supporto -								1												

8/11/2006

8

Catalogue : 547845

CIRCUIT COMBUSTIBLE
BRENNSTOFFKREIS
CIRCUITO COMBUSTIBLE
FUEL CIRCUIT
SISTEMA NAFTA

Qté-Menge-Cant-Qty-Q.ta | 4 AC 131 | M

1-MLT630 T
2-
3-
4-MLT634 120 LSU
5-
6-
7-MLT731 T LSU
8-MT732

Rep Hinw Fig Item Rif	Numéro Teil-Nr Numero Part-Nr Part-Nr	Désignation Bezeichnung Descripcion Description Descrizione	1	2	3	4	5	6	7	8	9	10	11	12	13	14	15	16	17	18	19	20
76	702709	Electrovalve - Elektroventil Electroválvula - Electrovalve Elettrovalvola -								X												
77	706974	Cuve - Bottich Tina - Tank Vasca -								1												

CIRCUIT COMBUSTIBLE
BRENNSTOFFKREIS
CIRCUITO COMBUSTIBLE
FUEL CIRCUIT
SISTEMA NAFTA

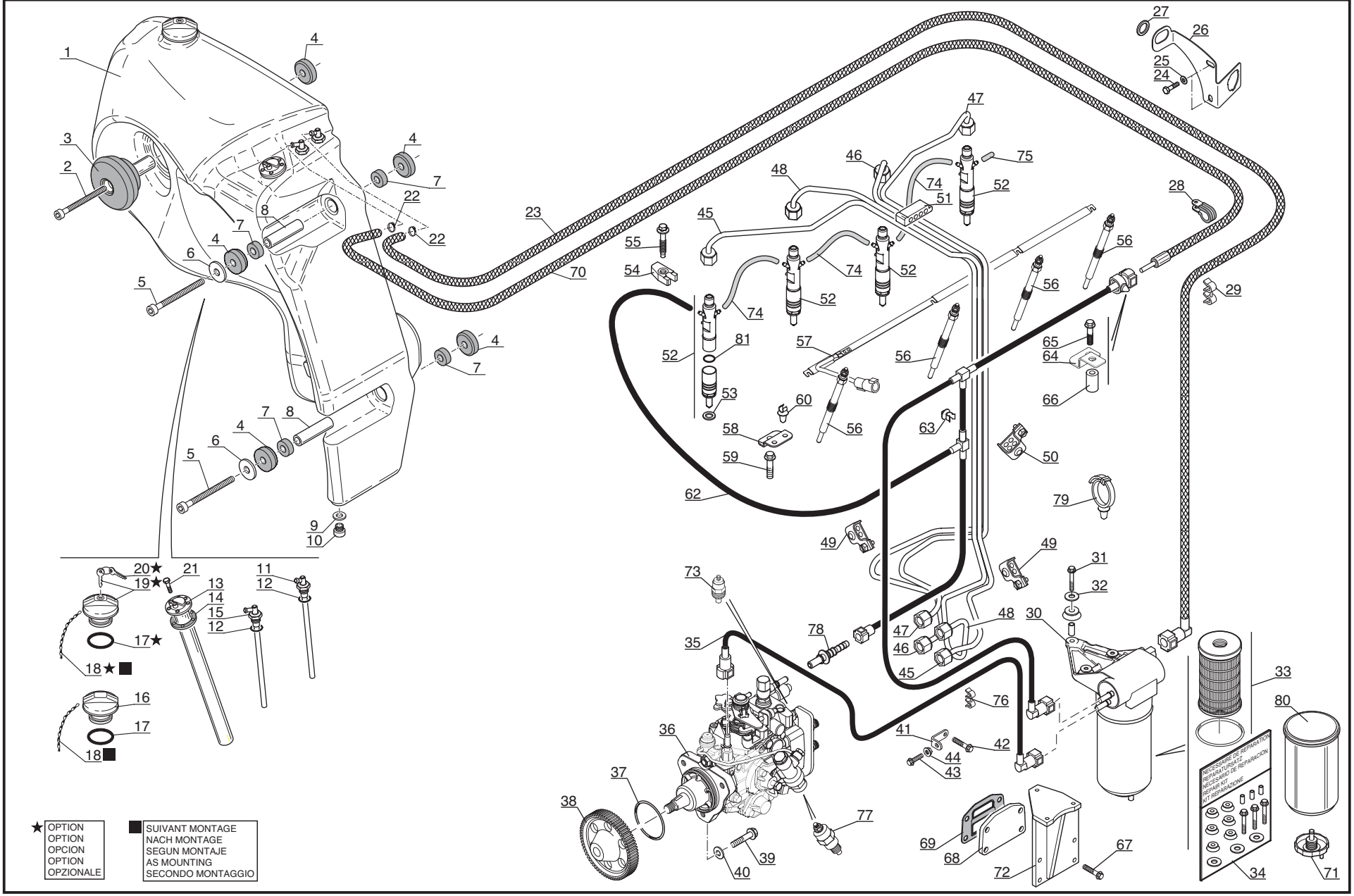

Catalogue : 547845

1

CIRCUIT COMBUSTIBLE
BRENNSTOFFKREIS
CIRCUITO COMBUSTIBLE
FUEL CIRCUIT
SISTEMA NAFTA

Qté-Menge-Cant-Qty-Q.ta | 4 AC | 167 | M

1-MLT630 T
2-
3-
4-MLT634 120 LSU
5-
6-
7-MLT731 T LSU
8-MT732

Rep Hinw Fig Item Rif	Numéro Teil-Nr Numero Part-Nr Part-Nr	Désignation Bezeichnung Descripcion Description Descrizione	1	2	3	4	5	6	7	8	9	10	11	12	13	14	15	16	17	18	19	20
1	249893	Réservoir à combustible - Brennstoffbehälter Tanque de combustible - Fuel tank Serbatoio combustibile -								1												
2	225326	Vis CHc,M16-160-8.8-ZN8..C - Schraube Tornillo - Screw Vite -								1												
3	224813	Silentbloc - Dampfer Amortiguador - Shock absorber Tasselo -								1												
4	228737	Silentbloc Ø 60 mm - Dampfer Amortiguador - Shock absorber Tasselo -								8												
5	58606	Vis H,M16-180-8.8-ZN8/C - Schraube Tornillo - Screw Vite -								2												
6	57045	Rondelle SP 17 x 70 x 4 ZN - Unterlegscheibe Arandela - Washer Rondella -								2												
7	224662	Silentbloc 25x 38L 20 Excent - Dampfer Amortiguador - Shock absorber Tasselo -								4												
8	225355	Entretoise - Querstrebe Separador - Spacer Distanziale -								2												
9	226109	Joint d'étanchéité - Dichtungsring Junta de estanqueidad - Seal Guarnizióne -								1												
10	226108	Bouchon de vidange - Ablaßschraube Tapón de vaciado - Drain plug Tappo di scarico -								1												
11	226105	Tubulure - Leitung Tobera - Pipe Tubo introduzione -								1												

9/11/2006

Catalogue : 547845

2

CIRCUIT COMBUSTIBLE
BRENNSTOFFKREIS
CIRCUITO COMBUSTIBLE
FUEL CIRCUIT
SISTEMA NAFTA

Qté-Menge-Cant-Qty-Q.ta | 4 AC | 167 | M

1-MLT630 T
2-
3-
4-MLT634 120 LSU
5-
6-
7-MLT731 T LSU
8-MT732

Rep Hinw Fig Item Rif	Numéro Teil-Nr Numero Part-Nr Part-Nr	Désignation Bezeichnung Descripcion Description Descrizione	1	2	3	4	5	6	7	8	9	10	11	12	13	14	15	16	17	18	19	20
12	226107	Joint torique - "0" ring Junta torica - "0" ring Anello OR -								2												
13	249867	Jauge à carburant - Kraftstoffmesser Galga de cargurante - Fuel gauge Livello carburante -								1												
14	226103	Joint plat - Dichtung Junta plana - Gasket Guarnizióne -								1												
15	226106	Tubulure de retour - Rückleitung Tobera de retorno - Return pipe Tubo introduzione ritorno -								1												
16	256923	Bouchon de remplissage - Einfüllverschluss Tapón de llenado - Filling plug Tappo di riempimento -								1												
17	226097	Joint torique - "0" ring Junta torica - "0" ring Anello OR -								1												
18	226098	Chaîne - Kette Cadena - Chain Catena -								1												
19	257027	Bouchon de remplissage - Einfüllverschluss Tapón de llenado - Filling plug Tappo di riempimento -								1												
20	226094	Clé - Schlüssel Llave - Key Chiave -								1												
21	226104	Vis - Schraube Tornillo - Screw Vite -								5												
22	479218	Collier - Spannschelle Abrazadera - Clamp Fascetta -								2												

+

3

Catalogue : 547845

CIRCUIT COMBUSTIBLE
BRENNSTOFFKREIS
CIRCUITO COMBUSTIBLE
FUEL CIRCUIT
SISTEMA NAFTA

Qté-Menge-Cant-Qty-Q.ta | 4 AC | 167 | M

1-MLT630 T
2-
3-
4-MLT634 120 LSU
5-
6-
7-MLT731 T LSU
8-MT732

Rep Hinw Fig Item Rif	Numéro Teil-Nr Numero Part-Nr Part-Nr	Désignation Bezeichnung Descripcion Description Descrizione	1	2	3	4	5	6	7	8	9	10	11	12	13	14	15	16	17	18	19	20
23	242591	Flexible - Schlauch Flexible - Hose Flessibile -								1												
24	60360	Vis H,M10- 16-8.8-ZN8/C - Schraube Tornillo - Screw Vite -								2												
25	29437	Rondelle M 10 ZN - Unterlegscheibe Arandela - Washer Rondella -								2												
26	242585	Support - Träger Soporte - Bracket Supporto -								1												
27	235171	Passe-fil - Gummischeibe Arandela de gaucho - Cable grommet Passo-filo -								1												
28	249209	Collier - Spannschelle Abrazadera - Clamp Fascetta -								1												
29	242592	Collier - Spannschelle Abrazadera - Clamp Fascetta -								1												
30	706480	Filtre à combustible - Brennstoffilter Filtro de combustible - Fuel filter Filtro gasolio -								1												
31	706967	Vis - Schraube Tornillo - Screw Vite -								3												
32	605014	Rondelle - Unterlegscheibe Arandela - Washer Rondella -								3												
33	605013	Cartouche filtrante complète - Kompletter filtereinsatz Cartucho filtrante completo - Complete filter cartridge Cartuccia filtrante completa -								1												

+

9/11/2006

Catalogue : 547845

CIRCUIT COMBUSTIBLE
BRENNSTOFFKREIS
CIRCUITO COMBUSTIBLE
FUEL CIRCUIT
SISTEMA NAFTA

Qté-Menge-Cant-Qty-Q.ta

1-MLT630 T
2-
3-
4-MLT634 120 LSU
5-
6-
7-MLT731 T LSU
8-MT732

Rep Hinw Fig Item Rif	Numéro Teil-Nr Numero Part-Nr Part-Nr	Désignation Bezeichnung Descripcion Description Descrizione	1	2	3	4	5	6	7	8	9	10	11	12	13	14	15	16	17	18	19	20
34	605015	Nécessaire de réparation - Reparatursatz Necesario de reparación - Repair kit Kit reparazione -								1												
35	703160	Durit - Schlauch Tubo flexible - Hose Manicotto -								1												
36	704917	Pompe d'injection - Einspritzpumpe Bomba de inyección - Injection pump Pompa iniezione -								1												
37	605020	Joint torique - "0" ring Junta tórica - "0" ring Anello OR -								1												
38	605018	Pignon - Zähnrad Piñón - Gear Ingranaggio -								1												
39	473986	Vis (8 x 25) - Schraube Tornillo - Screw Vite -								3												
40	605019	Rondelle - Unterlegscheibe Arandela - Washer Rondella -								3												
41	605021	Patte de fixation - Befestigung auge Brida de fijación - Fastening lug Flangia di fissaggio -								1												
42	473943	Vis (10 x 20) - Schraube Tornillo - Screw Vite -								1												
43	107363	Vis (8 x 20) - Schraube Tornillo - Screw Vite -								1												
44	473939	Ecrou - Mutter Tuerca - Nut Dado -								1												

5

CIRCUIT COMBUSTIBLE
BRENNSTOFFKREIS
CIRCUITO COMBUSTIBLE
FUEL CIRCUIT
SISTEMA NAFTA

Qté-Menge-Cant-Qty-Q.ta | 4 AC | 167 | M

1-MLT630 T
2-
3-
4-MLT634 120 LSU
5-
6-
7-MLT731 T LSU
8-MT732

Rep Hinw Fig Item Rif	Numéro Teil-Nr Numero Part-Nr Part-Nr	Désignation Bezeichnung Descripcion Description Descrizione	1	2	3	4	5	6	7	8	9	10	11	12	13	14	15	16	17	18	19	20
45	605022	Tuyau d'injection (cylindre N°1) Einspritz leitung (zylinder Nr1) Tubo de inyección (cilindro N°1) Injection pipe (cylinder Nr1) Tubo iniezione (cilindro 1) -								1												
46	605024	Tuyau d'injection (cylindre N°3) Einspritz leitung (zylinder Nr3) Tubo de inyección (cilindro N°3) Injection pipe (cylinder Nr3) Tubo iniezione (cilindro 3) -								1												
47	605025	Tuyau d'injection (cylindre N°4) Einspritz leitung (zylinder Nr4) Tubo de inyección (cilindro N°4) Injection pipe (cylinder Nr4) Tubo iniezione (cilindro 4) -								1												
48	605023	Tuyau d'injection (cylindre N°2) Einspritz leitung (zylinder Nr2) Tubo de inyección (cilindro N°2) Injection pipe (cylinder Nr2) Tubo iniezione (cilindro 2) -								1												
49	605026	Collier - Spannschelle Abrazadera - Clamp Fascetta -								2												
50	702158	Collier - Spannschelle Abrazadera - Clamp Fascetta -								X												
51	473950	Collier - Spannschelle Abrazadera - Clamp Fascetta -								1												
52	703614	Injecteur - Einspritzdüse Inyector - Injector Atomizzatore -								4												
53	551500	Rondelle - Unterlegscheibe Arandela - Washer Rondella -								1												

9/11/2006

Catalogue : 547845

CIRCUIT COMBUSTIBLE
BRENNSTOFFKREIS
CIRCUITO COMBUSTIBLE
FUEL CIRCUIT
SISTEMA NAFTA

Qté-Menge-Cant-Qty-Q.ta | 4 AC 167 | M

1-MLT630 T
2-
3-
4-MLT634 120 LSU
5-
6-
7-MLT731 T LSU
8-MT732

Rep Hinw Fig Item Rif	Numéro Teil-Nr Numero Part-Nr Part-Nr	Désignation Bezeichnung Descripcion Description Descrizione	1	2	3	4	5	6	7	8	9	10	11	12	13	14	15	16	17	18	19	20
54	702760	Etrier de blocage - Blockierung Bügel Abrazadera de blocaje - Locking collar Staffa di bloccaggio -								4												
55	605029	Vis - Schraube Tornillo - Screw Vite -								4												
56	605030	Bougie de préchauffage - Glühkerze Bujía de precalentamiento - Heating plug Termostarter -								4												
57	703459	Faisceau - Kabelbaum Haz - Wiring harness Fascio -								1												
58	704926	Support - Träger Soporte - Bracket Supporto -								1												
59	474064	Vis - Schraube Tornillo - Screw Vite -								1												
60	605036	Collier - Spannschelle Abrazadera - Clamp Fascetta -								2												
62	704331	Durit - Schlauch Tubo flexible - Hose Manicotto -								1												
63	702136	Clip - Klammer Clip - Clip Fermaglio -								2												
64	702773	Support - Träger Soporte - Bracket Supporto -								1												
65	474135	Vis - Schraube Tornillo - Screw Vite -								1												

Catalogue : 547845

CIRCUIT COMBUSTIBLE
BRENNSTOFFKREIS
CIRCUITO COMBUSTIBLE
FUEL CIRCUIT
SISTEMA NAFTA

Qté-Menge-Cant-Qty-Q.ta | 4 AC | 167 | M

1-MLT630 T
2-
3-
4-MLT634 120 LSU
5-
6-
7-MLT731 T LSU
8-MT732

Rep Hinw Fig Item Rif	Numéro Teil-Nr Numero Part-Nr Part-Nr	Désignation Bezeichnung Descripcion Description Descrizione	1	2	3	4	5	6	7	8	9	10	11	12	13	14	15	16	17	18	19	20
66	704927	Entretoise - Querstrebe Separador - Spacer Distanziale -								1												
67	474005	Vis - Schraube Tornillo - Screw Vite -								4												
68	702052	Plaque de fermeture - Schlussplatte Placa de cierre - Fastening plate Piastra di chiusura -								1												
69	604973	Joint plat - Dichtung Junta plana - Gasket Guarnizióne -								1												
70	242590	Flexible - Schlauch Flexible - Hose Flessibile -								1												
71	706975	Vis de purge - Entlüftungsschraube Tornillo de purga - Bleeder screw Vite spurgo -								1												
72	704886	Support - Träger Soporte - Bracket Supporto -								1												
73	702709	Electrovalve - Elektroventil Electroválvula - Electrovalve Elettrovalvola -								1												
74	702049	Durit - Schlauch Tubo flexible - Hose Manicotto -								3												
75	702050	Capuchon - Kappe Capuchón - Cap Cappuccio -								1												
76	704928	Collier - Spannschelle Abrazadera - Clamp Fascetta -								1												

9/11/2006

8

Catalogue : 547845

CIRCUIT COMBUSTIBLE
BRENNSTOFFKREIS
CIRCUITO COMBUSTIBLE
FUEL CIRCUIT
SISTEMA NAFTA

Qté-Menge-Cant-Qty-Q.ta | 4 AC | 167 | M

1-MLT630 T
2-
3-
4-MLT634 120 LSU
5-
6-
7-MLT731 T LSU
8-MT732

Rep Hinw Fig Item Rif	Numéro Teil-Nr Numero Part-Nr Part-Nr	Désignation Bezeichnung Descripcion Description Descrizione	1	2	3	4	5	6	7	8	9	10	11	12	13	14	15	16	17	18	19	20
77	704984	Electrovalve - Elektroventil Electroválvula - Electrovalve Elettrovalvola -								1												
78	605035	Connexion - Verbindung Union - Connection Connessione -								1												
79	704850	Collier - Spannschelle Abrazadera - Clamp Fascetta -								1												
80	706974	Cuve - Bottich Tina - Tank Vasca -								1												
81	736851	Joint torique - "0" ring Junta tórica - "0" ring Anello OR -								1												

4 AC 132

CIRCUIT COMBUSTIBLE
BRENNSTOFFKREIS
CIRCUITO COMBUSTIBLE
FUEL CIRCUIT
SISTEMA NAFTA

1- MLT 630 Turbo

7- MLT 731 Turbo LSU

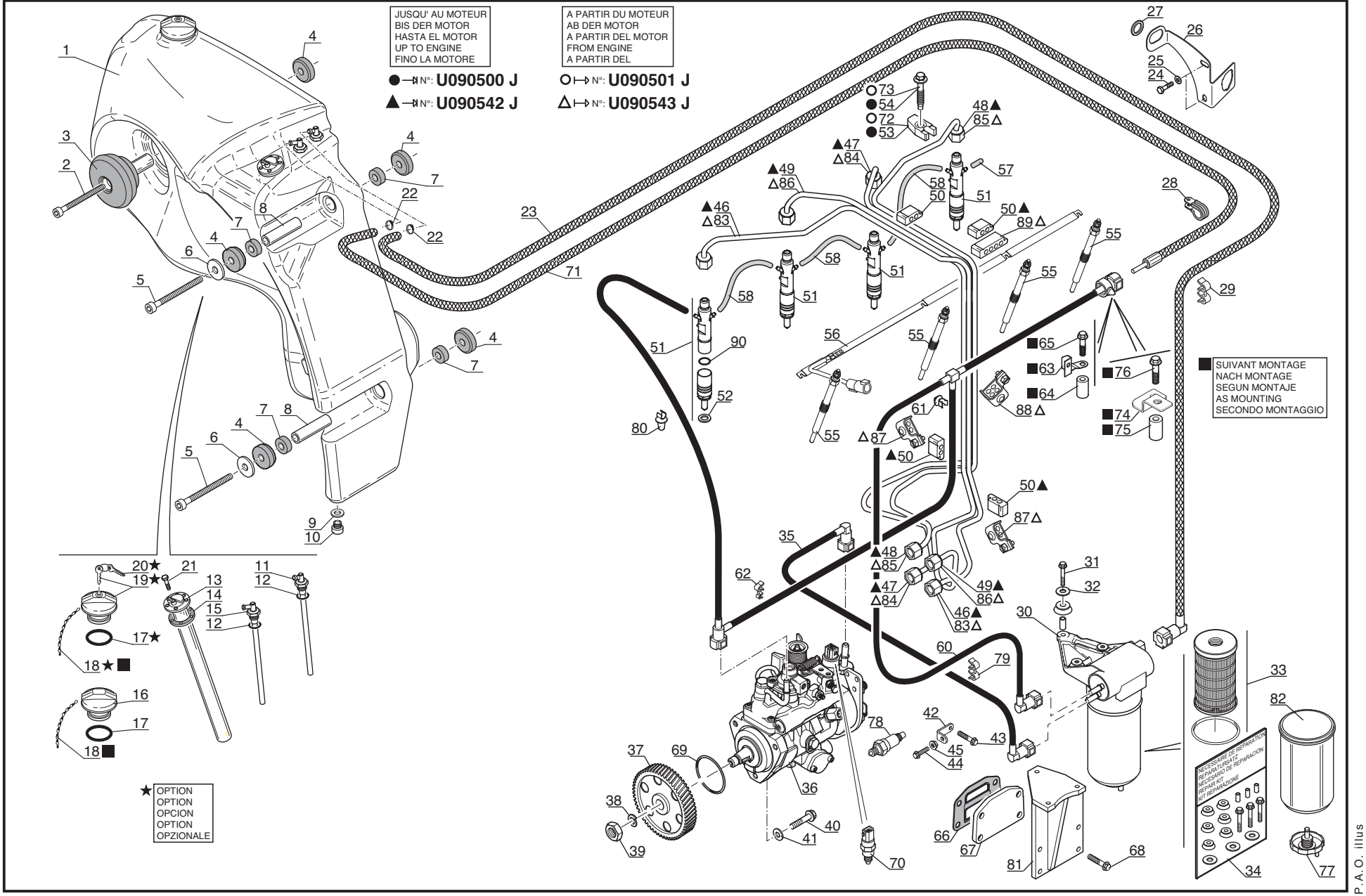

P.A.O. illus

09 / 11 / 06

Catalogue : 547845

1

CIRCUIT COMBUSTIBLE
BRENNSTOFFKREIS
CIRCUITO COMBUSTIBLE
FUEL CIRCUIT
SISTEMA NAFTA

Qté-Menge-Cant-Qty-Q.ta | 4 AC | 132 | M

1-MLT630 T
2-
3-
4-MLT634 120 LSU
5-
6-
7-MLT731 T LSU
8-MT732

Rep Hinw Fig Item Rif	Numéro Teil-Nr Numero Part-Nr Part-Nr	Désignation Bezeichnung Descripcion Description Descrizione	1	2	3	4	5	6	7	8	9	10	11	12	13	14	15	16	17	18	19	20
1	249893	Réservoir à combustible - Brennstoffbehälter Tanque de combustible - Fuel tank Serbatoio combustibile -	1						1													
2	225326	Vis CHc,M16-160-8.8-ZN8..C - Schraube Tornillo - Screw Vite -	1						1													
3	224813	Silentbloc - Dampfer Amortiguador - Shock absorber Tasselo -	1						1													
4	228737	Silentbloc Ø 60 mm - Dampfer Amortiguador - Shock absorber Tasselo -	8						8													
5	58606	Vis H,M16-180-8.8-ZN8/C - Schraube Tornillo - Screw Vite -	2						2													
6	57045	Rondelle SP 17 x 70 x 4 ZN - Unterlegscheibe Arandela - Washer Rondella -	2						2													
7	224662	Silentbloc 25x 38L 20 Excent - Dampfer Amortiguador - Shock absorber Tasselo -	4						4													
8	225355	Entretoise - Querstrebe Separador - Spacer Distanziale -	2						2													
9	226109	Joint d'étanchéité - Dichtungsring Junta de estanqueidad - Seal Guarnizióne -	1						1													
10	226108	Bouchon de vidange - Ablaßschraube Tapón de vaciado - Drain plug Tappo di scarico -	1						1													
11	226105	Tubulure - Leitung Tobera - Pipe Tubo introduzione -	1						1													

15/11/2006

2

Catalogue : 547845

CIRCUIT COMBUSTIBLE
BRENNSTOFFKREIS
CIRCUITO COMBUSTIBLE
FUEL CIRCUIT
SISTEMA NAFTA

Qté-Menge-Cant-Qty-Q.ta | 4 AC | 132 | M

1-MLT630 T
2-
3-
4-MLT634 120 LSU
5-
6-
7-MLT731 T LSU
8-MT732

Rep Hinw Fig Item Rif	Numéro Teil-Nr Numero Part-Nr Part-Nr	Désignation Bezeichnung Descripcion Description Descrizione	1	2	3	4	5	6	7	8	9	10	11	12	13	14	15	16	17	18	19	20
12	226107	Joint torique - "0" ring Junta torica - "0" ring Anello OR -	2						2													
13	249867	Jauge à carburant - Kraftstoffmesser Galga de cargurante - Fuel gauge Livello carburante -	1						1													
14	226103	Joint plat - Dichtung Junta plana - Gasket Guarnizióne -	1						1													
15	226106	Tubulure de retour - Rückleitung Tobera de retorno - Return pipe Tubo introduzione ritorno -	1						1													
16	256923	Bouchon de remplissage - Einfüllverschluss Tapón de llenado - Filling plug Tappo di riempimento -	1						1													
17	226097	Joint torique - "0" ring Junta torica - "0" ring Anello OR -	1						1													
18	226098	Chaîne - Kette Cadena - Chain Catena -	1						1													
19	257027	Bouchon de remplissage - Einfüllverschluss Tapón de llenado - Filling plug Tappo di riempimento -	1						1													
20	226094	Clé - Schlüssel Llave - Key Chiave -	1						1													
21	226104	Vis - Schraube Tornillo - Screw Vite -	5						5													
22	479218	Collier - Spannschelle Abrazadera - Clamp Fascetta -	2						2													

+

Catalogue : 547845

3

CIRCUIT COMBUSTIBLE
BRENNSTOFFKREIS
CIRCUITO COMBUSTIBLE
FUEL CIRCUIT
SISTEMA NAFTA

Qté-Menge-Cant-Qty-Q.ta | 4 AC | 132 | M

1-MLT630 T
2-
3-
4-MLT634 120 LSU
5-
6-
7-MLT731 T LSU
8-MT732

Rep Hinw Fig Item Rif	Numéro Teil-Nr Numero Part-Nr Part-Nr	Désignation Bezeichnung Descripcion Description Descrizione	1	2	3	4	5	6	7	8	9	10	11	12	13	14	15	16	17	18	19	20
23	242591	Flexible - Schlauch Flexible - Hose Flessibile -	1						1													
24	60360	Vis H,M10- 16-8.8-ZN8/C - Schraube Tornillo - Screw Vite -	2						2													
25	29437	Rondelle M 10 ZN - Unterlegscheibe Arandela - Washer Rondella -	2						2													
26	242585	Support - Träger Soporte - Bracket Supporto -	1						1													
27	235171	Passe-fil - Gummischeibe Arandela de gaucho - Cable grommet Passo-filo -	1						1													
28	249209	Collier - Spannschelle Abrazadera - Clamp Fascetta -	1						1													
29	242592	Collier - Spannschelle Abrazadera - Clamp Fascetta -	1						1													
30	706480	Filtre à combustible - Brennstoffilter Filtro de combustible - Fuel filter Filtro gasolio -	1						1													
31	706967	Vis - Schraube Tornillo - Screw Vite -	3						3													
32	605014	Rondelle - Unterlegscheibe Arandela - Washer Rondella -	3						3													
33	605013	Cartouche filtrante complète - Kompletter filtereinsatz Cartucho filtrante completo - Complete filter cartridge Cartuccia filtrante completa -	1						1													

15/11/2006

Catalogue : 547845

CIRCUIT COMBUSTIBLE
BRENNSTOFFKREIS
CIRCUITO COMBUSTIBLE
FUEL CIRCUIT
SISTEMA NAFTA

Qté-Menge-Cant-Qty-Q.ta | 4 AC | 132 | M

1-MLT630 T
2-
3-
4-MLT634 120 LSU
5-
6-
7-MLT731 T LSU
8-MT732

Rep Hinw Fig Item Rif	Numéro Teil-Nr Numero Part-Nr Part-Nr	Désignation Bezeichnung Descripcion Description Descrizione	1	2	3	4	5	6	7	8	9	10	11	12	13	14	15	16	17	18	19	20
34	605015	Nécessaire de réparation - Reparatursatz Necesario de reparación - Repair kit Kit reparazione -	1						1													
35	705921	Durit - Schlauch Tubo flexible - Hose Manicotto -	1						1													
36	702572	Pompe d'injection - Einspritzpumpe Bomba de inyección - Injection pump Pompa iniezione -	1						1													
37	702039	Pignon - Zähnrad Piñón - Gear Ingranaggio -	1						1													
38	551859	Rondelle - Unterlegscheibe Arandela - Washer Rondella -	1						1													
39	551858	Ecrou - Mutter Tuerca - Nut Dado -	1						1													
40	473986	Vis (8 x 25) - Schraube Tornillo - Screw Vite -	3						3													
41	605019	Rondelle - Unterlegscheibe Arandela - Washer Rondella -	3						3													
42	605021	Patte de fixation - Befestigung auge Brida de fijación - Fastening lug Flangia di fissaggio -	1						1													
43	473943	Vis (10 x 20) - Schraube Tornillo - Screw Vite -	1						1													
44	107363	Vis (8 x 20) - Schraube Tornillo - Screw Vite -	1						1													

Catalogue : 547845

5

CIRCUIT COMBUSTIBLE
BRENNSTOFFKREIS
CIRCUITO COMBUSTIBLE
FUEL CIRCUIT
SISTEMA NAFTA

Qté-Menge-Cant-Qty-Q.ta | 4 AC | 132 | M

1-MLT630 T
2-
3-
4-MLT634 120 LSU
5-
6-
7-MLT731 T LSU
8-MT732

Rep Hinw Fig Item Rif	Numéro Teil-Nr Numero Part-Nr Part-Nr	Désignation Bezeichnung Descripcion Description Descrizione	1	2	3	4	5	6	7	8	9	10	11	12	13	14	15	16	17	18	19	20
45	473939	Ecrou - Mutter Tuerca - Nut Dado -	1						1													
46	702042	Tuyau d'injection (cylindre N°1) Einspritz leitung (zylinder Nr1) Tubo de inyección (cilindro N°1) Injection pipe (cylinder Nr1) Tubo iniezione (cilindro 1) -	1						1													
47	702044	Tuyau d'injection (cylindre N°3) Einspritz leitung (zylinder Nr3) Tubo de inyección (cilindro N°3) Injection pipe (cylinder Nr3) Tubo iniezione (cilindro 3) -	1						1													
48	702045	Tuyau d'injection (cylindre N°4) Einspritz leitung (zylinder Nr4) Tubo de inyección (cilindro N°4) Injection pipe (cylinder Nr4) Tubo iniezione (cilindro 4) -	1						1													
49	702043	Tuyau d'injection (cylindre N°2) Einspritz leitung (zylinder Nr2) Tubo de inyección (cilindro N°2) Injection pipe (cylinder Nr2) Tubo iniezione (cilindro 2) -	1						1													
50	473948	Collier - Spannschelle Abrazadera - Clamp Fascetta -	4						4													
51	702046	Injecteur complet - Kompletter einspritzdüse Inyector completo - Complete injector Atomizzatore completa -	4						4													
52	551500	Rondelle - Unterlegscheibe Arandela - Washer Rondella -	1						1													
53	702047	Etrier de blocage - Blockierung Bügel Abrazadera de blocaje - Locking collar Staffa di bloccaggio -	4						4													

15/11/2006

6

Catalogue : 547845

CIRCUIT COMBUSTIBLE
BRENNSTOFFKREIS
CIRCUITO COMBUSTIBLE
FUEL CIRCUIT
SISTEMA NAFTA

Qté-Menge-Cant-Qty-Q.ta | 4 AC | 132 | M

1-MLT630 T
2-
3-
4-MLT634 120 LSU
5-
6-
7-MLT731 T LSU
8-MT732

Rep Hinw Fig Item Rif	Numéro Teil-Nr Numero Part-Nr Part-Nr	Désignation Bezeichnung Descripcion Description Descrizione	1	2	3	4	5	6	7	8	9	10	11	12	13	14	15	16	17	18	19	20
54	702048	Vis - Schraube Tornillo - Screw Vite -	4						4													
55	605030	Bougie de préchauffage - Glühkerze Bujía de precalentamiento - Heating plug Termostarter -	4						4													
56	703459	Faisceau - Kabelbaum Haz - Wiring harness Fascio -	1						1													
57	702050	Capuchon - Kappe Capuchón - Cap Cappuccio -	1						1													
58	702049	Durit - Schlauch Tubo flexible - Hose Manicotto -	3						3													
60	703560	Durit - Schlauch Tubo flexible - Hose Manicotto -	1						1													
61	702136	Clip - Klammer Clip - Clip Fermaglio -	1						1													
62	602217	Bride - Klammer Brida - Flange Flangia -	1						1													
63	605037	Support - Träger Soporte - Bracket Supporto -	1						1													
64	605038	Entretoise - Querstrebe Separador - Spacer Distanziale -	1						1													
65	474031	Vis - Schraube Tornillo - Screw Vite -	1						1													

15/11/2006

Catalogue : 547845

CIRCUIT COMBUSTIBLE
BRENNSTOFFKREIS
CIRCUITO COMBUSTIBLE
FUEL CIRCUIT
SISTEMA NAFTA

Qté-Menge-Cant-Qty-Q.ta | 4 AC | 132 | M

1-MLT630 T
2-
3-
4-MLT634 120 LSU
5-
6-
7-MLT731 T LSU
8-MT732

Rep Hinw Fig Item Rif	Numéro Teil-Nr Numero Part-Nr Part-Nr	Désignation Bezeichnung Descripcion Description Descrizione	1	2	3	4	5	6	7	8	9	10	11	12	13	14	15	16	17	18	19	20
66	604973	Joint plat Junta plana Guarnizióne	1						1													
67	702052	Plaque de fermeture Placa de cierre Piastra di chiusura	1						1													
68	474005	Vis Tornillo Vite	4						4													
69	563758	Joint torique Junta torica Anello OR	1						1													
70	601673	Electrovalve Electroválvula Elettrovalvola	1						1													
71	242590	Flexible Flexible Flessibile	1						1													
72	702760	Etrier de blocage Abrazadera de blocaje Staffa di bloccaggio	4						4													
73	605029	Vis Tornillo Vite	4						4													
74	702773	Support Soporte Supporto	1						1													
75	704927	Entretoise Separador Distanziale	1						1													
76	474135	Vis Tornillo Vite	1						1													

15/11/2006

Catalogue : 547845

CIRCUIT COMBUSTIBLE
BRENNSTOFFKREIS
CIRCUITO COMBUSTIBLE
FUEL CIRCUIT
SISTEMA NAFTA

1-MLT630 T
2-
3-
4-MLT634 120 LSU
5-
6-
7-MLT731 T LSU
8-MT732

Rep Hinw Fig Item Rif	Numéro Teil-Nr Numero Part-Nr Part-Nr	Désignation Bezeichnung Descripcion Description Descrizione	1	2	3	4	5	6	7	8	9	10	11	12	13	14	15	16	17	18	19	20
77	706975	Vis de purge - Entlüftungsschraube Tornillo de purga - Bleeder screw Vite spurgo -	1						1													
78	705991	Electrovalve de démarrage - Anlaufelektroventil Electroválvula de arranque - Starting electrovalve Elettrovalvola -	1						1													
79	704940	Collier - Spannschelle Abrazadera - Clamp Fascetta -	1						1													
80	605036	Collier - Spannschelle Abrazadera - Clamp Fascetta -	1						1													
81	704886	Support - Träger Soporte - Bracket Supporto -	1						1													
82	706974	Cuve - Bottich Tina - Tank Vasca -	1						1													
83	702733	Tuyau d'injection (Cylindre N°1) Einspritz leitung (Zylinder Nr1) Tubo de inyección (Cilindro N°1) Injection pipe (Cylinder Nr1) Tubo iniezione (Cilindro 1) -	1						1													
84	702735	Tuyau d'injection (Cylindre N°3) Einspritz leitung (Zylinder Nr3) Tubo de inyección (Cilindro N°3) Injection pipe (Cylinder Nr3) Tubo iniezione (Cilindro 3) -	1						1													
85	702736	Tuyau d'injection (Cylindre N°4) Einspritz leitung (Zylinder Nr4) Tubo de inyección (Cilindro N°4) Injection pipe (Cylinder Nr4) Tubo iniezione (Cilindro 4) -	1						1													

9

CIRCUIT COMBUSTIBLE
BRENNSTOFFKREIS
CIRCUITO COMBUSTIBLE
FUEL CIRCUIT
SISTEMA NAFTA

Qté-Menge-Cant-Qty-Q.ta | 4 AC | 132 | M

1-MLT630 T
2-
3-
4-MLT634 120 LSU
5-
6-
7-MLT731 T LSU
8-MT732

Rep Hinw Fig Item Rif	Numéro Teil-Nr Numero Part-Nr Part-Nr	Désignation Bezeichnung Descripcion Description Descrizione	1	2	3	4	5	6	7	8	9	10	11	12	13	14	15	16	17	18	19	20
86	702734	Tuyau d'injection (Cylindre N°2) Einspritz leitung (Zylinder Nr2) Tubo de inyección (Cilindro N°2) Injection pipe (Cylinder Nr2) Tubo iniezione (Cilindro 2) -	1						1													
87	605026	Collier - Spannschelle Abrazadera - Clamp Fascetta -	2						2													
88	702158	Collier - Spannschelle Abrazadera - Clamp Fascetta -	1						1													
89	473950	Collier - Spannschelle Abrazadera - Clamp Fascetta -	1						1													
90	736851	Joint torique - "0" ring Junta tórica - "0" ring Anello OR -	1						1													

15/11/2006

4 AC 133

CIRCUIT COMBUSTIBLE
BRENNSTOFFKREIS
CIRCUITO COMBUSTIBLE
FUEL CIRCUIT
SISTEMA NAFTA

4- MLT 634 120 LSU

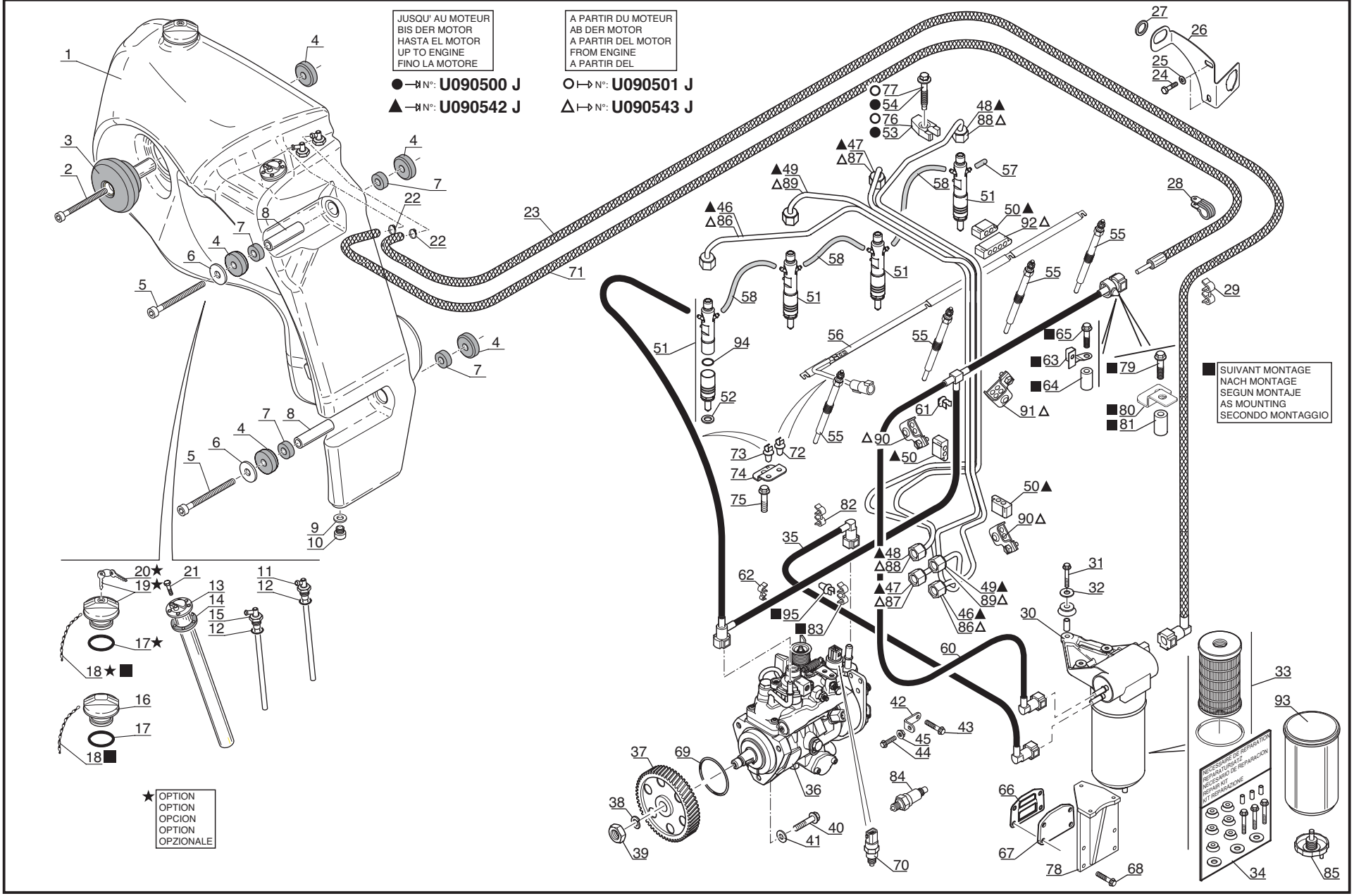

P.A.O. illus

15 / 09 / 06

Catalogue : 547845

1

CIRCUIT COMBUSTIBLE
BRENNSTOFFKREIS
CIRCUITO COMBUSTIBLE
FUEL CIRCUIT
SISTEMA NAFTA

Qté-Menge-Cant-Qty-Q.ta | 4 AC 133 | M

1-MLT630 T
2-
3-
4-MLT634 120 LSU
5-
6-
7-MLT731 T LSU
8-MT732

Rep Hinw Fig Item Rif	Numéro Teil-Nr Numero Part-Nr Part-Nr	Désignation Bezeichnung Descripcion Description Descrizione	1	2	3	4	5	6	7	8	9	10	11	12	13	14	15	16	17	18	19	20
1	249893	Réservoir à combustible - Brennstoffbehälter Tanque de combustible - Fuel tank Serbatoio combustibile -				1																
2	225326	Vis CHc,M16-160-8.8-ZN8..C - Schraube Tornillo - Screw Vite -				1																
3	224813	Silentbloc - Dampfer Amortiguador - Shock absorber Tasselo -				1																
4	228737	Silentbloc Ø 60 mm - Dampfer Amortiguador - Shock absorber Tasselo -				8																
5	58606	Vis H,M16-180-8.8-ZN8/C - Schraube Tornillo - Screw Vite -				2																
6	57045	Rondelle SP 17 x 70 x 4 ZN - Unterlegscheibe Arandela - Washer Rondella -				2																
7	224662	Silentbloc 25x 38L 20 Excent - Dampfer Amortiguador - Shock absorber Tasselo -				4																
8	225355	Entretoise - Querstrebe Separador - Spacer Distanziale -				2																
9	226109	Joint d'étanchéité - Dichtungsring Junta de estanqueidad - Seal Guarnizióne -				1																
10	226108	Bouchon de vidange - Ablaßschraube Tapón de vaciado - Drain plug Tappo di scarico -				1																
11	226105	Tubulure - Leitung Tobera - Pipe Tubo introduzione -				1																

+

18/09/2006

2

Catalogue : 547845

CIRCUIT COMBUSTIBLE
BRENNSTOFFKREIS
CIRCUITO COMBUSTIBLE
FUEL CIRCUIT
SISTEMA NAFTA

Qté-Menge-Cant-Qty-Q.ta | 4 AC 133 | M

1-MLT630 T
2-
3-
4-MLT634 120 LSU
5-
6-
7-MLT731 T LSU
8-MT732

Rep Hinw Fig Item Rif	Numéro Teil-Nr Numero Part-Nr Part-Nr	Désignation Bezeichnung Descripcion Description Descrizione	1	2	3	4	5	6	7	8	9	10	11	12	13	14	15	16	17	18	19	20
12	226107	Joint torique - "0" ring Junta torica - "0" ring Anello OR -				2																
13	249867	Jauge à carburant - Kraftstoffmesser Galga de cargurante - Fuel gauge Livello carburante -				1																
14	226103	Joint plat - Dichtung Junta plana - Gasket Guarnizióne -				1																
15	226106	Tubulure de retour - Rückleitung Tobera de retorno - Return pipe Tubo introduzione ritorno -				1																
16	256923	Bouchon de remplissage - Einfüllverschluss Tapón de llenado - Filling plug Tappo di riempimento -				1																
17	226097	Joint torique - "0" ring Junta torica - "0" ring Anello OR -				1																
18	226098	Chaîne - Kette Cadena - Chain Catena -				1																
19	257027	Bouchon de remplissage - Einfüllverschluss Tapón de llenado - Filling plug Tappo di riempimento -				1																
20	226094	Clé - Schlüssel Llave - Key Chiave -				1																
21	226104	Vis - Schraube Tornillo - Screw Vite -				5																
22	479218	Collier - Spannschelle Abrazadera - Clamp Fascetta -				2																

+

Catalogue : 547845

3

CIRCUIT COMBUSTIBLE
BRENNSTOFFKREIS
CIRCUITO COMBUSTIBLE
FUEL CIRCUIT
SISTEMA NAFTA

Qté-Menge-Cant-Qty-Q.ta | 4 AC 133 | M

1-MLT630 T
2-
3-
4-MLT634 120 LSU
5-
6-
7-MLT731 T LSU
8-MT732

Rep Hinw Fig Item Rif	Numéro Teil-Nr Numero Part-Nr Part-Nr	Désignation Bezeichnung Descripcion Description Descrizione	1	2	3	4	5	6	7	8	9	10	11	12	13	14	15	16	17	18	19	20
23	242591	Flexible - Schlauch Flexible - Hose Flessibile -				1																
24	60360	Vis H,M10- 16-8.8-ZN8/C - Schraube Tornillo - Screw Vite -				2																
25	29437	Rondelle M 10 ZN - Unterlegscheibe Arandela - Washer Rondella -				2																
26	242585	Support - Träger Soporte - Bracket Supporto -				1																
27	235171	Passe-fil - Gummischeibe Arandela de gaucho - Cable grommet Passo-filo -				1																
28	249209	Collier - Spannschelle Abrazadera - Clamp Fascetta -				1																
29	242592	Collier - Spannschelle Abrazadera - Clamp Fascetta -				1																
30	706480	Filtre à combustible - Brennstoffilter Filtro de combustible - Fuel filter Filtro gasolio -				1																
31	706967	Vis - Schraube Tornillo - Screw Vite -				3																
32	605014	Rondelle - Unterlegscheibe Arandela - Washer Rondella -				3																
33	605013	Cartouche filtrante complète - Kompletter filtereinsatz Cartucho filtrante completo - Complete filter cartridge Cartuccia filtrante completa -				1																

+

18/09/2006

Catalogue : 547845

CIRCUIT COMBUSTIBLE
BRENNSTOFFKREIS
CIRCUITO COMBUSTIBLE
FUEL CIRCUIT
SISTEMA NAFTA

Qté-Menge-Cant-Qty-Q.ta | 4 AC 133 | M

1-MLT630 T
2-
3-
4-MLT634 120 LSU
5-
6-
7-MLT731 T LSU
8-MT732

Rep Hinw Fig Item Rif	Numéro Teil-Nr Numero Part-Nr Part-Nr	Désignation Bezeichnung Descripcion Description Descrizione	1	2	3	4	5	6	7	8	9	10	11	12	13	14	15	16	17	18	19	20
34	605015	Nécessaire de réparation - Reparatursatz Necesario de reparación - Repair kit Kit reparazione -				1																
35	705921	Durit - Schlauch Tubo flexible - Hose Manicotto -				1																
36	705912	Pompe d'injection - Einspritzpumpe Bomba de inyección - Injection pump Pompa iniezione -				1																
37	702039	Pignon - Zähnrad Piñón - Gear Ingranaggio -				1																
38	551859	Rondelle - Unterlegscheibe Arandela - Washer Rondella -				1																
39	551858	Ecrou - Mutter Tuerca - Nut Dado -				1																
40	473986	Vis (8 x 25) - Schraube Tornillo - Screw Vite -				3																
41	605019	Rondelle - Unterlegscheibe Arandela - Washer Rondella -				3																
42	605021	Patte de fixation - Befestigung auge Brida de fijación - Fastening lug Flangia di fissaggio -				1																
43	473943	Vis (10 x 20) - Schraube Tornillo - Screw Vite -				1																
44	107363	Vis (8 x 20) - Schraube Tornillo - Screw Vite -				1																

Catalogue : 547845

5

CIRCUIT COMBUSTIBLE
BRENNSTOFFKREIS
CIRCUITO COMBUSTIBLE
FUEL CIRCUIT
SISTEMA NAFTA

Qté-Menge-Cant-Qty-Q.ta | 4 AC 133 | M

1-MLT630 T
2-
3-
4-MLT634 120 LSU
5-
6-
7-MLT731 T LSU
8-MT732

Rep Hinw Fig Item Rif	Numéro Teil-Nr Numero Part-Nr Part-Nr	Désignation Bezeichnung Descripcion Description Descrizione	1	2	3	4	5	6	7	8	9	10	11	12	13	14	15	16	17	18	19	20
45	473939	Ecrou - Mutter Tuerca - Nut Dado -				1																
46	702042	Tuyau d'injection (cylindre N°1) Einspritz leitung (zylinder Nr1) Tubo de inyección (cilindro N°1) Injection pipe (cylinder Nr1) Tubo iniezione (cilindro 1) -				1																
47	702044	Tuyau d'injection (cylindre N°3) Einspritz leitung (zylinder Nr3) Tubo de inyección (cilindro N°3) Injection pipe (cylinder Nr3) Tubo iniezione (cilindro 3) -				1																
48	702045	Tuyau d'injection (cylindre N°4) Einspritz leitung (zylinder Nr4) Tubo de inyección (cilindro N°4) Injection pipe (cylinder Nr4) Tubo iniezione (cilindro 4) -				1																
49	702043	Tuyau d'injection (cylindre N°2) Einspritz leitung (zylinder Nr2) Tubo de inyección (cilindro N°2) Injection pipe (cylinder Nr2) Tubo iniezione (cilindro 2) -				1																
50	473948	Collier - Spannschelle Abrazadera - Clamp Fascetta -				4																
51	702134	Injecteur complet - Kompletter einspritzdüse Inyector completo - Complete injector Atomizzatore completa -				4																
52	551500	Rondelle - Unterlegscheibe Arandela - Washer Rondella -				1																
53	702047	Etrier de blocage - Blockierung Bügel Abrazadera de blocaje - Locking collar Staffa di bloccaggio -				4																

18/09/2006

Catalogue : 547845

6

CIRCUIT COMBUSTIBLE
BRENNSTOFFKREIS
CIRCUITO COMBUSTIBLE
FUEL CIRCUIT
SISTEMA NAFTA

Qté-Menge-Cant-Qty-Q.ta | 4 AC | 133 | M

1-MLT630 T
2-
3-
4-MLT634 120 LSU
5-
6-
7-MLT731 T LSU
8-MT732

Rep Hinw Fig Item Rif	Numéro Teil-Nr Numero Part-Nr Part-Nr	Désignation Bezeichnung Descripcion Description Descrizione	1	2	3	4	5	6	7	8	9	10	11	12	13	14	15	16	17	18	19	20
54	702048	Vis - Schraube Tornillo - Screw Vite -				4																
55	605030	Bougie de préchauffage - Glühkerze Bujía de precalentamiento - Heating plug Termostarter -				4																
56	706587	Faisceau - Kabelbaum Haz - Wiring harness Fascio -				1																
57	702050	Capuchon - Kappe Capuchón - Cap Cappuccio -				1																
58	702049	Durit - Schlauch Tubo flexible - Hose Manicotto -				3																
60	703560	Durit - Schlauch Tubo flexible - Hose Manicotto -				1																
61	702136	Clip - Klammer Clip - Clip Fermaglio -				1																
62	602217	Bride - Klammer Brida - Flange Flangia -				1																
63	605037	Support - Träger Soporte - Bracket Supporto -				1																
64	605038	Entretoise - Querstrebe Separador - Spacer Distanziale -				1																
65	474031	Vis - Schraube Tornillo - Screw Vite -				1																

18/09/2006

Catalogue : 547845

CIRCUIT COMBUSTIBLE
BRENNSTOFFKREIS
CIRCUITO COMBUSTIBLE
FUEL CIRCUIT
SISTEMA NAFTA

Qté-Menge-Cant-Qty-Q.ta | 4 AC 133 | M

1-MLT630 T
2-
3-
4-MLT634 120 LSU
5-
6-
7-MLT731 T LSU
8-MT732

Rep Hinw Fig Item Rif	Numéro Teil-Nr Numero Part-Nr Part-Nr	Désignation Bezeichnung Descripcion Description Descrizione	1	2	3	4	5	6	7	8	9	10	11	12	13	14	15	16	17	18	19	20
66	604973	Joint plat - Dichtung Junta plana - Gasket Guarnizióne -				1																
67	702052	Plaque de fermeture - Schlussplatte Placa de cierre - Fastening plate Piastra di chiusura -				1																
68	474005	Vis - Schraube Tornillo - Screw Vite -				4																
69	563758	Joint torique - "0" ring Junta torica - "0" ring Anello OR -				1																
70	601673	Electrovalve - Elektroventil Electroválvula - Electrovalve Elettrovalvola -				1																
71	242590	Flexible - Schlauch Flexible - Hose Flessibile -				1																
72	702136	Clip - Klammer Clip - Clip Fermaglio -				1																
73	605036	Collier - Spannschelle Abrazadera - Clamp Fascetta -				1																
74	704926	Support - Träger Soporte - Bracket Supporto -				1																
75	474064	Vis - Schraube Tornillo - Screw Vite -				1																
76	702760	Etrier de blocage - Blockierung Bügel Abrazadera de blocaje - Locking collar Staffa di bloccaggio -				4																

18/09/2006

Catalogue : 547845

8

CIRCUIT COMBUSTIBLE
BRENNSTOFFKREIS
CIRCUITO COMBUSTIBLE
FUEL CIRCUIT
SISTEMA NAFTA

Qté-Menge-Cant-Qty-Q.ta | 4 AC 133 | M

1-MLT630 T
2-
3-
4-MLT634 120 LSU
5-
6-
7-MLT731 T LSU
8-MT732

Rep Hinw Fig Item Rif	Numéro Teil-Nr Numero Part-Nr Part-Nr	Désignation Bezeichnung Descripcion Description Descrizione	1	2	3	4	5	6	7	8	9	10	11	12	13	14	15	16	17	18	19	20
77	605029	Vis - Schraube Tornillo - Screw Vite -				4																
78	704886	Support - Träger Soporte - Bracket Supporto -				1																
79	474135	Vis - Schraube Tornillo - Screw Vite -				1																
80	702773	Support - Träger Soporte - Bracket Supporto -				1																
81	704927	Entretoise - Querstrebe Separador - Spacer Distanziale -				1																
82	602217	Bride - Klammer Brida - Flange Flangia -				1																
83	704940	Collier - Spannschelle Abrazadera - Clamp Fascetta -				1																
84	705991	Electrovalve de démarrage - Anlaufelektroventil Electroválvula de arranque - Starting electrovalve Elettrovalvola -				1																
85	706975	Vis de purge - Entlüftungsschraube Tornillo de purga - Bleeder screw Vite spurgo -				1																
86	702733	Tuyau d'injection (Cylindre N°1) Einspritz leitung (Zylinder Nr1) Tubo de inyección (Cilindro N°1) Injection pipe (Cylinder Nr1) Tubo iniezione (Cilindro 1) -				1																

+

Catalogue : 547845

CIRCUIT COMBUSTIBLE
BRENNSTOFFKREIS
CIRCUITO COMBUSTIBLE
FUEL CIRCUIT
SISTEMA NAFTA

Qté-Menge-Cant-Qty-Q.ta | 4 AC 133 | M

1-MLT630 T
2-
3-
4-MLT634 120 LSU
5-
6-
7-MLT731 T LSU
8-MT732

Rep Hinw Fig Item Rif	Numéro Teil-Nr Numero Part-Nr Part-Nr	Désignation Bezeichnung Descripcion Description Descrizione	1	2	3	4	5	6	7	8	9	10	11	12	13	14	15	16	17	18	19	20
87	702735	Tuyau d'injection (Cylindre N°3) Einspritz leitung (Zylinder Nr3) Tubo de inyección (Cilindro N°3) Injection pipe (Cylinder Nr3) Tubo iniezione (Cilindro 3) -				1																
88	702736	Tuyau d'injection (Cylindre N°4) Einspritz leitung (Zylinder Nr4) Tubo de inyección (Cilindro N°4) Injection pipe (Cylinder Nr4) Tubo iniezione (Cilindro 4) -				1																
89	702734	Tuyau d'injection (Cylindre N°2) Einspritz leitung (Zylinder Nr2) Tubo de inyección (Cilindro N°2) Injection pipe (Cylinder Nr2) Tubo iniezione (Cilindro 2) -				1																
90	605026	Collier - Spannschelle Abrazadera - Clamp Fascetta -				2																
91	702158	Collier - Spannschelle Abrazadera - Clamp Fascetta -				1																
92	473950	Collier - Spannschelle Abrazadera - Clamp Fascetta -				1																
93	706974	Cuve - Bottich Tina - Tank Vasca -				1																
94	736851	Joint torique - "0" ring Junta tórica - "0" ring Anello OR -				1																
95	605036	Collier - Spannschelle Abrazadera - Clamp Fascetta -				1																

5 BA 275

JUSQU'A LA MACHINE
BIS DER MASCHINE
HASTA LA MAQUINA
UP TO MACHINE
FINO LA MACCHINA
N°: 208198

FLECHE
AUSLEGER
AGUILON
JIB
BRACCIO

1- MLT 630 Turbo
4- MLT 634 120 LSU

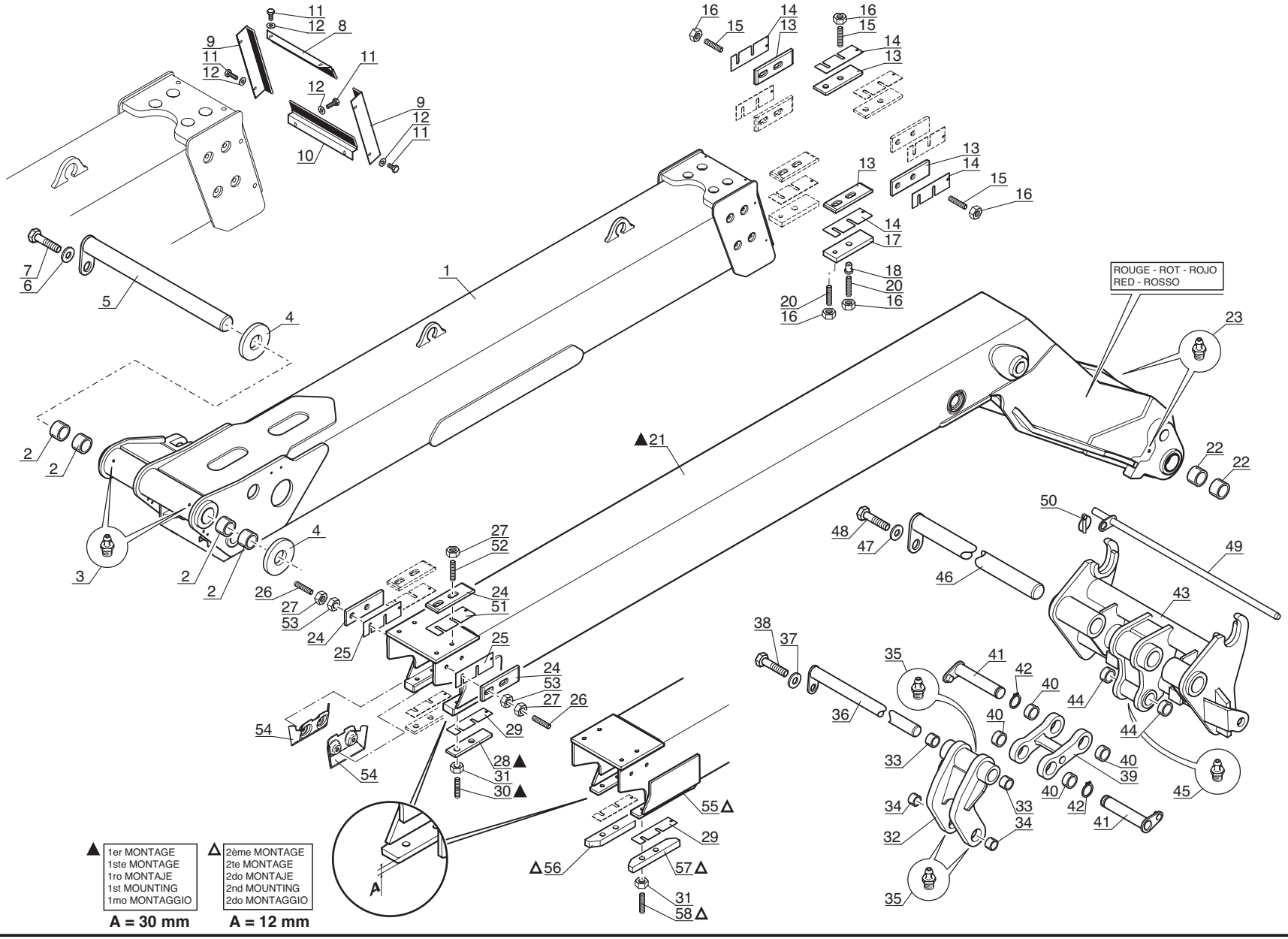

P.A.O. illus

21 / 12 / 05

Catalogue : 547845

1

FLECHE
AUSLEGER
AGUILON
JIB
BRACCIO

Qté-Menge-Cant-Qty-Q.ta | **5 BA 275** | **M**

1-MLT630 T
2-
3-
4-MLT634 120 LSU
5-
6-
7-MLT731 T LSU
8-MT732

Rep Hinw Fig Item Rif	Numéro Teil-Nr Numero Part-Nr Part-Nr	Désignation Bezeichnung Descripcion Description Descrizione	1	2	3	4	5	6	7	8	9	10	11	12	13	14	15	16	17	18	19	20
1	237959	Pied de flèche - Auslegerhaupstück Pie de aguilón - Jib foot Braccio fisso -	1			1																
2	202797	Bague - Büchse Anillo - Bushing Anello -	4			4																
3	51534	Graisseur droit (M 10 x 100) - Gerade schmiernippel Engrasador recto - Straight greaser Ingrassatore destro -	2			2																
4	76598	Rondelle SP 67 x100 x 2 - Unterlegscheibe Arandela - Washer Rondella -	X			X																
4	76599	Rondelle SP 67 x100 x 3 - Unterlegscheibe Arandela - Washer Rondella -	X			X																
5	223294	Axe d'articulation - Gelenkachse Eje de articulación - Articulating pin Perno di articolazione -	1			1																
6	73202	Rondelle SP 21 x 50 x 6 ZN - Unterlegscheibe Arandela - Washer Rondella -	1			1																
7	58610	Vis H,M18- 40-8.8-ZN8/C - Schraube Tornillo - Screw Vite -	1			1																
8	193930	Bavette supérieure - Oberschmutzfänger Parrabarros superior - Upper flap Protezione superiore -	1			1																
9	199643	Bavette latérale - Seiteschmutzfänger Parrabarros lateral - Side flap Protezione laterale -	2			2																
10	224901	Bavette inférieure - Unterschmutzfänger Parrabarros inferior - Lower flap Protezione inferiore -	1			1																

6/01/2006

Catalogue : 547845

2

FLECHE
AUSLEGER
AGUILON
JIB
BRACCIO

Qté-Menge-Cant-Qty-Q.ta | 5 BA 275 | M

1-MLT630 T
2-
3-
4-MLT634 120 LSU
5-
6-
7-MLT731 T LSU
8-MT732

Rep Hinw Fig Item Rif	Numéro Teil-Nr Numero Part-Nr Part-Nr	Désignation Bezeichnung Descripcion Description Descrizione	1	2	3	4	5	6	7	8	9	10	11	12	13	14	15	16	17	18	19	20
11	50896	Vis H,M 6- 10-8.8-ZN5/C - Schraube Tornillo - Screw Vite -	8			8																
12	174132	Rondelle JZC 6 CAD.BICH - Unterlegscheibe Arandela - Washer Rondella -	8			8																
13	218962	Patin - Schuh Patin - Slide block Pattino -	8			8																
14	188472	Cale d'épaisseur 65x200x1 mm - Ausgleichscheibe Cala de espesor - Shim Spessore -	X			X																
14	188473	Cale d'épaisseur 65x200x2 mm - Ausgleichscheibe Cala de espesor - Shim Spessore -	X			X																
14	188542	Cale d'épaisseur 65x200x4 mm - Ausgleichscheibe Cala de espesor - Shim Spessore -	X			X																
14	218395	Cale d'épaisseur 65x200x0,5 mm- Ausgleichscheibe Cala de espesor - Shim Spessore -	X			X																
15	188546	Vis AHc,M12- 40-33H-ZN8/C - Schraube Tornillo - Screw Vite -	X			X																
15	193756	Vis AHc,M12- 45-33H-ZN8/C - Schraube Tornillo - Screw Vite -	X			X																
15	207524	Vis AHc,M12- 50-33H-ZN8/C - Schraube Tornillo - Screw Vite -	X			X																
16	58548	Ecrou H ,M12 C 8 ZN..C - Mutter Tuerca - Nut Dado -	16			16																

6/01/2006

Catalogue : 547845

3

FLECHE
AUSLEGER
AGUILON
JIB
BRACCIO

Qté-Menge-Cant-Qty-Q.ta | 5 BA 275 | M

1-MLT630 T
2-
3-
4-MLT634 120 LSU
5-
6-
7-MLT731 T LSU
8-MT732

Rep Hinw Fig Item Rif	Numéro Teil-Nr Numero Part-Nr Part-Nr	Désignation Bezeichnung Descripcion Description Descrizione	1	2	3	4	5	6	7	8	9	10	11	12	13	14	15	16	17	18	19	20
17	188812	Cale - Keil Cala - Wedge Spessore -	2			2																
18	191026	Bague - Büchse Anillo - Bushing Anello -	2			2																
20	220391	Vis AHc,M12- 65-33H-ZN8/C - Schraube Tornillo - Screw Vite -	4			4																
21	238156	Télescope de flèche - Teleskopausleger Telescopio de aguilón - Jib telescope Braccio telescopico -	1			1																
22	208312	Bague PM 65 40 SY - Büchse Anillo - Bushing Anello -	4			4																
23	51534	Graisseur droit (M 10 x 100) - Gerade schmiernippel Engrasador recto - Straight greaser Ingrassatore destro -	2			2																
24	218962	Patin - Schuh Patin - Slide block Pattino -	4			4																
25	226177	Cale d'épaisseur 54x216x0,5 mm- Ausgleichscheibe Cala de espesor - Shim Spessore -	X			X																
25	226178	Cale d'épaisseur 54x216x1 mm - Ausgleichscheibe Cala de espesor - Shim Spessore -	X			X																
25	226179	Cale d'épaisseur 54x216x2 mm - Ausgleichscheibe Cala de espesor - Shim Spessore -	X			X																
25	226180	Cale d'épaisseur 54x216x4 mm - Ausgleichscheibe Cala de espesor - Shim Spessore -	X			X																

+

6/01/2006

Catalogue : 547845

FLECHE
AUSLEGER
AGUILON
JIB
BRACCIO

Qté-Menge-Cant-Qty-Q.ta | 5 BA 275 | M

1-MLT630 T
2-
3-
4-MLT634 120 LSU
5-
6-
7-MLT731 T LSU
8-MT732

Rep Hinw Fig Item Rif	Numéro Teil-Nr Numero Part-Nr Part-Nr	Désignation Bezeichnung Descripcion Description Descrizione	1	2	3	4	5	6	7	8	9	10	11	12	13	14	15	16	17	18	19	20
26	188546	Vis AHc,M12- 40-33H-ZN8/C - Schraube Tornillo - Screw Vite -	X			X																
26	193756	Vis AHc,M12- 45-33H-ZN8/C - Schraube Tornillo - Screw Vite -	X			X																
26	207524	Vis AHc,M12- 50-33H-ZN8/C - Schraube Tornillo - Screw Vite -	X			X																
27	58548	Ecrou H ,M12 C 8 ZN..C - Mutter Tuerca - Nut Dado -	8			8																
28	218968	Patin - Schuh Patin - Slide block Pattino -	2			2																
29	199303	Cale d'épaisseur 50x200x1 mm - Ausgleichscheibe Cala de espesor - Shim Spessore -	X			X																
29	199874	Cale d'épaisseur 50x200x2 mm - Ausgleichscheibe Cala de espesor - Shim Spessore -	X			X																
29	199875	Cale d'épaisseur 50x200x4 mm - Ausgleichscheibe Cala de espesor - Shim Spessore -	X			X																
29	219068	Cale d'épaisseur 50x200x0,5 mm- Ausgleichscheibe Cala de espesor - Shim Spessore -	X			X																
30	220391	Vis AHc,M12- 65-33H-ZN8/C - Schraube Tornillo - Screw Vite -	4			4																
31	58548	Ecrou H ,M12 C 8 ZN..C - Mutter Tuerca - Nut Dado -	4			4																

5

Catalogue : 547845

FLECHE
AUSLEGER
AGUILON
JIB
BRACCIO

Qté-Menge-Cant-Qty-Q.ta | 5 BA 275 | M

1-MLT630 T
2-
3-
4-MLT634 120 LSU
5-
6-
7-MLT731 T LSU
8-MT732

Rep Hinw Fig Item Rif	Numéro Teil-Nr Numero Part-Nr Part-Nr	Désignation Bezeichnung Descripcion Description Descrizione	1	2	3	4	5	6	7	8	9	10	11	12	13	14	15	16	17	18	19	20
32	224058	Biellette avec bagues - Stange mit büchse Biela con anillos - Rod with bushing Biella con anello -	1			1																
33	224067	Bague - Büchse Anillo - Bushing Anello -	2			2																
34	224068	Bague - Büchse Anillo - Bushing Anello -	2			2																
35	51534	Graisseur droit (M 10 x 100) - Gerade schmiernippel Engrasador recto - Straight greaser Ingrassatore destro -	3			3																
36	224088	Axe d'articulation - Gelenkachse Eje de articulación - Articulating pin Perno di articolazione -	1			1																
37	45921	Rondelle SP 11 x 40 x 4 ZN - Unterlegscheibe Arandela - Washer Rondella -	1			1																
38	60360	Vis H,M10- 16-8.8-ZN8/C - Schraube Tornillo - Screw Vite -	1			1																
39	225297	Biellette avec bagues - Stange mit büchse Biela con anillos - Rod with bushing Biella con anello -	1			1																
40	198565	Bague - Büchse Anillo - Bushing Anello -	4			4																
41	224086	Axe d'articulation - Gelenkachse Eje de articulación - Articulating pin Perno di articolazione -	2			2																
42	192212	Circlips - Sicherungsring Aro retén - Circlip Anello di arresto -	2			2																

+

6/01/2006

6

Catalogue : 547845

FLECHE
AUSLEGER
AGUILON
JIB
BRACCIO

Qté-Menge-Cant-Qty-Q.ta | 5 BA 275 | M

1-MLT630 T
2-
3-
4-MLT634 120 LSU
5-
6-
7-MLT731 T LSU
8-MT732

Rep Hinw Fig Item Rif	Numéro Teil-Nr Numero Part-Nr Part-Nr	Désignation Bezeichnung Descripcion Description Descrizione	1	2	3	4	5	6	7	8	9	10	11	12	13	14	15	16	17	18	19	20
43	224410	Tablier - Träger Tablero - Carrier Attaco rapido -	1			1																
44	202796	Bague - Büchse Anillo - Bushing Anello -	2			2																
45	51534	Graisseur droit (M 10 x 100) - Gerade schmiernippel Engrasador recto - Straight greaser Ingrassatore destro -	1			1																
46	223294	Axe d'articulation - Gelenkachse Eje de articulación - Articulating pin Perno di articolazione -	1			1																
47	73202	Rondelle SP 21 x 50 x 6 ZN - Unterlegscheibe Arandela - Washer Rondella -	1			1																
48	58610	Vis H,M18- 40-8.8-ZN8/C - Schraube Tornillo - Screw Vite -	1			1																
49	213666	Broche - Spindel Brocha - Spindle Barra -	1			1																
50	32963	Goupille - Stift Pasador - Pin Spina -	1			1																
51	188472	Cale d'épaisseur 65x200x1 mm - Ausgleichscheibe Cala de espesor - Shim Spessore -	X			X																
51	188473	Cale d'épaisseur 65x200x2 mm - Ausgleichscheibe Cala de espesor - Shim Spessore -	X			X																
51	188542	Cale d'épaisseur 65x200x4 mm - Ausgleichscheibe Cala de espesor - Shim Spessore -	X			X																

+

7

FLECHE
AUSLEGER
AGUILON
JIB
BRACCIO

Qté-Menge-Cant-Qty-Q.ta | 5 BA 275 | M

1-MLT630 T
2-
3-
4-MLT634 120 LSU
5-
6-
7-MLT731 T LSU
8-MT732

Rep Hinw Fig Item Rif	Numéro Teil-Nr Numero Part-Nr Part-Nr	Désignation Bezeichnung Descripcion Description Descrizione	1	2	3	4	5	6	7	8	9	10	11	12	13	14	15	16	17	18	19	20
51	218395	Cale d'épaisseur 65x200x0,5 mm- Ausgleichscheibe Cala de espesor - Shim Spessore -	X			X																
52	188545	Vis AHc,M12- 55-33H-ZN8/C - Schraube Tornillo - Screw Vite -	X			X																
52	196078	Vis AHc,M12- 60-33H-ZN8/C - Schraube Tornillo - Screw Vite -	X			X																
52	207524	Vis AHc,M12- 50-33H-ZN8/C - Schraube Tornillo - Screw Vite -	X			X																
53	50150	Ecrou Hm, M12 zingué - Mutter Tuerca - Nut Dado -	4			4																
54	243118	Plaque de protection - Schützplatte Placa de protección - Protection plate Piastra di protezione -	2			2																
55	251244	Télescope de flèche - Teleskopausleger Telescopio de aguilón - Jib telescope Braccio telescopico -	1			1																
56	222348	Patin (gauche) - Schuh (link) Patin (izquierdo) - Slide block (L.H.) Pattino (sinsitro) -	1			1																
57	222347	Patin (droit) - Schuh (recht) Patin (derecho) - Slide block (R.H.) Pattino (destro) -	1			1																
58	188546	Vis AHc,M12- 40-33H-ZN8/C - Schraube Tornillo - Screw Vite -	4			4																

6/01/2006

5 BA 395

A PARTIR DE LA MACHINE
AB DER MASCHINE
A PARTIR DE LA MAQUINA
FROM MACHINE
A PARTIR DA MACCHINA
→ N°: 208199

FLECHE
AUSLEGER
AGUILON
JIB
BRACCIO

1- MLT 630 Turbo
4- MLT 634 120 LSU

● JUSQU'A LA MACHINE
BIS DER MASCHINE
HASTA LA MAQUINA
UP TO MACHINE
FINO LA MACCHINA
→ N°: 216874

○ A PARTIR DE LA MACHINE
AB DER MASCHINE
A PARTIR DE LA MAQUINA
FROM MACHINE
A PARTIR DA MACCHINA
→ N°: 216875

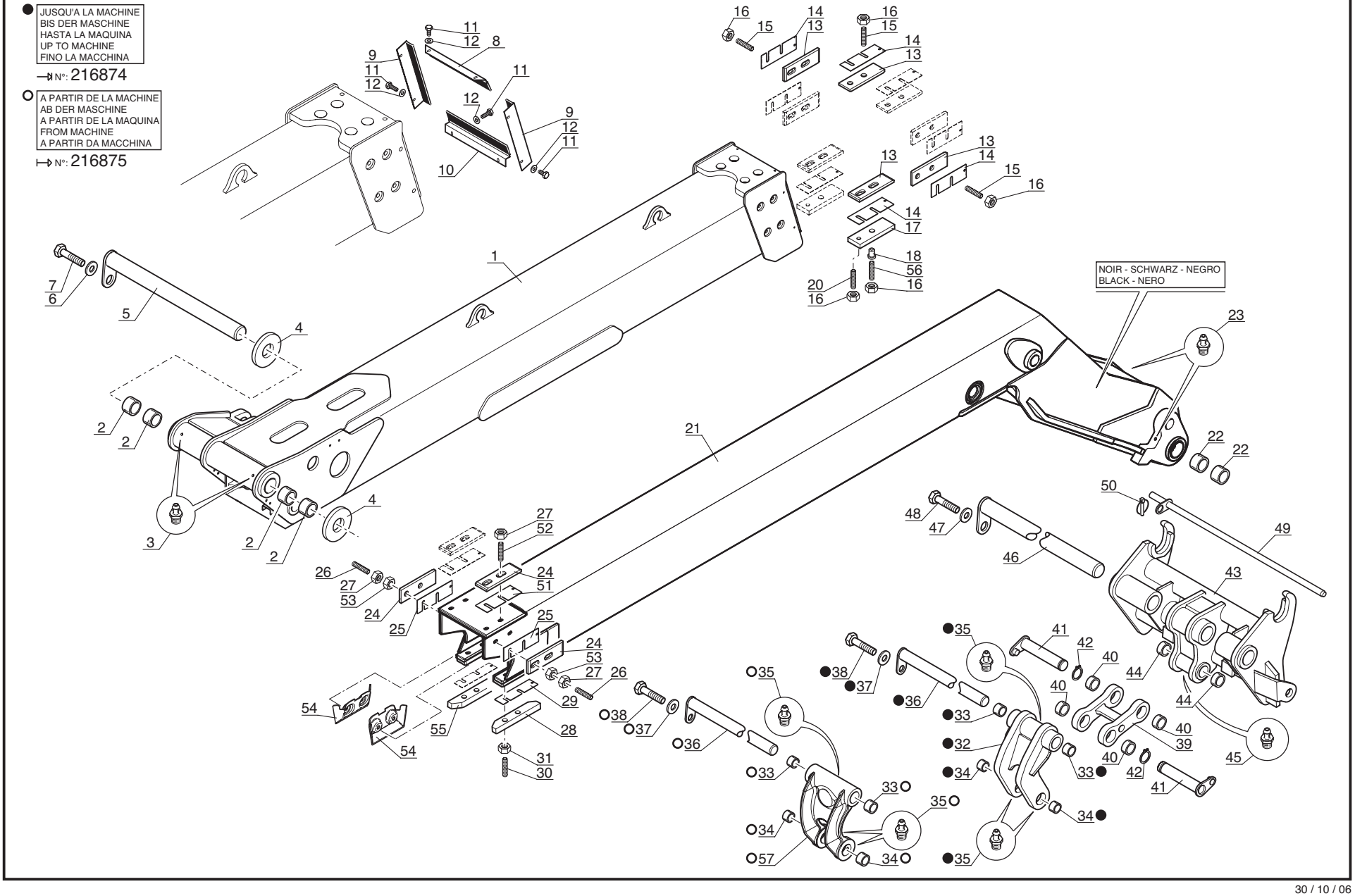

P.A.O. illus

30 / 10 / 06

Catalogue : 547845

1

FLECHE
AUSLEGER
AGUILON
JIB
BRACCIO

Qté-Menge-Cant-Qty-Q.ta | **5 BA 395** | **M**

1-MLT630 T
2-
3-
4-MLT634 120 LSU
5-
6-
7-MLT731 T LSU
8-MT732

Rep Hinw Fig Item Rif	Numéro Teil-Nr Numero Part-Nr Part-Nr	Désignation Bezeichnung Descripcion Description Descrizione	1	2	3	4	5	6	7	8	9	10	11	12	13	14	15	16	17	18	19	20
1	237959	Pied de flèche - Auslegerhaupstück Pie de aguilón - Jib foot Braccio fisso -	1			1																
2	202797	Bague - Büchse Anillo - Bushing Anello -	4			4																
3	51534	Graisseur droit (M 10 x 100) - Gerade schmiernippel Engrasador recto - Straight greaser Ingrassatore destro -	2			2																
4	76598	Rondelle SP 67 x100 x 2 - Unterlegscheibe Arandela - Washer Rondella -	X			X																
4	76599	Rondelle SP 67 x100 x 3 - Unterlegscheibe Arandela - Washer Rondella -	X			X																
5	223294	Axe d'articulation - Gelenkachse Eje de articulación - Articulating pin Perno di articolazione -	1			1																
6	73202	Rondelle SP 21 x 50 x 6 ZN - Unterlegscheibe Arandela - Washer Rondella -	1			1																
7	58610	Vis H,M18- 40-8.8-ZN8/C - Schraube Tornillo - Screw Vite -	1			1																
8	193930	Bavette supérieure - Oberschmutzfänger Parrabarros superior - Upper flap Protezione superiore -	1			1																
9	199643	Bavette latérale - Seiteschmutzfänger Parrabarros lateral - Side flap Protezione laterale -	2			2																
10	224901	Bavette inférieure - Unterschmutzfänger Parrabarros inferior - Lower flap Protezione inferiore -	1			1																

3/10/2006

2

Catalogue : 547845

FLECHE
AUSLEGER
AGUILON
JIB
BRACCIO

Qté-Menge-Cant-Qty-Q.ta | **5 BA 395** | **M**

1-MLT630 T
2-
3-
4-MLT634 120 LSU
5-
6-
7-MLT731 T LSU
8-MT732

Rep Hinw Fig Item Rif	Numéro Teil-Nr Numero Part-Nr Part-Nr	Désignation Bezeichnung Descripcion Description Descrizione	1	2	3	4	5	6	7	8	9	10	11	12	13	14	15	16	17	18	19	20
11	50896	Vis H,M 6- 10-8.8-ZN5/C - Schraube Tornillo - Screw Vite -	8			8																
12	174132	Rondelle JZC 6 CAD.BICH - Unterlegscheibe Arandela - Washer Rondella -	8			8																
13	218962	Patin - Schuh Patin - Slide block Pattino -	8			8																
14	188472	Cale d'épaisseur 65x200x1 mm - Ausgleichscheibe Cala de espesor - Shim Spessore -	X			X																
14	188473	Cale d'épaisseur 65x200x2 mm - Ausgleichscheibe Cala de espesor - Shim Spessore -	X			X																
14	188542	Cale d'épaisseur 65x200x4 mm - Ausgleichscheibe Cala de espesor - Shim Spessore -	X			X																
14	218395	Cale d'épaisseur 65x200x0,5 mm- Ausgleichscheibe Cala de espesor - Shim Spessore -	X			X																
15	188546	Vis AHc,M12- 40-33H-ZN8/C - Schraube Tornillo - Screw Vite -	12			12																
16	58548	Ecrou H ,M12 C 8 ZN..C - Mutter Tuerca - Nut Dado -	16			16																
17	188812	Cale - Keil Cala - Wedge Spessore -	2			2																
18	191026	Bague - Büchse Anillo - Bushing Anello -	2			2																

3/10/2006

3

FLECHE
AUSLEGER
AGUILON
JIB
BRACCIO

Qté-Menge-Cant-Qty-Q.ta | 5 BA | 395 | M

1-MLT630 T
2-
3-
4-MLT634 120 LSU
5-
6-
7-MLT731 T LSU
8-MT732

Rep Hinw Fig Item Rif	Numéro Teil-Nr Numero Part-Nr Part-Nr	Désignation Bezeichnung Descripcion Description Descrizione	1	2	3	4	5	6	7	8	9	10	11	12	13	14	15	16	17	18	19	20
20	220391	Vis AHc,M12- 65-33H-ZN8/C - Schraube Tornillo - Screw Vite -	2			2																
21	252374	Télescope de flèche - Teleskopausleger Telescopio de aguilón - Jib telescope Braccio telescopico -	1			1																
22	208312	Bague PM 65 40 SY - Büchse Anillo - Bushing Anello -	4			4																
23	51534	Graisseur droit (M 10 x 100) - Gerade schmiernippel Engrasador recto - Straight greaser Ingrassatore destro -	2			2																
24	218962	Patin - Schuh Patin - Slide block Pattino -	4			4																
25	226177	Cale d'épaisseur 54x216x0,5 mm- Ausgleichscheibe Cala de espesor - Shim Spessore -	X			X																
25	226178	Cale d'épaisseur 54x216x1 mm - Ausgleichscheibe Cala de espesor - Shim Spessore -	X			X																
25	226179	Cale d'épaisseur 54x216x2 mm - Ausgleichscheibe Cala de espesor - Shim Spessore -	X			X																
25	226180	Cale d'épaisseur 54x216x4 mm - Ausgleichscheibe Cala de espesor - Shim Spessore -	X			X																
26	193756	Vis AHc,M12- 45-33H-ZN8/C - Schraube Tornillo - Screw Vite -	4			4																
27	58548	Ecrou H ,M12 C 8 ZN..C - Mutter Tuerca - Nut Dado -	8			8																

3/10/2006

Catalogue : 547845

FLECHE
AUSLEGER
AGUILON
JIB
BRACCIO

Qté-Menge-Cant-Qty-Q.ta | 5 BA 395 | M

1-MLT630 T
2-
3-
4-MLT634 120 LSU
5-
6-
7-MLT731 T LSU
8-MT732

Rep Hinw Fig Item Rif	Numéro Teil-Nr Numero Part-Nr Part-Nr	Désignation Bezeichnung Descripcion Description Descrizione	1	2	3	4	5	6	7	8	9	10	11	12	13	14	15	16	17	18	19	20
28	222347	Patin (droit) - Schuh (recht) Patin (derecho) - Slide block (R.H.) Pattino (destro) -	1			1																
29	199303	Cale d'épaisseur 50x200x1 mm - Ausgleichscheibe Cala de espesor - Shim Spessore -	X			X																
29	199874	Cale d'épaisseur 50x200x2 mm - Ausgleichscheibe Cala de espesor - Shim Spessore -	X			X																
29	199875	Cale d'épaisseur 50x200x4 mm - Ausgleichscheibe Cala de espesor - Shim Spessore -	X			X																
29	219068	Cale d'épaisseur 50x200x0,5 mm- Ausgleichscheibe Cala de espesor - Shim Spessore -	X			X																
30	188546	Vis AHc,M12- 40-33H-ZN8/C - Schraube Tornillo - Screw Vite -	4			4																
31	58548	Ecrou H ,M12 C 8 ZN..C - Mutter Tuerca - Nut Dado -	4			4																
32	252378	Biellette avec bagues - Stange mit büchse Biela con anillos - Rod with bushing Biella con anello -	1			1																
33	224067	Bague - Büchse Anillo - Bushing Anello -	2			2																
34	224068	Bague - Büchse Anillo - Bushing Anello -	2			2																
35	51534	Graisseur droit (M 10 x 100) - Gerade schmiernippel Engrasador recto - Straight greaser Ingrassatore destro -	3			3																

1-MLT630 T
2-
3-
4-MLT634 120 LSU
5-
6-
7-MLT731 T LSU
8-MT732

Rep Hinw Fig Item Rif	Numéro Teil-Nr Numero Part-Nr Part-Nr	Désignation Bezeichnung Descripcion Description Descrizione	1	2	3	4	5	6	7	8	9	10	11	12	13	14	15	16	17	18	19	20
36	252381	Axe d'articulation D:45 L:375 - Gelenkachse Eje de articulación - Articulating pin Perno di articolazione -	1			1																
37	45921	Rondelle SP 11 x 40 x 4 ZN - Unterlegscheibe Arandela - Washer Rondella -	1			1																
38	60360	Vis H,M10- 16-8.8-ZN8/C - Schraube Tornillo - Screw Vite -	1			1																
39	252379	Biellette avec bagues - Stange mit büchse Biela con anillos - Rod with bushing Biella con anello -	1			1																
40	198565	Bague - Büchse Anillo - Bushing Anello -	4			4																
41	252382	Axe d'articulation D:45 L:223 - Gelenkachse Eje de articulación - Articulating pin Perno di articolazione -	2			2																
42	192212	Circlips - Sicherungsring Aro retén - Circlip Anello di arresto -	2			2																
43	252368	Tablier - Träger Tablero - Carrier Attaco rapido -	1			1																
44	202796	Bague - Büchse Anillo - Bushing Anello -	2			2																
45	51534	Graisseur droit (M 10 x 100) - Gerade schmiernippel Engrasador recto - Straight greaser Ingrassatore destro -	1			1																
46	252380	Axe d'articulation - Gelenkachse Eje de articulación - Articulating pin Perno di articolazione -	1			1																

Catalogue : 547845

FLECHE
AUSLEGER
AGUILON
JIB
BRACCIO

Qté-Menge-Cant-Qty-Q.ta | 5 BA 395 | M

1-MLT630 T
2-
3-
4-MLT634 120 LSU
5-
6-
7-MLT731 T LSU
8-MT732

Rep Hinw Fig Item Rif	Numéro Teil-Nr Numero Part-Nr Part-Nr	Désignation Bezeichnung Descripcion Description Descrizione	1	2	3	4	5	6	7	8	9	10	11	12	13	14	15	16	17	18	19	20
47	73202	Rondelle SP 21 x 50 x 6 ZN - Unterlegscheibe Arandela - Washer Rondella -	1			1																
48	58610	Vis H,M18- 40-8.8-ZN8/C - Schraube Tornillo - Screw Vite -	1			1																
49	213666	Broche - Spindel Brocha - Spindle Barra -	1			1																
50	32963	Goupille - Stift Pasador - Pin Spina -	1			1																
51	188472	Cale d'épaisseur 65x200x1 mm - Ausgleichscheibe Cala de espesor - Shim Spessore -	X			X																
51	188473	Cale d'épaisseur 65x200x2 mm - Ausgleichscheibe Cala de espesor - Shim Spessore -	X			X																
51	188542	Cale d'épaisseur 65x200x4 mm - Ausgleichscheibe Cala de espesor - Shim Spessore -	X			X																
51	218395	Cale d'épaisseur 65x200x0,5 mm- Ausgleichscheibe Cala de espesor - Shim Spessore -	X			X																
52	207524	Vis AHc,M12- 50-33H-ZN8/C - Schraube Tornillo - Screw Vite -	4			4																
53	50150	Ecrou Hm, M12 zingué - Mutter Tuerca - Nut Dado -	4			4																
54	243118	Plaque de protection - Schützplatte Placa de protección - Protection plate Piastra di protezione -	2			2																

Catalogue : 547845

7

FLECHE
AUSLEGER
AGUILON
JIB
BRACCIO

Qté-Menge-Cant-Qty-Q.ta **5 BA 395** **M**

1-MLT630 T
2-
3-
4-MLT634 120 LSU
5-
6-
7-MLT731 T LSU
8-MT732

Rep Hinw Fig Item Rif	Numéro Teil-Nr Numero Part-Nr Part-Nr	Désignation Bezeichnung Descripcion Description Descrizione	1	2	3	4	5	6	7	8	9	10	11	12	13	14	15	16	17	18	19	20
55	222348	Patin (gauche) - Schuh (link) Patin (izquierdo) - Slide block (L.H.) Pattino (sinsitro) -	1			1																
56	196078	Vis AHc,M12- 60-33H-ZN8/C - Schraube Tornillo - Screw Vite -	2			2																
57	253321	Biellette - Stange Biela - Rod Biella -	1			1																

3/10/2006

JUSQU'A LA MACHINE
BIS DER MASCHINE
HASTA LA MAQUINA
UP TO MACHINE
FINO LA MACCHINA
—⋈ N°: 208198

FLECHE
AUSLEGER
AGUILON
JIB
BRACCIO

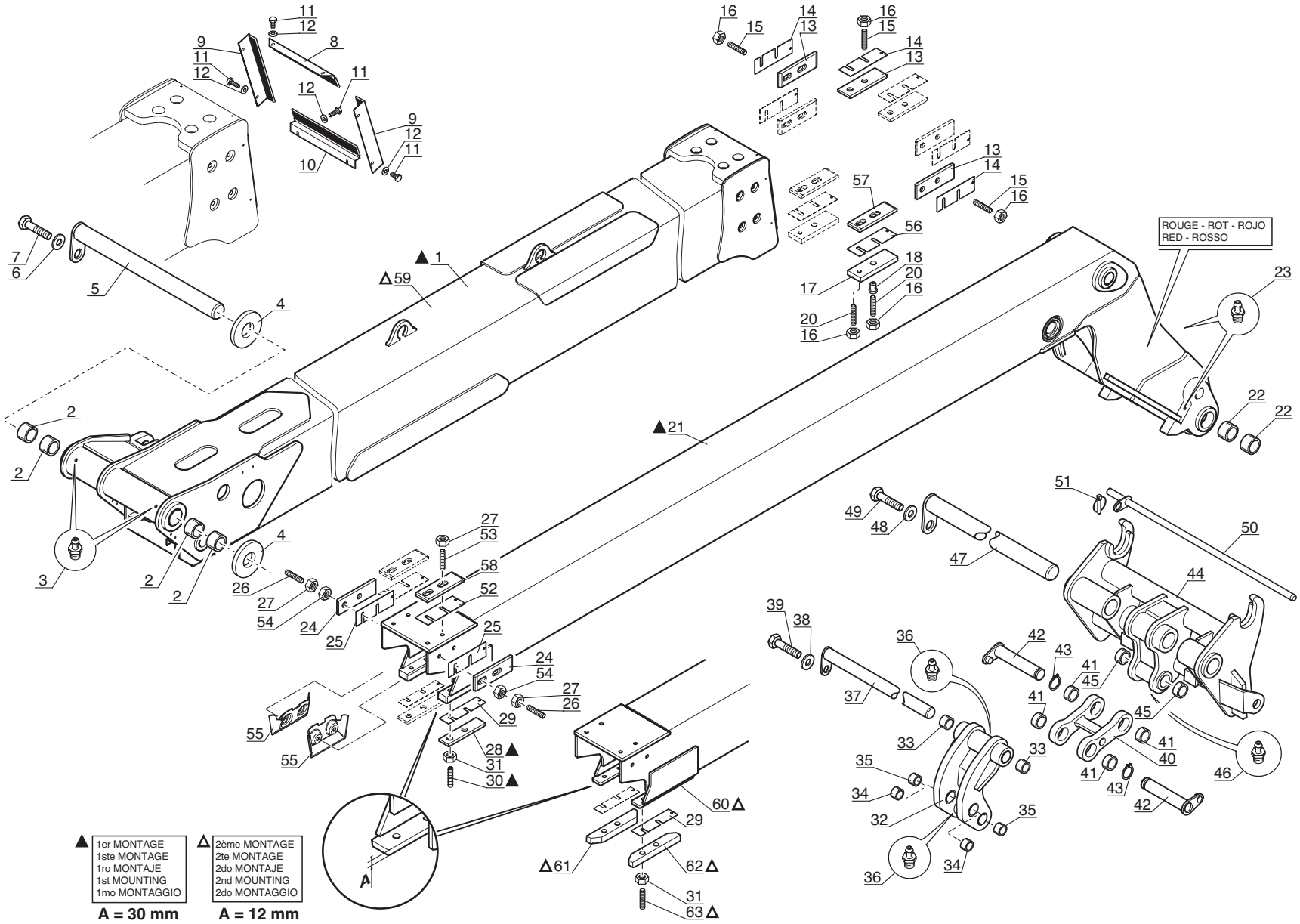

Catalogue : 547845

1

FLECHE
AUSLEGER
AGUILON
JIB
BRACCIO

Qté-Menge-Cant-Qty-Q.ta | 5 BA 276 | M

1-MLT630 T
2-
3-
4-MLT634 120 LSU
5-
6-
7-MLT731 T LSU
8-MT732

Rep Hinw Fig Item Rif	Numéro Teil-Nr Numero Part-Nr Part-Nr	Désignation Bezeichnung Descripcion Description Descrizione	1	2	3	4	5	6	7	8	9	10	11	12	13	14	15	16	17	18	19	20
1	237949	Pied de flèche avec bagues - Auslegerhaupstück mit büchse Pie de aguilón con anillos - Jib foot with bushing Braccio fisso con anello -							1													
2	202797	Bague - Büchse Anillo - Bushing Anello -							4													
3	51534	Graisseur droit (M 10 x 100) - Gerade schmiernippel Engrasador recto - Straight greaser Ingrassatore destro -							2													
4	76598	Rondelle SP 67 x100 x 2 - Unterlegscheibe Arandela - Washer Rondella -							X													
4	76599	Rondelle SP 67 x100 x 3 - Unterlegscheibe Arandela - Washer Rondella -							X													
5	223294	Axe d'articulation - Gelenkachse Eje de articulación - Articulating pin Perno di articolazione -							1													
6	73202	Rondelle SP 21 x 50 x 6 ZN - Unterlegscheibe Arandela - Washer Rondella -							1													
7	58610	Vis H,M18- 40-8.8-ZN8/C - Schraube Tornillo - Screw Vite -							1													
8	193930	Bavette supérieure - Oberschmutzfänger Parrabarros superior - Upper flap Protezione superiore -							1													
9	199643	Bavette latérale - Seiteschmutzfänger Parrabarros lateral - Side flap Protezione laterale -							2													
10	224901	Bavette inférieure - Unterschmutzfänger Parrabarros inferior - Lower flap Protezione inferiore -							1													

6/01/2006

Catalogue : 547845

FLECHE
AUSLEGER
AGUILON
JIB
BRACCIO

Qté-Menge-Cant-Qty-Q.ta | 5 BA 276 | M

1-MLT630 T
2-
3-
4-MLT634 120 LSU
5-
6-
7-MLT731 T LSU
8-MT732

Rep Hinw Fig Item Rif	Numéro Teil-Nr Numero Part-Nr Part-Nr	Désignation Bezeichnung Descripcion Description Descrizione	1	2	3	4	5	6	7	8	9	10	11	12	13	14	15	16	17	18	19	20
11	50896	Vis H,M 6- 10-8.8-ZN5/C - Schraube Tornillo - Screw Vite -							8													
12	174132	Rondelle JZC 6 CAD.BICH - Unterlegscheibe Arandela - Washer Rondella -							8													
13	218962	Patin - Schuh Patin - Slide block Pattino -							6													
14	188472	Cale d'épaisseur 65x200x1 mm - Ausgleichscheibe Cala de espesor - Shim Spessore -							X													
14	188473	Cale d'épaisseur 65x200x2 mm - Ausgleichscheibe Cala de espesor - Shim Spessore -							X													
14	188542	Cale d'épaisseur 65x200x4 mm - Ausgleichscheibe Cala de espesor - Shim Spessore -							X													
14	218395	Cale d'épaisseur 65x200x0,5 mm- Ausgleichscheibe Cala de espesor - Shim Spessore -							X													
15	188546	Vis AHc,M12- 40-33H-ZN8/C - Schraube Tornillo - Screw Vite -							X													
15	193756	Vis AHc,M12- 45-33H-ZN8/C - Schraube Tornillo - Screw Vite -							X													
15	207524	Vis AHc,M12- 50-33H-ZN8/C - Schraube Tornillo - Screw Vite -							X													
16	58548	Ecrou H ,M12 C 8 ZN..C - Mutter Tuerca - Nut Dado -							16													

1-MLT630 T
2-
3-
4-MLT634 120 LSU
5-
6-
7-MLT731 T LSU
8-MT732

Rep Hinw Fig Item Rif	Numéro Teil-Nr Numero Part-Nr Part-Nr	Désignation Bezeichnung Descripcion Description Descrizione	1	2	3	4	5	6	7	8	9	10	11	12	13	14	15	16	17	18	19	20
17	199298	Cale d'épaisseur - Ausgleichscheibe Cala de espesor - Shim Spessore -							2													
18	191026	Bague - Büchse Anillo - Bushing Anello -							2													
20	220391	Vis AHc,M12- 65-33H-ZN8/C - Schraube Tornillo - Screw Vite -							4													
21	238171	Télescope intérieur avec bagues Innenteleskop mit büchse Telescopio interior con anillos Inner telescope with bushing Braccio telescopico interno con anello							1													
22	208312	Bague PM 65 40 SY - Büchse Anillo - Bushing Anello -							4													
23	51534	Graisseur droit (M 10 x 100) - Gerade schmiernippel Engrasador recto - Straight greaser Ingrassatore destro -							2													
24	218962	Patin - Schuh Patin - Slide block Pattino -							2													
25	226177	Cale d'épaisseur 54x216x0,5 mm- Ausgleichscheibe Cala de espesor - Shim Spessore -							X													
25	226178	Cale d'épaisseur 54x216x1 mm - Ausgleichscheibe Cala de espesor - Shim Spessore -							X													
25	226179	Cale d'épaisseur 54x216x2 mm - Ausgleichscheibe Cala de espesor - Shim Spessore -							X													
25	226180	Cale d'épaisseur 54x216x4 mm - Ausgleichscheibe Cala de espesor - Shim Spessore -							X													

1-MLT630 T
2-
3-
4-MLT634 120 LSU
5-
6-
7-MLT731 T LSU
8-MT732

Rep Hinw Fig Item Rif	Numéro Teil-Nr Numero Part-Nr Part-Nr	Désignation Bezeichnung Descripcion Description Descrizione	1	2	3	4	5	6	7	8	9	10	11	12	13	14	15	16	17	18	19	20
26	188546	Vis AHc,M12- 40-33H-ZN8/C - Schraube Tornillo - Screw Vite -							X													
26	193756	Vis AHc,M12- 45-33H-ZN8/C - Schraube Tornillo - Screw Vite -							X													
26	207524	Vis AHc,M12- 50-33H-ZN8/C - Schraube Tornillo - Screw Vite -							X													
27	58548	Ecrou H ,M12 C 8 ZN..C - Mutter Tuerca - Nut Dado -							8													
28	218968	Patin - Schuh Patin - Slide block Pattino -							2													
29	199303	Cale d'épaisseur 50x200x1 mm - Ausgleichscheibe Cala de espesor - Shim Spessore -							X													
29	199874	Cale d'épaisseur 50x200x2 mm - Ausgleichscheibe Cala de espesor - Shim Spessore -							X													
29	199875	Cale d'épaisseur 50x200x4 mm - Ausgleichscheibe Cala de espesor - Shim Spessore -							X													
29	219068	Cale d'épaisseur 50x200x0,5 mm- Ausgleichscheibe Cala de espesor - Shim Spessore -							X													
30	220391	Vis AHc,M12- 65-33H-ZN8/C - Schraube Tornillo - Screw Vite -							4													
31	58548	Ecrou H ,M12 C 8 ZN..C - Mutter Tuerca - Nut Dado -							4													

1-MLT630 T
2-
3-
4-MLT634 120 LSU
5-
6-
7-MLT731 T LSU
8-MT732

Rep Hinw Fig Item Rif	Numéro Teil-Nr Numero Part-Nr Part-Nr	Désignation Bezeichnung Descripcion Description Descrizione	1	2	3	4	5	6	7	8	9	10	11	12	13	14	15	16	17	18	19	20
32	238150	Biellette avec bagues Biela con anillos Biella con anello							1													
33	224067	Bague Anillo Anello							2													
34	198565	Bague Anillo Anello							2													
35	224068	Bague Anillo Anello							2													
36	51534	Graisseur droit (M 10 x 100) Engrasador recto Ingrassatore destro							2													
37	224088	Axe d'articulation Eje de articulación Perno di articolazione							1													
38	45921	Rondelle SP 11 x 40 x 4 ZN Arandela Rondella							1													
39	60360	Vis H,M10- 16-8.8-ZN8/C Tornillo Vite							1													
40	225297	Biellette avec bagues Biela con anillos Biella con anello							1													
41	198565	Bague Anillo Anello							4													
42	224086	Axe d'articulation Eje de articulación Perno di articolazione							2													

1-MLT630 T
2-
3-
4-MLT634 120 LSU
5-
6-
7-MLT731 T LSU
8-MT732

Rep Hinw Fig Item Rif	Numéro Teil-Nr Numero Part-Nr Part-Nr	Désignation Bezeichnung Descripcion Description Descrizione	1	2	3	4	5	6	7	8	9	10	11	12	13	14	15	16	17	18	19	20
43	192212	Circlips - Sicherungsring Aro retén - Circlip Anello di arresto -							2													
44	224410	Tablier - Träger Tablero - Carrier Attaco rapido -							1													
45	202796	Bague - Büchse Anillo - Bushing Anello -							2													
46	51534	Graisseur droit (M 10 x 100) - Gerade schmiernippel Engrasador recto - Straight greaser Ingrassatore destro -							1													
47	223294	Axe d'articulation - Gelenkachse Eje de articulación - Articulating pin Perno di articolazione -							1													
48	73202	Rondelle SP 21 x 50 x 6 ZN - Unterlegscheibe Arandela - Washer Rondella -							1													
49	58610	Vis H,M18- 40-8.8-ZN8/C - Schraube Tornillo - Screw Vite -							1													
50	213666	Broche - Spindel Brocha - Spindle Barra -							1													
51	32963	Goupille - Stift Pasador - Pin Spina -							1													
52	211442	Cale d'épaisseur 75x250x1 mm - Ausgleichscheibe Cala de espesor - Shim Spessore -							X													
52	211443	Cale d'épaisseur 75x250x2 mm - Ausgleichscheibe Cala de espesor - Shim Spessore -							X													

1-MLT630 T
2-
3-
4-MLT634 120 LSU
5-
6-
7-MLT731 T LSU
8-MT732

Rep Hinw Fig Item Rif	Numéro Teil-Nr Numero Part-Nr Part-Nr	Désignation Bezeichnung Descripcion Description Descrizione	1	2	3	4	5	6	7	8	9	10	11	12	13	14	15	16	17	18	19	20
52	218396	Cale d'épaisseur 75x250x0,5 mm- Ausgleichscheibe Cala de espesor - Shim Spessore -							X													
52	218398	Cale d'épaisseur 75x250x4 mm - Ausgleichscheibe Cala de espesor - Shim Spessore -							X													
53	188545	Vis AHc,M12- 55-33H-ZN8/C - Schraube Tornillo - Screw Vite -							X													
53	196078	Vis AHc,M12- 60-33H-ZN8/C - Schraube Tornillo - Screw Vite -							X													
53	207524	Vis AHc,M12- 50-33H-ZN8/C - Schraube Tornillo - Screw Vite -							X													
54	50150	Ecrou Hm, M12 zingué - Mutter Tuerca - Nut Dado -							4													
55	243118	Plaque de protection - Schützplatte Placa de protección - Protection plate Piastra di protezione -							2													
56	211442	Cale d'épaisseur 75x250x1 mm - Ausgleichscheibe Cala de espesor - Shim Spessore -							X													
56	211443	Cale d'épaisseur 75x250x2 mm - Ausgleichscheibe Cala de espesor - Shim Spessore -							X													
56	218396	Cale d'épaisseur 75x250x0,5 mm- Ausgleichscheibe Cala de espesor - Shim Spessore -							X													
56	218398	Cale d'épaisseur 75x250x4 mm - Ausgleichscheibe Cala de espesor - Shim Spessore -							X													

Catalogue : 547845

FLECHE
AUSLEGER
AGUILON
JIB
BRACCIO

Qté-Menge-Cant-Qty-Q.ta | 5 BA 276 | M

1-MLT630 T
2-
3-
4-MLT634 120 LSU
5-
6-
7-MLT731 T LSU
8-MT732

Rep Hinw Fig Item Rif	Numéro Teil-Nr Numero Part-Nr Part-Nr	Désignation Bezeichnung Descripcion Description Descrizione	1	2	3	4	5	6	7	8	9	10	11	12	13	14	15	16	17	18	19	20
57	218966	Patin - Schuh Patin - Slide block Pattino -							2													
58	218966	Patin - Schuh Patin - Slide block Pattino -							2													
59	251450	Pied de flèche avec bagues - Auslegerhaupstück mit büchse Pie de aguilón con anillos - Jib foot with bushing Braccio fisso con anello -							1													
60	251224	Télescope intérieur avec bagues Innenteleskop mit büchse Telescopio interior con anillos Inner telescope with bushing Braccio telescopico interno con anello							1													
61	222348	Patin (gauche) - Schuh (link) Patin (izquierdo) - Slide block (L.H.) Pattino (sinsitro) -							1													
62	222347	Patin (droit) - Schuh (recht) Patin (derecho) - Slide block (R.H.) Pattino (destro) -							1													
63	188546	Vis AHc,M12- 40-33H-ZN8/C - Schraube Tornillo - Screw Vite -							4													

A PARTIR DE LA MACHINE
AB DER MASCHINE
A PARTIR DE LA MAQUINA
FROM MACHINE
A PARTIR DA MACCHINA
↦ N°: 208199

FLECHE
AUSLEGER
AGUILON
JIB
BRACCIO

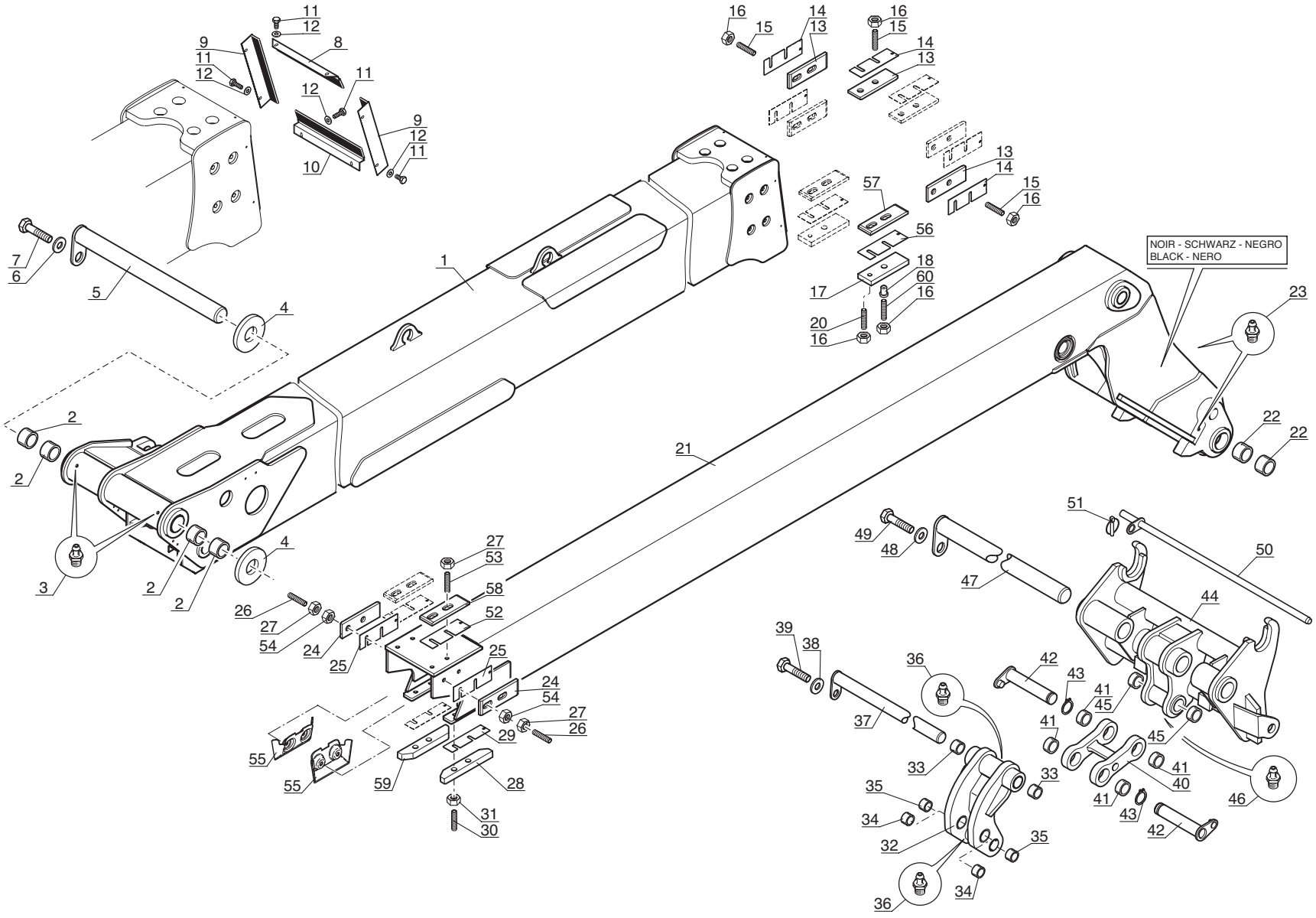

Catalogue : 547845

1

FLECHE
AUSLEGER
AGUILON
JIB
BRACCIO

Qté-Menge-Cant-Qty-Q.ta | **5 BA 396** | **M**

1-MLT630 T
2-
3-
4-MLT634 120 LSU
5-
6-
7-MLT731 T LSU
8-MT732

Rep Hinw Fig Item Rif	Numéro Teil-Nr Numero Part-Nr Part-Nr	Désignation Bezeichnung Descripcion Description Descrizione	1	2	3	4	5	6	7	8	9	10	11	12	13	14	15	16	17	18	19	20
1	251450	Pied de flèche avec bagues - Auslegerhaupstück mit büchse Pie de aguilón con anillos - Jib foot with bushing Braccio fisso con anello -							1													
2	202797	Bague - Büchse Anillo - Bushing Anello -							4													
3	51534	Graisseur droit (M 10 x 100) - Gerade schmiernippel Engrasador recto - Straight greaser Ingrassatore destro -							2													
4	76598	Rondelle SP 67 x100 x 2 - Unterlegscheibe Arandela - Washer Rondella -							X													
4	76599	Rondelle SP 67 x100 x 3 - Unterlegscheibe Arandela - Washer Rondella -							X													
5	223294	Axe d'articulation - Gelenkachse Eje de articulación - Articulating pin Perno di articolazione -							1													
6	73202	Rondelle SP 21 x 50 x 6 ZN - Unterlegscheibe Arandela - Washer Rondella -							1													
7	58610	Vis H,M18- 40-8.8-ZN8/C - Schraube Tornillo - Screw Vite -							1													
8	193930	Bavette supérieure - Oberschmutzfänger Parrabarros superior - Upper flap Protezione superiore -							1													
9	199643	Bavette latérale - Seiteschmutzfänger Parrabarros lateral - Side flap Protezione laterale -							2													
10	224901	Bavette inférieure - Unterschmutzfänger Parrabarros inferior - Lower flap Protezione inferiore -							1													

3/10/2006

Catalogue : 547845

FLECHE
AUSLEGER
AGUILON
JIB
BRACCIO

Qté-Menge-Cant-Qty-Q.ta | 5 BA | 396 | M

1-MLT630 T
2-
3-
4-MLT634 120 LSU
5-
6-
7-MLT731 T LSU
8-MT732

Rep Hinw Fig Item Rif	Numéro Teil-Nr Numero Part-Nr Part-Nr	Désignation Bezeichnung Descripcion Description Descrizione	1	2	3	4	5	6	7	8	9	10	11	12	13	14	15	16	17	18	19	20
11	50896	Vis H,M 6- 10-8.8-ZN5/C - Schraube Tornillo - Screw Vite -							8													
12	174132	Rondelle JZC 6 CAD.BICH - Unterlegscheibe Arandela - Washer Rondella -							8													
13	218962	Patin - Schuh Patin - Slide block Pattino -							6													
14	188472	Cale d'épaisseur 65x200x1 mm - Ausgleichscheibe Cala de espesor - Shim Spessore -							X													
14	188473	Cale d'épaisseur 65x200x2 mm - Ausgleichscheibe Cala de espesor - Shim Spessore -							X													
14	188542	Cale d'épaisseur 65x200x4 mm - Ausgleichscheibe Cala de espesor - Shim Spessore -							X													
14	218395	Cale d'épaisseur 65x200x0,5 mm- Ausgleichscheibe Cala de espesor - Shim Spessore -							X													
15	188546	Vis AHc,M12- 40-33H-ZN8/C - Schraube Tornillo - Screw Vite -							12													
16	58548	Ecrou H ,M12 C 8 ZN..C - Mutter Tuerca - Nut Dado -							16													
17	199298	Cale d'épaisseur - Ausgleichscheibe Cala de espesor - Shim Spessore -							2													
18	191026	Bague - Büchse Anillo - Bushing Anello -							2													

Catalogue : 547845

3

FLECHE
AUSLEGER
AGUILON
JIB
BRACCIO

Qté-Menge-Cant-Qty-Q.ta	5 BA	396	M

1-MLT630 T
2-
3-
4-MLT634 120 LSU
5-
6-
7-MLT731 T LSU
8-MT732

Rep Hinw Fig Item Rif	Numéro Teil-Nr Numero Part-Nr Part-Nr	Désignation Bezeichnung Descripcion Description Descrizione	1	2	3	4	5	6	7	8	9	10	11	12	13	14	15	16	17	18	19	20
20	196078	Vis AHc,M12- 60-33H-ZN8/C - Schraube Tornillo - Screw Vite -							2													
21	256635	Télescope intérieur avec bagues Innenteleskop mit büchse Telescopio interior con anillos Inner telescope with bushing Braccio telescopico interno con anello							1													
22	208312	Bague PM 65 40 SY - Büchse Anillo - Bushing Anello -							4													
23	51534	Graisseur droit (M 10 x 100) - Gerade schmiernippel Engrasador recto - Straight greaser Ingrassatore destro -							2													
24	218962	Patin - Schuh Patin - Slide block Pattino -							2													
25	226177	Cale d'épaisseur 54x216x0,5 mm- Ausgleichscheibe Cala de espesor - Shim Spessore -							X													
25	226178	Cale d'épaisseur 54x216x1 mm - Ausgleichscheibe Cala de espesor - Shim Spessore -							X													
25	226179	Cale d'épaisseur 54x216x2 mm - Ausgleichscheibe Cala de espesor - Shim Spessore -							X													
25	226180	Cale d'épaisseur 54x216x4 mm - Ausgleichscheibe Cala de espesor - Shim Spessore -							X													
26	193756	Vis AHc,M12- 45-33H-ZN8/C - Schraube Tornillo - Screw Vite -							4													
27	58548	Ecrou H ,M12 C 8 ZN..C - Mutter Tuerca - Nut Dado -							8													

3/10/2006

Catalogue : 547845

FLECHE
AUSLEGER
AGUILON
JIB
BRACCIO

Qté-Menge-Cant-Qty-Q.ta | 5 BA 396 | M

1-MLT630 T
2-
3-
4-MLT634 120 LSU
5-
6-
7-MLT731 T LSU
8-MT732

Rep Hinw Fig Item Rif	Numéro Teil-Nr Numero Part-Nr Part-Nr	Désignation Bezeichnung Descripcion Description Descrizione	1	2	3	4	5	6	7	8	9	10	11	12	13	14	15	16	17	18	19	20
28	222347	Patin (droit) - Schuh (recht) Patin (derecho) - Slide block (R.H.) Pattino (destro) -							1													
29	199303	Cale d'épaisseur 50x200x1 mm - Ausgleichscheibe Cala de espesor - Shim Spessore -							X													
29	199874	Cale d'épaisseur 50x200x2 mm - Ausgleichscheibe Cala de espesor - Shim Spessore -							X													
29	199875	Cale d'épaisseur 50x200x4 mm - Ausgleichscheibe Cala de espesor - Shim Spessore -							X													
29	219068	Cale d'épaisseur 50x200x0,5 mm- Ausgleichscheibe Cala de espesor - Shim Spessore -							X													
30	188546	Vis AHc,M12- 40-33H-ZN8/C - Schraube Tornillo - Screw Vite -							4													
31	58548	Ecrou H ,M12 C 8 ZN..C - Mutter Tuerca - Nut Dado -							4													
32	252390	Biellette avec bagues - Stange mit büchse Biela con anillos - Rod with bushing Biella con anello -							1													
33	224067	Bague - Büchse Anillo - Bushing Anello -							2													
34	198565	Bague - Büchse Anillo - Bushing Anello -							2													
35	224068	Bague - Büchse Anillo - Bushing Anello -							2													

Catalogue : 547845

5

FLECHE
AUSLEGER
AGUILON
JIB
BRACCIO

Qté-Menge-Cant-Qty-Q.ta | 5 BA 396 | M

1-MLT630 T
2-
3-
4-MLT634 120 LSU
5-
6-
7-MLT731 T LSU
8-MT732

Rep Hinw Fig Item Rif	Numéro Teil-Nr Numero Part-Nr Part-Nr	Désignation Bezeichnung Descripcion Description Descrizione	1	2	3	4	5	6	7	8	9	10	11	12	13	14	15	16	17	18	19	20
36	51534	Graisseur droit (M 10 x 100) - Gerade schmiernippel Engrasador recto - Straight greaser Ingrassatore destro -							2													
37	252381	Axe d'articulation D:45 L:375 - Gelenkachse Eje de articulación - Articulating pin Perno di articolazione -							1													
38	45921	Rondelle SP 11 x 40 x 4 ZN - Unterlegscheibe Arandela - Washer Rondella -							1													
39	60360	Vis H,M10- 16-8.8-ZN8/C - Schraube Tornillo - Screw Vite -							1													
40	252379	Biellette avec bagues - Stange mit büchse Biela con anillos - Rod with bushing Biella con anello -							1													
41	198565	Bague - Büchse Anillo - Bushing Anello -							4													
42	252382	Axe d'articulation D:45 L:223 - Gelenkachse Eje de articulación - Articulating pin Perno di articolazione -							2													
43	192212	Circlips - Sicherungsring Aro retén - Circlip Anello di arresto -							2													
44	252368	Tablier - Träger Tablero - Carrier Attaco rapido -							1													
45	202796	Bague - Büchse Anillo - Bushing Anello -							2													
46	51534	Graisseur droit (M 10 x 100) - Gerade schmiernippel Engrasador recto - Straight greaser Ingrassatore destro -							1													

+

3/10/2006

Catalogue : 547845

FLECHE
AUSLEGER
AGUILON
JIB
BRACCIO

Qté-Menge-Cant-Qty-Q.ta | 5 BA | 396 | M

1-MLT630 T
2-
3-
4-MLT634 120 LSU
5-
6-
7-MLT731 T LSU
8-MT732

Rep Hinw Fig Item Rif	Numéro Teil-Nr Numero Part-Nr Part-Nr	Désignation Bezeichnung Descripcion Description Descrizione	1	2	3	4	5	6	7	8	9	10	11	12	13	14	15	16	17	18	19	20
47	252380	Axe d'articulation - Gelenkachse Eje de articulación - Articulating pin Perno di articolazione -							1													
48	73202	Rondelle SP 21 x 50 x 6 ZN - Unterlegscheibe Arandela - Washer Rondella -							1													
49	58610	Vis H,M18- 40-8.8-ZN8/C - Schraube Tornillo - Screw Vite -							1													
50	213666	Broche - Spindel Brocha - Spindle Barra -							1													
51	32963	Goupille - Stift Pasador - Pin Spina -							1													
52	211442	Cale d'épaisseur 75x250x1 mm - Ausgleichscheibe Cala de espesor - Shim Spessore -							X													
52	211443	Cale d'épaisseur 75x250x2 mm - Ausgleichscheibe Cala de espesor - Shim Spessore -							X													
52	218396	Cale d'épaisseur 75x250x0,5 mm- Ausgleichscheibe Cala de espesor - Shim Spessore -							X													
52	218398	Cale d'épaisseur 75x250x4 mm - Ausgleichscheibe Cala de espesor - Shim Spessore -							X													
53	207524	Vis AHc,M12- 50-33H-ZN8/C - Schraube Tornillo - Screw Vite -							4													
54	50150	Ecrou Hm, M12 zingué - Mutter Tuerca - Nut Dado -							4													

Catalogue : 547845

FLECHE
AUSLEGER
AGUILON
JIB
BRACCIO

Qté-Menge-Cant-Qty-Q.ta | 5 BA 396 | M

1-MLT630 T
2-
3-
4-MLT634 120 LSU
5-
6-
7-MLT731 T LSU
8-MT732

Rep Hinw Fig Item Rif	Numéro Teil-Nr Numero Part-Nr Part-Nr	Désignation Bezeichnung Descripcion Description Descrizione	1	2	3	4	5	6	7	8	9	10	11	12	13	14	15	16	17	18	19	20
55	243118	Plaque de protection - Schützplatte Placa de protección - Protection plate Piastra di protezione -							2													
56	211442	Cale d'épaisseur 75x250x1 mm - Ausgleichscheibe Cala de espesor - Shim Spessore -							X													
56	211443	Cale d'épaisseur 75x250x2 mm - Ausgleichscheibe Cala de espesor - Shim Spessore -							X													
56	218396	Cale d'épaisseur 75x250x0,5 mm- Ausgleichscheibe Cala de espesor - Shim Spessore -							X													
56	218398	Cale d'épaisseur 75x250x4 mm - Ausgleichscheibe Cala de espesor - Shim Spessore -							X													
57	218966	Patin - Schuh Patin - Slide block Pattino -							2													
58	218966	Patin - Schuh Patin - Slide block Pattino -							2													
59	222348	Patin (gauche) - Schuh (link) Patin (izquierdo) - Slide block (L.H.) Pattino (sinsitro) -							1													
60	220391	Vis AHc,M12- 65-33H-ZN8/C - Schraube Tornillo - Screw Vite -							2													

JUSQU'A LA MACHINE
BIS DER MASCHINE
HASTA LA MAQUINA
UP TO MACHINE
FINO LA MACCHINA
N°: 208198

FLECHE
AUSLEGER
AGUILON
JIB
BRACCIO

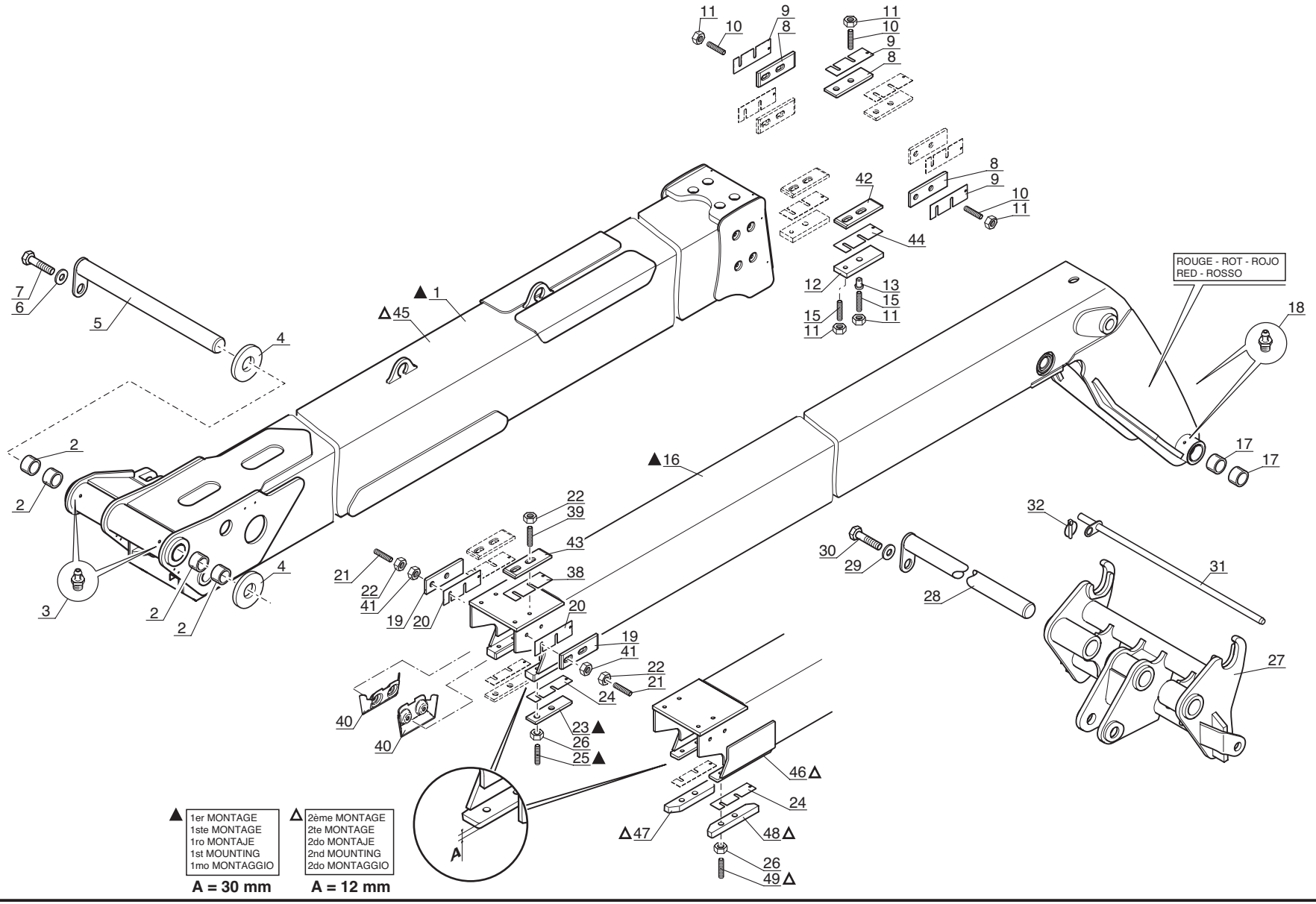

Catalogue : 547845

1

FLECHE
AUSLEGER
AGUILON
JIB
BRACCIO

Qté-Menge-Cant-Qty-Q.ta | 5 BA 277 | M

1-MLT630 T
2-
3-
4-MLT634 120 LSU
5-
6-
7-MLT731 T LSU
8-MT732

Rep Hinw Fig Item Rif	Numéro Teil-Nr Numero Part-Nr Part-Nr	Désignation Bezeichnung Descripcion Description Descrizione	1	2	3	4	5	6	7	8	9	10	11	12	13	14	15	16	17	18	19	20
1	237949	Pied de flèche avec bagues - Auslegerhaupstück mit büchse Pie de aguilón con anillos - Jib foot with bushing Braccio fisso con anello -								1												
2	202797	Bague - Büchse Anillo - Bushing Anello -								4												
3	51534	Graisseur droit (M 10 x 100) - Gerade schmiernippel Engrasador recto - Straight greaser Ingrassatore destro -								2												
4	76598	Rondelle SP 67 x100 x 2 - Unterlegscheibe Arandela - Washer Rondella -								X												
4	76599	Rondelle SP 67 x100 x 3 - Unterlegscheibe Arandela - Washer Rondella -								X												
5	223294	Axe d'articulation - Gelenkachse Eje de articulación - Articulating pin Perno di articolazione -								1												
6	73202	Rondelle SP 21 x 50 x 6 ZN - Unterlegscheibe Arandela - Washer Rondella -								1												
7	58610	Vis H,M18- 40-8.8-ZN8/C - Schraube Tornillo - Screw Vite -								1												
8	218962	Patin - Schuh Patin - Slide block Pattino -								6												
9	188472	Cale d'épaisseur 65x200x1 mm - Ausgleichscheibe Cala de espesor - Shim Spessore -								X												
9	188473	Cale d'épaisseur 65x200x2 mm - Ausgleichscheibe Cala de espesor - Shim Spessore -								X												

+

6/01/2006

Catalogue : 547845

2

FLECHE
AUSLEGER
AGUILON
JIB
BRACCIO

Qté-Menge-Cant-Qty-Q.ta | 5 BA 277 | M

1-MLT630 T
2-
3-
4-MLT634 120 LSU
5-
6-
7-MLT731 T LSU
8-MT732

Rep Hinw Fig Item Rif	Numéro Teil-Nr Numero Part-Nr Part-Nr	Désignation Bezeichnung Descripcion Description Descrizione	1	2	3	4	5	6	7	8	9	10	11	12	13	14	15	16	17	18	19	20
9	188542	Cale d'épaisseur 65x200x4 mm - Ausgleichscheibe Cala de espesor - Shim Spessore -								X												
9	218395	Cale d'épaisseur 65x200x0,5 mm- Ausgleichscheibe Cala de espesor - Shim Spessore -								X												
10	188546	Vis AHc,M12- 40-33H-ZN8/C - Schraube Tornillo - Screw Vite -								X												
10	193756	Vis AHc,M12- 45-33H-ZN8/C - Schraube Tornillo - Screw Vite -								X												
10	207524	Vis AHc,M12- 50-33H-ZN8/C - Schraube Tornillo - Screw Vite -								X												
11	58548	Ecrou H ,M12 C 8 ZN..C - Mutter Tuerca - Nut Dado -								16												
12	199298	Cale d'épaisseur - Ausgleichscheibe Cala de espesor - Shim Spessore -								2												
13	191026	Bague - Büchse Anillo - Bushing Anello -								2												
15	220391	Vis AHc,M12- 65-33H-ZN8/C - Schraube Tornillo - Screw Vite -								4												
16	238193	Télescope intérieur avec bagues Innenteleskop mit büchse Telescopio interior con anillos Inner telescope with bushing Braccio telescopico interno con anello								1												
17	208312	Bague PM 65 40 SY - Büchse Anillo - Bushing Anello -								4												

+

Catalogue : 547845

3

FLECHE
AUSLEGER
AGUILON
JIB
BRACCIO

Qté-Menge-Cant-Qty-Q.ta | 5 BA 277 | M

1-MLT630 T
2-
3-
4-MLT634 120 LSU
5-
6-
7-MLT731 T LSU
8-MT732

Rep Hinw Fig Item Rif	Numéro Teil-Nr Numero Part-Nr Part-Nr	Désignation Bezeichnung Descripcion Description Descrizione	1	2	3	4	5	6	7	8	9	10	11	12	13	14	15	16	17	18	19	20
18	51534	Graisseur droit (M 10 x 100) - Gerade schmiernippel Engrasador recto - Straight greaser Ingrassatore destro -								2												
19	218962	Patin - Schuh Patin - Slide block Pattino -								2												
20	226177	Cale d'épaisseur 54x216x0,5 mm- Ausgleichscheibe Cala de espesor - Shim Spessore -								X												
20	226178	Cale d'épaisseur 54x216x1 mm - Ausgleichscheibe Cala de espesor - Shim Spessore -								X												
20	226179	Cale d'épaisseur 54x216x2 mm - Ausgleichscheibe Cala de espesor - Shim Spessore -								X												
20	226180	Cale d'épaisseur 54x216x4 mm - Ausgleichscheibe Cala de espesor - Shim Spessore -								X												
21	188546	Vis AHc,M12- 40-33H-ZN8/C - Schraube Tornillo - Screw Vite -								X												
21	193756	Vis AHc,M12- 45-33H-ZN8/C - Schraube Tornillo - Screw Vite -								X												
21	207524	Vis AHc,M12- 50-33H-ZN8/C - Schraube Tornillo - Screw Vite -								X												
22	58548	Ecrou H ,M12 C 8 ZN..C - Mutter Tuerca - Nut Dado -								8												
23	218968	Patin - Schuh Patin - Slide block Pattino -								2												

+

6/01/2006

Catalogue : 547845

FLECHE
AUSLEGER
AGUILON
JIB
BRACCIO

Qté-Menge-Cant-Qty-Q.ta | 5 BA 277 | M

1-MLT630 T
2-
3-
4-MLT634 120 LSU
5-
6-
7-MLT731 T LSU
8-MT732

Rep Hinw Fig Item Rif	Numéro Teil-Nr Numero Part-Nr Part-Nr	Désignation Bezeichnung Descripcion Description Descrizione	1	2	3	4	5	6	7	8	9	10	11	12	13	14	15	16	17	18	19	20
24	199303	Cale d'épaisseur 50x200x1 mm - Ausgleichscheibe Cala de espesor - Shim Spessore -								X												
24	199874	Cale d'épaisseur 50x200x2 mm - Ausgleichscheibe Cala de espesor - Shim Spessore -								X												
24	199875	Cale d'épaisseur 50x200x4 mm - Ausgleichscheibe Cala de espesor - Shim Spessore -								X												
24	219068	Cale d'épaisseur 50x200x0,5 mm- Ausgleichscheibe Cala de espesor - Shim Spessore -								X												
25	220391	Vis AHc,M12- 65-33H-ZN8/C - Schraube Tornillo - Screw Vite -								4												
26	58548	Ecrou H ,M12 C 8 ZN..C - Mutter Tuerca - Nut Dado -								4												
27	238844	Tablier - Träger Tablero - Carrier Attaco rapido -								1												
28	223294	Axe d'articulation - Gelenkachse Eje de articulación - Articulating pin Perno di articolazione -								1												
29	73202	Rondelle SP 21 x 50 x 6 ZN - Unterlegscheibe Arandela - Washer Rondella -								1												
30	58610	Vis H,M18- 40-8.8-ZN8/C - Schraube Tornillo - Screw Vite -								1												
31	213666	Broche - Spindel Brocha - Spindle Barra -								1												

1-MLT630 T
2-
3-
4-MLT634 120 LSU
5-
6-
7-MLT731 T LSU
8-MT732

Rep Hinw Fig Item Rif	Numéro Teil-Nr Numero Part-Nr Part-Nr	Désignation Bezeichnung Descripcion Description Descrizione	1	2	3	4	5	6	7	8	9	10	11	12	13	14	15	16	17	18	19	20
32	32963	Goupille - Stift Pasador - Pin Spina -								1												
38	211442	Cale d'épaisseur 75x250x1 mm - Ausgleichscheibe Cala de espesor - Shim Spessore -								X												
38	211443	Cale d'épaisseur 75x250x2 mm - Ausgleichscheibe Cala de espesor - Shim Spessore -								X												
38	218396	Cale d'épaisseur 75x250x0,5 mm- Ausgleichscheibe Cala de espesor - Shim Spessore -								X												
38	218398	Cale d'épaisseur 75x250x4 mm - Ausgleichscheibe Cala de espesor - Shim Spessore -								X												
39	188545	Vis AHc,M12- 55-33H-ZN8/C - Schraube Tornillo - Screw Vite -								X												
39	196078	Vis AHc,M12- 60-33H-ZN8/C - Schraube Tornillo - Screw Vite -								X												
39	207524	Vis AHc,M12- 50-33H-ZN8/C - Schraube Tornillo - Screw Vite -								X												
40	243118	Plaque de protection - Schützplatte Placa de protección - Protection plate Piastra di protezione -								2												
41	50150	Ecrou Hm, M12 zingué - Mutter Tuerca - Nut Dado -								4												
42	218966	Patin - Schuh Patin - Slide block Pattino -								2												

Catalogue : 547845

FLECHE
AUSLEGER
AGUILON
JIB
BRACCIO

Qté-Menge-Cant-Qty-Q.ta | 5 BA | 277 | M

1-MLT630 T
2-
3-
4-MLT634 120 LSU
5-
6-
7-MLT731 T LSU
8-MT732

Rep Hinw Fig Item Rif	Numéro Teil-Nr Numero Part-Nr Part-Nr	Désignation Bezeichnung Descripcion Description Descrizione	1	2	3	4	5	6	7	8	9	10	11	12	13	14	15	16	17	18	19	20
43	218966	Patin - Schuh Patin - Slide block Pattino -								2												
44	211442	Cale d'épaisseur 75x250x1 mm - Ausgleichscheibe Cala de espesor - Shim Spessore -								X												
44	211443	Cale d'épaisseur 75x250x2 mm - Ausgleichscheibe Cala de espesor - Shim Spessore -								X												
44	218396	Cale d'épaisseur 75x250x0,5 mm- Ausgleichscheibe Cala de espesor - Shim Spessore -								X												
44	218398	Cale d'épaisseur 75x250x4 mm - Ausgleichscheibe Cala de espesor - Shim Spessore -								X												
45	251450	Pied de flèche avec bagues - Auslegerhaupstück mit büchse Pie de aguilón con anillos - Jib foot with bushing Braccio fisso con anello -								1												
46	251092	Télescope intérieur avec bagues Innenteleskop mit büchse Telescopio interior con anillos Inner telescope with bushing Braccio telescopico interno con anello								1												
47	222348	Patin (gauche) - Schuh (link) Patin (izquierdo) - Slide block (L.H.) Pattino (sinsitro) -								1												
48	222347	Patin (droit) - Schuh (recht) Patin (derecho) - Slide block (R.H.) Pattino (destro) -								1												
49	188546	Vis AHc,M12- 40-33H-ZN8/C - Schraube Tornillo - Screw Vite -								4												

A PARTIR DE LA MACHINE
AB DER MASCHINE
A PARTIR DE LA MAQUINA
FROM MACHINE
A PARTIR DA MACCHINA
↦ N°: 208199

FLECHE
AUSLEGER
AGUILON
JIB
BRACCIO

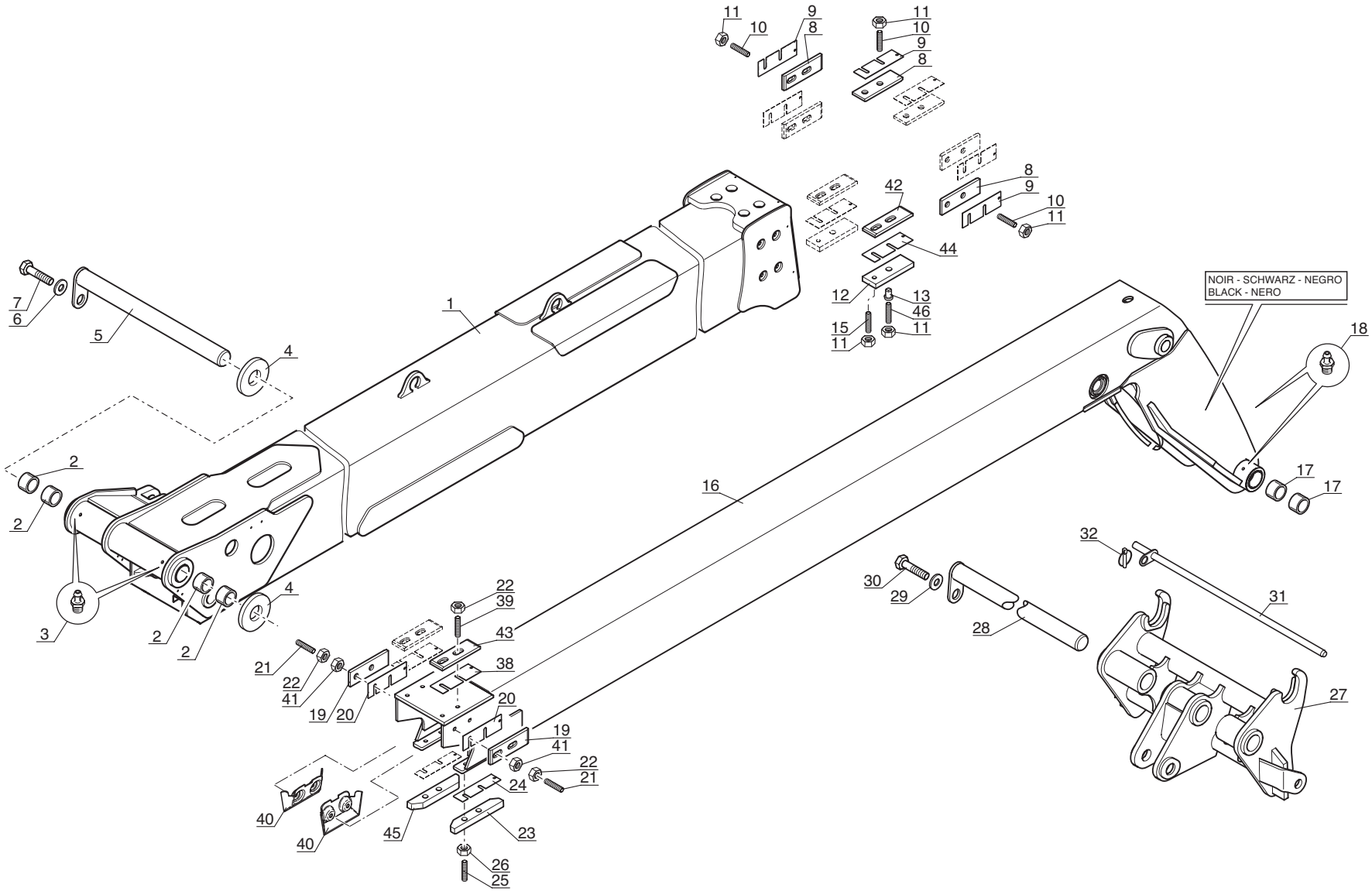

Catalogue : 547845

1

FLECHE
AUSLEGER
AGUILON
JIB
BRACCIO

Qté-Menge-Cant-Qty-Q.ta | 5 BA 397 | M

1-MLT630 T
2-
3-
4-MLT634 120 LSU
5-
6-
7-MLT731 T LSU
8-MT732

Rep Hinw Fig Item Rif	Numéro Teil-Nr Numero Part-Nr Part-Nr	Désignation Bezeichnung Descripcion Description Descrizione	1	2	3	4	5	6	7	8	9	10	11	12	13	14	15	16	17	18	19	20
1	251450	Pied de flèche avec bagues - Auslegerhaupstück mit büchse Pie de aguilón con anillos - Jib foot with bushing Braccio fisso con anello -								1												
2	202797	Bague - Büchse Anillo - Bushing Anello -								4												
3	51534	Graisseur droit (M 10 x 100) - Gerade schmiernippel Engrasador recto - Straight greaser Ingrassatore destro -								2												
4	76598	Rondelle SP 67 x100 x 2 - Unterlegscheibe Arandela - Washer Rondella -								X												
4	76599	Rondelle SP 67 x100 x 3 - Unterlegscheibe Arandela - Washer Rondella -								X												
5	223294	Axe d'articulation - Gelenkachse Eje de articulación - Articulating pin Perno di articolazione -								1												
6	73202	Rondelle SP 21 x 50 x 6 ZN - Unterlegscheibe Arandela - Washer Rondella -								1												
7	58610	Vis H,M18- 40-8.8-ZN8/C - Schraube Tornillo - Screw Vite -								1												
8	218962	Patin - Schuh Patin - Slide block Pattino -								6												
9	188472	Cale d'épaisseur 65x200x1 mm - Ausgleichscheibe Cala de espesor - Shim Spessore -								X												
9	188473	Cale d'épaisseur 65x200x2 mm - Ausgleichscheibe Cala de espesor - Shim Spessore -								X												

+

23/11/2006

Catalogue : 547845

FLECHE
AUSLEGER
AGUILON
JIB
BRACCIO

Qté-Menge-Cant-Qty-Q.ta | 5 BA 397 | M

1-MLT630 T
2-
3-
4-MLT634 120 LSU
5-
6-
7-MLT731 T LSU
8-MT732

Rep Hinw Fig Item Rif	Numéro Teil-Nr Numero Part-Nr Part-Nr	Désignation Bezeichnung Descripcion Description Descrizione	1	2	3	4	5	6	7	8	9	10	11	12	13	14	15	16	17	18	19	20
9	188542	Cale d'épaisseur 65x200x4 mm - Ausgleichscheibe Cala de espesor - Shim Spessore -								X												
9	218395	Cale d'épaisseur 65x200x0,5 mm- Ausgleichscheibe Cala de espesor - Shim Spessore -								X												
10	188546	Vis AHc,M12- 40-33H-ZN8/C - Schraube Tornillo - Screw Vite -								X												
10	193756	Vis AHc,M12- 45-33H-ZN8/C - Schraube Tornillo - Screw Vite -								X												
10	207524	Vis AHc,M12- 50-33H-ZN8/C - Schraube Tornillo - Screw Vite -								X												
11	58548	Ecrou H ,M12 C 8 ZN..C - Mutter Tuerca - Nut Dado -								16												
12	199298	Cale d'épaisseur - Ausgleichscheibe Cala de espesor - Shim Spessore -								2												
13	191026	Bague - Büchse Anillo - Bushing Anello -								2												
15	220391	Vis AHc,M12- 65-33H-ZN8/C - Schraube Tornillo - Screw Vite -								2												
16	252402	Télescope intérieur avec bagues Innenteleskop mit büchse Telescopio interior con anillos Inner telescope with bushing Braccio telescopico interno con anello								1												
17	208312	Bague PM 65 40 SY - Büchse Anillo - Bushing Anello -								4												

1-MLT630 T
2-
3-
4-MLT634 120 LSU
5-
6-
7-MLT731 T LSU
8-MT732

Rep Hinw Fig Item Rif	Numéro Teil-Nr Numero Part-Nr Part-Nr	Désignation Bezeichnung Descripcion Description Descrizione	1	2	3	4	5	6	7	8	9	10	11	12	13	14	15	16	17	18	19	20
18	51534	Graisseur droit (M 10 x 100) - Gerade schmiernippel Engrasador recto - Straight greaser Ingrassatore destro -								2												
19	218962	Patin - Schuh Patin - Slide block Pattino -								2												
20	226177	Cale d'épaisseur 54x216x0,5 mm- Ausgleichscheibe Cala de espesor - Shim Spessore -								X												
20	226178	Cale d'épaisseur 54x216x1 mm - Ausgleichscheibe Cala de espesor - Shim Spessore -								X												
20	226179	Cale d'épaisseur 54x216x2 mm - Ausgleichscheibe Cala de espesor - Shim Spessore -								X												
20	226180	Cale d'épaisseur 54x216x4 mm - Ausgleichscheibe Cala de espesor - Shim Spessore -								X												
21	193756	Vis AHc,M12- 45-33H-ZN8/C - Schraube Tornillo - Screw Vite -								4												
22	58548	Ecrou H ,M12 C 8 ZN..C - Mutter Tuerca - Nut Dado -								8												
23	222347	Patin (droit) - Schuh (recht) Patin (derecho) - Slide block (R.H.) Pattino (destro) -								1												
24	199303	Cale d'épaisseur 50x200x1 mm - Ausgleichscheibe Cala de espesor - Shim Spessore -								X												
24	199874	Cale d'épaisseur 50x200x2 mm - Ausgleichscheibe Cala de espesor - Shim Spessore -								X												

+

1-MLT630 T
2-
3-
4-MLT634 120 LSU
5-
6-
7-MLT731 T LSU
8-MT732

Rep Hinw Fig Item Rif	Numéro Teil-Nr Numero Part-Nr Part-Nr	Désignation Bezeichnung Descripcion Description Descrizione	1	2	3	4	5	6	7	8	9	10	11	12	13	14	15	16	17	18	19	20
24	199875	Cale d'épaisseur 50x200x4 mm - Ausgleichscheibe Cala de espesor - Shim Spessore -								X												
24	219068	Cale d'épaisseur 50x200x0,5 mm- Ausgleichscheibe Cala de espesor - Shim Spessore -								X												
25	188546	Vis AHc,M12- 40-33H-ZN8/C - Schraube Tornillo - Screw Vite -								4												
26	58548	Ecrou H ,M12 C 8 ZN..C - Mutter Tuerca - Nut Dado -								4												
27	252404	Tablier - Träger Tablero - Carrier Attaco rapido -								1												
28	252380	Axe d'articulation - Gelenkachse Eje de articulación - Articulating pin Perno di articolazione -								1												
29	73202	Rondelle SP 21 x 50 x 6 ZN - Unterlegscheibe Arandela - Washer Rondella -								1												
30	58610	Vis H,M18- 40-8.8-ZN8/C - Schraube Tornillo - Screw Vite -								1												
31	213666	Broche - Spindel Brocha - Spindle Barra -								1												
32	32963	Goupille - Stift Pasador - Pin Spina -								1												
38	211442	Cale d'épaisseur 75x250x1 mm - Ausgleichscheibe Cala de espesor - Shim Spessore -								X												

1-MLT630 T
2-
3-
4-MLT634 120 LSU
5-
6-
7-MLT731 T LSU
8-MT732

Rep Hinw Fig Item Rif	Numéro Teil-Nr Numero Part-Nr Part-Nr	Désignation Bezeichnung Descripcion Description Descrizione	1	2	3	4	5	6	7	8	9	10	11	12	13	14	15	16	17	18	19	20
38	211443	Cale d'épaisseur 75x250x2 mm - Ausgleichscheibe Cala de espesor - Shim Spessore -								X												
38	218396	Cale d'épaisseur 75x250x0,5 mm- Ausgleichscheibe Cala de espesor - Shim Spessore -								X												
38	218398	Cale d'épaisseur 75x250x4 mm - Ausgleichscheibe Cala de espesor - Shim Spessore -								X												
39	207524	Vis AHc,M12- 50-33H-ZN8/C - Schraube Tornillo - Screw Vite -								4												
40	243118	Plaque de protection - Schützplatte Placa de protección - Protection plate Piastra di protezione -								2												
41	50150	Ecrou Hm, M12 zingué - Mutter Tuerca - Nut Dado -								4												
42	218966	Patin - Schuh Patin - Slide block Pattino -								2												
43	218966	Patin - Schuh Patin - Slide block Pattino -								2												
44	211442	Cale d'épaisseur 75x250x1 mm - Ausgleichscheibe Cala de espesor - Shim Spessore -								X												
44	211443	Cale d'épaisseur 75x250x2 mm - Ausgleichscheibe Cala de espesor - Shim Spessore -								X												
44	218396	Cale d'épaisseur 75x250x0,5 mm- Ausgleichscheibe Cala de espesor - Shim Spessore -								X												

1-MLT630 T
2-
3-
4-MLT634 120 LSU
5-
6-
7-MLT731 T LSU
8-MT732

Rep Hinw Fig Item Rif	Numéro Teil-Nr Numero Part-Nr Part-Nr	Désignation Bezeichnung Descripcion Description Descrizione	1	2	3	4	5	6	7	8	9	10	11	12	13	14	15	16	17	18	19	20
44	218398	Cale d'épaisseur 75x250x4 mm - Ausgleichscheibe Cala de espesor - Shim Spessore -								X												
45	222348	Patin (gauche) - Schuh (link) Patin (izquierdo) - Slide block (L.H.) Pattino (sinsitro) -								1												
46	196078	Vis AHc,M12- 60-33H-ZN8/C - Schraube Tornillo - Screw Vite -								2												

6 AA 234

JUSQU'A LA MACHINE
BIS DER MASCHINE
HASTA LA MAQUINA
UP TO MACHINE
FINO LA MACCHINA
→N°: 228876

CHASSIS - CONTREPOIDS
GESTELL - GEGENGEWICHT
BASTIDOR - CONTRAPESO
FRAME - COUNTERWEIGHT
TELAIO - CONTRAPPESO

1- MLT 630 Turbo
4- MLT 634 120 LSU
7- MLT 731 Turbo LSU
8- MT 732

JUSQU'A LA MACHINE
BIS DER MASCHINE
HASTA LA MAQUINA
UP TO MACHINE
FINO LA MACCHINA

● →N°: 191 705
▲ →N°: 221 703

A PARTIR DE LA MACHINE
AB DER MASCHINE
A PARTIR DE LA MAQUINA
FROM MACHINE
A PARTIR DA MACCHINA

○ ↦N°: 191 706
△ ↦N°: 221 704

● ET POUR - UND FUR
Y PARA - AND FOR - E PER
N°: 191 918 -191 935 -191 952 -191 953
191 955 -191 956 -191 957

○ SAUF POUR - NICHT FUR
EXCEPTO PARA - EXCEPT FOR - TRANNE PER
N°: 191 918 -191 935 -191 952 -191 953
191 955 -191 956 -191 957

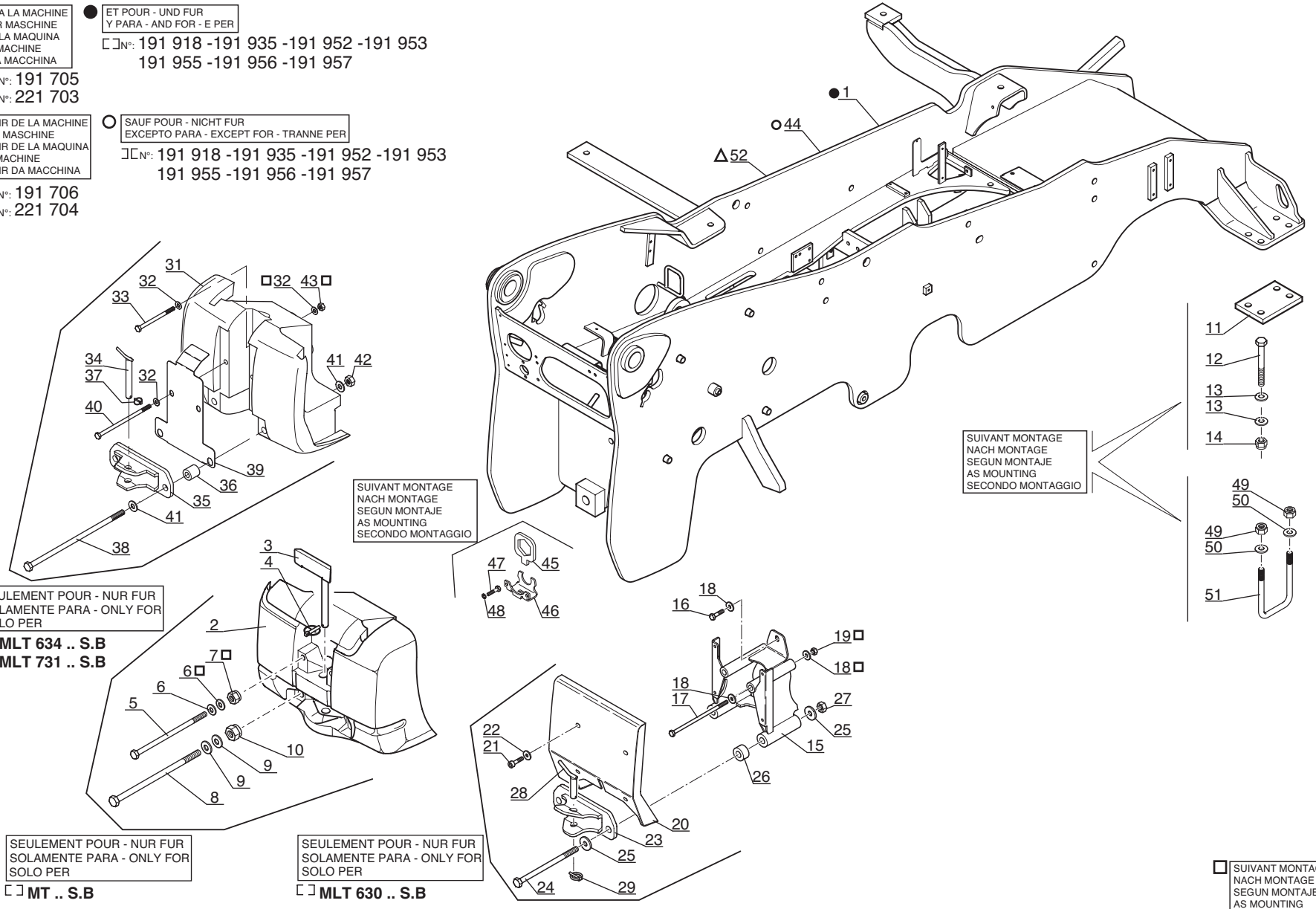

□ SUIVANT MONTAGE
NACH MONTAGE
SEGUN MONTAJE
AS MOUNTING
SECONDO MONTAGGIO

P.A.O. illus

Catalogue : 547845

1

CHASSIS - CONTREPOIDS
GESTELL - GEGENGEWICHT
BASTIDOR - CONTRAPESO
FRAME - COUNTERWEIGHT
TELAIO - CONTRAPPESO

Qté-Menge-Cant-Qty-Q.ta | 6 AA 234 | M

1-MLT630 T
2-
3-
4-MLT634 120 LSU
5-
6-
7-MLT731 T LSU
8-MT732

Rep Hinw Fig Item Rif	Numéro Teil-Nr Numero Part-Nr Part-Nr	Désignation Bezeichnung Descripcion Description Descrizione	1	2	3	4	5	6	7	8	9	10	11	12	13	14	15	16	17	18	19	20
1	239180	Châssis - Gestell Bastidor - Frame Telaio -	1			1			1	1												
2	224783	Contrepoids - Gegengewicht Contrapeso - Counterweight Contrappeso -								1												
3	224972	Broche de remorquage - Schleppspindel Brocha de remolque - Towing spindle Broccia di traino -								1												
4	19751	Goupille - Stift Pasador - Pin Spina -								1												
5	224787	Vis H,M20-470- 65-10.9-ZN8/C - Schraube Tornillo - Screw Vite -								2												
5	254729	Vis H,M20-440- 65-C8.8-ZN8/C - Schraube Tornillo - Screw Vite -								2												
6	61683	Rondelle M 20 ZN 160HV - Unterlegscheibe Arandela - Washer Rondella -								X												
7	185054	Ecrou H,FR M20 zingué - Mutter Tuerca - Nut Dado -								2												
8	223085	Vis H,M30-420- 90-10.9-ZN12/C - Schraube Tornillo - Screw Vite -								2												
9	183816	Rondelle M 30 ZN 160HV - Unterlegscheibe Arandela - Washer Rondella -								4												
10	183817	Ecrou H,FR M30 zingué - Mutter Tuerca - Nut Dado -								2												

6/01/2006

2

Catalogue : 547845

CHASSIS - CONTREPOIDS
GESTELL - GEGENGEWICHT
BASTIDOR - CONTRAPESO
FRAME - COUNTERWEIGHT
TELAIO - CONTRAPPESO

Qté-Menge-Cant-Qty-Q.ta | 6 AA | 234 | M

1-MLT630 T
2-
3-
4-MLT634 120 LSU
5-
6-
7-MLT731 T LSU
8-MT732

Rep Hinw Fig Item Rif	Numéro Teil-Nr Numero Part-Nr Part-Nr	Désignation Bezeichnung Descripcion Description Descrizione	1	2	3	4	5	6	7	8	9	10	11	12	13	14	15	16	17	18	19	20
11	244373	Plaque de fixation - Befestigung Platte Placa de fijación - Fastening plate Piastra di fissaggio -	2			2			2	2												
12	75596	Vis H,M20-230-8.8-ZN8/C - Schraube Tornillo - Screw Vite -	8			8			8	8												
13	197633	Rondelle HR21 x 40x4 ZN - Unterlegscheibe Arandela - Washer Rondella -	16			16			16	16												
14	185054	Ecrou H,FR M20 zingué - Mutter Tuerca - Nut Dado -	8			8			8	8												
15	226906	Support - Träger Soporte - Bracket Supporto -	1																			
16	56392	Vis H,M20- 40-8.8-ZN8/C - Schraube Tornillo - Screw Vite -	1																			
17	226874	Vis H,M20-380 ZN - Schraube Tornillo - Screw Vite -	2																			
17	254732	Vis H,M20-350- 65-8.8-ZN8/C - Schraube Tornillo - Screw Vite -	2																			
18	61683	Rondelle M 20 ZN 160HV - Unterlegscheibe Arandela - Washer Rondella -	X																			
19	185054	Ecrou H,FR M20 zingué - Mutter Tuerca - Nut Dado -	2																			
20	226900	Plaque de fermeture arrière - Hinter schlussplatte Placa de cierre trasera - Rear fastening plate Piastra di chiusura posteriore-	1																			

+

Catalogue : 547845

CHASSIS - CONTREPOIDS
GESTELL - GEGENGEWICHT
BASTIDOR - CONTRAPESO
FRAME - COUNTERWEIGHT
TELAIO - CONTRAPPESO

Qté-Menge-Cant-Qty-Q.ta | 6 AA 234 | M

1-MLT630 T
2-
3-
4-MLT634 120 LSU
5-
6-
7-MLT731 T LSU
8-MT732

Rep Hinw Fig Item Rif	Numéro Teil-Nr Numero Part-Nr Part-Nr	Désignation Bezeichnung Descripcion Description Descrizione	1	2	3	4	5	6	7	8	9	10	11	12	13	14	15	16	17	18	19	20
21	73208	Vis CHc,M 8- 20 zinguée - Schraube Tornillo - Screw Vite -	4																			
22	61674	Rondelle M 8 ZN - Unterlegscheibe Arandela - Washer Rondella -	4																			
23	225553	Crochet d'attelage - Zughaken Gancho de tracción - Towing hook Gancio di traino -	1																			
24	226878	Vis H,M30-450 ZN - Schraube Tornillo - Screw Vite -	2																			
25	183816	Rondelle M 30 ZN 160HV - Unterlegscheibe Arandela - Washer Rondella -	4																			
26	227118	Entretoise - Querstrebe Separador - Spacer Distanziale -	2																			
27	183817	Ecrou H,FR M30 zingué - Mutter Tuerca - Nut Dado -	2																			
28	189546	Broche de remorquage - Schleppspindel Brocha de remolque - Towing spindle Broccia di traino -	1																			
29	32963	Goupille - Stift Pasador - Pin Spina -	1																			
31	224784	Contrepoids - Gegengewicht Contrapeso - Counterweight Contrappeso -				1			1													
32	61683	Rondelle M 20 ZN 160HV - Unterlegscheibe Arandela - Washer Rondella -				X			X													

6/01/2006

Catalogue : 547845

CHASSIS - CONTREPOIDS
GESTELL - GEGENGEWICHT
BASTIDOR - CONTRAPESO
FRAME - COUNTERWEIGHT
TELAIO - CONTRAPPESO

Qté-Menge-Cant-Qty-Q.ta | 6 AA 234 | M

1-MLT630 T
2-
3-
4-MLT634 120 LSU
5-
6-
7-MLT731 T LSU
8-MT732

Rep Hinw Fig Item Rif	Numéro Teil-Nr Numero Part-Nr Part-Nr	Désignation Bezeichnung Descripcion Description Descrizione	1	2	3	4	5	6	7	8	9	10	11	12	13	14	15	16	17	18	19	20
33	75596	Vis H,M20-230-8.8-ZN8/C - Schraube Tornillo - Screw Vite -				1			1													
34	189546	Broche de remorquage - Schleppspindel Brocha de remolque - Towing spindle Broccia di traino -				1			1													
35	225553	Crochet d'attelage - Zughaken Gancho de tracción - Towing hook Gancio di traino -				1			1													
36	227118	Entretoise - Querstrebe Separador - Spacer Distanziale -				2			2													
37	32963	Goupille - Stift Pasador - Pin Spina -				1			1													
38	227119	Vis H,M30-560- 85-10.9-ZN12/C - Schraube Tornillo - Screw Vite -				2			2													
39	231327	Plaque de fermeture - Schlussplatte Placa de cierre - Fastening plate Piastra di chiusura -				1			1													
40	224787	Vis H,M20-470- 65-10.9-ZN8/C - Schraube Tornillo - Screw Vite -				2			2													
40	254729	Vis H,M20-440- 65-C8.8-ZN8/C - Schraube Tornillo - Screw Vite -				2			2													
41	183816	Rondelle M 30 ZN 160HV - Unterlegscheibe Arandela - Washer Rondella -				4			4													
42	183817	Ecrou H,FR M30 zingué - Mutter Tuerca - Nut Dado -				2			2													

Catalogue : 547845

CHASSIS - CONTREPOIDS
GESTELL - GEGENGEWICHT
BASTIDOR - CONTRAPESO
FRAME - COUNTERWEIGHT
TELAIO - CONTRAPPESO

Qté-Menge-Cant-Qty-Q.ta | 6 AA 234 | M

1-MLT630 T
2-
3-
4-MLT634 120 LSU
5-
6-
7-MLT731 T LSU
8-MT732

Rep Hinw Fig Item Rif	Numéro Teil-Nr Numero Part-Nr Part-Nr	Désignation Bezeichnung Descripcion Description Descrizione	1	2	3	4	5	6	7	8	9	10	11	12	13	14	15	16	17	18	19	20
43	185054	Ecrou H,FR M20 zingué - Mutter Tuerca - Nut Dado -				2			2													
44	247529	Châssis - Gestell Bastidor - Frame Telaio -	1			1			1	1												
45	246590	Cage d'écrou - Mutter gehäuse Caja de tuerca - Nut cage Gabbia dado -	2			2			2	2												
46	248468	Butée - Anschlag Tope - Stop Battuta -	2			2			2	2												
47	42347	Vis H,M 8- 20-8.8-ZN8/C - Schraube Tornillo - Screw Vite -	4			4			4	4												
48	42325	Rondelle W 8 ZN - Unterlegscheibe Arandela - Washer Rondella -	4			4			4	4												
49	185054	Ecrou H,FR M20 zingué - Mutter Tuerca - Nut Dado -	8			8			8	8												
50	196460	Rondelle Z20 ZN 160HV - Unterlegscheibe Arandela - Washer Rondella -	8			8			8	8												
51	246202	Fixation U146 x 210 M20 L 68 - Befestigung Fijación - Fastening Fissaggio -	4			4			4	4												
52	255157	Châssis - Gestell Bastidor - Frame Telaio -	1			1			1	1												

6/01/2006

6 AA 362

A PARTIR DE LA MACHINE
AB DER MASCHINE
A PARTIR DE LA MAQUINA
FROM MACHINE
A PARTIR DA MACCHINA
↦ N°: 228877

CHASSIS - CONTREPOIDS
GESTELL - GEGENGEWICHT
BASTIDOR - CONTRAPESO
FRAME - COUNTERWEIGHT
Ttelaio - CONTRAPPESO

1- MLT 630 Turbo
4- MLT 634 120 LSU
7- MLT 731 Turbo LSU

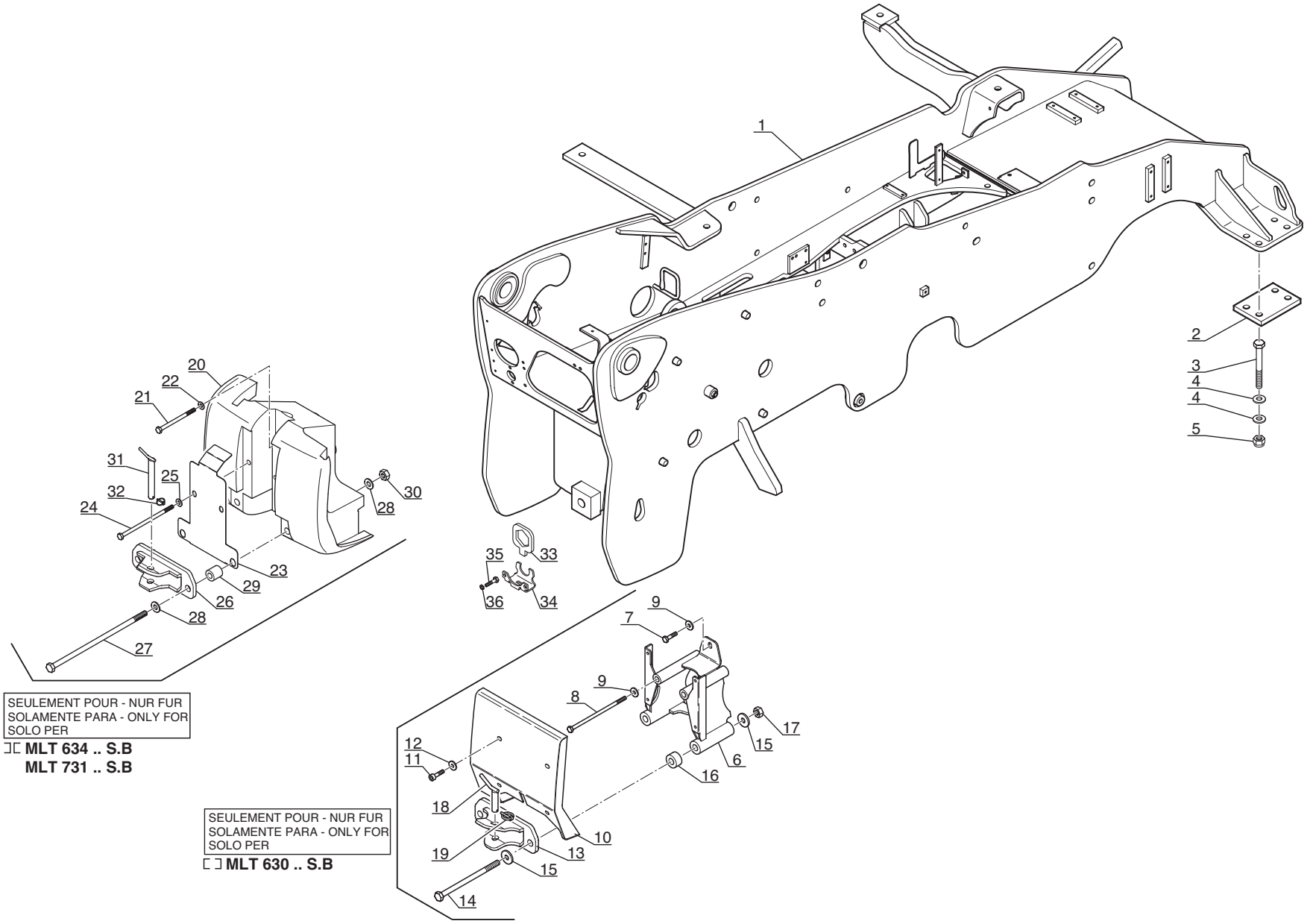

P.A.O. illus

Catalogue : 547845

1

CHASSIS - CONTREPOIDS
GESTELL - GEGENGEWICHT
BASTIDOR - CONTRAPESO
FRAME - COUNTERWEIGHT
TELAIO - CONTRAPPESO

Qté-Menge-Cant-Qty-Q.ta | 6 AA 362 | M

1-MLT630 T
2-
3-
4-MLT634 120 LSU
5-
6-
7-MLT731 T LSU
8-MT732

Rep Hinw Fig Item Rif	Numéro Teil-Nr Numero Part-Nr Part-Nr	Désignation Bezeichnung Descripcion Description Descrizione	1	2	3	4	5	6	7	8	9	10	11	12	13	14	15	16	17	18	19	20
1	258431	Châssis - Gestell Bastidor - Frame Telaio -	1			1			1													
2	244373	Plaque de fixation - Befestigung Platte Placa de fijación - Fastening plate Piastra di fissaggio -	2			2			2													
3	75596	Vis H,M20-230-8.8-ZN8/C - Schraube Tornillo - Screw Vite -	8			8			8													
4	197633	Rondelle HR21 x 40x4 ZN - Unterlegscheibe Arandela - Washer Rondella -	16			16			16													
5	185054	Ecrou H,FR M20 zingué - Mutter Tuerca - Nut Dado -	8			8			8													
6	226906	Support - Träger Soporte - Bracket Supporto -	1																			
7	56392	Vis H,M20- 40-8.8-ZN8/C - Schraube Tornillo - Screw Vite -	1																			
8	254732	Vis H,M20-350- 65-8.8-ZN8/C - Schraube Tornillo - Screw Vite -	2																			
9	61683	Rondelle M 20 ZN 160HV - Unterlegscheibe Arandela - Washer Rondella -	3																			
10	226900	Plaque de fermeture arrière - Hinter schlussplatte Placa de cierre trasera - Rear fastening plate Piastra di chiusura posteriore-	1																			
11	73208	Vis CHc,M 8- 20 zinguée - Schraube Tornillo - Screw Vite -	4																			

3/10/2006

2

Catalogue : 547845

CHASSIS - CONTREPOIDS
GESTELL - GEGENGEWICHT
BASTIDOR - CONTRAPESO
FRAME - COUNTERWEIGHT
TELAIO - CONTRAPPESO

Qté-Menge-Cant-Qty-Q.ta | 6 AA 362 | M

1-MLT630 T
2-
3-
4-MLT634 120 LSU
5-
6-
7-MLT731 T LSU
8-MT732

Rep Hinw Fig Item Rif	Numéro Teil-Nr Numero Part-Nr Part-Nr	Désignation Bezeichnung Descripcion Description Descrizione	1	2	3	4	5	6	7	8	9	10	11	12	13	14	15	16	17	18	19	20
12	61674	Rondelle M 8 ZN Arandela Rondella	- Unterlegscheibe - Washer -	4																		
13	225553	Crochet d'attelage Gancho de tracción Gancio di traino	- Zughaken - Towing hook -	1																		
14	226878	Vis H,M30-450 ZN Tornillo Vite	- Schraube - Screw -	2																		
15	183816	Rondelle M 30 ZN 160HV Arandela Rondella	- Unterlegscheibe - Washer -	4																		
16	227118	Entretoise Separador Distanziale	- Querstrebe - Spacer -	2																		
17	183817	Ecrou H,FR M30 zingué Tuerca Dado	- Mutter - Nut -	2																		
18	189546	Broche de remorquage Brocha de remolque Broccia di traino	- Schleppspindel - Towing spindle -	1																		
19	32963	Goupille Pasador Spina	- Stift - Pin -	1																		
20	224784	Contrepoids Contrapeso Contrappeso	- Gegengewicht - Counterweight -				1			1												
21	75596	Vis H,M20-230-8.8-ZN8/C Tornillo Vite	- Schraube - Screw -				1			1												
22	61683	Rondelle M 20 ZN 160HV Arandela Rondella	- Unterlegscheibe - Washer -				1			1												

3/10/2006

3

Catalogue : 547845

CHASSIS - CONTREPOIDS
GESTELL - GEGENGEWICHT
BASTIDOR - CONTRAPESO
FRAME - COUNTERWEIGHT
TELAIO - CONTRAPPESO

Qté-Menge-Cant-Qty-Q.ta | 6 AA 362 | M

1-MLT630 T
2-
3-
4-MLT634 120 LSU
5-
6-
7-MLT731 T LSU
8-MT732

Rep Hinw Fig Item Rif	Numéro Teil-Nr Numero Part-Nr Part-Nr	Désignation Bezeichnung Descripcion Description Descrizione	1	2	3	4	5	6	7	8	9	10	11	12	13	14	15	16	17	18	19	20
23	231327	Plaque de fermeture - Schlussplatte Placa de cierre - Fastening plate Piastra di chiusura -				1			1													
24	254729	Vis H,M20-440- 65-C8.8-ZN8/C - Schraube Tornillo - Screw Vite -				2			2													
25	61683	Rondelle M 20 ZN 160HV - Unterlegscheibe Arandela - Washer Rondella -				2			2													
26	225553	Crochet d'attelage - Zughaken Gancho de tracción - Towing hook Gancio di traino -				1			1													
27	227119	Vis H,M30-560- 85-10.9-ZN12/C - Schraube Tornillo - Screw Vite -				2			2													
28	183816	Rondelle M 30 ZN 160HV - Unterlegscheibe Arandela - Washer Rondella -				4			4													
29	227118	Entretoise - Querstrebe Separador - Spacer Distanziale -				2			2													
30	183817	Ecrou H,FR M30 zingué - Mutter Tuerca - Nut Dado -				2			2													
31	189546	Broche de remorquage - Schleppspindel Brocha de remolque - Towing spindle Broccia di traino -				1			1													
32	32963	Goupille - Stift Pasador - Pin Spina -				1			1													
33	246590	Cage d'écrou - Mutter gehäuse Caja de tuerca - Nut cage Gabbia dado -				2			2													

3/10/2006

Catalogue : 547845

CHASSIS - CONTREPOIDS
GESTELL - GEGENGEWICHT
BASTIDOR - CONTRAPESO
FRAME - COUNTERWEIGHT
TELAIO - CONTRAPPESO

Qté-Menge-Cant-Qty-Q.ta | 6 AA | 362 | M

1-MLT630 T
2-
3-
4-MLT634 120 LSU
5-
6-
7-MLT731 T LSU
8-MT732

Rep Hinw Fig Item Rif	Numéro Teil-Nr Numero Part-Nr Part-Nr	Désignation Bezeichnung Descripcion Description Descrizione	1	2	3	4	5	6	7	8	9	10	11	12	13	14	15	16	17	18	19	20
34	248468	Butée - Anschlag Tope - Stop Battuta -				2			2													
35	42347	Vis H,M 8- 20-8.8-ZN8/C - Schraube Tornillo - Screw Vite -				4			4													
36	42325	Rondelle W 8 ZN - Unterlegscheibe Arandela - Washer Rondella -				4			4													

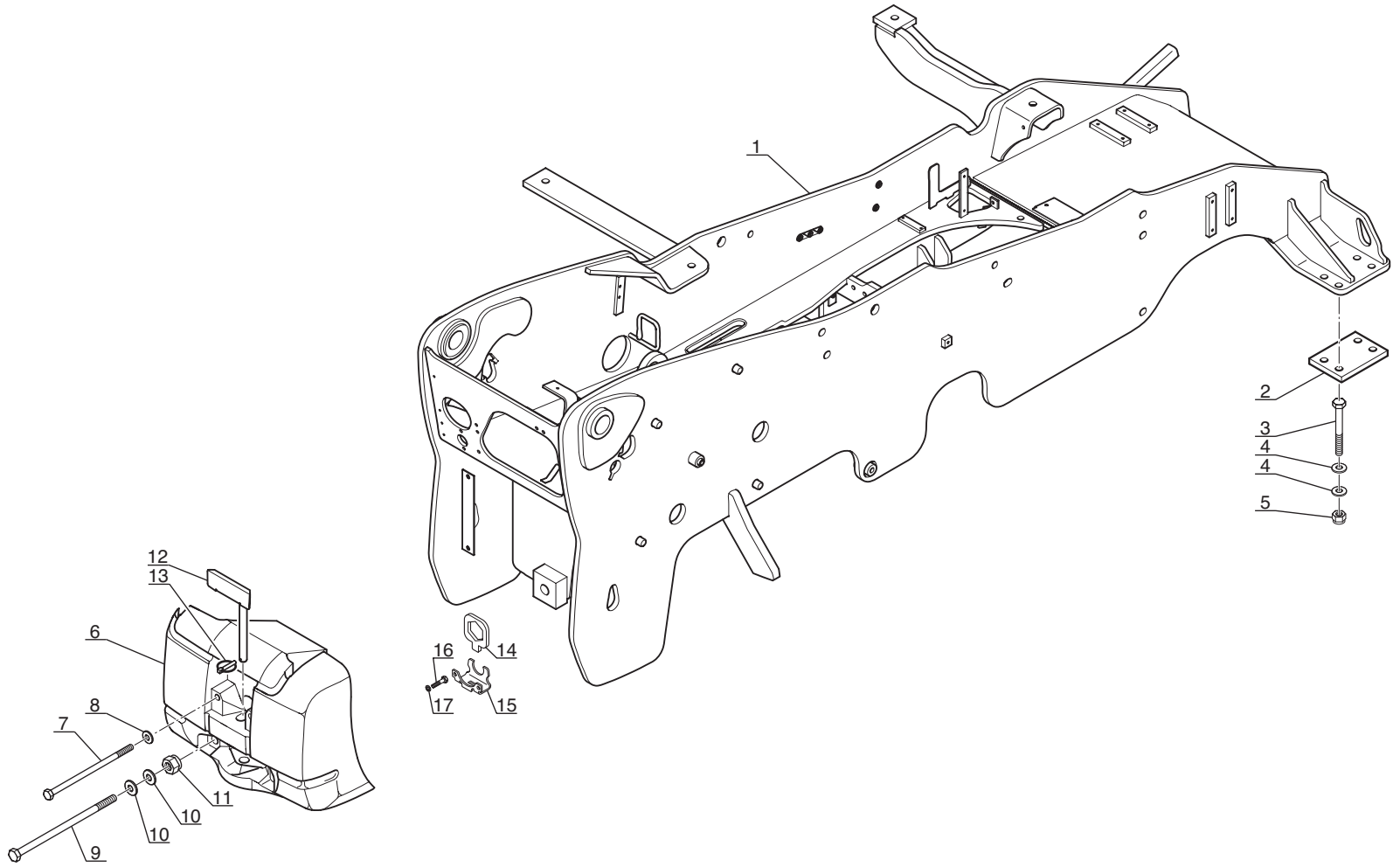
1
2
3
4
4
5
6
7
8
9
10
10
11
12
13
14
15
16
17

1

Catalogue : 547845

CHASSIS - CONTREPOIDS
GESTELL - GEGENGEWICHT
BASTIDOR - CONTRAPESO
FRAME - COUNTERWEIGHT
TELAIO - CONTRAPPESO

Qté-Menge-Cant-Qty-Q.ta | 6 AA | 363 | M

1-MLT630 T
2-
3-
4-MLT634 120 LSU
5-
6-
7-MLT731 T LSU
8-MT732

Rep Hinw Fig Item Rif	Numéro Teil-Nr Numero Part-Nr Part-Nr	Désignation Bezeichnung Descripcion Description Descrizione	1	2	3	4	5	6	7	8	9	10	11	12	13	14	15	16	17	18	19	20
1	258432	Châssis - Gestell Bastidor - Frame Telaio -								1												
2	244373	Plaque de fixation - Befestigung Platte Placa de fijación - Fastening plate Piastra di fissaggio -								2												
3	75596	Vis H,M20-230-8.8-ZN8/C - Schraube Tornillo - Screw Vite -								8												
4	197633	Rondelle HR21 x 40x4 ZN - Unterlegscheibe Arandela - Washer Rondella -								16												
5	185054	Ecrou H,FR M20 zingué - Mutter Tuerca - Nut Dado -								8												
6	224783	Contrepoids - Gegengewicht Contrapeso - Counterweight Contrappeso -								1												
7	254729	Vis H,M20-440- 65-C8.8-ZN8/C - Schraube Tornillo - Screw Vite -								2												
8	61683	Rondelle M 20 ZN 160HV - Unterlegscheibe Arandela - Washer Rondella -								2												
9	223085	Vis H,M30-420- 90-10.9-ZN12/C - Schraube Tornillo - Screw Vite -								2												
10	183816	Rondelle M 30 ZN 160HV - Unterlegscheibe Arandela - Washer Rondella -								4												
11	183817	Ecrou H,FR M30 zingué - Mutter Tuerca - Nut Dado -								2												

3/10/2006

2

Catalogue : 547845

CHASSIS - CONTREPOIDS
GESTELL - GEGENGEWICHT
BASTIDOR - CONTRAPESO
FRAME - COUNTERWEIGHT
TELAIO - CONTRAPPESO

Qté-Menge-Cant-Qty-Q.ta | 6 AA | 363 | M

1-MLT630 T
2-
3-
4-MLT634 120 LSU
5-
6-
7-MLT731 T LSU
8-MT732

Rep Hinw Fig Item Rif	Numéro Teil-Nr Numero Part-Nr Part-Nr	Désignation Bezeichnung Descripcion Description Descrizione	1	2	3	4	5	6	7	8	9	10	11	12	13	14	15	16	17	18	19	20
12	224972	Broche de remorquage Brocha de remolque Broccia di traino								1												
		- Schleppspindel - Towing spindle -																				
13	19751	Goupille Pasador Spina								1												
		- Stift - Pin -																				
14	246590	Cage d'écrou Caja de tuerca Gabbia dado								2												
		- Mutter gehäuse - Nut cage -																				
15	248468	Butée Tope Battuta								2												
		- Anschlag - Stop -																				
16	42347	Vis H,M 8- 20-8.8-ZN8/C Tornillo Vite								4												
		- Schraube - Screw -																				
17	42325	Rondelle W 8 ZN Arandela Rondella								4												
		- Unterlegscheibe - Washer -																				

6 BA 122

FREIN A MAIN
HANDBREMSE
FRENO A MANO
HANDBRAKE
FRENO DE MANO

1- MLT 630 Turbo
4- MLT 634 120 LSU
7- MLT 731 Turbo LSU
8- MT 732

● NON LIVRE AVEC REP. 1
NICHT GELIEFERT MIT HINW. 1
NO ENTREGADOS CON FIG. 1
NOT DELIVERED WITH ITEM. 1
NO CONSEGNARE CON SEQU. 1

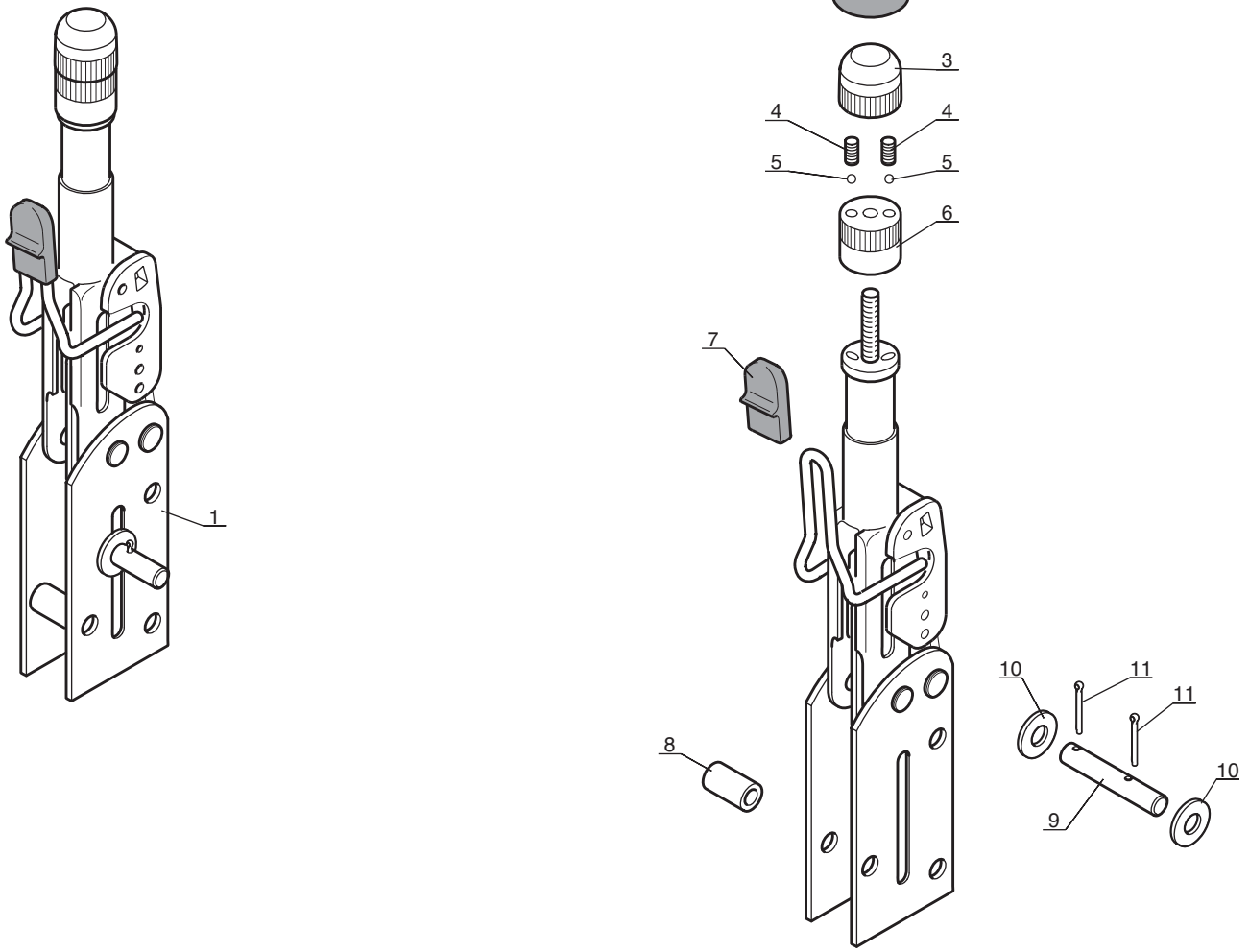

P.A.O. illus

23 / 08 / 05

Catalogue : 547845

1

FREIN A MAIN
HANDBREMSE
FRENO DE MANO
HANDBRAKE
FRENO A MANO

Qté-Menge-Cant-Qty-Q.ta | **6 BA 122** | **M**

1-MLT630 T
2-
3-
4-MLT634 120 LSU
5-
6-
7-MLT731 T LSU
8-MT732

Rep Hinw Fig Item Rif	Numéro Teil-Nr Numero Part-Nr Part-Nr	Désignation Bezeichnung Descripcion Description Descrizione	1	2	3	4	5	6	7	8	9	10	11	12	13	14	15	16	17	18	19	20
1	243798	Frein à main complet - Kompletter handbremse Freno de mano completo - Complete Handbrake Freno a mano completo -	1			1			1	1												
2	563550	Poignée (caoutchouc) - Handgriff (gummi) Agarrador (goma) - Handle (rubber) Maniglia (gomma) -	1			1			1	1												
3	702032	Bouton semi-externe - Knopf Boton - Button Bottone semi-esterni -	1			1			1	1												
4	49370	Ressort - Feder Muelle - Spring Molla -	2			2			2	2												
5	49369	Bille - Kugel Bola - Ball Sfera -	2			2			2	2												
6	702033	Bouton semi-externe - Knopf Boton - Button Bottone semi-esterni -	1			1			1	1												
7	563553	Capuchon - Kappe Capuchón - Cap Cappuccio -	1			1			1	1												
8	49330	Entretoise - Querstrebe Separador - Spacer Distanziale -	3			3			3	3												
9	563447	Axe - Bolzen Eje - Pin Perno -	1			1			1	1												
10	563448	Rondelle - Unterlegscheibe Arandela - Washer Rondella -	2			2			2	2												
11	563449	Goupille - Stift Pasador - Pin Spina -	2			2			2	2												

17/08/2004

6 BA 123

CIRCUIT FREINAGE
BREMSEKREIS
CIRCUITO FRENADO
BRAKE CIRCUIT
CIRCUITO FRENANTE

1- MLT 630 Turbo
4- MLT 634 120 LSU
7- MLT 731 Turbo LSU

■ SAUF POUR - NICHT FUR
EXCEPTO PARA - EXCEPT FOR- TRANNE PER
MLT 634 120 LSU PS S.B

□ SEULEMENT POUR - NUR FUR
SOLAMENTE PARA - ONLY FOR - SOLO PER
MLT 634 120 LSU PS S.B

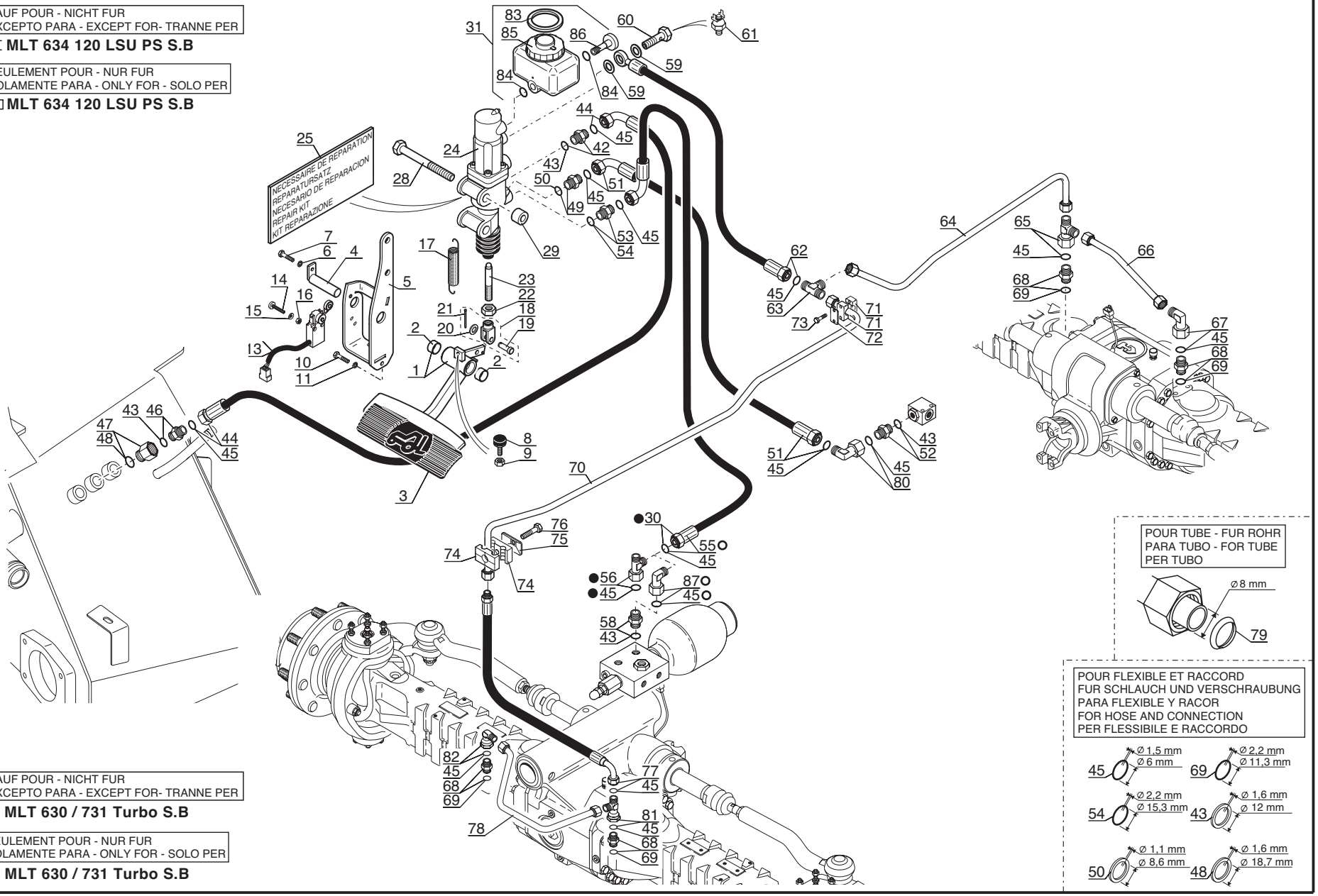

● SAUF POUR - NICHT FUR
EXCEPTO PARA - EXCEPT FOR- TRANNE PER
MLT 630 / 731 Turbo S.B

○ SEULEMENT POUR - NUR FUR
SOLAMENTE PARA - ONLY FOR - SOLO PER
MLT 630 / 731 Turbo S.B

P.A.O. illus

20 / 12 / 05

Catalogue : 547845

1

CIRCUIT FREINAGE
BREMSEKREIS
CIRCUITO FRENADO
BRAKE CIRCUIT
CIRCUITO FRENANTE

Qté-Menge-Cant-Qty-Q.ta | 6 BA 123 | M

1-MLT630 T
2-
3-
4-MLT634 120 LSU
5-
6-
7-MLT731 T LSU
8-MT732

Rep Hinw Fig Item Rif	Numéro Teil-Nr Numero Part-Nr Part-Nr	Désignation Bezeichnung Descripcion Description Descrizione	1	2	3	4	5	6	7	8	9	10	11	12	13	14	15	16	17	18	19	20
1	235151	Pédale de frein - Bremsepedal Pedal de freno - Brake pedal Pedale pompa freno -	1			1			1													
2	172569	Bague - Büchse Anillo - Bushing Anello -	2			2			2													
3	240820	Couvre pédale - Deck pedal Cubre pedal - Cover pedal Gomma pedale -	1			1			1													
4	234286	Axe d'articulation - Gelenkachse Eje de articulación - Articulating pin Perno di articolazione -	1			1			1													
5	230753	Support pédale de frein - Bremsepedal träger Soporte pedale de freno - Brake pedal bracket Supporto pedale pompa freno -	1			1			1													
6	61674	Rondelle M 8 ZN - Unterlegscheibe Arandela - Washer Rondella -	1			1			1													
7	202731	Vis CBHc,M 8- 16-10.9-ZN8/NOIR- Schraube Tornillo - Screw Vite -	1			1			1													
8	190427	Butée caoutchouc - Gummi anschlag Tope goma - Rubber stop Battuta gomma -	1			1			1													
9	3212	Ecrou Hm, M 8 C05 ZN.C - Mutter Tuerca - Nut Dado -	1			1			1													
10	54951	Vis H,M 8- 16-8.8-ZN8/C - Schraube Tornillo - Screw Vite -	1			1			1													
11	42325	Rondelle W 8 ZN - Unterlegscheibe Arandela - Washer Rondella -	1			1			1													

6/01/2006

2

CIRCUIT FREINAGE
BREMSEKREIS
CIRCUITO FRENADO
BRAKE CIRCUIT
CIRCUITO FRENANTE

Qté-Menge-Cant-Qty-Q.ta

1-MLT630 T
2-
3-
4-MLT634 120 LSU
5-
6-
7-MLT731 T LSU
8-MT732

Rep Hinw Fig Item Rif	Numéro Teil-Nr Numero Part-Nr Part-Nr	Désignation Bezeichnung Descripcion Description Descrizione	1	2	3	4	5	6	7	8	9	10	11	12	13	14	15	16	17	18	19	20
12	218383	Contacteur - Schalter Contactor - Switch Contattore -																				
13	226656	Contacteur coup. transmission - Getriebe trenn schalter Contactor corte transmisión - Transmission cut-off switch Contatorre taglio trasmissione-	1			1			1													
14	60765	Vis CS,M 4- 25 zinguée - Schraube Tornillo - Screw Vite -	2			2			2													
15	78806	Rondelle JZC 4 CAD.BICH - Unterlegscheibe Arandela - Washer Rondella -	2			2			2													
16	25758	Ecrou H ,M 4 ZN - Mutter Tuerca - Nut Dado -	2			2			2													
17	526853	Ressort - Feder Muelle - Spring Molla -	1			1			1													
18	5549	Chape complète - Kompletter gabelgelenk Abrazadera completa - Complete fork joint Forchetta completa -	1			1			1													
19	4350	Axe - Bolzen Eje - Pin Perno -	1			1			1													
20	29437	Rondelle M 10 ZN - Unterlegscheibe Arandela - Washer Rondella -	1			1			1													
21	61344	Goupille V 3,2 x 25 zinguee - Stift Pasador - Pin Spina -	1			1			1													
22	56354	Ecrou H ,M10 zingué - Mutter Tuerca - Nut Dado -	1			1			1													

Catalogue : 547845

3

CIRCUIT FREINAGE
BREMSEKREIS
CIRCUITO FRENADO
BRAKE CIRCUIT
CIRCUITO FRENANTE

Qté-Menge-Cant-Qty-Q.ta | 6 BA 123 | M

1-MLT630 T
2-
3-
4-MLT634 120 LSU
5-
6-
7-MLT731 T LSU
8-MT732

Rep Hinw Fig Item Rif	Numéro Teil-Nr Numero Part-Nr Part-Nr	Désignation Bezeichnung Descripcion Description Descrizione	1	2	3	4	5	6	7	8	9	10	11	12	13	14	15	16	17	18	19	20
23	219834	Poussoir maître cylindre Empujador cilindro de freno Spintore cilindro maestro	- Haupzylinderstoss - Master cylinder pusher -	1			1			1												
24	233732	Maître cylindre complet Cilindro de freno completo Cilindro maestro completo	- Kompletter hauptzylinder - Complete master cylinder -	1			1			1												
25	601676	Nécessaire de réparation Necesario de reparación Kit reparazione	- Reparatursatz - Repair kit -	1			1			1												
28	62685	Vis H,M12-100-8.8-ZN8/C Tornillo Vite	- Schraube - Screw -	2			2			2												
29	226394	Entretoise Separador Distanziale	- Querstrebe - Spacer -	2			2			2												
30	242648	Flexible (Lg 1900) Flexible Flessibile	- Schlauch - Hose -				1			1												
31	234469	Réservoir liquide de frein Tanque liquido de freno Serbatoio liquido freni	- Bremsflüssigkeitsbehälter - Brake fluid tank -	1			1			1												
42	191197	Raccord Union Racor Raccordo	- Verschraubung - Connection -	1			1			1												
43	177636	Joint d'étanchéité Junta de estanqueidad Guarnizióne di tenuta	- Dichtungsring - Seal -	X			X			X												
44	224840	Flexible (Lg 1950) Flexible Flessibile	- Schlauch - Hose -	1			1			1												
45	190013	Joint torique Junta tórica Anello OR	- "0" ring - "0" ring -	X			X			X												

6/01/2006

Catalogue : 547845

CIRCUIT FREINAGE
BREMSEKREIS
CIRCUITO FRENADO
BRAKE CIRCUIT
CIRCUITO FRENANTE

Qté-Menge-Cant-Qty-Q.ta | 6 BA 123 | M

1-MLT630 T
2-
3-
4-MLT634 120 LSU
5-
6-
7-MLT731 T LSU
8-MT732

Rep Hinw Fig Item Rif	Numéro Teil-Nr Numero Part-Nr Part-Nr	Désignation Bezeichnung Descripcion Description Descrizione	1	2	3	4	5	6	7	8	9	10	11	12	13	14	15	16	17	18	19	20
46	191197	Raccord Union - Verschraubung Racor - Connection Raccordo -	1			1			1													
47	497890	Raccord Union - Verschraubung Racor - Connection Raccordo -	1			1			1													
48	184787	Joint d'étanchéité - Dichtungsring Junta de estanqueidad - Seal Guarnizióne di tenuta -	X			X			X													
49	212828	Raccord Union - Verschraubung Racor - Connection Raccordo -	1			1			1													
50	209249	Joint d'étanchéité - Dichtungsring Junta de estanqueidad - Seal Guarnizióne -	X			X			X													
51	207786	Flexible (Lg 1600) - Schlauch Flexible - Hose Flessibile -	1			1			1													
52	191197	Raccord Union - Verschraubung Racor - Connection Raccordo -	1			1			1													
53	213046	Raccord Union - Verschraubung Racor - Connection Raccordo -	1			1			1													
54	169552	Joint torique - "O" ring Junta torica - "O" ring Anello OR -	X			X			X													
55	232739	Flexible - Schlauch Flexible - Hose Flessibile -	1																			
56	190442	Raccord Té Adapteur - Verschraubung Racor - Connection Raccordo -				1			1													

5

CIRCUIT FREINAGE
BREMSEKREIS
CIRCUITO FRENADO
BRAKE CIRCUIT
CIRCUITO FRENANTE

Qté-Menge-Cant-Qty-Q.ta | 6 BA 123 | M

1-MLT630 T
2-
3-
4-MLT634 120 LSU
5-
6-
7-MLT731 T LSU
8-MT732

Rep Hinw Fig Item Rif	Numéro Teil-Nr Numero Part-Nr Part-Nr	Désignation Bezeichnung Descripcion Description Descrizione	1	2	3	4	5	6	7	8	9	10	11	12	13	14	15	16	17	18	19	20
58	191197	Raccord Union - Verschraubung Racor - Connection Raccordo -	1			1			1													
59	3411	Joint cuivre - Kupferdichtung Junta cobre - Copper seal Guarnizióne rame -	2			2			2													
60	190431	Vis creuse - Hohl schraube Tornillo hueco - Hollow screw Vite cava -	1			1			1													
61	182706	Contacteur stop - Bremslichtschalter Contactor pare - Stop switch Contattore di stop -	1			1			1													
62	181888	Flexible - Schlauch Flexible - Hose Flessibile -	1			1			1													
63	78081	Raccord Té - Verschraubung Racor - Connection Raccordo -	1			1			1													
64	225455	Tube - Rohr Tubo - Tube Tubo -	1			1			1													
65	190442	Raccord Té Adapteur - Verschraubung Racor - Connection Raccordo -	1			1			1													
66	221775	Tube - Rohr Tubo - Tube Tubo -	1			1			1													
67	497922	Raccord Coudé 90° Adapteur - Verschraubung Racor - Connection Raccordo -	1			1			1													
68	175498	Raccord Union - Verschraubung Racor - Connection Raccordo -	4			4			4													

+

6/01/2006

Catalogue : 547845

CIRCUIT FREINAGE
BREMSEKREIS
CIRCUITO FRENADO
BRAKE CIRCUIT
CIRCUITO FRENANTE

Qté-Menge-Cant-Qty-Q.ta | 6 BA 123 | M

1-MLT630 T
2-
3-
4-MLT634 120 LSU
5-
6-
7-MLT731 T LSU
8-MT732

Rep Hinw Fig Item Rif	Numéro Teil-Nr Numero Part-Nr Part-Nr	Désignation Bezeichnung Descripcion Description Descrizione	1	2	3	4	5	6	7	8	9	10	11	12	13	14	15	16	17	18	19	20
69	177588	Joint torique - "0" ring Junta tórica - "0" ring Anello OR -	X			X			X													
70	225453	Tube - Rohr Tubo - Tube Tubo -	1			1			1													
71	173004	Demi-collier - Halb-klemme Media abrazadera - Half-clamp Fascetta -	2			2			2													
72	168847	Plaque de protection - Schützplatte Placa de protección - Protection plate Piastra di protezione -	1			1			1													
73	54305	Vis H,M 6- 30-8.8-ZN5/C - Schraube Tornillo - Screw Vite -	2			2			2													
74	168863	Demi-collier - Halb-klemme Media abrazadera - Half-clamp Fascetta -	2			2			2													
75	168494	Plaque de protection - Schützplatte Placa de protección - Protection plate Piastra di protezione -	1			1			1													
76	58530	Vis H,M 8- 45-8.8-ZN8/C - Schraube Tornillo - Screw Vite -	1			1			1													
77	229488	Flexible - Schlauch Flexible - Hose Flessibile -	1			1			1													
78	229485	Tube - Rohr Tubo - Tube Tubo -	1			1			1													
79	177275	Joint d'étanchéité - Dichtungsring Junta de estanqueidad - Seal Guarnizióne -	X			X			X													

7

CIRCUIT FREINAGE
BREMSEKREIS
CIRCUITO FRENADO
BRAKE CIRCUIT
CIRCUITO FRENANTE

Qté-Menge-Cant-Qty-Q.ta | 6 BA 123 | M

1-MLT630 T
2-
3-
4-MLT634 120 LSU
5-
6-
7-MLT731 T LSU
8-MT732

Rep Hinw Fig Item Rif	Numéro Teil-Nr Numero Part-Nr Part-Nr	Désignation Bezeichnung Descripcion Description Descrizione	1	2	3	4	5	6	7	8	9	10	11	12	13	14	15	16	17	18	19	20
80	497922	Raccord Coudé 90° Adapteur - Verschraubung Racor - Connection Raccordo -	1			1			1													
81	190442	Raccord Té Adapteur - Verschraubung Racor - Connection Raccordo -	1			1			1													
82	497922	Raccord Coudé 90° Adapteur - Verschraubung Racor - Connection Raccordo -	1			1			1													
83	602032	Joint - Dichtung Junta - Seal Guarnizióne -	1			1			1													
84	602031	Joint torique - "0" ring Junta tórica - "0" ring Anello OR -	2			2			2													
85	602033	Bouchon - Stopfen Tapón - Plug Tappo -	1			1			1													
86	602030	Vis - Schraube Tornillo - Screw Vite -	1			1			1													
87	497922	Raccord Coudé 90° Adapteur - Verschraubung Racor - Connection Raccordo -	1																			

6/01/2006

CIRCUIT FREINAGE
BREMSEKREIS
CIRCUITO FRENADO
BRAKE CIRCUIT
CIRCUITO FRENANTE

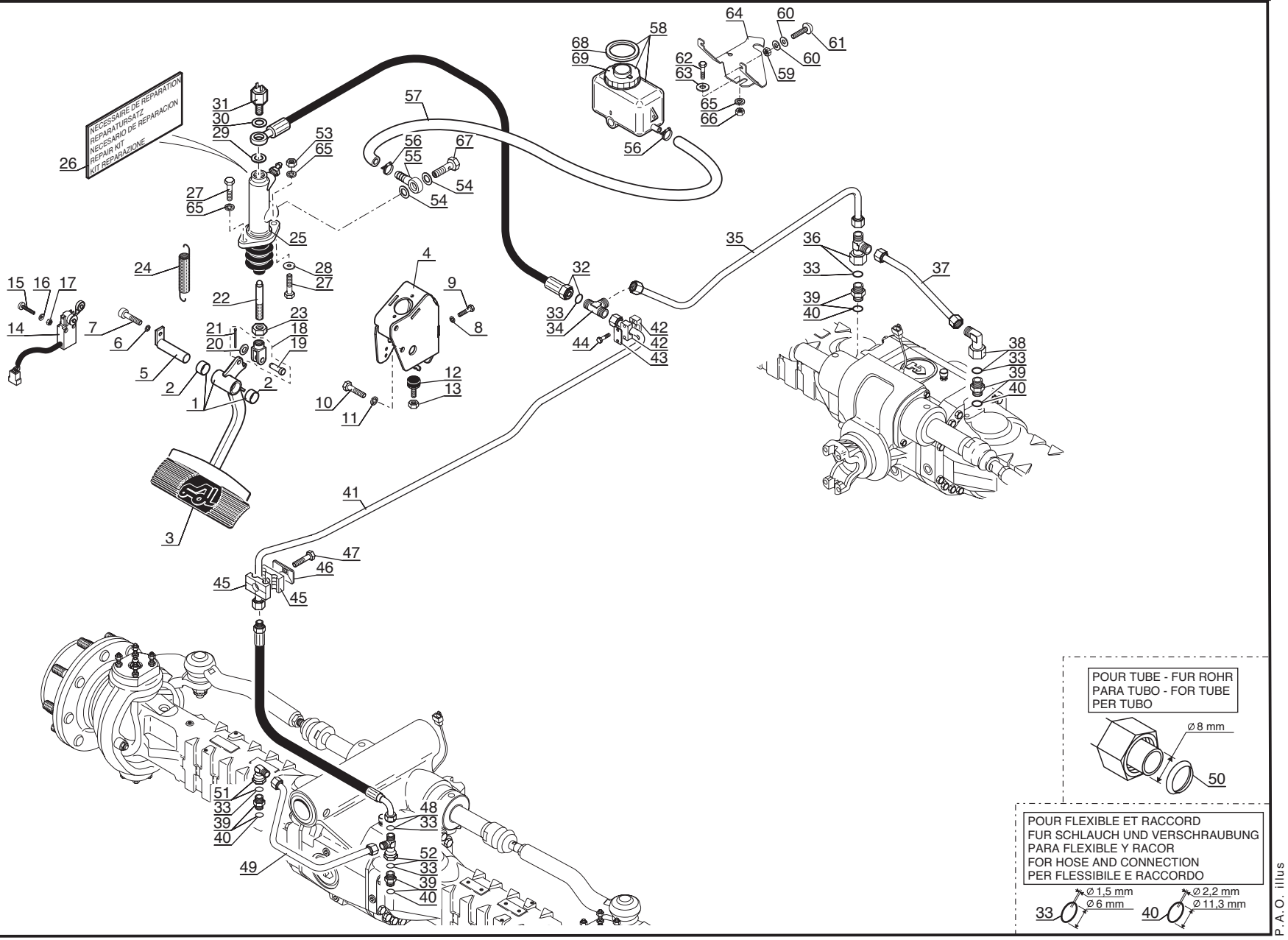

P.A.O. illus

Catalogue : 547845

1

CIRCUIT FREINAGE
BREMSEKREIS
CIRCUITO FRENADO
BRAKE CIRCUIT
CIRCUITO FRENANTE

Qté-Menge-Cant-Qty-Q.ta | 6 BA 124 | M

1-MLT630 T
2-
3-
4-MLT634 120 LSU
5-
6-
7-MLT731 T LSU
8-MT732

Rep Hinw Fig Item Rif	Numéro Teil-Nr Numero Part-Nr Part-Nr	Désignation Bezeichnung Descripcion Description Descrizione	1	2	3	4	5	6	7	8	9	10	11	12	13	14	15	16	17	18	19	20
1	226280	Pédale de frein - Bremsepedal Pedal de freno - Brake pedal Pedale pompa freno -								1												
2	172569	Bague - Büchse Anillo - Bushing Anello -								2												
3	240820	Couvre pédale - Deck pedal Cubre pedal - Cover pedal Gomma pedale -								1												
4	231301	Support pédale de frein - Bremsepedal träger Soporte pedale de freno - Brake pedal bracket Supporto pedale pompa freno -								1												
5	234286	Axe d'articulation - Gelenkachse Eje de articulación - Articulating pin Perno di articolazione -								1												
6	61674	Rondelle M 8 ZN - Unterlegscheibe Arandela - Washer Rondella -								1												
7	202731	Vis CBHc,M 8- 16-10.9-ZN8/NOIR- Schraube Tornillo - Screw Vite -								1												
8	44025	Rondelle SP 8,5x 30 x 3 ZN - Unterlegscheibe Arandela - Washer Rondella -								1												
9	42347	Vis H,M 8- 20-8.8-ZN8/C - Schraube Tornillo - Screw Vite -								1												
10	44807	Vis H,M12- 25-8.8-ZN8/C - Schraube Tornillo - Screw Vite -								2												
11	61676	Rondelle M 12 ZN - Unterlegscheibe Arandela - Washer Rondella -								2												

+

6/01/2006

2

Catalogue : 547845

CIRCUIT FREINAGE
BREMSEKREIS
CIRCUITO FRENADO
BRAKE CIRCUIT
CIRCUITO FRENANTE

Qté-Menge-Cant-Qty-Q.ta | 6 BA 124 | M

1-MLT630 T
2-
3-
4-MLT634 120 LSU
5-
6-
7-MLT731 T LSU
8-MT732

Rep Hinw Fig Item Rif	Numéro Teil-Nr Numero Part-Nr Part-Nr	Désignation Bezeichnung Descripcion Description Descrizione	1	2	3	4	5	6	7	8	9	10	11	12	13	14	15	16	17	18	19	20
12	190427	Butée caoutchouc - Gummi anschlag Tope goma - Rubber stop Battuta gomma -								1												
13	3212	Ecrou Hm, M 8 C05 ZN.C - Mutter Tuerca - Nut Dado -								1												
14	226656	Contacteur coup. transmission - Getriebe trenn schalter Contactor corte transmisión - Transmission cut-off switch Contatorre taglio trasmissione-								1												
15	60765	Vis CS,M 4- 25 zinguée - Schraube Tornillo - Screw Vite -								2												
16	78806	Rondelle JZC 4 CAD.BICH - Unterlegscheibe Arandela - Washer Rondella -								2												
17	25758	Ecrou H ,M 4 ZN - Mutter Tuerca - Nut Dado -								2												
18	5549	Chape complète - Kompletter gabelgelenk Abrazadera completa - Complete fork joint Forchetta completa -								1												
19	4350	Axe - Bolzen Eje - Pin Perno -								1												
20	29437	Rondelle M 10 ZN - Unterlegscheibe Arandela - Washer Rondella -								1												
21	61344	Goupille V 3,2 x 25 zinguee - Stift Pasador - Pin Spina -								1												
22	219835	Poussoir maître cylindre - Haupzylinderstoss Empujador cilindro de freno - Master cylinder pusher Spintore cilindro maestro -								1												

Catalogue : 547845

3

CIRCUIT FREINAGE
BREMSEKREIS
CIRCUITO FRENADO
BRAKE CIRCUIT
CIRCUITO FRENANTE

Qté-Menge-Cant-Qty-Q.ta | 6 BA 124 | M

1-MLT630 T
2-
3-
4-MLT634 120 LSU
5-
6-
7-MLT731 T LSU
8-MT732

Rep Hinw Fig Item Rif	Numéro Teil-Nr Numero Part-Nr Part-Nr	Désignation Bezeichnung Descripcion Description Descrizione	1	2	3	4	5	6	7	8	9	10	11	12	13	14	15	16	17	18	19	20
23	56354	Ecrou H ,M10 zingué Tuerca Dado								1												
24	80308	Ressort Muelle Molla								1												
25	231295	Maître cylindre Cilindro de freno Cilindro maestro								1												
26	601204	Nécessaire de réparation Necesario de reparación Kit reparazione								1												
27	57446	Vis H,M 8- 25-8.8-ZN8/C Tornillo Vite								2												
28	61674	Rondelle M 8 ZN Arandela Rondella								1												
29	233837	Joint cuivre Junta cobre Guarnizióne rame								1												
30	81044	Joint cuivre Junta cobre Guarnizióne rame								1												
31	79126	Contacteur stop Contactor pare Contattore di stop								1												
32	226286	Flexible Flexible Flessibile								1												
33	190013	Joint torique Junta tórica Anello OR								X												

+

6/01/2006

Catalogue : 547845

CIRCUIT FREINAGE
BREMSEKREIS
CIRCUITO FRENADO
BRAKE CIRCUIT
CIRCUITO FRENANTE

1-MLT630 T
2-
3-
4-MLT634 120 LSU
5-
6-
7-MLT731 T LSU
8-MT732

Rep Hinw Fig Item Rif	Numéro Teil-Nr Numero Part-Nr Part-Nr	Désignation Bezeichnung Descripcion Description Descrizione	1	2	3	4	5	6	7	8	9	10	11	12	13	14	15	16	17	18	19	20
34	78081	Raccord Té - Verschraubung Racor - Connection Raccordo -								1												
35	225455	Tube - Rohr Tubo - Tube Tubo -								1												
36	190442	Raccord Té Adapteur - Verschraubung Racor - Connection Raccordo -								1												
37	221775	Tube - Rohr Tubo - Tube Tubo -								1												
38	497922	Raccord Coudé 90° Adapteur - Verschraubung Racor - Connection Raccordo -								1												
39	175498	Raccord Union - Verschraubung Racor - Connection Raccordo -								4												
40	177588	Joint torique - "0" ring Junta tórica - "0" ring Anello OR -								X												
41	225453	Tube - Rohr Tubo - Tube Tubo -								1												
42	173004	Demi-collier - Halb-klemme Media abrazadera - Half-clamp Fascetta -								2												
43	168847	Plaque de protection - Schützplatte Placa de protección - Protection plate Piastra di protezione -								1												
44	54305	Vis H,M 6- 30-8.8-ZN5/C - Schraube Tornillo - Screw Vite -								2												

5

Catalogue : 547845

CIRCUIT FREINAGE
BREMSEKREIS
CIRCUITO FRENADO
BRAKE CIRCUIT
CIRCUITO FRENANTE

Qté-Menge-Cant-Qty-Q.ta | 6 BA 124 | M

1-MLT630 T
2-
3-
4-MLT634 120 LSU
5-
6-
7-MLT731 T LSU
8-MT732

Rep Hinw Fig Item Rif	Numéro Teil-Nr Numero Part-Nr Part-Nr	Désignation Bezeichnung Descripcion Description Descrizione	1	2	3	4	5	6	7	8	9	10	11	12	13	14	15	16	17	18	19	20
45	168863	Demi-collier - Halb-klemme Media abrazadera - Half-clamp Fascetta -								2												
46	168494	Plaque de protection - Schützplatte Placa de protección - Protection plate Piastra di protezione -								1												
47	58530	Vis H,M 8- 45-8.8-ZN8/C - Schraube Tornillo - Screw Vite -								1												
48	229488	Flexible - Schlauch Flexible - Hose Flessibile -								1												
49	229485	Tube - Rohr Tubo - Tube Tubo -								1												
50	177275	Joint d'étanchéité - Dichtungsring Junta de estanqueidad - Seal Guarnizióne -								X												
51	497922	Raccord Coudé 90° Adapteur - Verschraubung Racor - Connection Raccordo -								1												
52	190442	Raccord Té Adapteur - Verschraubung Racor - Connection Raccordo -								1												
53	58528	Ecrou H ,M 8 ZN - Mutter Tuerca - Nut Dado -								1												
54	80305	Joint cuivre - Kupferdichtung Junta cobre - Copper seal Guarnizióne rame -								2												
55	218075	Raccord banjo - Verschraubung Racor banjo - Banjo connection Raccordo -								1												

6/01/2006

Catalogue : 547845

6

CIRCUIT FREINAGE
BREMSEKREIS
CIRCUITO FRENADO
BRAKE CIRCUIT
CIRCUITO FRENANTE

Qté-Menge-Cant-Qty-Q.ta | 6 BA 124 | M

1-MLT630 T
2-
3-
4-MLT634 120 LSU
5-
6-
7-MLT731 T LSU
8-MT732

Rep Hinw Fig Item Rif	Numéro Teil-Nr Numero Part-Nr Part-Nr	Désignation Bezeichnung Descripcion Description Descrizione	1	2	3	4	5	6	7	8	9	10	11	12	13	14	15	16	17	18	19	20
56	227352	Collier - Spannschelle Abrazadera - Clamp Fascetta -								2												
57	198682	Durit - Schlauch Tubo flexible - Hose Manicotto -								1												
58	236147	Réservoir liquide de frein - Bremsflüssigkeitsbehälter Tanque liquido de freno - Brake fluid tank Serbatoio liquido freni -								1												
59	25758	Ecrou H ,M 4 ZN - Mutter Tuerca - Nut Dado -								2												
60	28988	Rondelle M 4 ZN - Unterlegscheibe Arandela - Washer Rondella -								4												
61	206083	Vis CBHc,M 4- 12-10.9-ZN5/NOIR- Schraube Tornillo - Screw Vite -								2												
62	57446	Vis H,M 8- 25-8.8-ZN8/C - Schraube Tornillo - Screw Vite -								1												
63	61674	Rondelle M 8 ZN - Unterlegscheibe Arandela - Washer Rondella -								1												
64	238147	Support - Träger Soporte - Bracket Supporto -								1												
65	42325	Rondelle W 8 ZN - Unterlegscheibe Arandela - Washer Rondella -								3												
66	58528	Ecrou H ,M 8 ZN - Mutter Tuerca - Nut Dado -								1												

+

Catalogue : 547845

7

CIRCUIT FREINAGE
BREMSEKREIS
CIRCUITO FRENADO
BRAKE CIRCUIT
CIRCUITO FRENANTE

Qté-Menge-Cant-Qty-Q.ta | **6 BA 124** | **M**

1-MLT630 T
2-
3-
4-MLT634 120 LSU
5-
6-
7-MLT731 T LSU
8-MT732

Rep Hinw Fig Item Rif	Numéro Teil-Nr Numero Part-Nr Part-Nr	Désignation Bezeichnung Descripcion Description Descrizione	1	2	3	4	5	6	7	8	9	10	11	12	13	14	15	16	17	18	19	20
67	218074	Vis creuse - Hohl schraube Tornillo hueco - Hollow screw Vite cava -								1												
68	602032	Joint - Dichtung Junta - Seal Guarnizióne -								1												
69	602033	Bouchon - Stopfen Tapón - Plug Tappo -								1												

6/01/2006

PEDALERIE - TRINGLERIE
PEDALEN- GESTANGE
PEDALES - VARILLAS
PEDALS - LINKAGE
PEDALI - COMANDI

1- MLT 630 Turbo

7- MLT 731 Turbo LSU
8- MT 732

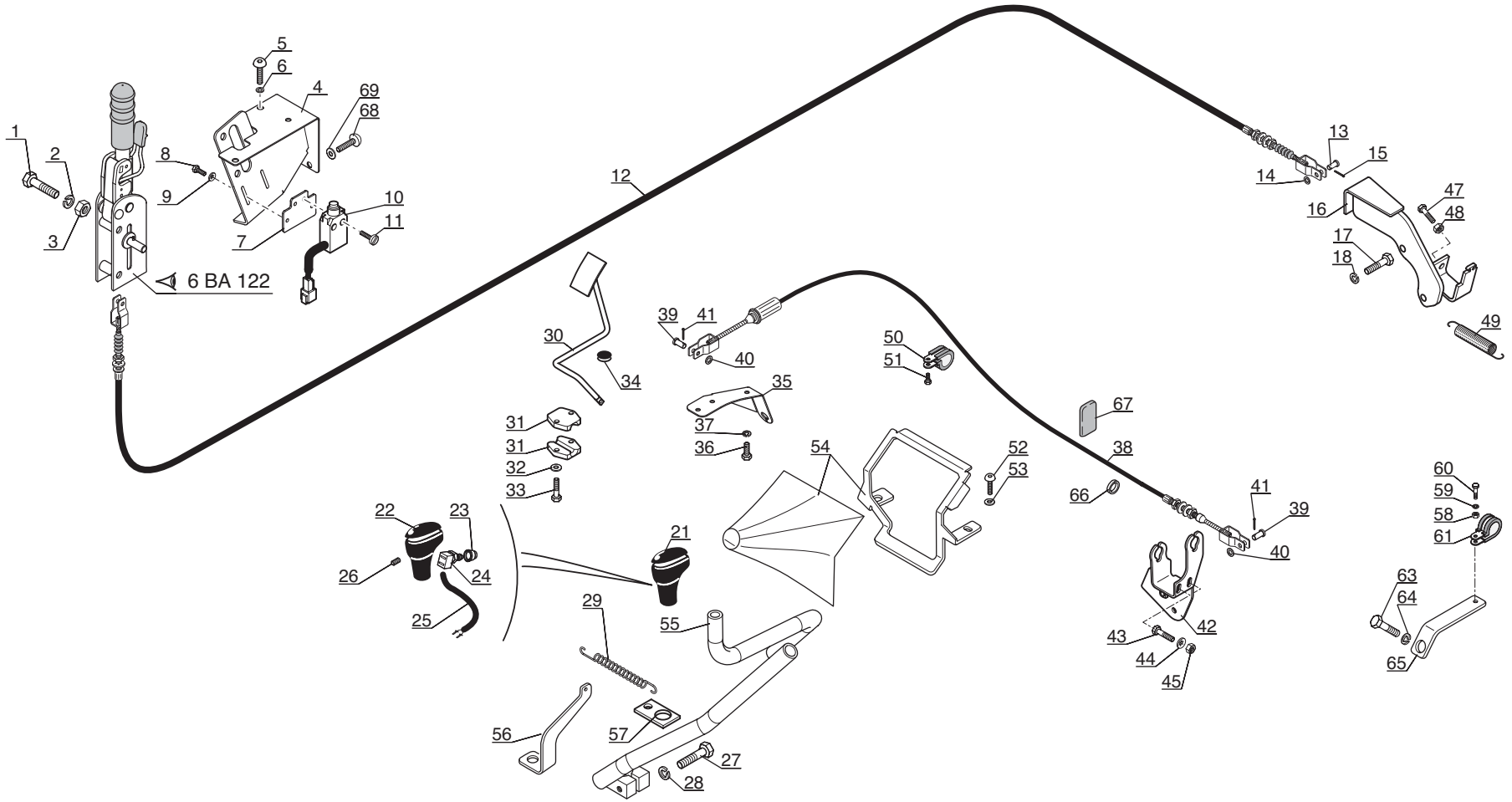

Catalogue : 547845

1

PEDALERIE - TRINGLERIE
PEDALEN - GESTANGE
PEDALES - VARILLAS
PEDALS - LINKAGE
PEDALI - COMANDI

Qté-Menge-Cant-Qty-Q.ta | 6 BB 90 | M

1-MLT630 T
2-
3-
4-MLT634 120 LSU
5-
6-
7-MLT731 T LSU
8-MT732

Rep Hinw Fig Item Rif	Numéro Teil-Nr Numero Part-Nr Part-Nr	Désignation Bezeichnung Descripcion Description Descrizione	1	2	3	4	5	6	7	8	9	10	11	12	13	14	15	16	17	18	19	20
1	45633	Vis H,M10- 50-8.8-ZN8/C - Schraube Tornillo - Screw Vite -	2						2	2												
2	42232	Rondelle W10 ZN - Unterlegscheibe Arandela - Washer Rondella -	2						2	2												
3	56354	Ecrou H ,M10 zingué - Mutter Tuerca - Nut Dado -	2						2	2												
4	224853	Support frein à main - Handbremse träger Soporte freno de mano - Handbrake bracket Supporto de freno a mano -	1						1	1												
5	202731	Vis CBHc,M 8- 16-10.9-ZN8/NOIR- Schraube Tornillo - Screw Vite -	3						3	3												
6	229564	Rondelle M 8 zinguée noire - Unterlagscheibe Arandela - Washer Rondella -	3						3	3												
7	225309	Support contacteur - Schalter träger Soporte contactor - Switch bracket Supporto contattore -	1						1	1												
8	167981	Vis H,M 4- 10-8.8-ZN5/C - Schraube Tornillo - Screw Vite -	2						2	2												
9	78806	Rondelle JZC 4 CAD.BICH - Unterlegscheibe Arandela - Washer Rondella -	2						2	2												
10	210792	Contacteur frein à main - Handbremseschalter Contactor freno de mano - Handbrake switch Contattore freno a mano -	1						1	1												
11	57771	Vis CS,M 4- 16-5.8-ZN5/C - Schraube Tornillo - Screw Vite -	2						2	2												

17/08/2004

2

Catalogue : 547845

PEDALERIE - TRINGLERIE
PEDALEN - GESTANGE
PEDALES - VARILLAS
PEDALS - LINKAGE
PEDALI - COMANDI

Qté-Menge-Cant-Qty-Q.ta | 6 BB 90 | M

1-MLT630 T
2-
3-
4-MLT634 120 LSU
5-
6-
7-MLT731 T LSU
8-MT732

Rep Hinw Fig Item Rif	Numéro Teil-Nr Numero Part-Nr Part-Nr	Désignation Bezeichnung Descripcion Description Descrizione	1	2	3	4	5	6	7	8	9	10	11	12	13	14	15	16	17	18	19	20
12	224800	Câble de frein à main - Handbremsekabel Cable de freno a mano - Handbrake cable Cavo freno a mano -	1						1	1												
13	563456	Axe - Bolzen Eje - Pin Perno -	1						1	1												
14	29437	Rondelle M 10 ZN - Unterlegscheibe Arandela - Washer Rondella -	1						1	1												
15	35000	Goupille V 2 x 20 zinguée - Stift Pasador - Pin Spina -	1						1	1												
16	224854	Arrêt de gaine - Draht Pofte Retenador vaina - Sheath retainer Arresto di guaina -	1						1	1												
17	170072	Vis H,3/ 8- 22-UNC-8.8-ZN8/B - Schraube Tornillo - Screw Vite -	2						2	2												
18	73193	Rondelle W 3/ 8 ZN - Unterlegscheibe Arandela - Washer Rondella -	2						2	2												
21	211278	Boule - Knopf Bola - Ball Bulbo -	1						1	1												
22	551255	Capuchon - Kappe Capuchón - Cap Cappuccio -	1						1	1												
23	551258	Capuchon - Kappe Capuchón - Cap Cappuccio -	1						1	1												
24	551256	Contacteur coup. transmission - Getriebe trenn schalter Contactor corte transmisión - Transmission cut-off switch Contatorre taglio trasmissione-	1						1	1												

17/08/2004

Catalogue : 547845

PEDALERIE - TRINGLERIE
PEDALEN - GESTANGE
PEDALES - VARILLAS
PEDALS - LINKAGE
PEDALI - COMANDI

Qté-Menge-Cant-Qty-Q.ta | 6 BB 90 | M

1-MLT630 T
2-
3-
4-MLT634 120 LSU
5-
6-
7-MLT731 T LSU
8-MT732

Rep Hinw Fig Item Rif	Numéro Teil-Nr Numero Part-Nr Part-Nr	Désignation Bezeichnung Descripcion Description Descrizione	1	2	3	4	5	6	7	8	9	10	11	12	13	14	15	16	17	18	19	20
25	551259	Faisceau - Kabelbaum Haz - Wiring harness Fascio -	1						1	1												
26	551257	Vis Hc, M 5- 8 ZN - Schraube Tornillo - Screw Vite -	1						1	1												
27	29475	Vis H,M12- 45-8.8-ZN8/C - Schraube Tornillo - Screw Vite -	1						1	1												
28	42231	Rondelle W12 ZN - Unterlegscheibe Arandela - Washer Rondella -	1						1	1												
29	220645	Ressort - Feder Muelle - Spring Molla -	1						1	1												
30	224863	Pédale d'accélérateur - Gaspedal Pedal de acelerador - Accelerator pedal Pedale acceleratore -	1						1	1												
31	77957	Guide - Führungs Guía - Guide Guida -	2						2	2												
32	29469	Rondelle M 6 ZN - Unterlegscheibe Arandela - Washer Rondella -	2						2	2												
33	54284	Vis H,M 6- 35-8.8-ZN5/C - Schraube Tornillo - Screw Vite -	2						2	2												
34	184130	Butée - Anschlag Tope - Stop Battuta -	1						1	1												
35	224862	Arrêt de gaine - Pofte Parada de funda - Fastener Arresto di guaina -	1						1	1												

17/08/2004

Catalogue : 547845

PEDALERIE - TRINGLERIE
PEDALEN - GESTANGE
PEDALES - VARILLAS
PEDALS - LINKAGE
PEDALI - COMANDI

Qté-Menge-Cant-Qty-Q.ta | 6 BB 90 | M

1-MLT630 T
2-
3-
4-MLT634 120 LSU
5-
6-
7-MLT731 T LSU
8-MT732

Rep Hinw Fig Item Rif	Numéro Teil-Nr Numero Part-Nr Part-Nr	Désignation Bezeichnung Descripcion Description Descrizione	1	2	3	4	5	6	7	8	9	10	11	12	13	14	15	16	17	18	19	20
36	46668	Vis H,M 6- 20-8.8-ZN5/C - Schraube Tornillo - Screw Vite -	1						1	1												
37	42316	Rondelle W 6 ZN - Unterlegscheibe Arandela - Washer Rondella -	1						1	1												
38	232088	Câble d'accélérateur - Gaskabel Cable de acelerador - Accelerator cable Cavo acceleratore -	1						1	1												
39	565446	Axe - Bolzen Eje - Pin Perno -	2						2	2												
40	29469	Rondelle M 6 ZN - Unterlegscheibe Arandela - Washer Rondella -	2						2	2												
41	35000	Goupille V 2 x 20 zinguée - Stift Pasador - Pin Spina -	2						2	2												
42	242796	Arrêt de gaine - Draht Pofte Retenador vaina - Sheath retainer Arresto di guaina -	1						1	1												
43	46668	Vis H,M 6- 20-8.8-ZN5/C - Schraube Tornillo - Screw Vite -	2						2	2												
44	174132	Rondelle JZC 6 CAD.BICH - Unterlegscheibe Arandela - Washer Rondella -	2						2	2												
45	25714	Ecrou H ,M 6 ZN - Mutter Tuerca - Nut Dado -	2						2	2												
47	63545	Vis H,M10- 35-8.8-ZN8/C - Schraube Tornillo - Screw Vite -	1						1	1												

Catalogue : 547845

5

PEDALERIE - TRINGLERIE
PEDALEN - GESTANGE
PEDALES - VARILLAS
PEDALS - LINKAGE
PEDALI - COMANDI

Qté-Menge-Cant-Qty-Q.ta | 6 BB | 90 | M

1-MLT630 T
2-
3-
4-MLT634 120 LSU
5-
6-
7-MLT731 T LSU
8-MT732

Rep Hinw Fig Item Rif	Numéro Teil-Nr Numero Part-Nr Part-Nr	Désignation Bezeichnung Descripcion Description Descrizione	1	2	3	4	5	6	7	8	9	10	11	12	13	14	15	16	17	18	19	20
48	56354	Ecrou H ,M10 zingué - Mutter Tuerca - Nut Dado -	1						1	1												
49	80308	Ressort - Feder Muelle - Spring Molla -	1						1	1												
50	237841	Collier - Spannschelle Abrazadera - Clamp Fascetta -	1						1	1												
51	161008	Vis H,M 5- 10-8.8-ZN5/C - Schraube Tornillo - Screw Vite -	1						1	1												
52	189172	Vis CBHc,M 6- 16-10.9-ZN5/NOIR- Schraube Tornillo - Screw Vite -	1						1	1												
53	189857	Rondelle M 6 ZN PASS.NOIRE - Unterlegscheibe Arandela - Washer Rondella -	1						1	1												
54	233619	Soufflet - Blasebalg Fuelle - Bellows Soffietto -	1						1	1												
55	229328	Levier de vitesses - Getriebehebel Palanca de velocidades - Gear lever Leva del cambio -	1						1	1												
56	228742	Patte de fixation - Befestigung auge Brida de fijación - Fastening lug Flangia di fissaggio -	1						1	1												
57	78086	Attache ressort - Befestigung feder Atadura muelle - Fixing spring Legame molla -	1						1	1												
58	54232	Ecrou H ,M 5 ZN - Mutter Tuerca - Nut Dado -	1						1	1												

17/08/2004

Catalogue : 547845

PEDALERIE - TRINGLERIE
PEDALEN - GESTANGE
PEDALES - VARILLAS
PEDALS - LINKAGE
PEDALI - COMANDI

Qté-Menge-Cant-Qty-Q.ta | 6 BB 90 | M

1-MLT630 T
2-
3-
4-MLT634 120 LSU
5-
6-
7-MLT731 T LSU
8-MT732

Rep Hinw Fig Item Rif	Numéro Teil-Nr Numero Part-Nr Part-Nr	Désignation Bezeichnung Descripcion Description Descrizione	1	2	3	4	5	6	7	8	9	10	11	12	13	14	15	16	17	18	19	20
59	29483	Rondelle W 5 ZN - Unterlegscheibe Arandela - Washer Rondella -	1						1	1												
60	4240	Vis H,M 5- 16-8.8-ZN5/C - Schraube Tornillo - Screw Vite -	1						1	1												
61	237841	Collier - Spannschelle Abrazadera - Clamp Fascetta -	1						1	1												
63	160552	Vis H,M12- 16-8.8-ZN8/C - Schraube Tornillo - Screw Vite -	1						1	1												
64	42231	Rondelle W12 ZN - Unterlegscheibe Arandela - Washer Rondella -	1						1	1												
65	230706	Plaque de fixation - Befestigung Platte Placa de fijación - Fastening plate Piastra di fissaggio -	1						1	1												
66	213394	Passe-fil - Gummischeibe Arandela de gaucho - Cable grommet Passo-filo -	1						1	1												
67	77960	Capuchon - Kappe Capuchón - Cap Cappuccio -	1						1	1												
68	202731	Vis CBHc,M 8- 16-10.9-ZN8/NOIR- Schraube Tornillo - Screw Vite -	1						1	1												
69	229564	Rondelle M 8 zinguée noire - Unterlagscheibe Arandela - Washer Rondella -	1						1	1												

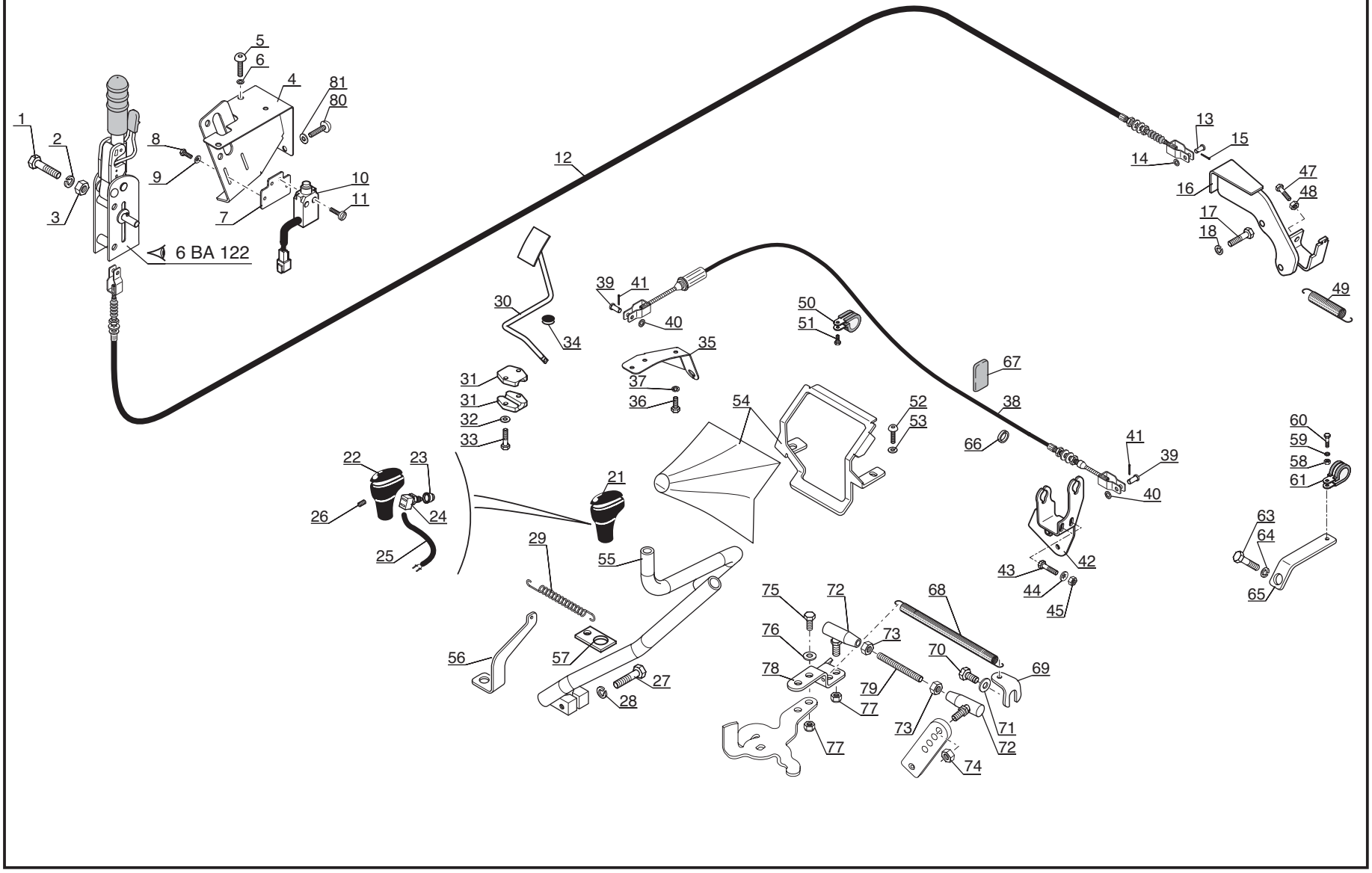
6 BA 122

Catalogue : 547845

1

PEDALERIE - TRINGLERIE
PEDALEN - GESTANGE
PEDALES - VARILLAS
PEDALS - LINKAGE
PEDALI - COMANDI

Qté-Menge-Cant-Qty-Q.ta | 6 BB 99 | M

1-MLT630 T
2-
3-
4-MLT634 120 LSU
5-
6-
7-MLT731 T LSU
8-MT732

Rep Hinw Fig Item Rif	Numéro Teil-Nr Numero Part-Nr Part-Nr	Désignation Bezeichnung Descripcion Description Descrizione	1	2	3	4	5	6	7	8	9	10	11	12	13	14	15	16	17	18	19	20
1	45633	Vis H,M10- 50-8.8-ZN8/C - Schraube Tornillo - Screw Vite -				2																
2	42232	Rondelle W10 ZN - Unterlegscheibe Arandela - Washer Rondella -				2																
3	56354	Ecrou H ,M10 zingué - Mutter Tuerca - Nut Dado -				2																
4	224853	Support frein à main - Handbremse träger Soporte freno de mano - Handbrake bracket Supporto de freno a mano -				1																
5	202731	Vis CBHc,M 8- 16-10.9-ZN8/NOIR- Schraube Tornillo - Screw Vite -				3																
6	229564	Rondelle M 8 zinguée noire - Unterlagscheibe Arandela - Washer Rondella -				3																
7	225309	Support contacteur - Schalter träger Soporte contactor - Switch bracket Supporto contattore -				1																
8	167981	Vis H,M 4- 10-8.8-ZN5/C - Schraube Tornillo - Screw Vite -				2																
9	78806	Rondelle JZC 4 CAD.BICH - Unterlegscheibe Arandela - Washer Rondella -				2																
10	210792	Contacteur frein à main - Handbremseschalter Contactor freno de mano - Handbrake switch Contattore freno a mano -				1																
11	57771	Vis CS,M 4- 16-5.8-ZN5/C - Schraube Tornillo - Screw Vite -				2																

17/08/2004

2

Catalogue : 547845

PEDALERIE - TRINGLERIE
PEDALEN - GESTANGE
PEDALES - VARILLAS
PEDALS - LINKAGE
PEDALI - COMANDI

Qté-Menge-Cant-Qty-Q.ta | 6 BB 99 | M

1-MLT630 T
2-
3-
4-MLT634 120 LSU
5-
6-
7-MLT731 T LSU
8-MT732

Rep Hinw Fig Item Rif	Numéro Teil-Nr Numero Part-Nr Part-Nr	Désignation Bezeichnung Descripcion Description Descrizione	1	2	3	4	5	6	7	8	9	10	11	12	13	14	15	16	17	18	19	20
12	224800	Câble de frein à main - Handbremsekabel Cable de freno a mano - Handbrake cable Cavo freno a mano -				1																
13	563456	Axe - Bolzen Eje - Pin Perno -				1																
14	29437	Rondelle M 10 ZN - Unterlegscheibe Arandela - Washer Rondella -				1																
15	35000	Goupille V 2 x 20 zinguée - Stift Pasador - Pin Spina -				1																
16	224854	Arrêt de gaine - Draht Pofte Retenador vaina - Sheath retainer Arresto di guaina -				1																
17	170072	Vis H,3/ 8- 22-UNC-8.8-ZN8/B - Schraube Tornillo - Screw Vite -				2																
18	73193	Rondelle W 3/ 8 ZN - Unterlegscheibe Arandela - Washer Rondella -				2																
21	211278	Boule - Knopf Bola - Ball Bulbo -				1																
22	551255	Capuchon - Kappe Capuchón - Cap Cappuccio -				1																
23	551258	Capuchon - Kappe Capuchón - Cap Cappuccio -				1																
24	551256	Contacteur coup. transmission - Getriebe trenn schalter Contactor corte transmisión - Transmission cut-off switch Contatorre taglio trasmissione-				1																

17/08/2004

3

Catalogue : 547845

PEDALERIE - TRINGLERIE
PEDALEN - GESTANGE
PEDALES - VARILLAS
PEDALS - LINKAGE
PEDALI - COMANDI

Qté-Menge-Cant-Qty-Q.ta | 6 BB 99 | M

1-MLT630 T
2-
3-
4-MLT634 120 LSU
5-
6-
7-MLT731 T LSU
8-MT732

Rep Hinw Fig Item Rif	Numéro Teil-Nr Numero Part-Nr Part-Nr	Désignation Bezeichnung Descripcion Description Descrizione	1	2	3	4	5	6	7	8	9	10	11	12	13	14	15	16	17	18	19	20
25	551259	Faisceau - Kabelbaum Haz - Wiring harness Fascio -				1																
26	551257	Vis Hc, M 5- 8 ZN - Schraube Tornillo - Screw Vite -				1																
27	29475	Vis H,M12- 45-8.8-ZN8/C - Schraube Tornillo - Screw Vite -				1																
28	42231	Rondelle W12 ZN - Unterlegscheibe Arandela - Washer Rondella -				1																
29	220645	Ressort - Feder Muelle - Spring Molla -				1																
30	224863	Pédale d'accélérateur - Gaspedal Pedal de acelerador - Accelerator pedal Pedale acceleratore -				1																
31	77957	Guide - Führungs Guía - Guide Guida -				2																
32	29469	Rondelle M 6 ZN - Unterlegscheibe Arandela - Washer Rondella -				2																
33	54284	Vis H,M 6- 35-8.8-ZN5/C - Schraube Tornillo - Screw Vite -				2																
34	184130	Butée - Anschlag Tope - Stop Battuta -				1																
35	224862	Arrêt de gaine - Pofte Parada de funda - Fastener Arresto di guaina -				1																

+

17/08/2004

Catalogue : 547845

PEDALERIE - TRINGLERIE
PEDALEN - GESTANGE
PEDALES - VARILLAS
PEDALS - LINKAGE
PEDALI - COMANDI

Qté-Menge-Cant-Qty-Q.ta | 6 BB 99 | M

1-MLT630 T
2-
3-
4-MLT634 120 LSU
5-
6-
7-MLT731 T LSU
8-MT732

Rep Hinw Fig Item Rif	Numéro Teil-Nr Numero Part-Nr Part-Nr	Désignation Bezeichnung Descripcion Description Descrizione	1	2	3	4	5	6	7	8	9	10	11	12	13	14	15	16	17	18	19	20
36	46668	Vis H,M 6- 20-8.8-ZN5/C - Schraube Tornillo - Screw Vite -				1																
37	42316	Rondelle W 6 ZN - Unterlegscheibe Arandela - Washer Rondella -				1																
38	232088	Câble d'accélérateur - Gaskabel Cable de acelerador - Accelerator cable Cavo acceleratore -				1																
39	565446	Axe - Bolzen Eje - Pin Perno -				2																
40	29469	Rondelle M 6 ZN - Unterlegscheibe Arandela - Washer Rondella -				2																
41	35000	Goupille V 2 x 20 zinguée - Stift Pasador - Pin Spina -				2																
42	242796	Arrêt de gaine - Draht Pofte Retenador vaina - Sheath retainer Arresto di guaina -				1																
43	46668	Vis H,M 6- 20-8.8-ZN5/C - Schraube Tornillo - Screw Vite -				2																
44	174132	Rondelle JZC 6 CAD.BICH - Unterlegscheibe Arandela - Washer Rondella -				2																
45	25714	Ecrou H ,M 6 ZN - Mutter Tuerca - Nut Dado -				2																
47	63545	Vis H,M10- 35-8.8-ZN8/C - Schraube Tornillo - Screw Vite -				1																

Catalogue : 547845

PEDALERIE - TRINGLERIE
PEDALEN - GESTANGE
PEDALES - VARILLAS
PEDALS - LINKAGE
PEDALI - COMANDI

Qté-Menge-Cant-Qty-Q.ta | 6 BB 99 | M

1-MLT630 T
2-
3-
4-MLT634 120 LSU
5-
6-
7-MLT731 T LSU
8-MT732

Rep Hinw Fig Item Rif	Numéro Teil-Nr Numero Part-Nr Part-Nr	Désignation Bezeichnung Descripcion Description Descrizione	1	2	3	4	5	6	7	8	9	10	11	12	13	14	15	16	17	18	19	20
48	56354	Ecrou H ,M10 zingué - Mutter Tuerca - Nut Dado -				1																
49	80308	Ressort - Feder Muelle - Spring Molla -				1																
50	237841	Collier - Spannschelle Abrazadera - Clamp Fascetta -				1																
51	161008	Vis H,M 5- 10-8.8-ZN5/C - Schraube Tornillo - Screw Vite -				1																
52	189172	Vis CBHc,M 6- 16-10.9-ZN5/NOIR- Schraube Tornillo - Screw Vite -				1																
53	189857	Rondelle M 6 ZN PASS.NOIRE - Unterlegscheibe Arandela - Washer Rondella -				1																
54	233619	Soufflet - Blasebalg Fuelle - Bellows Soffietto -				1																
55	229328	Levier de vitesses - Getriebehebel Palanca de velocidades - Gear lever Leva del cambio -				1																
56	228742	Patte de fixation - Befestigung auge Brida de fijación - Fastening lug Flangia di fissaggio -				1																
57	78086	Attache ressort - Befestigung feder Atadura muelle - Fixing spring Legame molla -				1																
58	54232	Ecrou H ,M 5 ZN - Mutter Tuerca - Nut Dado -				1																

17/08/2004

Catalogue : 547845

PEDALERIE - TRINGLERIE
PEDALEN - GESTANGE
PEDALES - VARILLAS
PEDALS - LINKAGE
PEDALI - COMANDI

Qté-Menge-Cant-Qty-Q.ta | 6 BB 99 | M

1-MLT630 T
2-
3-
4-MLT634 120 LSU
5-
6-
7-MLT731 T LSU
8-MT732

Rep Hinw Fig Item Rif	Numéro Teil-Nr Numero Part-Nr Part-Nr	Désignation Bezeichnung Descripcion Description Descrizione	1	2	3	4	5	6	7	8	9	10	11	12	13	14	15	16	17	18	19	20
59	29483	Rondelle W 5 ZN - Unterlegscheibe Arandela - Washer Rondella -				1																
60	4240	Vis H,M 5- 16-8.8-ZN5/C - Schraube Tornillo - Screw Vite -				1																
61	237841	Collier - Spannschelle Abrazadera - Clamp Fascetta -				1																
63	160552	Vis H,M12- 16-8.8-ZN8/C - Schraube Tornillo - Screw Vite -				1																
64	42231	Rondelle W12 ZN - Unterlegscheibe Arandela - Washer Rondella -				1																
65	230706	Plaque de fixation - Befestigung Platte Placa de fijación - Fastening plate Piastra di fissaggio -				1																
66	213394	Passe-fil - Gummischeibe Arandela de gaucho - Cable grommet Passo-filo -				1																
67	77960	Capuchon - Kappe Capuchón - Cap Cappuccio -				1																
68	475379	Ressort - Feder Muelle - Spring Molla -				1																
69	244695	Patte de fixation - Befestigung auge Brida de fijación - Fastening lug Flangia di fissaggio -				1																
70	5309	Vis H,M 8- 10-8.8-ZN8/C - Schraube Tornillo - Screw Vite -				1																

Catalogue : 547845

7

PEDALERIE - TRINGLERIE
PEDALEN - GESTANGE
PEDALES - VARILLAS
PEDALS - LINKAGE
PEDALI - COMANDI

Qté-Menge-Cant-Qty-Q.ta | 6 BB 99 | M

1-MLT630 T
2-
3-
4-MLT634 120 LSU
5-
6-
7-MLT731 T LSU
8-MT732

Rep Hinw Fig Item Rif	Numéro Teil-Nr Numero Part-Nr Part-Nr	Désignation Bezeichnung Descripcion Description Descrizione	1	2	3	4	5	6	7	8	9	10	11	12	13	14	15	16	17	18	19	20
71	61674	Rondelle M 8 ZN - Unterlegscheibe Arandela - Washer Rondella -				1																
72	209637	Rotule - Kugelgelenk Rótula - Knee-joint Rotula -				2																
73	25714	Ecrou H ,M 6 ZN - Mutter Tuerca - Nut Dado -				2																
74	162229	Ecrou H,FR M 6 C 8 ZN..C - Mutter Tuerca - Nut Dado -				1																
75	25713	Vis H,M 6- 16-8.8-ZN5/C - Schraube Tornillo - Screw Vite -				1																
76	29469	Rondelle M 6 ZN - Unterlegscheibe Arandela - Washer Rondella -				1																
77	162229	Ecrou H,FR M 6 C 8 ZN..C - Mutter Tuerca - Nut Dado -				2																
78	244906	Rallonge biellette - Verlängerung Alargadera - Extension Prolunga -				1																
79	245491	Tige - Stange Vástago - Rod Stelo -				1																
80	202731	Vis CBHc,M 8- 16-10.9-ZN8/NOIR- Schraube Tornillo - Screw Vite -				1																
81	229564	Rondelle M 8 zinguée noire - Unterlagscheibe Arandela - Washer Rondella -				1																

17/08/2004

8 AA 33

JUSQU'A LA MACHINE
BIS DER MASCHINE
HASTA LA MAQUINA
UP TO MACHINE
FINO LA MACCHINA
—N N°: 212105

SIEGE (Skaï) (CDS)
SITZ (Synthetisch stoff) (CDS)
ASIENTO (Tejido sintetico) (CDS)
SEAT (Synthetics woven) (CDS)
SEDILE (In sky) (CDS)

8- MT 732

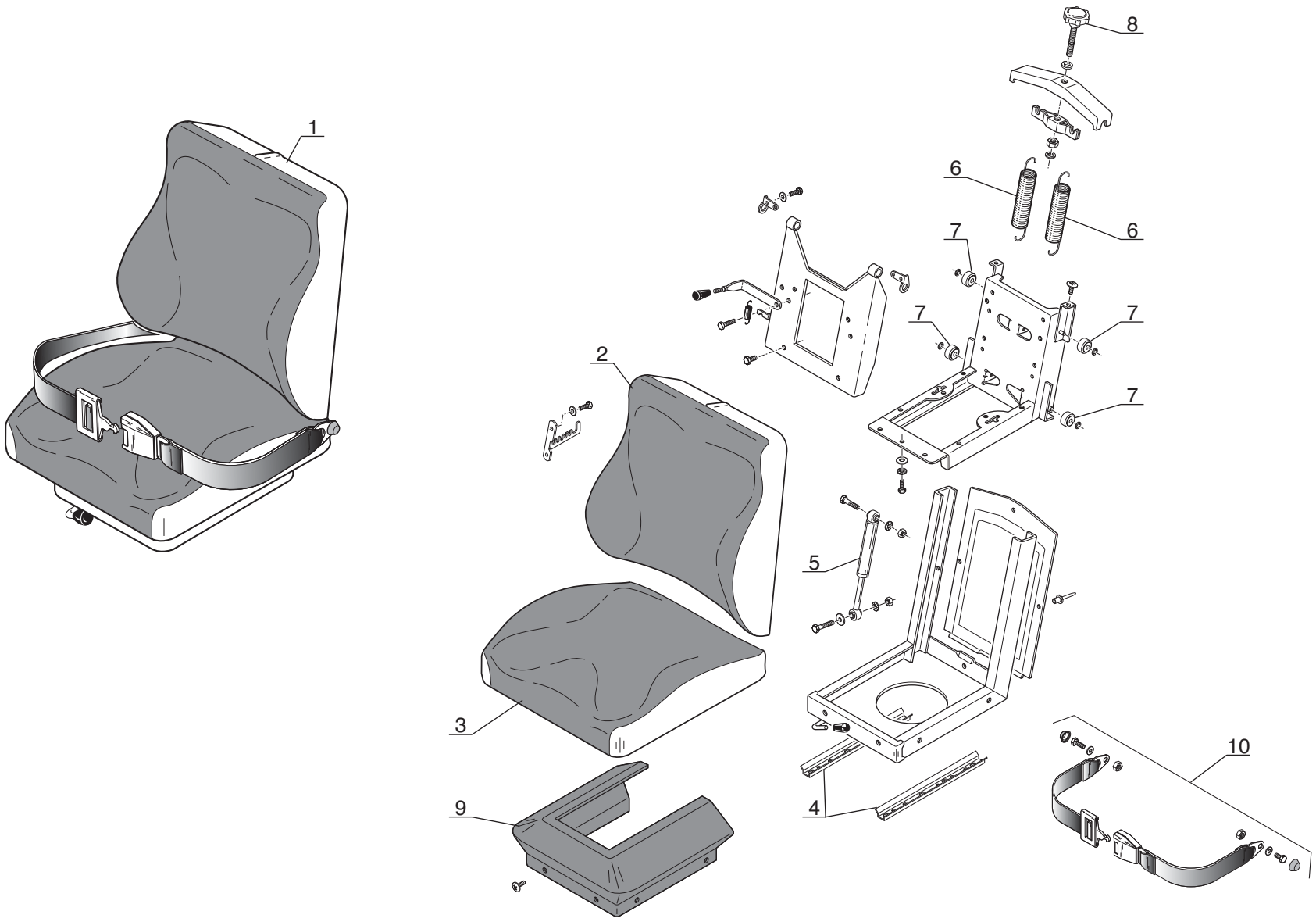

P.A.O. illus

07 / 07 / 04

Catalogue : 547845

1

SIEGE (Skaï)
SITZ (Synthetisch stoff)
ASIENTO (Tejido sintetico)
SEAT (Synthetics woven)
SEDILE (In sky)

Qté-Menge-Cant-Qty-Q.ta | 8 AA | 33 | M

1-MLT630 T
2-
3-
4-MLT634 120 LSU
5-
6-
7-MLT731 T LSU
8-MT732

Rep Hinw Fig Item Rif	Numéro Teil-Nr Numero Part-Nr Part-Nr	Désignation Bezeichnung Descripcion Description Descrizione	1	2	3	4	5	6	7	8	9	10	11	12	13	14	15	16	17	18	19	20
1	191022	Siège complet - Kompletter sitz Asiento completo - Complete seat Sedile completo -								1												
2	476301	Dossier complet - Verstellbarelehne Espalda de asiento - Seat back Schienale completo -								1												
3	476300	Coussin complet - Kompletter sitz Asiento completo - Seat cushion assembly Cuscino completo -								1												
4	476983	Jeu de glissières - Gleitschienne satz Juego de deslizadera - Kit of slides Kit slitta -								1												
5	476924	Amortisseur - Dämpfer Amortiguador - Damper Ammortizzatore -								1												
6	476984	Ressort - Feder Muelle - Spring Molla -								2												
7	476985	Bague - Büchse Anillo - Bushing Anello -								4												
8	476986	Poignée de réglage du poids - Gewicht einstellung handgril Agarrador de réglaje de peso - Weight adjustment handle Manopola di regolazione del peso								1												
9	476987	Soufflet de protection - Unrafschutz satz Fuelle de protección - Suspension cover Soffietto di protezione -								1												
10	207300	Ceinture de sécurité - Sitz Gurt Cinturon de seguridad - Seat belt Cintura di sigurezza -								1												

3/03/2003

8 AA 378

A PARTIR DE LA MACHINE
AB DER MASCHINE
A PARTIR DE LA MAQUINA
FROM MACHINE
A PARTIR DA MACCHINA
↦ N°: 212106

SIEGE (Skaï) (CDS)
SITZ (Synthetisch stoff) (CDS)
ASIENTO (Tejido sintetico) (CDS)
SEAT (Synthetics woven) (CDS)
SEDILE (In sky) (CDS)

8- MT 732

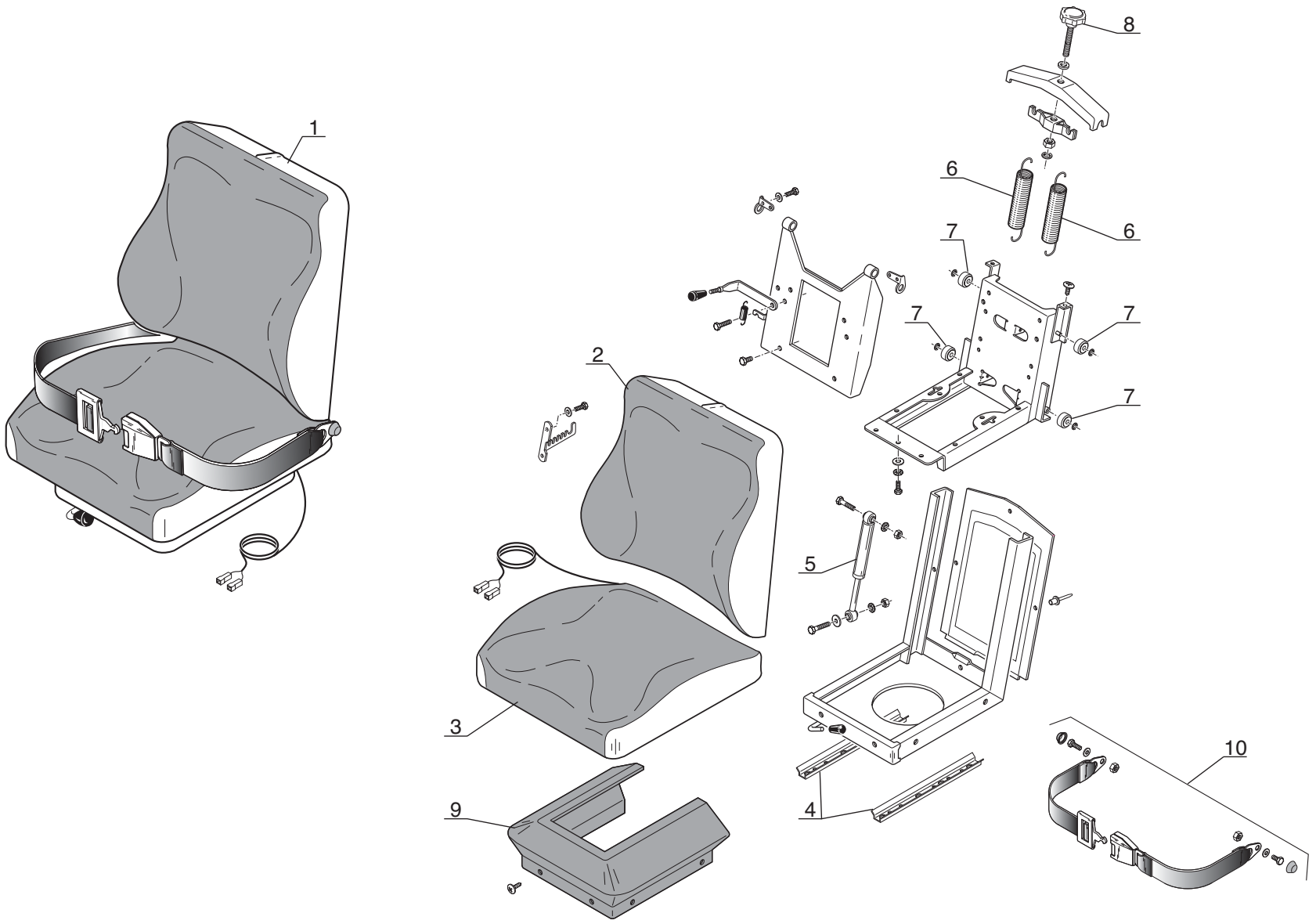

P.A.O. illus

Catalogue : 547845

1

SIEGE (Skaï)
SITZ (Synthetisch stoff)
ASIENTO (Tejido sintetico)
SEAT (Synthetics woven)
SEDILE (In sky)

Qté-Menge-Cant-Qty-Q.ta | 8 AA 378 | M

1-MLT630 T
2-
3-
4-MLT634 120 LSU
5-
6-
7-MLT731 T LSU
8-MT732

Rep Hinw Fig Item Rif	Numéro Teil-Nr Numero Part-Nr Part-Nr	Désignation Bezeichnung Descripcion Description Descrizione	1	2	3	4	5	6	7	8	9	10	11	12	13	14	15	16	17	18	19	20
1	253006	Siège complet - Kompletter sitz Asiento completo - Complete seat Sedile completo -								1												
2	476301	Dossier complet - Verstellbarelehne Espalda de asiento - Seat back Schienale completo -								1												
3	706094	Coussin complet - Kompletter sitz Asiento completo - Seat cushion assembly Cuscino completo -								1												
4	476983	Jeu de glissières - Gleitschienne satz Juego de deslizadera - Kit of slides Kit slitta -								1												
5	476924	Amortisseur - Dämpfer Amortiguador - Damper Ammortizzatore -								1												
6	476984	Ressort - Feder Muelle - Spring Molla -								2												
7	476985	Bague - Büchse Anillo - Bushing Anello -								4												
8	476986	Poignée de réglage du poids - Gewicht einstellung handgril Agarrador de réglaje de peso - Weight adjustment handle Manopola di regolazione del peso								1												
9	476987	Soufflet de protection - Unrafschutz satz Fuelle de protección - Suspension cover Soffietto di protezione -								1												
10	207300	Ceinture de sécurité - Sitz Gurt Cinturon de seguridad - Seat belt Cintura di sigurezza -								1												

9/01/2006

8 AA 117

JUSQU'A LA MACHINE
BIS DER MASCHINE
HASTA LA MAQUINA
UP TO MACHINE
FINO LA MACCHINA
N°: 212105

SIEGE
SITZ
ASIENTO
SEAT
SEDILE

1- MLT 630 Turbo
4- MLT 634 120 LSU
7- MLT 731 Turbo LSU

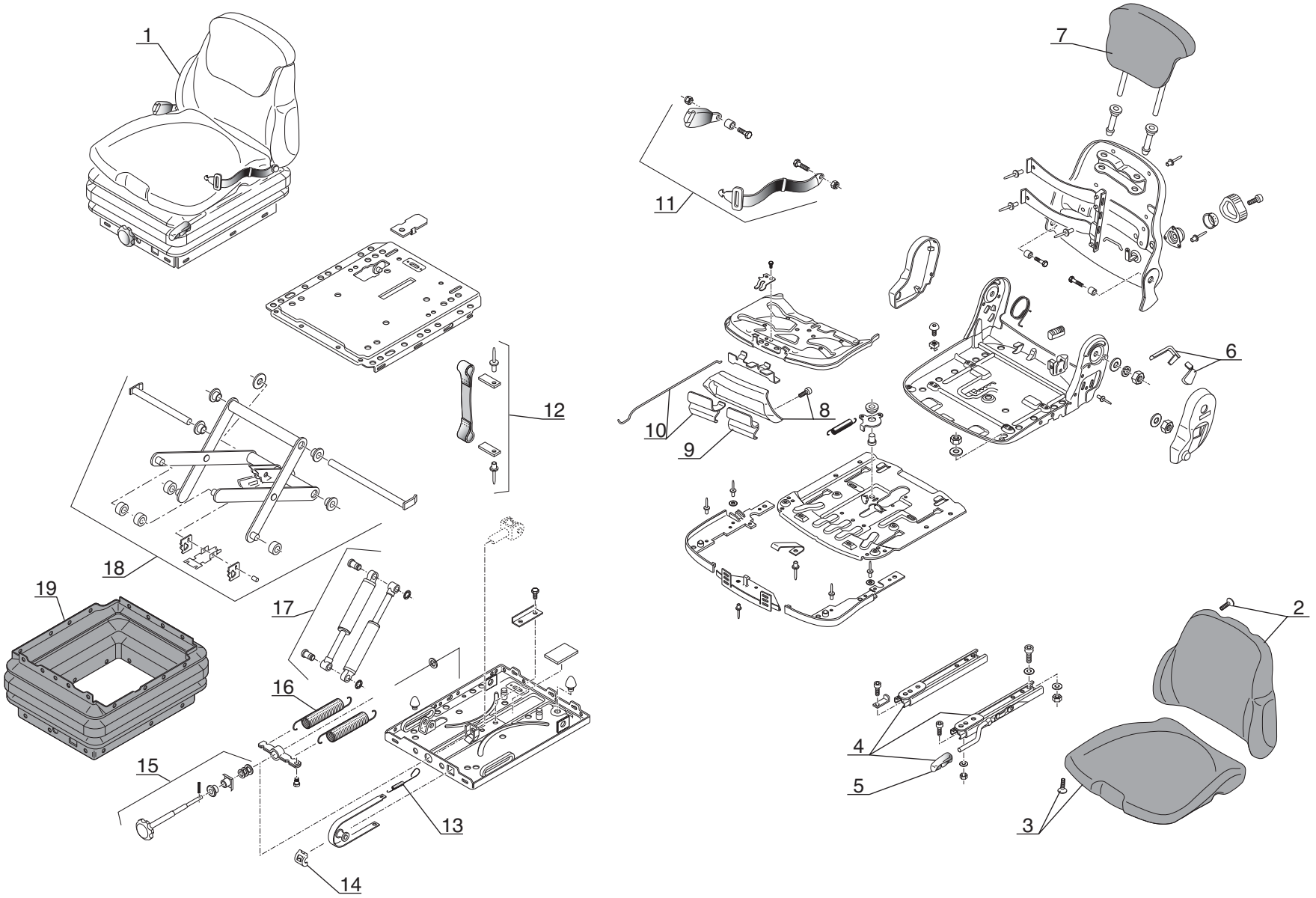

P.A.O.illus

17 / 04 / 00

Catalogue : 547845

1

SIEGE
SITZ
ASIENTO
SEAT
SEDILE

Qté-Menge-Cant-Qty-Q.ta | **8 AA 117** | **M**

1-MLT630 T
2-
3-
4-MLT634 120 LSU
5-
6-
7-MLT731 T LSU
8-MT732

Rep Hinw Fig Item Rif	Numéro Teil-Nr Numero Part-Nr Part-Nr	Désignation Bezeichnung Descripcion Description Descrizione	1	2	3	4	5	6	7	8	9	10	11	12	13	14	15	16	17	18	19	20
1	224737	Siège complet - Kompletter sitz Asiento completo - Complete seat Sedile completo -	1			1			1													
2	564011	Dossier - Rückenlehne Dorso - Backrest Schienale -	1			1			1													
3	564012	Coussin - Sitz Asiento - Seat Cuscino -	1			1			1													
4	564013	Glissière à commande - Führung mit antrieb Deslizadera a mando - Channel with drive Slitta di bloccagio -	1			1			1													
5	564014	Poignée - Handgriff Agarrador - Handle Maniglia -	1			1			1													
6	564015	Poignée - Handgriff Agarrador - Handle Maniglia -	1			1			1													
7	564016	Rallonge de dossier - Rückenverlängerung Alargadera de dorso - Backrest extension Prolunghe protezione carico -	1			1			1													
8	564017	Carter - Gehäuse Cárter - Housing Carter -	1			1			1													
9	564018	Poignée gauche - Link handgriff Agarrador izquierda - L.H. handle Maniglia sinistro -	1			1			1													
10	564019	Poignée droite - Recht handgriff Agarrador derecha - R.H. handle Maniglia destro -	1			1			1													
11	564020	Ceinture de sécurité - Sitz Gurt Cinturon de seguridad - Seat belt Cintura di sigurezza -	1			1			1													

+

6/01/2003

2

Catalogue : 547845

SIEGE
SITZ
ASIENTO
SEAT
SEDILE

Qté-Menge-Cant-Qty-Q.ta | 8 AA 117 | M

1-MLT630 T
2-
3-
4-MLT634 120 LSU
5-
6-
7-MLT731 T LSU
8-MT732

Rep Hinw Fig Item Rif	Numéro Teil-Nr Numero Part-Nr Part-Nr	Désignation Bezeichnung Descripcion Description Descrizione	1	2	3	4	5	6	7	8	9	10	11	12	13	14	15	16	17	18	19	20
12	564021	Sangle - Tragband Cincha - Webbing Cinghia -	1			1			1													
13	564022	Ressort - Feder Muelle - Spring Molla -	1			1			1													
14	564023	Capuchon - Kappe Capuchón - Cap Cappuccio -	1			1			1													
15	564024	Poignée complète - Kompletter handgriff Agarrador completa - Complete handle Maniglia completa -	1			1			1													
16	564025	Ressort - Feder Muelle - Spring Molla -	2			2			2													
17	564026	Amortisseur - Stossdampfer Amortiguador - Damper Ammortizzatore -	1			1			1													
18	564027	Suspension - Aufhaügung Suspension - Suspensior Suspensione -	1			1			1													
19	564028	Soufflet de protection - Unrafschutz satz Fuelle de protección - Suspension cover Soffietto di protezione -	1			1			1													

8 AA 386

A PARTIR DE LA MACHINE
AB DER MASCHINE
A PARTIR DE LA MAQUINA
FROM MACHINE
A PARTIR DA MACCHINA
↦ N°: 212106

SIEGE
SITZ
ASIENTO
SEAT
SEDILE

1- MLT 630 Turbo
4- MLT 634 120 LSU
7- MLT 731 Turbo LSU

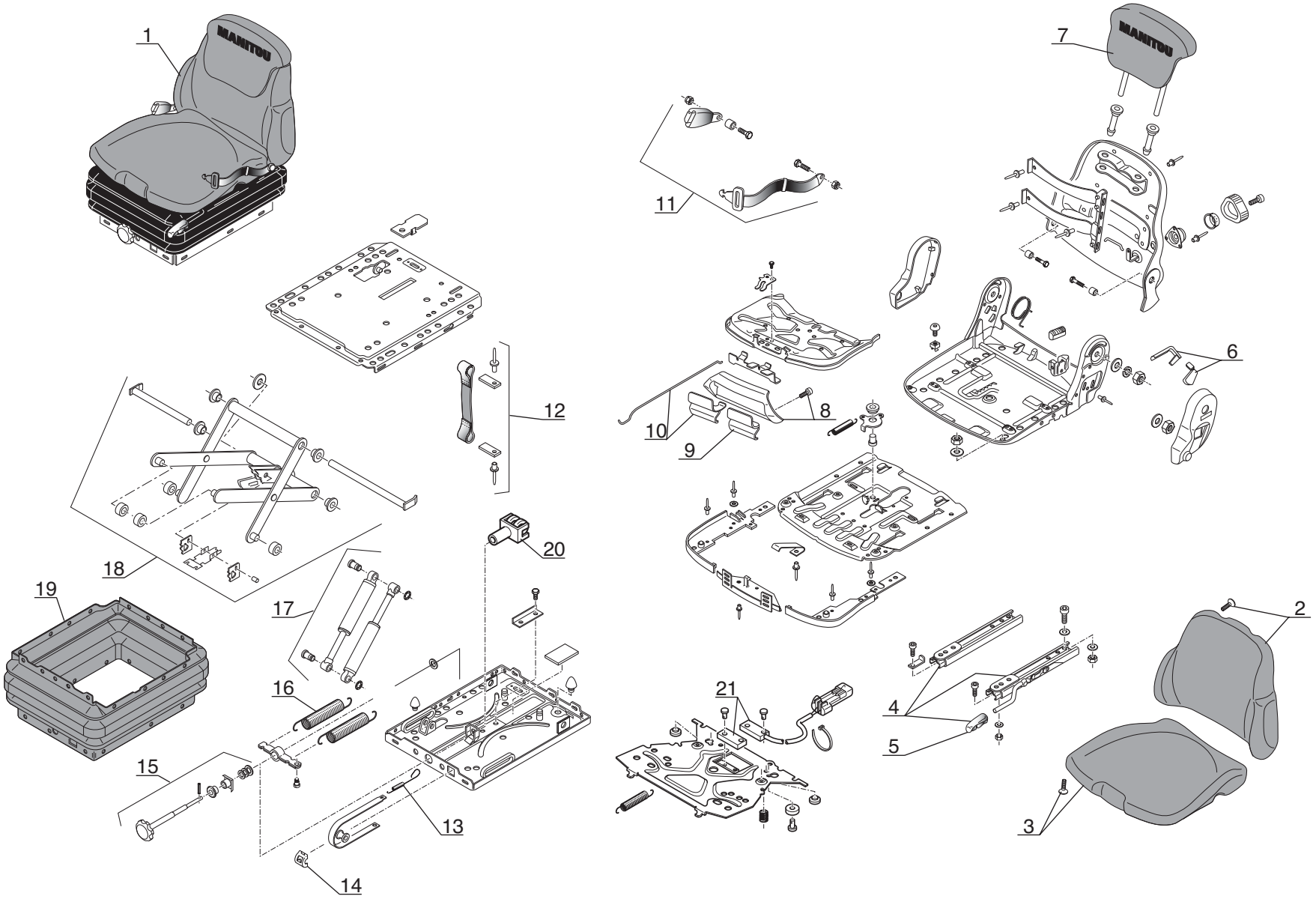

P.A.O.illus

Catalogue : 547845

1

SIEGE
SITZ
ASIENTO
SEAT
SEDILE

Qté-Menge-Cant-Qty-Q.ta | **8 AA** | **386** | **M**

1-MLT630 T
2-
3-
4-MLT634 120 LSU
5-
6-
7-MLT731 T LSU
8-MT732

Rep Hinw Fig Item Rif	Numéro Teil-Nr Numero Part-Nr Part-Nr	Désignation Bezeichnung Descripcion Description Descrizione	1	2	3	4	5	6	7	8	9	10	11	12	13	14	15	16	17	18	19	20
1	252758	Siège complet - Kompletter sitz Asiento completo - Complete seat Sedile completo -	1			1			1													
2	564011	Dossier - Rückenlehne Dorso - Backrest Schienale -	1			1			1													
3	564012	Coussin - Sitz Asiento - Seat Cuscino -	1			1			1													
4	564013	Glissière à commande - Führung mit antrieb Deslizadera a mando - Channel with drive Slitta di bloccagio -	1			1			1													
5	564014	Poignée - Handgriff Agarrador - Handle Maniglia -	1			1			1													
6	705887	Poignée - Handgriff Agarrador - Handle Maniglia -	1			1			1													
7	705888	Rallonge de dossier - Rückenverlängerung Alargadera de dorso - Backrest extension Prolunga protezione carico -	1			1			1													
8	705889	Carter - Gehäuse Cárter - Housing Carter -	1			1			1													
9	564018	Poignée gauche - Link handgriff Agarrador izquierda - L.H. handle Maniglia sinistro -	1			1			1													
10	564019	Poignée droite - Recht handgriff Agarrador derecha - R.H. handle Maniglia destro -	1			1			1													
11	564020	Ceinture de sécurité - Sitz Gurt Cinturon de seguridad - Seat belt Cintura di sigurezza -	1			1			1													

+

6/04/2006

Catalogue : 547845

SIEGE
SITZ
ASIENTO
SEAT
SEDILE

Qté-Menge-Cant-Qty-Q.ta | 8 AA | 386 | M

1-MLT630 T
2-
3-
4-MLT634 120 LSU
5-
6-
7-MLT731 T LSU
8-MT732

Rep Hinw Fig Item Rif	Numéro Teil-Nr Numero Part-Nr Part-Nr	Désignation Bezeichnung Descripcion Description Descrizione	1	2	3	4	5	6	7	8	9	10	11	12	13	14	15	16	17	18	19	20
12	564021	Sangle - Tragband Cincha - Webbing Cinghia -	1			1			1													
13	564022	Ressort - Feder Muelle - Spring Molla -	1			1			1													
14	564023	Capuchon - Kappe Capuchón - Cap Cappuccio -	1			1			1													
15	564024	Poignée complète - Kompletter handgriff Agarrador completa - Complete handle Maniglia completa -	1			1			1													
16	564025	Ressort - Feder Muelle - Spring Molla -	2			2			2													
17	564026	Amortisseur - Stossdampfer Amortiguador - Damper Ammortizzatore -	1			1			1													
18	564027	Suspension - Aufhaügung Suspension - Suspensior Suspensione -	1			1			1													
19	564028	Soufflet de protection - Unrafschutz satz Fuelle de protección - Suspension cover Soffietto di protezione -	1			1			1													
20	604457	Chape - Gabelgelenk Abrazadera - Fork joint Forchetta -	1			1			1													
21	705891	Contacteur - Schalter Contactor - Switch Contattore -	1			1			1													

8 AA 263

ADAPTATION CABINE
KABINE ANPASSUNG
ADAPTACION CABINA
CAB ADAPTATION
ADATTAMENTO CABINA

1- MLT 630 Turbo
4- MLT 634 120 LSU
7- MLT 731 Turbo LSU
8- MT 732

○ SEULEMENT POUR - NUR FUR
SOLAMENTE PARA - ONLY FOR - SOLO PER
MT ...

● SEULEMENT POUR - NUR FUR
SOLAMENTE PARA - ONLY FOR - SOLO PER
MLT ...

JUSQU'A LA MACHINE
BIS DER MASCHINE
HASTA LA MAQUINA
UP TO MACHINE
FINO LA MACCHINA

▲ → N°: 212105
■ → N°: 213284
◆ → N°: 221024

A PARTIR DE LA MACHINE
AB DER MASCHINE
A PARTIR DE LA MAQUINA
FROM MACHINE
A PARTIR DA MACCHINA

△ → N°: 212106
□ → N°: 213285
◇ → N°: 221025

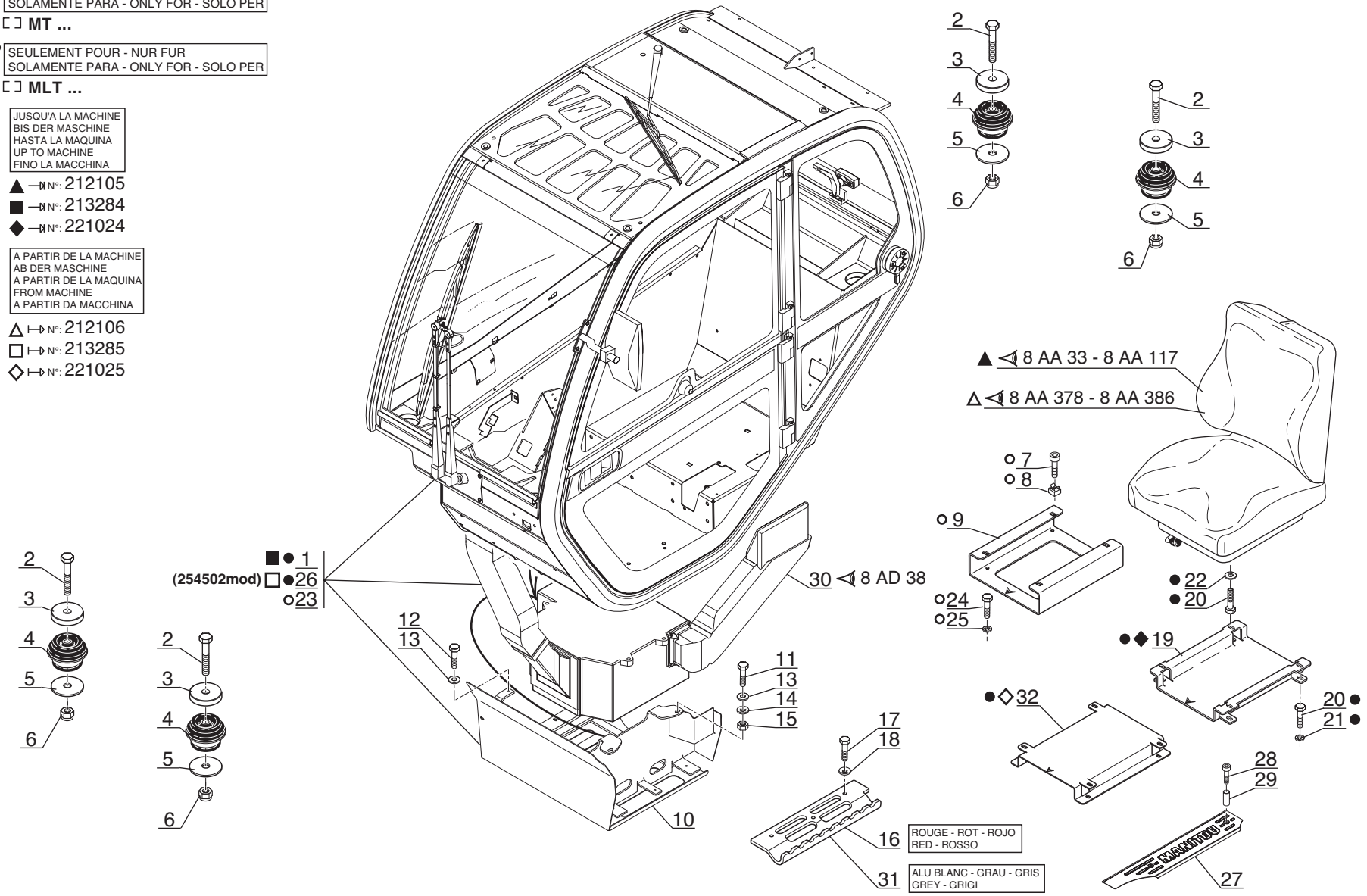

P.A.O.illus.

29 / 08 / 06

Catalogue : 547845

1

ADAPTATION CABINE
KABINE ANPASSUNG
ADAPTACION CABINA
CAB ADAPTATION
ADATTAMENTO CABINA

Qté-Menge-Cant-Qty-Q.ta | 8 AA 263 | M

1-MLT630 T
2-
3-
4-MLT634 120 LSU
5-
6-
7-MLT731 T LSU
8-MT732

Rep Hinw Fig Item Rif	Numéro Teil-Nr Numero Part-Nr Part-Nr	Désignation Bezeichnung Descripcion Description Descrizione	1	2	3	4	5	6	7	8	9	10	11	12	13	14	15	16	17	18	19	20
1	245614	Cabine - Kabine Cabina - Cab Cabina -	1			1			1													
2	168374	Vis H,M20-110-8.8-ZN8/C - Schraube Tornillo - Screw Vite -	4			4			4	4												
3	208504	Rondelle SP 21 x 90 x11 ZN - Unterlegscheibe Arandela - Washer Rondella -	4			4			4	4												
4	209113	Silentbloc - Dampfer Amortiguador - Shock absorber Tasselo -	4			4			4	4												
5	214160	Rondelle SP 21 x 90 x 2 ZN - Unterlegscheibe Arandela - Washer Rondella -	X			X			X	X												
6	185054	Ecrou H,FR M20 zingué - Mutter Tuerca - Nut Dado -	X			X			X	X												
7	55940	Vis CHc,M 8- 16 zinguée - Schraube Tornillo - Screw Vite -								4												
8	216927	Ecrou EQC M 8 C4808-B(1,8-3,2)- Mutter Tuerca - Nut Dado -								4												
9	226308	Support siège - Sitz träger Soporte asiento - Seat bracket Supporto sedile -								1												
10	225030	Carter - Gehäuse Cárter - Housing Carter -	1			1			1	1												
11	57446	Vis H,M 8- 25-8.8-ZN8/C - Schraube Tornillo - Screw Vite -	2			2			2	2												

3/10/2006

2

Catalogue : 547845

ADAPTATION CABINE
KABINE ANPASSUNG
ADAPTACION CABINA
CAB ADAPTATION
ADATTAMENTO CABINA

Qté-Menge-Cant-Qty-Q.ta | 8 AA 263 | M

1-MLT630 T
2-
3-
4-MLT634 120 LSU
5-
6-
7-MLT731 T LSU
8-MT732

Rep Hinw Fig Item Rif	Numéro Teil-Nr Numero Part-Nr Part-Nr	Désignation Bezeichnung Descripcion Description Descrizione	1	2	3	4	5	6	7	8	9	10	11	12	13	14	15	16	17	18	19	20
12	54951	Vis H,M 8- 16-8.8-ZN8/C - Schraube Tornillo - Screw Vite -	2			2			2	2												
13	61674	Rondelle M 8 ZN - Unterlegscheibe Arandela - Washer Rondella -	4			4			4	4												
14	63351	Rondelle JZC 8 CAD.BICH - Unterlegscheibe Arandela - Washer Rondella -	2			2			2	2												
15	58528	Ecrou H ,M 8 ZN - Mutter Tuerca - Nut Dado -	2			2			2	2												
16	225036	Marchepied - Trittbrett Estribo - Foot rest Pedana -	1			1			1	1												
17	42347	Vis H,M 8- 20-8.8-ZN8/C - Schraube Tornillo - Screw Vite -	3			3			3	3												
18	63351	Rondelle JZC 8 CAD.BICH - Unterlegscheibe Arandela - Washer Rondella -	3			3			3	3												
19	228729	Support siège - Sitz träger Soporte asiento - Seat bracket Supporto sedile -	1			1			1													
20	42347	Vis H,M 8- 20-8.8-ZN8/C - Schraube Tornillo - Screw Vite -	8			8			8													
21	42325	Rondelle W 8 ZN - Unterlegscheibe Arandela - Washer Rondella -	4			4			4													
22	61674	Rondelle M 8 ZN - Unterlegscheibe Arandela - Washer Rondella -	4			4			4													

Catalogue : 547845

3

ADAPTATION CABINE
KABINE ANPASSUNG
ADAPTACION CABINA
CAB ADAPTATION
ADATTAMENTO CABINA

Qté-Menge-Cant-Qty-Q.ta | 8 AA 263 | M

1-MLT630 T
2-
3-
4-MLT634 120 LSU
5-
6-
7-MLT731 T LSU
8-MT732

Rep Hinw Fig Item Rif	Numéro Teil-Nr Numero Part-Nr Part-Nr	Désignation Bezeichnung Descripcion Description Descrizione	1	2	3	4	5	6	7	8	9	10	11	12	13	14	15	16	17	18	19	20
23	231406	Cabine complète - Kompletter kabine Cabina completa - Complete cab Cabina completa -								1												
24	42347	Vis H,M 8- 20-8.8-ZN8/C - Schraube Tornillo - Screw Vite -								4												
25	42325	Rondelle W 8 ZN - Unterlegscheibe Arandela - Washer Rondella -								4												
26	254502	Cabine - Kabine kompl. Cabina - Cab Cabina -	1			1			1													
27	252221	Seuil de porte - Türschwelle Umbral - Doorstep Soglia de porta -	1			1			1	1												
28	252451	Vis CBHc,M 6- 40-10.9-ZN5A - Schraube Tornillo - Screw Vite -	2			2			2	2												
29	252322	Tube - Rohr Tubo - Tube Tubo -	2			2			2	2												
30	226379	Chauffage complet - Kompletter Erhitzen Caldeo completo - Complete heating Riscaldamento completo -	1			1			1	1												
31	252445	Marchepied - Trittbrett Estribo - Foot rest Pedana -	1			1			1	1												
32	254501	Support siège - Sitz träger Soporte asiento - Seat bracket Supporto sedile -	1			1			1													

3/10/2006

8 AA 264

ADAPTATION CABINE
KABINE ANPASSUNG
ADAPTACION CABINA
CAB ADAPTATION
ADATTAMENTO CABINA

1- MLT 630 Turbo
4- MLT 634 120 LSU
7- MLT 731 Turbo LSU

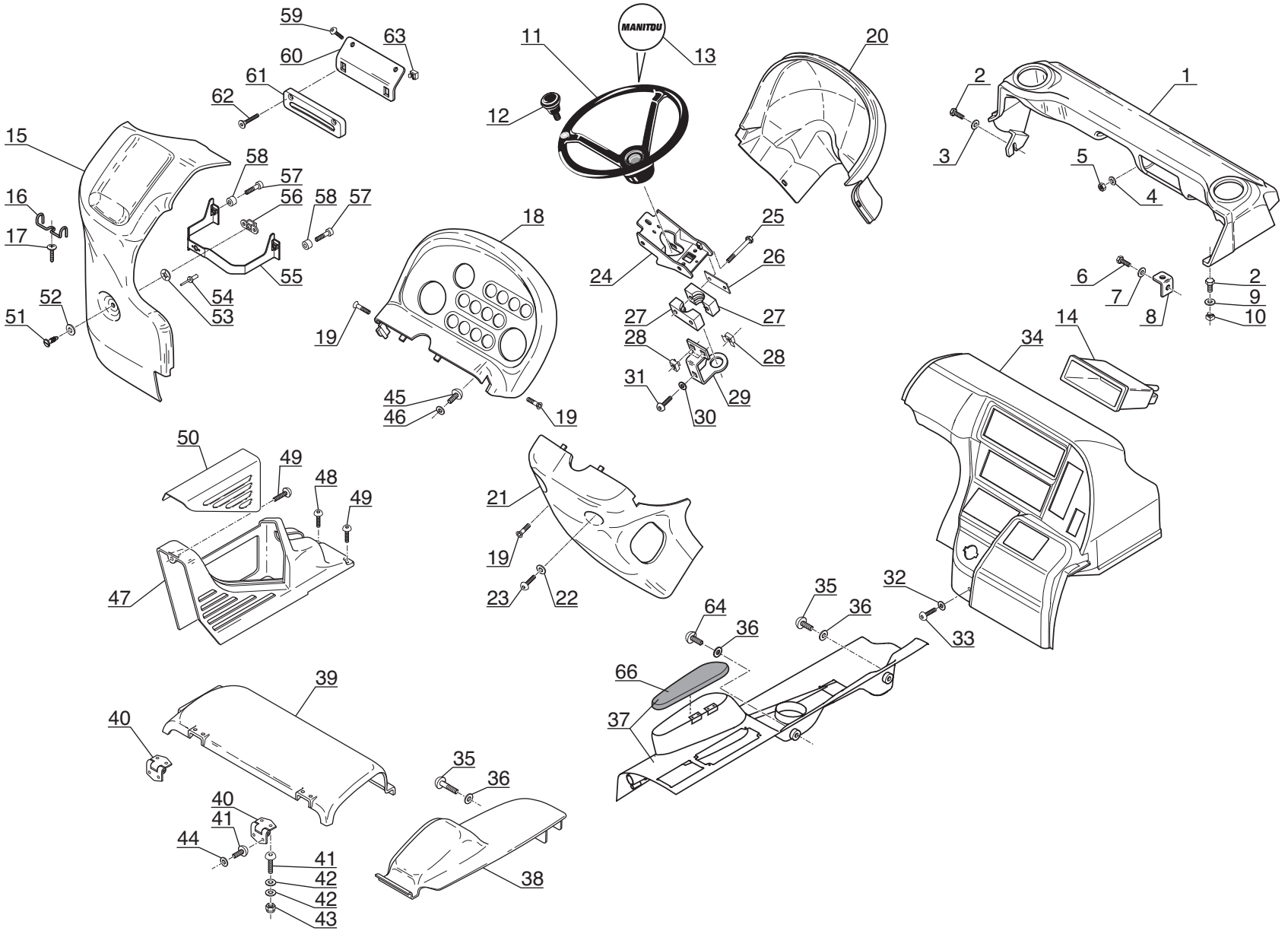

P.A.O. illus

07 / 06 / 06

Catalogue : 547845

1

ADAPTATION CABINE
KABINE ANPASSUNG
ADAPTACION CABINA
CAB ADAPTATION
ADATTAMENTO CABINA

Qté-Menge-Cant-Qty-Q.ta | 8 AA | 264 | M

1-MLT630 T
2-
3-
4-MLT634 120 LSU
5-
6-
7-MLT731 T LSU
8-MT732

Rep Hinw Fig Item Rif	Numéro Teil-Nr Numero Part-Nr Part-Nr	Désignation Bezeichnung Descripcion Description Descrizione	1	2	3	4	5	6	7	8	9	10	11	12	13	14	15	16	17	18	19	20
1	224739	Tableau de bord avant - Vorn instrumentenbrett Tablero de instrumentos delantero Front instrument panel Cruscotto anteriore -	1			1			1													
2	25713	Vis H,M 6- 16-8.8-ZN5/C - Schraube Tornillo - Screw Vite -	2			2			2													
3	459749	Rondelle L 6 ZN - Unterlegscheibe Arandela - Washer Rondella -	1			1			1													
4	226311	Rondelle JZC 6 CAD.BICH - Unterlegscheibe Arandela - Washer Rondella -	1			1			1													
5	25714	Ecrou H ,M 6 ZN - Mutter Tuerca - Nut Dado -	1			1			1													
6	25713	Vis H,M 6- 16-8.8-ZN5/C - Schraube Tornillo - Screw Vite -	1			1			1													
7	29469	Rondelle M 6 ZN - Unterlegscheibe Arandela - Washer Rondella -	1			1			1													
8	225526	Support - Träger Soporte - Bracket Supporto -	1			1			1													
9	29469	Rondelle M 6 ZN - Unterlegscheibe Arandela - Washer Rondella -	1			1			1													
10	178125	Ecrou EQC M 6 C - Mutter Tuerca - Nut Dado -	1			1			1													
11	226310	Volant de direction - Lenkrad Volante de direccion - Steering wheel Volante sterzo -	1			1			1													

+

7/06/2006

2

Catalogue : 547845

ADAPTATION CABINE
KABINE ANPASSUNG
ADAPTACION CABINA
CAB ADAPTATION
ADATTAMENTO CABINA

Qté-Menge-Cant-Qty-Q.ta | 8 AA 264 | M

1-MLT630 T
2-
3-
4-MLT634 120 LSU
5-
6-
7-MLT731 T LSU
8-MT732

Rep Hinw Fig Item Rif	Numéro Teil-Nr Numero Part-Nr Part-Nr	Désignation Bezeichnung Descripcion Description Descrizione	1	2	3	4	5	6	7	8	9	10	11	12	13	14	15	16	17	18	19	20
12	252216	Poignée - Handgriff Agarrador - Handle Maniglia -	1			1			1													
13	253211	Adhésif - Klebstoff Adhesivo - Adhesive Adesivo -	1			1			1													
14	476831	Boîtier auto-radio - Autoradio kasten Caja autoradio - Car radio box Scatola autoradio -	1			1			1													
15	224740	Carter latéral gauche - Link Seitlichgehaüse Cárter lateral izquierdo - L.H. lateral axle case Carter laterale sinistro -	1			1			1													
16	216229	Pince à papier - Papierklemme Pinza de papel - Paper clamp Pinza -	1			1			1													
17	78310	Vis RLZ, ST4,2 noire - Schraube Tornillo - Screw Vite -	1			1			1													
18	224744	Plaque de tableau de bord - Instrumentenbrett platte Placa de tablero de instrumentos Instrument panel plate Piastra cruscotto -	1			1			1													
19	226724	Vis FZ,VB3 - 30-ZN3/B/FE - Schraube Tornillo - Screw Vite -	4			4			4													
20	224743	Cache colonne de direction (Avant) Lenksaüle deckplatte (Vorn) Funda columna de dirección (Delantero) Steering column cover plate (Front) Coperchio colonna sterzo (Anteriore)	1			1			1													
21	224742	Cache colonne de direction (Arrière) Lenksaüle deckplatte (Hinter) Funda columna de dirección (Trasero) Steering column cover plate (Rear) Coperchio colonna sterzo (Posteriore)	1			1			1													

7/06/2006

Catalogue : 547845

3

ADAPTATION CABINE
KABINE ANPASSUNG
ADAPTACION CABINA
CAB ADAPTATION
ADATTAMENTO CABINA

Qté-Menge-Cant-Qty-Q.ta | 8 AA 264 | M

1-MLT630 T
2-
3-
4-MLT634 120 LSU
5-
6-
7-MLT731 T LSU
8-MT732

Rep Hinw Fig Item Rif	Numéro Teil-Nr Numero Part-Nr Part-Nr	Désignation Bezeichnung Descripcion Description Descrizione	1	2	3	4	5	6	7	8	9	10	11	12	13	14	15	16	17	18	19	20
22	189857	Rondelle M 6 ZN PASS.NOIRE - Unterlegscheibe Arandela - Washer Rondella -	2			2			2													
23	189172	Vis CBHc,M 6- 16-10.9-ZN5/NOIR- Schraube Tornillo - Screw Vite -	2			2			2													
24	228747	Support commutateur d'éclairage Beleuchtungschalter träger Soporte conmutador de luces - Lighting switch bracket Supporto commutatore di illuminazione	1			1			1													
25	205933	Vis H,M 6- 90-8.8-ZN5/C - Schraube Tornillo - Screw Vite -	2			2			2													
26	177082	Plaque de protection - Schützplatte Placa de protección - Protection plate Piastra di protezione -	1			1			1													
27	173717	Demi-collier - Halb-klemme Media abrazadera - Half-clamp Fascetta -	2			2			2													
28	204665	Ecrou EQC M 6 D zingué - Mutter Tuerca - Nut Dado -	3			3			3													
29	228746	Patte de fixation - Befestigung auge Brida de fijación - Fastening lug Flangia di fissaggio -	1			1			1													
30	189857	Rondelle M 6 ZN PASS.NOIRE - Unterlegscheibe Arandela - Washer Rondella -	1			1			1													
31	189172	Vis CBHc,M 6- 16-10.9-ZN5/NOIR- Schraube Tornillo - Screw Vite -	1			1			1													
32	189857	Rondelle M 6 ZN PASS.NOIRE - Unterlegscheibe Arandela - Washer Rondella -	1			1			1													

+

7/06/2006

Catalogue : 547845

ADAPTATION CABINE
KABINE ANPASSUNG
ADAPTACION CABINA
CAB ADAPTATION
ADATTAMENTO CABINA

Qté-Menge-Cant-Qty-Q.ta | 8 AA 264 | M

1-MLT630 T
2-
3-
4-MLT634 120 LSU
5-
6-
7-MLT731 T LSU
8-MT732

Rep Hinw Fig Item Rif	Numéro Teil-Nr Numero Part-Nr Part-Nr	Désignation Bezeichnung Descripcion Description Descrizione	1	2	3	4	5	6	7	8	9	10	11	12	13	14	15	16	17	18	19	20
33	205275	Vis CBHc,M 6- 20-10.9-ZN5/NOIR- Schraube Tornillo - Screw Vite -	1			1			1													
34	224741	Carter latéral droit - Recht Seitlichgehaüse Cárter lateral derecho - R.H. lateral axle case Carter laterale destro -	1			1			1													
35	205275	Vis CBHc,M 6- 20-10.9-ZN5/NOIR- Schraube Tornillo - Screw Vite -	3			3			3													
36	189857	Rondelle M 6 ZN PASS.NOIRE - Unterlegscheibe Arandela - Washer Rondella -	5			5			5													
37	251028	Plaque de fermeture latérale - Seite schlussplatte Placa de cierre laterale - Side fastening plate Piastra di chiusura laterale -	1			1			1													
38	224748	Plaque de fermeture arrière - Hinter schlussplatte Placa de cierre trasera - Rear fastening plate Piastra di chiusura posteriore-	1			1			1													
39	224750	Couvercle - Deckel Tapadera - Cover Coperchio -	1			1			1													
40	225528	Charnière - Scharnier Charnela - Hinge Cerniera -	2			2			2													
41	184036	Vis CBHc,M 5- 16-10.9-ZN5/NOIR- Schraube Tornillo - Screw Vite -	8			8			8													
42	225529	Rondelle Z 5 ZN PASS.NOIRE - Unterlegscheibe Arandela - Washer Rondella -	8			8			8													
43	198004	Ecrou H,FR M 5 zingué - Mutter Tuerca - Nut Dado -	4			4			4													

Catalogue : 547845

5

ADAPTATION CABINE
KABINE ANPASSUNG
ADAPTACION CABINA
CAB ADAPTATION
ADATTAMENTO CABINA

Qté-Menge-Cant-Qty-Q.ta | 8 AA 264 | M

1-MLT630 T
2-
3-
4-MLT634 120 LSU
5-
6-
7-MLT731 T LSU
8-MT732

Rep Hinw Fig Item Rif	Numéro Teil-Nr Numero Part-Nr Part-Nr	Désignation Bezeichnung Descripcion Description Descrizione	1	2	3	4	5	6	7	8	9	10	11	12	13	14	15	16	17	18	19	20
44	29483	Rondelle W 5 ZN - Unterlegscheibe Arandela - Washer Rondella -	4			4			4													
45	205275	Vis CBHc,M 6- 20-10.9-ZN5/NOIR- Schraube Tornillo - Screw Vite -	2			2			2													
46	189857	Rondelle M 6 ZN PASS.NOIRE - Unterlegscheibe Arandela - Washer Rondella -	2			2			2													
47	224751	Carter frein à main - Handbremse gehäuse Cárter freno de mano - Handbrake case Carter freno a mano -	1			1			1													
48	205275	Vis CBHc,M 6- 20-10.9-ZN5/NOIR- Schraube Tornillo - Screw Vite -	1			1			1													
49	189172	Vis CBHc,M 6- 16-10.9-ZN5/NOIR- Schraube Tornillo - Screw Vite -	2			2			2													
50	226372	Carter filtre - Filter gehaüse Carter filtro - Filter housing Carter filtro -	1			1			1													
51	228117	Verrou - Riegel Cerrojo - Locker Catenaccio -	1			1			1													
52	206080	Rondelle L 8 ZN PASS.NOIRE - Unterlegscheibe Arandela - Washer Rondella -	1			1			1													
53	228119	Rondelle - Unterlegscheibe Arandela - Washer Rondella -	1			1			1													
54	163658	Rivet Ø 3,2 x 8 - Niete Remache - Rivet Rivetto -	2			2			2													

7/06/2006

Catalogue : 547845

6

ADAPTATION CABINE
KABINE ANPASSUNG
ADAPTACION CABINA
CAB ADAPTATION
ADATTAMENTO CABINA

Qté-Menge-Cant-Qty-Q.ta | 8 AA 264 | M

1-MLT630 T
2-
3-
4-MLT634 120 LSU
5-
6-
7-MLT731 T LSU
8-MT732

Rep Hinw Fig Item Rif	Numéro Teil-Nr Numero Part-Nr Part-Nr	Désignation Bezeichnung Descripcion Description Descrizione	1	2	3	4	5	6	7	8	9	10	11	12	13	14	15	16	17	18	19	20
55	234240	Support - Träger Soporte - Bracket Supporto -	1			1			1													
56	228118	Receptacle - Sammelplatz Receptáculo - Receptacle Ricettacolo -	1			1			1													
57	7242	Vis CHc,M 6- 20 zinguée - Schraube Tornillo - Screw Vite -	2			2			2													
58	55468	Entretoise - Querstrebe Separador - Spacer Distanziale -	2			2			2													
59	206083	Vis CBHc,M 4- 12-10.9-ZN5/NOIR- Schraube Tornillo - Screw Vite -	2			2			2													
60	239588	Support - Träger Soporte - Bracket Supporto -	1			1			1													
61	239337	Niveau à bulle d'air - Libelle Nivel de aire - Tubular spirit level Livello a bolla d'aria -	1			1			1													
62	61213	Vis FHc,M 4- 20-10.9-ZN5/C - Schraube Tornillo - Screw Vite -	2			2			2													
63	407053	Ecrou cage - Mutter Tuerca - Nut Dado -	2			2			2													
64	225527	Vis CBHc,M 6- 10-10.9-ZN5/NOIR- Schraube Tornillo - Screw Vite -	2			2			2													
65	235718	Boîtier - Kasten Cárter - Box Scatola -																				

+

Catalogue : 547845

7

ADAPTATION CABINE
KABINE ANPASSUNG
ADAPTACION CABINA
CAB ADAPTATION
ADATTAMENTO CABINA

Qté-Menge-Cant-Qty-Q.ta | **8 AA** | **264** | **M**

1-MLT630 T
2-
3-
4-MLT634 120 LSU
5-
6-
7-MLT731 T LSU
8-MT732

Rep Hinw Fig Item Rif	Numéro Teil-Nr Numero Part-Nr Part-Nr	Désignation Bezeichnung Descripcion Description Descrizione	1	2	3	4	5	6	7	8	9	10	11	12	13	14	15	16	17	18	19	20
66	744613	Accoudoir - Armlehne Brazo - Am-rest Appoggiatoio -	1			1			1													

7/06/2006

● JUSQU'A LA MACHINE
BIS DER MASCHINE
HASTA LA MAQUINA
UP TO MACHINE
FINO LA MACCHINA
N°: 228876

○ A PARTIR DE LA MACHINE
AB DER MASCHINE
A PARTIR DE LA MAQUINA
FROM MACHINE
A PARTIR DA MACCHINA
N°: 228877

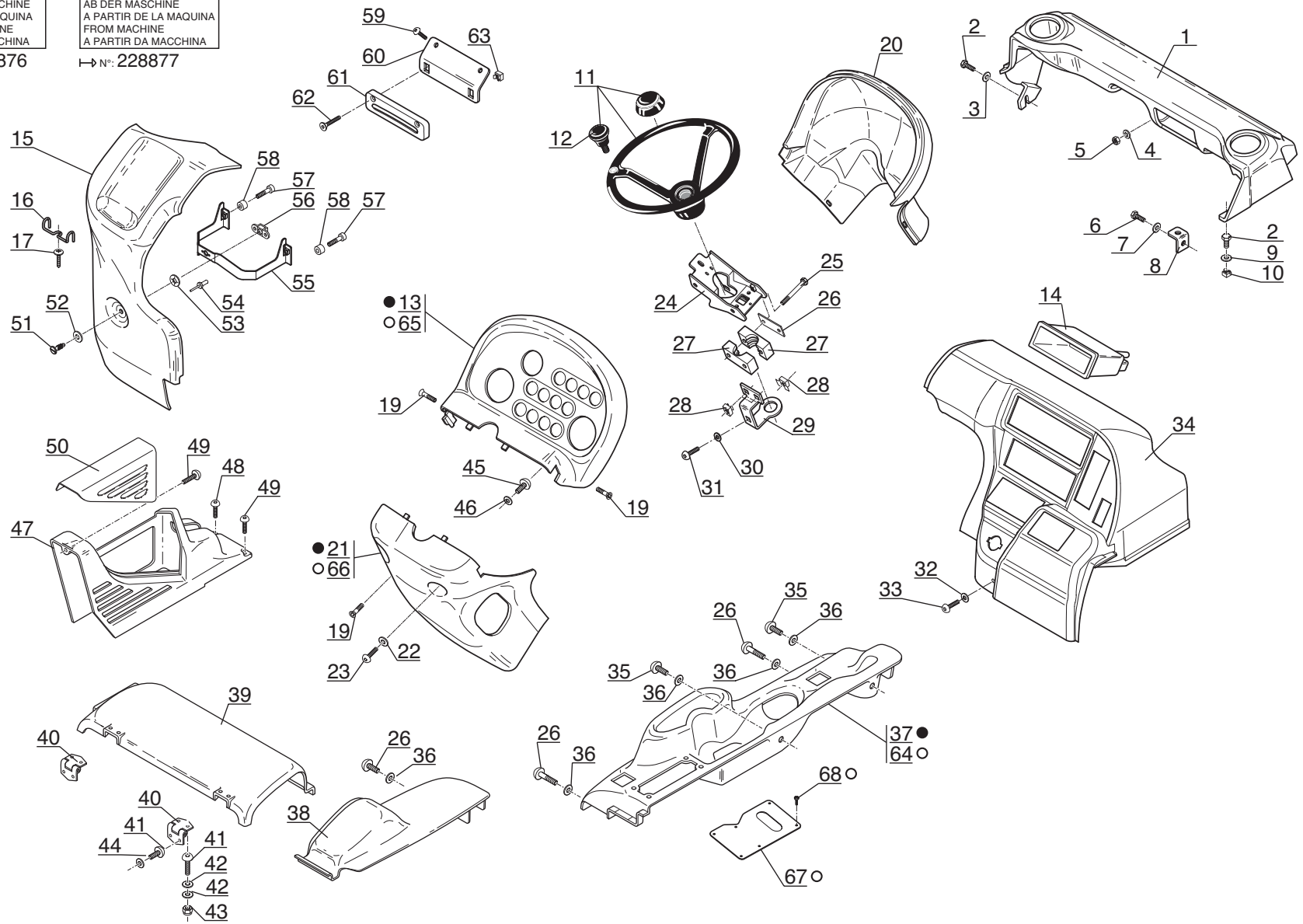

Catalogue : 547845

1

ADAPTATION CABINE
KABINE ANPASSUNG
ADAPTACION CABINA
CAB ADAPTATION
ADATTAMENTO CABINA

Qté-Menge-Cant-Qty-Q.ta | 8 AA 266 | M

1-MLT630 T
2-
3-
4-MLT634 120 LSU
5-
6-
7-MLT731 T LSU
8-MT732

Rep Hinw Fig Item Rif	Numéro Teil-Nr Numero Part-Nr Part-Nr	Désignation Bezeichnung Descripcion Description Descrizione	1	2	3	4	5	6	7	8	9	10	11	12	13	14	15	16	17	18	19	20
1	224739	Tableau de bord avant - Vorn instrumentenbrett Tablero de instrumentos delantero Front instrument panel Cruscotto anteriore -								1												
2	25713	Vis H,M 6- 16-8.8-ZN5/C - Schraube Tornillo - Screw Vite -								2												
3	459749	Rondelle L 6 ZN - Unterlegscheibe Arandela - Washer Rondella -								1												
4	226311	Rondelle JZC 6 CAD.BICH - Unterlegscheibe Arandela - Washer Rondella -								1												
5	25714	Ecrou H ,M 6 ZN - Mutter Tuerca - Nut Dado -								1												
6	25713	Vis H,M 6- 16-8.8-ZN5/C - Schraube Tornillo - Screw Vite -								1												
7	29469	Rondelle M 6 ZN - Unterlegscheibe Arandela - Washer Rondella -								1												
8	225526	Support - Träger Soporte - Bracket Supporto -								1												
9	29469	Rondelle M 6 ZN - Unterlegscheibe Arandela - Washer Rondella -								1												
10	178125	Ecrou EQC M 6 C - Mutter Tuerca - Nut Dado -								1												
11	191613	Volant de direction - Lenkrad Volante de direccion - Steering wheel Volante sterzo -								1												

29/11/2006

Catalogue : 547845

ADAPTATION CABINE
KABINE ANPASSUNG
ADAPTACION CABINA
CAB ADAPTATION
ADATTAMENTO CABINA

Qté-Menge-Cant-Qty-Q.ta | 8 AA 266 | M

1-MLT630 T
2-
3-
4-MLT634 120 LSU
5-
6-
7-MLT731 T LSU
8-MT732

Rep Hinw Fig Item Rif	Numéro Teil-Nr Numero Part-Nr Part-Nr	Désignation Bezeichnung Descripcion Description Descrizione	1	2	3	4	5	6	7	8	9	10	11	12	13	14	15	16	17	18	19	20
12	191358	Boule de volant - Lenkrad knopf Bola de volante - Steering wheel ball Bulbo sterzo -								1												
13	224745	Plaque de tableau de bord - Instrumentenbrett platte Placa de tablero de instrumentos Instrument panel plate Piastra cruscotto -								1												
14	476831	Boîtier auto-radio - Autoradio kasten Caja autoradio - Car radio box Scatola autoradio -								1												
15	224740	Carter latéral gauche - Link Seitlichgehaüse Cárter lateral izquierdo - L.H. lateral axle case Carter laterale sinistro -								1												
16	216229	Pince à papier - Papierklemme Pinza de papel - Paper clamp Pinza -								1												
17	78310	Vis RLZ, ST4,2 noire - Schraube Tornillo - Screw Vite -								1												
19	226724	Vis FZ,VB3 - 30-ZN3/B/FE - Schraube Tornillo - Screw Vite -								4												
20	224743	Cache colonne de direction (Avant) Lenksaüle deckplatte (Vorn) Funda columna de dirección (Delantero) Steering column cover plate (Front) Coperchio colonna sterzo (Anteriore)								1												
21	226213	Cache colonne de direction (Arrière) Lenksaüle deckplatte (Hinter) Funda columna de dirección (Trasero) Steering column cover plate (Rear) Coperchio colonna sterzo (Posteriore)								1												
22	189857	Rondelle M 6 ZN PASS.NOIRE - Unterlegscheibe Arandela - Washer Rondella -								2												

Catalogue : 547845

3

ADAPTATION CABINE
KABINE ANPASSUNG
ADAPTACION CABINA
CAB ADAPTATION
ADATTAMENTO CABINA

Qté-Menge-Cant-Qty-Q.ta | 8 AA 266 | M

1-MLT630 T
2-
3-
4-MLT634 120 LSU
5-
6-
7-MLT731 T LSU
8-MT732

Rep Hinw Fig Item Rif	Numéro Teil-Nr Numero Part-Nr Part-Nr	Désignation Bezeichnung Descripcion Description Descrizione	1	2	3	4	5	6	7	8	9	10	11	12	13	14	15	16	17	18	19	20
23	189172	Vis CBHc,M 6- 16-10.9-ZN5/NOIR- Schraube Tornillo - Screw Vite -								2												
24	228121	Support commutateur d'éclairage Beleuchtungschalter träger Soporte conmutador de luces - Lighting switch bracket Supporto commutatore di illuminazione								1												
25	165919	Vis H,M 6- 80-8.8-ZN5/C - Schraube Tornillo - Screw Vite -								2												
26	205275	Vis CBHc,M 6- 20-10.9-ZN5/NOIR- Schraube Tornillo - Screw Vite -								3												
27	174321	Demi-collier Ø38 - Halb-klemme Media abrazadera - Half-clamp Fascetta -								2												
28	204665	Ecrou EQC M 6 D zingué - Mutter Tuerca - Nut Dado -								3												
29	228120	Patte de fixation - Befestigung auge Brida de fijación - Fastening lug Flangia di fissaggio -								1												
30	189857	Rondelle M 6 ZN PASS.NOIRE - Unterlegscheibe Arandela - Washer Rondella -								1												
31	189172	Vis CBHc,M 6- 16-10.9-ZN5/NOIR- Schraube Tornillo - Screw Vite -								1												
32	189857	Rondelle M 6 ZN PASS.NOIRE - Unterlegscheibe Arandela - Washer Rondella -								1												
33	205275	Vis CBHc,M 6- 20-10.9-ZN5/NOIR- Schraube Tornillo - Screw Vite -								1												

29/11/2006

Catalogue : 547845

ADAPTATION CABINE
KABINE ANPASSUNG
ADAPTACION CABINA
CAB ADAPTATION
ADATTAMENTO CABINA

Qté-Menge-Cant-Qty-Q.ta | 8 AA 266 | M

1-MLT630 T
2-
3-
4-MLT634 120 LSU
5-
6-
7-MLT731 T LSU
8-MT732

Rep Hinw Fig Item Rif	Numéro Teil-Nr Numero Part-Nr Part-Nr	Désignation Bezeichnung Descripcion Description Descrizione	1	2	3	4	5	6	7	8	9	10	11	12	13	14	15	16	17	18	19	20
34	224741	Carter latéral droit - Recht Seitlichgehaüse Cárter lateral derecho - R.H. lateral axle case Carter laterale destro -								1												
35	225527	Vis CBHc,M 6- 10-10.9-ZN5/NOIR- Schraube Tornillo - Screw Vite -								2												
36	189857	Rondelle M 6 ZN PASS.NOIRE - Unterlegscheibe Arandela - Washer Rondella -								5												
37	224746	Plaque de fermeture latérale - Seite schlussplatte Placa de cierre laterale - Side fastening plate Piastra di chiusura laterale -								1												
38	224748	Plaque de fermeture arrière - Hinter schlussplatte Placa de cierre trasera - Rear fastening plate Piastra di chiusura posteriore-								1												
39	224750	Couvercle - Deckel Tapadera - Cover Coperchio -								1												
40	225528	Charnière - Scharnier Charnela - Hinge Cerniera -								2												
41	184036	Vis CBHc,M 5- 16-10.9-ZN5/NOIR- Schraube Tornillo - Screw Vite -								8												
42	225529	Rondelle Z 5 ZN PASS.NOIRE - Unterlegscheibe Arandela - Washer Rondella -								8												
43	198004	Ecrou H,FR M 5 zingué - Mutter Tuerca - Nut Dado -								4												
44	29483	Rondelle W 5 ZN - Unterlegscheibe Arandela - Washer Rondella -								4												

Catalogue : 547845

5

ADAPTATION CABINE
KABINE ANPASSUNG
ADAPTACION CABINA
CAB ADAPTATION
ADATTAMENTO CABINA

Qté-Menge-Cant-Qty-Q.ta | 8 AA 266 | M

1-MLT630 T
2-
3-
4-MLT634 120 LSU
5-
6-
7-MLT731 T LSU
8-MT732

Rep Hinw Fig Item Rif	Numéro Teil-Nr Numero Part-Nr Part-Nr	Désignation Bezeichnung Descripcion Description Descrizione	1	2	3	4	5	6	7	8	9	10	11	12	13	14	15	16	17	18	19	20
45	205275	Vis CBHc,M 6- 20-10.9-ZN5/NOIR- Schraube Tornillo - Screw Vite -								2												
46	189857	Rondelle M 6 ZN PASS.NOIRE - Unterlegscheibe Arandela - Washer Rondella -								2												
47	224751	Carter frein à main - Handbremse gehäuse Cárter freno de mano - Handbrake case Carter freno a mano -								1												
48	205275	Vis CBHc,M 6- 20-10.9-ZN5/NOIR- Schraube Tornillo - Screw Vite -								1												
49	189172	Vis CBHc,M 6- 16-10.9-ZN5/NOIR- Schraube Tornillo - Screw Vite -								2												
50	226372	Carter filtre - Filter gehaüse Carter filtro - Filter housing Carter filtro -								1												
51	228117	Verrou - Riegel Cerrojo - Locker Catenaccio -								1												
52	206080	Rondelle L 8 ZN PASS.NOIRE - Unterlegscheibe Arandela - Washer Rondella -								1												
53	228119	Rondelle - Unterlegscheibe Arandela - Washer Rondella -								1												
54	163658	Rivet Ø 3,2 x 8 - Niete Remache - Rivet Rivetto -								2												
55	234240	Support - Träger Soporte - Bracket Supporto -								1												

29/11/2006

Catalogue : 547845

ADAPTATION CABINE
KABINE ANPASSUNG
ADAPTACION CABINA
CAB ADAPTATION
ADATTAMENTO CABINA

Qté-Menge-Cant-Qty-Q.ta | 8 AA 266 | M

1-MLT630 T
2-
3-
4-MLT634 120 LSU
5-
6-
7-MLT731 T LSU
8-MT732

Rep Hinw Fig Item Rif	Numéro Teil-Nr Numero Part-Nr Part-Nr	Désignation Bezeichnung Descripcion Description Descrizione	1	2	3	4	5	6	7	8	9	10	11	12	13	14	15	16	17	18	19	20
56	228118	Receptacle - Sammelplatz Receptáculo - Receptacle Ricettacolo -								1												
57	7242	Vis CHc,M 6- 20 zinguée - Schraube Tornillo - Screw Vite -								2												
58	55468	Entretoise - Querstrebe Separador - Spacer Distanziale -								2												
59	206083	Vis CBHc,M 4- 12-10.9-ZN5/NOIR- Schraube Tornillo - Screw Vite -								2												
60	239588	Support - Träger Soporte - Bracket Supporto -								1												
61	239337	Niveau à bulle d'air - Libelle Nivel de aire - Tubular spirit level Livello a bolla d'aria -								1												
62	61213	Vis FHc,M 4- 20-10.9-ZN5/C - Schraube Tornillo - Screw Vite -								2												
63	407053	Ecrou cage - Mutter Tuerca - Nut Dado -								2												
64	241595	Plaque de fermeture latérale - Seite schlussplatte Placa de cierre laterale - Side fastening plate Piastra di chiusura laterale -								1												
65	255022	Plaque de tableau de bord - Instrumentenbrett platte Placa de tablero de instrumentos Instrument panel plate Piastra cruscotto -								1												
66	255023	Cache colonne de direction (Arrière) Lenksaüle deckplatte (Hinter) Funda columna de dirección (Trasero) Steering column cover plate (Rear) Coperchio colonna sterzo (Posteriore)								1												

Catalogue : 547845

7

ADAPTATION CABINE
KABINE ANPASSUNG
ADAPTACION CABINA
CAB ADAPTATION
ADATTAMENTO CABINA

Qté-Menge-Cant-Qty-Q.ta **8 AA 266** **M**

1-MLT630 T
2-
3-
4-MLT634 120 LSU
5-
6-
7-MLT731 T LSU
8-MT732

Rep Hinw Fig Item Rif	Numéro Teil-Nr Numero Part-Nr Part-Nr	Désignation Bezeichnung Descripcion Description Descrizione	1	2	3	4	5	6	7	8	9	10	11	12	13	14	15	16	17	18	19	20
67	258531	Obturateur - Stopfen Obturador - Plug Tappo -								1												
68	192041	Vis CLS, ST 3,5- 9,5-F-ZN12/C- Schraube Tornillo - Screw Vite -								4												

29/11/2006

8 AA 267

ADAPTATION CABINE (INSONORISANT)
KABINE ANPASSUNG (SCHALLDAMPFUNGMOOS)
ADAPTACION CABINA (INSONORIZADOR)
CAB ADAPTATION (SOUND PROOFING FOAM)
ADATTAMENTO CABINA (AMMORTIZZATORE)

1- MLT 630 Turbo
4- MLT 634 120 LSU
7- MLT 731 Turbo LSU
8- MT 732

◆ JUSQU'A LA MACHINE
BIS DER MASCHINE
HASTA LA MAQUINA
UP TO MACHINE
FINO LA MACCHINA
→ N°: 213255

◇ A PARTIR DE LA MACHINE
AB DER MASCHINE
A PARTIR DE LA MAQUINA
FROM MACHINE
A PARTIR DA MACCHINA
↦ N°: 213256

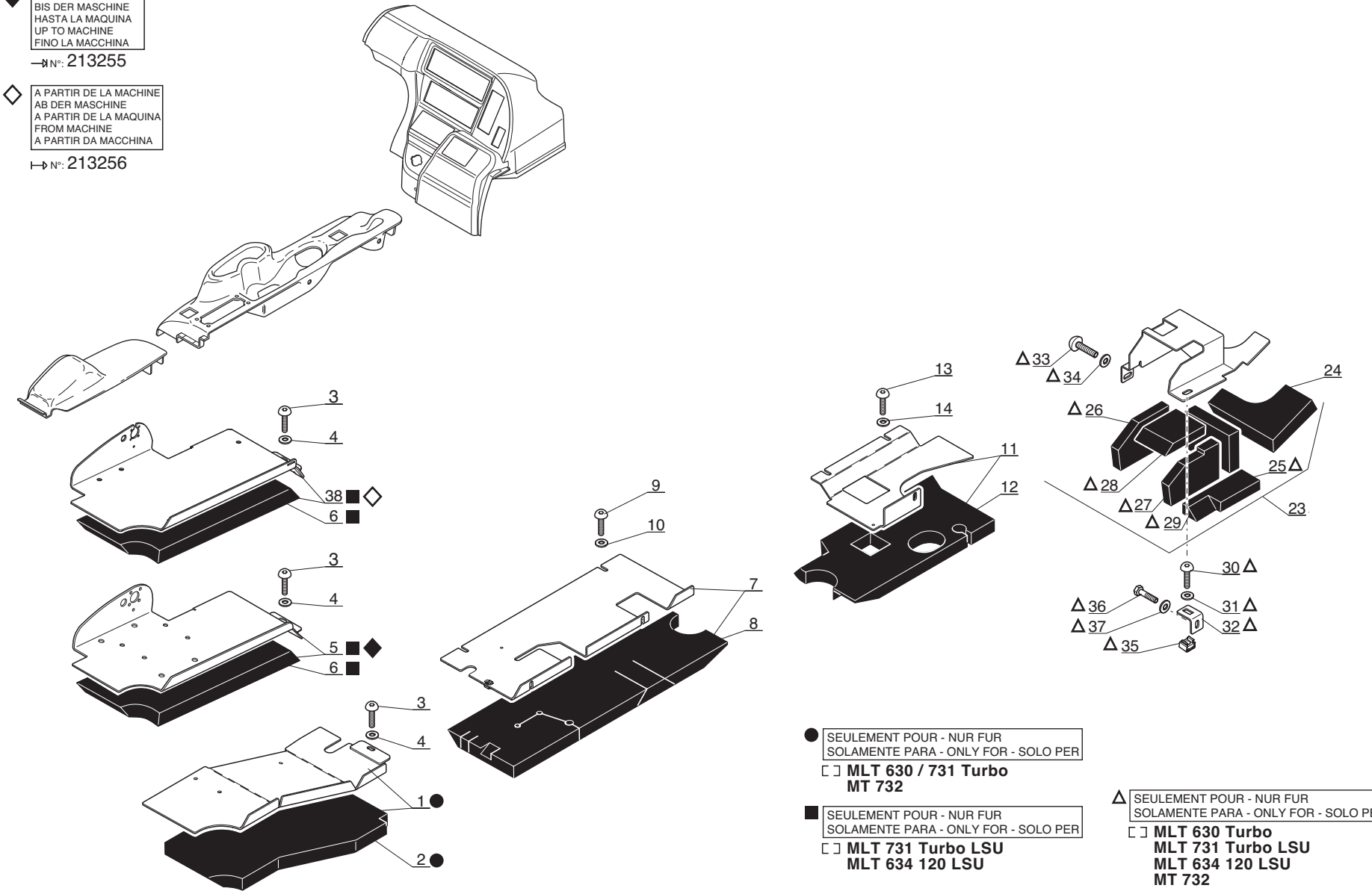

● SEULEMENT POUR - NUR FUR
SOLAMENTE PARA - ONLY FOR - SOLO PER
MLT 630 / 731 Turbo
MT 732

■ SEULEMENT POUR - NUR FUR
SOLAMENTE PARA - ONLY FOR - SOLO PER
MLT 731 Turbo LSU
MLT 634 120 LSU

△ SEULEMENT POUR - NUR FUR
SOLAMENTE PARA - ONLY FOR - SOLO PER
MLT 630 Turbo
MLT 731 Turbo LSU
MLT 634 120 LSU
MT 732

P.A.O. illus

Catalogue : 547845

1

ADAPTATION CABINE (Insonorisant)
KABINE ANPASSUNG (Schalldampfungmoos)
ADAPTACION CABINA (Insonorizador)
CAB ADAPTATION (Sound proofing foam)
ADATTAMENTO CABINA (Ammortizzatore)

Qté-Menge-Cant-Qty-Q.ta | 8 AA 267 | M

1-MLT630 T
2-
3-
4-MLT634 120 LSU
5-
6-
7-MLT731 T LSU
8-MT732

Rep Hinw Fig Item Rif	Numéro Teil-Nr Numero Part-Nr Part-Nr	Désignation Bezeichnung Descripcion Description Descrizione	1	2	3	4	5	6	7	8	9	10	11	12	13	14	15	16	17	18	19	20
1	229128	Plaque de fermeture - Schlussplatte Placa de cierre - Fastening plate Piastra di chiusura -	1							1												
2	229131	Insonorisant arrière - Hinter schalldämpfungmoos Insonorizador trasera - Rear sound proofing foam Ammortizzatore posteriore -	1							1												
3	189172	Vis CBHc,M 6- 16-10.9-ZN5/NOIR- Schraube Tornillo - Screw Vite -	1			1			1	1												
4	189857	Rondelle M 6 ZN PASS.NOIRE - Unterlegscheibe Arandela - Washer Rondella -	1			1			1	1												
5	237268	Plaque de fermeture - Schlussplatte Placa de cierre - Fastening plate Piastra di chiusura -				1			1													
6	237384	Insonorisant - Schalldämpfungmoos Insonorizador - Sound proofing foam Ammortizzatore -				1			1													
7	229127	Plaque de fixation - Befestigung Platte Placa de fijación - Fastening plate Piastra di fissaggio -	1			1			1	1												
8	229130	Insonorisant central - Zentral Schalldämpfungmoos Insonorizador central - Central sound proofing foam Ammortizzatore centrale -	1			1			1	1												
9	189172	Vis CBHc,M 6- 16-10.9-ZN5/NOIR- Schraube Tornillo - Screw Vite -	4			4			4	4												
10	189857	Rondelle M 6 ZN PASS.NOIRE - Unterlegscheibe Arandela - Washer Rondella -	4			4			4	4												
11	229126	Plaque de fermeture - Schlussplatte Placa de cierre - Fastening plate Piastra di chiusura -	1			1			1	1												

+

6/01/2006

Catalogue : 547845

ADAPTATION CABINE (Insonorisant)
KABINE ANPASSUNG (Schalldampfungmoos)
ADAPTACION CABINA (Insonorizador)
CAB ADAPTATION (Sound proofing foam)
ADATTAMENTO CABINA (Ammortizzatore)

Qté-Menge-Cant-Qty-Q.ta | 8 AA 267 | M

1-MLT630 T
2-
3-
4-MLT634 120 LSU
5-
6-
7-MLT731 T LSU
8-MT732

Rep Hinw Fig Item Rif	Numéro Teil-Nr Numero Part-Nr Part-Nr	Désignation Bezeichnung Descripcion Description Descrizione	1	2	3	4	5	6	7	8	9	10	11	12	13	14	15	16	17	18	19	20
12	229129	Insonorisant avant - Vorn schalldämpfungmoos Insonorizador delantera - Front sound proofing foam Ammortizzatore anteriore -	1			1			1	1												
13	189172	Vis CBHc,M 6- 16-10.9-ZN5/NOIR- Schraube Tornillo - Screw Vite -	3			3			3	3												
14	189757	Interrupteur - Schalter Interruptor - Switch Interruttore -	3			3			3	3												
15	237140	Plaque de fermeture - Schlussplatte Placa de cierre - Fastening plate Piastra di chiusura -																				
16	237141	Insonorisant avant - Vorn schalldämpfungmoos Insonorizador delantera - Front sound proofing foam Ammortizzatore anteriore -																				
17	237142	Insonorisant arrière - Hinter schalldämpfungmoos Insonorizador trasera - Rear sound proofing foam Ammortizzatore posteriore -																				
18	237143	Insonorisant latéral - Seitlich Schalldämpfungmoos Insonorizador lateral - Lateral sound proofing foam Ammortizzatore laterale -																				
19	189172	Vis CBHc,M 6- 16-10.9-ZN5/NOIR- Schraube Tornillo - Screw Vite -																				
20	459749	Rondelle L 6 ZN - Unterlegscheibe Arandela - Washer Rondella -																				
21	25713	Vis H,M 6- 16-8.8-ZN5/C - Schraube Tornillo - Screw Vite -																				
22	459749	Rondelle L 6 ZN - Unterlegscheibe Arandela - Washer Rondella -																				

Catalogue : 547845

3

ADAPTATION CABINE (Insonorisant)
KABINE ANPASSUNG (Schalldampfungmoos)
ADAPTACION CABINA (Insonorizador)
CAB ADAPTATION (Sound proofing foam)
ADATTAMENTO CABINA (Ammortizzatore)

Qté-Menge-Cant-Qty-Q.ta | 8 AA 267 | M

1-MLT630 T
2-
3-
4-MLT634 120 LSU
5-
6-
7-MLT731 T LSU
8-MT732

Rep Hinw Fig Item Rif	Numéro Teil-Nr Numero Part-Nr Part-Nr	Désignation Bezeichnung Descripcion Description Descrizione	1	2	3	4	5	6	7	8	9	10	11	12	13	14	15	16	17	18	19	20
23	237421	Plaque de fixation - Befestigung Platte Placa de fijación - Fastening plate Piastra di fissaggio -	1			1			1	1												
24	237423	Insonorisant inférieur avant - Vorn Hinter Schalldämpfungmo Insonorizador trasera delantera Front lower sound proofing foam Ammortizzatore inferiore anteriore	1			1			1	1												
25	235617	Insonorisant - Schalldämpfungmoos Insonorizador - Sound proofing foam Ammortizzatore -	1			1			1	1												
26	235616	Insonorisant latéral gauche Link Seitlich Schalldämpfungmoos Insonorizador lateral izquierdo L.H. lateral sound proofing foam Ammortizzatore laterale sinistro	1			1			1	1												
27	235615	Insonorisant latéral droit Recht Seitlich Schalldämpfungmoos Insonorizador lateral derecho R.H. lateral sound proofing foam Ammortizzatore laterale destro-	1			1			1	1												
28	235614	Insonorisant supérieur - Ober Schalldämpfungmoos Insonorizador superior - Upper sound proofing foam Ammortizzatore superiore -	1			1			1	1												
29	237424	Insonorisant inférieur avant - Vorn Hinter Schalldämpfungmo Insonorizador trasera delantera Front lower sound proofing foam Ammortizzatore inferiore anteriore	1			1			1	1												
30	189172	Vis CBHc,M 6- 16-10.9-ZN5/NOIR- Schraube Tornillo - Screw Vite -	1			1			1	1												
31	189857	Rondelle M 6 ZN PASS.NOIRE - Unterlegscheibe Arandela - Washer Rondella -	1			1			1	1												
32	225526	Support - Träger Soporte - Bracket Supporto -	1			1			1	1												

+

6/01/2006

Catalogue : 547845

ADAPTATION CABINE (Insonorisant)
KABINE ANPASSUNG (Schalldampfungmoos)
ADAPTACION CABINA (Insonorizador)
CAB ADAPTATION (Sound proofing foam)
ADATTAMENTO CABINA (Ammortizzatore)

Qté-Menge-Cant-Qty-Q.ta | 8 AA 267 | M

1-MLT630 T
2-
3-
4-MLT634 120 LSU
5-
6-
7-MLT731 T LSU
8-MT732

Rep Hinw Fig Item Rif	Numéro Teil-Nr Numero Part-Nr Part-Nr	Désignation Bezeichnung Descripcion Description Descrizione	1	2	3	4	5	6	7	8	9	10	11	12	13	14	15	16	17	18	19	20
33	189172	Vis CBHc,M 6- 16-10.9-ZN5/NOIR- Schraube Tornillo - Screw Vite -	1			1			1	1												
34	189857	Rondelle M 6 ZN PASS.NOIRE - Unterlegscheibe Arandela - Washer Rondella -	1			1			1	1												
35	178125	Ecrou EQC M 6 C - Mutter Tuerca - Nut Dado -	1			1			1	1												
36	25713	Vis H,M 6- 16-8.8-ZN5/C - Schraube Tornillo - Screw Vite -	1			1			1	1												
37	189857	Rondelle M 6 ZN PASS.NOIRE - Unterlegscheibe Arandela - Washer Rondella -	1			1			1	1												
38	254665	Plaque de fermeture - Schlussplatte Placa de cierre - Fastening plate Piastra di chiusura -				1			1													
39	252144	Plaque de fermeture - Schlussplatte Placa de cierre - Fastening plate Piastra di chiusura -																				
40	252145	Insonorisant arrière - Hinter schalldämpfungmoos Insonorizador trasera - Rear sound proofing foam Ammortizzatore posteriore -																				

8 AB 526

POUR TYPE DE CABINE
FUR KABINE TYPEN
PARA TIPO DE CABINA
FOR CAB TYPE
PER TIPO DI CABINA
231 406

CABINE (Détails)
KABINE (Einzelteile)
CABINA (Detalles)
CAB (Details)
CABINA (Dettaglio)

8- MT 732

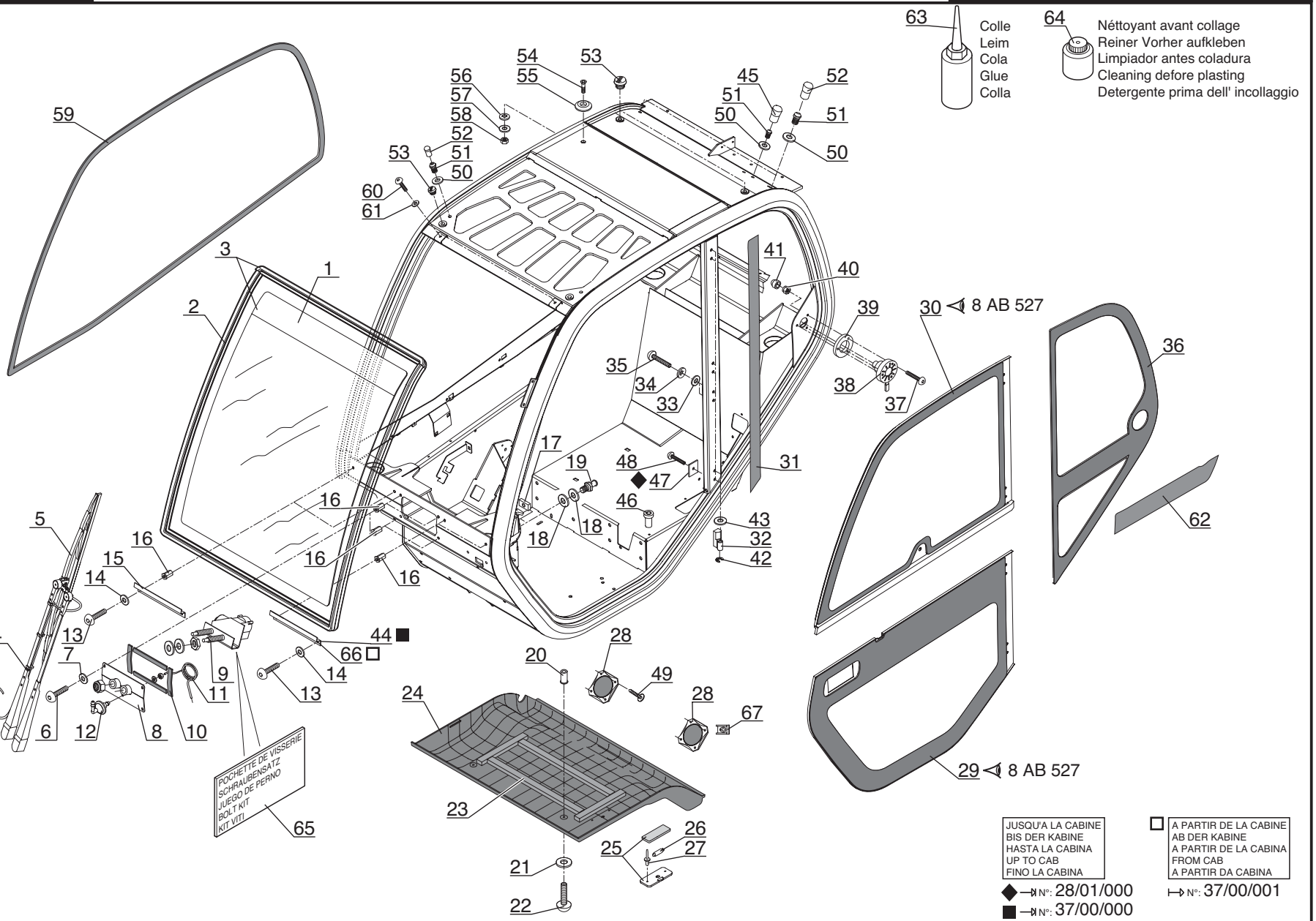

JUSQU'A LA CABINE
BIS DER KABINE
HASTA LA CABINA
UP TO CAB
FINO LA CABINA

◆ →N°: 28/01/000
■ →N°: 37/00/000

□ A PARTIR DE LA CABINE
AB DER KABINE
A PARTIR DE LA CABINA
FROM CAB
A PARTIR DA CABINA

↦ N°: 37/00/001

P.A.O. illus

Catalogue : 547845

1

CABINE (Détails)
KABINE (Einzelteile)
CABINA (Detalles)
CAB (Details)
CABINA (Dettaglio)

Qté-Menge-Cant-Qty-Q.ta | 8 AB 526 | M

1-MLT630 T
2-
3-
4-MLT634 120 LSU
5-
6-
7-MLT731 T LSU
8-MT732

Rep Hinw Fig Item Rif	Numéro Teil-Nr Numero Part-Nr Part-Nr	Désignation Bezeichnung Descripcion Description Descrizione	1	2	3	4	5	6	7	8	9	10	11	12	13	14	15	16	17	18	19	20
1	225228	Pare brise, nu - Windschutzscheibe, allein Parabrisas, solo - Windscreen, stripped Vetro, nudo -								1												
2	702956	Joint profilé - Dichtungsstreifen Junta perfilada - Weatherstrip Guarnizióne -								1												
3	563825	Pare brise + Joint profilé Windschutzscheibe + Dichtungsstreifen Parabrisas + Junta perfilada - Windscreen + Weatherstrip Vetro + Guarnizióne -								1												
4	193156	Porte balai - Bürstehalter Portaescobilla - Blade holder Porta spàzzola -								1												
5	193155	Balai d'essuie-glace - Scheibenwisher bürste Rasqueta de limpiaparabrisas - Windshield wiper blade Spàzzola tergicritàllo -								1												
6	205275	Vis CBHc,M 6- 20-10.9-ZN5/NOIR- Schraube Tornillo - Screw Vite -								4												
7	706997	Rondelle plastique - Plastischeibe Arandela plástica - Plastic washer Rondella plastica -								4												
8	563826	Plaque de fermeture - Schlussplatte Placa de cierre - Fastening plate Piastra di chiusura -								1												
9	563827	Moteur d'essuie-glace - Scheibenwischer motor Motor de limpiaparabrisas - Windshield-wiper motor Motorino tergicristallo -								1												
10	166544	Joint adhésif - Klebedichtung Junta adhesiva - Adhesive gasket Guarnizióne adesivo -								1												
11	201000	Durit - Schlauch Tubo flexible - Hose Manicotto -								1												

+

6/12/2006

Catalogue : 547845

2

CABINE (Détails)
KABINE (Einzelteile)
CABINA (Detalles)
CAB (Details)
CABINA (Dettaglio)

Qté-Menge-Cant-Qty-Q.ta | 8 AB 526 | M

1-MLT630 T
2-
3-
4-MLT634 120 LSU
5-
6-
7-MLT731 T LSU
8-MT732

Rep Hinw Fig Item Rif	Numéro Teil-Nr Numero Part-Nr Part-Nr	Désignation Bezeichnung Descripcion Description Descrizione	1	2	3	4	5	6	7	8	9	10	11	12	13	14	15	16	17	18	19	20
12	199955	Raccord - Verschraubung Racor - Connection Raccordo -								1												
13	205275	Vis CBHc,M 6- 20-10.9-ZN5/NOIR- Schraube Tornillo - Screw Vite -								4												
14	706997	Rondelle plastique - Plastischeibe Arandela plástica - Plastic washer Rondella plastica -								4												
15	563828	Plaque de fixation - Befestigung Platte Placa de fijación - Fastening plate Piastra di fissaggio -								1												
16	563829	Insert de 6 - Stuck Pion - Insert Inserto -								8												
17	182181	Plaque de fixation - Befestigung Platte Placa de fijación - Fastening plate Piastra di fissaggio -								1												
18	182180	Rondelle - Unterlegscheibe Arandela - Washer Rondella -								2												
19	182179	Gâche - Schliessklappe Gacheta - Strike Brocchetta -								1												
20	551387	Insert - Stuck Pion - Insert Inserto -								2												
21	706997	Rondelle plastique - Plastischeibe Arandela plástica - Plastic washer Rondella plastica -								2												
22	190732	Vis CBHc,M 6- 25-ZN - Schraube Tornillo - Screw Vite -								2												

Catalogue : 547845

3

CABINE (Détails)
KABINE (Einzelteile)
CABINA (Detalles)
CAB (Details)
CABINA (Dettaglio)

Qté-Menge-Cant-Qty-Q.ta | 8 AB 526 | M

1-MLT630 T
2-
3-
4-MLT634 120 LSU
5-
6-
7-MLT731 T LSU
8-MT732

Rep Hinw Fig Item Rif	Numéro Teil-Nr Numero Part-Nr Part-Nr	Désignation Bezeichnung Descripcion Description Descrizione	1	2	3	4	5	6	7	8	9	10	11	12	13	14	15	16	17	18	19	20
23	552704	Joint d'étanchéité - Dichtungsring Junta de estanqueidad - Seal Guarnizióne -								1												
24	563831	Habillage de toit - Dach futter Guarnición de techo - Roof fittings Rivestimento tetto -								1												
25	54564	Plafonnier - Deckenleuchte Lámpara de techo - Roof lamp Plafoniera -								1												
26	61799	Ampoule navette - Birne Bombilla - Bulb Lampadina -								1												
27	565485	Rivet - Niete Remache - Rivet Rivetto -								2												
28	561473	Grille - Gitter Rejilla - Grid Griglia -								2												
29	563832	Porte inférieure complète - Kompletter unter tür Puerta inferior completa - Complete lower door Porta inferiore completa -								1												
30	563833	Porte supérieure complète - Kompletter ober tür Puerta superior completa - Complete upper door Porta superiore completa -								1												
31	564904	Adhésif - Klebstoff Adhesivo - Adhesive Adesivo -								1												
32	185328	Demi-paumelle - Halb scharnier Media charnela - Half hinge Semi-pomello -								4												
33	61674	Rondelle M 8 ZN - Unterlegscheibe Arandela - Washer Rondella -								8												

+

6/12/2006

Catalogue : 547845

4

CABINE (Détails)
KABINE (Einzelteile)
CABINA (Detalles)
CAB (Details)
CABINA (Dettaglio)

Qté-Menge-Cant-Qty-Q.ta | 8 AB 526 | M

1-MLT630 T
2-
3-
4-MLT634 120 LSU
5-
6-
7-MLT731 T LSU
8-MT732

Rep Hinw Fig Item Rif	Numéro Teil-Nr Numero Part-Nr Part-Nr	Désignation Bezeichnung Descripcion Description Descrizione	1	2	3	4	5	6	7	8	9	10	11	12	13	14	15	16	17	18	19	20
34	63351	Rondelle JZC 8 CAD.BICH - Unterlegscheibe Arandela - Washer Rondella -								8												
35	190734	Vis CBHc,M 8- 40-ZN NOIR - Schraube Tornillo - Screw Vite -								7												
36	225234	Glace latérale arrière gauche - Link hinter seite fenstergla Cristal lateral trasero izquierdo L.H. rear side glass Vetro laterale posteriore sinistro								1												
37	190733	Vis CBHc,M 6- 40-ZN/NOIR - Schraube Tornillo - Screw Vite -								3												
38	600942	Blocage de porte - Türblockierung Bloqueo de puerta - Door locking Ferma porta -								1												
39	563835	Cale - Keil Cala - Wedge Spessore -								1												
40	162229	Ecrou H,FR M 6 C 8 ZN..C - Mutter Tuerca - Nut Dado -								3												
41	600966	Capuchon - Kappe Capuchón - Cap Cappuccio -								3												
42	72437	Circlips - Sicherungsring Aro retén - Circlip Anello di arresto -								4												
43	205250	Rondelle - Unterlegscheibe Arandela - Washer Rondella -								4												
44	601450	Plaque de fixation - Befestigung Platte Placa de fijación - Fastening plate Piastra di fissaggio -								1												

+

5

CABINE (Détails)
KABINE (Einzelteile)
CABINA (Detalles)
CAB (Details)
CABINA (Dettaglio)

Qté-Menge-Cant-Qty-Q.ta | 8 AB 526 | M

1-MLT630 T
2-
3-
4-MLT634 120 LSU
5-
6-
7-MLT731 T LSU
8-MT732

Rep Hinw Fig Item Rif	Numéro Teil-Nr Numero Part-Nr Part-Nr	Désignation Bezeichnung Descripcion Description Descrizione	1	2	3	4	5	6	7	8	9	10	11	12	13	14	15	16	17	18	19	20
45	551558	Bouchon - Stopfen Tapón - Plug Tappo -								1												
46	563829	Insert de 6 - Stuck Pion - Insert Inserto -								1												
47	564906	Patte de fixation - Befestigung auge Brida de fijación - Fastening lug Flangia di fissaggio -								1												
48	190735	Vis CBHc,M 8- 45-ZN NOIR - Schraube Tornillo - Screw Vite -								1												
49	564905	Vis - Schraube Tornillo - Screw Vite -								8												
50	551556	Rondelle - Unterlegscheibe Arandela - Washer Rondella -								5												
51	551555	Presse étoupe - Stopfbüchse Prensaestopas - Packing box Premistoppa -								5												
52	551558	Bouchon - Stopfen Tapón - Plug Tappo -								4												
53	562202	Bouchon - Stopfen Tapón - Plug Tappo -								4												
54	563872	Vis - Schraube Tornillo - Screw Vite -								2												
55	551560	Rondelle - Unterlegscheibe Arandela - Washer Rondella -								2												

6/12/2006

Catalogue : 547845

6

CABINE (Détails)
KABINE (Einzelteile)
CABINA (Detalles)
CAB (Details)
CABINA (Dettaglio)

Qté-Menge-Cant-Qty-Q.ta | 8 AB 526 | M

1-MLT630 T
2-
3-
4-MLT634 120 LSU
5-
6-
7-MLT731 T LSU
8-MT732

Rep Hinw Fig Item Rif	Numéro Teil-Nr Numero Part-Nr Part-Nr	Désignation Bezeichnung Descripcion Description Descrizione	1	2	3	4	5	6	7	8	9	10	11	12	13	14	15	16	17	18	19	20
56	562051	Rondelle - Unterlegscheibe Arandela - Washer Rondella -								2												
57	63351	Rondelle JZC 8 CAD.BICH - Unterlegscheibe Arandela - Washer Rondella -								2												
58	54242	Ecrou H,FR M 8 C 8 ZN..C - Mutter Tuerca - Nut Dado -								2												
59	225231	Glace latérale droite - Recht seite fensterglas Cristal lateral derecho - R.H. side glass Vetro laterale destro -								1												
60	196951	Vis CBHc,M 6- 12-10.9-ZN5/NOIR- Schraube Tornillo - Screw Vite -								2												
61	194673	Rondelle plastique - Plastischeibe Arandela plástica - Plastic washer Rondella plastica -								2												
62	563837	Adhésif - Klebstoff Adhesivo - Adhesive Adesivo -								1												
63	183385	Mastic blanc - Kitt weiss Mastique blanco - White mastic Mastice bianco -								1												
64	562046	Nettoyant avant collage - Reiniger vorher aufkelben Limpiador antes encoladura - Cleaning before plasting Detergente prima dell'incollaggio								1												
65	564006	Pochette de visserie - Schraubensatz Juego de perno - Bolt kit Kit viti -								1												
66	563828	Plaque de fixation - Befestigung Platte Placa de fijación - Fastening plate Piastra di fissaggio -								1												

+

Catalogue : 547845

7

CABINE (Détails)
KABINE (Einzelteile)
CABINA (Detalles)
CAB (Details)
CABINA (Dettaglio)

Qté-Menge-Cant-Qty-Q.ta | 8 AB 526 | M

1-MLT630 T
2-
3-
4-MLT634 120 LSU
5-
6-
7-MLT731 T LSU
8-MT732

Rep Hinw Fig Item Rif	Numéro Teil-Nr Numero Part-Nr Part-Nr	Désignation Bezeichnung Descripcion Description Descrizione	1	2	3	4	5	6	7	8	9	10	11	12	13	14	15	16	17	18	19	20
67	702950	Ecrou - Mutter Tuerca - Nut Dado -								8												

6/12/2006

8 AB 527

POUR TYPE DE CABINE
FUR KABINE TYPEN
PARA TIPO DE CABINA
FOR CAB TYPE
PER TIPO DI CABINA
231 406

CABINE (Détails)
KABINE (Einzelteile)
CABINA (Detalles)
CAB (Details)
CABINA (Dettaglio)

8- MT 732

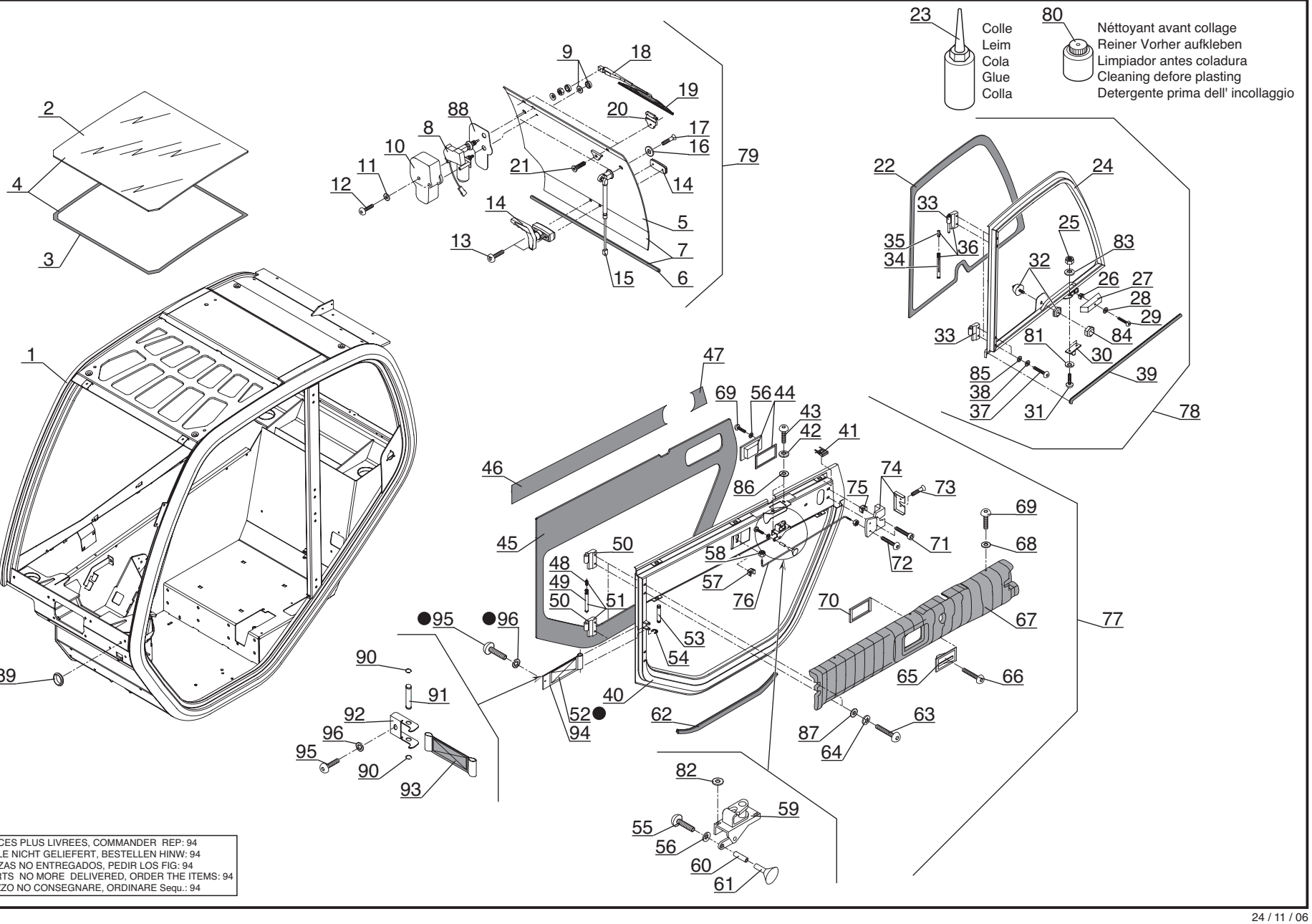

● PIECES PLUS LIVREES, COMMANDER REP: 94
TEILE NICHT GELIEFERT, BESTELLEN HINW: 94
PIEZAS NO ENTREGADOS, PEDIR LOS FIG: 94
PARTS NO MORE DELIVERED, ORDER THE ITEMS: 94
PEZZO NO CONSEGNARE, ORDINARE Sequ.: 94

P.A.O. illus

Catalogue : 547845

1

CABINE (Détails)
KABINE (Einzelteile)
CABINA (Detalles)
CAB (Details)
CABINA (Dettaglio)

Qté-Menge-Cant-Qty-Q.ta | 8 AB 527 | M

1-MLT630 T
2-
3-
4-MLT634 120 LSU
5-
6-
7-MLT731 T LSU
8-MT732

Rep Hinw Fig Item Rif	Numéro Teil-Nr Numero Part-Nr Part-Nr	Désignation Bezeichnung Descripcion Description Descrizione	1	2	3	4	5	6	7	8	9	10	11	12	13	14	15	16	17	18	19	20
1	601451	Ossature de cabine - Kabine rahmenwerk Esqueleto de cabina - Frame work Struttura cabina -								1												
2	231404	Hublot de toit - Dachschirm Portillo de techo - Roof viewing port Vetro tettuccio -								1												
3	182038	Joint mastic - Dichtung Junta mastique - Seal mastic Giunto mastice -								1												
4	601453	Hublot de toit + Joint mastic - Dachschirm + Dichtungskitt Portillo de techo + Junta mastique Roof viewing port + Seal mastic Vetro tettuccio + giunto mastice								1												
5	225230	Glace arrière, nue - Hinter fensterglas, allein Cristal trasero, solo - Rear window glass, stripped Vetro posteriore, nudo -								1												
6	182101	Joint profilé - Dichtungsstreifen Junta perfilada - Weatherstrip Guarnizione -								1												
7	563840	Glace arrière + joint profilé Hinter fensterglas + Dichtungsstreifen Cristal trasero + junta perfilada Rear window glass + weatherstrip Vetro posteriore + guarnizione-								1												
8	563841	Moteur d'essuie-glace - Scheibenwischer motor Motor de limpiaparabrisas - Windshield-wiper motor Motorino tergicritàllo -								1												
9	564907	Rondelle - Unterlegscheibe Arandela - Washer Rondella -								1												
10	563842	Carter - Gehäuse Cárter - Housing Carter -								1												

6/12/2006

2

Catalogue : 547845

CABINE (Détails)
KABINE (Einzelteile)
CABINA (Detalles)
CAB (Details)
CABINA (Dettaglio)

Qté-Menge-Cant-Qty-Q.ta | 8 AB 527 | M

1-MLT630 T
2-
3-
4-MLT634 120 LSU
5-
6-
7-MLT731 T LSU
8-MT732

Rep Hinw Fig Item Rif	Numéro Teil-Nr Numero Part-Nr Part-Nr	Désignation Bezeichnung Descripcion Description Descrizione	1	2	3	4	5	6	7	8	9	10	11	12	13	14	15	16	17	18	19	20
11	194673	Rondelle plastique - Plastischeibe Arandela plástica - Plastic washer Rondella plastica -								2												
12	196951	Vis CBHc,M 6- 12-10.9-ZN5/NOIR- Schraube Tornillo - Screw Vite -								2												
13	196951	Vis CBHc,M 6- 12-10.9-ZN5/NOIR- Schraube Tornillo - Screw Vite -								2												
14	196953	Poignée - Handgriff Agarrador - Handle Maniglia -								1												
15	551569	Ressort pneumatique - Luftfeder Resorte neumático - Air spring Molla pneumatico -								2												
16	550023	Support ressort - Feder Träger Soporte Muelle - Spring bracket Supporto molla -								2												
17	42675	Vis FHc,M 8- 25 zinguée - Schraube Tornillo - Screw Vite -								2												
18	198127	Porte balai - Bürstehalter Portaescobilla - Blade holder Porta spàzzola -								1												
19	551841	Balai d'essuie-glace - Wischerblatt Rasqueta de limpiaparabrisas - Windshield wiper blade Spàzzola tergicritàllo -								1												
20	551562	Charnière - Scharnier Charnela - Hinge Cerniera -								2												
21	42412	Vis FHc,M 8- 20-10.9-ZN8/C - Schraube Tornillo - Screw Vite -								2												

+

3

Catalogue : 547845

CABINE (Détails)
KABINE (Einzelteile)
CABINA (Detalles)
CAB (Details)
CABINA (Dettaglio)

Qté-Menge-Cant-Qty-Q.ta | 8 AB 527 | M

1-MLT630 T
2-
3-
4-MLT634 120 LSU
5-
6-
7-MLT731 T LSU
8-MT732

Rep Hinw Fig Item Rif	Numéro Teil-Nr Numero Part-Nr Part-Nr	Désignation Bezeichnung Descripcion Description Descrizione	1	2	3	4	5	6	7	8	9	10	11	12	13	14	15	16	17	18	19	20
22	225232	Glace de porte, nue - Fensterglastür, allein Cristal de puerta, solo - Door glass, stripped Vetro di porta, nudo -								1												
23	183385	Mastic blanc - Kitt weiss Mastique blanco - White mastic Mastice bianco -								1												
24	563847	Porte supérieure, nue - Ober tür, allein Puerta superior, sola - Upper door, stripped Porta superiore, nudo -								1												
25	25714	Ecrou H ,M 6 ZN - Mutter Tuerca - Nut Dado -								2												
26	551880	Ecrou - Mutter Tuerca - Nut Dado -								1												
27	563848	Carter - Gehäuse Cárter - Housing Carter -								1												
28	194673	Rondelle plastique - Plastischeibe Arandela plástica - Plastic washer Rondella plastica -								1												
29	183396	Vis CBHc,M 6- 16-ZN NOIR - Schraube Tornillo - Screw Vite -								1												
30	551577	Gâche - Schliessklappe Gacheta - Strike Brocchetta -								1												
31	29441	Vis FHc,M 6- 20-10.9-ZN5/C - Schraube Tornillo - Screw Vite -								2												
32	600940	Blocage de porte - Türblockierung Bloqueo de puerta - Door locking Ferma porta -								1												

+

6/12/2006

4

Catalogue : 547845

CABINE (Détails)
KABINE (Einzelteile)
CABINA (Detalles)
CAB (Details)
CABINA (Dettaglio)

Qté-Menge-Cant-Qty-Q.ta | 8 AB 527 | M

1-MLT630 T
2-
3-
4-MLT634 120 LSU
5-
6-
7-MLT731 T LSU
8-MT732

Rep Hinw Fig Item Rif	Numéro Teil-Nr Numero Part-Nr Part-Nr	Désignation Bezeichnung Descripcion Description Descrizione	1	2	3	4	5	6	7	8	9	10	11	12	13	14	15	16	17	18	19	20
33	185361	Paumelle gauche - Link scharnier Charnela izquierda - L.H. hinge Pomello sinistro -								2												
34	199963	Axe - Bolzen Eje - Pin Perno -								2												
35	199961	Graisseur - Schmiernippel Engrasador - Greaser Ingrassatore -								2												
36	189470	Paumelle gauche - Link scharnier Charnela izquierda - L.H. hinge Pomello sinistro -								2												
37	190734	Vis CBHc,M 8- 40-ZN NOIR - Schraube Tornillo - Screw Vite -								4												
38	61674	Rondelle M 8 ZN - Unterlegscheibe Arandela - Washer Rondella -								4												
39	205245	Joint profilé - Dichtungsstreifen Junta perfilada - Weatherstrip Guarnizione -								1												
40	563850	Porte inférieure, nue - Unter tür, allein Puerta inferior, sola - Lower door, stripped Porta inferiore, nudo -								1												
41	551582	Ecrou - Mutter Tuerca - Nut Dado -								6												
42	174132	Rondelle JZC 6 CAD.BICH - Unterlegscheibe Arandela - Washer Rondella -								2												
43	183396	Vis CBHc,M 6- 16-ZN NOIR - Schraube Tornillo - Screw Vite -								2												

+

Catalogue : 547845

5

CABINE (Détails)
KABINE (Einzelteile)
CABINA (Detalles)
CAB (Details)
CABINA (Dettaglio)

Qté-Menge-Cant-Qty-Q.ta | 8 AB 527 | M

1-MLT630 T
2-
3-
4-MLT634 120 LSU
5-
6-
7-MLT731 T LSU
8-MT732

Rep Hinw Fig Item Rif	Numéro Teil-Nr Numero Part-Nr Part-Nr	Désignation Bezeichnung Descripcion Description Descrizione	1	2	3	4	5	6	7	8	9	10	11	12	13	14	15	16	17	18	19	20
44	72476	Serrure extérieure - Ausser schloss Cerradura exterior - Outer lock Serratira exteriore -								1												
46	563851	Adhésif - Klebstoff Adhesivo - Adhesive Adesivo -								1												
47	563852	Adhésif - Klebstoff Adhesivo - Adhesive Adesivo -								1												
48	199961	Graisseur - Schmiernippel Engrasador - Greaser Ingrassatore -								2												
49	199963	Axe - Bolzen Eje - Pin Perno -								2												
50	185361	Paumelle gauche - Link scharnier Charnela izquierda - L.H. hinge Pomello sinistro -								2												
51	189470	Paumelle gauche - Link scharnier Charnela izquierda - L.H. hinge Pomello sinistro -								2												
53	72436	Axe - Bolzen Eje - Pin Perno -								1												
54	72437	Circlips - Sicherungsring Aro retén - Circlip Anello di arresto -								2												
55	190807	Vis CBHc,M 6- 30-10.9-ZN5/NOIR- Schraube Tornillo - Screw Vite -								1												
56	174132	Rondelle JZC 6 CAD.BICH - Unterlegscheibe Arandela - Washer Rondella -								2												

+

6/12/2006

Catalogue : 547845

6

CABINE (Détails)
KABINE (Einzelteile)
CABINA (Detalles)
CAB (Details)
CABINA (Dettaglio)

Qté-Menge-Cant-Qty-Q.ta | 8 AB 527 | M

1-MLT630 T
2-
3-
4-MLT634 120 LSU
5-
6-
7-MLT731 T LSU
8-MT732

Rep Hinw Fig Item Rif	Numéro Teil-Nr Numero Part-Nr Part-Nr	Désignation Bezeichnung Descripcion Description Descrizione	1	2	3	4	5	6	7	8	9	10	11	12	13	14	15	16	17	18	19	20
57	184035	Ecrou EQC M 6 ZN - Mutter Tuerca - Nut Dado -								1												
58	485980	Ecrou H,FR M 4 C 8 ZN - Mutter Tuerca - Nut Dado -								2												
59	551583	Serrure - Schloss Cerradura - Lock Serratura -								1												
60	551585	Entretoise - Querstrebe Separador - Spacer Distanziale -								1												
61	551584	Bouchon - Stopfen Tapón - Plug Tappo -								1												
62	551889	Joint profilé - Dichtungsstreifen Junta perfilada - Weatherstrip Guarnizióne -								1												
63	190734	Vis CBHc,M 8- 40-ZN NOIR - Schraube Tornillo - Screw Vite -								4												
64	63351	Rondelle JZC 8 CAD.BICH - Unterlegscheibe Arandela - Washer Rondella -								4												
65	183401	Serrure intérieure - Innen schloss Cerradura interior - Inner lock Serratura interiore -								1												
66	205275	Vis CBHc,M 6- 20-10.9-ZN5/NOIR- Schraube Tornillo - Screw Vite -								1												
67	563854	Carter - Gehäuse Cárter - Housing Carter -								1												

7

Catalogue : 547845

CABINE (Détails)
KABINE (Einzelteile)
CABINA (Detalles)
CAB (Details)
CABINA (Dettaglio)

Qté-Menge-Cant-Qty-Q.ta | 8 AB 527 | M

1-MLT630 T
2-
3-
4-MLT634 120 LSU
5-
6-
7-MLT731 T LSU
8-MT732

Rep Hinw Fig Item Rif	Numéro Teil-Nr Numero Part-Nr Part-Nr	Désignation Bezeichnung Descripcion Description Descrizione	1	2	3	4	5	6	7	8	9	10	11	12	13	14	15	16	17	18	19	20
68	706997	Rondelle plastique - Plastischeibe Arandela plástica - Plastic washer Rondella plastica -								6												
69	199976	Vis CBHc,M 5- 20-ZN NOIR - Schraube Tornillo - Screw Vite -								6												
70	183402	Cale - Keil Cala - Wedge Spessore -								1												
71	182024	Vis CHc,M 5- 35 ZN - Schraube Tornillo - Screw Vite -								2												
72	184036	Vis CBHc,M 5- 16-10.9-ZN5/NOIR- Schraube Tornillo - Screw Vite -								1												
73	187435	Vis FHc,M 6- 30-10.9-ZN5/C - Schraube Tornillo - Screw Vite -								2												
74	182110	Serrure intérieure droite - Recht innen schloss Cerradura interior derecha - R.H. inner lock Serratura interiore destro -								1												
75	184035	Ecrou EQC M 6 ZN - Mutter Tuerca - Nut Dado -								2												
76	563855	Tringle - Stange Varilla - Rod Bacchetta -								1												
77	563832	Porte inférieure complète - Kompletter unter tür Puerta inferior completa - Complete lower door Porta inferiore completa -								1												
78	563833	Porte supérieure complète - Kompletter ober tür Puerta superior completa - Complete upper door Porta superiore completa -								1												

+

6/12/2006

8

Catalogue : 547845

CABINE (Détails)
KABINE (Einzelteile)
CABINA (Detalles)
CAB (Details)
CABINA (Dettaglio)

Qté-Menge-Cant-Qty-Q.ta | 8 AB 527 | M

1-MLT630 T
2-
3-
4-MLT634 120 LSU
5-
6-
7-MLT731 T LSU
8-MT732

Rep Hinw Fig Item Rif	Numéro Teil-Nr Numero Part-Nr Part-Nr	Désignation Bezeichnung Descripcion Description Descrizione	1	2	3	4	5	6	7	8	9	10	11	12	13	14	15	16	17	18	19	20
79	563846	Hayon complet - Kompletter hintertür Puerta trasera completa - Complete back door Vetro completo -								1												
80	562046	Nettoyant avant collage - Reiniger vorher aufkelben Limpiador antes encoladura - Cleaning before plasting Detergente prima dell'incollaggio								1												
81	601454	Rondelle - Unterlegscheibe Arandela - Washer Rondella -								2												
82	205250	Rondelle - Unterlegscheibe Arandela - Washer Rondella -								2												
83	174132	Rondelle JZC 6 CAD.BICH - Unterlegscheibe Arandela - Washer Rondella -								2												
84	564908	Bouchon - Stopfen Tapón - Plug Tappo -								1												
85	61674	Rondelle M 8 ZN - Unterlegscheibe Arandela - Washer Rondella -								4												
86	29469	Rondelle M 6 ZN - Unterlegscheibe Arandela - Washer Rondella -								2												
87	61674	Rondelle M 8 ZN - Unterlegscheibe Arandela - Washer Rondella -								4												
88	600764	Adhésif - Klebstoff Adhesivo - Adhesive Adesivo -								1												
89	601456	Passe-fil - Gummischeibe Arandela de gaucho - Cable grommet Passo-filo -								1												

9

Catalogue : 547845

CABINE (Détails)
KABINE (Einzelteile)
CABINA (Detalles)
CAB (Details)
CABINA (Dettaglio)

Qté-Menge-Cant-Qty-Q.ta | 8 AB 527 | M

1-MLT630 T
2-
3-
4-MLT634 120 LSU
5-
6-
7-MLT731 T LSU
8-MT732

Rep Hinw Fig Item Rif	Numéro Teil-Nr Numero Part-Nr Part-Nr	Désignation Bezeichnung Descripcion Description Descrizione	1	2	3	4	5	6	7	8	9	10	11	12	13	14	15	16	17	18	19	20
90	72437	Circlips - Sicherungsring Aro retén - Circlip Anello di arresto -								2												
91	72436	Axe - Bolzen Eje - Pin Perno -								1												
92	602812	Etrier - Bügel Estribo - Clamp Staffa -								1												
93	602811	Sangle - Tragband Cincha - Webbing Cinghia -								1												
94	602832	Kit sangles - Tragband kit Kit cincha - Webbing kit Kit cinghia -								1												
95	190735	Vis CBHc,M 8- 45-ZN NOIR - Schraube Tornillo - Screw Vite -								1												
96	42325	Rondelle W 8 ZN - Unterlegscheibe Arandela - Washer Rondella -								1												

6/12/2006

8 AB 528

POUR TYPE DE CABINE
FUR KABINE TYPEN
PARA TIPO DE CABINA
FOR CAB TYPE
PER TIPO DI CABINA
231 406

CABINE (Détails)
KABINE (Einzelteile)
CABINA (Detalles)
CAB (Details)
CABINA (Dettaglio)

8- MT 732

○ A PARTIR DE LA CABINE
AB DER KABINE
A PARTIR DE LA CABINA
FROM CAB
A PARTIR DA CABINA
N°: 21/01/001

● SUIVANT MONTAGE
NACH MONTAGE
SEGUN MONTAJE
AS MOUNTING
SECONDO MONTAGGIO

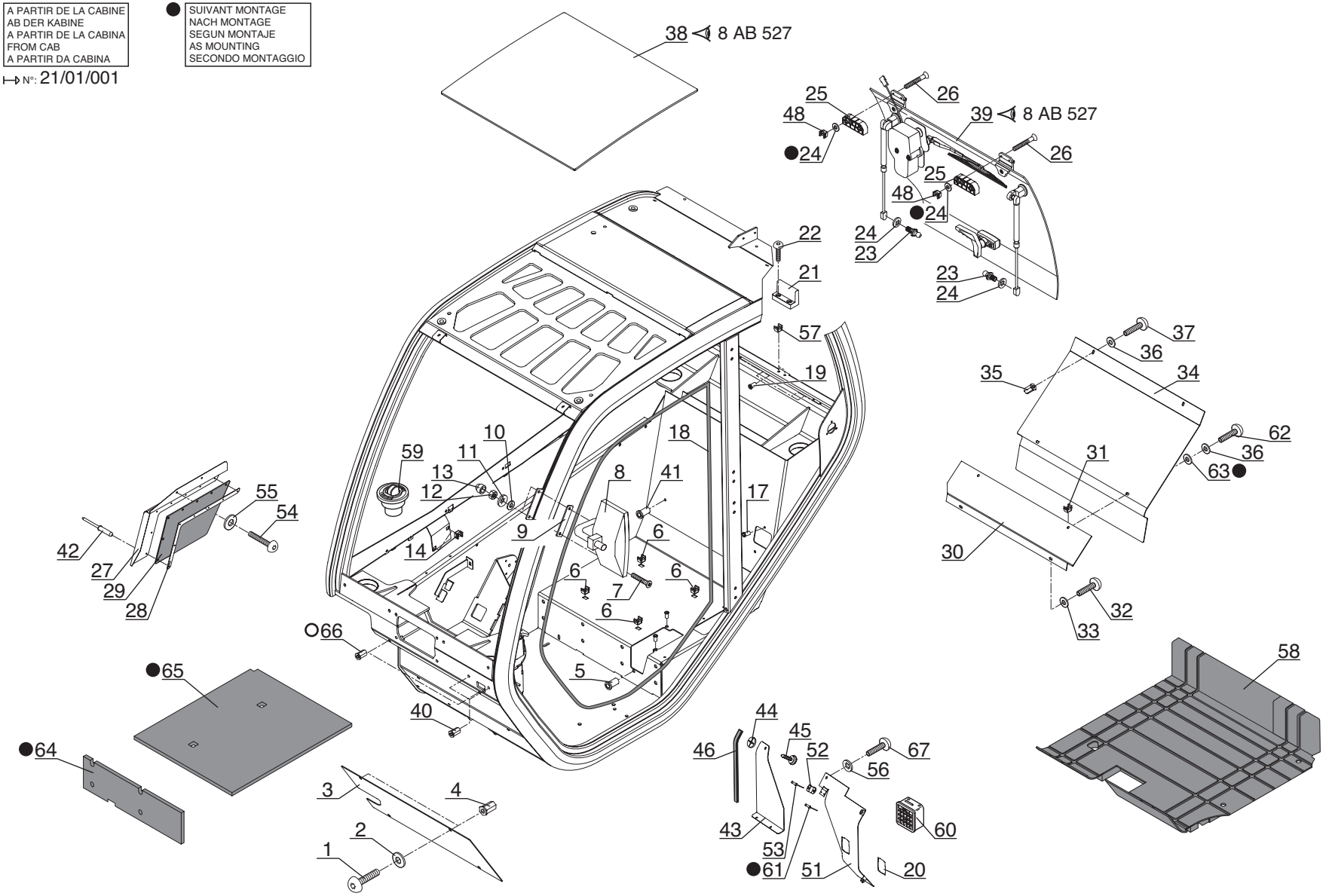

P.A.O. illus

1

Catalogue : 547845

CABINE (Détails)
KABINE (Einzelteile)
CABINA (Detalles)
CAB (Details)
CABINA (Dettaglio)

Qté-Menge-Cant-Qty-Q.ta | 8 AB 528 | M

1-MLT630 T
2-
3-
4-MLT634 120 LSU
5-
6-
7-MLT731 T LSU
8-MT732

Rep Hinw Fig Item Rif	Numéro Teil-Nr Numero Part-Nr Part-Nr	Désignation Bezeichnung Descripcion Description Descrizione	1	2	3	4	5	6	7	8	9	10	11	12	13	14	15	16	17	18	19	20
1	183396	Vis CBHc,M 6- 16-ZN NOIR - Schraube Tornillo - Screw Vite -								4												
2	706997	Rondelle plastique - Plastischeibe Arandela plástica - Plastic washer Rondella plastica -								4												
3	563856	Plaque de fermeture - Schlussplatte Placa de cierre - Fastening plate Piastra di chiusura -								1												
4	563829	Insert de 6 - Stuck Pion - Insert Inserto -								4												
5	563864	Insert de 8 - Stuck Pion - Insert Inserto -								3												
6	205052	Ecrou - Mutter Tuerca - Nut Dado -								4												
7	29441	Vis FHc,M 6- 20-10.9-ZN5/C - Schraube Tornillo - Screw Vite -								2												
8	561426	Rétroviseur gauche complet Kompletter link rückblickspiegel Retrovisor izquierdo completo - Complete L.H. rearview mirro Specchio sinistro completo -								1												
9	562174	Plaque de fixation - Befestigung Platte Placa de fijación - Fastening plate Piastra di fissaggio -								1												
10	29469	Rondelle M 6 ZN - Unterlegscheibe Arandela - Washer Rondella -								2												
11	174132	Rondelle JZC 6 CAD.BICH - Unterlegscheibe Arandela - Washer Rondella -								2												

+

7/12/2006

2

Catalogue : 547845

CABINE (Détails)
KABINE (Einzelteile)
CABINA (Detalles)
CAB (Details)
CABINA (Dettaglio)

Qté-Menge-Cant-Qty-Q.ta | 8 AB 528 | M

1-MLT630 T
2-
3-
4-MLT634 120 LSU
5-
6-
7-MLT731 T LSU
8-MT732

Rep Hinw Fig Item Rif	Numéro Teil-Nr Numero Part-Nr Part-Nr	Désignation Bezeichnung Descripcion Description Descrizione	1	2	3	4	5	6	7	8	9	10	11	12	13	14	15	16	17	18	19	20
12	25714	Ecrou H ,M 6 ZN - Mutter Tuerca - Nut Dado -								2												
13	55404	Capuchon - Kappe Capuchón - Cap Cappuccio -								2												
14	551882	Ecrou - Mutter Tuerca - Nut Dado -								2												
17	563829	Insert de 6 - Stuck Pion - Insert Inserto -								2												
18	563860	Joint d'étanchéité - Dichtungsring Junta de estanqueidad - Seal Guarnizióne -								1												
19	601458	Insert - Stuck Pion - Insert Inserto -								4												
20	600766	Adhésif - Klebstoff Adhesivo - Adhesive Adesivo -								1												
21	550024	Butée - Anschlag Tope - Stop Battuta -								1												
22	184036	Vis CBHc,M 5- 16-10.9-ZN5/NOIR- Schraube Tornillo - Screw Vite -								2												
23	63200	Rotule - Kugelgelenk Rótula - Knee-joint Rotula -								2												
24	63351	Rondelle JZC 8 CAD.BICH - Unterlegscheibe Arandela - Washer Rondella -								2												

7/12/2006

Catalogue : 547845

3

CABINE (Détails)
KABINE (Einzelteile)
CABINA (Detalles)
CAB (Details)
CABINA (Dettaglio)

Qté-Menge-Cant-Qty-Q.ta | 8 AB 528 | M

1-MLT630 T
2-
3-
4-MLT634 120 LSU
5-
6-
7-MLT731 T LSU
8-MT732

Rep Hinw Fig Item Rif	Numéro Teil-Nr Numero Part-Nr Part-Nr	Désignation Bezeichnung Descripcion Description Descrizione	1	2	3	4	5	6	7	8	9	10	11	12	13	14	15	16	17	18	19	20
25	551572	Cale - Keil Cala - Wedge Spessore -								2												
26	62863	Vis CBHc,M 8- 45 - Schraube Tornillo - Screw Vite -								4												
27	564911	Plaque de fermeture - Schlussplatte Placa de cierre - Fastening plate Piastra di chiusura -								1												
28	564912	Plaque de protection - Schützplatte Placa de protección - Protection plate Piastra di protezione -								1												
29	600765	Bavette - Schmutzfänger Parrabarros - Flap Protezione -								1												
30	563862	Plaque de fermeture - Schlussplatte Placa de cierre - Fastening plate Piastra di chiusura -								1												
31	184035	Ecrou EQC M 6 ZN - Mutter Tuerca - Nut Dado -								2												
32	183396	Vis CBHc,M 6- 16-ZN NOIR - Schraube Tornillo - Screw Vite -								2												
33	706997	Rondelle plastique - Plastischeibe Arandela plástica - Plastic washer Rondella plastica -								2												
34	563863	Plaque de fermeture - Schlussplatte Placa de cierre - Fastening plate Piastra di chiusura -								1												
35	600969	Insert - Stuck Pion - Insert Inserto -								2												

7/12/2006

Catalogue : 547845

CABINE (Détails)
KABINE (Einzelteile)
CABINA (Detalles)
CAB (Details)
CABINA (Dettaglio)

Qté-Menge-Cant-Qty-Q.ta | 8 AB 528 | M

1-MLT630 T
2-
3-
4-MLT634 120 LSU
5-
6-
7-MLT731 T LSU
8-MT732

Rep Hinw Fig Item Rif	Numéro Teil-Nr Numero Part-Nr Part-Nr	Désignation Bezeichnung Descripcion Description Descrizione	1	2	3	4	5	6	7	8	9	10	11	12	13	14	15	16	17	18	19	20
36	706997	Rondelle plastique - Plastischeibe Arandela plástica - Plastic washer Rondella plastica -								4												
37	183396	Vis CBHc,M 6- 16-ZN NOIR - Schraube Tornillo - Screw Vite -								2												
38	601453	Hublot de toit + Joint mastic - Dachschirm + Dichtungskitt Portillo de techo + Junta mastique Roof viewing port + Seal mastic Vetro tettuccio + giunto mastice								1												
39	563846	Hayon complet - Kompletter hintertür Puerta trasera completa - Complete back door Vetro completo -								1												
40	563864	Insert de 8 - Stuck Pion - Insert Inserto -								2												
41	563829	Insert de 6 - Stuck Pion - Insert Inserto -								1												
42	54568	Rivet - Niete Remache - Rivet Rivetto -								7												
43	228013	Plaque de fermeture - Schlussplatte Placa de cierre - Fastening plate Piastra di chiusura -								1												
44	562197	Rondelle - Unterlegscheibe Arandela - Washer Rondella -								1												
45	562201	Vis - Schraube Tornillo - Screw Vite -								1												
46	561249	Joint profilé - Dichtungsstreifen Junta perfilada - Weatherstrip Guarnizione -								1												

Catalogue : 547845

5

CABINE (Détails)
KABINE (Einzelteile)
CABINA (Detalles)
CAB (Details)
CABINA (Dettaglio)

Qté-Menge-Cant-Qty-Q.ta | 8 AB 528 | M

1-MLT630 T
2-
3-
4-MLT634 120 LSU
5-
6-
7-MLT731 T LSU
8-MT732

Rep Hinw Fig Item Rif	Numéro Teil-Nr Numero Part-Nr Part-Nr	Désignation Bezeichnung Descripcion Description Descrizione	1	2	3	4	5	6	7	8	9	10	11	12	13	14	15	16	17	18	19	20
48	205052	Ecrou - Mutter Tuerca - Nut Dado -								4												
51	228012	Plaque de fermeture - Schlussplatte Placa de cierre - Fastening plate Piastra di chiusura -								1												
52	562198	Cage de verrouillage - Veriegeingehäuse Caja de cierre - Locking casing Gabbia di blocco -								1												
53	174677	Rivet - Niete Remache - Rivet Rivetto -								2												
54	183396	Vis CBHc,M 6- 16-ZN NOIR - Schraube Tornillo - Screw Vite -								2												
55	194673	Rondelle plastique - Plastischeibe Arandela plástica - Plastic washer Rondella plastica -								2												
56	174132	Rondelle JZC 6 CAD.BICH - Unterlegscheibe Arandela - Washer Rondella -								3												
57	601460	Ecrou - Mutter Tuerca - Nut Dado -								2												
58	224925	Tapis de sol - Teppich Colchoneta dura - Carpet Pedana -								1												
59	552710	Buse d'aération - Heizungsdüse Conducto de ventilación - Air nozzle Condotto di ventilazione -								2												
60	227649	Buse d'aération - Heizungsdüse Conducto de ventilación - Air nozzle Condotto di ventilazione -								1												

+

7/12/2006

6

Catalogue : 547845

CABINE (Détails)
KABINE (Einzelteile)
CABINA (Detalles)
CAB (Details)
CABINA (Dettaglio)

Qté-Menge-Cant-Qty-Q.ta | 8 AB 528 | M

1-MLT630 T
2-
3-
4-MLT634 120 LSU
5-
6-
7-MLT731 T LSU
8-MT732

Rep Hinw Fig Item Rif	Numéro Teil-Nr Numero Part-Nr Part-Nr	Désignation Bezeichnung Descripcion Description Descrizione	1	2	3	4	5	6	7	8	9	10	11	12	13	14	15	16	17	18	19	20
61	163658	Rivet Ø 3,2 x 8 - Niete Remache - Rivet Rivetto -								2												
62	183396	Vis CBHc,M 6- 16-ZN NOIR - Schraube Tornillo - Screw Vite -								2												
63	189857	Rondelle M 6 ZN PASS.NOIRE - Unterlegscheibe Arandela - Washer Rondella -								2												
64	603298	Insonorisant - Schalldämpfungmoos Insonorizador - Sound proofing foam Ammortizzatore -								1												
65	603299	Insonorisant - Schalldämpfungmoos Insonorizador - Sound proofing foam Ammortizzatore -								1												
66	563829	Insert de 6 - Stuck Pion - Insert Inserto -								2												
67	196951	Vis CBHc,M 6- 12-10.9-ZN5/NOIR- Schraube Tornillo - Screw Vite -								3												

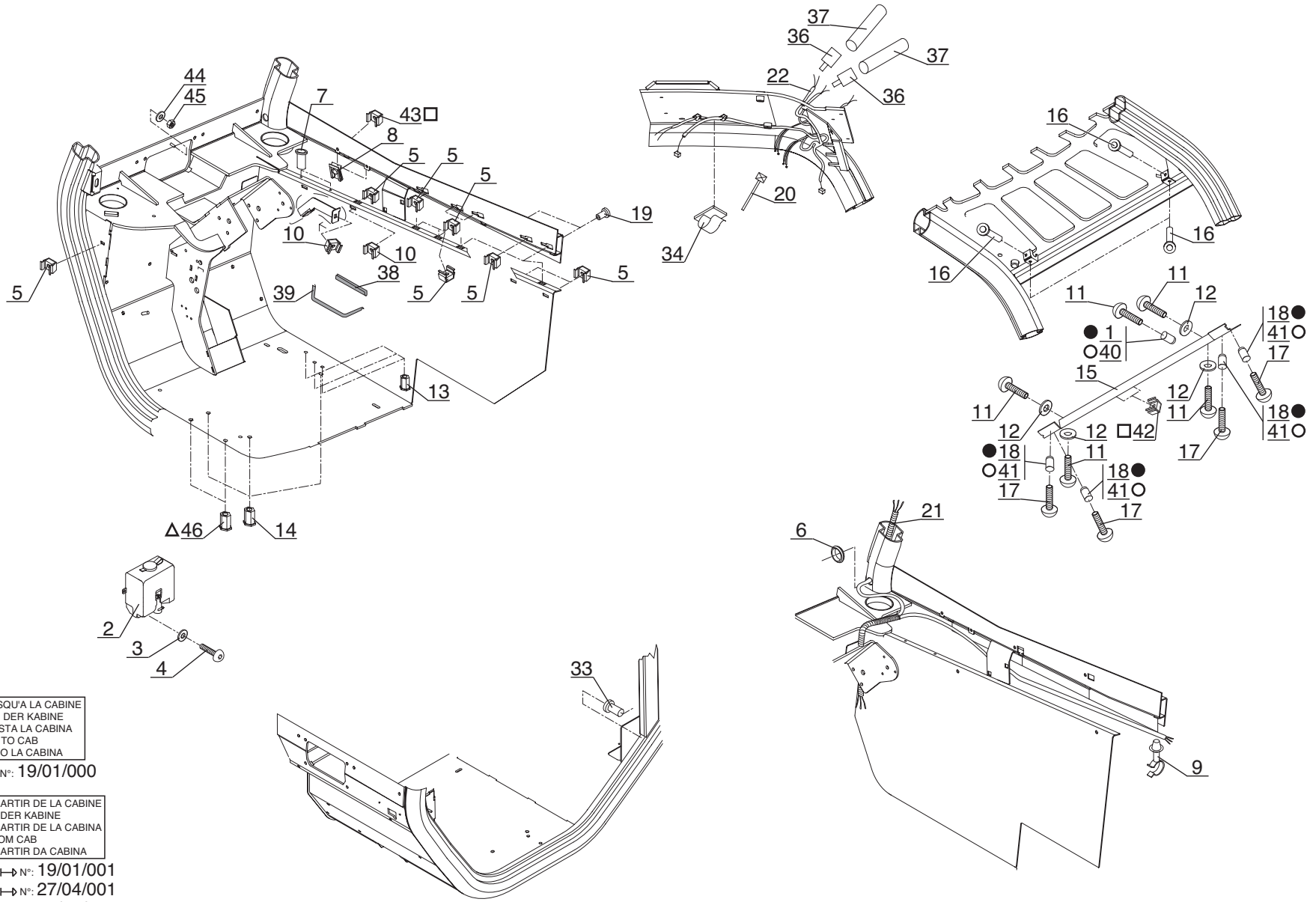

● JUSQU'A LA CABINE
BIS DER KABINE
HASTA LA CABINA
UP TO CAB
FINO LA CABINA
→ N°: 19/01/000

A PARTIR DE LA CABINE
AB DER KABINE
A PARTIR DE LA CABINA
FROM CAB
A PARTIR DA CABINA
○ ↦ N°: 19/01/001
△ ↦ N°: 27/04/001
□ ↦ N°: 49/00/001

P.A.O. illus

Catalogue : 547845

1

CABINE (Détails)
KABINE (Einzelteile)
CABINA (Detalles)
CAB (Details)
CABINA (Dettaglio)

Qté-Menge-Cant-Qty-Q.ta | 8 AB 529 | M

1-MLT630 T
2-
3-
4-MLT634 120 LSU
5-
6-
7-MLT731 T LSU
8-MT732

Rep Hinw Fig Item Rif	Numéro Teil-Nr Numero Part-Nr Part-Nr	Désignation Bezeichnung Descripcion Description Descrizione	1	2	3	4	5	6	7	8	9	10	11	12	13	14	15	16	17	18	19	20
1	562605	Insert - Stuck Pion - Insert Inserto -								1												
2	564916	Réservoir lave-glace - Scheibenwasher behälter Depósito lavaparabrissas - Windshield-washer tank Serbatoio di lavavetro -								1												
3	194673	Rondelle plastique - Plastischeibe Arandela plástica - Plastic washer Rondella plastica -								2												
4	196951	Vis CBHc,M 6- 12-10.9-ZN5/NOIR- Schraube Tornillo - Screw Vite -								2												
5	551880	Ecrou - Mutter Tuerca - Nut Dado -								X												
6	194676	Passe-fil - Gummischeibe Arandela de gaucho - Cable grommet Passo-filo -								3												
7	563829	Insert de 6 - Stuck Pion - Insert Inserto -								2												
8	563866	Ecrou - Mutter Tuerca - Nut Dado -								2												
9	563867	Collier - Spannschelle Abrazadera - Clamp Fascetta -								5												
10	184035	Ecrou EQC M 6 ZN - Mutter Tuerca - Nut Dado -								2												
11	184036	Vis CBHc,M 5- 16-10.9-ZN5/NOIR- Schraube Tornillo - Screw Vite -								5												

+

7/12/2006

2

Catalogue : 547845

CABINE (Détails)
KABINE (Einzelteile)
CABINA (Detalles)
CAB (Details)
CABINA (Dettaglio)

Qté-Menge-Cant-Qty-Q.ta | 8 AB 529 | M

1-MLT630 T
2-
3-
4-MLT634 120 LSU
5-
6-
7-MLT731 T LSU
8-MT732

Rep Hinw Fig Item Rif	Numéro Teil-Nr Numero Part-Nr Part-Nr	Désignation Bezeichnung Descripcion Description Descrizione	1	2	3	4	5	6	7	8	9	10	11	12	13	14	15	16	17	18	19	20
12	706997	Rondelle plastique - Plastischeibe Arandela plástica - Plastic washer Rondella plastica -								4												
13	563829	Insert de 6 - Stuck Pion - Insert Inserto -								3												
14	563864	Insert de 8 - Stuck Pion - Insert Inserto -								3												
15	563868	Plaque de fixation - Befestigung Platte Placa de fijación - Fastening plate Piastra di fissaggio -								1												
16	601458	Insert - Stuck Pion - Insert Inserto -								4												
17	206083	Vis CBHc,M 4- 12-10.9-ZN5/NOIR- Schraube Tornillo - Screw Vite -								4												
18	563869	Insert - Stuck Pion - Insert Inserto -								4												
19	563829	Insert de 6 - Stuck Pion - Insert Inserto -								2												
20	551541	Serre-câble - Kabel klemme Terminal de cable - Cable clamp Serracava -								2												
21	601461	Faisceau - Kabelbaum Haz - Wiring harness Fascio -								1												
22	563871	Faisceau - Kabelbaum Haz - Wiring harness Fascio -								1												

7/12/2006

3

CABINE (Détails)
KABINE (Einzelteile)
CABINA (Detalles)
CAB (Details)
CABINA (Dettaglio)

Qté-Menge-Cant-Qty-Q.ta | 8 AB 529 | M

1-MLT630 T
2-
3-
4-MLT634 120 LSU
5-
6-
7-MLT731 T LSU
8-MT732

Rep Hinw Fig Item Rif	Numéro Teil-Nr Numero Part-Nr Part-Nr	Désignation Bezeichnung Descripcion Description Descrizione	1	2	3	4	5	6	7	8	9	10	11	12	13	14	15	16	17	18	19	20
33	601458	Insert - Stuck Pion - Insert Inserto -								1												
34	561531	Clip - Klammer Clip - Clip Fermagilo -								3												
36	561342	Cosse - Leitungsshuh Guardacabo - Cable terminal Capocorda -								2												
37	562665	Embout - Stopfen Tapón - Plug Ghiera -								X												
38	175214	JOINT C47824MP8AB108 - Dichtung Junta - Seal Guarnizióne -								1												
39	550009	Joint - Dichtung Junta - Seal Guarnizióne -								1												
40	601458	Insert - Stuck Pion - Insert Inserto -								1												
41	702152	Insert - Stuck Pion - Insert Inserto -								4												
42	603300	Insert - Stuck Pion - Insert Inserto -								2												
43	551880	Ecrou - Mutter Tuerca - Nut Dado -								1												
44	29469	Rondelle M 6 ZN - Unterlegscheibe Arandela - Washer Rondella -								1												

7/12/2006

4

Catalogue : 547845

CABINE (Détails)
KABINE (Einzelteile)
CABINA (Detalles)
CAB (Details)
CABINA (Dettaglio)

Qté-Menge-Cant-Qty-Q.ta | 8 AB 529 | M

1-MLT630 T
2-
3-
4-MLT634 120 LSU
5-
6-
7-MLT731 T LSU
8-MT732

Rep Hinw Fig Item Rif	Numéro Teil-Nr Numero Part-Nr Part-Nr	Désignation Bezeichnung Descripcion Description Descrizione	1	2	3	4	5	6	7	8	9	10	11	12	13	14	15	16	17	18	19	20
45	25714	Ecrou H ,M 6 ZN Tuerca Dado								1												
		- Mutter - Nut -																				
46	563829	Insert de 6 Pion Inserto								2												
		- Stuck - Insert -																				
47	549618	Bouchon Tapón Tappo								2												
		- Stopfen - Plug -																				

7/12/2006

8 AB 530

POUR TYPE DE CABINE
FUR KABINE TYPEN
PARA TIPO DE CABINA
FOR CAB TYPE
PER TIPO DI CABINA
245 614

JUSQU'A LA MACHINE
BIS DER MASCHINE
HASTA LA MAQUINA
UP TO MACHINE
FINO LA MACCHINA
N°: **213 284**

CABINE (Détails)
KABINE (Einzelteile)
CABINA (Detalles)
CAB (Details)
CABINA (Dettaglio)

1- MLT 630 Turbo
4- MLT 634 120 LSU
7- MLT 731 Turbo LSU

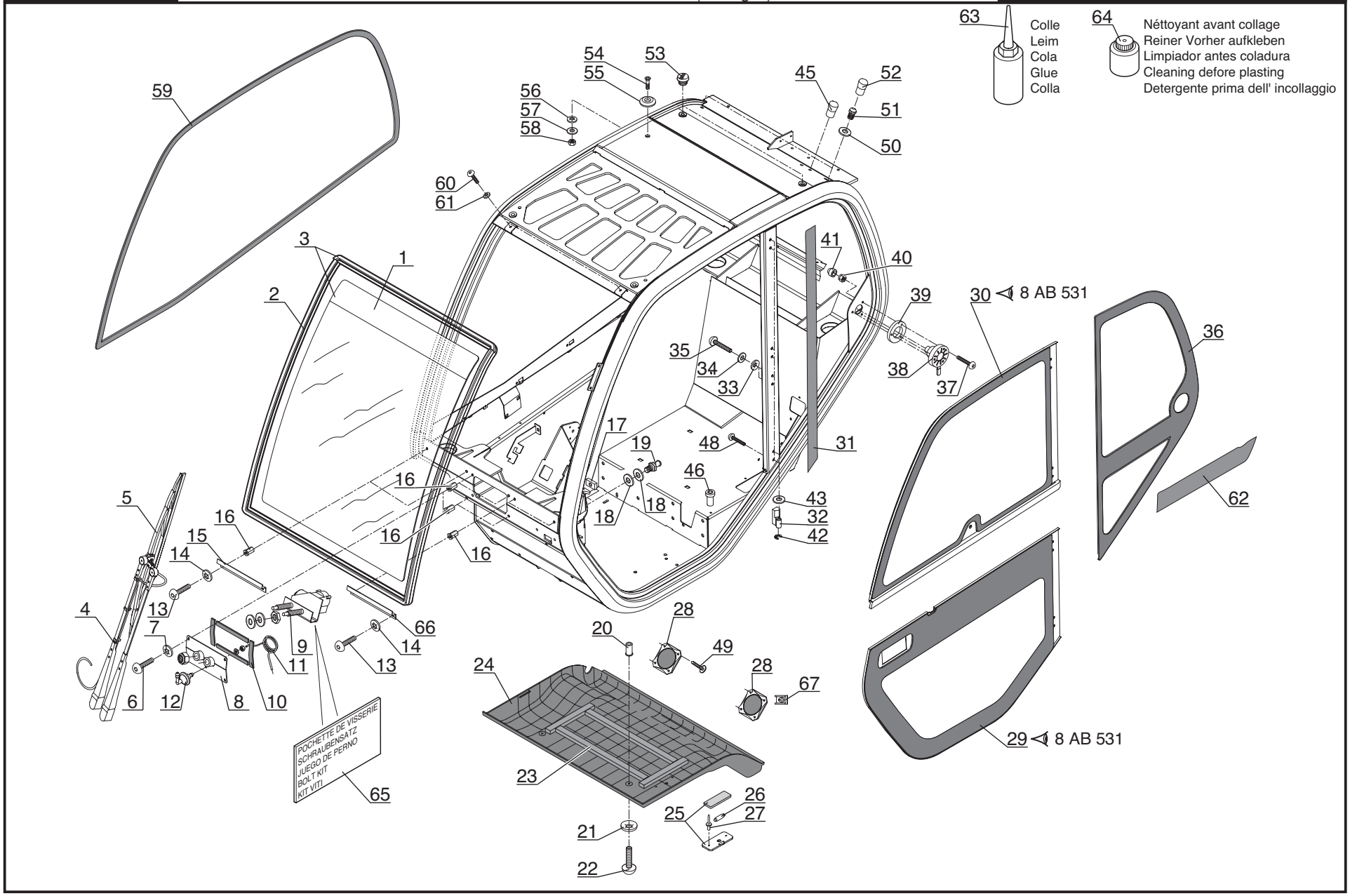

P.A.O. illus

Catalogue : 547845

1

CABINE (Détails)
KABINE (Einzelteile)
CABINA (Detalles)
CAB (Details)
CABINA (Dettaglio)

Qté-Menge-Cant-Qty-Q.ta | 8 AB 530 | M

1-MLT630 T
2-
3-
4-MLT634 120 LSU
5-
6-
7-MLT731 T LSU
8-MT732

Rep Hinw Fig Item Rif	Numéro Teil-Nr Numero Part-Nr Part-Nr	Désignation Bezeichnung Descripcion Description Descrizione	1	2	3	4	5	6	7	8	9	10	11	12	13	14	15	16	17	18	19	20
1	225228	Pare brise, nu - Windschutzscheibe, allein Parabrisas, solo - Windscreen, stripped Vetro, nudo -	1			1			1													
2	182108	Joint profilé - Dichtungsstreifen Junta perfilada - Weatherstrip Guarnizióne -	1			1			1													
3	563825	Pare brise + Joint profilé Windschutzscheibe + Dichtungsstreifen Parabrisas + Junta perfilada - Windscreen + Weatherstrip Vetro + Guarnizióne -	1			1			1													
4	193156	Porte balai - Bürstehalter Portaescobilla - Blade holder Porta spàzzola -	1			1			1													
5	193155	Balai d'essuie-glace - Scheibenwisher bürste Rasqueta de limpiaparabrisas - Windshield wiper blade Spàzzola tergicritàllo -	1			1			1													
6	205275	Vis CBHc,M 6- 20-10.9-ZN5/NOIR- Schraube Tornillo - Screw Vite -	4			4			4													
7	551599	Rondelle - Unterlegscheibe Arandela - Washer Rondella -	4			4			4													
8	563826	Plaque de fermeture - Schlussplatte Placa de cierre - Fastening plate Piastra di chiusura -	1			1			1													
9	563827	Moteur d'essuie-glace - Scheibenwischer motor Motor de limpiaparabrisas - Windshield-wiper motor Motorino tergicristallo -	1			1			1													
10	166544	Joint adhésif - Klebedichtung Junta adhesiva - Adhesive gasket Guarnizióne adesivo -	1			1			1													
11	551875	Tuyau - Schlauch Tubo - Hose Tubo -	1			1			1													

+

22/03/2006

Catalogue : 547845

2

CABINE (Détails)
KABINE (Einzelteile)
CABINA (Detalles)
CAB (Details)
CABINA (Dettaglio)

Qté-Menge-Cant-Qty-Q.ta | 8 AB 530 | M

1-MLT630 T
2-
3-
4-MLT634 120 LSU
5-
6-
7-MLT731 T LSU
8-MT732

Rep Hinw Fig Item Rif	Numéro Teil-Nr Numero Part-Nr Part-Nr	Désignation Bezeichnung Descripcion Description Descrizione	1	2	3	4	5	6	7	8	9	10	11	12	13	14	15	16	17	18	19	20
12	199955	Raccord - Verschraubung Racor - Connection Raccordo -	1			1			1													
13	205275	Vis CBHc,M 6- 20-10.9-ZN5/NOIR- Schraube Tornillo - Screw Vite -	4			4			4													
14	194673	Rondelle plastique - Plastischeibe Arandela plástica - Plastic washer Rondella plastica -	4			4			4													
15	563828	Plaque de fixation - Befestigung Platte Placa de fijación - Fastening plate Piastra di fissaggio -	1			1			1													
16	563829	Insert de 6 - Stuck Pion - Insert Inserto -	8			8			8													
17	182181	Plaque de fixation - Befestigung Platte Placa de fijación - Fastening plate Piastra di fissaggio -	1			1			1													
18	182180	Rondelle - Unterlegscheibe Arandela - Washer Rondella -	2			2			2													
19	182179	Gâche - Schliessklappe Gacheta - Strike Brocchetta -	1			1			1													
20	551387	Insert - Stuck Pion - Insert Inserto -	2			2			2													
21	551599	Rondelle - Unterlegscheibe Arandela - Washer Rondella -	2			2			2													
22	190732	Vis CBHc,M 6- 25-ZN - Schraube Tornillo - Screw Vite -	2			2			2													

+

Catalogue : 547845

CABINE (Détails)
KABINE (Einzelteile)
CABINA (Detalles)
CAB (Details)
CABINA (Dettaglio)

Qté-Menge-Cant-Qty-Q.ta | 8 AB 530 | M

1-MLT630 T
2-
3-
4-MLT634 120 LSU
5-
6-
7-MLT731 T LSU
8-MT732

Rep Hinw Fig Item Rif	Numéro Teil-Nr Numero Part-Nr Part-Nr	Désignation Bezeichnung Descripcion Description Descrizione	1	2	3	4	5	6	7	8	9	10	11	12	13	14	15	16	17	18	19	20
23	552704	Joint d'étanchéité - Dichtungsring Junta de estanqueidad - Seal Guarnizióne -	1			1			1													
24	563831	Habillage de toit - Dach futter Guarnición de techo - Roof fittings Rivestimento tetto -	1			1			1													
25	54564	Plafonnier - Deckenleuchte Lámpara de techo - Roof lamp Plafoniera -	1			1			1													
26	61799	Ampoule navette - Birne Bombilla - Bulb Lampadina -	1			1			1													
27	565485	Rivet - Niete Remache - Rivet Rivetto -	2			2			2													
28	561473	Grille - Gitter Rejilla - Grid Griglia -	2			2			2													
29	563873	Porte inférieure complète - Kompletter unter tür Puerta inferior completa - Complete lower door Porta inferiore completa -	1			1			1													
30	563833	Porte supérieure complète - Kompletter ober tür Puerta superior completa - Complete upper door Porta superiore completa -	1			1			1													
31	564904	Adhésif - Klebstoff Adhesivo - Adhesive Adesivo -	1			1			1													
32	185328	Demi-paumelle - Halb scharnier Media charnela - Half hinge Semi-pomello -	4			4			4													
33	61674	Rondelle M 8 ZN - Unterlegscheibe Arandela - Washer Rondella -	8			8			8													

22/03/2006

Catalogue : 547845

4

CABINE (Détails)
KABINE (Einzelteile)
CABINA (Detalles)
CAB (Details)
CABINA (Dettaglio)

Qté-Menge-Cant-Qty-Q.ta | 8 AB 530 | M

1-MLT630 T
2-
3-
4-MLT634 120 LSU
5-
6-
7-MLT731 T LSU
8-MT732

Rep Hinw Fig Item Rif	Numéro Teil-Nr Numero Part-Nr Part-Nr	Désignation Bezeichnung Descripcion Description Descrizione	1	2	3	4	5	6	7	8	9	10	11	12	13	14	15	16	17	18	19	20
34	42325	Rondelle W 8 ZN - Unterlegscheibe Arandela - Washer Rondella -	8			8			8													
35	190734	Vis CBHc,M 8- 40-ZN NOIR - Schraube Tornillo - Screw Vite -	8			8			8													
36	225234	Glace latérale arrière gauche - Link hinter seite fenstergla Cristal lateral trasero izquierdo L.H. rear side glass Vetro laterale posteriore sinistro	1			1			1													
37	190733	Vis CBHc,M 6- 40-ZN/NOIR - Schraube Tornillo - Screw Vite -	3			3			3													
38	600942	Blocage de porte - Türblockierung Bloqueo de puerta - Door locking Ferma porta -	1			1			1													
39	563835	Cale - Keil Cala - Wedge Spessore -	1			1			1													
40	162229	Ecrou H,FR M 6 C 8 ZN..C - Mutter Tuerca - Nut Dado -	3			3			3													
41	600966	Capuchon - Kappe Capuchón - Cap Cappuccio -	3			3			3													
42	72437	Circlips - Sicherungsring Aro retén - Circlip Anello di arresto -	4			4			4													
43	205250	Rondelle - Unterlegscheibe Arandela - Washer Rondella -	4			4			4													
45	551558	Bouchon - Stopfen Tapón - Plug Tappo -	1			1			1													

+

Catalogue : 547845

5

CABINE (Détails)
KABINE (Einzelteile)
CABINA (Detalles)
CAB (Details)
CABINA (Dettaglio)

Qté-Menge-Cant-Qty-Q.ta | 8 AB 530 | M

1-MLT630 T
2-
3-
4-MLT634 120 LSU
5-
6-
7-MLT731 T LSU
8-MT732

Rep Hinw Fig Item Rif	Numéro Teil-Nr Numero Part-Nr Part-Nr	Désignation Bezeichnung Descripcion Description Descrizione	1	2	3	4	5	6	7	8	9	10	11	12	13	14	15	16	17	18	19	20
46	563858	Insert - Stuck Pion - Insert Inserto -	1			1			1													
48	190735	Vis CBHc,M 8- 45-ZN NOIR - Schraube Tornillo - Screw Vite -	1			1			1													
49	564905	Vis - Schraube Tornillo - Screw Vite -	8			8			8													
50	551556	Rondelle - Unterlegscheibe Arandela - Washer Rondella -	5			5			5													
51	551555	Presse étoupe - Stopfbüchse Prensaestopas - Packing box Premistoppa -	5			5			5													
52	551558	Bouchon - Stopfen Tapón - Plug Tappo -	4			4			4													
53	562202	Bouchon - Stopfen Tapón - Plug Tappo -	4			4			4													
59	225231	Glace latérale droite - Recht seite fensterglas Cristal lateral derecho - R.H. side glass Vetro laterale destro -	1			1			1													
60	196951	Vis CBHc,M 6- 12-10.9-ZN5/NOIR- Schraube Tornillo - Screw Vite -	2			2			2													
61	194673	Rondelle plastique - Plastischeibe Arandela plástica - Plastic washer Rondella plastica -	2			2			2													
62	563837	Adhésif - Klebstoff Adhesivo - Adhesive Adesivo -	1			1			1													

+

22/03/2006

Catalogue : 547845

CABINE (Détails)
KABINE (Einzelteile)
CABINA (Detalles)
CAB (Details)
CABINA (Dettaglio)

Qté-Menge-Cant-Qty-Q.ta | 8 AB 530 | M

1-MLT630 T
2-
3-
4-MLT634 120 LSU
5-
6-
7-MLT731 T LSU
8-MT732

Rep Hinw Fig Item Rif	Numéro Teil-Nr Numero Part-Nr Part-Nr	Désignation Bezeichnung Descripcion Description Descrizione	1	2	3	4	5	6	7	8	9	10	11	12	13	14	15	16	17	18	19	20
63	179156	Colle - Leim Cola - Glue Colla -	1			1			1													
64	562046	Nettoyant avant collage - Reiniger vorher aufkelben Limpiador antes encoladura - Cleaning before plasting Detergente prima dell'incollaggio	1			1			1													
65	564006	Pochette de visserie - Schraubensatz Juego de perno - Bolt kit Kit viti -	1			1			1													
66	563828	Plaque de fixation - Befestigung Platte Placa de fijación - Fastening plate Piastra di fissaggio -	1			1			1													
67	702950	Ecrou - Mutter Tuerca - Nut Dado -	8			8			8													

8 AB 531

POUR TYPE DE CABINE
FUR KABINE TYPEN
PARA TIPO DE CABINA
FOR CAB TYPE
PER TIPO DI CABINA
□ 245 614

JUSQU'A LA MACHINE
BIS DER MASCHINE
HASTA LA MAQUINA
UP TO MACHINE
FINO LA MACCHINA
—N°: 213 284

CABINE (Détails)
KABINE (Einzelteile)
CABINA (Detalles)
CAB (Details)
CABINA (Dettaglio)

1- MLT 630 Turbo
4- MLT 634 120 LSU
7- MLT 731 Turbo LSU

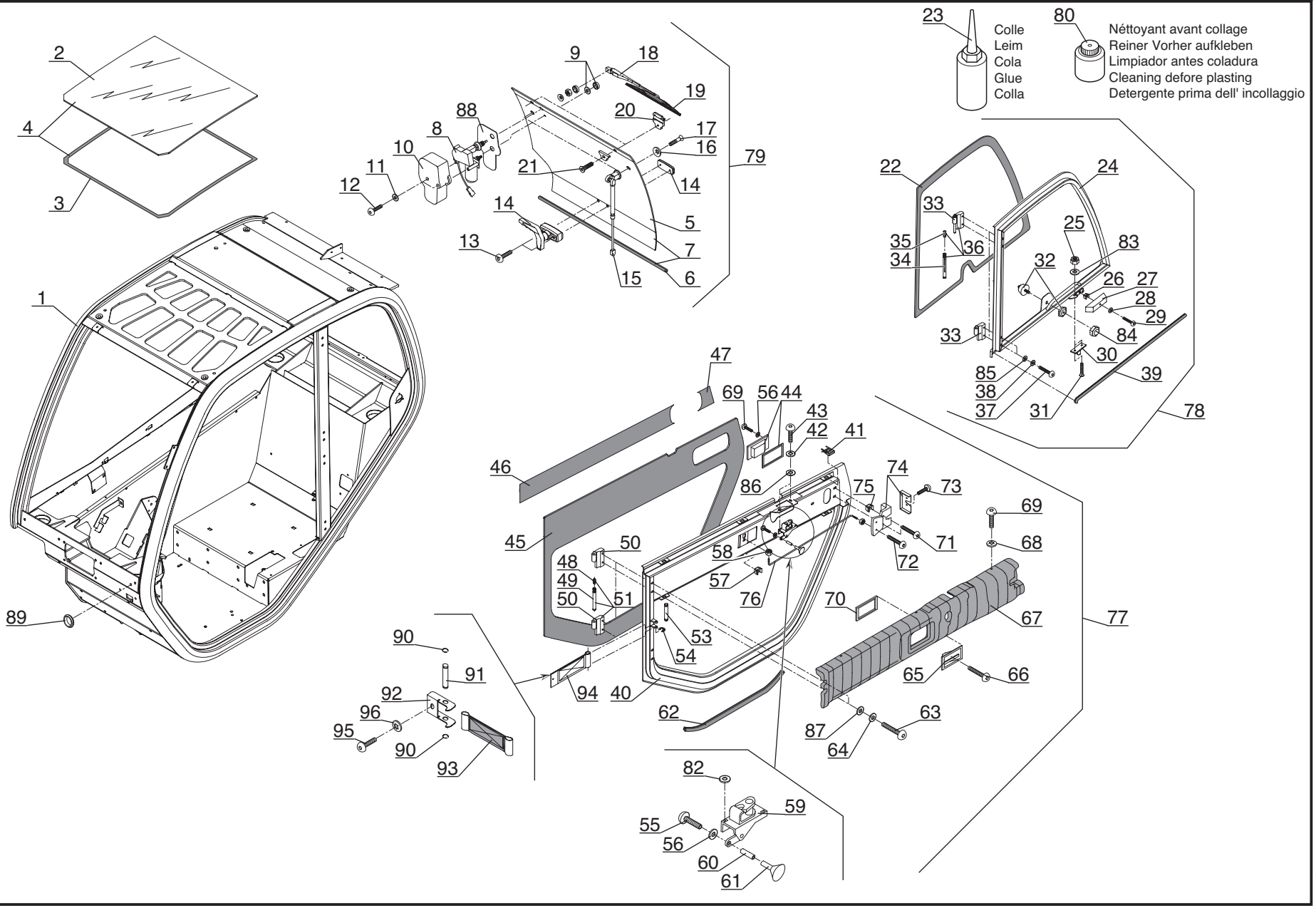

P.A.O. illus

23 / 11 / 05

1

Catalogue : 547845

CABINE (Détails)
KABINE (Einzelteile)
CABINA (Detalles)
CAB (Details)
CABINA (Dettaglio)

Qté-Menge-Cant-Qty-Q.ta | 8 AB 531 | M

1-MLT630 T
2-
3-
4-MLT634 120 LSU
5-
6-
7-MLT731 T LSU
8-MT732

Rep Hinw Fig Item Rif	Numéro Teil-Nr Numero Part-Nr Part-Nr	Désignation Bezeichnung Descripcion Description Descrizione	1	2	3	4	5	6	7	8	9	10	11	12	13	14	15	16	17	18	19	20
1	601451	Ossature de cabine - Kabine rahmenwerk Esqueleto de cabina - Frame work Struttura cabina -	1			1			1													
2	601452	Hublot de toit - Dachschirm Portillo de techo - Roof viewing port Vetro tettuccio -	1			1			1													
3	182038	Joint mastic - Dichtung Junta mastique - Seal mastic Giunto mastice -	1			1			1													
4	601453	Hublot de toit + Joint mastic - Dachschirm + Dichtungskitt Portillo de techo + Junta mastique Roof viewing port + Seal mastic Vetro tettuccio + giunto mastice	1			1			1													
5	225230	Glace arrière, nue - Hinter fensterglas, allein Cristal trasero, solo - Rear window glass, stripped Vetro posteriore, nudo -	1			1			1													
6	182101	Joint profilé - Dichtungsstreifen Junta perfilada - Weatherstrip Guarnizione -	1			1			1													
7	563840	Glace arrière + joint profilé Hinter fensterglas + Dichtungsstreifen Cristal trasero + junta perfilada Rear window glass + weatherstrip Vetro posteriore + guarnizione-	1			1			1													
8	563841	Moteur d'essuie-glace - Scheibenwischer motor Motor de limpiaparabrisas - Windshield-wiper motor Motorino tergicritàllo -	1			1			1													
9	564907	Rondelle - Unterlegscheibe Arandela - Washer Rondella -	1			1			1													
10	563842	Carter - Gehäuse Cárter - Housing Carter -	1			1			1													

22/03/2006

Catalogue : 547845

2

CABINE (Détails)
KABINE (Einzelteile)
CABINA (Detalles)
CAB (Details)
CABINA (Dettaglio)

Qté-Menge-Cant-Qty-Q.ta | 8 AB 531 | M

1-MLT630 T
2-
3-
4-MLT634 120 LSU
5-
6-
7-MLT731 T LSU
8-MT732

Rep Hinw Fig Item Rif	Numéro Teil-Nr Numero Part-Nr Part-Nr	Désignation Bezeichnung Descripcion Description Descrizione	1	2	3	4	5	6	7	8	9	10	11	12	13	14	15	16	17	18	19	20
11	194673	Rondelle plastique - Plastischeibe Arandela plástica - Plastic washer Rondella plastica -	2			2			2													
12	196951	Vis CBHc,M 6- 12-10.9-ZN5/NOIR- Schraube Tornillo - Screw Vite -	2			2			2													
13	196951	Vis CBHc,M 6- 12-10.9-ZN5/NOIR- Schraube Tornillo - Screw Vite -	2			2			2													
14	196953	Poignée - Handgriff Agarrador - Handle Maniglia -	1			1			1													
15	551569	Ressort pneumatique - Luftfeder Resorte neumático - Air spring Molla pneumatico -	2			2			2													
16	550023	Support ressort - Feder Träger Soporte Muelle - Spring bracket Supporto molla -	2			2			2													
17	563843	Vis - Schraube Tornillo - Screw Vite -	2			2			2													
18	198127	Porte balai - Bürstehalter Portaescobilla - Blade holder Porta spàzzola -	1			1			1													
19	551841	Balai d'essuie-glace - Wischerblatt Rasqueta de limpiaparabrisas - Windshield wiper blade Spàzzola tergicritàllo -	1			1			1													
20	551562	Charnière - Scharnier Charnela - Hinge Cerniera -	2			2			2													
21	42412	Vis FHc,M 8- 20-10.9-ZN8/C - Schraube Tornillo - Screw Vite -	4			4			4													

22/03/2006

Catalogue : 547845

CABINE (Détails)
KABINE (Einzelteile)
CABINA (Detalles)
CAB (Details)
CABINA (Dettaglio)

Qté-Menge-Cant-Qty-Q.ta | 8 AB 531 | M

1-MLT630 T
2-
3-
4-MLT634 120 LSU
5-
6-
7-MLT731 T LSU
8-MT732

Rep Hinw Fig Item Rif	Numéro Teil-Nr Numero Part-Nr Part-Nr	Désignation Bezeichnung Descripcion Description Descrizione	1	2	3	4	5	6	7	8	9	10	11	12	13	14	15	16	17	18	19	20
22	225232	Glace de porte, nue Cristal de puerta, solo Vetro di porta, nudo	- Fensterglastür, allein - Door glass, stripped -	1			1			1												
23	179156	Colle Cola Colla	- Leim - Glue -	1			1			1												
24	563847	Porte supérieure, nue Puerta superior, sola Porta superiore, nudo	- Ober tür, allein - Upper door, stripped -	1			1			1												
25	25714	Ecrou H ,M 6 ZN Tuerca Dado	- Mutter - Nut -	2			2			2												
26	551880	Ecrou Tuerca Dado	- Mutter - Nut -	1			1			1												
27	563848	Carter Cárter Carter	- Gehäuse - Housing -	1			1			1												
28	194673	Rondelle plastique Arandela plástica Rondella plastica	- Plastischeibe - Plastic washer -	1			1			1												
29	183396	Vis CBHc,M 6- 16-ZN NOIR Tornillo Vite	- Schraube - Screw -	1			1			1												
30	551577	Gâche Gacheta Brocchetta	- Schliessklappe - Strike -	1			1			1												
31	29441	Vis FHc,M 6- 20-10.9-ZN5/C Tornillo Vite	- Schraube - Screw -	2			2			2												
32	600940	Blocage de porte Bloqueo de puerta Ferma porta	- Türblockierung - Door locking -	1			1			1												

22/03/2006

Catalogue : 547845

CABINE (Détails)
KABINE (Einzelteile)
CABINA (Detalles)
CAB (Details)
CABINA (Dettaglio)

Qté-Menge-Cant-Qty-Q.ta | 8 AB 531 | M

1-MLT630 T
2-
3-
4-MLT634 120 LSU
5-
6-
7-MLT731 T LSU
8-MT732

Rep Hinw Fig Item Rif	Numéro Teil-Nr Numero Part-Nr Part-Nr	Désignation Bezeichnung Descripcion Description Descrizione	1	2	3	4	5	6	7	8	9	10	11	12	13	14	15	16	17	18	19	20
33	185361	Paumelle gauche - Link scharnier Charnela izquierda - L.H. hinge Pomello sinistro -	2			2			2													
34	199963	Axe - Bolzen Eje - Pin Perno -	2			2			2													
35	199961	Graisseur - Schmiernippel Engrasador - Greaser Ingrassatore -	2			2			2													
36	189470	Paumelle gauche - Link scharnier Charnela izquierda - L.H. hinge Pomello sinistro -	2			2			2													
37	190734	Vis CBHc,M 8- 40-ZN NOIR - Schraube Tornillo - Screw Vite -	4			4			4													
38	61674	Rondelle M 8 ZN - Unterlegscheibe Arandela - Washer Rondella -	4			4			4													
39	205245	Joint profilé - Dichtungsstreifen Junta perfilada - Weatherstrip Guarnizione -	1			1			1													
40	563874	Porte inférieure, nue - Unter tür, allein Puerta inferior, sola - Lower door, stripped Porta inferiore, nudo -	1			1			1													
41	551582	Ecrou - Mutter Tuerca - Nut Dado -	6			6			6													
42	29469	Rondelle M 6 ZN - Unterlegscheibe Arandela - Washer Rondella -	2			2			2													
43	183396	Vis CBHc,M 6- 16-ZN NOIR - Schraube Tornillo - Screw Vite -	2			2			2													

Catalogue : 547845

CABINE (Détails)
KABINE (Einzelteile)
CABINA (Detalles)
CAB (Details)
CABINA (Dettaglio)

Qté-Menge-Cant-Qty-Q.ta | 8 AB 531 | M

1-MLT630 T
2-
3-
4-MLT634 120 LSU
5-
6-
7-MLT731 T LSU
8-MT732

Rep Hinw Fig Item Rif	Numéro Teil-Nr Numero Part-Nr Part-Nr	Désignation Bezeichnung Descripcion Description Descrizione	1	2	3	4	5	6	7	8	9	10	11	12	13	14	15	16	17	18	19	20
44	72476	Serrure extérieure - Ausser schloss Cerradura exterior - Outer lock Serratira exteriore -	1			1			1													
45	225233	Glace de porte, nue - Fensterglastür, allein Cristal de puerta, solo - Door glass, stripped Vetro di porta, nudo -	1			1			1													
46	563875	Adhésif - Klebstoff Adhesivo - Adhesive Adesivo -	1			1			1													
47	563876	Adhésif - Klebstoff Adhesivo - Adhesive Adesivo -	1			1			1													
48	199961	Graisseur - Schmiernippel Engrasador - Greaser Ingrassatore -	2			2			2													
49	199963	Axe - Bolzen Eje - Pin Perno -	2			2			2													
50	185361	Paumelle gauche - Link scharnier Charnela izquierda - L.H. hinge Pomello sinistro -	2			2			2													
51	189470	Paumelle gauche - Link scharnier Charnela izquierda - L.H. hinge Pomello sinistro -	2			2			2													
53	72436	Axe - Bolzen Eje - Pin Perno -	1			1			1													
54	72437	Circlips - Sicherungsring Aro retén - Circlip Anello di arresto -	2			2			2													
55	190807	Vis CBHc,M 6- 30-10.9-ZN5/NOIR- Schraube Tornillo - Screw Vite -	1			1			1													

22/03/2006

Catalogue : 547845

6

CABINE (Détails)
KABINE (Einzelteile)
CABINA (Detalles)
CAB (Details)
CABINA (Dettaglio)

Qté-Menge-Cant-Qty-Q.ta | 8 AB 531 | M

1-MLT630 T
2-
3-
4-MLT634 120 LSU
5-
6-
7-MLT731 T LSU
8-MT732

Rep Hinw Fig Item Rif	Numéro Teil-Nr Numero Part-Nr Part-Nr	Désignation Bezeichnung Descripcion Description Descrizione	1	2	3	4	5	6	7	8	9	10	11	12	13	14	15	16	17	18	19	20
56	174132	Rondelle JZC 6 CAD.BICH - Unterlegscheibe Arandela - Washer Rondella -	2			2			2													
57	184035	Ecrou EQC M 6 ZN - Mutter Tuerca - Nut Dado -	1			1			1													
58	485980	Ecrou H,FR M 4 C 8 ZN - Mutter Tuerca - Nut Dado -	2			2			2													
59	551583	Serrure - Schloss Cerradura - Lock Serratura -	1			1			1													
60	551585	Entretoise - Querstrebe Separador - Spacer Distanziale -	1			1			1													
61	551584	Bouchon - Stopfen Tapón - Plug Tappo -	1			1			1													
62	551889	Joint profilé - Dichtungsstreifen Junta perfilada - Weatherstrip Guarnizióne -	1			1			1													
63	190734	Vis CBHc,M 8- 40-ZN NOIR - Schraube Tornillo - Screw Vite -	4			4			4													
64	42325	Rondelle W 8 ZN - Unterlegscheibe Arandela - Washer Rondella -	4			4			4													
65	183401	Serrure intérieure - Innen schloss Cerradura interior - Inner lock Serratura interiore -	1			1			1													
66	205275	Vis CBHc,M 6- 20-10.9-ZN5/NOIR- Schraube Tornillo - Screw Vite -	1			1			1													

Catalogue : 547845

7

CABINE (Détails)
KABINE (Einzelteile)
CABINA (Detalles)
CAB (Details)
CABINA (Dettaglio)

Qté-Menge-Cant-Qty-Q.ta | 8 AB 531 | M

1-MLT630 T
2-
3-
4-MLT634 120 LSU
5-
6-
7-MLT731 T LSU
8-MT732

Rep Hinw Fig Item Rif	Numéro Teil-Nr Numero Part-Nr Part-Nr	Désignation Bezeichnung Descripcion Description Descrizione	1	2	3	4	5	6	7	8	9	10	11	12	13	14	15	16	17	18	19	20
67	564910	Carter - Gehäuse Cárter - Housing Carter -	1			1			1													
68	551600	Rondelle - Unterlegscheibe Arandela - Washer Rondella -	6			6			6													
69	199976	Vis CBHc,M 5- 20-ZN NOIR - Schraube Tornillo - Screw Vite -	7			7			7													
70	183402	Cale - Keil Cala - Wedge Spessore -	1			1			1													
71	182024	Vis CHc,M 5- 35 ZN - Schraube Tornillo - Screw Vite -	2			2			2													
72	601455	Vis - Schraube Tornillo - Screw Vite -	1			1			1													
73	187435	Vis FHc,M 6- 30-10.9-ZN5/C - Schraube Tornillo - Screw Vite -	2			2			2													
74	182110	Serrure intérieure droite - Recht innen schloss Cerradura interior derecha - R.H. inner lock Serratura interiore destro -	1			1			1													
75	184035	Ecrou EQC M 6 ZN - Mutter Tuerca - Nut Dado -	2			2			2													
76	563855	Tringle - Stange Varilla - Rod Bacchetta -	1			1			1													
77	563873	Porte inférieure complète - Kompletter unter tür Puerta inferior completa - Complete lower door Porta inferiore completa -	1			1			1													

+

22/03/2006

Catalogue : 547845

8

CABINE (Détails)
KABINE (Einzelteile)
CABINA (Detalles)
CAB (Details)
CABINA (Dettaglio)

Qté-Menge-Cant-Qty-Q.ta | 8 AB 531 | M

1-MLT630 T
2-
3-
4-MLT634 120 LSU
5-
6-
7-MLT731 T LSU
8-MT732

Rep Hinw Fig Item Rif	Numéro Teil-Nr Numero Part-Nr Part-Nr	Désignation Bezeichnung Descripcion Description Descrizione	1	2	3	4	5	6	7	8	9	10	11	12	13	14	15	16	17	18	19	20
78	563833	Porte supérieure complète - Kompletter ober tür Puerta superior completa - Complete upper door Porta superiore completa -	1			1			1													
79	563846	Hayon complet - Kompletter hintertür Puerta trasera completa - Complete back door Vetro completo -	1			1			1													
80	562046	Nettoyant avant collage - Reiniger vorher aufkelben Limpiador antes encoladura - Cleaning before plasting Detergente prima dell'incollaggio	1			1			1													
81	601454	Rondelle - Unterlegscheibe Arandela - Washer Rondella -	2			2			2													
82	205250	Rondelle - Unterlegscheibe Arandela - Washer Rondella -	2			2			2													
83	29469	Rondelle M 6 ZN - Unterlegscheibe Arandela - Washer Rondella -	2			2			2													
84	564908	Bouchon - Stopfen Tapón - Plug Tappo -	1			1			1													
85	42325	Rondelle W 8 ZN - Unterlegscheibe Arandela - Washer Rondella -	4			4			4													
86	42316	Rondelle W 6 ZN - Unterlegscheibe Arandela - Washer Rondella -	2			2			2													
87	61674	Rondelle M 8 ZN - Unterlegscheibe Arandela - Washer Rondella -	4			4			4													
88	600764	Adhésif - Klebstoff Adhesivo - Adhesive Adesivo -	1			1			1													

Catalogue : 547845

CABINE (Détails)
KABINE (Einzelteile)
CABINA (Detalles)
CAB (Details)
CABINA (Dettaglio)

Qté-Menge-Cant-Qty-Q.ta | 8 AB 531 | M

1-MLT630 T
2-
3-
4-MLT634 120 LSU
5-
6-
7-MLT731 T LSU
8-MT732

Rep Hinw Fig Item Rif	Numéro Teil-Nr Numero Part-Nr Part-Nr	Désignation Bezeichnung Descripcion Description Descrizione	1	2	3	4	5	6	7	8	9	10	11	12	13	14	15	16	17	18	19	20
89	601456	Passe-fil - Gummischeibe Arandela de gaucho - Cable grommet Passo-filo -	1			1			1													
90	72437	Circlips - Sicherungsring Aro retén - Circlip Anello di arresto -	2			2			2													
91	72436	Axe - Bolzen Eje - Pin Perno -	1			1			1													
92	602812	Etrier - Bügel Estribo - Clamp Staffa -	1			1			1													
93	602811	Sangle - Tragband Cincha - Webbing Cinghia -	1			1			1													
94	602832	Kit sangles - Tragband kit Kit cincha - Webbing kit Kit cinghia -	1			1			1													
95	190735	Vis CBHc,M 8- 45-ZN NOIR - Schraube Tornillo - Screw Vite -	1			1			1													
96	42325	Rondelle W 8 ZN - Unterlegscheibe Arandela - Washer Rondella -	1			1			1													

22/03/2006

8 AB 532

POUR TYPE DE CABINE
FUR KABINE TYPEN
PARA TIPO DE CABINA
FOR CAB TYPE
PER TIPO DI CABINA
245 614

JUSQU'A LA MACHINE
BIS DER MASCHINE
HASTA LA MAQUINA
UP TO MACHINE
FINO LA MACCHINA
N°: **213 284**

CABINE (Détails)
KABINE (Einzelteile)
CABINA (Detalles)
CAB (Details)
CABINA (Dettaglio)

1- MLT 630 Turbo
4- MLT 634 120 LSU
7- MLT 731 Turbo LSU

● SUIVANT MONTAGE
NACH MONTAGE
SEGUN MONTAJE
AS MOUNTING
SECONDO MONTAGGIO

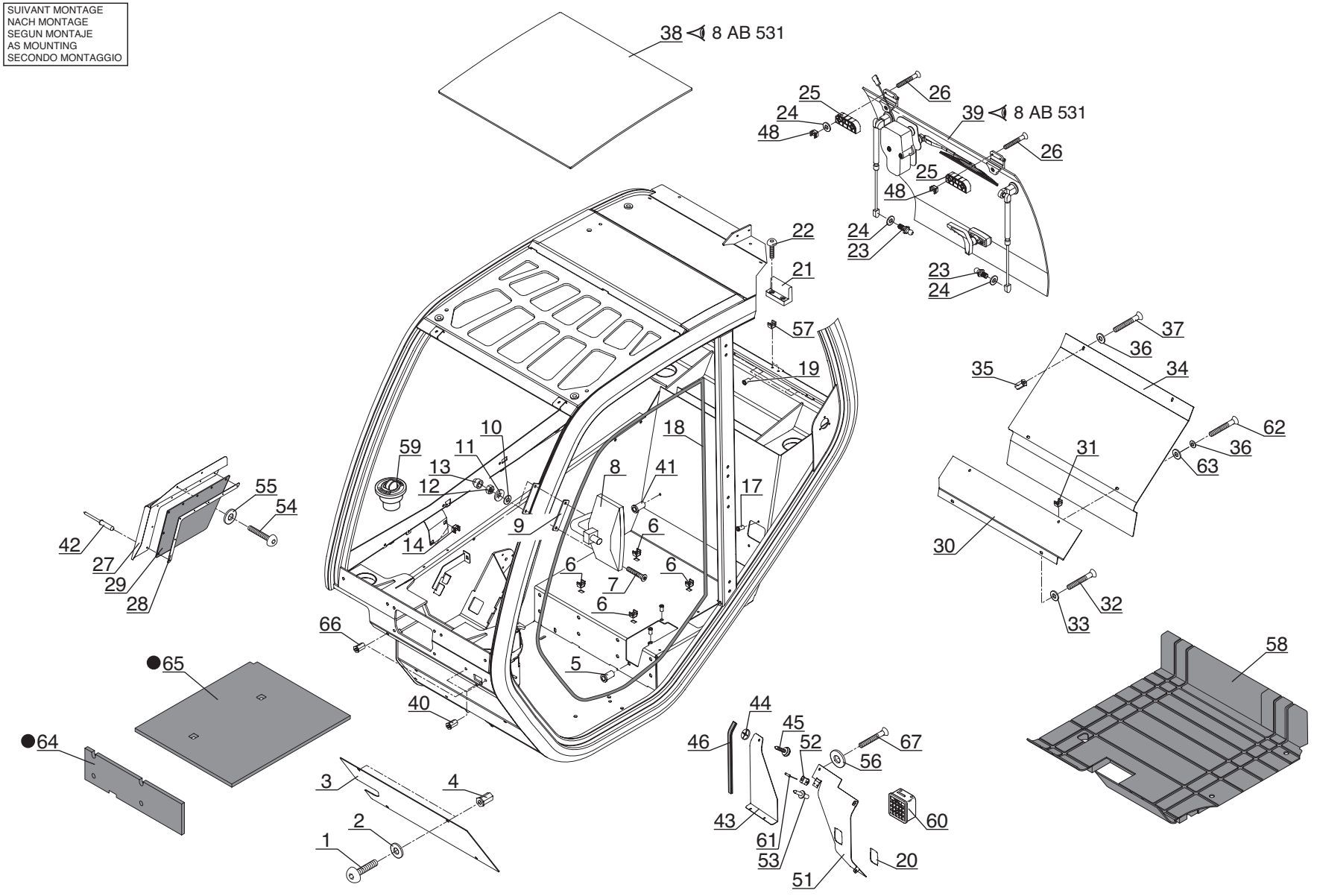

P.A.O. illus

Catalogue : 547845

1

CABINE (Détails)
KABINE (Einzelteile)
CABINA (Detalles)
CAB (Details)
CABINA (Dettaglio)

Qté-Menge-Cant-Qty-Q.ta | 8 AB 532 | M

1-MLT630 T
2-
3-
4-MLT634 120 LSU
5-
6-
7-MLT731 T LSU
8-MT732

Rep Hinw Fig Item Rif	Numéro Teil-Nr Numero Part-Nr Part-Nr	Désignation Bezeichnung Descripcion Description Descrizione	1	2	3	4	5	6	7	8	9	10	11	12	13	14	15	16	17	18	19	20
1	189172	Vis CBHc,M 6- 16-10.9-ZN5/NOIR- Schraube Tornillo - Screw Vite -	4			4			4													
2	551599	Rondelle - Unterlegscheibe Arandela - Washer Rondella -	4			4			4													
3	563856	Plaque de fermeture - Schlussplatte Placa de cierre - Fastening plate Piastra di chiusura -	1			1			1													
4	563829	Insert de 6 - Stuck Pion - Insert Inserto -	4			4			4													
5	563864	Insert de 8 - Stuck Pion - Insert Inserto -	3			3			3													
6	205052	Ecrou - Mutter Tuerca - Nut Dado -	4			4			4													
7	29441	Vis FHc,M 6- 20-10.9-ZN5/C - Schraube Tornillo - Screw Vite -	2			2			2													
8	561426	Rétroviseur gauche complet Kompletter link rückblickspiegel Retrovisor izquierdo completo - Complete L.H. rearview mirro Specchio sinistro completo -	1			1			1													
9	562174	Plaque de fixation - Befestigung Platte Placa de fijación - Fastening plate Piastra di fissaggio -	1			1			1													
10	29469	Rondelle M 6 ZN - Unterlegscheibe Arandela - Washer Rondella -	2			2			2													
11	42316	Rondelle W 6 ZN - Unterlegscheibe Arandela - Washer Rondella -	2			2			2													

22/03/2006

2

Catalogue : 547845

CABINE (Détails)
KABINE (Einzelteile)
CABINA (Detalles)
CAB (Details)
CABINA (Dettaglio)

Qté-Menge-Cant-Qty-Q.ta | 8 AB 532 | M

1-MLT630 T
2-
3-
4-MLT634 120 LSU
5-
6-
7-MLT731 T LSU
8-MT732

Rep Hinw Fig Item Rif	Numéro Teil-Nr Numero Part-Nr Part-Nr	Désignation Bezeichnung Descripcion Description Descrizione	1	2	3	4	5	6	7	8	9	10	11	12	13	14	15	16	17	18	19	20
12	162229	Ecrou H,FR M 6 C 8 ZN..C - Mutter Tuerca - Nut Dado -	2			2			2													
13	55404	Capuchon - Kappe Capuchón - Cap Cappuccio -	2			2			2													
14	551882	Ecrou - Mutter Tuerca - Nut Dado -	2			2			2													
17	563829	Insert de 6 - Stuck Pion - Insert Inserto -	2			2			2													
18	563860	Joint d'étanchéité - Dichtungsring Junta de estanqueidad - Seal Guarnizióne -	1			1			1													
19	601458	Insert - Stuck Pion - Insert Inserto -	4			4			4													
20	600766	Adhésif - Klebstoff Adhesivo - Adhesive Adesivo -	1			1			1													
21	550024	Butée - Anschlag Tope - Stop Battuta -	1			1			1													
22	184036	Vis CBHc,M 5- 16-10.9-ZN5/NOIR- Schraube Tornillo - Screw Vite -	2			2			2													
23	63200	Rotule - Kugelgelenk Rótula - Knee-joint Rotula -	2			2			2													
24	42325	Rondelle W 8 ZN - Unterlegscheibe Arandela - Washer Rondella -	2			2			2													

22/03/2006

Catalogue : 547845

3

CABINE (Détails)
KABINE (Einzelteile)
CABINA (Detalles)
CAB (Details)
CABINA (Dettaglio)

Qté-Menge-Cant-Qty-Q.ta | 8 AB 532 | M

1-MLT630 T
2-
3-
4-MLT634 120 LSU
5-
6-
7-MLT731 T LSU
8-MT732

Rep Hinw Fig Item Rif	Numéro Teil-Nr Numero Part-Nr Part-Nr	Désignation Bezeichnung Descripcion Description Descrizione	1	2	3	4	5	6	7	8	9	10	11	12	13	14	15	16	17	18	19	20
25	551572	Cale - Keil Cala - Wedge Spessore -	2			2			2													
26	62863	Vis CBHc,M 8- 45 - Schraube Tornillo - Screw Vite -	4			4			4													
27	564911	Plaque de fermeture - Schlussplatte Placa de cierre - Fastening plate Piastra di chiusura -	1			1			1													
28	564912	Plaque de protection - Schützplatte Placa de protección - Protection plate Piastra di protezione -	1			1			1													
29	600765	Bavette - Schmutzfänger Parrabarros - Flap Protezione -	1			1			1													
30	563862	Plaque de fermeture - Schlussplatte Placa de cierre - Fastening plate Piastra di chiusura -	1			1			1													
31	184035	Ecrou EQC M 6 ZN - Mutter Tuerca - Nut Dado -	2			2			2													
32	189172	Vis CBHc,M 6- 16-10.9-ZN5/NOIR- Schraube Tornillo - Screw Vite -	2			2			2													
33	551599	Rondelle - Unterlegscheibe Arandela - Washer Rondella -	2			2			2													
34	563863	Plaque de fermeture - Schlussplatte Placa de cierre - Fastening plate Piastra di chiusura -	1			1			1													
35	600969	Insert - Stuck Pion - Insert Inserto -	2			2			2													

22/03/2006

Catalogue : 547845

CABINE (Détails)
KABINE (Einzelteile)
CABINA (Detalles)
CAB (Details)
CABINA (Dettaglio)

Qté-Menge-Cant-Qty-Q.ta | 8 AB 532 | M

1-MLT630 T
2-
3-
4-MLT634 120 LSU
5-
6-
7-MLT731 T LSU
8-MT732

Rep Hinw Fig Item Rif	Numéro Teil-Nr Numero Part-Nr Part-Nr	Désignation Bezeichnung Descripcion Description Descrizione	1	2	3	4	5	6	7	8	9	10	11	12	13	14	15	16	17	18	19	20
36	551599	Rondelle - Unterlegscheibe Arandela - Washer Rondella -	4			4			4													
37	189172	Vis CBHc,M 6- 16-10.9-ZN5/NOIR- Schraube Tornillo - Screw Vite -	2			2			2													
38	601453	Hublot de toit + Joint mastic - Dachschirm + Dichtungskitt Portillo de techo + Junta mastique Roof viewing port + Seal mastic Vetro tettuccio + giunto mastice	1			1			1													
39	563846	Hayon complet - Kompletter hintertür Puerta trasera completa - Complete back door Vetro completo -	1			1			1													
40	563864	Insert de 8 - Stuck Pion - Insert Inserto -	2			2			2													
41	563829	Insert de 6 - Stuck Pion - Insert Inserto -	1			1			1													
42	54568	Rivet - Niete Remache - Rivet Rivetto -	7			7			7													
43	228013	Plaque de fermeture - Schlussplatte Placa de cierre - Fastening plate Piastra di chiusura -	1			1			1													
44	228119	Rondelle - Unterlegscheibe Arandela - Washer Rondella -	1			1			1													
45	228117	Verrou - Riegel Cerrojo - Locker Catenaccio -	1			1			1													
46	561249	Joint profilé - Dichtungsstreifen Junta perfilada - Weatherstrip Guarnizione -	1			1			1													

Catalogue : 547845

5

CABINE (Détails)
KABINE (Einzelteile)
CABINA (Detalles)
CAB (Details)
CABINA (Dettaglio)

Qté-Menge-Cant-Qty-Q.ta | 8 AB 532 | M

1-MLT630 T
2-
3-
4-MLT634 120 LSU
5-
6-
7-MLT731 T LSU
8-MT732

Rep Hinw Fig Item Rif	Numéro Teil-Nr Numero Part-Nr Part-Nr	Désignation Bezeichnung Descripcion Description Descrizione	1	2	3	4	5	6	7	8	9	10	11	12	13	14	15	16	17	18	19	20
48	205052	Ecrou - Mutter Tuerca - Nut Dado -	4			4			4													
51	228012	Plaque de fermeture - Schlussplatte Placa de cierre - Fastening plate Piastra di chiusura -	1			1			1													
52	562198	Cage de verrouillage - Veriegeingehäuse Caja de cierre - Locking casing Gabbia di blocco -	1			1			1													
53	174677	Rivet - Niete Remache - Rivet Rivetto -	2			2			2													
54	189172	Vis CBHc,M 6- 16-10.9-ZN5/NOIR- Schraube Tornillo - Screw Vite -	2			2			2													
55	551599	Rondelle - Unterlegscheibe Arandela - Washer Rondella -	2			2			2													
56	189857	Rondelle M 6 ZN PASS.NOIRE - Unterlegscheibe Arandela - Washer Rondella -	3			3			3													
57	601460	Ecrou - Mutter Tuerca - Nut Dado -	2			2			2													
58	224925	Tapis de sol - Teppich Colchoneta dura - Carpet Pedana -	1			1			1													
59	552710	Buse d'aération - Heizungsdüse Conducto de ventilación - Air nozzle Condotto di ventilazione -	2			2			2													
60	227649	Buse d'aération - Heizungsdüse Conducto de ventilación - Air nozzle Condotto di ventilazione -	1			1			1													

22/03/2006

Catalogue : 547845

CABINE (Détails)
KABINE (Einzelteile)
CABINA (Detalles)
CAB (Details)
CABINA (Dettaglio)

Qté-Menge-Cant-Qty-Q.ta | 8 AB 532 | M

1-MLT630 T
2-
3-
4-MLT634 120 LSU
5-
6-
7-MLT731 T LSU
8-MT732

Rep Hinw Fig Item Rif	Numéro Teil-Nr Numero Part-Nr Part-Nr	Désignation Bezeichnung Descripcion Description Descrizione	1	2	3	4	5	6	7	8	9	10	11	12	13	14	15	16	17	18	19	20
61	163658	Rivet Ø 3,2 x 8 - Niete Remache - Rivet Rivetto -	2			2			2													
62	189172	Vis CBHc,M 6- 16-10.9-ZN5/NOIR- Schraube Tornillo - Screw Vite -	2			2			2													
63	189857	Rondelle M 6 ZN PASS.NOIRE - Unterlegscheibe Arandela - Washer Rondella -	2			2			2													
64	603298	Insonorisant - Schalldämpfungmoos Insonorizador - Sound proofing foam Ammortizzatore -	1			1			1													
65	603299	Insonorisant - Schalldämpfungmoos Insonorizador - Sound proofing foam Ammortizzatore -	1			1			1													
66	563829	Insert de 6 - Stuck Pion - Insert Inserto -	2			2			2													
67	196951	Vis CBHc,M 6- 12-10.9-ZN5/NOIR- Schraube Tornillo - Screw Vite -	3			3			3													

8 AB 533

POUR TYPE DE CABINE
FUR KABINE TYPEN
PARA TIPO DE CABINA
FOR CAB TYPE
PER TIPO DI CABINA
☐ **245 614**

JUSQU'A LA MACHINE
BIS DER MASCHINE
HASTA LA MAQUINA
UP TO MACHINE
FINO LA MACCHINA
—N°: **213 284**

CABINE (Détails)
KABINE (Einzelteile)
CABINA (Detalles)
CAB (Details)
CABINA (Dettaglio)

1- MLT 630 Turbo
4- MLT 634 120 LSU
7- MLT 731 Turbo LSU

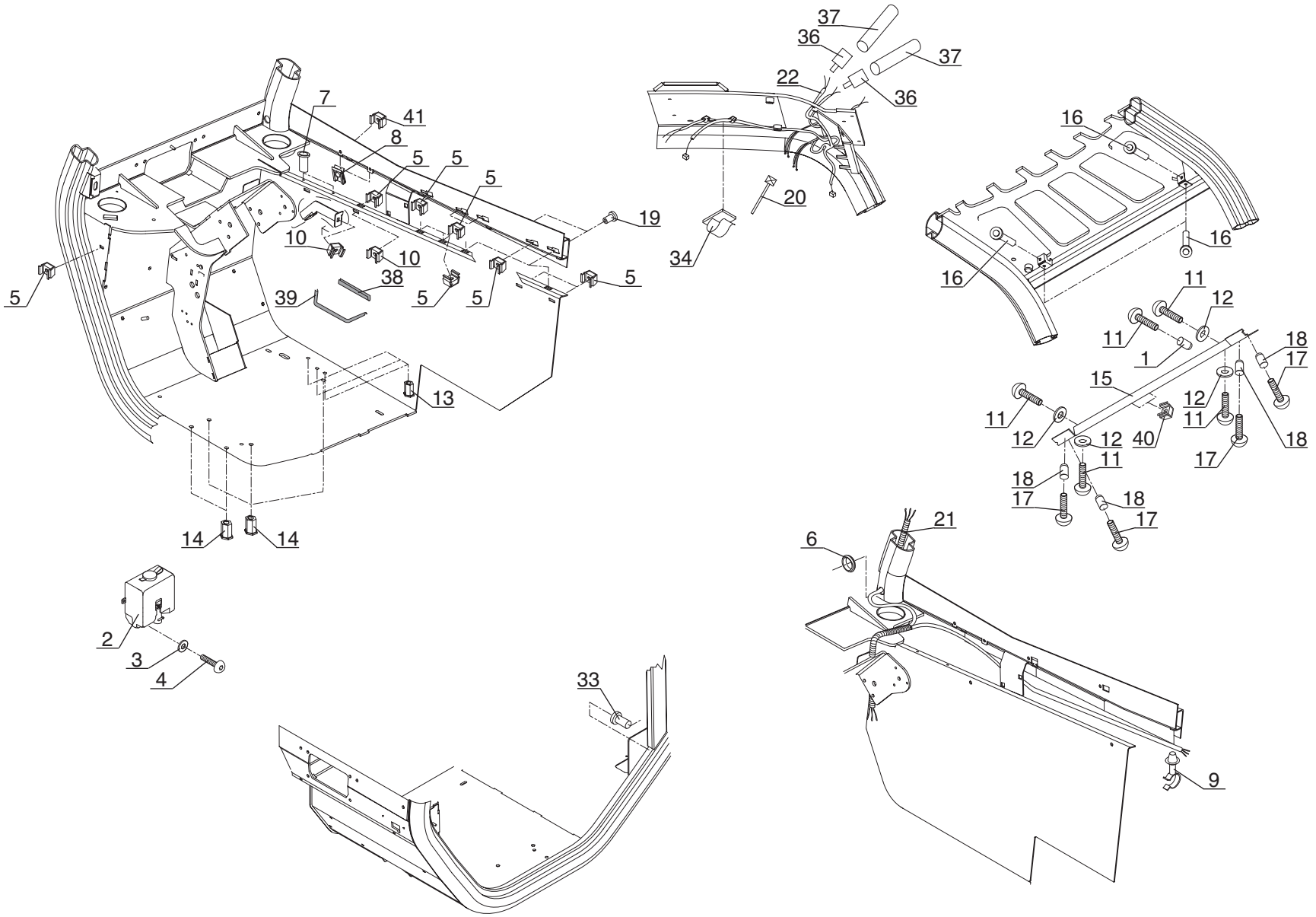

P.A.O. illus

Catalogue : 547845

1

CABINE (Détails)
KABINE (Einzelteile)
CABINA (Detalles)
CAB (Details)
CABINA (Dettaglio)

Qté-Menge-Cant-Qty-Q.ta | 8 AB 533 | M

1-MLT630 T
2-
3-
4-MLT634 120 LSU
5-
6-
7-MLT731 T LSU
8-MT732

Rep Hinw Fig Item Rif	Numéro Teil-Nr Numero Part-Nr Part-Nr	Désignation Bezeichnung Descripcion Description Descrizione	1	2	3	4	5	6	7	8	9	10	11	12	13	14	15	16	17	18	19	20
1	601458	Insert - Stuck Pion - Insert Inserto -	1			1			1													
2	564916	Réservoir lave-glace - Scheibenwasher behälter Depósito lavaparabrissas - Windshield-washer tank Serbatoio di lavavetro -	1			1			1													
3	194673	Rondelle plastique - Plastischeibe Arandela plástica - Plastic washer Rondella plastica -	2			2			2													
4	196951	Vis CBHc,M 6- 12-10.9-ZN5/NOIR- Schraube Tornillo - Screw Vite -	2			2			2													
5	551880	Ecrou - Mutter Tuerca - Nut Dado -	X			X			X													
6	194676	Passe-fil - Gummischeibe Arandela de gaucho - Cable grommet Passo-filo -	3			3			3													
7	563829	Insert de 6 - Stuck Pion - Insert Inserto -	2			2			2													
8	563866	Ecrou - Mutter Tuerca - Nut Dado -	2			2			2													
9	563867	Collier - Spannschelle Abrazadera - Clamp Fascetta -	5			5			5													
10	184035	Ecrou EQC M 6 ZN - Mutter Tuerca - Nut Dado -	2			2			2													
11	184036	Vis CBHc,M 5- 16-10.9-ZN5/NOIR- Schraube Tornillo - Screw Vite -	5			5			5													

22/03/2006

Catalogue : 547845

2

CABINE (Détails)
KABINE (Einzelteile)
CABINA (Detalles)
CAB (Details)
CABINA (Dettaglio)

Qté-Menge-Cant-Qty-Q.ta | 8 AB 533 | M

1-MLT630 T
2-
3-
4-MLT634 120 LSU
5-
6-
7-MLT731 T LSU
8-MT732

Rep Hinw Fig Item Rif	Numéro Teil-Nr Numero Part-Nr Part-Nr	Désignation Bezeichnung Descripcion Description Descrizione	1	2	3	4	5	6	7	8	9	10	11	12	13	14	15	16	17	18	19	20
12	551600	Rondelle - Unterlegscheibe Arandela - Washer Rondella -	4			4			4													
13	563829	Insert de 6 - Stuck Pion - Insert Inserto -	3			3			3													
14	563864	Insert de 8 - Stuck Pion - Insert Inserto -	3			3			3													
15	563868	Plaque de fixation - Befestigung Platte Placa de fijación - Fastening plate Piastra di fissaggio -	1			1			1													
16	601458	Insert - Stuck Pion - Insert Inserto -	4			4			4													
17	206083	Vis CBHc,M 4- 12-10.9-ZN5/NOIR- Schraube Tornillo - Screw Vite -	4			4			4													
18	702152	Insert - Stuck Pion - Insert Inserto -	4			4			4													
19	563829	Insert de 6 - Stuck Pion - Insert Inserto -	2			2			2													
20	551541	Serre-câble - Kabel klemme Terminal de cable - Cable clamp Serracava -	2			2			2													
21	601461	Faisceau - Kabelbaum Haz - Wiring harness Fascio -	1			1			1													
22	563871	Faisceau - Kabelbaum Haz - Wiring harness Fascio -	1			1			1													

+

3

CABINE (Détails)
KABINE (Einzelteile)
CABINA (Detalles)
CAB (Details)
CABINA (Dettaglio)

Qté-Menge-Cant-Qty-Q.ta | 8 AB 533 | M

1-MLT630 T
2-
3-
4-MLT634 120 LSU
5-
6-
7-MLT731 T LSU
8-MT732

Rep Hinw Fig Item Rif	Numéro Teil-Nr Numero Part-Nr Part-Nr	Désignation Bezeichnung Descripcion Description Descrizione	1	2	3	4	5	6	7	8	9	10	11	12	13	14	15	16	17	18	19	20
33	601458	Insert - Stuck Pion - Insert Inserto -	1			1			1													
34	561531	Clip - Klammer Clip - Clip Fermagilo -	3			3			3													
36	561342	Cosse - Leitungsshuh Guardacabo - Cable terminal Capocorda -	2			2			2													
37	562665	Embout - Stopfen Tapón - Plug Ghiera -	X			X			X													
38	232477	Joint profilé - Dichtungsstreifen Junta perfilada - Weatherstrip Guarnizióne -	1			1			1													
39	232478	Joint profilé - Dichtungsstreifen Junta perfilada - Weatherstrip Guarnizióne -	1			1			1													
40	603300	Insert - Stuck Pion - Insert Inserto -	2			2			2													
41	551880	Ecrou - Mutter Tuerca - Nut Dado -	1			1			1													

22/03/2006

8 AB 534

POUR TYPE DE CABINE
FUR KABINE TYPEN
PARA TIPO DE CABINA
FOR CAB TYPE
PER TIPO DI CABINA
245 614

JUSQU'A LA MACHINE
BIS DER MASCHINE
HASTA LA MAQUINA
UP TO MACHINE
FINO LA MACCHINA
N°: **213 284**

CABINE (Détails)
KABINE (Einzelteile)
CABINA (Detalles)
CAB (Details)
CABINA (Dettaglio)

1- MLT 630 Turbo
4- MLT 634 120 LSU
7- MLT 731 Turbo LSU

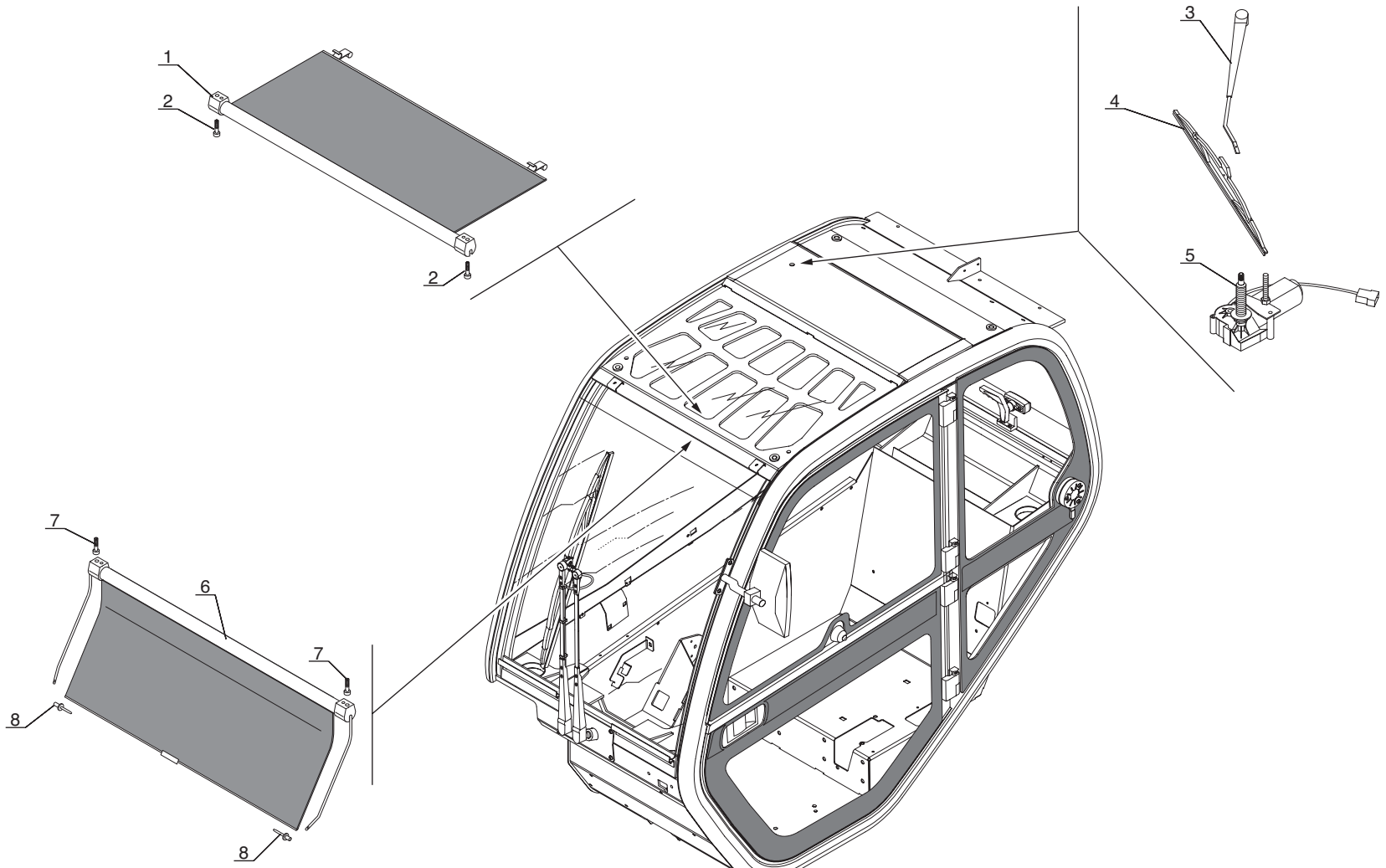

P.A.O. illus

Catalogue : 547845

1

CABINE (Détails)
KABINE (Einzelteile)
CABINA (Detalles)
CAB (Details)
CABINA (Dettaglio)

Qté-Menge-Cant-Qty-Q.ta | 8 AB 534 | M

1-MLT630 T
2-
3-
4-MLT634 120 LSU
5-
6-
7-MLT731 T LSU
8-MT732

Rep Hinw Fig Item Rif	Numéro Teil-Nr Numero Part-Nr Part-Nr	Désignation Bezeichnung Descripcion Description Descrizione	1	2	3	4	5	6	7	8	9	10	11	12	13	14	15	16	17	18	19	20
1	600730	Pare-soleil - Sonnen schutzvorhang Cubresol - Sun shade	1			1			1													
2	600729	Vis - Schraube Tornillo - Screw Vite -	2			2			2													
3	601668	Bras réglable - Wischerarm Brazo - Jib Braccio -	1			1			1													
4	551841	Balai d'essuie-glace - Wischerblatt Rasqueta de limpiaparabrisas - Windshield wiper blade Spàzzola tergicritàllo -	1			1			1													
5	601667	Moteur d'essuie-glace - Wischermotor Motor de limpiaparabrisas - Windshield-wiper motor Motorino tergicristàllo -	1			1			1													
6	600733	Pare-soleil - Sonnen schutzvorhang Cubresol - Sun shade	1			1			1													
7	600729	Vis - Schraube Tornillo - Screw Vite -	2			2			2													
8	54568	Rivet - Niete Remache - Rivet Rivetto -	2			2			2													

22/03/2006

8 AB 718

POUR TYPE DE CABINE FUR KABINE TYPEN PARA TIPO DE CABINA FOR CAB TYPE PER TIPO DI CABINA	A PARTIR DE LA MACHINE AB DER MASCHINE A PARTIR DE LA MAQUINA FROM MACHINE A PARTIR DA MACCHINA
☐ **254 502**	↦ N°: 213285

CABINE (Détails)
KABINE (Einzelteile)
CABINA (Detalles)
CAB (Details)
CABINA (Dettaglio)

1- MLT 630 Turbo

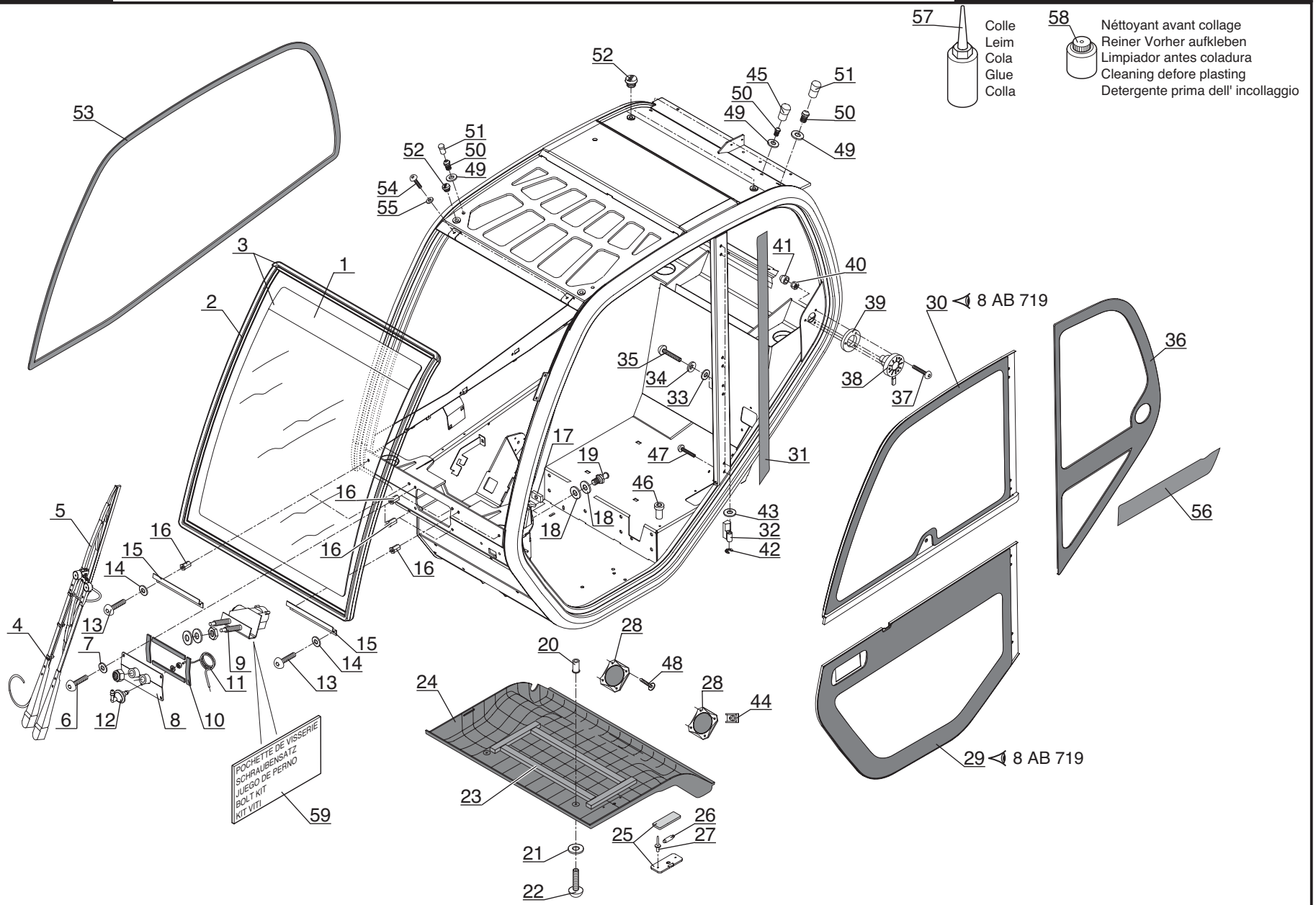

P.A.O. illus

22 / 11 / 06

Catalogue : 254502MOD

1

CABINE (Détails)
KABINE (Einzelteile)
CABINA (Detalles)
CAB (Details)
CABINA (Dettaglio)

Qté-Menge-Cant-Qty-Q.ta | 8 AB 718 | M

1-MLT630 T
2-
3-
4-MLT634 120 LSU
5-
6-
7-MLT731 T LSU
8-MT732

Rep Hinw Fig Item Rif	Numéro Teil-Nr Numero Part-Nr Part-Nr	Désignation Bezeichnung Descripcion Description Descrizione	1	2	3	4	5	6	7	8	9	10	11	12	13	14	15	16	17	18	19	20
1	225228	Pare brise, nu - Windschutzscheibe, allein Parabrisas, solo - Windscreen, stripped Vetro, nudo -	1																			
2	702956	Joint profilé - Dichtungsstreifen Junta perfilada - Weatherstrip Guarnizióne -	1																			
3	563825	Pare brise + Joint profilé Windschutzscheibe + Dichtungsstreifen Parabrisas + Junta perfilada - Windscreen + Weatherstrip Vetro + Guarnizióne -	1																			
4	193156	Porte balai - Bürstehalter Portaescobilla - Blade holder Porta spàzzola -	1																			
5	193155	Balai d'essuie-glace - Scheibenwisher bürste Rasqueta de limpiaparabrisas - Windshield wiper blade Spàzzola tergicritàllo -	1																			
6	205275	Vis CBHc,M 6- 20-10.9-ZN5/NOIR- Schraube Tornillo - Screw Vite -	4																			
7	706997	Rondelle plastique - Plastischeibe Arandela plástica - Plastic washer Rondella plastica -	4																			
8	563826	Plaque de fermeture - Schlussplatte Placa de cierre - Fastening plate Piastra di chiusura -	1																			
9	563827	Moteur d'essuie-glace - Scheibenwischer motor Motor de limpiaparabrisas - Windshield-wiper motor Motorino tergicristallo -	1																			
10	166544	Joint adhésif - Klebedichtung Junta adhesiva - Adhesive gasket Guarnizióne adesivo -	1																			
11	201000	Durit - Schlauch Tubo flexible - Hose Manicotto -	1																			

22/11/2006

Catalogue : 254502MOD

2

CABINE (Détails)
KABINE (Einzelteile)
CABINA (Detalles)
CAB (Details)
CABINA (Dettaglio)

Qté-Menge-Cant-Qty-Q.ta | 8 AB 718 | M

1-MLT630 T
2-
3-
4-MLT634 120 LSU
5-
6-
7-MLT731 T LSU
8-MT732

Rep Hinw Fig Item Rif	Numéro Teil-Nr Numero Part-Nr Part-Nr	Désignation Bezeichnung Descripcion Description Descrizione	1	2	3	4	5	6	7	8	9	10	11	12	13	14	15	16	17	18	19	20
12	199955	Raccord - Verschraubung Racor - Connection Raccordo -	1																			
13	205275	Vis CBHc,M 6- 20-10.9-ZN5/NOIR- Schraube Tornillo - Screw Vite -	4																			
14	706997	Rondelle plastique - Plastischeibe Arandela plástica - Plastic washer Rondella plastica -	4																			
15	563828	Plaque de fixation - Befestigung Platte Placa de fijación - Fastening plate Piastra di fissaggio -	2																			
16	563829	Insert de 6 - Stuck Pion - Insert Inserto -	8																			
17	182181	Plaque de fixation - Befestigung Platte Placa de fijación - Fastening plate Piastra di fissaggio -	1																			
18	182180	Rondelle - Unterlegscheibe Arandela - Washer Rondella -	2																			
19	182179	Gâche - Schliessklappe Gacheta - Strike Brocchetta -	1																			
20	551387	Insert - Stuck Pion - Insert Inserto -	2																			
21	706997	Rondelle plastique - Plastischeibe Arandela plástica - Plastic washer Rondella plastica -	2																			
22	190732	Vis CBHc,M 6- 25-ZN - Schraube Tornillo - Screw Vite -	2																			

3

CABINE (Détails)
KABINE (Einzelteile)
CABINA (Detalles)
CAB (Details)
CABINA (Dettaglio)

Qté-Menge-Cant-Qty-Q.ta | 8 AB 718 | M

1-MLT630 T
2-
3-
4-MLT634 120 LSU
5-
6-
7-MLT731 T LSU
8-MT732

Rep Hinw Fig Item Rif	Numéro Teil-Nr Numero Part-Nr Part-Nr	Désignation Bezeichnung Descripcion Description Descrizione	1	2	3	4	5	6	7	8	9	10	11	12	13	14	15	16	17	18	19	20
23	552704	Joint d'étanchéité - Dichtungsring Junta de estanqueidad - Seal Guarnizióne -	1																			
24	563831	Habillage de toit - Dach futter Guarnición de techo - Roof fittings Rivestimento tetto -	1																			
25	54564	Plafonnier - Deckenleuchte Lámpara de techo - Roof lamp Plafoniera -	1																			
26	61799	Ampoule navette - Birne Bombilla - Bulb Lampadina -	1																			
27	565485	Rivet - Niete Remache - Rivet Rivetto -	2																			
28	561473	Grille - Gitter Rejilla - Grid Griglia -	2																			
29	563873	Porte inférieure complète - Kompletter unter tür Puerta inferior completa - Complete lower door Porta inferiore completa -	1																			
30	563833	Porte supérieure complète - Kompletter ober tür Puerta superior completa - Complete upper door Porta superiore completa -	1																			
31	564904	Adhésif - Klebstoff Adhesivo - Adhesive Adesivo -	1																			
32	185328	Demi-paumelle - Halb scharnier Media charnela - Half hinge Semi-pomello -	4																			
33	61674	Rondelle M 8 ZN - Unterlegscheibe Arandela - Washer Rondella -	8																			

22/11/2006

Catalogue : 254502MOD

4

CABINE (Détails)
KABINE (Einzelteile)
CABINA (Detalles)
CAB (Details)
CABINA (Dettaglio)

Qté-Menge-Cant-Qty-Q.ta | 8 AB 718 | M

1-MLT630 T
2-
3-
4-MLT634 120 LSU
5-
6-
7-MLT731 T LSU
8-MT732

Rep Hinw Fig Item Rif	Numéro Teil-Nr Numero Part-Nr Part-Nr	Désignation Bezeichnung Descripcion Description Descrizione	1	2	3	4	5	6	7	8	9	10	11	12	13	14	15	16	17	18	19	20
34	63351	Rondelle JZC 8 CAD.BICH - Unterlegscheibe Arandela - Washer Rondella -	8																			
35	190734	Vis CBHc,M 8- 40-ZN NOIR - Schraube Tornillo - Screw Vite -	7																			
36	225234	Glace latérale arrière gauche - Link hinter seite fenstergla Cristal lateral trasero izquierdo L.H. rear side glass Vetro laterale posteriore sinistro	1																			
37	190733	Vis CBHc,M 6- 40-ZN/NOIR - Schraube Tornillo - Screw Vite -	3																			
38	600942	Blocage de porte - Türblockierung Bloqueo de puerta - Door locking Ferma porta -	1																			
39	563835	Cale - Keil Cala - Wedge Spessore -	1																			
40	162229	Ecrou H,FR M 6 C 8 ZN..C - Mutter Tuerca - Nut Dado -	3																			
41	600966	Capuchon - Kappe Capuchón - Cap Cappuccio -	3																			
42	72437	Circlips - Sicherungsring Aro retén - Circlip Anello di arresto -	4																			
43	205250	Rondelle - Unterlegscheibe Arandela - Washer Rondella -	4																			
44	702950	Ecrou - Mutter Tuerca - Nut Dado -	8																			

+

Catalogue : 254502MOD

5

CABINE (Détails)
KABINE (Einzelteile)
CABINA (Detalles)
CAB (Details)
CABINA (Dettaglio)

Qté-Menge-Cant-Qty-Q.ta | 8 AB 718 | M

1-MLT630 T
2-
3-
4-MLT634 120 LSU
5-
6-
7-MLT731 T LSU
8-MT732

Rep Hinw Fig Item Rif	Numéro Teil-Nr Numero Part-Nr Part-Nr	Désignation Bezeichnung Descripcion Description Descrizione	1	2	3	4	5	6	7	8	9	10	11	12	13	14	15	16	17	18	19	20
45	551558	Bouchon - Stopfen Tapón - Plug Tappo -	1																			
46	563829	Insert de 6 - Stuck Pion - Insert Inserto -	1																			
47	190735	Vis CBHc,M 8- 45-ZN NOIR - Schraube Tornillo - Screw Vite -	1																			
48	564905	Vis - Schraube Tornillo - Screw Vite -	8																			
49	551556	Rondelle - Unterlegscheibe Arandela - Washer Rondella -	5																			
50	551555	Presse étoupe - Stopfbüchse Prensaestopas - Packing box Premistoppa -	5																			
51	551558	Bouchon - Stopfen Tapón - Plug Tappo -	4																			
52	562202	Bouchon - Stopfen Tapón - Plug Tappo -	4																			
53	225231	Glace latérale droite - Recht seite fensterglas Cristal lateral derecho - R.H. side glass Vetro laterale destro -	1																			
54	196951	Vis CBHc,M 6- 12-10.9-ZN5/NOIR- Schraube Tornillo - Screw Vite -	2																			
55	194673	Rondelle plastique - Plastischeibe Arandela plástica - Plastic washer Rondella plastica -	2																			

+

22/11/2006

Catalogue : 254502MOD

CABINE (Détails)
KABINE (Einzelteile)
CABINA (Detalles)
CAB (Details)
CABINA (Dettaglio)

1-MLT630 T
2-
3-
4-MLT634 120 LSU
5-
6-
7-MLT731 T LSU
8-MT732

Rep Hinw Fig Item Rif	Numéro Teil-Nr Numero Part-Nr Part-Nr	Désignation Bezeichnung Descripcion Description Descrizione	1	2	3	4	5	6	7	8	9	10	11	12	13	14	15	16	17	18	19	20
56	563837	Adhésif - Klebstoff Adhesivo - Adhesive Adesivo -	1																			
57	183385	Mastic blanc - Kitt weiss Mastique blanco - White mastic Mastice bianco -	1																			
58	562046	Nettoyant avant collage - Reiniger vorher aufkelben Limpiador antes encoladura - Cleaning before plasting Detergente prima dell'incollaggio	1																			
59	564006	Pochette de visserie - Schraubensatz Juego de perno - Bolt kit Kit viti -	1																			
		* MLT 630/731 TURBO MLT 634/731 TURBO LSU MLT 630/634 120 LSU MLT 634 120 LSU PS A PARTIR DE LA MACHINE 213285 AB DER MASCHINE 213285 A PARTIR DE LA MAQUINA 213285 FROM MACHINE 213285 A PARTIR DA MACCHINA 213285																			
		* MLT 741 120 LSU MLT 741 120 LSU PS MLT 742 TURBO A PARTIR DE LA MACHINE 213285 AB DER MASCHINE 213285 A PARTIR DE LA MAQUINA 213285 FROM MACHINE 213285 A PARTIR DA MACCHINA 213285																			

8 AB 719

POUR TYPE DE CABINE FUR KABINE TYPEN PARA TIPO DE CABINA FOR CAB TYPE PER TIPO DI CABINA	A PARTIR DE LA MACHINE AB DER MASCHINE A PARTIR DE LA MAQUINA FROM MACHINE A PARTIR DA MACCHINA
254 502	N°: 213285

CABINE (Détails)
KABINE (Einzelteile)
CABINA (Detalles)
CAB (Details)
CABINA (Dettaglio)

1- MLT 630 Turbo

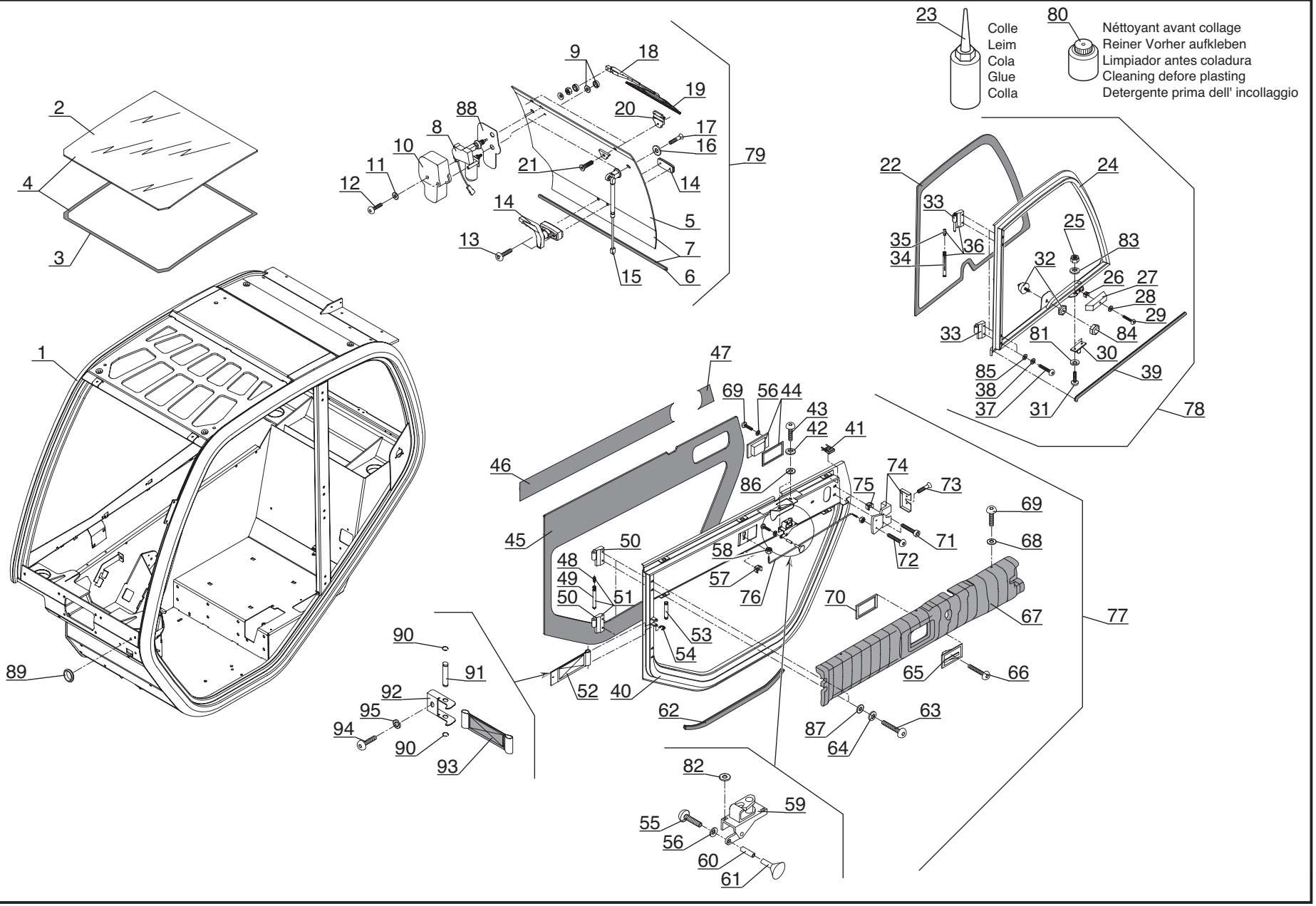

P.A.O. illus

22 / 11 / 06

Catalogue : 254502MOD

1

CABINE (Détails)
KABINE (Einzelteile)
CABINA (Detalles)
CAB (Details)
CABINA (Dettaglio)

Qté-Menge-Cant-Qty-Q.ta | 8 AB 719 | M

1-MLT630 T
2-
3-
4-MLT634 120 LSU
5-
6-
7-MLT731 T LSU
8-MT732

Rep Hinw Fig Item Rif	Numéro Teil-Nr Numero Part-Nr Part-Nr	Désignation Bezeichnung Descripcion Description Descrizione	1	2	3	4	5	6	7	8	9	10	11	12	13	14	15	16	17	18	19	20
1	705951	Ossature de cabine - Kabine rahmenwerk Esqueleto de cabina - Cab frame work Struttura cabina -	1																			
2	231404	Hublot de toit - Dachschirm Portillo de techo - Roof viewing port Vetro tettuccio -	1																			
3	182038	Joint mastic - Dichtung Junta mastique - Seal mastic Giunto mastice -	1																			
4	601453	Hublot de toit + Joint mastic - Dachschirm + Dichtungskitt Portillo de techo + Junta mastique Roof viewing port + Seal mastic Vetro tettuccio + giunto mastice	1																			
5	225230	Glace arrière, nue - Hinter fensterglas, allein Cristal trasero, solo - Rear window glass, stripped Vetro posteriore, nudo -	1																			
6	702963	Joint profilé - Dichtungsstreifen Junta perfilada - Weatherstrip Guarnizióne -	1																			
7	563840	Glace arrière + joint profilé Hinter fensterglas + Dichtungsstreifen Cristal trasero + junta perfilada Rear window glass + weatherstrip Vetro posteriore + guarnizione-	1																			
8	563841	Moteur d'essuie-glace - Scheibenwischer motor Motor de limpiaparabrisas - Windshield-wiper motor Motorino tergicritàllo -	1																			
9	564907	Rondelle - Unterlegscheibe Arandela - Washer Rondella -	1																			
10	563842	Carter - Gehäuse Cárter - Housing Carter -	1																			

7/12/2006

Catalogue : 254502MOD

2

CABINE (Détails)
KABINE (Einzelteile)
CABINA (Detalles)
CAB (Details)
CABINA (Dettaglio)

Qté-Menge-Cant-Qty-Q.ta | 8 AB 719 | M

1-MLT630 T
2-
3-
4-MLT634 120 LSU
5-
6-
7-MLT731 T LSU
8-MT732

Rep Hinw Fig Item Rif	Numéro Teil-Nr Numero Part-Nr Part-Nr	Désignation Bezeichnung Descripcion Description Descrizione	1	2	3	4	5	6	7	8	9	10	11	12	13	14	15	16	17	18	19	20
11	194673	Rondelle plastique - Plastischeibe Arandela plástica - Plastic washer Rondella plastica -	2																			
12	196951	Vis CBHc,M 6- 12-10.9-ZN5/NOIR- Schraube Tornillo - Screw Vite -	2																			
13	196951	Vis CBHc,M 6- 12-10.9-ZN5/NOIR- Schraube Tornillo - Screw Vite -	2																			
14	196953	Poignée - Handgriff Agarrador - Handle Maniglia -	1																			
15	551569	Ressort pneumatique - Luftfeder Resorte neumático - Air spring Molla pneumatico -	2																			
16	550023	Support ressort - Feder Träger Soporte Muelle - Spring bracket Supporto molla -	2																			
17	42675	Vis FHc,M 8- 25 zinguée - Schraube Tornillo - Screw Vite -	2																			
18	198127	Porte balai - Bürstehalter Portaescobilla - Blade holder Porta spàzzola -	1																			
19	551841	Balai d'essuie-glace - Wischerblatt Rasqueta de limpiaparabrisas - Windshield wiper blade Spàzzola tergicritàllo -	1																			
20	551562	Charnière - Scharnier Charnela - Hinge Cerniera -	2																			
21	42412	Vis FHc,M 8- 20-10.9-ZN8/C - Schraube Tornillo - Screw Vite -	4																			

+

Catalogue : 254502MOD

3

CABINE (Détails)
KABINE (Einzelteile)
CABINA (Detalles)
CAB (Details)
CABINA (Dettaglio)

Qté-Menge-Cant-Qty-Q.ta | 8 AB 719 | M

1-MLT630 T
2-
3-
4-MLT634 120 LSU
5-
6-
7-MLT731 T LSU
8-MT732

Rep Hinw Fig Item Rif	Numéro Teil-Nr Numero Part-Nr Part-Nr	Désignation Bezeichnung Descripcion Description Descrizione	1	2	3	4	5	6	7	8	9	10	11	12	13	14	15	16	17	18	19	20
22	225232	Glace de porte, nue - Fensterglastür, allein Cristal de puerta, solo - Door glass, stripped Vetro di porta, nudo -	1																			
23	183385	Mastic blanc - Kitt weiss Mastique blanco - White mastic Mastice bianco -	1																			
24	563847	Porte supérieure, nue - Ober tür, allein Puerta superior, sola - Upper door, stripped Porta superiore, nudo -	1																			
25	25714	Ecrou H ,M 6 ZN - Mutter Tuerca - Nut Dado -	2																			
26	551880	Ecrou - Mutter Tuerca - Nut Dado -	1																			
27	563848	Carter - Gehäuse Cárter - Housing Carter -	1																			
28	194673	Rondelle plastique - Plastischeibe Arandela plástica - Plastic washer Rondella plastica -	1																			
29	183396	Vis CBHc,M 6- 16-ZN NOIR - Schraube Tornillo - Screw Vite -	1																			
30	551577	Gâche - Schliessklappe Gacheta - Strike Brocchetta -	1																			
31	29441	Vis FHc,M 6- 20-10.9-ZN5/C - Schraube Tornillo - Screw Vite -	2																			
32	600940	Blocage de porte - Türblockierung Bloqueo de puerta - Door locking Ferma porta -	1																			

+

7/12/2006

Catalogue : 254502MOD

CABINE (Détails)
KABINE (Einzelteile)
CABINA (Detalles)
CAB (Details)
CABINA (Dettaglio)

Qté-Menge-Cant-Qty-Q.ta | 8 AB 719 | M

1-MLT630 T
2-
3-
4-MLT634 120 LSU
5-
6-
7-MLT731 T LSU
8-MT732

Rep Hinw Fig Item Rif	Numéro Teil-Nr Numero Part-Nr Part-Nr	Désignation Bezeichnung Descripcion Description Descrizione	1	2	3	4	5	6	7	8	9	10	11	12	13	14	15	16	17	18	19	20
33	185361	Paumelle gauche - Link scharnier Charnela izquierda - L.H. hinge Pomello sinistro -	2																			
34	199963	Axe - Bolzen Eje - Pin Perno -	2																			
35	199961	Graisseur - Schmiernippel Engrasador - Greaser Ingrassatore -	2																			
36	189470	Paumelle gauche - Link scharnier Charnela izquierda - L.H. hinge Pomello sinistro -	2																			
37	190734	Vis CBHc,M 8- 40-ZN NOIR - Schraube Tornillo - Screw Vite -	4																			
38	61674	Rondelle M 8 ZN - Unterlegscheibe Arandela - Washer Rondella -	4																			
39	205245	Joint profilé - Dichtungsstreifen Junta perfilada - Weatherstrip Guarnizione -	1																			
40	563874	Porte inférieure, nue - Unter tür, allein Puerta inferior, sola - Lower door, stripped Porta inferiore, nudo -	1																			
41	551582	Ecrou - Mutter Tuerca - Nut Dado -	6																			
42	174132	Rondelle JZC 6 CAD.BICH - Unterlegscheibe Arandela - Washer Rondella -	2																			
43	183396	Vis CBHc,M 6- 16-ZN NOIR - Schraube Tornillo - Screw Vite -	2																			

5

CABINE (Détails)
KABINE (Einzelteile)
CABINA (Detalles)
CAB (Details)
CABINA (Dettaglio)

Qté-Menge-Cant-Qty-Q.ta | 8 AB 719 | M

1-MLT630 T
2-
3-
4-MLT634 120 LSU
5-
6-
7-MLT731 T LSU
8-MT732

Rep Hinw Fig Item Rif	Numéro Teil-Nr Numero Part-Nr Part-Nr	Désignation Bezeichnung Descripcion Description Descrizione		1	2	3	4	5	6	7	8	9	10	11	12	13	14	15	16	17	18	19	20
44	72476	Serrure extérieure Cerradura exterior Serratira exteriore	- Ausser schloss - Outer lock -	1																			
45	225233	Glace de porte, nue Cristal de puerta, solo Vetro di porta, nudo	- Fensterglastür, allein - Door glass, stripped -	1																			
46	563875	Adhésif Adhesivo Adesivo	- Klebstoff - Adhesive -	1																			
47	563876	Adhésif Adhesivo Adesivo	- Klebstoff - Adhesive -	1																			
48	199961	Graisseur Engrasador Ingrassatore	- Schmiernippel - Greaser -	2																			
49	199963	Axe Eje Perno	- Bolzen - Pin -	2																			
50	185361	Paumelle gauche Charnela izquierda Pomello sinistro	- Link scharnier - L.H. hinge -	2																			
51	189470	Paumelle gauche Charnela izquierda Pomello sinistro	- Link scharnier - L.H. hinge -	2																			
52	602832	Kit sangles Kit cincha Kit cinghia	- Tragband kit - Webbing kit -	1																			
53	72436	Axe Eje Perno	- Bolzen - Pin -	1																			
54	72437	Circlips Aro retén Anello di arresto	- Sicherungsring - Circlip -	2																			

+

7/12/2006

Catalogue : 254502MOD

CABINE (Détails)
KABINE (Einzelteile)
CABINA (Detalles)
CAB (Details)
CABINA (Dettaglio)

Qté-Menge-Cant-Qty-Q.ta | 8 AB 719 | M

1-MLT630 T
2-
3-
4-MLT634 120 LSU
5-
6-
7-MLT731 T LSU
8-MT732

Rep Hinw Fig Item Rif	Numéro Teil-Nr Numero Part-Nr Part-Nr	Désignation Bezeichnung Descripcion Description Descrizione	1	2	3	4	5	6	7	8	9	10	11	12	13	14	15	16	17	18	19	20
55	190807	Vis CBHc,M 6- 30-10.9-ZN5/NOIR- Schraube Tornillo - Screw Vite -	1																			
56	174132	Rondelle JZC 6 CAD.BICH - Unterlegscheibe Arandela - Washer Rondella -	2																			
57	184035	Ecrou EQC M 6 ZN - Mutter Tuerca - Nut Dado -	1																			
58	485980	Ecrou H,FR M 4 C 8 ZN - Mutter Tuerca - Nut Dado -	2																			
59	551583	Serrure - Schloss Cerradura - Lock Serratura -	1																			
60	551585	Entretoise - Querstrebe Separador - Spacer Distanziale -	1																			
61	551584	Bouchon - Stopfen Tapón - Plug Tappo -	1																			
62	551889	Joint profilé - Dichtungsstreifen Junta perfilada - Weatherstrip Guarnizióne -	1																			
63	190734	Vis CBHc,M 8- 40-ZN NOIR - Schraube Tornillo - Screw Vite -	4																			
64	63351	Rondelle JZC 8 CAD.BICH - Unterlegscheibe Arandela - Washer Rondella -	4																			
65	183401	Serrure intérieure - Innen schloss Cerradura interior - Inner lock Serratura interiore -	1																			

Catalogue : 254502MOD

7

CABINE (Détails)
KABINE (Einzelteile)
CABINA (Detalles)
CAB (Details)
CABINA (Dettaglio)

Qté-Menge-Cant-Qty-Q.ta | 8 AB 719 | M

1-MLT630 T
2-
3-
4-MLT634 120 LSU
5-
6-
7-MLT731 T LSU
8-MT732

Rep Hinw Fig Item Rif	Numéro Teil-Nr Numero Part-Nr Part-Nr	Désignation Bezeichnung Descripcion Description Descrizione	1	2	3	4	5	6	7	8	9	10	11	12	13	14	15	16	17	18	19	20
66	205275	Vis CBHc,M 6- 20-10.9-ZN5/NOIR- Schraube Tornillo - Screw Vite -	1																			
67	564910	Carter - Gehäuse Cárter - Housing Carter -	1																			
68	706997	Rondelle plastique - Plastischeibe Arandela plástica - Plastic washer Rondella plastica -	6																			
69	199976	Vis CBHc,M 5- 20-ZN NOIR - Schraube Tornillo - Screw Vite -	6																			
70	183402	Cale - Keil Cala - Wedge Spessore -	1																			
71	182024	Vis CHc,M 5- 35 ZN - Schraube Tornillo - Screw Vite -	2																			
72	184036	Vis CBHc,M 5- 16-10.9-ZN5/NOIR- Schraube Tornillo - Screw Vite -	1																			
73	187435	Vis FHc,M 6- 30-10.9-ZN5/C - Schraube Tornillo - Screw Vite -	2																			
74	182110	Serrure intérieure droite - Recht innen schloss Cerradura interior derecha - R.H. inner lock Serratura interiore destro -	1																			
75	184035	Ecrou EQC M 6 ZN - Mutter Tuerca - Nut Dado -	2																			
76	563855	Tringle - Stange Varilla - Rod Bacchetta -	1																			

+

7/12/2006

Catalogue : 254502MOD

CABINE (Détails)
KABINE (Einzelteile)
CABINA (Detalles)
CAB (Details)
CABINA (Dettaglio)

1-MLT630 T
2-
3-
4-MLT634 120 LSU
5-
6-
7-MLT731 T LSU
8-MT732

Rep Hinw Fig Item Rif	Numéro Teil-Nr Numero Part-Nr Part-Nr	Désignation Bezeichnung Descripcion Description Descrizione	1	2	3	4	5	6	7	8	9	10	11	12	13	14	15	16	17	18	19	20
77	563873	Porte inférieure complète - Kompletter unter tür Puerta inferior completa - Complete lower door Porta inferiore completa -	1																			
78	563833	Porte supérieure complète - Kompletter ober tür Puerta superior completa - Complete upper door Porta superiore completa -	1																			
79	563846	Hayon complet - Kompletter hintertür Puerta trasera completa - Complete back door Vetro completo -	1																			
80	562046	Nettoyant avant collage - Reiniger vorher aufkelben Limpiador antes encoladura - Cleaning before plasting Detergente prima dell'incollaggio	1																			
81	601454	Rondelle - Unterlegscheibe Arandela - Washer Rondella -	2																			
82	205250	Rondelle - Unterlegscheibe Arandela - Washer Rondella -	2																			
83	174132	Rondelle JZC 6 CAD.BICH - Unterlegscheibe Arandela - Washer Rondella -	2																			
84	564908	Bouchon - Stopfen Tapón - Plug Tappo -	1																			
85	61674	Rondelle M 8 ZN - Unterlegscheibe Arandela - Washer Rondella -	4																			
86	29469	Rondelle M 6 ZN - Unterlegscheibe Arandela - Washer Rondella -	2																			
87	61674	Rondelle M 8 ZN - Unterlegscheibe Arandela - Washer Rondella -	4																			

Catalogue : 254502MOD

9

CABINE (Détails)
KABINE (Einzelteile)
CABINA (Detalles)
CAB (Details)
CABINA (Dettaglio)

Qté-Menge-Cant-Qty-Q.ta | 8 AB 719 | M

1-MLT630 T
2-
3-
4-MLT634 120 LSU
5-
6-
7-MLT731 T LSU
8-MT732

Rep Hinw Fig Item Rif	Numéro Teil-Nr Numero Part-Nr Part-Nr	Désignation Bezeichnung Descripcion Description Descrizione	1	2	3	4	5	6	7	8	9	10	11	12	13	14	15	16	17	18	19	20
88	600764	Adhésif - Klebstoff Adhesivo - Adhesive Adesivo -	1																			
89	601456	Passe-fil - Gummischeibe Arandela de gaucho - Cable grommet Passo-filo -	1																			
90	72437	Circlips - Sicherungsring Aro retén - Circlip Anello di arresto -	2																			
91	72436	Axe - Bolzen Eje - Pin Perno -	1																			
92	602812	Etrier - Bügel Estribo - Clamp Staffa -	1																			
93	602811	Sangle - Tragband Cincha - Webbing Cinghia -	1																			
94	190735	Vis CBHc,M 8- 45-ZN NOIR - Schraube Tornillo - Screw Vite -	1																			
95	42325	Rondelle W 8 ZN - Unterlegscheibe Arandela - Washer Rondella -	1																			
		* MLT 630/731 TURBO MLT 634/731 TURBO LSU MLT 630/634 120 LSU MLT 634 120 LSU PS A PARTIR DE LA MACHINE 213285 AB DER MASCHINE 213285 A PARTIR DE LA MAQUINA 213285 FROM MACHINE 213285 A PARTIR DA MACCHINA 213285																				
		* MLT 741 120 LSU MLT 741 120 LSU PS MLT 742 TURBO																				

7/12/2006

Catalogue : 254502MOD

CABINE (Détails)
KABINE (Einzelteile)
CABINA (Detalles)
CAB (Details)
CABINA (Dettaglio)

Qté-Menge-Cant-Qty-Q.ta | 8 AB 719 | M

1-MLT630 T
2-
3-
4-MLT634 120 LSU
5-
6-
7-MLT731 T LSU
8-MT732

Rep Hinw Fig Item Rif	Numéro Teil-Nr Numero Part-Nr Part-Nr	Désignation Bezeichnung Descripcion Description Descrizione	1	2	3	4	5	6	7	8	9	10	11	12	13	14	15	16	17	18	19	20
		A PARTIR DE LA MACHINE 213285 AB DER MASCHINE 213285 A PARTIR DE LA MAQUINA 213285 FROM MACHINE 213285 A PARTIR DA MACCHINA 213285																				

8 AB 720

POUR TYPE DE CABINE FUR KABINE TYPEN PARA TIPO DE CABINA FOR CAB TYPE PER TIPO DI CABINA	A PARTIR DE LA MACHINE AB DER MASCHINE A PARTIR DE LA MAQUINA FROM MACHINE A PARTIR DA MACCHINA
254 502	N°: 213285

CABINE (Détails)
KABINE (Einzelteile)
CABINA (Detalles)
CAB (Details)
CABINA (Dettaglio)

1- MLT 630 Turbo

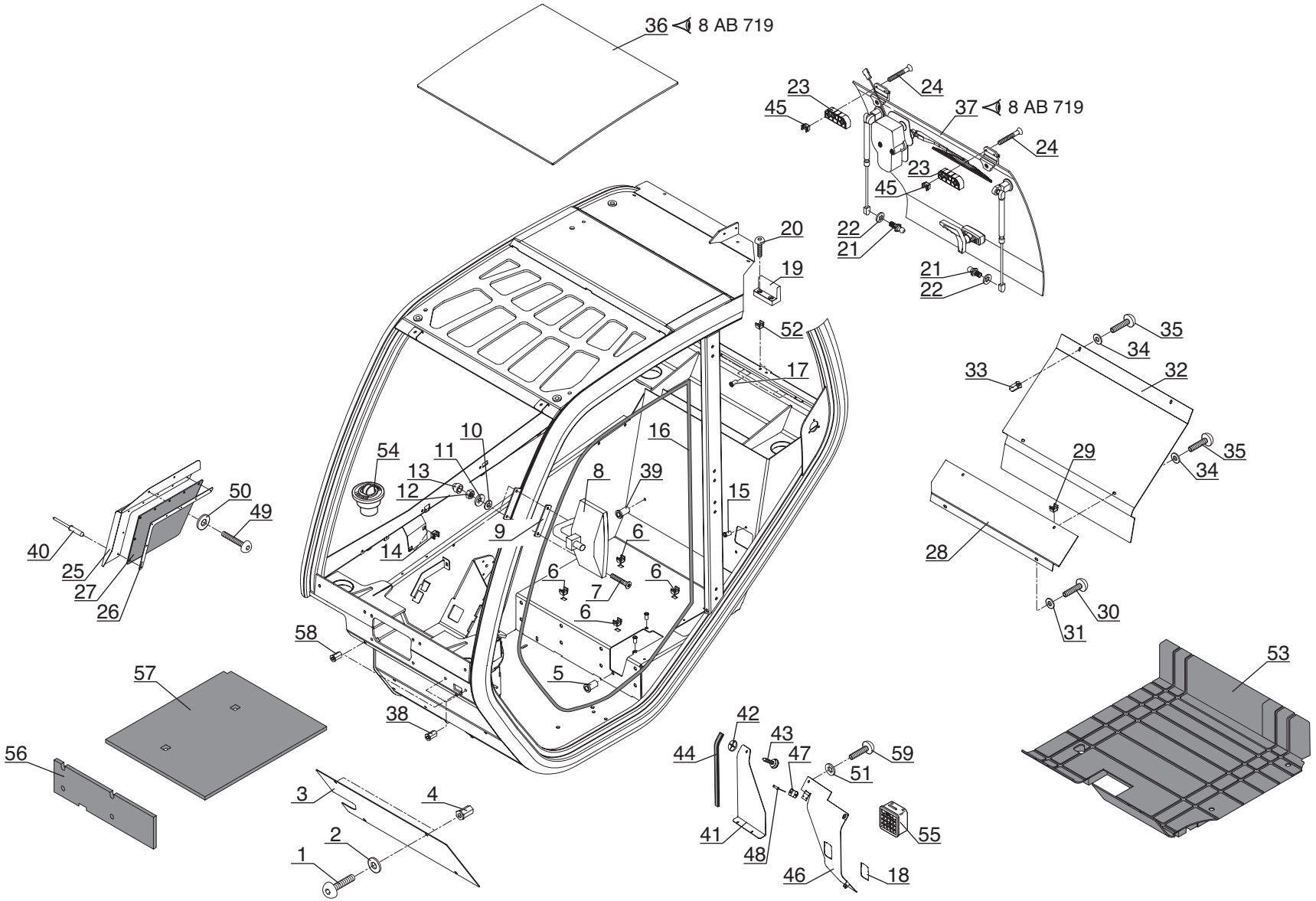

P.A.O. illus

Catalogue : 254502MOD

1

CABINE (Détails)
KABINE (Einzelteile)
CABINA (Detalles)
CAB (Details)
CABINA (Dettaglio)

Qté-Menge-Cant-Qty-Q.ta | 8 AB 720 | M

1-MLT630 T
2-
3-
4-MLT634 120 LSU
5-
6-
7-MLT731 T LSU
8-MT732

Rep Hinw Fig Item Rif	Numéro Teil-Nr Numero Part-Nr Part-Nr	Désignation Bezeichnung Descripcion Description Descrizione	1	2	3	4	5	6	7	8	9	10	11	12	13	14	15	16	17	18	19	20
1	183396	Vis CBHc,M 6- 16-ZN NOIR - Schraube Tornillo - Screw Vite -	4																			
2	551599	Rondelle - Unterlegscheibe Arandela - Washer Rondella -	4																			
3	563856	Plaque de fermeture - Schlussplatte Placa de cierre - Fastening plate Piastra di chiusura -	1																			
4	563829	Insert de 6 - Stuck Pion - Insert Inserto -	4																			
5	563864	Insert de 8 - Stuck Pion - Insert Inserto -	3																			
6	205052	Ecrou - Mutter Tuerca - Nut Dado -	4																			
7	29441	Vis FHc,M 6- 20-10.9-ZN5/C - Schraube Tornillo - Screw Vite -	2																			
8	561426	Rétroviseur gauche complet Kompletter link rückblickspiegel Retrovisor izquierdo completo - Complete L.H. rearview mirro Specchio sinistro completo -	1																			
9	562174	Plaque de fixation - Befestigung Platte Placa de fijación - Fastening plate Piastra di fissaggio -	1																			
10	29469	Rondelle M 6 ZN - Unterlegscheibe Arandela - Washer Rondella -	2																			
11	174132	Rondelle JZC 6 CAD.BICH - Unterlegscheibe Arandela - Washer Rondella -	2																			

+

22/11/2006

Catalogue : 254502MOD

2

CABINE (Détails)
KABINE (Einzelteile)
CABINA (Detalles)
CAB (Details)
CABINA (Dettaglio)

Qté-Menge-Cant-Qty-Q.ta | 8 AB | 720 | M

1-MLT630 T
2-
3-
4-MLT634 120 LSU
5-
6-
7-MLT731 T LSU
8-MT732

Rep Hinw Fig Item Rif	Numéro Teil-Nr Numero Part-Nr Part-Nr	Désignation Bezeichnung Descripcion Description Descrizione	1	2	3	4	5	6	7	8	9	10	11	12	13	14	15	16	17	18	19	20
12	25714	Ecrou H ,M 6 ZN - Mutter Tuerca - Nut Dado -	2																			
13	55404	Capuchon - Kappe Capuchón - Cap Cappuccio -	2																			
14	551882	Ecrou - Mutter Tuerca - Nut Dado -	2																			
15	563829	Insert de 6 - Stuck Pion - Insert Inserto -	2																			
16	563860	Joint d'étanchéité - Dichtungsring Junta de estanqueidad - Seal Guarnizióne -	1																			
17	601458	Insert - Stuck Pion - Insert Inserto -	4																			
18	600766	Adhésif - Klebstoff Adhesivo - Adhesive Adesivo -	1																			
19	550024	Butée - Anschlag Tope - Stop Battuta -	1																			
20	184036	Vis CBHc,M 5- 16-10.9-ZN5/NOIR- Schraube Tornillo - Screw Vite -	2																			
21	63200	Rotule - Kugelgelenk Rótula - Knee-joint Rotula -	2																			
22	63351	Rondelle JZC 8 CAD.BICH - Unterlegscheibe Arandela - Washer Rondella -	2																			

Catalogue : 254502MOD

3

CABINE (Détails)
KABINE (Einzelteile)
CABINA (Detalles)
CAB (Details)
CABINA (Dettaglio)

Qté-Menge-Cant-Qty-Q.ta | 8 AB | 720 | M

1-MLT630 T
2-
3-
4-MLT634 120 LSU
5-
6-
7-MLT731 T LSU
8-MT732

Rep Hinw Fig Item Rif	Numéro Teil-Nr Numero Part-Nr Part-Nr	Désignation Bezeichnung Descripcion Description Descrizione	1	2	3	4	5	6	7	8	9	10	11	12	13	14	15	16	17	18	19	20
23	551572	Cale - Keil Cala - Wedge Spessore -	2																			
24	62863	Vis CBHc,M 8- 45 - Schraube Tornillo - Screw Vite -	4																			
25	564911	Plaque de fermeture - Schlussplatte Placa de cierre - Fastening plate Piastra di chiusura -	1																			
26	564912	Plaque de protection - Schützplatte Placa de protección - Protection plate Piastra di protezione -	1																			
27	600765	Bavette - Schmutzfänger Parrabarros - Flap Protezione -	1																			
28	563862	Plaque de fermeture - Schlussplatte Placa de cierre - Fastening plate Piastra di chiusura -	1																			
29	184035	Ecrou EQC M 6 ZN - Mutter Tuerca - Nut Dado -	2																			
30	183396	Vis CBHc,M 6- 16-ZN NOIR - Schraube Tornillo - Screw Vite -	2																			
31	551599	Rondelle - Unterlegscheibe Arandela - Washer Rondella -	2																			
32	563863	Plaque de fermeture - Schlussplatte Placa de cierre - Fastening plate Piastra di chiusura -	1																			
33	600969	Insert - Stuck Pion - Insert Inserto -	2																			

22/11/2006

Catalogue : 254502MOD

CABINE (Détails)
KABINE (Einzelteile)
CABINA (Detalles)
CAB (Details)
CABINA (Dettaglio)

Qté-Menge-Cant-Qty-Q.ta | 8 AB 720 | M

1-MLT630 T
2-
3-
4-MLT634 120 LSU
5-
6-
7-MLT731 T LSU
8-MT732

Rep Hinw Fig Item Rif	Numéro Teil-Nr Numero Part-Nr Part-Nr	Désignation Bezeichnung Descripcion Description Descrizione	1	2	3	4	5	6	7	8	9	10	11	12	13	14	15	16	17	18	19	20
34	551599	Rondelle - Unterlegscheibe Arandela - Washer Rondella -	4																			
35	183396	Vis CBHc,M 6- 16-ZN NOIR - Schraube Tornillo - Screw Vite -	4																			
36	601453	Hublot de toit + Joint mastic - Dachschirm + Dichtungskitt Portillo de techo + Junta mastique Roof viewing port + Seal mastic Vetro tettuccio + giunto mastice	1																			
37	563846	Hayon complet - Kompletter hintertür Puerta trasera completa - Complete back door Vetro completo -	1																			
38	563864	Insert de 8 - Stuck Pion - Insert Inserto -	2																			
39	563829	Insert de 6 - Stuck Pion - Insert Inserto -	1																			
40	54568	Rivet - Niete Remache - Rivet Rivetto -	7																			
41	228013	Plaque de fermeture - Schlussplatte Placa de cierre - Fastening plate Piastra di chiusura -	1																			
42	562197	Rondelle - Unterlegscheibe Arandela - Washer Rondella -	1																			
43	562201	Vis - Schraube Tornillo - Screw Vite -	1																			
44	561249	Joint profilé - Dichtungsstreifen Junta perfilada - Weatherstrip Guarnizione -	1																			

+

Catalogue : 254502MOD

5

CABINE (Détails)
KABINE (Einzelteile)
CABINA (Detalles)
CAB (Details)
CABINA (Dettaglio)

Qté-Menge-Cant-Qty-Q.ta | 8 AB 720 | M

1-MLT630 T
2-
3-
4-MLT634 120 LSU
5-
6-
7-MLT731 T LSU
8-MT732

Rep Hinw Fig Item Rif	Numéro Teil-Nr Numero Part-Nr Part-Nr	Désignation Bezeichnung Descripcion Description Descrizione	1	2	3	4	5	6	7	8	9	10	11	12	13	14	15	16	17	18	19	20
45	205052	Ecrou - Mutter Tuerca - Nut Dado -	4																			
46	228012	Plaque de fermeture - Schlussplatte Placa de cierre - Fastening plate Piastra di chiusura -	1																			
47	562198	Cage de verrouillage - Veriegeingehäuse Caja de cierre - Locking casing Gabbia di blocco -	1																			
48	174677	Rivet - Niete Remache - Rivet Rivetto -	2																			
49	183396	Vis CBHc,M 6- 16-ZN NOIR - Schraube Tornillo - Screw Vite -	2																			
50	194673	Rondelle plastique - Plastischeibe Arandela plástica - Plastic washer Rondella plastica -	2																			
51	174132	Rondelle JZC 6 CAD.BICH - Unterlegscheibe Arandela - Washer Rondella -	3																			
52	601460	Ecrou - Mutter Tuerca - Nut Dado -	2																			
53	224925	Tapis de sol - Teppich Colchoneta dura - Carpet Pedana -	1																			
54	552710	Buse d'aération - Heizungsdüse Conducto de ventilación - Air nozzle Condotto di ventilazione -	2																			
55	227649	Buse d'aération - Heizungsdüse Conducto de ventilación - Air nozzle Condotto di ventilazione -	1																			

22/11/2006

Catalogue : 254502MOD

CABINE (Détails)
KABINE (Einzelteile)
CABINA (Detalles)
CAB (Details)
CABINA (Dettaglio)

Qté-Menge-Cant-Qty-Q.ta | 8 AB 720 | M

1-MLT630 T
2-
3-
4-MLT634 120 LSU
5-
6-
7-MLT731 T LSU
8-MT732

Rep Hinw Fig Item Rif	Numéro Teil-Nr Numero Part-Nr Part-Nr	Désignation Bezeichnung Descripcion Description Descrizione	1	2	3	4	5	6	7	8	9	10	11	12	13	14	15	16	17	18	19	20
56	603298	Insonorisant - Schalldämpfungmoos Insonorizador - Sound proofing foam Ammortizzatore -	1																			
57	603299	Insonorisant - Schalldämpfungmoos Insonorizador - Sound proofing foam Ammortizzatore -	1																			
58	563829	Insert de 6 - Stuck Pion - Insert Inserto -	2																			
59	196951	Vis CBHc,M 6- 12-10.9-ZN5/NOIR- Schraube Tornillo - Screw Vite -	3																			
		* MLT 630/731 TURBO MLT 634/731 TURBO LSU MLT 630/634 120 LSU MLT 634 120 LSU PS A PARTIR DE LA MACHINE 213285 AB DER MASCHINE 213285 A PARTIR DE LA MAQUINA 213285 FROM MACHINE 213285 A PARTIR DA MACCHINA 213285																				
		* MLT 741 120 LSU MLT 741 120 LSU PS MLT 742 TURBO A PARTIR DE LA MACHINE 213285 AB DER MASCHINE 213285 A PARTIR DE LA MAQUINA 213285 FROM MACHINE 213285 A PARTIR DA MACCHINA 213285																				

8 AB 721

POUR TYPE DE CABINE FUR KABINE TYPEN PARA TIPO DE CABINA FOR CAB TYPE PER TIPO DI CABINA	A PARTIR DE LA MACHINE AB DER MASCHINE A PARTIR DE LA MAQUINA FROM MACHINE A PARTIR DA MACCHINA
254 502	N°: 213285

CABINE (Détails)
KABINE (Einzelteile)
CABINA (Detalles)
CAB (Details)
CABINA (Dettaglio)

1- MLT 630 Turbo

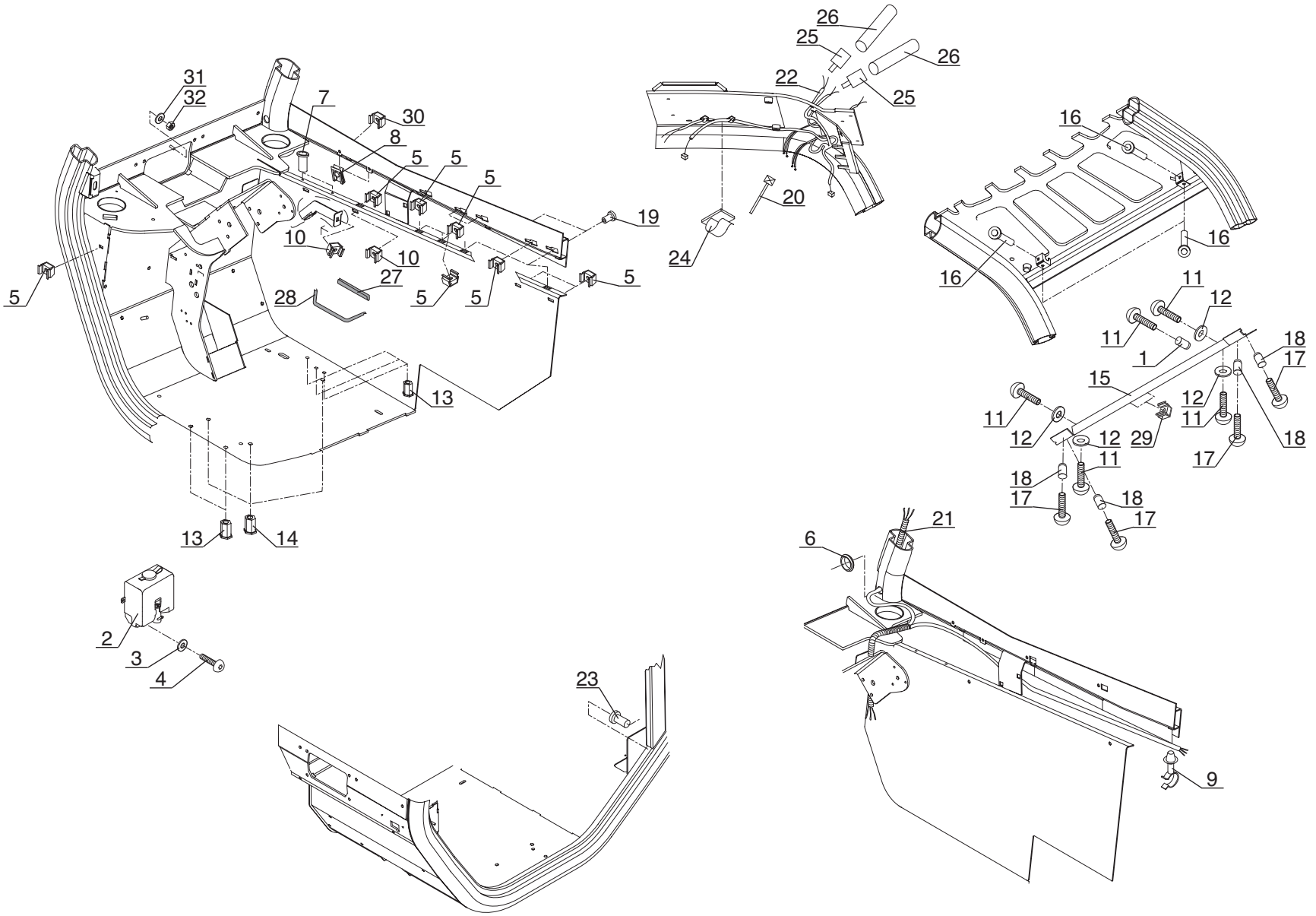

Catalogue : 254502MOD

1

CABINE (Détails)
KABINE (Einzelteile)
CABINA (Detalles)
CAB (Details)
CABINA (Dettaglio)

Qté-Menge-Cant-Qty-Q.ta | 8 AB 721 | M

1-MLT630 T
2-
3-
4-MLT634 120 LSU
5-
6-
7-MLT731 T LSU
8-MT732

Rep Hinw Fig Item Rif	Numéro Teil-Nr Numero Part-Nr Part-Nr	Désignation Bezeichnung Descripcion Description Descrizione	1	2	3	4	5	6	7	8	9	10	11	12	13	14	15	16	17	18	19	20
1	601458	Insert - Stuck Pion - Insert Inserto -	1																			
2	564916	Réservoir lave-glace - Scheibenwasher behälter Depósito lavaparabrissas - Windshield-washer tank Serbatoio di lavavetro -	1																			
3	194673	Rondelle plastique - Plastischeibe Arandela plástica - Plastic washer Rondella plastica -	2																			
4	196951	Vis CBHc,M 6- 12-10.9-ZN5/NOIR- Schraube Tornillo - Screw Vite -	2																			
5	551880	Ecrou - Mutter Tuerca - Nut Dado -	X																			
6	194676	Passe-fil - Gummischeibe Arandela de gaucho - Cable grommet Passo-filo -	3																			
7	563829	Insert de 6 - Stuck Pion - Insert Inserto -	2																			
8	563866	Ecrou - Mutter Tuerca - Nut Dado -	2																			
9	563867	Collier - Spannschelle Abrazadera - Clamp Fascetta -	5																			
10	184035	Ecrou EQC M 6 ZN - Mutter Tuerca - Nut Dado -	2																			
11	184036	Vis CBHc,M 5- 16-10.9-ZN5/NOIR- Schraube Tornillo - Screw Vite -	5																			

+

24/11/2006

Catalogue : 254502MOD

2

CABINE (Détails)
KABINE (Einzelteile)
CABINA (Detalles)
CAB (Details)
CABINA (Dettaglio)

Qté-Menge-Cant-Qty-Q.ta | 8 AB | 721 | M

1-MLT630 T
2-
3-
4-MLT634 120 LSU
5-
6-
7-MLT731 T LSU
8-MT732

Rep Hinw Fig Item Rif	Numéro Teil-Nr Numero Part-Nr Part-Nr	Désignation Bezeichnung Descripcion Description Descrizione	1	2	3	4	5	6	7	8	9	10	11	12	13	14	15	16	17	18	19	20
12	706997	Rondelle plastique - Plastischeibe Arandela plástica - Plastic washer Rondella plastica -	4																			
13	563829	Insert de 6 - Stuck Pion - Insert Inserto -	5																			
14	563864	Insert de 8 - Stuck Pion - Insert Inserto -	3																			
15	563868	Plaque de fixation - Befestigung Platte Placa de fijación - Fastening plate Piastra di fissaggio -	1																			
16	601458	Insert - Stuck Pion - Insert Inserto -	4																			
17	206083	Vis CBHc,M 4- 12-10.9-ZN5/NOIR- Schraube Tornillo - Screw Vite -	4																			
18	702152	Insert - Stuck Pion - Insert Inserto -	4																			
19	563829	Insert de 6 - Stuck Pion - Insert Inserto -	2																			
20	551541	Serre-câble - Kabel klemme Terminal de cable - Cable clamp Serracava -	2																			
21	601461	Faisceau - Kabelbaum Haz - Wiring harness Fascio -	1																			
22	563871	Faisceau - Kabelbaum Haz - Wiring harness Fascio -	1																			

Catalogue : 254502MOD

3

CABINE (Détails)
KABINE (Einzelteile)
CABINA (Detalles)
CAB (Details)
CABINA (Dettaglio)

Qté-Menge-Cant-Qty-Q.ta | 8 AB 721 | M

1-MLT630 T
2-
3-
4-MLT634 120 LSU
5-
6-
7-MLT731 T LSU
8-MT732

Rep Hinw Fig Item Rif	Numéro Teil-Nr Numero Part-Nr Part-Nr	Désignation Bezeichnung Descripcion Description Descrizione	1	2	3	4	5	6	7	8	9	10	11	12	13	14	15	16	17	18	19	20
23	601458	Insert - Stuck Pion - Insert Inserto -	1																			
24	561531	Clip - Klammer Clip - Clip Fermagilo -	3																			
25	561342	Cosse - Leitungsshuh Guardacabo - Cable terminal Capocorda -	2																			
26	562665	Embout - Stopfen Tapón - Plug Ghiera -	X																			
27	175214	JOINT C47824MP8AB108 - Dichtung Junta - Seal Guarnizióne -	1																			
28	550009	Joint - Dichtung Junta - Seal Guarnizióne -	1																			
29	702152	Insert - Stuck Pion - Insert Inserto -	2																			
30	551880	Ecrou - Mutter Tuerca - Nut Dado -	1																			
31	29469	Rondelle M 6 ZN - Unterlegscheibe Arandela - Washer Rondella -	1																			
32	25714	Ecrou H ,M 6 ZN - Mutter Tuerca - Nut Dado -	1																			

* MLT 630/731 TURBO
MLT 634/731 TURBO LSU
MLT 630/634 120 LSU
MLT 634 120 LSU PS
A PARTIR DE LA MACHINE 213285

24/11/2006

Catalogue : 254502MOD

CABINE (Détails)
KABINE (Einzelteile)
CABINA (Detalles)
CAB (Details)
CABINA (Dettaglio)

Qté-Menge-Cant-Qty-Q.ta | 8 AB | 721 | M

1-MLT630 T
2-
3-
4-MLT634 120 LSU
5-
6-
7-MLT731 T LSU
8-MT732

Rep Hinw Fig Item Rif	Numéro Teil-Nr Numero Part-Nr Part-Nr	Désignation Bezeichnung Descripcion Description Descrizione	1	2	3	4	5	6	7	8	9	10	11	12	13	14	15	16	17	18	19	20
		AB DER MASCHINE 213285 A PARTIR DE LA MAQUINA 213285 FROM MACHINE 213285 A PARTIR DA MACCHINA 213285 * MLT 741 120 LSU MLT 741 120 LSU PS MLT 742 TURBO A PARTIR DE LA MACHINE 213285 AB DER MASCHINE 213285 A PARTIR DE LA MAQUINA 213285 FROM MACHINE 213285 A PARTIR DA MACCHINA 213285																					

8 AB 722

POUR TYPE DE CABINE FUR KABINE TYPEN PARA TIPO DE CABINA FOR CAB TYPE PER TIPO DI CABINA	A PARTIR DE LA MACHINE AB DER MASCHINE A PARTIR DE LA MAQUINA FROM MACHINE A PARTIR DA MACCHINA
254 502	N°: 213285

CABINE (Détails)
KABINE (Einzelteile)
CABINA (Detalles)
CAB (Details)
CABINA (Dettaglio)

1- MLT 630 Turbo

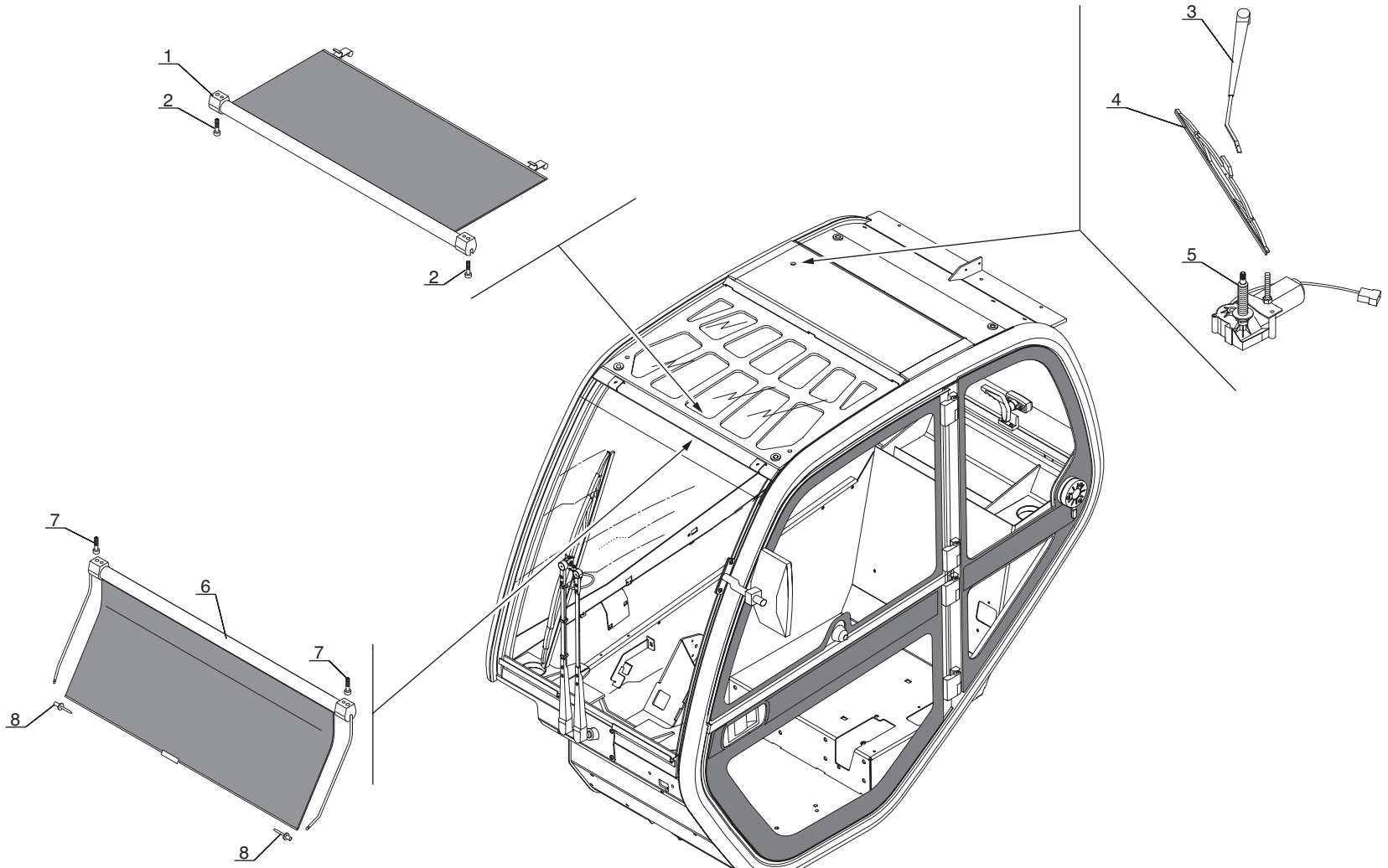

P.A.O. illus

Catalogue : 254502MOD

1

CABINE (Détails)
KABINE (Einzelteile)
CABINA (Detalles)
CAB (Details)
CABINA (Dettaglio)

Qté-Menge-Cant-Qty-Q.ta | 8 AB 722 | M

1-MLT630 T
2-
3-
4-MLT634 120 LSU
5-
6-
7-MLT731 T LSU
8-MT732

Rep Hinw Fig Item Rif	Numéro Teil-Nr Numero Part-Nr Part-Nr	Désignation Bezeichnung Descripcion Description Descrizione	1	2	3	4	5	6	7	8	9	10	11	12	13	14	15	16	17	18	19	20
1	600730	Pare-soleil - Sonnen schutzvorhang Cubresol - Sun shade	1																			
2	600729	Vis - Schraube Tornillo - Screw Vite -	2																			
3	601668	Bras réglable - Wischerarm Brazo - Jib Braccio -	1																			
4	705950	Balai d'essuie-glace - Scheibenwisher bürste Rasqueta de limpiaparabrisas - Windshield wiper blade Spàzzola tergicristàllo -	1																			
5	601667	Moteur d'essuie-glace - Wischermotor Motor de limpiaparabrisas - Windshield-wiper motor Motorino tergicristàllo -	1																			
6	600733	Pare-soleil - Sonnen schutzvorhang Cubresol - Sun shade	1																			
7	600729	Vis - Schraube Tornillo - Screw Vite -	2																			
8	54568	Rivet - Niete Remache - Rivet Rivetto -	2																			
		* MLT 630/731 TURBO MLT 634/731 TURBO LSU MLT 630/634 120 LSU MLT 634 120 LSU PS A PARTIR DE LA MACHINE 213285 AB DER MASCHINE 213285 A PARTIR DE LA MAQUINA 213285 FROM MACHINE 213285 A PARTIR DA MACCHINA 213285																				
		* MLT 741 120 LSU MLT 741 120 LSU PS MLT 742 TURBO A PARTIR DE LA MACHINE 213285																				

2/11/2006

Catalogue : 254502MOD

CABINE (Détails)
KABINE (Einzelteile)
CABINA (Detalles)
CAB (Details)
CABINA (Dettaglio)

Qté-Menge-Cant-Qty-Q.ta | 8 AB 722 | M

1-MLT630 T
2-
3-
4-MLT634 120 LSU
5-
6-
7-MLT731 T LSU
8-MT732

Rep Hinw Fig Item Rif	Numéro Teil-Nr Numero Part-Nr Part-Nr	Désignation Bezeichnung Descripcion Description Descrizione
		AB DER MASCHINE 213285 A PARTIR DE LA MAQUINA 213285 FROM MACHINE 213285 A PARTIR DA MACCHINA 213285

1	2	3	4	5	6	7	8	9	10	11	12	13	14	15	16	17	18	19	20

CIRCUIT CHAUFFAGE
ERHITZENKREIS
CIRCUITO CALDEO
HEATING CIRCUIT
RISCALDAMENTO

1- MLT 630 Turbo
4- MLT 634 120 LSU
7- MLT 731 Turbo LSU
8- MT 732

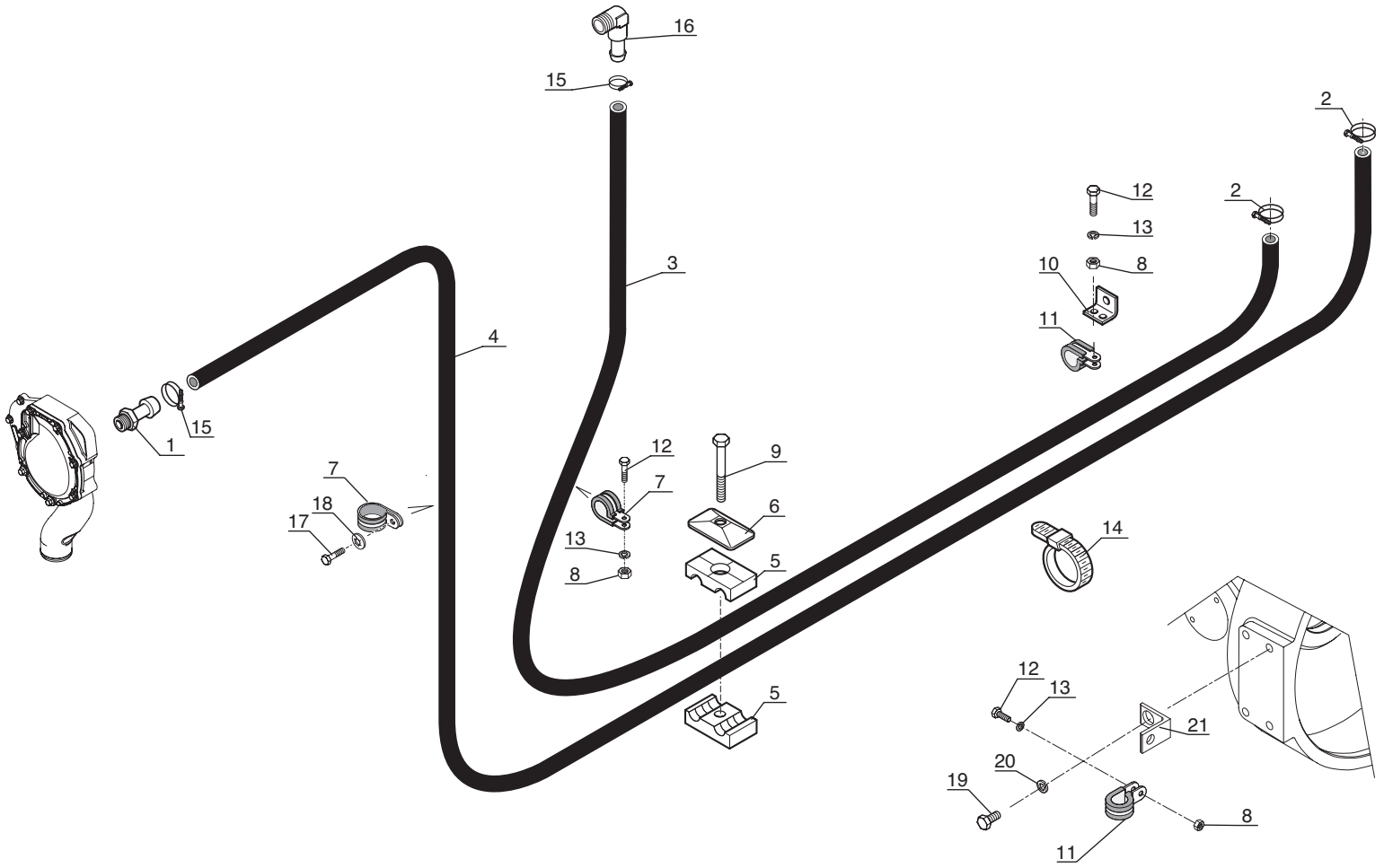

Catalogue : 547845

1

CIRCUIT CHAUFFAGE
ERHITZENKREIS
CIRCUITO CALDEO
HEATING CIRCUIT
CIRCUITO RISCALDAMENTO

Qté-Menge-Cant-Qty-Q.ta | 8 AD 91 | M

1-MLT630 T
2-
3-
4-MLT634 120 LSU
5-
6-
7-MLT731 T LSU
8-MT732

Rep Hinw Fig Item Rif	Numéro Teil-Nr Numero Part-Nr Part-Nr	Désignation Bezeichnung Descripcion Description Descrizione	1	2	3	4	5	6	7	8	9	10	11	12	13	14	15	16	17	18	19	20
1	198059	Raccord - Verschraubung Racor - Connection Raccordo -	1			1			1	1												
2	203512	Collier - Spannschelle Abrazadera - Clamp Fascetta -	2			2			2	2												
3	246802	Durit (Lg 2400) - Schlauch Tubo flexible - Hose Manicotto -	1			1			1	1												
4	242844	Durit (Lg 2250) - Schlauch Tubo flexible - Hose Manicotto -	1			1			1	1												
5	168865	Demi-collier - Halb-klemme Media abrazadera - Half-clamp Fascetta -	2			2			2	2												
6	168854	Plaque de protection - Schützplatte Placa de protección - Protection plate Piastra di protezione -	1			1			1	1												
7	249209	Collier - Spannschelle Abrazadera - Clamp Fascetta -	2			2			2	2												
8	58528	Ecrou H ,M 8 ZN - Mutter Tuerca - Nut Dado -	3			3			3	3												
9	58530	Vis H,M 8- 45-8.8-ZN8/C - Schraube Tornillo - Screw Vite -	1			1			1	1												
10	188798	Patte de fixation - Befestigung auge Brida de fijación - Fastening lug Flangia di fissaggio -	1			1			1	1												
11	88246	Collier - Spannschelle Abrazadera - Clamp Fascetta -	2			2			2	2												

8/09/2004

2

Catalogue : 547845

CIRCUIT CHAUFFAGE
ERHITZENKREIS
CIRCUITO CALDEO
HEATING CIRCUIT
CIRCUITO RISCALDAMENTO

Qté-Menge-Cant-Qty-Q.ta | 8 AD 91 | M

1-MLT630 T
2-
3-
4-MLT634 120 LSU
5-
6-
7-MLT731 T LSU
8-MT732

Rep Hinw Fig Item Rif	Numéro Teil-Nr Numero Part-Nr Part-Nr	Désignation Bezeichnung Descripcion Description Descrizione	1	2	3	4	5	6	7	8	9	10	11	12	13	14	15	16	17	18	19	20
12	42347	Vis H,M 8- 20-8.8-ZN8/C - Schraube Tornillo - Screw Vite -	3			3			3	3												
13	42325	Rondelle W 8 ZN - Unterlegscheibe Arandela - Washer Rondella -	3			3			3	3												
14	21980	Collier - Spannschelle Abrazadera - Clamp Fascetta -	1			1			1	1												
15	230925	Collier - Spannschelle Abrazadera - Clamp Fascetta -	2			2			2	2												
16	242915	Raccord - Verschraubung Racor - Connection Raccordo -	1			1			1	1												
17	25713	Vis H,M 6- 16-8.8-ZN5/C - Schraube Tornillo - Screw Vite -	1			1			1	1												
18	174132	Rondelle JZC 6 CAD.BICH - Unterlegscheibe Arandela - Washer Rondella -	1			1			1	1												
19	63546	Vis H,M12- 20-8.8-ZN8/C - Schraube Tornillo - Screw Vite -	1			1			1	1												
20	42231	Rondelle W12 ZN - Unterlegscheibe Arandela - Washer Rondella -	1			1			1	1												
21	245377	Support collier - Klemmeträger Soporte abrazadera - Clamp bracket Supporto fascetta -	1			1			1	1												

8 AD 38

FOR AIR CONDITIONING SEE APPENDIX PG. 1242

HEATING CIRCUIT
CIRCUITO RISCALDAMENTO

1- MLT 630 Turbo
4- MLT 634 120 LSU
7- MLT 731 Turbo LSU
8- MT 732

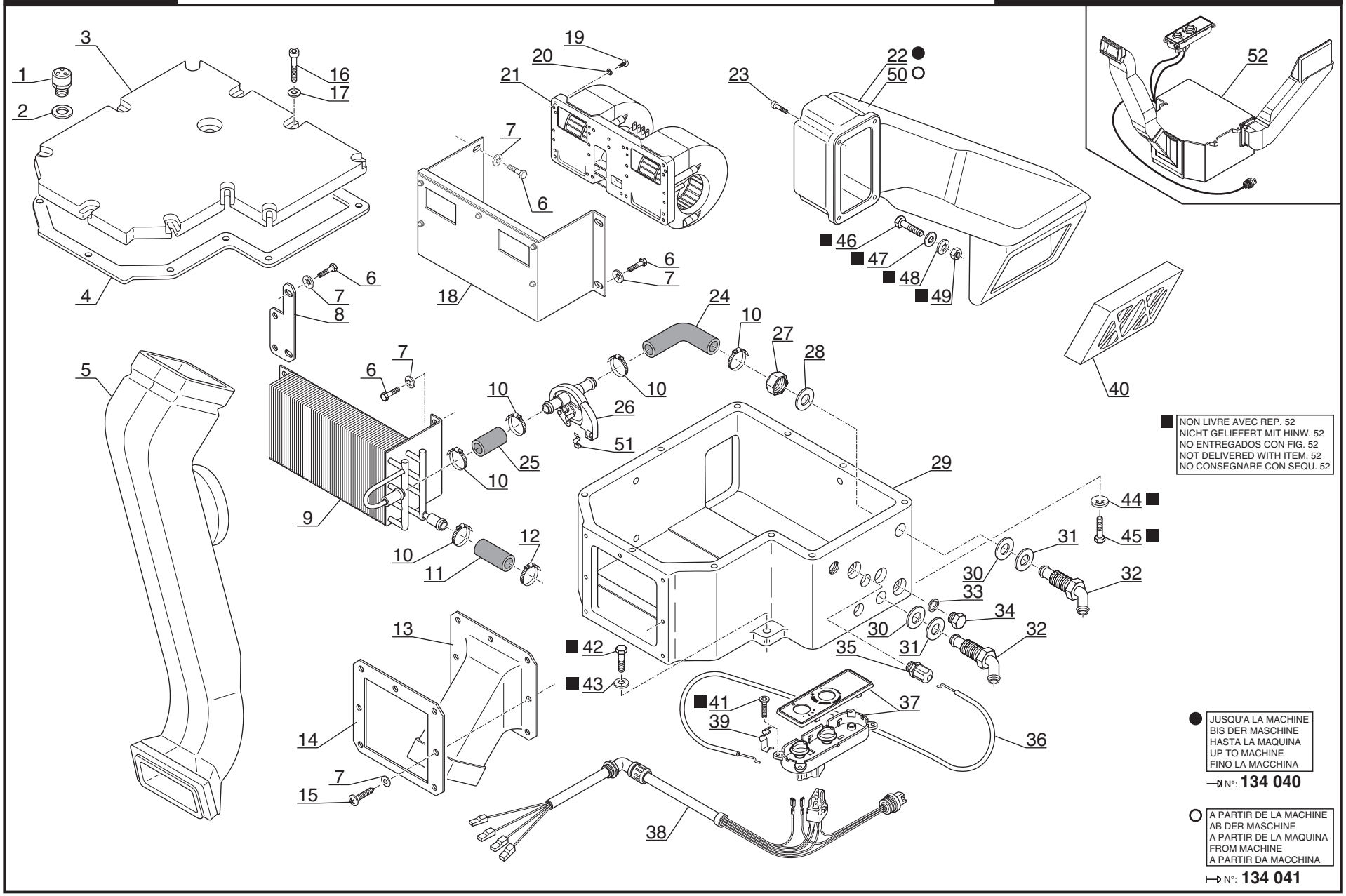

■ NON LIVRE AVEC REP. 52
NICHT GELIEFERT MIT HINW. 52
NO ENTREGADOS CON FIG. 52
NOT DELIVERED WITH ITEM. 52
NO CONSEGNARE CON SEQU. 52

● JUSQU'A LA MACHINE
BIS DER MASCHINE
HASTA LA MAQUINA
UP TO MACHINE
FINO LA MACCHINA
→N°: **134 040**

○ A PARTIR DE LA MACHINE
AB DER MASCHINE
A PARTIR DE LA MAQUINA
FROM MACHINE
A PARTIR DA MACCHINA
↦N°: **134 041**

P.A.O. illus

08 / 02 / 06

Catalogue : 547845

1

CIRCUIT CHAUFFAGE
ERHITZENKREIS
CIRCUITO CALDEO
HEATING CIRCUIT
RISCALDAMENTO

Qté-Menge-Cant-Qty-Q.ta | **8 AD 38** | **M**

1-MLT630 T
2-
3-
4-MLT634 120 LSU
5-
6-
7-MLT731 T LSU
8-MT732

Rep Hinw Fig Item Rif	Numéro Teil-Nr Numero Part-Nr Part-Nr	Désignation Bezeichnung Descripcion Description Descrizione	1	2	3	4	5	6	7	8	9	10	11	12	13	14	15	16	17	18	19	20
1	564039	Clapet anti-retour Válvula antiretorno Valvola anti-ritorno	- Gegendruckventil - Back pressure valve -	1			1			1	1											
2	564040	Joint d'étanchéité Junta de estanqueidad Guarnizióne	- Dichtungsring - Seal -	1			1			1	1											
3	564041	Couvercle Tapadera Coperchio	- Deckel - Cover -	1			1			1	1											
4	564042	Joint plat Junta plana Guarnizióne	- Dichtung - Gasket -	1			1			1	1											
5	225050	Conduite d'air Conducción de aire Tubolatùra di area	- Luftleitung - Air pipe -	1			1			1	1											
6	50896	Vis H,M 6- 10-8.8-ZN5/C Tornillo Vite	- Schraube - Screw -	10			10			10	10											
7	29469	Rondelle M 6 ZN Arandela Rondella	- Unterlegscheibe - Washer -	17			17			17	17											
8	564043	Support radiateur Soporte radiador Supporto radiatore	- Kühler träger - Radiator bracket -	1			1			1	1											
9	564044	Radiateur Radiador Radiatore	- Kühler - Radiator -	1			1			1	1											
10	564045	Collier Abrazadera Fascetta	- Spannschelle - Clamp -	5			5			5	5											
11	564046	Durit Tubo flexible Manicotto	- Schlauch - Hose -	1			1			1	1											

+

8/02/2006

Catalogue : 547845

2

CIRCUIT CHAUFFAGE
ERHITZENKREIS
CIRCUITO CALDEO
HEATING CIRCUIT
RISCALDAMENTO

Qté-Menge-Cant-Qty-Q.ta | **8 AD 38** | **M**

1-MLT630 T
2-
3-
4-MLT634 120 LSU
5-
6-
7-MLT731 T LSU
8-MT732

Rep Hinw Fig Item Rif	Numéro Teil-Nr Numero Part-Nr Part-Nr	Désignation Bezeichnung Descripcion Description Descrizione	1	2	3	4	5	6	7	8	9	10	11	12	13	14	15	16	17	18	19	20
12	564047	Collier - Spannschelle Abrazadera - Clamp Fascetta -	1			1			1	1												
13	564048	Conduite d'air - Luftleitung Conducción de aire - Air pipe Tubolatùra di area -	1			1			1	1												
14	564049	Plaque de fixation - Befestigung Platte Placa de fijación - Fastening plate Piastra di fissaggio -	1			1			1	1												
15	600955	Vis - Schraube Tornillo - Screw Vite -	7			7			7	7												
16	228461	Vis - Schraube Tornillo - Screw Vite -	10			10			10	10												
17	564210	Rondelle - Unterlegscheibe Arandela - Washer Rondella -	10			10			10	10												
18	564053	Caisson - Abteilung Cajón - Compartment Cassone -	1			1			1	1												
19	564054	Vis CHc,M 4- 12 - Schraube Tornillo - Screw Vite -	6			6			6	6												
20	28988	Rondelle M 4 ZN - Unterlegscheibe Arandela - Washer Rondella -	6			6			6	6												
21	564055	Turbine à air - Windturbine Turbina de aire - Air turbine Turbina a area -	1			1			1	1												
22	224926	Conduite d'air - Luftleitung Conducción de aire - Air pipe Tubolatùra di area -	1			1			1	1												

8/02/2006

Catalogue : 547845

3

CIRCUIT CHAUFFAGE
ERHITZENKREIS
CIRCUITO CALDEO
HEATING CIRCUIT
RISCALDAMENTO

Qté-Menge-Cant-Qty-Q.ta | 8 AD | 38 | M

1-MLT630 T
2-
3-
4-MLT634 120 LSU
5-
6-
7-MLT731 T LSU
8-MT732

Rep Hinw Fig Item Rif	Numéro Teil-Nr Numero Part-Nr Part-Nr	Désignation Bezeichnung Descripcion Description Descrizione	1	2	3	4	5	6	7	8	9	10	11	12	13	14	15	16	17	18	19	20
23	564056	Vis - Schraube Tornillo - Screw Vite -	4			4			4	4												
24	564057	Durit - Schlauch Tubo flexible - Hose Manicotto -	1			1			1	1												
25	564058	Durit - Schlauch Tubo flexible - Hose Manicotto -	1			1			1	1												
26	564059	Vanne de chauffage - Herzungsventil Válvula de caldeo - Heating blower valve Valvola di riscaldamento -	1			1			1	1												
27	564060	Ecrou - Mutter Tuerca - Nut Dado -	2			2			2	2												
28	42349	Rondelle W20 ZN - Unterlegscheibe Arandela - Washer Rondella -	2			2			2	2												
29	564061	Caisson - Abteilung Cajón - Compartment Cassone -	1			1			1	1												
30	564062	Joint d'étanchéité - Dichtungsring Junta de estanqueidad - Seal Guarnizióne -	2			2			2	2												
31	564063	Rondelle - Unterlegscheibe Arandela - Washer Rondella -	2			2			2	2												
32	564064	Raccord - Verschraubung Racor - Connection Raccordo -	2			2			2	2												
33	564065	Joint d'étanchéité - Dichtungsring Junta de estanqueidad - Seal Guarnizióne -	1			1			1	1												

8/02/2006

Catalogue : 547845

4

CIRCUIT CHAUFFAGE
ERHITZENKREIS
CIRCUITO CALDEO
HEATING CIRCUIT
RISCALDAMENTO

Qté-Menge-Cant-Qty-Q.ta | 8 AD | 38 | M

1-MLT630 T
2-
3-
4-MLT634 120 LSU
5-
6-
7-MLT731 T LSU
8-MT732

Rep Hinw Fig Item Rif	Numéro Teil-Nr Numero Part-Nr Part-Nr	Désignation Bezeichnung Descripcion Description Descrizione	1	2	3	4	5	6	7	8	9	10	11	12	13	14	15	16	17	18	19	20
34	564066	Bouchon - Stopfen Tapón - Plug Tappo -	1			1			1	1												
35	564067	Presse étoupe (plastique) - Stopfbüchse Prensaestopas - Packing box Premistoppa -	1			1			1	1												
36	564068	Câble de commande (Chauffage) - Steuerseil (Erhitzen) Cable de mando (Caldeo) - Control cable (Heating) Cava di ordinazione (Riscaldamento)	1			1			1	1												
37	564069	Boîtier de commande complet - Kompletter antriebgehaüse Carter de mando completo - Complete driving housing Scatola di ordinazione completo	1			1			1	1												
38	564070	Faisceau - Kabelbaum Haz - Wiring harness Fascio -	1			1			1	1												
39	564071	Clip - Klammer Clip - Clip Fermaglio -	1			1			1	1												
40	225052	Filtre chauffage - Erhitzen filter Filtro caldeo - Heating filter Filtro riscaldamento -	1			1			1	1												
41	225053	Vis FBZ, ST3,5-13-C-ZN12/NOIRE- Schraube Tornillo - Screw Vite -	4			4			4	4												
42	6224	Vis H,M 8- 40-8.8-ZN8/C - Schraube Tornillo - Screw Vite -	3			3			3	3												
43	63351	Rondelle JZC 8 CAD.BICH - Unterlegscheibe Arandela - Washer Rondella -	3			3			3	3												
44	63351	Rondelle JZC 8 CAD.BICH - Unterlegscheibe Arandela - Washer Rondella -	1			1			1	1												

8/02/2006

5

Catalogue : 547845

CIRCUIT CHAUFFAGE
ERHITZENKREIS
CIRCUITO CALDEO
HEATING CIRCUIT
RISCALDAMENTO

Qté-Menge-Cant-Qty-Q.ta | 8 AD | 38 | M

1-MLT630 T
2-
3-
4-MLT634 120 LSU
5-
6-
7-MLT731 T LSU
8-MT732

Rep Hinw Fig Item Rif	Numéro Teil-Nr Numero Part-Nr Part-Nr	Désignation Bezeichnung Descripcion Description Descrizione	1	2	3	4	5	6	7	8	9	10	11	12	13	14	15	16	17	18	19	20
45	42347	Vis H,M 8- 20-8.8-ZN8/C - Schraube Tornillo - Screw Vite -	1			1			1	1												
46	184036	Vis CBHc,M 5- 16-10.9-ZN5/NOIR- Schraube Tornillo - Screw Vite -	1			1			1	1												
47	28959	Rondelle M 5 ZN - Unterlegscheibe Arandela - Washer Rondella -	1			1			1	1												
48	192310	Rondelle JZC 5 CAD.BICH - Unterlegscheibe Arandela - Washer Rondella -	1			1			1	1												
49	54232	Ecrou H ,M 5 ZN - Mutter Tuerca - Nut Dado -	1			1			1	1												
50	564258	Conduite d'air - Luftleitung Conducción de aire - Air pipe Tubolatùra di area -	1			1			1	1												
51	600458	Attache - Klammer Atadura - Clip Innesto -	1			1			1	1												
52	226379	Chauffage complet - Kompletter Erhitzen Caldeo completo - Complete heating Riscaldamento completo -	1			1			1	1												

8/02/2006

9 AA 177

JUSQU'A LA MACHINE
BIS DER MASCHINE
HASTA LA MAQUINA
UP TO MACHINE
FINO LA MACCHINA
→N°: 221703

CARROSSERIE
KAROSSERIE
CARROCERIA
BODY
CARROZZERIA

1- MLT 630 Turbo
4- MLT 634 120 LSU
7- MLT 731 Turbo LSU
8- MT 732

JUSQU'A LA MACHINE
BIS DER MASCHINE
HASTA LA MAQUINA
UP TO MACHINE
FINO LA MACCHINA
■ →N°: 192855
★ →N°: 221394

A PARTIR DE LA MACHINE
AB DER MASCHINE
A PARTIR DE LA MAQUINA
FROM MACHINE
A PARTIR DA MACCHINA
□ ↦N°: 192856
☆ ↦N°: 221395

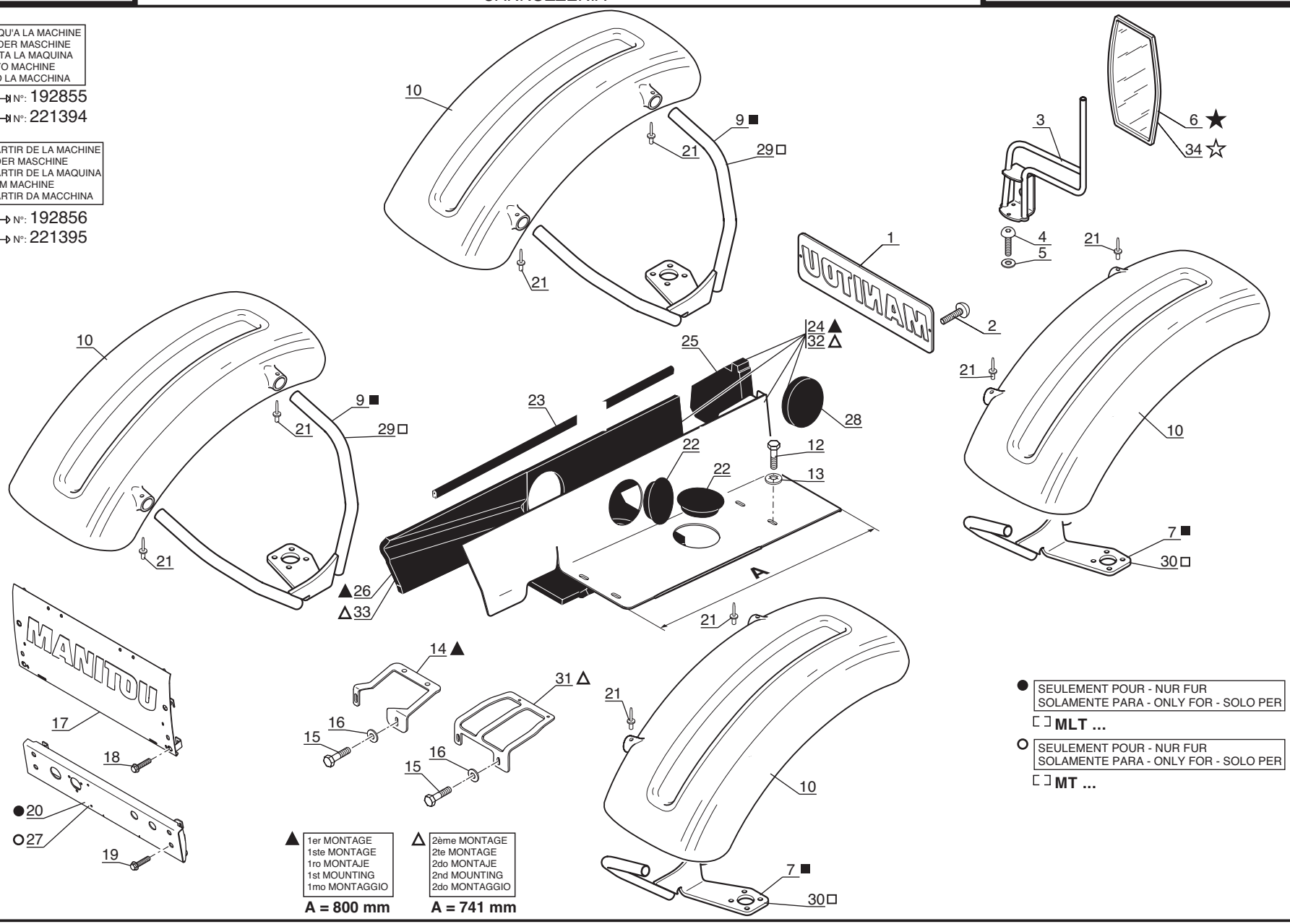

● SEULEMENT POUR - NUR FUR
SOLAMENTE PARA - ONLY FOR - SOLO PER
MLT ...

○ SEULEMENT POUR - NUR FUR
SOLAMENTE PARA - ONLY FOR - SOLO PER
MT ...

▲ 1er MONTAGE
1ste MONTAGE
1ro MONTAJE
1st MOUNTING
1mo MONTAGGIO
A = 800 mm

△ 2ème MONTAGE
2te MONTAGE
2do MONTAJE
2nd MOUNTING
2do MONTAGGIO
A = 741 mm

P.A.O illus

07 / 07 / 06

Catalogue : 547845

1

CARROSSERIE
KAROSSERIE
CARROCERIA
BODY
CARROZZERIA

Qté-Menge-Cant-Qty-Q.ta | 9 AA | 177 | M

1-MLT630 T
2-
3-
4-MLT634 120 LSU
5-
6-
7-MLT731 T LSU
8-MT732

Rep Hinw Fig Item Rif	Numéro Teil-Nr Numero Part-Nr Part-Nr	Désignation Bezeichnung Descripcion Description Descrizione	1	2	3	4	5	6	7	8	9	10	11	12	13	14	15	16	17	18	19	20
1	240675	Trappe de visite - Kontrolle klappe Puerta de inspección - Sludge door Trappola di visita -	1			1			1	1												
2	162215	Vis CHc,M 6- 12-8.8-ZN5/C - Schraube Tornillo - Screw Vite -	2			2			2	2												
3	226571	Support rétroviseur - Rückblickspiegel träger Soporte retrovisor - Rearview mirror bracket Supporto retrovisore -	1			1			1	1												
4	228363	Vis CBHc,M 8- 12-10.9-ZN5/NOIR- Schraube Tornillo - Screw Vite -	3			3			3	3												
5	61674	Rondelle M 8 ZN - Unterlegscheibe Arandela - Washer Rondella -	3			3			3	3												
6	74367	Rétroviseur - Rückblickspiegel Retrovisor - Rearview mirror Retrovisore -	1			1			1	1												
7	237488	Support aile droite - Recht Kotflügel träger Soporte aleta derecha - R.H. fender bracket Supporto parafango destro -	2			2			2	2												
9	237487	Support aile gauche - Link Kotflüger träger Soporte aleta izquierda - L.H. fender bracket Supporto parafango sinistro -	2			2			2	2												
10	250651	Aile - Kotflügel Aleta - Fender Parafango -	4			4			4	4												
12	54951	Vis H,M 8- 16-8.8-ZN8/C - Schraube Tornillo - Screw Vite -	4			4			4	4												
13	63351	Rondelle JZC 8 CAD.BICH - Unterlegscheibe Arandela - Washer Rondella -	4			4			4	4												

6/04/2006

Catalogue : 547845

CARROSSERIE
KAROSSERIE
CARROCERIA
BODY
CARROZZERIA

Qté-Menge-Cant-Qty-Q.ta | 9 AA | 177 | M

1-MLT630 T
2-
3-
4-MLT634 120 LSU
5-
6-
7-MLT731 T LSU
8-MT732

Rep Hinw Fig Item Rif	Numéro Teil-Nr Numero Part-Nr Part-Nr	Désignation Bezeichnung Descripcion Description Descrizione	1	2	3	4	5	6	7	8	9	10	11	12	13	14	15	16	17	18	19	20
14	225472	Support arrière - Hinter träger Soporte trasero - Rear bracket Supporto posteriore -	1			1			1	1												
15	42347	Vis H,M 8- 20-8.8-ZN8/C - Schraube Tornillo - Screw Vite -	2			2			2	2												
16	61674	Rondelle M 8 ZN - Unterlegscheibe Arandela - Washer Rondella -	2			2			2	2												
17	240870	Bandeau arrière - Hinter randleiste Faja trasera - Rear capping Fascia posteriore -	1			1			1	1												
18	240822	Vis H EMB M 6x20 8.8 DIN6921 - Schraube Tornillo - Screw Vite -	4			4			4	4												
19	240822	Vis H EMB M 6x20 8.8 DIN6921 - Schraube Tornillo - Screw Vite -	4			4			4	4												
20	240658	Bandeau arrière - Hinter randleiste Faja trasera - Rear capping Fascia posteriore -	1			1			1													
21	77808	Rivet Ø 4,8 x 18 - Niete Remache - Rivet Rivetto -	8			8			8	8												
22	212235	Bouchon - Stopfen Tapón - Plug Tappe -	1			1			1	1												
23	230040	Joint profilé - Dichtungsstreifen Junta perfilada - Weatherstrip Guarnizióne -	1			1			1	1												
24	246534	Carter central - Zentralgehäuse Cárter central - Central casing Carter centrale -	1			1			1	1												

1-MLT630 T
2-
3-
4-MLT634 120 LSU
5-
6-
7-MLT731 T LSU
8-MT732

Rep Hinw Fig Item Rif	Numéro Teil-Nr Numero Part-Nr Part-Nr	Désignation Bezeichnung Descripcion Description Descrizione	1	2	3	4	5	6	7	8	9	10	11	12	13	14	15	16	17	18	19	20
25	233457	Insonorisant - Schalldämpfungmoos Insonorizador - Sound proofing foam Ammortizzatore -	1			1			1	1												
26	246533	Insonorisant - Schalldämpfungmoos Insonorizador - Sound proofing foam Ammortizzatore -	1			1			1	1												
27	240657	Bandeau arrière - Hinter randleiste Faja trasera - Rear capping Fascia posteriore -								1												
28	247787	Insonorisant - Schalldämpfungmoos Insonorizador - Sound proofing foam Ammortizzatore -	1			1			1	1												
29	247513	Support aile gauche - Halter linker Kotflüger Soporte aleta izquierda - L.H. fender bracket Supporto parafango sinistro -	2			2			2	2												
30	247512	Support aile droite - Halter Rechter Kotflügel Soporte aleta derecha - R.H. fender bracket Supporto parafango destro -	2			2			2	2												
31	253558	Support arrière - Hinter träger Soporte trasero - Rear bracket Supporto posteriore -	1			1			1	1												
32	254008	Carter central - Zentralgehäuse Cárter central - Central casing Carter centrale -	1			1			1	1												
33	254014	Insonorisant - Schalldämpfungmoos Insonorizador - Sound proofing foam Ammortizzatore -	1			1			1	1												
34	256484	Rétroviseur - Rückblickspiegel Retrovisor - Rearview mirror Retrovisore -	1			1			1	1												

9 AA 287

A PARTIR DE LA MACHINE
AB DER MASCHINE
A PARTIR DE LA MAQUINA
FROM MACHINE
A PARTIR DA MACCHINA
↦ N°: 221704

JUSQU'A LA MACHINE
BIS DER MASCHINE
HASTA LA MAQUINA
UP TO MACHINE
FINO LA MACCHINA
⇥ N°: 228876 (MT... S.B)

CARROSSERIE
KAROSSERIE
CARROCERIA
BODY
CARROZZERIA

1- MLT 630 Turbo
4- MLT 634 120 LSU
7- MLT 731 Turbo LSU
8- MT 732

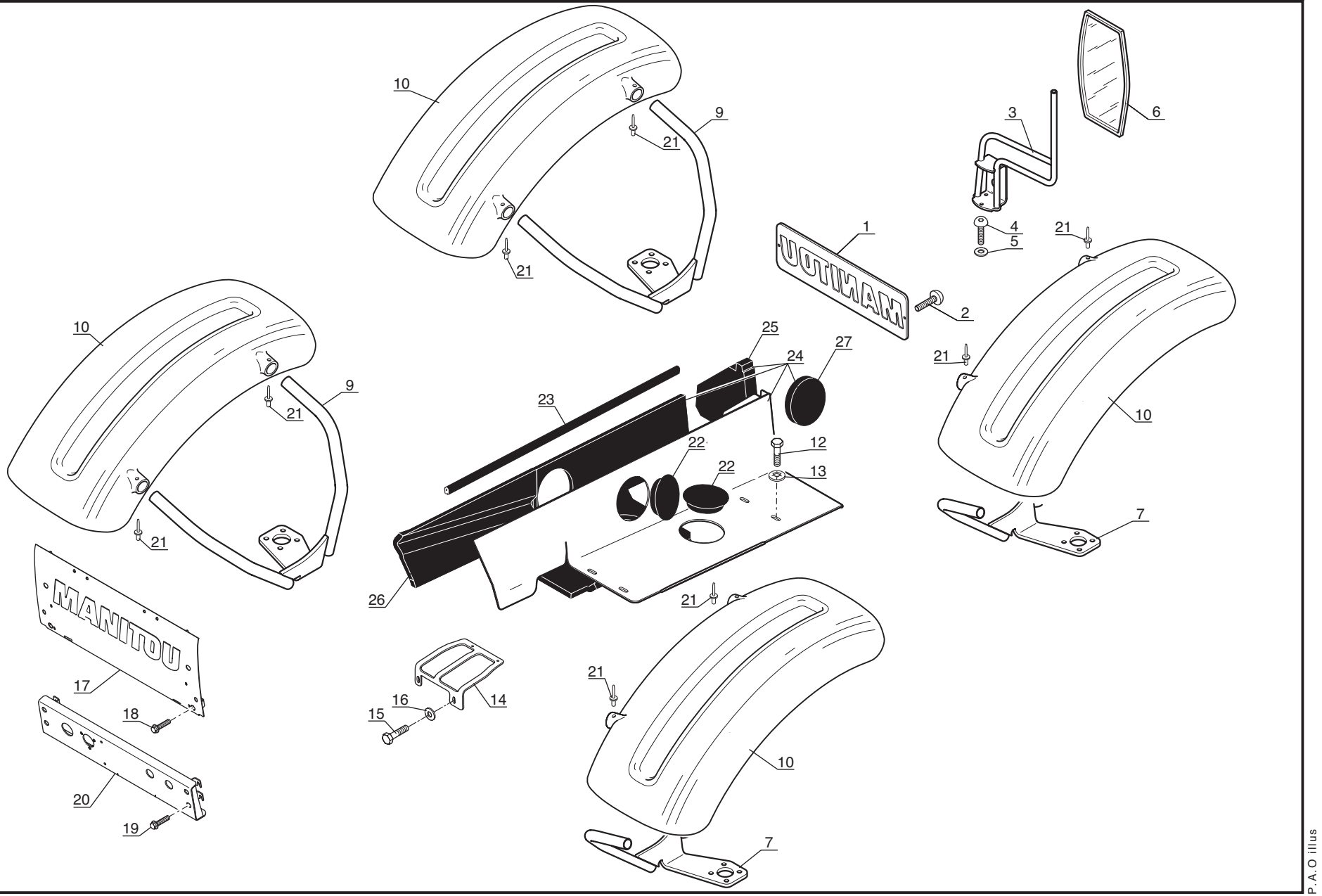

P.A.O illus

Catalogue : 547845

1

CARROSSERIE
KAROSSERIE
CARROCERIA
BODY
CARROZZERIA

Qté-Menge-Cant-Qty-Q.ta | 9 AA 287 | M

1-MLT630 T
2-
3-
4-MLT634 120 LSU
5-
6-
7-MLT731 T LSU
8-MT732

Rep Hinw Fig Item Rif	Numéro Teil-Nr Numero Part-Nr Part-Nr	Désignation Bezeichnung Descripcion Description Descrizione	1	2	3	4	5	6	7	8	9	10	11	12	13	14	15	16	17	18	19	20
1	240675	Trappe de visite - Kontrolle klappe Puerta de inspección - Sludge door Trappola di visita -	1			1			1	1												
2	162215	Vis CHc,M 6- 12-8.8-ZN5/C - Schraube Tornillo - Screw Vite -	2			2			2	2												
3	226571	Support rétroviseur - Rückblickspiegel träger Soporte retrovisor - Rearview mirror bracket Supporto retrovisore -	1			1			1	1												
4	228363	Vis CBHc,M 8- 12-10.9-ZN5/NOIR- Schraube Tornillo - Screw Vite -	3			3			3	3												
5	61674	Rondelle M 8 ZN - Unterlegscheibe Arandela - Washer Rondella -	3			3			3	3												
6	256484	Rétroviseur - Rückblickspiegel Retrovisor - Rearview mirror Retrovisore -	1			1			1	1												
7	247512	Support aile droite - Halter Rechter Kotflügel Soporte aleta derecha - R.H. fender bracket Supporto parafango destro -	2			2			2	2												
9	247513	Support aile gauche - Halter linker Kotflüger Soporte aleta izquierda - L.H. fender bracket Supporto parafango sinistro -	2			2			2	2												
10	250651	Aile - Kotflügel Aleta - Fender Parafango -	4			4			4	4												
12	54951	Vis H,M 8- 16-8.8-ZN8/C - Schraube Tornillo - Screw Vite -	4			4			4	4												
13	63351	Rondelle JZC 8 CAD.BICH - Unterlegscheibe Arandela - Washer Rondella -	4			4			4	4												

3/10/2006

Catalogue : 547845

CARROSSERIE
KAROSSERIE
CARROCERIA
BODY
CARROZZERIA

Qté-Menge-Cant-Qty-Q.ta | 9 AA 287 | M

1-MLT630 T
2-
3-
4-MLT634 120 LSU
5-
6-
7-MLT731 T LSU
8-MT732

Rep Hinw Fig Item Rif	Numéro Teil-Nr Numero Part-Nr Part-Nr	Désignation Bezeichnung Descripcion Description Descrizione	1	2	3	4	5	6	7	8	9	10	11	12	13	14	15	16	17	18	19	20
14	253558	Support arrière - Hinter träger Soporte trasero - Rear bracket Supporto posteriore -	1			1			1	1												
15	42347	Vis H,M 8- 20-8.8-ZN8/C - Schraube Tornillo - Screw Vite -	2			2			2	2												
16	61674	Rondelle M 8 ZN - Unterlegscheibe Arandela - Washer Rondella -	2			2			2	2												
17	253537	Bandeau arrière - Hinter randleiste Faja trasera - Rear capping Fascia posteriore -	1			1			1	1												
18	240822	Vis H EMB M 6x20 8.8 DIN6921 - Schraube Tornillo - Screw Vite -	4			4			4	4												
19	240822	Vis H EMB M 6x20 8.8 DIN6921 - Schraube Tornillo - Screw Vite -	4			4			4	4												
20	253546	Bandeau arrière - Hinter randleiste Faja trasera - Rear capping Fascia posteriore -	1			1			1	1												
21	77808	Rivet Ø 4,8 x 18 - Niete Remache - Rivet Rivetto -	8			8			8	8												
22	212235	Bouchon - Stopfen Tapón - Plug Tappe -	1			1			1	1												
23	230040	Joint profilé - Dichtungsstreifen Junta perfilada - Weatherstrip Guarnizióne -	1			1			1	1												
24	254008	Carter central - Zentralgehäuse Cárter central - Central casing Carter centrale -	1			1			1	1												

3

CARROSSERIE
KAROSSERIE
CARROCERIA
BODY
CARROZZERIA

Qté-Menge-Cant-Qty-Q.ta | 9 AA | 287 | M

1-MLT630 T
2-
3-
4-MLT634 120 LSU
5-
6-
7-MLT731 T LSU
8-MT732

Rep Hinw Fig Item Rif	Numéro Teil-Nr Numero Part-Nr Part-Nr	Désignation Bezeichnung Descripcion Description Descrizione	1	2	3	4	5	6	7	8	9	10	11	12	13	14	15	16	17	18	19	20
25	233457	Insonorisant - Schalldämpfungmoos Insonorizador - Sound proofing foam Ammortizzatore -	1			1			1	1												
26	254014	Insonorisant - Schalldämpfungmoos Insonorizador - Sound proofing foam Ammortizzatore -	1			1			1	1												
27	247787	Insonorisant - Schalldämpfungmoos Insonorizador - Sound proofing foam Ammortizzatore -	1			1			1	1												

3/10/2006

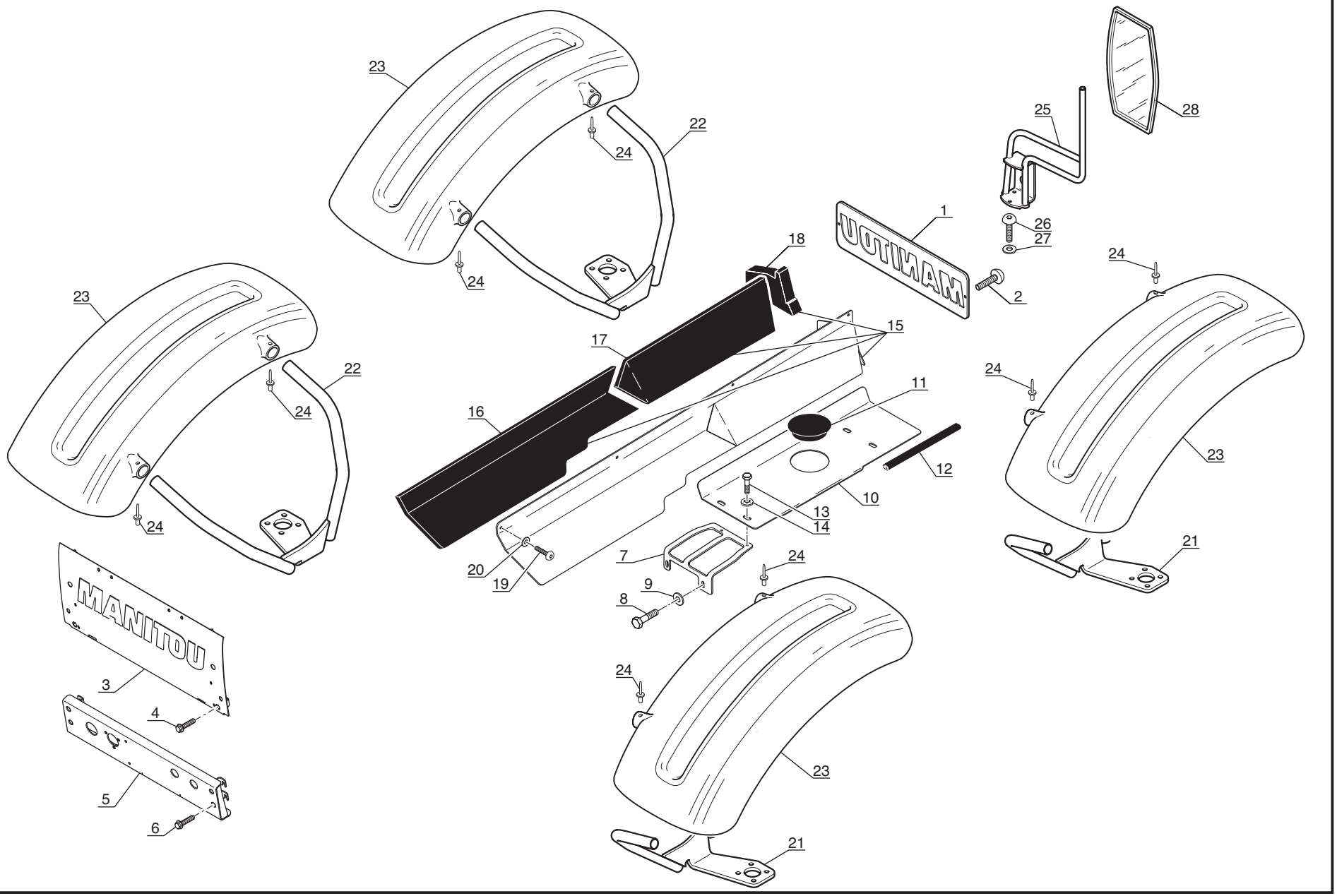
23
22
24
1
UTILAM
18
25
28
26
27
2
15
17
16
11
12
10
13
14
20
19
7
9
8
MANITOU
3
4
5
6

Catalogue : 547845

1

CARROSSERIE
KAROSSERIE
CARROCERIA
BODY
CARROZZERIA

Qté-Menge-Cant-Qty-Q.ta | 9 AA 309 | M

1-MLT630 T
2-
3-
4-MLT634 120 LSU
5-
6-
7-MLT731 T LSU
8-MT732

Rep Hinw Fig Item Rif	Numéro Teil-Nr Numero Part-Nr Part-Nr	Désignation Bezeichnung Descripcion Description Descrizione	1	2	3	4	5	6	7	8	9	10	11	12	13	14	15	16	17	18	19	20
1	240675	Trappe de visite - Kontrolle klappe Puerta de inspección - Sludge door Trappola di visita -								1												
2	162215	Vis CHc,M 6- 12-8.8-ZN5/C - Schraube Tornillo - Screw Vite -								2												
3	253537	Bandeau arrière - Hinter randleiste Faja trasera - Rear capping Fascia posteriore -								1												
4	240822	Vis H EMB M 6x20 8.8 DIN6921 - Schraube Tornillo - Screw Vite -								4												
5	253546	Bandeau arrière - Hinter randleiste Faja trasera - Rear capping Fascia posteriore -								1												
6	240822	Vis H EMB M 6x20 8.8 DIN6921 - Schraube Tornillo - Screw Vite -								4												
7	253558	Support arrière - Hinter träger Soporte trasero - Rear bracket Supporto posteriore -								1												
8	42347	Vis H,M 8- 20-8.8-ZN8/C - Schraube Tornillo - Screw Vite -								2												
9	61674	Rondelle M 8 ZN - Unterlegscheibe Arandela - Washer Rondella -								2												
10	253559	Plaque de fermeture - Schlussplatte Placa de cierre - Fastening plate Piastra di chiusura -								1												
11	212235	Bouchon - Stopfen Tapón - Plug Tappe -								1												

3/10/2006

Catalogue : 547845

CARROSSERIE
KAROSSERIE
CARROCERIA
BODY
CARROZZERIA

Qté-Menge-Cant-Qty-Q.ta | 9 AA 309 | M

1-MLT630 T
2-
3-
4-MLT634 120 LSU
5-
6-
7-MLT731 T LSU
8-MT732

Rep Hinw Fig Item Rif	Numéro Teil-Nr Numero Part-Nr Part-Nr	Désignation Bezeichnung Descripcion Description Descrizione	1	2	3	4	5	6	7	8	9	10	11	12	13	14	15	16	17	18	19	20
12	243027	Joint profilé - Dichtungsstreifen Junta perfilada - Weatherstrip Guarnizióne -								1												
13	54951	Vis H,M 8- 16-8.8-ZN8/C - Schraube Tornillo - Screw Vite -								4												
14	63351	Rondelle JZC 8 CAD.BICH - Unterlegscheibe Arandela - Washer Rondella -								4												
15	243044	Plaque de fermeture - Schlussplatte Placa de cierre - Fastening plate Piastra di chiusura -								1												
16	243045	Insonorisant - Schalldämpfungmoos Insonorizador - Sound proofing foam Ammortizzatore -								1												
17	243046	Insonorisant - Schalldämpfungmoos Insonorizador - Sound proofing foam Ammortizzatore -								1												
18	243047	Insonorisant - Schalldämpfungmoos Insonorizador - Sound proofing foam Ammortizzatore -								1												
19	196951	Vis CBHc,M 6- 12-10.9-ZN5/NOIR- Schraube Tornillo - Screw Vite -								4												
20	189857	Rondelle M 6 ZN PASS.NOIRE - Unterlegscheibe Arandela - Washer Rondella -								4												
21	247512	Support aile droite - Halter Rechter Kotflügel Soporte aleta derecha - R.H. fender bracket Supporto parafango destro -								2												
22	247513	Support aile gauche - Halter linker Kotflüger Soporte aleta izquierda - L.H. fender bracket Supporto parafango sinistro -								2												

Rep Hinw Fig Item Rif	Numéro Teil-Nr Numero Part-Nr Part-Nr	Désignation Bezeichnung Descripcion Description Descrizione	1	2	3	4	5	6	7	8	9	10	11	12	13	14	15	16	17	18	19	20
23	250651	Aile - Kotflügel Aleta - Fender Parafango -								4												
24	77808	Rivet Ø 4,8 x 18 - Niete Remache - Rivet Rivetto -								8												
25	226571	Support rétroviseur - Rückblickspiegel träger Soporte retrovisor - Rearview mirror bracket Supporto retrovisore -								1												
26	228363	Vis CBHc,M 8- 12-10.9-ZN5/NOIR- Schraube Tornillo - Screw Vite -								3												
27	61674	Rondelle M 8 ZN - Unterlegscheibe Arandela - Washer Rondella -								3												
28	256484	Rétroviseur - Rückblickspiegel Retrovisor - Rearview mirror Retrovisore -								1												

9 AA 178

CARROSSERIE
KAROSSERIE
CARROCERIA
BODY
CARROZZERIA

1- MLT 630 Turbo
4- MLT 634 120 LSU
7- MLT 731 Turbo LSU
8- MT 732

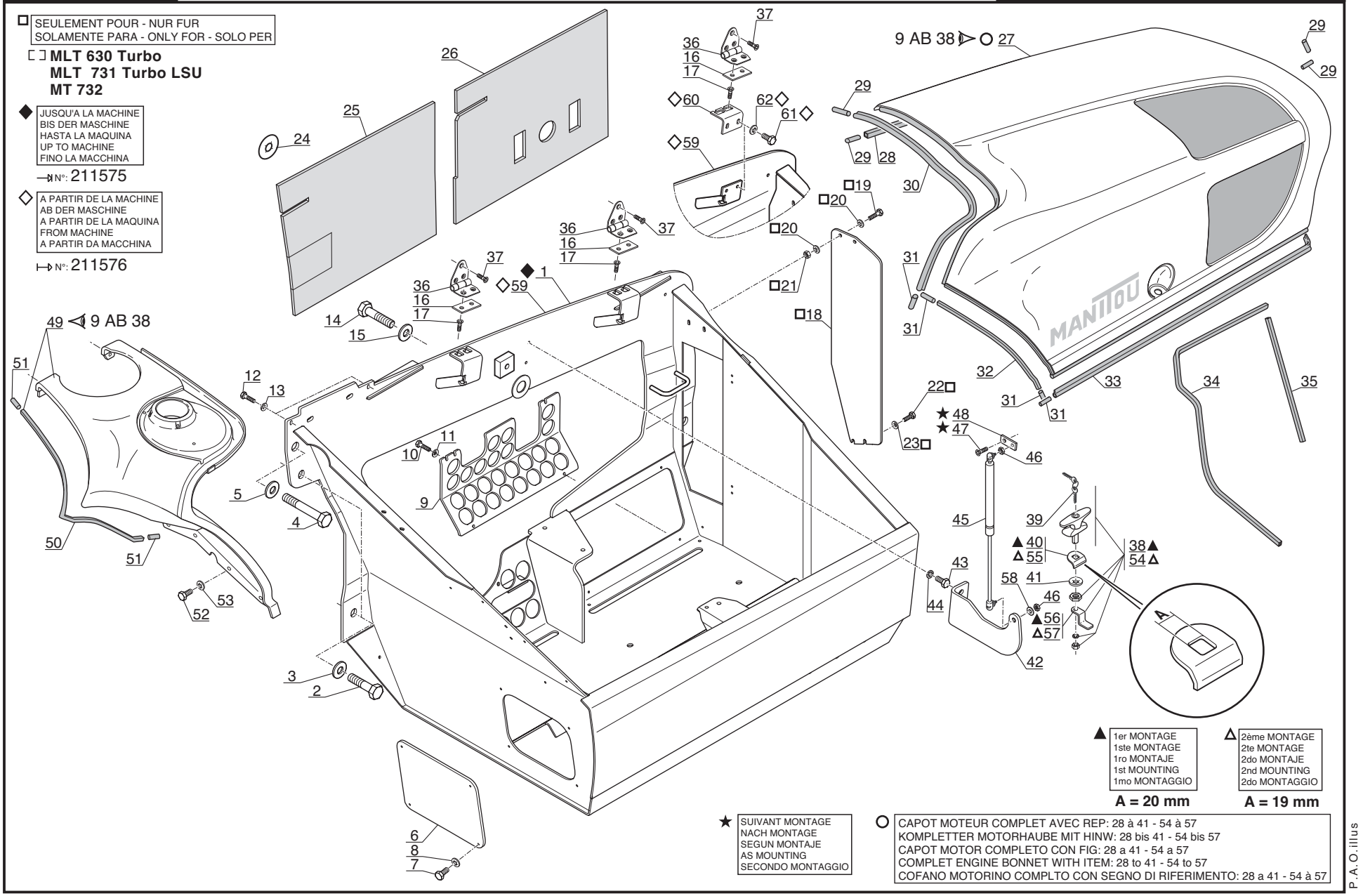

P.A.O.illus

27 / 09 / 06

Catalogue : 547845

1

CARROSSERIE
KAROSSERIE
CARROCERIA
BODY
CARROZERIA

Qté-Menge-Cant-Qty-Q.ta | 9 AA 178 | M

1-MLT630 T
2-
3-
4-MLT634 120 LSU
5-
6-
7-MLT731 T LSU
8-MT732

Rep Hinw Fig Item Rif	Numéro Teil-Nr Numero Part-Nr Part-Nr	Désignation Bezeichnung Descripcion Description Descrizione	1	2	3	4	5	6	7	8	9	10	11	12	13	14	15	16	17	18	19	20
1	247528	Caisson moteur - Motor Abteilung Cajón motor - Motor compartment Cassone motorino -	1			1			1	1												
2	58606	Vis H,M16-180-8.8-ZN8/C - Schraube Tornillo - Screw Vite -	2			2			2	2												
3	57045	Rondelle SP 17 x 70 x 4 ZN - Unterlegscheibe Arandela - Washer Rondella -	2			2			2	2												
4	58590	Vis H,M16- 60-8.8-ZN8/C - Schraube Tornillo - Screw Vite -	4			4			4	4												
5	78941	Rondelle HR16,5x 50x4 ZN - Unterlegscheibe Arandela - Washer Rondella -	4			4			4	4												
6	245275	Trappe de visite - Kontrolle klappe Puerta de inspección - Sludge door Trappola di visita -	1			1			1	1												
7	50896	Vis H,M 6- 10-8.8-ZN5/C - Schraube Tornillo - Screw Vite -	4			4			4	4												
8	174132	Rondelle JZC 6 CAD.BICH - Unterlegscheibe Arandela - Washer Rondella -	4			4			4	4												
9	243970	Trappe de visite - Kontrolle klappe Puerta de inspección - Sludge door Trappola di visita -	1			1			1	1												
10	50896	Vis H,M 6- 10-8.8-ZN5/C - Schraube Tornillo - Screw Vite -	4			4			4	4												
11	226311	Rondelle JZC 6 CAD.BICH - Unterlegscheibe Arandela - Washer Rondella -	4			4			4	4												

7/07/2006

Catalogue : 547845

CARROSSERIE
KAROSSERIE
CARROCERIA
BODY
CARROZERIA

Qté-Menge-Cant-Qty-Q.ta | 9 AA | 178 | M

1-MLT630 T
2-
3-
4-MLT634 120 LSU
5-
6-
7-MLT731 T LSU
8-MT732

Rep Hinw Fig Item Rif	Numéro Teil-Nr Numero Part-Nr Part-Nr	Désignation Bezeichnung Descripcion Description Descrizione	1	2	3	4	5	6	7	8	9	10	11	12	13	14	15	16	17	18	19	20
12	58525	Vis H,M 6- 25-8.8-ZN5/C - Schraube Tornillo - Screw Vite -	2			2			2	2												
13	174132	Rondelle JZC 6 CAD.BICH - Unterlegscheibe Arandela - Washer Rondella -	2			2			2	2												
14	61308	Vis H,M16- 50-8.8-ZN8/C - Schraube Tornillo - Screw Vite -	1			1			1	1												
15	78941	Rondelle HR16,5x 50x4 ZN - Unterlegscheibe Arandela - Washer Rondella -	1			1			1	1												
16	200561	Plaque de fixation - Befestigung Platte Placa de fijación - Fastening plate Piastra di fissaggio -	2			2			2	2												
17	61975	Vis FHc,M 6- 16-10.9-ZN5/C - Schraube Tornillo - Screw Vite -	4			4			4	4												
18	243068	Trappe - Fallgrube Trampilla - Trapdoor Trappola -	1						1	1												
19	46668	Vis H,M 6- 20-8.8-ZN5/C - Schraube Tornillo - Screw Vite -	2						2	2												
20	174132	Rondelle JZC 6 CAD.BICH - Unterlegscheibe Arandela - Washer Rondella -	4						4	4												
21	25714	Ecrou H ,M 6 ZN - Mutter Tuerca - Nut Dado -	2						2	2												
22	50896	Vis H,M 6- 10-8.8-ZN5/C - Schraube Tornillo - Screw Vite -	2						2	2												

Rep Hinw Fig Item Rif	Numéro Teil-Nr Numero Part-Nr Part-Nr	Désignation Bezeichnung Descripcion Description Descrizione	Qté-Menge-Cant-Qty-Q.ta 1-MLT630 T 2- 3- 4-MLT634 120 LSU 5- 6- 7-MLT731 T LSU 8-MT732	1	2	3	4	5	6	7	8	9	10	11	12	13	14	15	16	17	18	19	20
23	174132	Rondelle JZC 6 CAD.BICH - Unterlegscheibe Arandela - Washer Rondella -		2						2	2												
24	241391	Clip - Klammer Clip - Clip Fermaglio -		8			8			8	8												
25	245277	Insonorisant - Schalldämpfungmoos Insonorizador - Sound proofing foam Ammortizzatore -		1			1			1	1												
26	245276	Insonorisant - Schalldämpfungmoos Insonorizador - Sound proofing foam Ammortizzatore -		1			1			1	1												
27	238682	Capot moteur complet insonorisé Kompletter Larmgesichert Motorhaube Capot motor completo insonorizada Complete sound proof engine bonnet Cofano motorino ammortizzatore completo		1			1			1	1												
28	229598	Joint profilé (Lg 1150) - Dichtungsstreifen Junta perfilada - Weatherstrip Guarnizióne -		1			1			1	1												
29	236145	Joint profilé (Lg 20) - Dichtungsstreifen Junta perfilada - Weatherstrip Guarnizióne -		4			4			4	4												
30	229603	Joint profilé (Lg 960) - Dichtungsstreifen Junta perfilada - Weatherstrip Guarnizióne -		1			1			1	1												
31	243265	Joint profilé - Dichtungsstreifen Junta perfilada - Weatherstrip Guarnizióne -		4			4			4	4												
32	229602	Joint profilé (Lg 590) - Dichtungsstreifen Junta perfilada - Weatherstrip Guarnizióne -		1			1			1	1												
33	229600	Joint profilé (Lg 2110) - Dichtungsstreifen Junta perfilada - Weatherstrip Guarnizióne -		1			1			1	1												

Catalogue : 547845

CARROSSERIE
KAROSSERIE
CARROCERIA
BODY
CARROZERIA

Qté-Menge-Cant-Qty-Q.ta | 9 AA 178 | M

1-MLT630 T
2-
3-
4-MLT634 120 LSU
5-
6-
7-MLT731 T LSU
8-MT732

Rep Hinw Fig Item Rif	Numéro Teil-Nr Numero Part-Nr Part-Nr	Désignation Bezeichnung Descripcion Description Descrizione	1	2	3	4	5	6	7	8	9	10	11	12	13	14	15	16	17	18	19	20
34	229601	Joint profilé (Lg 1140) - Dichtungsstreifen Junta perfilada - Weatherstrip Guarnizióne -	1			1			1	1												
35	229599	Joint profilé (Lg 280) - Dichtungsstreifen Junta perfilada - Weatherstrip Guarnizióne -	1			1			1	1												
36	184828	Charnière - Scharnier Charnela - Hinge Cerniera -	2			2			2	2												
37	61975	Vis FHc,M 6- 16-10.9-ZN5/C - Schraube Tornillo - Screw Vite -	6			6			6	6												
38	229876	Poignée - Handgriff Agarrador - Handle Maniglia -	1			1			1	1												
39	184818	Clé de contact - Schlüssel Llave de contact - Key Chiave -	1			1			1	1												
40	230759	Plaque de fixation - Befestigung Platte Placa de fijación - Fastening plate Piastra di fissaggio -	1			1			1	1												
41	230775	Rondelle - Unterlegscheibe Arandela - Washer Rondella -	1			1			1	1												
42	243323	Support - Träger Soporte - Bracket Supporto -	1			1			1	1												
43	54951	Vis H,M 8- 16-8.8-ZN8/C - Schraube Tornillo - Screw Vite -	2			2			2	2												
44	42325	Rondelle W 8 ZN - Unterlegscheibe Arandela - Washer Rondella -	2			2			2	2												

Rep Hinw Fig Item Rif	Numéro Teil-Nr Numero Part-Nr Part-Nr	Désignation Bezeichnung Descripcion Description Descrizione	Qté-Menge-Cant-Qty-Q.ta
			1-MLT630 T 2- 3- 4-MLT634 120 LSU 5- 6- 7-MLT731 T LSU 8-MT732
45	240923	Ressort pneumatique - Luftfeder Resorte neumático - Air spring Molla pneumatico -	1 1 1 1 1
46	3212	Ecrou Hm, M 8 C05 ZN.C - Mutter Tuerca - Nut Dado -	2 2 2 2
47	42412	Vis FHc,M 8- 20-10.9-ZN8/C - Schraube Tornillo - Screw Vite -	1 1 1 1
48	243666	Plaque de fixation - Befestigung Platte Placa de fijación - Fastening plate Piastra di fissaggio -	1 1 1 1
49	238683	Capot moteur complet insonorisé Kompletter Larmgesichert Motorhaube Capot motor completo insonorizada Complete sound proof engine bonnet Cofano motorino ammortizzatore completo	1 1 1 1
50	229625	Joint profilé - Dichtungsstreifen Junta perfilada - Weatherstrip Guarnizióne -	1 1 1 1
51	236145	Joint profilé (Lg 20) - Dichtungsstreifen Junta perfilada - Weatherstrip Guarnizióne -	2 2 2 2
52	25713	Vis H,M 6- 16-8.8-ZN5/C - Schraube Tornillo - Screw Vite -	4 4 4 4
53	174132	Rondelle JZC 6 CAD.BICH - Unterlegscheibe Arandela - Washer Rondella -	4 4 4 4
54	251098	Poignée - Handgriff Agarrador - Handle Maniglia -	1 1 1 1
55	229354	Plaque de fixation - Befestigung Platte Placa de fijación - Fastening plate Piastra di fissaggio -	1 1 1 1

1	2	3	4	5	6	7	8	9	10	11	12	13	14	15	16	17	18	19	20

Catalogue : 547845

CARROSSERIE
KAROSSERIE
CARROCERIA
BODY
CARROZERIA

Qté-Menge-Cant-Qty-Q.ta | 9 AA | 178 | M

1-MLT630 T
2-
3-
4-MLT634 120 LSU
5-
6-
7-MLT731 T LSU
8-MT732

Rep Hinw Fig Item Rif	Numéro Teil-Nr Numero Part-Nr Part-Nr	Désignation Bezeichnung Descripcion Description Descrizione	1	2	3	4	5	6	7	8	9	10	11	12	13	14	15	16	17	18	19	20
56	604615	Came - Nocke Leva - Cam Camma -	1			1			1	1												
57	704717	Came - Nocke Leva - Cam Camma -	1			1			1	1												
58	61674	Rondelle M 8 ZN - Unterlegscheibe Arandela - Washer Rondella -	1			1			1	1												
59	254104	Caisson moteur - Motor Abteilung Cajón motor - Motor compartment Cassone motorino -	1			1			1	1												
60	254108	Support charnière - Scharnier träger Soporte charnela - Hinge bracket Supporto cerniera -	2			2			2	2												
61	54951	Vis H,M 8- 16-8.8-ZN8/C - Schraube Tornillo - Screw Vite -	4			4			4	4												
62	63351	Rondelle JZC 8 CAD.BICH - Unterlegscheibe Arandela - Washer Rondella -	4			4			4	4												

CARROSSERIE (INSONORISANT)
KAROSSERIE (SCHALLDAMPFUNGMOOS)
CARROCERIA (INSONORIZADOR)
BODY (SOUND PROOFING FOAM)
CARROZZERIA (AMMORTIZZATORE)

1- MLT 630 Turbo
4- MLT 634 120 LSU
7- MLT 731 Turbo LSU
8- MT 732

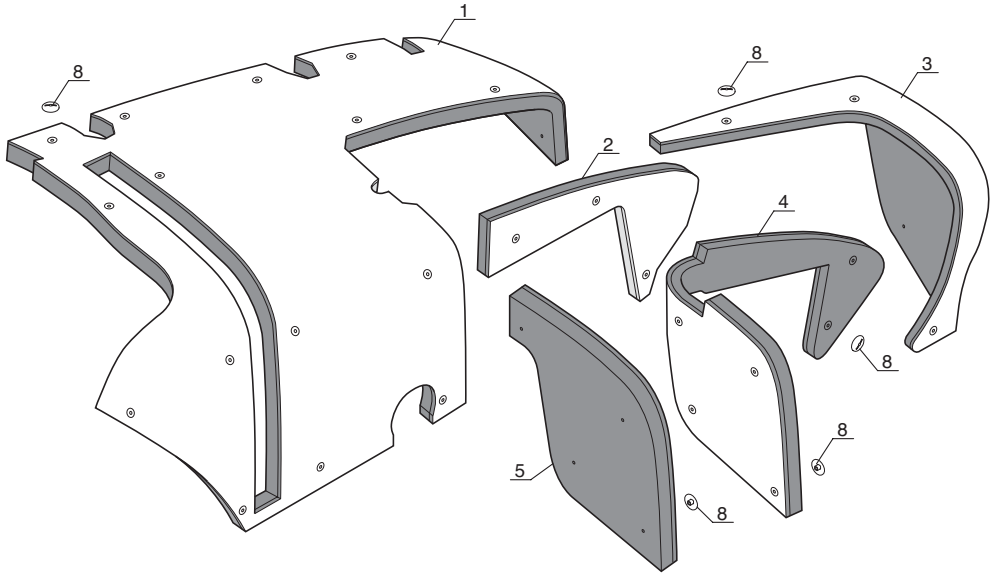

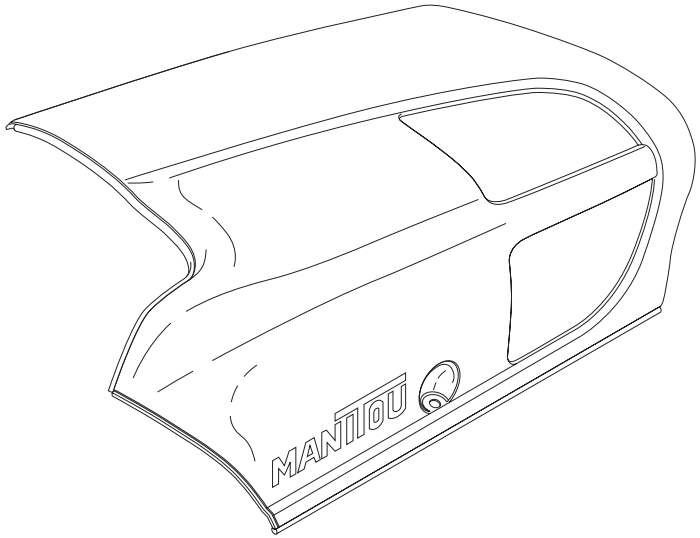

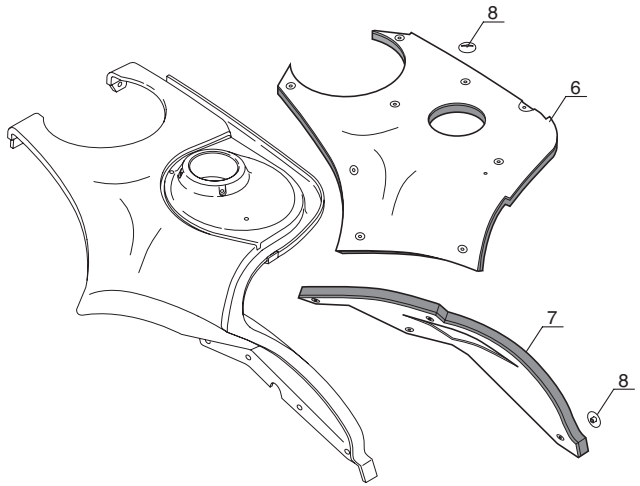

Catalogue : 547845

1

CARROSSERIE INSONORISEE
LARMGESICHERT KAROSSERIE
CARROCERIA INSONORIZADA
SOUND PROOF BODY
CARROZZERIA

Qté-Menge-Cant-Qty-Q.ta | 9 AB | 38 | M

1-MLT630 T
2-
3-
4-MLT634 120 LSU
5-
6-
7-MLT731 T LSU
8-MT732

Rep Hinw Fig Item Rif	Numéro Teil-Nr Numero Part-Nr Part-Nr	Désignation Bezeichnung Descripcion Description Descrizione	1	2	3	4	5	6	7	8	9	10	11	12	13	14	15	16	17	18	19	20
1	239727	Insonorisant - Schalldämpfungmoos Insonorizador - Sound proofing foam Ammortizzatore -	1			1			1	1												
2	239731	Insonorisant - Schalldämpfungmoos Insonorizador - Sound proofing foam Ammortizzatore -	1			1			1	1												
3	239730	Insonorisant - Schalldämpfungmoos Insonorizador - Sound proofing foam Ammortizzatore -	1			1			1	1												
4	239728	Insonorisant - Schalldämpfungmoos Insonorizador - Sound proofing foam Ammortizzatore -	1			1			1	1												
5	239729	Insonorisant - Schalldämpfungmoos Insonorizador - Sound proofing foam Ammortizzatore -	1			1			1	1												
6	239732	Insonorisant - Schalldämpfungmoos Insonorizador - Sound proofing foam Ammortizzatore -	1			1			1	1												
7	239733	Insonorisant - Schalldämpfungmoos Insonorizador - Sound proofing foam Ammortizzatore -	1			1			1	1												
8	243258	Clip - Klammer Clip - Clip Fermaglio -	49			49			49	49												

6/10/2004

10 AA 390

JUSQU'A LA MACHINE
BIS DER MASCHINE
HASTA LA MAQUINA
UP TO MACHINE
FINO LA MACCHINA
N°: 228876

HYDRAULIQUE (Circuit principal)
HYDRAULIK (Hauptkreis)
HIDRAULICO (Circuito principal)
HYDRAULIC (Principal circuit)
IDRAULICO (Circuito principale)

8- MT 732

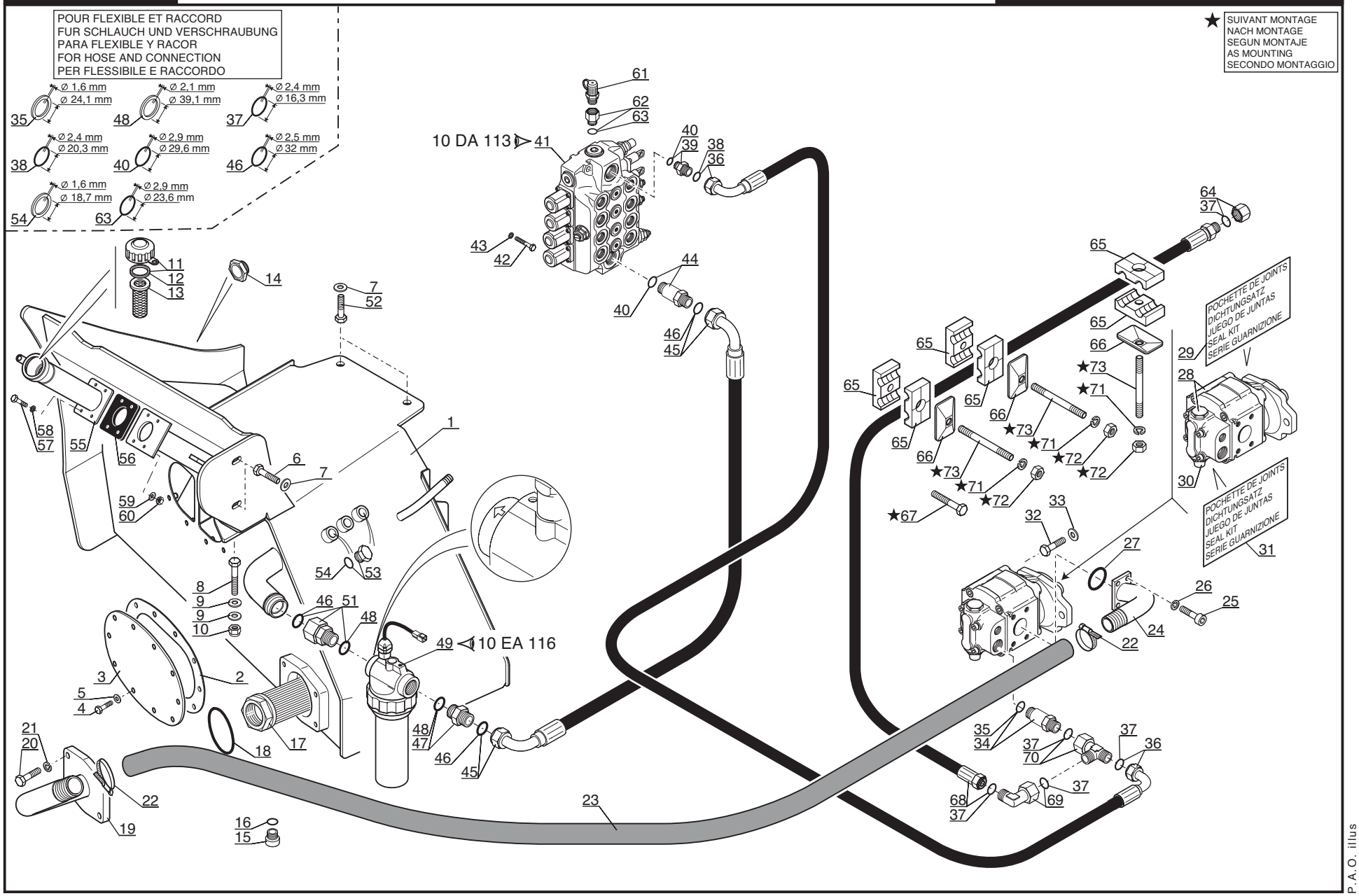

P.A.O. illus

05 / 10 / 06

Catalogue : 547845

1

HYDRAULIQUE (Circuit principal)
HYDRAULIK (Hauptkreis)
HIDRAULICO (Circuito principal)
HYDRAULIC (Principal circuit)
IDRAULICO (Circuito principale)

Qté-Menge-Cant-Qty-Q.ta | 10 AA | 390 | M

1-MLT630 T
2-
3-
4-MLT634 120 LSU
5-
6-
7-MLT731 T LSU
8-MT732

Rep Hinw Fig Item Rif	Numéro Teil-Nr Numero Part-Nr Part-Nr	Désignation Bezeichnung Descripcion Description Descrizione	1	2	3	4	5	6	7	8	9	10	11	12	13	14	15	16	17	18	19	20
1	231105	Bac à huile - Olbehälter Tanque de aceite - Oil tank Serbatoio olio -								1												
2	226899	Joint d'étanchéité - Dichtungsring Junta de estanqueidad - Seal Guarnizióne -								1												
3	226898	Trappe de visite - Kontrolle klappe Puerta de inspección - Sludge door Trappola di visita -								1												
4	57446	Vis H,M 8- 25-8.8-ZN8/C - Schraube Tornillo - Screw Vite -								12												
5	29468	Rondelle L 8 ZN - Unterlegscheibe Arandela - Washer Rondella -								12												
6	63547	Vis H,M12- 30-8.8-ZN8/C - Schraube Tornillo - Screw Vite -								2												
7	77664	Rondelle HR12,5x 52x4 ZN - Unterlegscheibe Arandela - Washer Rondella -								4												
8	58552	Vis H,M12- 60-8.8-ZN8/C - Schraube Tornillo - Screw Vite -								1												
9	77664	Rondelle HR12,5x 52x4 ZN - Unterlegscheibe Arandela - Washer Rondella -								2												
10	44672	Ecrou H,FR M12 C 8 ZN..C - Mutter Tuerca - Nut Dado -								1												
11	62415	Bouchon filtre de remplissage - Einfullfilterverschluss Tapón filtro de llenado - Filling plug filter Tappo filtro di riempimento -								1												

14/09/2004

Catalogue : 547845

HYDRAULIQUE (Circuit principal)
HYDRAULIK (Hauptkreis)
HIDRAULICO (Circuito principal)
HYDRAULIC (Principal circuit)
IDRAULICO (Circuito principale)

Qté-Menge-Cant-Qty-Q.ta | 10 AA | 390 | M

1-MLT630 T
2-
3-
4-MLT634 120 LSU
5-
6-
7-MLT731 T LSU
8-MT732

Rep Hinw Fig Item Rif	Numéro Teil-Nr Numero Part-Nr Part-Nr	Désignation Bezeichnung Descripcion Description Descrizione	1	2	3	4	5	6	7	8	9	10	11	12	13	14	15	16	17	18	19	20
12	1071	Joint d'étanchéité - Dichtungsring Junta de estanqueidad - Seal Guarnizióne -								1												
13	62845	Filtre - Filter Filtro - Filter Filtro -								1												
14	488236	Jauge - Eichmass Galga - Gauge Livello -								1												
15	189535	Bouchon - Stopfen Tapón - Plug Tappo -								2												
16	189536	Joint d'étanchéité - Dichtungsring Junta de estanqueidad - Seal Guarnizióne -								2												
17	224726	Crépine du circuit principal - Seiher hauptkreis Filtro de paso de circuito principal Principal circuit strainer Pigna de serbatoio olio -								1												
18	224946	Joint torique - "0" ring Junta tórica - "0" ring Anello OR -								1												
19	224798	Bride - Klammer Brida - Flange Flangia -								1												
20	63547	Vis H,M12- 30-8.8-ZN8/C - Schraube Tornillo - Screw Vite -								4												
21	42231	Rondelle W12 ZN - Unterlegscheibe Arandela - Washer Rondella -								4												
22	177274	Collier - Spannschelle Abrazadera - Clamp Fascetta -								2												

Catalogue : 547845

HYDRAULIQUE (Circuit principal)
HYDRAULIK (Hauptkreis)
HIDRAULICO (Circuito principal)
HYDRAULIC (Principal circuit)
IDRAULICO (Circuito principale)

Qté-Menge-Cant-Qty-Q.ta | 10 AA | 390 | M

1-MLT630 T
2-
3-
4-MLT634 120 LSU
5-
6-
7-MLT731 T LSU
8-MT732

Rep Hinw Fig Item Rif	Numéro Teil-Nr Numero Part-Nr Part-Nr	Désignation Bezeichnung Descripcion Description Descrizione	1	2	3	4	5	6	7	8	9	10	11	12	13	14	15	16	17	18	19	20
23	224948	Durit - Schlauch Tubo flexible - Hose Manicotto -								1												
24	224887	Platine d'entrée - Anschluss Platina de entrada - Delivery port connection Cartella di entrata -								1												
25	168425	Vis CHc,M12- 25 zinguée - Schraube Tornillo - Screw Vite -								4												
26	42231	Rondelle W12 ZN - Unterlegscheibe Arandela - Washer Rondella -								4												
27	457841	Joint torique - "0" ring Junta tórica - "0" ring Anello OR -								1												
28	224732	Pompe complète - Kompletter Pumpe Bomba completa - Complete Pump Pompa completa -								1												
29	563781	Pochette de joints - Dichtungsatz Juego de juntas - Seal kit Serie guarnizione -								1												
30	563782	Valve - Ventil Válvula - Valve Valvola -								1												
31	563485	Pochette de joints - Dichtungsatz Juego de juntas - Seal kit Kit guarnizióne -								1												
32	2437	Vis H,1/ 2- 38-UNC-8.8-ZN8/B - Schraube Tornillo - Screw Vite -								2												
33	77710	Rondelle HR12,5x 27x2,5ZN - Unterlegscheibe Arandela - Washer Rondella -								2												

+

14/09/2004

Catalogue : 547845

HYDRAULIQUE (Circuit principal)
HYDRAULIK (Hauptkreis)
HIDRAULICO (Circuito principal)
HYDRAULIC (Principal circuit)
IDRAULICO (Circuito principale)

Qté-Menge-Cant-Qty-Q.ta | 10 AA | 390 | M

1-MLT630 T
2-
3-
4-MLT634 120 LSU
5-
6-
7-MLT731 T LSU
8-MT732

Rep Hinw Fig Item Rif	Numéro Teil-Nr Numero Part-Nr Part-Nr	Désignation Bezeichnung Descripcion Description Descrizione	1	2	3	4	5	6	7	8	9	10	11	12	13	14	15	16	17	18	19	20
34	226473	Raccord Union Prolongateur - Verschraubung Racor - Connection Raccordo -								1												
35	190878	Joint d'étanchéité - Dichtungsring Junta de estanqueidad - Seal Guarnizióne -								X												
36	226455	Flexible - Schlauch Flexible - Hose Flessibile -								1												
37	86788	Joint torique - "0" ring Junta tórica - "0" ring Anello OR -								X												
38	190876	Joint torique - "0" ring Junta tórica - "0" ring Anello OR -								X												
39	167926	Raccord Union - Verschraubung Racor - Connection Raccordo -								1												
40	169374	Joint torique - "0" ring Junta tórica - "0" ring Anello OR -								X												
41	224720	Distributeur complet Kompletter kommandosteuerventil Distribuidor completo - Complete valve bank Distributore completo -								1												
42	58533	Vis H,M 8- 60-8.8-ZN8/C - Schraube Tornillo - Screw Vite -								3												
43	42325	Rondelle W 8 ZN - Unterlegscheibe Arandela - Washer Rondella -								3												
44	225623	Raccord Union Prolongateur - Verschraubung Racor - Connection Raccordo -								1												

Catalogue : 547845

HYDRAULIQUE (Circuit principal)
HYDRAULIK (Hauptkreis)
HIDRAULICO (Circuito principal)
HYDRAULIC (Principal circuit)
IDRAULICO (Circuito principale)

Qté-Menge-Cant-Qty-Q.ta | 10 AA | 390 | M

1-MLT630 T
2-
3-
4-MLT634 120 LSU
5-
6-
7-MLT731 T LSU
8-MT732

Rep Hinw Fig Item Rif	Numéro Teil-Nr Numero Part-Nr Part-Nr	Désignation Bezeichnung Descripcion Description Descrizione	1	2	3	4	5	6	7	8	9	10	11	12	13	14	15	16	17	18	19	20
45	208564	Flexible - Schlauch Flexible - Hose Flessibile -								1												
46	194813	Joint torique - "0" ring Junta tórica - "0" ring Anello OR -								X												
47	224945	Raccord Union - Verschraubung Racor - Connection Raccordo -								1												
48	190879	Joint d'étanchéité - Dichtungsring Junta de estanqueidad - Seal Guarnizióne -								X												
49	248754	Filtre à huile retour hydraulique complet Kompletter hydraulik ruckgang ölfilter Filtro de aceite retorno hidraulico completo Complete hydraulic return oil filter Filtro dio idraulico completo -								1												
51	224944	Raccord Adapteur - Verschraubung Racor - Connection Raccordo -								1												
52	58546	Vis H,M12- 35-8.8-ZN8/C - Schraube Tornillo - Screw Vite -								2												
53	191707	Bouchon - Stopfen Tapón - Plug Tappo -								4												
54	184787	Joint d'étanchéité - Dichtungsring Junta de estanqueidad - Seal Guarnizióne di tenuta -								X												
55	233053	Tube - Rohr Tubo - Tube Tubo -								1												
56	233054	Joint plat - Dichtung Junta plana - Gasket Guarnizióne -								1												

14/09/2004

Catalogue : 547845

HYDRAULIQUE (Circuit principal)
HYDRAULIK (Hauptkreis)
HIDRAULICO (Circuito principal)
HYDRAULIC (Principal circuit)
IDRAULICO (Circuito principale)

Qté-Menge-Cant-Qty-Q.ta | 10 AA | 390 | M

1-MLT630 T
2-
3-
4-MLT634 120 LSU
5-
6-
7-MLT731 T LSU
8-MT732

Rep Hinw Fig Item Rif	Numéro Teil-Nr Numero Part-Nr Part-Nr	Désignation Bezeichnung Descripcion Description Descrizione	1	2	3	4	5	6	7	8	9	10	11	12	13	14	15	16	17	18	19	20
57	58535	Vis H,M10- 40-8.8-ZN8/C - Schraube Tornillo - Screw Vite -								4												
58	42232	Rondelle W10 ZN - Unterlegscheibe Arandela - Washer Rondella -								4												
59	29437	Rondelle M 10 ZN - Unterlegscheibe Arandela - Washer Rondella -								4												
60	56354	Ecrou H ,M10 zingué - Mutter Tuerca - Nut Dado -								4												
61	72339	Prise de pression - Drückdöse Toma de presión - Pressure test Presa pressione -								1												
62	213536	Raccord Union - Verschraubung Racor - Connection Raccordo -								1												
63	169372	Joint torique - "O" ring Junta torica - "O" ring Anello OR -								X												
64	174616	Bouchon - Stopfen Tapón - Plug Tappo -								1												
65	168855	Demi-collier - Halb-klemme Media abrazadera - Half-clamp Fascetta -								6												
66	168854	Plaque de protection - Schützplatte Placa de protección - Protection plate Piastra di protezione -								3												
67	58530	Vis H,M 8- 45-8.8-ZN8/C - Schraube Tornillo - Screw Vite -								3												

Catalogue : 547845

7

HYDRAULIQUE (Circuit principal)
HYDRAULIK (Hauptkreis)
HIDRAULICO (Circuito principal)
HYDRAULIC (Principal circuit)
IDRAULICO (Circuito principale)

Qté-Menge-Cant-Qty-Q.ta | 10 AA | 390 | M

1-MLT630 T
2-
3-
4-MLT634 120 LSU
5-
6-
7-MLT731 T LSU
8-MT732

Rep Hinw Fig Item Rif	Numéro Teil-Nr Numero Part-Nr Part-Nr	Désignation Bezeichnung Descripcion Description Descrizione	1	2	3	4	5	6	7	8	9	10	11	12	13	14	15	16	17	18	19	20
68	233171	Flexible - Schlauch Flexible - Hose Flessibile -								1												
69	217043	Raccord Coudé 90° Adapteur - Verschraubung Racor - Connection Raccordo -								1												
70	224941	Raccord Té Adapteur - Verschraubung Racor - Connection Raccordo -								1												
71	42325	Rondelle W 8 ZN - Unterlegscheibe Arandela - Washer Rondella -								3												
72	58528	Ecrou H ,M 8 ZN - Mutter Tuerca - Nut Dado -								3												
73	227088	Vis AHc,M 8- 60-33H-ZN8/C - Schraube Tornillo - Screw Vite -								3												

14/09/2004

10 AA 399

JUSQU'A LA MACHINE
BIS DER MASCHINE
HASTA LA MAQUINA
UP TO MACHINE
FINO LA MACCHINA
—⋈ N°: 228876

HYDRAULIQUE (Commande du distributeur)
HYDRAULIK (Kommandosteuerventil antriebe)
HIDRAULICO (Mando de distribuidor)
HYDRAULIC (Valva bank drive lever)
IDRAULICO (Commando di distributore)

8- MT 732

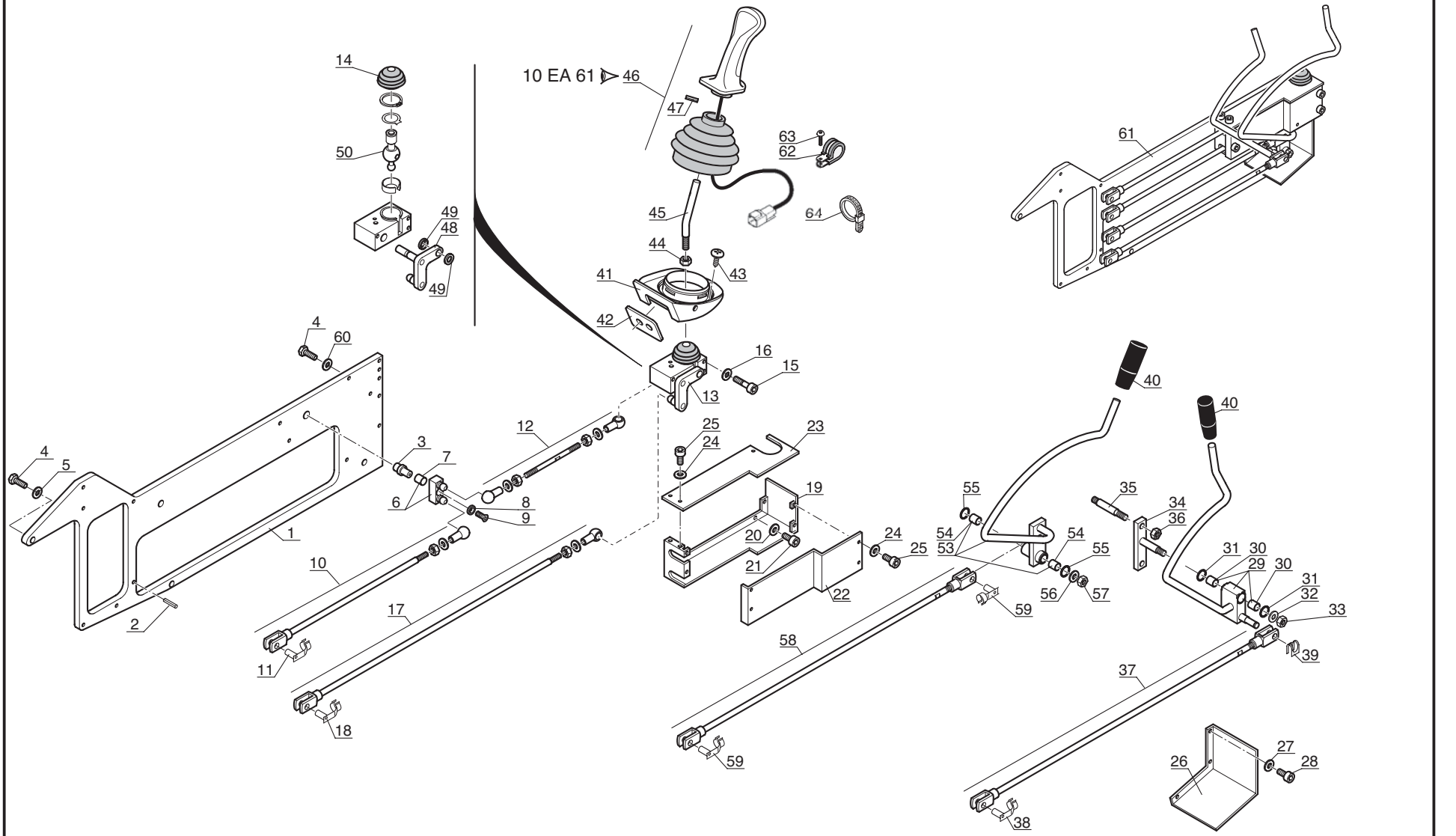

P.A.O.illus

Catalogue : 547845

1

HYDRAULIQUE (Commande du distributeur)
HYDRAULIK (Kommandosteuerventil antriebe)
HYDRAULICO (Mando de distribuibor)
HYDRAULIC (Valve bank drive lever)
IDRAULICO (Commando di distributore)

Qté-Menge-Cant-Qty-Q.ta | 10 AA | 399 | M

1-MLT630 T
2-
3-
4-MLT634 120 LSU
5-
6-
7-MLT731 T LSU
8-MT732

Rep Hinw Fig Item Rif	Numéro Teil-Nr Numero Part-Nr Part-Nr	Désignation Bezeichnung Descripcion Description Descrizione	1	2	3	4	5	6	7	8	9	10	11	12	13	14	15	16	17	18	19	20
1	563960	Plaque de fixation - Befestigung Platte Placa de fijación - Fastening plate Piastra di fissaggio -								1												
2	564694	Goupille 6 x 20 E - Stift Pasador - Pin Spina -								2												
3	564695	Axe d'articulation - Gelenkachse Eje de articulación - Articulating pin Perno di articolazione -								1												
4	58536	Vis H,M10- 45-8.8-ZN8/C - Schraube Tornillo - Screw Vite -								3												
5	183026	Rondelle JZC10 10,2x26 x1,4CAD.BICH Unterlegscheibe Arandela - Washer Rondella -								2												
6	563962	Renvoi - Vorgelege Cambio - Counter Rinvio -								1												
7	564696	Bague - Büchse Anillo - Bushing Anello -								1												
8	564697	Rondelle - Unterlegscheibe Arandela - Washer Rondella -								1												
9	564698	Vis - Schraube Tornillo - Screw Vite -								1												
10	563964	Tringle - Stange Varilla - Rod Bacchetta -								1												
11	564699	Axe - Bolzen Eje - Pin Perno -								1												

+

15/01/2003

Catalogue : 547845

HYDRAULIQUE (Commande du distributeur)
HYDRAULIK (Kommandosteuerventil antriebe)
HYDRAULICO (Mando de distribuibor)
HYDRAULIC (Valve bank drive lever)
IDRAULICO (Commando di distributore)

Qté-Menge-Cant-Qty-Q.ta | 10 AA | 399 | M

1-MLT630 T
2-
3-
4-MLT634 120 LSU
5-
6-
7-MLT731 T LSU
8-MT732

Rep Hinw Fig Item Rif	Numéro Teil-Nr Numero Part-Nr Part-Nr	Désignation Bezeichnung Descripcion Description Descrizione	1	2	3	4	5	6	7	8	9	10	11	12	13	14	15	16	17	18	19	20
12	563963	Tringle - Stange Varilla - Rod Bacchetta -								1												
13	563961	Commande double - Doppelantrieb Mando doble - Double drive Comando doble -								1												
14	563966	Soufflet - Blasebalg Fuelle - Bellows Soffietto -								1												
15	167460	Vis CHc,M 6- 60-8.8-ZN5/C - Schraube Tornillo - Screw Vite -								3												
16	564700	Rondelle - Unterlegscheibe Arandela - Washer Rondella -								3												
17	563965	Tringle - Stange Varilla - Rod Bacchetta -								1												
18	564699	Axe - Bolzen Eje - Pin Perno -								1												
19	564701	Carter - Gehäuse Cárter - Housing Carter -								1												
20	564700	Rondelle - Unterlegscheibe Arandela - Washer Rondella -								4												
21	564702	Vis CHc,M 6- 10 ZN - Schraube Tornillo - Screw Vite -								4												
22	564703	Plaque de fermeture - Schlussplatte Placa de cierre - Fastening plate Piastra di chiusura -								1												

Catalogue : 547845

3

HYDRAULIQUE (Commande du distributeur)
HYDRAULIK (Kommandosteuerventil antriebe)
HYDRAULICO (Mando de distribuibor)
HYDRAULIC (Valve bank drive lever)
IDRAULICO (Commando di distributore)

Qté-Menge-Cant-Qty-Q.ta | 10 AA | 399 | M

1-MLT630 T
2-
3-
4-MLT634 120 LSU
5-
6-
7-MLT731 T LSU
8-MT732

Rep Hinw Fig Item Rif	Numéro Teil-Nr Numero Part-Nr Part-Nr	Désignation Bezeichnung Descripcion Description Descrizione	1	2	3	4	5	6	7	8	9	10	11	12	13	14	15	16	17	18	19	20
23	564704	Couvercle - Deckel Tapadera - Cover Coperchio -								1												
24	564705	Rondelle - Unterlegscheibe Arandela - Washer Rondella -								7												
25	564706	Vis CHc,M 5- 10 ZN - Schraube Tornillo - Screw Vite -								7												
26	564707	Carter - Gehäuse Cárter - Housing Carter -								1												
27	564700	Rondelle - Unterlegscheibe Arandela - Washer Rondella -								3												
28	564702	Vis CHc,M 6- 10 ZN - Schraube Tornillo - Screw Vite -								3												
29	565519	Levier (Télescopage) - Hebel (Zusammenstroll) Palanca (Telescopaje) - Lever (Jib telescope) Leva (Telescopico) -								1												
30	564696	Bague - Büchse Anillo - Bushing Anello -								2												
31	564708	Joint torique - "0" ring Junta tórica - "0" ring Anello OR -								2												
32	29437	Rondelle M 10 ZN - Unterlegscheibe Arandela - Washer Rondella -								1												
33	55714	Ecrou H,FR M10 zingué - Mutter Tuerca - Nut Dado -								1												

15/01/2003

Catalogue : 547845

HYDRAULIQUE (Commande du distributeur)
HYDRAULIK (Kommandosteuerventil antriebe)
HYDRAULICO (Mando de distribuibor)
HYDRAULIC (Valve bank drive lever)
IDRAULICO (Commando di distributore)

Qté-Menge-Cant-Qty-Q.ta | 10 AA | 399 | M

1-MLT630 T
2-
3-
4-MLT634 120 LSU
5-
6-
7-MLT731 T LSU
8-MT732

Rep Hinw Fig Item Rif	Numéro Teil-Nr Numero Part-Nr Part-Nr	Désignation Bezeichnung Descripcion Description Descrizione	1	2	3	4	5	6	7	8	9	10	11	12	13	14	15	16	17	18	19	20
34	564709	Support levier Soporte palanca Supporto leva								1												
		- Habel träger - Lever bracket -																				
35	564710	Axe Eje Perno								2												
		- Bolzen - Pin -																				
36	55714	Ecrou H,FR M10 zingué Tuerca Dado								2												
		- Mutter - Nut -																				
37	563974	Tringle Varilla Bacchetta								1												
		- Stange - Rod -																				
38	564699	Axe Eje Perno								1												
		- Bolzen - Pin -																				
39	564711	Clip Clip Fermaglio								1												
		- Klammer - Clip -																				
40	202226	Poignée Agarrador Maniglia								2												
		- Handgriff - Handle -																				
41	226205	Support soufflet Soporte fuelle Supporto soffietto								1												
		- Blasebalg Träger - Bellows bracket -																				
42	226211	Joint d'étanchéité Junta de estanqueidad Guarnizióne								1												
		- Dichtungsring - Seal -																				
43	78310	Vis RLZ, ST4,2 noire Tornillo Vite								2												
		- Schraube - Screw -																				
44	56354	Ecrou H ,M10 zingué Tuerca Dado								1												
		- Mutter - Nut -																				

Catalogue : 547845

HYDRAULIQUE (Commande du distributeur)
HYDRAULIK (Kommandosteuerventil antriebe)
HYDRAULICO (Mando de distribuibor)
HYDRAULIC (Valve bank drive lever)
IDRAULICO (Commando di distributore)

Qté-Menge-Cant-Qty-Q.ta | 10 AA | 399 | M

1-MLT630 T
2-
3-
4-MLT634 120 LSU
5-
6-
7-MLT731 T LSU
8-MT732

Rep Hinw Fig Item Rif	Numéro Teil-Nr Numero Part-Nr Part-Nr	Désignation Bezeichnung Descripcion Description Descrizione	1	2	3	4	5	6	7	8	9	10	11	12	13	14	15	16	17	18	19	20
45	243928	Levier - Hebel Palanca - Lever Leva -								1												
46	225861	Manipulateur - Fernsteuerung Manipulador - Remote control unit Manipulatore -								1												
47	175551	Goupille 5 x 25 E - Stift Pasador - Pin Spina -								1												
48	564712	Renvoi - Vorgelege Cambio - Counter Rinvio -								1												
49	564713	Rotule - Kugelgelenk Rótula - Knee-joint Rotula -								2												
50	564714	Rotule - Kugelgelenk Rótula - Knee-joint Rotula -								1												
53	565520	Levier (Accessoire) - Hebel (Zubehör) Palanca (Accesorio) - Lever (Attachment) Leva (Accessori) -								1												
54	564696	Bague - Büchse Anillo - Bushing Anello -								2												
55	564708	Joint torique - "0" ring Junta tórica - "0" ring Anello OR -								2												
56	29437	Rondelle M 10 ZN - Unterlegscheibe Arandela - Washer Rondella -								1												
57	55714	Ecrou H,FR M10 zingué - Mutter Tuerca - Nut Dado -								1												

15/01/2003

Catalogue : 547845

HYDRAULIQUE (Commande du distributeur)
HYDRAULIK (Kommandosteuerventil antriebe)
HYDRAULICO (Mando de distribuibor)
HYDRAULIC (Valve bank drive lever)
IDRAULICO (Commando di distributore)

Qté-Menge-Cant-Qty-Q.ta | 10 AA | 399 | M

1-MLT630 T
2-
3-
4-MLT634 120 LSU
5-
6-
7-MLT731 T LSU
8-MT732

Rep Hinw Fig Item Rif	Numéro Teil-Nr Numero Part-Nr Part-Nr	Désignation Bezeichnung Descripcion Description Descrizione	1	2	3	4	5	6	7	8	9	10	11	12	13	14	15	16	17	18	19	20
58	563973	Tringle - Stange Varilla - Rod Bacchetta -								1												
59	564699	Axe - Bolzen Eje - Pin Perno -								2												
60	223604	Rondelle HR12,5x 32x4 ZN - Unterlegscheibe Arandela - Washer Rondella -								1												
61	229594	Commande du distributeur - Kommandosteuerventil antrieb Mando de distribuibor - Valve bank drive lever Commando di distributore -								1												
62	171288	Collier - Spannschelle Abrazadera - Clamp Fascetta -								1												
63	79533	Vis CBHc,M 5- 10-10.9-ZN5/NOIR- Schraube Tornillo - Screw Vite -								1												
64	164856	Collier - Spannschelle Abrazadera - Clamp Fascetta -								3												

10 AA 623

A PARTIR DE LA MACHINE
AB DER MASCHINE
A PARTIR DE LA MAQUINA
FROM MACHINE
A PARTIR DA MACCHINA
N°: 228877

HYDRAULIQUE (Circuit principal)
HYDRAULIK (Hauptkreis)
HIDRAULICO (Circuito principal)
HYDRAULIC (Principal circuit)
IDRAULICO (Circuito principale)

8- MT 732

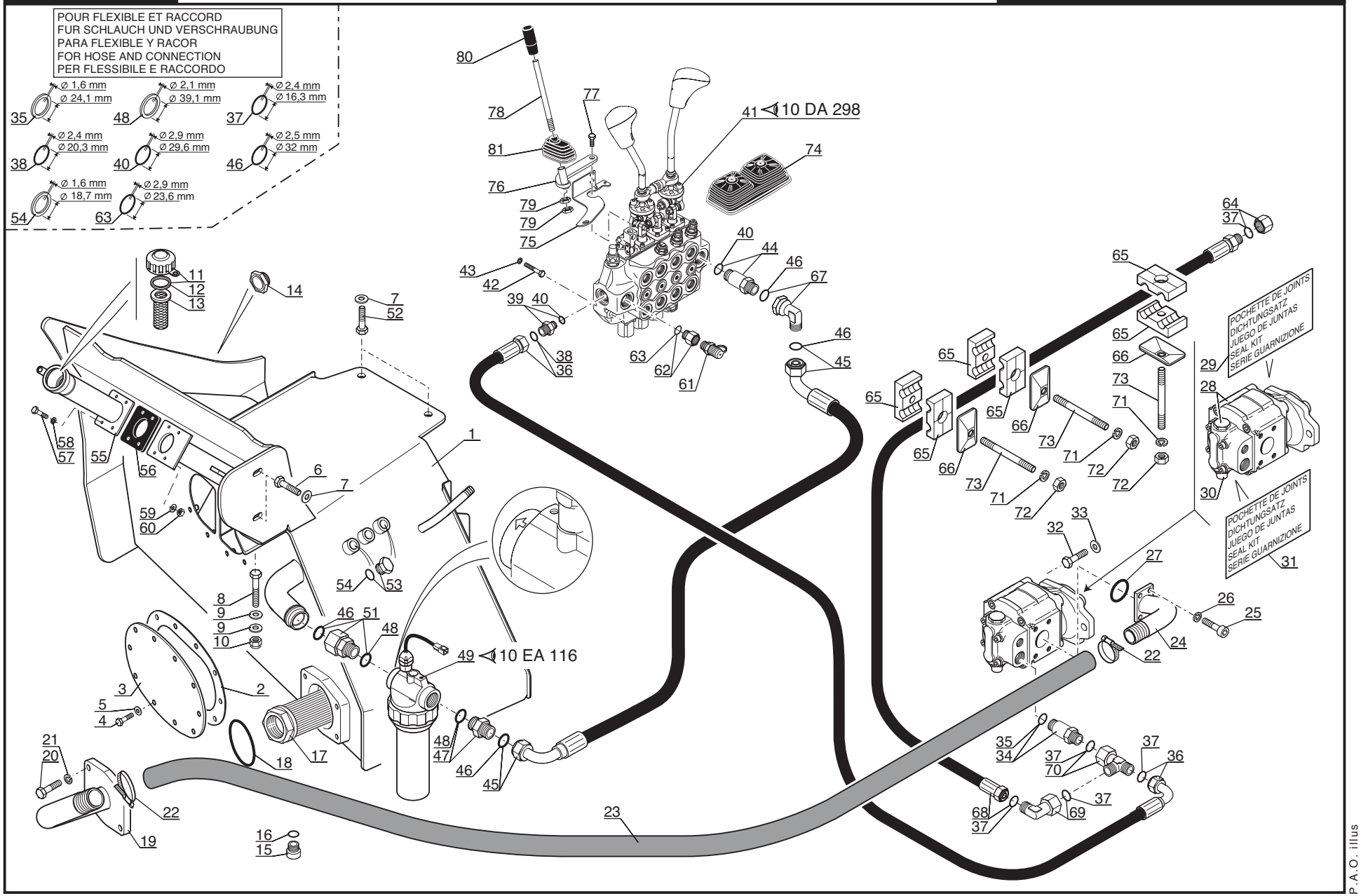

P.A.O. illus

29 / 09 / 06

Catalogue : 547845

1

HYDRAULIQUE (Circuit principal)
HYDRAULIK (Hauptkreis)
HIDRAULICO (Circuito principal)
HYDRAULIC (Principal circuit)
IDRAULICO (Circuito principale)

Qté-Menge-Cant-Qty-Q.ta | 10 AA | 623 | M

1-MLT630 T
2-
3-
4-MLT634 120 LSU
5-
6-
7-MLT731 T LSU
8-MT732

Rep Hinw Fig Item Rif	Numéro Teil-Nr Numero Part-Nr Part-Nr	Désignation Bezeichnung Descripcion Description Descrizione	1	2	3	4	5	6	7	8	9	10	11	12	13	14	15	16	17	18	19	20
1	231105	Bac à huile - Olbehälter Tanque de aceite - Oil tank Serbatoio olio -								1												
2	226899	Joint d'étanchéité - Dichtungsring Junta de estanqueidad - Seal Guarnizióne -								1												
3	226898	Trappe de visite - Kontrolle klappe Puerta de inspección - Sludge door Trappola di visita -								1												
4	57446	Vis H,M 8- 25-8.8-ZN8/C - Schraube Tornillo - Screw Vite -								12												
5	29468	Rondelle L 8 ZN - Unterlegscheibe Arandela - Washer Rondella -								12												
6	63547	Vis H,M12- 30-8.8-ZN8/C - Schraube Tornillo - Screw Vite -								2												
7	77664	Rondelle HR12,5x 52x4 ZN - Unterlegscheibe Arandela - Washer Rondella -								4												
8	58552	Vis H,M12- 60-8.8-ZN8/C - Schraube Tornillo - Screw Vite -								1												
9	77664	Rondelle HR12,5x 52x4 ZN - Unterlegscheibe Arandela - Washer Rondella -								2												
10	44672	Ecrou H,FR M12 C 8 ZN..C - Mutter Tuerca - Nut Dado -								1												
11	62415	Bouchon filtre de remplissage - Einfullfilterverschluss Tapón filtro de llenado - Filling plug filter Tappo filtro di riempimento -								1												

3/10/2006

Catalogue : 547845

HYDRAULIQUE (Circuit principal)
HYDRAULIK (Hauptkreis)
HIDRAULICO (Circuito principal)
HYDRAULIC (Principal circuit)
IDRAULICO (Circuito principale)

Qté-Menge-Cant-Qty-Q.ta | 10 AA | 623 | M

1-MLT630 T
2-
3-
4-MLT634 120 LSU
5-
6-
7-MLT731 T LSU
8-MT732

Rep Hinw Fig Item Rif	Numéro Teil-Nr Numero Part-Nr Part-Nr	Désignation Bezeichnung Descripcion Description Descrizione	1	2	3	4	5	6	7	8	9	10	11	12	13	14	15	16	17	18	19	20
12	1071	Joint d'étanchéité - Dichtungsring Junta de estanqueidad - Seal Guarnizióne -								1												
13	62845	Filtre - Filter Filtro - Filter Filtro -								1												
14	488236	Jauge - Eichmass Galga - Gauge Livello -								1												
15	189535	Bouchon - Stopfen Tapón - Plug Tappo -								2												
16	189536	Joint d'étanchéité - Dichtungsring Junta de estanqueidad - Seal Guarnizióne -								2												
17	224726	Crépine du circuit principal - Seiher hauptkreis Filtro de paso de circuito principal Principal circuit strainer Pigna de serbatoio olio -								1												
18	224946	Joint torique - "0" ring Junta tórica - "0" ring Anello OR -								1												
19	224798	Bride - Klammer Brida - Flange Flangia -								1												
20	63547	Vis H,M12- 30-8.8-ZN8/C - Schraube Tornillo - Screw Vite -								4												
21	42231	Rondelle W12 ZN - Unterlegscheibe Arandela - Washer Rondella -								4												
22	177274	Collier - Spannschelle Abrazadera - Clamp Fascetta -								2												

Catalogue : 547845

HYDRAULIQUE (Circuit principal)
HYDRAULIK (Hauptkreis)
HIDRAULICO (Circuito principal)
HYDRAULIC (Principal circuit)
IDRAULICO (Circuito principale)

Qté-Menge-Cant-Qty-Q.ta | 10 AA | 623 | M

1-MLT630 T
2-
3-
4-MLT634 120 LSU
5-
6-
7-MLT731 T LSU
8-MT732

Rep Hinw Fig Item Rif	Numéro Teil-Nr Numero Part-Nr Part-Nr	Désignation Bezeichnung Descripcion Description Descrizione	1	2	3	4	5	6	7	8	9	10	11	12	13	14	15	16	17	18	19	20
23	224948	Durit - Schlauch Tubo flexible - Hose Manicotto -								1												
24	224887	Platine d'entrée - Anschluss Platina de entrada - Delivery port connection Cartella di entrata -								1												
25	168425	Vis CHc,M12- 25 zinguée - Schraube Tornillo - Screw Vite -								4												
26	42231	Rondelle W12 ZN - Unterlegscheibe Arandela - Washer Rondella -								4												
27	457841	Joint torique - "0" ring Junta tórica - "0" ring Anello OR -								1												
28	224732	Pompe complète - Kompletter Pumpe Bomba completa - Complete Pump Pompa completa -								1												
29	563781	Pochette de joints - Dichtungsatz Juego de juntas - Seal kit Serie guarnizione -								1												
30	563782	Valve - Ventil Válvula - Valve Valvola -								1												
31	563485	Pochette de joints - Dichtungsatz Juego de juntas - Seal kit Kit guarnizióne -								1												
32	2437	Vis H,1/ 2- 38-UNC-8.8-ZN8/B - Schraube Tornillo - Screw Vite -								2												
33	77710	Rondelle HR12,5x 27x2,5ZN - Unterlegscheibe Arandela - Washer Rondella -								2												

3/10/2006

Catalogue : 547845

HYDRAULIQUE (Circuit principal)
HYDRAULIK (Hauptkreis)
HIDRAULICO (Circuito principal)
HYDRAULIC (Principal circuit)
IDRAULICO (Circuito principale)

Qté-Menge-Cant-Qty-Q.ta | 10 AA 623 | M

1-MLT630 T
2-
3-
4-MLT634 120 LSU
5-
6-
7-MLT731 T LSU
8-MT732

Rep Hinw Fig Item Rif	Numéro Teil-Nr Numero Part-Nr Part-Nr	Désignation Bezeichnung Descripcion Description Descrizione	1	2	3	4	5	6	7	8	9	10	11	12	13	14	15	16	17	18	19	20
34	226473	Raccord Union Prolongateur - Verschraubung Racor - Connection Raccordo -								1												
35	190878	Joint d'étanchéité - Dichtungsring Junta de estanqueidad - Seal Guarnizióne -								X												
36	242018	Flexible (Lg 1460) - Schlauch Flexible - Hose Flessibile -								1												
37	86788	Joint torique - "0" ring Junta tórica - "0" ring Anello OR -								X												
38	190876	Joint torique - "0" ring Junta tórica - "0" ring Anello OR -								X												
39	167926	Raccord Union - Verschraubung Racor - Connection Raccordo -								1												
40	169374	Joint torique - "0" ring Junta tórica - "0" ring Anello OR -								X												
41	256320	Distributeur complet Kompletter kommandosteuerventil Distribuidor completo - Complete valve bank Distributore completo -								1												
42	58533	Vis H,M 8- 60-8.8-ZN8/C - Schraube Tornillo - Screw Vite -								3												
43	42325	Rondelle W 8 ZN - Unterlegscheibe Arandela - Washer Rondella -								3												
44	225623	Raccord Union Prolongateur - Verschraubung Racor - Connection Raccordo -								1												

Catalogue : 547845

5

HYDRAULIQUE (Circuit principal)
HYDRAULIK (Hauptkreis)
HIDRAULICO (Circuito principal)
HYDRAULIC (Principal circuit)
IDRAULICO (Circuito principale)

Qté-Menge-Cant-Qty-Q.ta | **10 AA** | **623** | **M**

1-MLT630 T
2-
3-
4-MLT634 120 LSU
5-
6-
7-MLT731 T LSU
8-MT732

Rep Hinw Fig Item Rif	Numéro Teil-Nr Numero Part-Nr Part-Nr	Désignation Bezeichnung Descripcion Description Descrizione	1	2	3	4	5	6	7	8	9	10	11	12	13	14	15	16	17	18	19	20
45	208564	Flexible - Schlauch Flexible - Hose Flessibile -								1												
46	194813	Joint torique - "0" ring Junta tórica - "0" ring Anello OR -								X												
47	224945	Raccord Union - Verschraubung Racor - Connection Raccordo -								1												
48	190879	Joint d'étanchéité - Dichtungsring Junta de estanqueidad - Seal Guarnizióne -								X												
49	248754	Filtre à huile retour hydraulique complet Kompletter hydraulik ruckgang ölfilter Filtro de aceite retorno hidraulico completo Complete hydraulic return oil filter Filtro dio idraulico completo -								1												
51	224944	Raccord Adapteur - Verschraubung Racor - Connection Raccordo -								1												
52	58546	Vis H,M12- 35-8.8-ZN8/C - Schraube Tornillo - Screw Vite -								2												
53	191707	Bouchon - Stopfen Tapón - Plug Tappo -								4												
54	184787	Joint d'étanchéité - Dichtungsring Junta de estanqueidad - Seal Guarnizióne di tenuta -								X												
55	233053	Tube - Rohr Tubo - Tube Tubo -								1												
56	233054	Joint plat - Dichtung Junta plana - Gasket Guarnizióne -								1												

+

3/10/2006

Catalogue : 547845

HYDRAULIQUE (Circuit principal)
HYDRAULIK (Hauptkreis)
HIDRAULICO (Circuito principal)
HYDRAULIC (Principal circuit)
IDRAULICO (Circuito principale)

Qté-Menge-Cant-Qty-Q.ta | 10 AA | 623 | M

1-MLT630 T
2-
3-
4-MLT634 120 LSU
5-
6-
7-MLT731 T LSU
8-MT732

Rep Hinw Fig Item Rif	Numéro Teil-Nr Numero Part-Nr Part-Nr	Désignation Bezeichnung Descripcion Description Descrizione	1	2	3	4	5	6	7	8	9	10	11	12	13	14	15	16	17	18	19	20
57	58535	Vis H,M10- 40-8.8-ZN8/C - Schraube Tornillo - Screw Vite -								4												
58	42232	Rondelle W10 ZN - Unterlegscheibe Arandela - Washer Rondella -								4												
59	29437	Rondelle M 10 ZN - Unterlegscheibe Arandela - Washer Rondella -								4												
60	56354	Ecrou H ,M10 zingué - Mutter Tuerca - Nut Dado -								4												
61	72339	Prise de pression - Drückdöse Toma de presión - Pressure test Presa pressione -								1												
62	213536	Raccord Union - Verschraubung Racor - Connection Raccordo -								1												
63	169372	Joint torique - "O" ring Junta torica - "O" ring Anello OR -								X												
64	174616	Bouchon - Stopfen Tapón - Plug Tappo -								1												
65	168855	Demi-collier - Halb-klemme Media abrazadera - Half-clamp Fascetta -								6												
66	168854	Plaque de protection - Schützplatte Placa de protección - Protection plate Piastra di protezione -								3												
67	202295	Raccord Coudé Adapteur - Verschraubung Racor - Connection Raccordo -								1												

Catalogue : 547845

HYDRAULIQUE (Circuit principal)
HYDRAULIK (Hauptkreis)
HIDRAULICO (Circuito principal)
HYDRAULIC (Principal circuit)
IDRAULICO (Circuito principale)

Qté-Menge-Cant-Qty-Q.ta | 10 AA | 623 | M

1-MLT630 T
2-
3-
4-MLT634 120 LSU
5-
6-
7-MLT731 T LSU
8-MT732

Rep Hinw Fig Item Rif	Numéro Teil-Nr Numero Part-Nr Part-Nr	Désignation Bezeichnung Descripcion Description Descrizione	1	2	3	4	5	6	7	8	9	10	11	12	13	14	15	16	17	18	19	20
68	233171	Flexible - Schlauch Flexible - Hose Flessibile -								1												
69	217043	Raccord Coudé 90° Adapteur - Verschraubung Racor - Connection Raccordo -								1												
70	224941	Raccord Té Adapteur - Verschraubung Racor - Connection Raccordo -								1												
71	42325	Rondelle W 8 ZN - Unterlegscheibe Arandela - Washer Rondella -								3												
72	58528	Ecrou H ,M 8 ZN - Mutter Tuerca - Nut Dado -								3												
73	227088	Vis AHc,M 8- 60-33H-ZN8/C - Schraube Tornillo - Screw Vite -								3												
74	241760	Soufflet - Blasebalg Fuelle - Bellows Soffietto -								1												
75	258519	Butée - Anschlag Tope - Stop Battuta -								1												
76	258554	Levier - Hebel Palanca - Lever Leva -								1												
77	44807	Vis H,M12- 25-8.8-ZN8/C - Schraube Tornillo - Screw Vite -								1												
78	258556	Levier distributeur - Kommandosteuerventil hebel Palanca distribuidor - Valve bank lever Leva distributore -								1												

3/10/2006

8

Catalogue : 547845

HYDRAULIQUE (Circuit principal)
HYDRAULIK (Hauptkreis)
HIDRAULICO (Circuito principal)
HYDRAULIC (Principal circuit)
IDRAULICO (Circuito principale)

Qté-Menge-Cant-Qty-Q.ta | 10 AA | 623 | M

1-MLT630 T
2-
3-
4-MLT634 120 LSU
5-
6-
7-MLT731 T LSU
8-MT732

Rep Hinw Fig Item Rif	Numéro Teil-Nr Numero Part-Nr Part-Nr	Désignation Bezeichnung Descripcion Description Descrizione	1	2	3	4	5	6	7	8	9	10	11	12	13	14	15	16	17	18	19	20
79	50150	Ecrou Hm, M12 zingué - Mutter Tuerca - Nut Dado -								2												
80	202226	Poignée - Handgriff Agarrador - Handle Maniglia -								1												
81	241761	Soufflet - Blasebalg Fuelle - Bellows Soffietto -								1												

10 AA 393

HYDRAULIQUE (Circuit principal)
HYDRAULIK (Hauptkreis)
HIDRAULICO (Circuito principal)
HYDRAULIC (Principal circuit)
IDRAULICO (Circuito principale)

1- MLT 630 Turbo

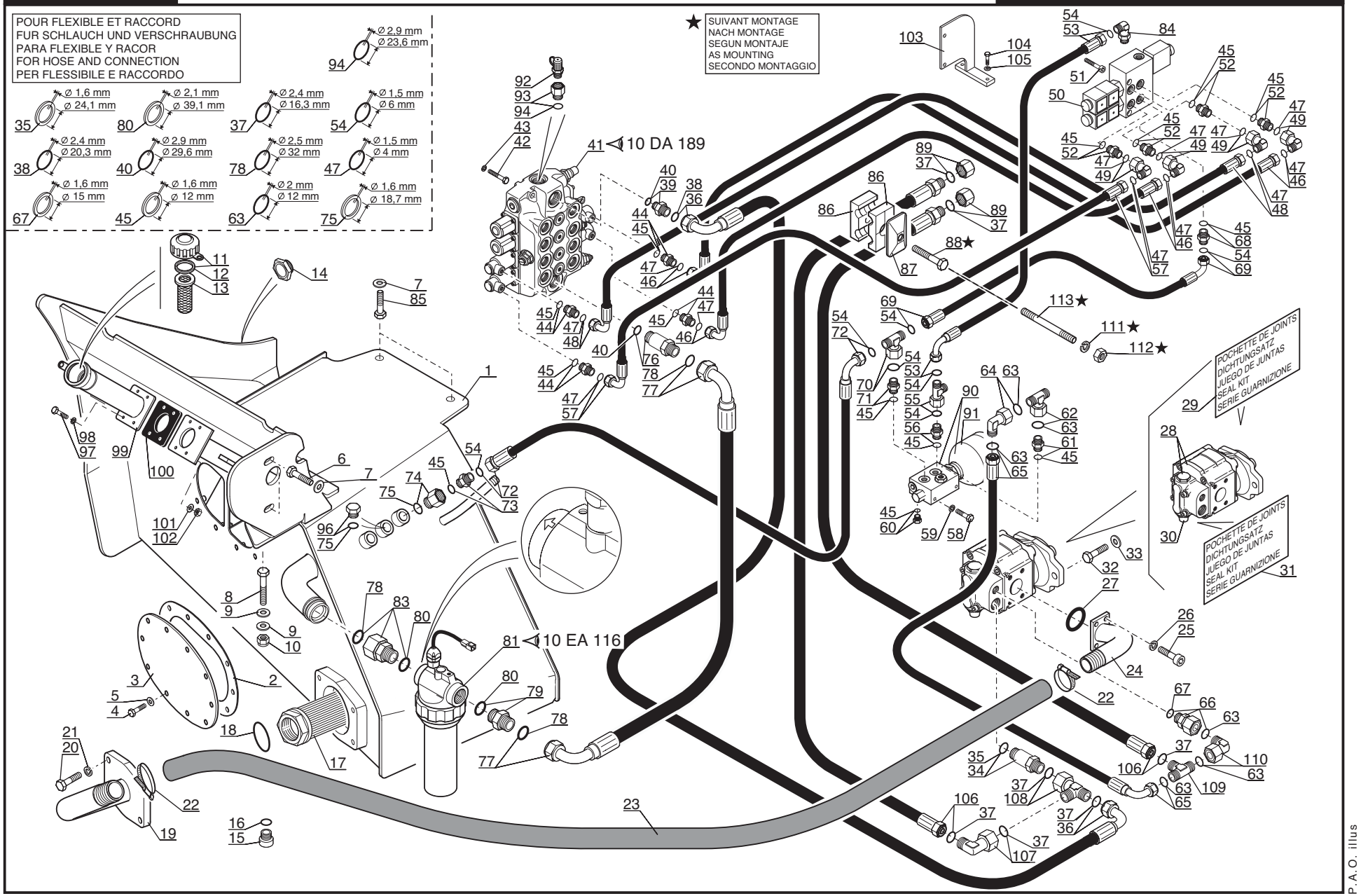

P.A.O. illus

23 / 03 / 06

Catalogue : 547845

1

HYDRAULIQUE (Circuit principal)
HYDRAULIK (Hauptkreis)
HIDRAULICO (Circuito principal)
HYDRAULIC (Principal circuit)
IDRAULICO (Circuito principale)

Qté-Menge-Cant-Qty-Q.ta | 10 AA | 393 | M

1-MLT630 T
2-
3-
4-MLT634 120 LSU
5-
6-
7-MLT731 T LSU
8-MT732

Rep Hinw Fig Item Rif	Numéro Teil-Nr Numero Part-Nr Part-Nr	Désignation Bezeichnung Descripcion Description Descrizione	1	2	3	4	5	6	7	8	9	10	11	12	13	14	15	16	17	18	19	20
1	231105	Bac à huile - Olbehälter Tanque de aceite - Oil tank Serbatoio olio -	1																			
2	226899	Joint d'étanchéité - Dichtungsring Junta de estanqueidad - Seal Guarnizióne -	1																			
3	226898	Trappe de visite - Kontrolle klappe Puerta de inspección - Sludge door Trappola di visita -	1																			
4	57446	Vis H,M 8- 25-8.8-ZN8/C - Schraube Tornillo - Screw Vite -	12																			
5	29468	Rondelle L 8 ZN - Unterlegscheibe Arandela - Washer Rondella -	12																			
6	63547	Vis H,M12- 30-8.8-ZN8/C - Schraube Tornillo - Screw Vite -	2																			
7	77664	Rondelle HR12,5x 52x4 ZN - Unterlegscheibe Arandela - Washer Rondella -	4																			
8	58552	Vis H,M12- 60-8.8-ZN8/C - Schraube Tornillo - Screw Vite -	1																			
9	77664	Rondelle HR12,5x 52x4 ZN - Unterlegscheibe Arandela - Washer Rondella -	2																			
10	44672	Ecrou H,FR M12 C 8 ZN..C - Mutter Tuerca - Nut Dado -	1																			
11	62415	Bouchon filtre de remplissage - Einfullfilterverschluss Tapón filtro de llenado - Filling plug filter Tappo filtro di riempimento -	1																			

14/09/2004

Catalogue : 547845

HYDRAULIQUE (Circuit principal)
HYDRAULIK (Hauptkreis)
HIDRAULICO (Circuito principal)
HYDRAULIC (Principal circuit)
IDRAULICO (Circuito principale)

Qté-Menge-Cant-Qty-Q.ta | 10 AA | 393 | M

1-MLT630 T
2-
3-
4-MLT634 120 LSU
5-
6-
7-MLT731 T LSU
8-MT732

Rep Hinw Fig Item Rif	Numéro Teil-Nr Numero Part-Nr Part-Nr	Désignation Bezeichnung Descripcion Description Descrizione	1	2	3	4	5	6	7	8	9	10	11	12	13	14	15	16	17	18	19	20
12	1071	Joint d'étanchéité - Dichtungsring Junta de estanqueidad - Seal Guarnizióne -	1																			
13	62845	Filtre - Filter Filtro - Filter Filtro -	1																			
14	488236	Jauge - Eichmass Galga - Gauge Livello -	1																			
15	189535	Bouchon - Stopfen Tapón - Plug Tappo -	2																			
16	189536	Joint d'étanchéité - Dichtungsring Junta de estanqueidad - Seal Guarnizióne -	2																			
17	224726	Crépine du circuit principal - Seiher hauptkreis Filtro de paso de circuito principal Principal circuit strainer Pigna de serbatoio olio -	1																			
18	224946	Joint torique - "0" ring Junta tórica - "0" ring Anello OR -	1																			
19	224798	Bride - Klammer Brida - Flange Flangia -	1																			
20	63547	Vis H,M12- 30-8.8-ZN8/C - Schraube Tornillo - Screw Vite -	4																			
21	42231	Rondelle W12 ZN - Unterlegscheibe Arandela - Washer Rondella -	4																			
22	177274	Collier - Spannschelle Abrazadera - Clamp Fascetta -	2																			

Catalogue : 547845

HYDRAULIQUE (Circuit principal)
HYDRAULIK (Hauptkreis)
HIDRAULICO (Circuito principal)
HYDRAULIC (Principal circuit)
IDRAULICO (Circuito principale)

Qté-Menge-Cant-Qty-Q.ta | 10 AA | 393 | M

1-MLT630 T
2-
3-
4-MLT634 120 LSU
5-
6-
7-MLT731 T LSU
8-MT732

Rep Hinw Fig Item Rif	Numéro Teil-Nr Numero Part-Nr Part-Nr	Désignation Bezeichnung Descripcion Description Descrizione	1	2	3	4	5	6	7	8	9	10	11	12	13	14	15	16	17	18	19	20
23	224948	Durit - Schlauch Tubo flexible - Hose Manicotto -	1																			
24	224887	Platine d'entrée - Anschluss Platina de entrada - Delivery port connection Cartella di entrata -	1																			
25	168425	Vis CHc,M12- 25 zinguée - Schraube Tornillo - Screw Vite -	4																			
26	42231	Rondelle W12 ZN - Unterlegscheibe Arandela - Washer Rondella -	4																			
27	457841	Joint torique - "0" ring Junta tórica - "0" ring Anello OR -	1																			
28	224732	Pompe complète - Kompletter Pumpe Bomba completa - Complete Pump Pompa completa -	1																			
29	563781	Pochette de joints - Dichtungsatz Juego de juntas - Seal kit Serie guarnizione -	1																			
30	563782	Valve - Ventil Válvula - Valve Valvola -	1																			
31	563485	Pochette de joints - Dichtungsatz Juego de juntas - Seal kit Kit guarnizióne -	1																			
32	2437	Vis H,1/ 2- 38-UNC-8.8-ZN8/B - Schraube Tornillo - Screw Vite -	2																			
33	77710	Rondelle HR12,5x 27x2,5ZN - Unterlegscheibe Arandela - Washer Rondella -	2																			

14/09/2004

Catalogue : 547845

HYDRAULIQUE (Circuit principal)
HYDRAULIK (Hauptkreis)
HIDRAULICO (Circuito principal)
HYDRAULIC (Principal circuit)
IDRAULICO (Circuito principale)

Qté-Menge-Cant-Qty-Q.ta | 10 AA | 393 | M

1-MLT630 T
2-
3-
4-MLT634 120 LSU
5-
6-
7-MLT731 T LSU
8-MT732

Rep Hinw Fig Item Rif	Numéro Teil-Nr Numero Part-Nr Part-Nr	Désignation Bezeichnung Descripcion Description Descrizione	1	2	3	4	5	6	7	8	9	10	11	12	13	14	15	16	17	18	19	20
34	226473	Raccord Union Prolongateur - Verschraubung Racor - Connection Raccordo -	1																			
35	190878	Joint d'étanchéité - Dichtungsring Junta de estanqueidad - Seal Guarnizióne -	X																			
36	226455	Flexible - Schlauch Flexible - Hose Flessibile -	1																			
37	86788	Joint torique - "0" ring Junta tórica - "0" ring Anello OR -	X																			
38	190876	Joint torique - "0" ring Junta tórica - "0" ring Anello OR -	X																			
39	167926	Raccord Union - Verschraubung Racor - Connection Raccordo -	1																			
40	169374	Joint torique - "0" ring Junta tórica - "0" ring Anello OR -	X																			
41	233770	Distributeur complet Kompletter kommandosteuerventil Distribuidor completo - Complete valve bank Distributore completo -	1																			
42	58533	Vis H,M 8- 60-8.8-ZN8/C - Schraube Tornillo - Screw Vite -	3																			
43	42325	Rondelle W 8 ZN - Unterlegscheibe Arandela - Washer Rondella -	3																			
44	214639	Raccord Union - Verschraubung Racor - Connection Raccordo -	4																			

Catalogue : 547845

HYDRAULIQUE (Circuit principal)
HYDRAULIK (Hauptkreis)
HIDRAULICO (Circuito principal)
HYDRAULIC (Principal circuit)
IDRAULICO (Circuito principale)

Qté-Menge-Cant-Qty-Q.ta | 10 AA | 393 | M

1-MLT630 T
2-
3-
4-MLT634 120 LSU
5-
6-
7-MLT731 T LSU
8-MT732

Rep Hinw Fig Item Rif	Numéro Teil-Nr Numero Part-Nr Part-Nr	Désignation Bezeichnung Descripcion Description Descrizione	1	2	3	4	5	6	7	8	9	10	11	12	13	14	15	16	17	18	19	20
45	177636	Joint d'étanchéité - Dichtungsring Junta de estanqueidad - Seal Guarnizióne di tenuta -	X																			
46	225511	Flexible - Schlauch Flexible - Hose Flessibile -	2																			
47	486072	Joint torique - "0" ring Junta tórica - "0" ring Anello OR -	X																			
48	225344	Flexible - Schlauch Flexible - Hose Flessibile -	1																			
49	214641	Raccord Coudé 90° Adapteur - Verschraubung Racor - Connection Raccordo -	4																			
50	233503	Valve - Ventil Válvula - Valve Valvola -	1																			
51	168871	Vis CHc,M 6- 50-8.8-ZN5/C - Schraube Tornillo - Screw Vite -	2																			
52	214639	Raccord Union - Verschraubung Racor - Connection Raccordo -	4																			
53	213522	Flexible (Lg 570) - Schlauch Flexible - Hose Flessibile -	1																			
54	190013	Joint torique - "0" ring Junta tórica - "0" ring Anello OR -	X																			
55	190442	Raccord Té Adapteur - Verschraubung Racor - Connection Raccordo -	1																			

14/09/2004

Catalogue : 547845

HYDRAULIQUE (Circuit principal)
HYDRAULIK (Hauptkreis)
HIDRAULICO (Circuito principal)
HYDRAULIC (Principal circuit)
IDRAULICO (Circuito principale)

Qté-Menge-Cant-Qty-Q.ta | 10 AA | 393 | M

1-MLT630 T
2-
3-
4-MLT634 120 LSU
5-
6-
7-MLT731 T LSU
8-MT732

Rep Hinw Fig Item Rif	Numéro Teil-Nr Numero Part-Nr Part-Nr	Désignation Bezeichnung Descripcion Description Descrizione	1	2	3	4	5	6	7	8	9	10	11	12	13	14	15	16	17	18	19	20
56	191197	Raccord Union - Verschraubung Racor - Connection Raccordo -	1																			
57	234934	Flexible - Schlauch Flexible - Hose Flessibile -	1																			
58	42347	Vis H,M 8- 20-8.8-ZN8/C - Schraube Tornillo - Screw Vite -	2																			
59	42325	Rondelle W 8 ZN - Unterlegscheibe Arandela - Washer Rondella -	2																			
60	212080	Bouchon - Stopfen Tapón - Plug Tappo -	1																			
61	217097	Raccord Union - Verschraubung Racor - Connection Raccordo -	1																			
62	217048	Raccord Té Adapteur - Verschraubung Racor - Connection Raccordo -	1																			
63	189956	Joint torique - "0" ring Junta tórica - "0" ring Anello OR -	X																			
64	193325	Raccord Coudé 90° Adapteur - Verschraubung Racor - Connection Raccordo -	1																			
65	168731	Flexible (Lg 600) - Schlauch Flexible - Hose Flessibile -	1																			
66	193773	Raccord Union - Verschraubung Racor - Connection Raccordo -	1																			

Catalogue : 547845

HYDRAULIQUE (Circuit principal)
HYDRAULIK (Hauptkreis)
HIDRAULICO (Circuito principal)
HYDRAULIC (Principal circuit)
IDRAULICO (Circuito principale)

Qté-Menge-Cant-Qty-Q.ta | 10 AA | 393 | M

1-MLT630 T
2-
3-
4-MLT634 120 LSU
5-
6-
7-MLT731 T LSU
8-MT732

Rep Hinw Fig Item Rif	Numéro Teil-Nr Numero Part-Nr Part-Nr	Désignation Bezeichnung Descripcion Description Descrizione	1	2	3	4	5	6	7	8	9	10	11	12	13	14	15	16	17	18	19	20
67	190877	Joint d'étanchéité - Dichtungsring Junta de estanqueidad - Seal Guarnizióne di tenuta -	X																			
68	191197	Raccord Union - Verschraubung Racor - Connection Raccordo -	1																			
69	487028	Flexible (Lg 620) - Schlauch Flexible - Hose Flessibile -	1																			
70	197784	Raccord Té Adapteur - Verschraubung Racor - Connection Raccordo -	1																			
71	191197	Raccord Union - Verschraubung Racor - Connection Raccordo -	1																			
72	487028	Flexible (Lg 620) - Schlauch Flexible - Hose Flessibile -	1																			
73	191197	Raccord Union - Verschraubung Racor - Connection Raccordo -	1																			
74	497890	Raccord Union - Verschraubung Racor - Connection Raccordo -	1																			
75	184787	Joint d'étanchéité - Dichtungsring Junta de estanqueidad - Seal Guarnizióne di tenuta -	X																			
76	225623	Raccord Union Prolongateur - Verschraubung Racor - Connection Raccordo -	1																			
77	208564	Flexible - Schlauch Flexible - Hose Flessibile -	1																			

14/09/2004

Catalogue : 547845

HYDRAULIQUE (Circuit principal)
HYDRAULIK (Hauptkreis)
HIDRAULICO (Circuito principal)
HYDRAULIC (Principal circuit)
IDRAULICO (Circuito principale)

Qté-Menge-Cant-Qty-Q.ta | 10 AA | 393 | M

1-MLT630 T
2-
3-
4-MLT634 120 LSU
5-
6-
7-MLT731 T LSU
8-MT732

Rep Hinw Fig Item Rif	Numéro Teil-Nr Numero Part-Nr Part-Nr	Désignation Bezeichnung Descripcion Description Descrizione	1	2	3	4	5	6	7	8	9	10	11	12	13	14	15	16	17	18	19	20
78	194813	Joint torique - "0" ring Junta tórica - "0" ring Anello OR -	X																			
79	224945	Raccord Union - Verschraubung Racor - Connection Raccordo -	1																			
80	190879	Joint d'étanchéité - Dichtungsring Junta de estanqueidad - Seal Guarnizióne -	X																			
81	248754	Filtre à huile retour hydraulique complet Kompletter hydraulik ruckgang ölfilter Filtro de aceite retorno hidraulico completo Complete hydraulic return oil filter Filtro dio idraulico completo -	1																			
83	224944	Raccord Adapteur - Verschraubung Racor - Connection Raccordo -	1																			
84	225521	Raccord Coudé - Verschraubung Racor - Connection Raccordo -	1																			
85	58546	Vis H,M12- 35-8.8-ZN8/C - Schraube Tornillo - Screw Vite -	2																			
86	168855	Demi-collier - Halb-klemme Media abrazadera - Half-clamp Fascetta -	6																			
87	168854	Plaque de protection - Schützplatte Placa de protección - Protection plate Piastra di protezione -	3																			
88	58530	Vis H,M 8- 45-8.8-ZN8/C - Schraube Tornillo - Screw Vite -	3																			
89	174616	Bouchon - Stopfen Tapón - Plug Tappo -	2																			

Catalogue : 547845

HYDRAULIQUE (Circuit principal)
HYDRAULIK (Hauptkreis)
HIDRAULICO (Circuito principal)
HYDRAULIC (Principal circuit)
IDRAULICO (Circuito principale)

Qté-Menge-Cant-Qty-Q.ta | 10 AA | 393 | M

1-MLT630 T
2-
3-
4-MLT634 120 LSU
5-
6-
7-MLT731 T LSU
8-MT732

Rep Hinw Fig Item Rif	Numéro Teil-Nr Numero Part-Nr Part-Nr	Désignation Bezeichnung Descripcion Description Descrizione	1	2	3	4	5	6	7	8	9	10	11	12	13	14	15	16	17	18	19	20
90	248404	Accumulateur hydraulique complet Kompletter Druckwasserspreicher Acumulador hidráulico completo- Complete hydraulic accumulat Accumulatore idraulico completo	1																			
91	602643	Accumulateur hydraulique - Akkumulator hydraulischer Acumulador hidráulico - Hydraulic accumulator Accumulatore idraulico -	1																			
92	72339	Prise de pression - Drückdöse Toma de presión - Pressure test Presa pressione -	1																			
93	213536	Raccord Union - Verschraubung Racor - Connection Raccordo -	1																			
94	169372	Joint torique - "O" ring Junta torica - "O" ring Anello OR -	X																			
96	191707	Bouchon - Stopfen Tapón - Plug Tappo -	2																			
97	58535	Vis H,M10- 40-8.8-ZN8/C - Schraube Tornillo - Screw Vite -	4																			
98	42232	Rondelle W10 ZN - Unterlegscheibe Arandela - Washer Rondella -	4																			
99	233053	Tube - Rohr Tubo - Tube Tubo -	1																			
100	233054	Joint plat - Dichtung Junta plana - Gasket Guarnizióne -	1																			
101	29437	Rondelle M 10 ZN - Unterlegscheibe Arandela - Washer Rondella -	4																			

14/09/2004

Catalogue : 547845

10

HYDRAULIQUE (Circuit principal)
HYDRAULIK (Hauptkreis)
HIDRAULICO (Circuito principal)
HYDRAULIC (Principal circuit)
IDRAULICO (Circuito principale)

Qté-Menge-Cant-Qty-Q.ta

1-MLT630 T
2-
3-
4-MLT634 120 LSU
5-
6-
7-MLT731 T LSU
8-MT732

Rep Hinw Fig Item Rif	Numéro Teil-Nr Numero Part-Nr Part-Nr	Désignation Bezeichnung Descripcion Description Descrizione	1	2	3	4	5	6	7	8	9	10	11	12	13	14	15	16	17	18	19	20
102	56354	Ecrou H ,M10 zingué Tuerca Dado	- Mutter - Nut -	4																		
103	233507	Support Soporte Supporto	- Träger - Bracket -	1																		
104	25713	Vis H,M 6- 16-8.8-ZN5/C Tornillo Vite	- Schraube - Screw -	2																		
105	226311	Rondelle JZC 6 CAD.BICH Arandela Rondella	- Unterlegscheibe - Washer -	2																		
106	233171	Flexible Flexible Flessibile	- Schlauch - Hose -	2																		
107	217043	Raccord Coudé 90° Adapteur Racor Raccordo	- Verschraubung - Connection -	1																		
108	224941	Raccord Té Adapteur Racor Raccordo	- Verschraubung - Connection -	1																		
109	174557	Raccord Té Réducteur Racor Raccordo	- Verschraubung - Connection -	1																		
110	193325	Raccord Coudé 90° Adapteur Racor Raccordo	- Verschraubung - Connection -	1																		
111	42325	Rondelle W 8 ZN Arandela Rondella	- Unterlegscheibe - Washer -	3																		
112	58528	Ecrou H ,M 8 ZN Tuerca Dado	- Mutter - Nut -	3																		

11

Catalogue : 547845

HYDRAULIQUE (Circuit principal)
HYDRAULIK (Hauptkreis)
HIDRAULICO (Circuito principal)
HYDRAULIC (Principal circuit)
IDRAULICO (Circuito principale)

Qté-Menge-Cant-Qty-Q.ta | 10 AA | 393 | M

1-MLT630 T
2-
3-
4-MLT634 120 LSU
5-
6-
7-MLT731 T LSU
8-MT732

Rep Hinw Fig Item Rif	Numéro Teil-Nr Numero Part-Nr Part-Nr	Désignation Bezeichnung Descripcion Description Descrizione	1	2	3	4	5	6	7	8	9	10	11	12	13	14	15	16	17	18	19	20
113	227088	Vis AHc,M 8- 60-33H-ZN8/C - Schraube Tornillo - Screw Vite -	3																			

14/09/2004

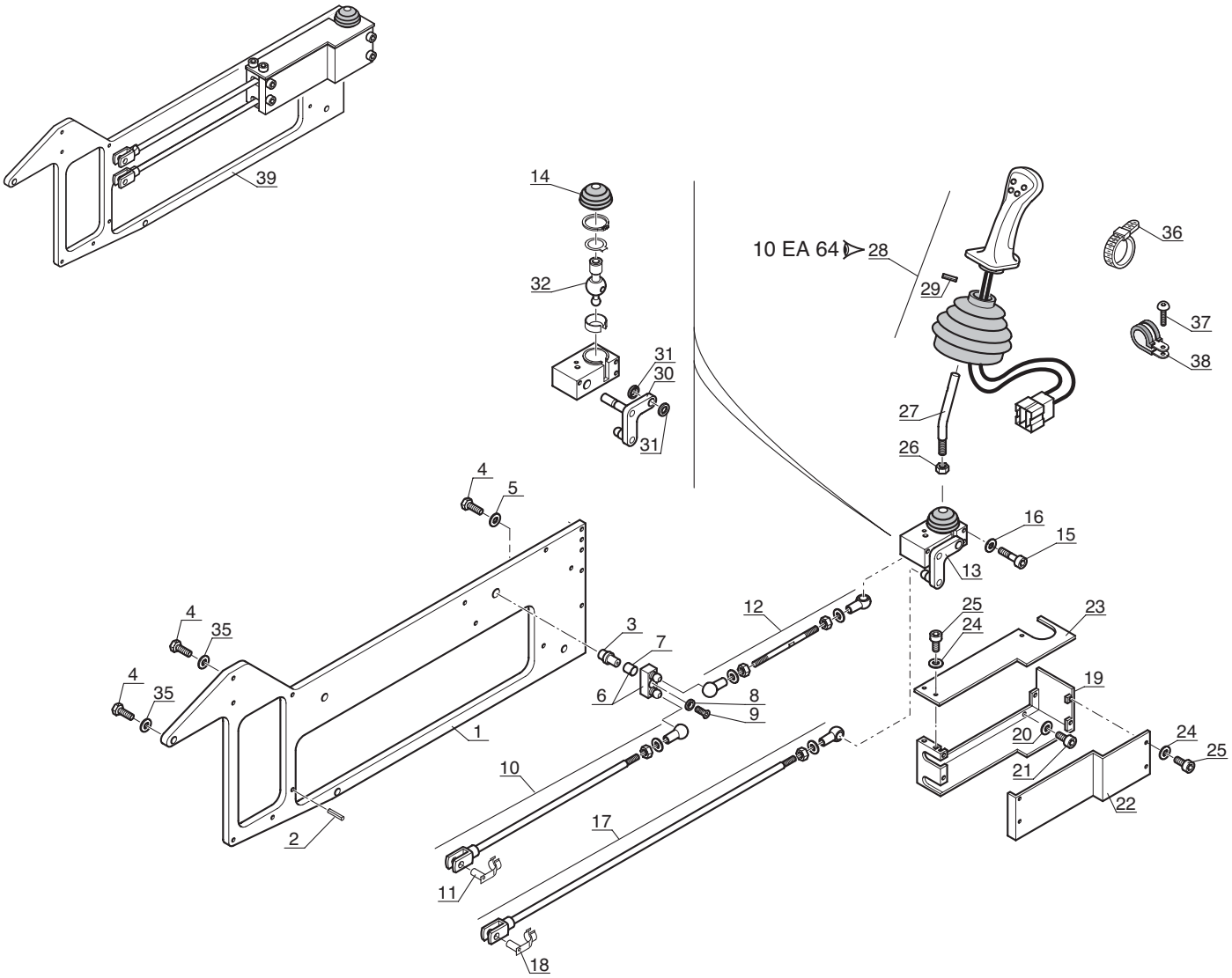
39
14
32
31
30
31
10 EA 64
28
29
36
37
38
27
26
4
5
16
15
13
4
35
4
35
3
7
6
8
9
12
25
24
23
19
20
21
24
25
22
1
2
10
17
11
18

Catalogue : 547845

1

HYDRAULIQUE (Commande du distributeur)
HYDRAULIK (Kommandosteuerventil antriebe)
HYDRAULICO (Mando de distribuibor)
HYDRAULIC (Valve bank drive lever)
IDRAULICO (Commando di distributore)

Qté-Menge-Cant-Qty-Q.ta | 10 AA | 398 | M

1-MLT630 T
2-
3-
4-MLT634 120 LSU
5-
6-
7-MLT731 T LSU
8-MT732

Rep Hinw Fig Item Rif	Numéro Teil-Nr Numero Part-Nr Part-Nr	Désignation Bezeichnung Descripcion Description Descrizione	1	2	3	4	5	6	7	8	9	10	11	12	13	14	15	16	17	18	19	20
1	563960	Plaque de fixation - Befestigung Platte Placa de fijación - Fastening plate Piastra di fissaggio -	1																			
2	564694	Goupille 6 x 20 E - Stift Pasador - Pin Spina -	2																			
3	564695	Axe d'articulation - Gelenkachse Eje de articulación - Articulating pin Perno di articolazione -	1																			
4	58536	Vis H,M10- 45-8.8-ZN8/C - Schraube Tornillo - Screw Vite -	3																			
5	223604	Rondelle HR12,5x 32x4 ZN - Unterlegscheibe Arandela - Washer Rondella -	1																			
6	563962	Renvoi - Vorgelege Cambio - Counter Rinvio -	1																			
7	564696	Bague - Büchse Anillo - Bushing Anello -	1																			
8	564697	Rondelle - Unterlegscheibe Arandela - Washer Rondella -	1																			
9	564698	Vis - Schraube Tornillo - Screw Vite -	1																			
10	563964	Tringle - Stange Varilla - Rod Bacchetta -	1																			
11	564699	Axe - Bolzen Eje - Pin Perno -	1																			

15/01/2003

Catalogue : 547845

HYDRAULIQUE (Commande du distributeur)
HYDRAULIK (Kommandosteuerventil antriebe)
HYDRAULICO (Mando de distribuibor)
HYDRAULIC (Valve bank drive lever)
IDRAULICO (Commando di distributore)

Qté-Menge-Cant-Qty-Q.ta | 10 AA | 398 | M

1-MLT630 T
2-
3-
4-MLT634 120 LSU
5-
6-
7-MLT731 T LSU
8-MT732

Rep Hinw Fig Item Rif	Numéro Teil-Nr Numero Part-Nr Part-Nr	Désignation Bezeichnung Descripcion Description Descrizione	1	2	3	4	5	6	7	8	9	10	11	12	13	14	15	16	17	18	19	20
12	563963	Tringle - Stange Varilla - Rod Bacchetta -	1																			
13	563961	Commande double - Doppelantrieb Mando doble - Double drive Comando doble -	1																			
14	563966	Soufflet - Blasebalg Fuelle - Bellows Soffietto -	1																			
15	167460	Vis CHc,M 6- 60-8.8-ZN5/C - Schraube Tornillo - Screw Vite -	3																			
16	564700	Rondelle - Unterlegscheibe Arandela - Washer Rondella -	3																			
17	563965	Tringle - Stange Varilla - Rod Bacchetta -	1																			
18	564699	Axe - Bolzen Eje - Pin Perno -	1																			
19	564701	Carter - Gehäuse Cárter - Housing Carter -	1																			
20	564700	Rondelle - Unterlegscheibe Arandela - Washer Rondella -	4																			
21	564702	Vis CHc,M 6- 10 ZN - Schraube Tornillo - Screw Vite -	4																			
22	564703	Plaque de fermeture - Schlussplatte Placa de cierre - Fastening plate Piastra di chiusura -	1																			

Catalogue : 547845

3

HYDRAULIQUE (Commande du distributeur)
HYDRAULIK (Kommandosteuerventil antriebe)
HYDRAULICO (Mando de distribuibor)
HYDRAULIC (Valve bank drive lever)
IDRAULICO (Commando di distributore)

Qté-Menge-Cant-Qty-Q.ta | 10 AA | 398 | M

1-MLT630 T
2-
3-
4-MLT634 120 LSU
5-
6-
7-MLT731 T LSU
8-MT732

Rep Hinw Fig Item Rif	Numéro Teil-Nr Numero Part-Nr Part-Nr	Désignation Bezeichnung Descripcion Description Descrizione	1	2	3	4	5	6	7	8	9	10	11	12	13	14	15	16	17	18	19	20
23	564704	Couvercle - Deckel Tapadera - Cover Coperchio -	1																			
24	564705	Rondelle - Unterlegscheibe Arandela - Washer Rondella -	7																			
25	564706	Vis CHc,M 5- 10 ZN - Schraube Tornillo - Screw Vite -	7																			
26	56354	Ecrou H ,M10 zingué - Mutter Tuerca - Nut Dado -	1																			
27	226925	Levier - Hebel Palanca - Lever Leva -	1																			
28	225862	Manipulateur - Fernsteuerung Manipulador - Remote control unit Manipulatore -	1																			
29	175551	Goupille 5 x 25 E - Stift Pasador - Pin Spina -	1																			
30	564712	Renvoi - Vorgelege Cambio - Counter Rinvio -	1																			
31	564713	Rotule - Kugelgelenk Rótula - Knee-joint Rotula -	2																			
32	564714	Rotule - Kugelgelenk Rótula - Knee-joint Rotula -	1																			
35	183026	Rondelle JZC10 10,2x26 x1,4CAD.BICH Unterlegscheibe Arandela - Washer Rondella -	2																			

15/01/2003

Catalogue : 547845

HYDRAULIQUE (Commande du distributeur)
HYDRAULIK (Kommandosteuerventil antriebe)
HYDRAULICO (Mando de distribuibor)
HYDRAULIC (Valve bank drive lever)
IDRAULICO (Commando di distributore)

Qté-Menge-Cant-Qty-Q.ta | 10 AA | 398 | M

1-MLT630 T
2-
3-
4-MLT634 120 LSU
5-
6-
7-MLT731 T LSU
8-MT732

Rep Hinw Fig Item Rif	Numéro Teil-Nr Numero Part-Nr Part-Nr	Désignation Bezeichnung Descripcion Description Descrizione	1	2	3	4	5	6	7	8	9	10	11	12	13	14	15	16	17	18	19	20
36	164856	Collier - Spannschelle Abrazadera - Clamp Fascetta -	3																			
37	79533	Vis CBHc,M 5- 10-10.9-ZN5/NOIR- Schraube Tornillo - Screw Vite -	1																			
38	86503	Collier - Spannschelle Abrazadera - Clamp Fascetta -	1																			
39	225531	Commande du distributeur - Kommandosteuerventil antrieb Mando de distribuibor - Valve bank drive lever Commando di distributore -	1																			

10 AA 394

HYDRAULIQUE (Circuit principal)
HYDRAULIK (Hauptkreis)
HIDRAULICO (Circuito principal)
HYDRAULIC (Principal circuit)
IDRAULICO (Circuito principale)

4- MLT 634 120 LSU

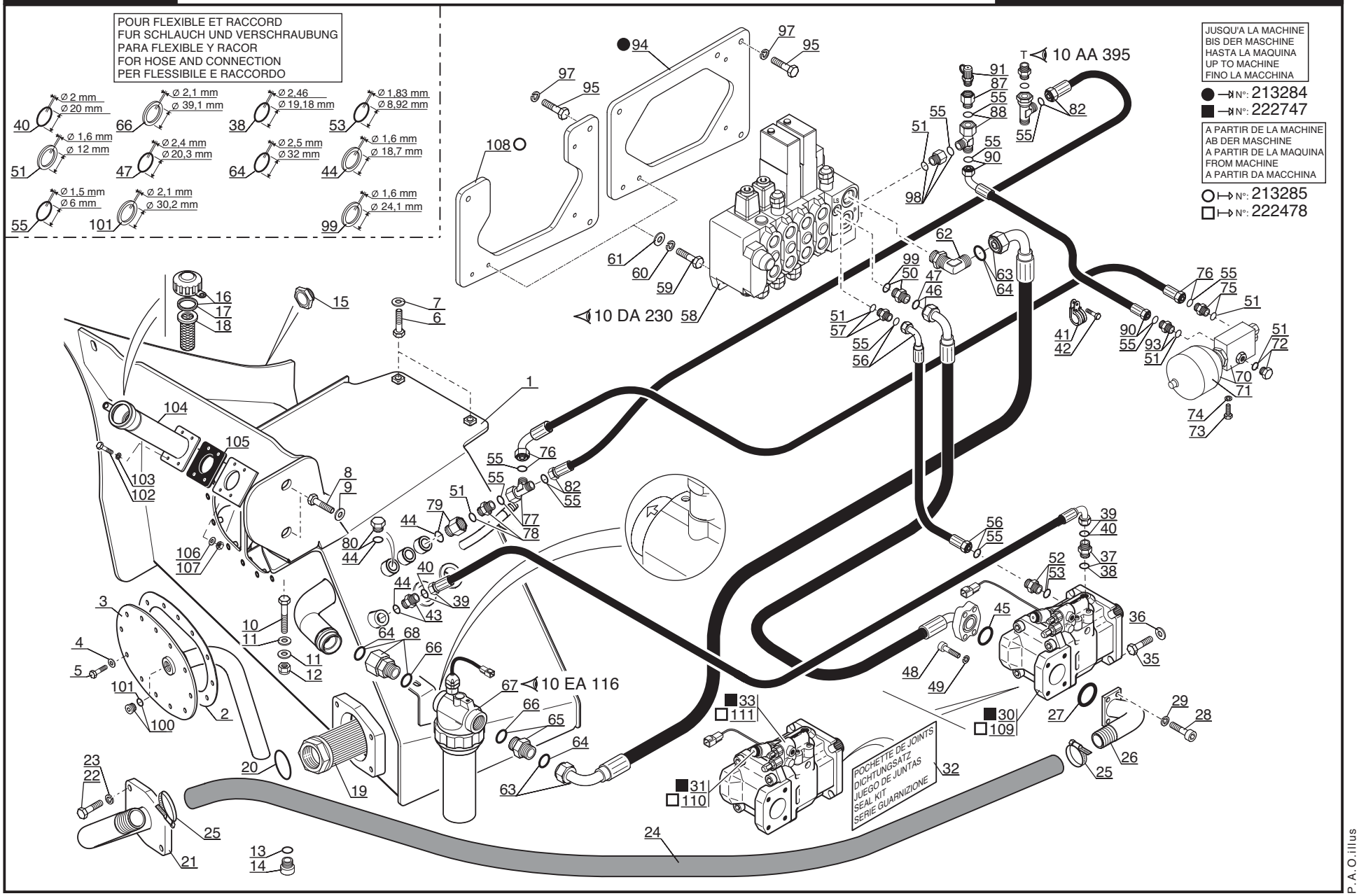

P.A.O.illus

05 / 10 / 06

Catalogue : 547845

1

HYDRAULIQUE (Circuit principal)
HYDRAULIK (Hauptkreis)
HIDRAULICO (Circuito principal)
HYDRAULIC (Principal circuit)
IDRAULICO (Circuito principale)

Qté-Menge-Cant-Qty-Q.ta | 10 AA | 394 | M

1-MLT630 T
2-
3-
4-MLT634 120 LSU
5-
6-
7-MLT731 T LSU
8-MT732

Rep Hinw Fig Item Rif	Numéro Teil-Nr Numero Part-Nr Part-Nr	Désignation Bezeichnung Descripcion Description Descrizione	1	2	3	4	5	6	7	8	9	10	11	12	13	14	15	16	17	18	19	20
1	244275	Bac à huile - Olbehälter Tanque de aceite - Oil tank Serbatoio olio -				1																
2	226899	Joint d'étanchéité - Dichtungsring Junta de estanqueidad - Seal Guarnizióne -				1																
3	227975	Trappe de visite - Kontrolle klappe Puerta de inspección - Sludge door Trappola di visita -				1																
4	29468	Rondelle L 8 ZN - Unterlegscheibe Arandela - Washer Rondella -				12																
5	57446	Vis H,M 8- 25-8.8-ZN8/C - Schraube Tornillo - Screw Vite -				12																
6	58546	Vis H,M12- 35-8.8-ZN8/C - Schraube Tornillo - Screw Vite -				2																
7	77664	Rondelle HR12,5x 52x4 ZN - Unterlegscheibe Arandela - Washer Rondella -				2																
8	63547	Vis H,M12- 30-8.8-ZN8/C - Schraube Tornillo - Screw Vite -				2																
9	77664	Rondelle HR12,5x 52x4 ZN - Unterlegscheibe Arandela - Washer Rondella -				2																
10	58552	Vis H,M12- 60-8.8-ZN8/C - Schraube Tornillo - Screw Vite -				1																
11	77664	Rondelle HR12,5x 52x4 ZN - Unterlegscheibe Arandela - Washer Rondella -				2																

3/10/2006

Catalogue : 547845

HYDRAULIQUE (Circuit principal)
HYDRAULIK (Hauptkreis)
HIDRAULICO (Circuito principal)
HYDRAULIC (Principal circuit)
IDRAULICO (Circuito principale)

Qté-Menge-Cant-Qty-Q.ta | 10 AA | 394 | M

1-MLT630 T
2-
3-
4-MLT634 120 LSU
5-
6-
7-MLT731 T LSU
8-MT732

Rep Hinw Fig Item Rif	Numéro Teil-Nr Numero Part-Nr Part-Nr	Désignation Bezeichnung Descripcion Description Descrizione	1	2	3	4	5	6	7	8	9	10	11	12	13	14	15	16	17	18	19	20
12	44672	Ecrou H,FR M12 C 8 ZN..C - Mutter Tuerca - Nut Dado -				1																
13	189536	Joint d'étanchéité - Dichtungsring Junta de estanqueidad - Seal Guarnizióne -				2																
14	189535	Bouchon - Stopfen Tapón - Plug Tappo -				2																
15	488236	Jauge - Eichmass Galga - Gauge Livello -				1																
16	62415	Bouchon filtre de remplissage - Einfullfilterverschluss Tapón filtro de llenado - Filling plug filter Tappo filtro di riempimento -				1																
17	1071	Joint d'étanchéité - Dichtungsring Junta de estanqueidad - Seal Guarnizióne -				1																
18	62845	Filtre - Filter Filtro - Filter Filtro -				1																
19	224726	Crépine du circuit principal - Seiher hauptkreis Filtro de paso de circuito principal Principal circuit strainer Pigna de serbatoio olio -				1																
20	224946	Joint torique - "0" ring Junta tórica - "0" ring Anello OR -				1																
21	224799	Bride - Klammer Brida - Flange Flangia -				1																
22	63547	Vis H,M12- 30-8.8-ZN8/C - Schraube Tornillo - Screw Vite -				4																

Catalogue : 547845

HYDRAULIQUE (Circuit principal)
HYDRAULIK (Hauptkreis)
HIDRAULICO (Circuito principal)
HYDRAULIC (Principal circuit)
IDRAULICO (Circuito principale)

Qté-Menge-Cant-Qty-Q.ta | 10 AA | 394 | M

1-MLT630 T
2-
3-
4-MLT634 120 LSU
5-
6-
7-MLT731 T LSU
8-MT732

Rep Hinw Fig Item Rif	Numéro Teil-Nr Numero Part-Nr Part-Nr	Désignation Bezeichnung Descripcion Description Descrizione	1	2	3	4	5	6	7	8	9	10	11	12	13	14	15	16	17	18	19	20
23	42231	Rondelle W12 ZN - Unterlegscheibe Arandela - Washer Rondella -				4																
24	225516	Durit - Schlauch Tubo flexible - Hose Manicotto -				1																
25	247893	Collier - Spannschelle Abrazadera - Clamp Fascetta -				2																
26	224888	Platine d'entrée - Anschluss Platina de entrada - Delivery port connection Cartella di entrata -				1																
27	457808	Joint torique - "0" ring Junta tórica - "0" ring Anello OR -				1																
28	226958	Vis CHc,1/ 2- 32-UNC-8.8-ZN8/C- Schraube Tornillo - Screw Vite -				4																
29	27234	Rondelle W 1/ 2 ZN - Unterlegscheibe Arandela - Washer Rondella -				4																
30	237018	Pompe complète - Kompletter Pumpe Bomba completa - Complete Pump Pompa completa -				1																
31	603671	Solénoïde - Solenoid Solenoide - Solenoid Solenoide -				1																
32	603700	Pochette de joints - Dichtungsatz Juego de juntas - Seal kit Kit guarnizióni -				1																
33	603670	Valve - Ventil Válvula - Valve Valvola -				1																

3/10/2006

Catalogue : 547845

HYDRAULIQUE (Circuit principal)
HYDRAULIK (Hauptkreis)
HIDRAULICO (Circuito principal)
HYDRAULIC (Principal circuit)
IDRAULICO (Circuito principale)

Qté-Menge-Cant-Qty-Q.ta | 10 AA | 394 | M

1-MLT630 T
2-
3-
4-MLT634 120 LSU
5-
6-
7-MLT731 T LSU
8-MT732

Rep Hinw Fig Item Rif	Numéro Teil-Nr Numero Part-Nr Part-Nr	Désignation Bezeichnung Descripcion Description Descrizione	1	2	3	4	5	6	7	8	9	10	11	12	13	14	15	16	17	18	19	20
35	2437	Vis H,1/ 2- 38-UNC-8.8-ZN8/B - Schraube Tornillo - Screw Vite -				4																
36	77710	Rondelle HR12,5x 27x2,5ZN - Unterlegscheibe Arandela - Washer Rondella -				4																
37	205205	Raccord Union - Verschraubung Racor - Connection Raccordo -				1																
38	48905	Joint torique - "O" ring Junta torica - "O" ring Anello OR -				X																
39	239274	Flexible - Schlauch Flexible - Hose Flessibile -				1																
40	190017	Joint torique - "O" ring Junta torica - "O" ring Anello OR -				X																
41	175751	Collier - Spannschelle Abrazadera - Clamp Fascetta -				1																
42	57446	Vis H,M 8- 25-8.8-ZN8/C - Schraube Tornillo - Screw Vite -				1																
43	218884	Raccord Union - Verschraubung Racor - Connection Raccordo -				1																
44	184787	Joint d'étanchéité - Dichtungsring Junta de estanqueidad - Seal Guarnizióne di tenuta -				X																
45	27188	Joint torique - "O" ring Junta tórica - "O" ring Anello OR -				1																

+

Catalogue : 547845

HYDRAULIQUE (Circuit principal)
HYDRAULIK (Hauptkreis)
HIDRAULICO (Circuito principal)
HYDRAULIC (Principal circuit)
IDRAULICO (Circuito principale)

Qté-Menge-Cant-Qty-Q.ta | 10 AA | 394 | M

1-MLT630 T
2-
3-
4-MLT634 120 LSU
5-
6-
7-MLT731 T LSU
8-MT732

Rep Hinw Fig Item Rif	Numéro Teil-Nr Numero Part-Nr Part-Nr	Désignation Bezeichnung Descripcion Description Descrizione	1	2	3	4	5	6	7	8	9	10	11	12	13	14	15	16	17	18	19	20
46	248232	Flexible (Lg 500) - Schlauch Flexible - Hose Flessibile -				1																
47	190876	Joint torique - "0" ring Junta tórica - "0" ring Anello OR -				X																
48	73205	Vis CHc,3/ 8- 32-UNC-8.8-ZN8/B- Schraube Tornillo - Screw Vite -				4																
49	73193	Rondelle W 3/ 8 ZN - Unterlegscheibe Arandela - Washer Rondella -				4																
50	192346	Raccord Union - Verschraubung Racor - Connection Raccordo -				1																
51	177636	Joint d'étanchéité - Dichtungsring Junta de estanqueidad - Seal Guarnizióne di tenuta -				X																
52	225508	Raccord Union - Verschraubung Racor - Connection Raccordo -				1																
53	82753	Joint torique - "0" ring Junta tórica - "0" ring Anello OR -				X																
55	190013	Joint torique - "0" ring Junta tórica - "0" ring Anello OR -				X																
56	247873	Flexible (Lg 450) - Schlauch Flexible - Hose Flessibile -				1																
57	191197	Raccord Union - Verschraubung Racor - Connection Raccordo -				1																

3/10/2006

Catalogue : 547845

HYDRAULIQUE (Circuit principal)
HYDRAULIK (Hauptkreis)
HIDRAULICO (Circuito principal)
HYDRAULIC (Principal circuit)
IDRAULICO (Circuito principale)

Qté-Menge-Cant-Qty-Q.ta | 10 AA | 394 | M

1-MLT630 T
2-
3-
4-MLT634 120 LSU
5-
6-
7-MLT731 T LSU
8-MT732

Rep Hinw Fig Item Rif	Numéro Teil-Nr Numero Part-Nr Part-Nr	Désignation Bezeichnung Descripcion Description Descrizione	1	2	3	4	5	6	7	8	9	10	11	12	13	14	15	16	17	18	19	20
58	237019	Distributeur complet Kompletter kommandosteuerventil Distribuidor completo - Complete valve bank Distributore completo -				1																
59	63545	Vis H,M10- 35-8.8-ZN8/C - Schraube Tornillo - Screw Vite -				3																
60	42232	Rondelle W10 ZN - Unterlegscheibe Arandela - Washer Rondella -				3																
61	29437	Rondelle M 10 ZN - Unterlegscheibe Arandela - Washer Rondella -				3																
62	225509	Raccord Coudé Orientable - Verschraubung Racor - Connection Raccordo -				1																
63	225510	Flexible - Schlauch Flexible - Hose Flessibile -				1																
64	194813	Joint torique - "0" ring Junta tórica - "0" ring Anello OR -				X																
65	224945	Raccord Union - Verschraubung Racor - Connection Raccordo -				1																
66	190879	Joint d'étanchéité - Dichtungsring Junta de estanqueidad - Seal Guarnizióne -				X																
67	248755	Filtre - Filter Filtro - Filter Filtro -				1																
68	224944	Raccord Adapteur - Verschraubung Racor - Connection Raccordo -				1																

Catalogue : 547845

HYDRAULIQUE (Circuit principal)
HYDRAULIK (Hauptkreis)
HIDRAULICO (Circuito principal)
HYDRAULIC (Principal circuit)
IDRAULICO (Circuito principale)

Qté-Menge-Cant-Qty-Q.ta | 10 AA | 394 | M

1-MLT630 T
2-
3-
4-MLT634 120 LSU
5-
6-
7-MLT731 T LSU
8-MT732

Rep Hinw Fig Item Rif	Numéro Teil-Nr Numero Part-Nr Part-Nr	Désignation Bezeichnung Descripcion Description Descrizione	1	2	3	4	5	6	7	8	9	10	11	12	13	14	15	16	17	18	19	20
70	248404	Accumulateur hydraulique complet Kompletter Druckwasserspreicher Acumulador hidráulico completo- Complete hydraulic accumulat Accumulatore idraulico completo				1																
71	602643	Accumulateur hydraulique - Akkumulator hydraulischer Acumulador hidráulico - Hydraulic accumulator Accumulatore idraulico -				1																
72	212080	Bouchon - Stopfen Tapón - Plug Tappo -				1																
73	42347	Vis H,M 8- 20-8.8-ZN8/C - Schraube Tornillo - Screw Vite -				2																
74	42325	Rondelle W 8 ZN - Unterlegscheibe Arandela - Washer Rondella -				2																
75	191197	Raccord Union - Verschraubung Racor - Connection Raccordo -				1																
76	210974	Flexible - Schlauch Flexible - Hose Flessibile -				1																
77	190442	Raccord Té Adapteur - Verschraubung Racor - Connection Raccordo -				1																
78	191197	Raccord Union - Verschraubung Racor - Connection Raccordo -				1																
79	497890	Raccord Union - Verschraubung Racor - Connection Raccordo -				1																
80	191707	Bouchon - Stopfen Tapón - Plug Tappo -				1																

3/10/2006

Catalogue : 547845

HYDRAULIQUE (Circuit principal)
HYDRAULIK (Hauptkreis)
HIDRAULICO (Circuito principal)
HYDRAULIC (Principal circuit)
IDRAULICO (Circuito principale)

Qté-Menge-Cant-Qty-Q.ta | 10 AA | 394 | M

1-MLT630 T
2-
3-
4-MLT634 120 LSU
5-
6-
7-MLT731 T LSU
8-MT732

Rep Hinw Fig Item Rif	Numéro Teil-Nr Numero Part-Nr Part-Nr	Désignation Bezeichnung Descripcion Description Descrizione	1	2	3	4	5	6	7	8	9	10	11	12	13	14	15	16	17	18	19	20
82	487028	Flexible (Lg 620) - Schlauch Flexible - Hose Flessibile -				1																
87	498338	Raccord Union - Verschraubung Racor - Connection Raccordo -				1																
88	190442	Raccord Té Adapteur - Verschraubung Racor - Connection Raccordo -				1																
90	247836	Flexible (Lg 650) - Schlauch Flexible - Hose Flessibile -				1																
91	72339	Prise de pression - Drückdöse Toma de presión - Pressure test Presa pressione -				1																
93	191197	Raccord Union - Verschraubung Racor - Connection Raccordo -				1																
94	239258	Support - Träger Soporte - Bracket Supporto -				1																
95	58536	Vis H,M10- 45-8.8-ZN8/C - Schraube Tornillo - Screw Vite -				3																
97	42232	Rondelle W10 ZN - Unterlegscheibe Arandela - Washer Rondella -				3																
98	487362	Raccord Adapteur - Verschraubung Racor - Connection Raccordo -				1																
99	190878	Joint d'étanchéité - Dichtungsring Junta de estanqueidad - Seal Guarnizióne -				X																

Catalogue : 547845

HYDRAULIQUE (Circuit principal)
HYDRAULIK (Hauptkreis)
HIDRAULICO (Circuito principal)
HYDRAULIC (Principal circuit)
IDRAULICO (Circuito principale)

Qté-Menge-Cant-Qty-Q.ta | 10 AA | 394 | M

1-MLT630 T
2-
3-
4-MLT634 120 LSU
5-
6-
7-MLT731 T LSU
8-MT732

Rep Hinw Fig Item Rif	Numéro Teil-Nr Numero Part-Nr Part-Nr	Désignation Bezeichnung Descripcion Description Descrizione	1	2	3	4	5	6	7	8	9	10	11	12	13	14	15	16	17	18	19	20
100	217130	Bouchon - Stopfen Tapón - Plug Tappo -				1																
101	190875	Joint d'étanchéité - Dichtungsring Junta de estanqueidad - Seal Guarnizióne -				X																
102	58535	Vis H,M10- 40-8.8-ZN8/C - Schraube Tornillo - Screw Vite -				4																
103	42232	Rondelle W10 ZN - Unterlegscheibe Arandela - Washer Rondella -				4																
104	233053	Tube - Rohr Tubo - Tube Tubo -				1																
105	233054	Joint plat - Dichtung Junta plana - Gasket Guarnizióne -				1																
106	29437	Rondelle M 10 ZN - Unterlegscheibe Arandela - Washer Rondella -				4																
107	56354	Ecrou H ,M10 zingué - Mutter Tuerca - Nut Dado -				4																
108	254488	Support - Träger Soporte - Bracket Supporto -				1																
109	253523	Pompe complète - Kompletter Pumpe Bomba completa - Complete Pump Pompa completa -				1																
110	745639	Solénoïde - Solenoid Solenoide - Solenoid Solenoide -				1																

3/10/2006

Catalogue : 547845

HYDRAULIQUE (Circuit principal)
HYDRAULIK (Hauptkreis)
HIDRAULICO (Circuito principal)
HYDRAULIC (Principal circuit)
IDRAULICO (Circuito principale)

Qté-Menge-Cant-Qty-Q.ta | 10 AA | 394 | M

1-MLT630 T
2-
3-
4-MLT634 120 LSU
5-
6-
7-MLT731 T LSU
8-MT732

Rep Hinw Fig Item Rif	Numéro Teil-Nr Numero Part-Nr Part-Nr	Désignation Bezeichnung Descripcion Description Descrizione	1	2	3	4	5	6	7	8	9	10	11	12	13	14	15	16	17	18	19	20
111	745640	Valve - Ventil Válvula - Valve Valvola -				1																

10 AA 395

JUSQU'A LA MACHINE
BIS DER MASCHINE
HASTA LA MAQUINA
UP TO MACHINE
FINO LA MACCHINA
→N°: 214077

HYDRAULIQUE (Circuit principal)
HYDRAULIK (Hauptkreis)
HIDRAULICO (Circuito principal)
HYDRAULIC (Principal circuit)
IDRAULICO (Circuito principale)

4- MLT 634 120 LSU

POUR FLEXIBLE ET RACCORD
FUR SCHLAUCH UND VERSCHRAUBUNG
PARA FLEXIBLE Y RACOR
FOR HOSE AND CONNECTION
PER FLESSIBILE E RACCORDO

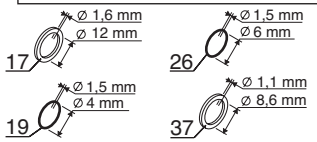

P.A.O.illus

Catalogue : 547845

1

HYDRAULIQUE (Circuit principal)
HYDRAULIK (Hauptkreis)
HIDRAULICO (Circuito principal)
HYDRAULIC (Principal circuit)
IDRAULICO (Circuito principale)

Qté-Menge-Cant-Qty-Q.ta | 10 AA | 395 | M

1-MLT630 T
2-
3-
4-MLT634 120 LSU
5-
6-
7-MLT731 T LSU
8-MT732

Rep Hinw Fig Item Rif	Numéro Teil-Nr Numero Part-Nr Part-Nr	Désignation Bezeichnung Descripcion Description Descrizione	1	2	3	4	5	6	7	8	9	10	11	12	13	14	15	16	17	18	19	20
1	256892	Poignée - Handgriff Agarrador - Handle Maniglia -				1																
3	86503	Collier - Spannschelle Abrazadera - Clamp Fascetta -				1																
4	79533	Vis CBHc,M 5- 10-10.9-ZN5/NOIR- Schraube Tornillo - Screw Vite -				1																
5	241763	Soufflet - Blasebalg Fuelle - Bellows Soffietto -				1																
6	58548	Ecrou H ,M12 C 8 ZN..C - Mutter Tuerca - Nut Dado -				1																
7	189857	Rondelle M 6 ZN PASS.NOIRE - Unterlegscheibe Arandela - Washer Rondella -				3																
8	205275	Vis CBHc,M 6- 20-10.9-ZN5/NOIR- Schraube Tornillo - Screw Vite -				3																
9	189172	Vis CBHc,M 6- 16-10.9-ZN5/NOIR- Schraube Tornillo - Screw Vite -				2																
10	189857	Rondelle M 6 ZN PASS.NOIRE - Unterlegscheibe Arandela - Washer Rondella -				2																
11	242015	Support - Träger Soporte - Bracket Supporto -				1																
12	226960	Bloc hydraulique - Hydraulik block Bloque hidraulico - Hydraulic bloc Blocco idraulico -				1																

+

3/10/2006

2

Catalogue : 547845

HYDRAULIQUE (Circuit principal)
HYDRAULIK (Hauptkreis)
HIDRAULICO (Circuito principal)
HYDRAULIC (Principal circuit)
IDRAULICO (Circuito principale)

Qté-Menge-Cant-Qty-Q.ta | 10 AA | 395 | M

1-MLT630 T
2-
3-
4-MLT634 120 LSU
5-
6-
7-MLT731 T LSU
8-MT732

Rep Hinw Fig Item Rif	Numéro Teil-Nr Numero Part-Nr Part-Nr	Désignation Bezeichnung Descripcion Description Descrizione	1	2	3	4	5	6	7	8	9	10	11	12	13	14	15	16	17	18	19	20
13	189857	Rondelle M 6 ZN PASS.NOIRE - Unterlegscheibe Arandela - Washer Rondella -				3																
14	25714	Ecrou H ,M 6 ZN - Mutter Tuerca - Nut Dado -				3																
17	177636	Joint d'étanchéité - Dichtungsring Junta de estanqueidad - Seal Guarnizióne di tenuta -				X																
18	214639	Raccord Union - Verschraubung Racor - Connection Raccordo -				4																
19	486072	Joint torique - "0" ring Junta tórica - "0" ring Anello OR -				X																
20	248297	Flexible (Lg 850) - Schlauch Flexible - Hose Flessibile -				2																
21	214639	Raccord Union - Verschraubung Racor - Connection Raccordo -				2																
22	214639	Raccord Union - Verschraubung Racor - Connection Raccordo -				2																
23	248299	Flexible (Lg 950) - Schlauch Flexible - Hose Flessibile -				1																
24	248298	Flexible (Lg 900) - Schlauch Flexible - Hose Flessibile -				1																
25	208584	Raccord Union Prolongateur - Verschraubung Racor - Connection Raccordo -				1																

3

HYDRAULIQUE (Circuit principal)
HYDRAULIK (Hauptkreis)
HIDRAULICO (Circuito principal)
HYDRAULIC (Principal circuit)
IDRAULICO (Circuito principale)

Qté-Menge-Cant-Qty-Q.ta | 10 AA | 395 | M

1-MLT630 T
2-
3-
4-MLT634 120 LSU
5-
6-
7-MLT731 T LSU
8-MT732

Rep Hinw Fig Item Rif	Numéro Teil-Nr Numero Part-Nr Part-Nr	Désignation Bezeichnung Descripcion Description Descrizione	1	2	3	4	5	6	7	8	9	10	11	12	13	14	15	16	17	18	19	20
26	190013	Joint torique - "0" ring Junta tórica - "0" ring Anello OR -				X																
27	190442	Raccord Té Adapteur - Verschraubung Racor - Connection Raccordo -				1																
28	248301	Flexible (Lg 550) - Schlauch Flexible - Hose Flessibile -				1																
29	506550	Raccord Union - Verschraubung Racor - Connection Raccordo -				2																
31	241059	Flexible - Schlauch Flexible - Hose Flessibile -				1																
32	190442	Raccord Té Adapteur - Verschraubung Racor - Connection Raccordo -				1																
33	191197	Raccord Union - Verschraubung Racor - Connection Raccordo -				1																
34	190442	Raccord Té Adapteur - Verschraubung Racor - Connection Raccordo -				1																
35	191197	Raccord Union - Verschraubung Racor - Connection Raccordo -				1																
36	247874	Flexible (Lg 950) - Schlauch Flexible - Hose Flessibile -				1																
37	209249	Joint d'étanchéité - Dichtungsring Junta de estanqueidad - Seal Guarnizióne -				X																

+

3/10/2006

Catalogue : 547845

4

HYDRAULIQUE (Circuit principal)
HYDRAULIK (Hauptkreis)
HIDRAULICO (Circuito principal)
HYDRAULIC (Principal circuit)
IDRAULICO (Circuito principale)

Qté-Menge-Cant-Qty-Q.ta | 10 AA | 395 | M

1-MLT630 T
2-
3-
4-MLT634 120 LSU
5-
6-
7-MLT731 T LSU
8-MT732

Rep Hinw Fig Item Rif	Numéro Teil-Nr Numero Part-Nr Part-Nr	Désignation Bezeichnung Descripcion Description Descrizione	1	2	3	4	5	6	7	8	9	10	11	12	13	14	15	16	17	18	19	20
38	164856	Collier - Spannschelle Abrazadera - Clamp Fascetta -				3																

3/10/2006

10 AA 596

A PARTIR DE LA MACHINE
AB DER MASCHINE
A PARTIR DE LA MAQUINA
FROM MACHINE
A PARTIR DA MACCHINA
→ N°: 214078

HYDRAULIQUE (Circuit principal)
HYDRAULIK (Hauptkreis)
HIDRAULICO (Circuito principal)
HYDRAULIC (Principal circuit)
IDRAULICO (Circuito principale)

4- MLT 634 120 LSU

POUR FLEXIBLE ET RACCORD
FUR SCHLAUCH UND VERSCHRAUBUNG
PARA FLEXIBLE Y RACOR
FOR HOSE AND CONNECTION
PER FLESSIBILE E RACCORDO

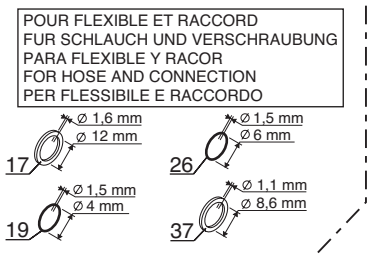

P.A.O.illus

06 / 01 / 06

Catalogue : 547845

1

HYDRAULIQUE (Circuit principal)
HYDRAULIK (Hauptkreis)
HIDRAULICO (Circuito principal)
HYDRAULIC (Principal circuit)
IDRAULICO (Circuito principale)

Qté-Menge-Cant-Qty-Q.ta | 10 AA | 596 | M

1-MLT630 T
2-
3-
4-MLT634 120 LSU
5-
6-
7-MLT731 T LSU
8-MT732

Rep Hinw Fig Item Rif	Numéro Teil-Nr Numero Part-Nr Part-Nr	Désignation Bezeichnung Descripcion Description Descrizione	1	2	3	4	5	6	7	8	9	10	11	12	13	14	15	16	17	18	19	20
1	256892	Poignée - Handgriff Agarrador - Handle Maniglia -				1																
3	86503	Collier - Spannschelle Abrazadera - Clamp Fascetta -				1																
4	79533	Vis CBHc,M 5- 10-10.9-ZN5/NOIR- Schraube Tornillo - Screw Vite -				1																
5	241763	Soufflet - Blasebalg Fuelle - Bellows Soffietto -				1																
6	58548	Ecrou H ,M12 C 8 ZN..C - Mutter Tuerca - Nut Dado -				1																
7	189857	Rondelle M 6 ZN PASS.NOIRE - Unterlegscheibe Arandela - Washer Rondella -				3																
8	205275	Vis CBHc,M 6- 20-10.9-ZN5/NOIR- Schraube Tornillo - Screw Vite -				3																
9	189172	Vis CBHc,M 6- 16-10.9-ZN5/NOIR- Schraube Tornillo - Screw Vite -				2																
10	189857	Rondelle M 6 ZN PASS.NOIRE - Unterlegscheibe Arandela - Washer Rondella -				2																
11	242015	Support - Träger Soporte - Bracket Supporto -				1																
12	226960	Bloc hydraulique - Hydraulik block Bloque hidraulico - Hydraulic bloc Blocco idraulico -				1																

+

3/10/2006

Catalogue : 547845

HYDRAULIQUE (Circuit principal)
HYDRAULIK (Hauptkreis)
HIDRAULICO (Circuito principal)
HYDRAULIC (Principal circuit)
IDRAULICO (Circuito principale)

Qté-Menge-Cant-Qty-Q.ta | 10 AA | 596 | M

1-MLT630 T
2-
3-
4-MLT634 120 LSU
5-
6-
7-MLT731 T LSU
8-MT732

Rep Hinw Fig Item Rif	Numéro Teil-Nr Numero Part-Nr Part-Nr	Désignation Bezeichnung Descripcion Description Descrizione	1	2	3	4	5	6	7	8	9	10	11	12	13	14	15	16	17	18	19	20
13	189857	Rondelle M 6 ZN PASS.NOIRE - Unterlegscheibe Arandela - Washer Rondella -				3																
14	25714	Ecrou H ,M 6 ZN - Mutter Tuerca - Nut Dado -				3																
17	177636	Joint d'étanchéité - Dichtungsring Junta de estanqueidad - Seal Guarnizióne di tenuta -				X																
18	214639	Raccord Union - Verschraubung Racor - Connection Raccordo -				4																
19	486072	Joint torique - "0" ring Junta tórica - "0" ring Anello OR -				X																
20	248297	Flexible (Lg 850) - Schlauch Flexible - Hose Flessibile -				2																
21	214639	Raccord Union - Verschraubung Racor - Connection Raccordo -				2																
22	214639	Raccord Union - Verschraubung Racor - Connection Raccordo -				2																
23	248299	Flexible (Lg 950) - Schlauch Flexible - Hose Flessibile -				1																
24	248298	Flexible (Lg 900) - Schlauch Flexible - Hose Flessibile -				1																
25	208584	Raccord Union Prolongateur - Verschraubung Racor - Connection Raccordo -				1																

Catalogue : 547845

HYDRAULIQUE (Circuit principal)
HYDRAULIK (Hauptkreis)
HIDRAULICO (Circuito principal)
HYDRAULIC (Principal circuit)
IDRAULICO (Circuito principale)

Qté-Menge-Cant-Qty-Q.ta | 10 AA | 596 | M

1-MLT630 T
2-
3-
4-MLT634 120 LSU
5-
6-
7-MLT731 T LSU
8-MT732

Rep Hinw Fig Item Rif	Numéro Teil-Nr Numero Part-Nr Part-Nr	Désignation Bezeichnung Descripcion Description Descrizione	1	2	3	4	5	6	7	8	9	10	11	12	13	14	15	16	17	18	19	20
26	190013	Joint torique - "0" ring Junta tórica - "0" ring Anello OR -				X																
27	190442	Raccord Té Adapteur - Verschraubung Racor - Connection Raccordo -				1																
28	248301	Flexible (Lg 550) - Schlauch Flexible - Hose Flessibile -				1																
29	506550	Raccord Union - Verschraubung Racor - Connection Raccordo -				2																
31	241059	Flexible - Schlauch Flexible - Hose Flessibile -				1																
32	190442	Raccord Té Adapteur - Verschraubung Racor - Connection Raccordo -				1																
33	191197	Raccord Union - Verschraubung Racor - Connection Raccordo -				1																
34	190442	Raccord Té Adapteur - Verschraubung Racor - Connection Raccordo -				1																
35	191197	Raccord Union - Verschraubung Racor - Connection Raccordo -				1																
36	247873	Flexible (Lg 450) - Schlauch Flexible - Hose Flessibile -				1																
37	209249	Joint d'étanchéité - Dichtungsring Junta de estanqueidad - Seal Guarnizióne -				X																

3/10/2006

Catalogue : 547845

HYDRAULIQUE (Circuit principal)
HYDRAULIK (Hauptkreis)
HIDRAULICO (Circuito principal)
HYDRAULIC (Principal circuit)
IDRAULICO (Circuito principale)

Qté-Menge-Cant-Qty-Q.ta | 10 AA | 596 | M

1-MLT630 T
2-
3-
4-MLT634 120 LSU
5-
6-
7-MLT731 T LSU
8-MT732

Rep Hinw Fig Item Rif	Numéro Teil-Nr Numero Part-Nr Part-Nr	Désignation Bezeichnung Descripcion Description Descrizione	1	2	3	4	5	6	7	8	9	10	11	12	13	14	15	16	17	18	19	20
38	164856	Collier - Spannschelle Abrazadera - Clamp Fascetta -				3																
39	191197	Raccord Union - Verschraubung Racor - Connection Raccordo -				2																
40	497922	Raccord Coudé 90° Adapteur - Verschraubung Racor - Connection Raccordo -				1																
41	254782	Flexible (Lg 980) - Schlauch Flexible - Hose Flessibile -				1																
42	254780	Filtre "LSU" - Filter Filtro - Filter Filtro -				1																
43	173716	Demi-collier - Halb-klemme Media abrazadera - Half-clamp Fascetta -				2																
44	168870	Plaque de protection - Schützplatte Placa de protección - Protection plate Piastra di protezione -				1																
45	254781	Support filtre - Filter träger Soporte filtro - Filter bracket Supporto filtro -				1																
46	165919	Vis H,M 6- 80-8.8-ZN5/C - Schraube Tornillo - Screw Vite -				2																
47	29469	Rondelle M 6 ZN - Unterlegscheibe Arandela - Washer Rondella -				4																
48	162229	Ecrou H,FR M 6 C 8 ZN..C - Mutter Tuerca - Nut Dado -				2																

Catalogue : 547845

HYDRAULIQUE (Circuit principal)
HYDRAULIK (Hauptkreis)
HIDRAULICO (Circuito principal)
HYDRAULIC (Principal circuit)
IDRAULICO (Circuito principale)

Qté-Menge-Cant-Qty-Q.ta | 10 AA | 596 | M

1-MLT630 T
2-
3-
4-MLT634 120 LSU
5-
6-
7-MLT731 T LSU
8-MT732

Rep Hinw Fig Item Rif	Numéro Teil-Nr Numero Part-Nr Part-Nr	Désignation Bezeichnung Descripcion Description Descrizione	1	2	3	4	5	6	7	8	9	10	11	12	13	14	15	16	17	18	19	20
49	254861	Plat - Platte Placa - Plate Piatto -				1																
50	63754	Vis H,M 8- 30-8.8-ZN8/C - Schraube Tornillo - Screw Vite -				1																
51	61674	Rondelle M 8 ZN - Unterlegscheibe Arandela - Washer Rondella -				2																
52	54242	Ecrou H,FR M 8 C 8 ZN..C - Mutter Tuerca - Nut Dado -				1																

3/10/2006

10 AA 396

HYDRAULIQUE (Circuit principal)
HYDRAULIK (Hauptkreis)
HIDRAULICO (Circuito principal)
HYDRAULIC (Principal circuit)
IDRAULICO (Circuito principale)

7- MLT 731 Turbo LSU

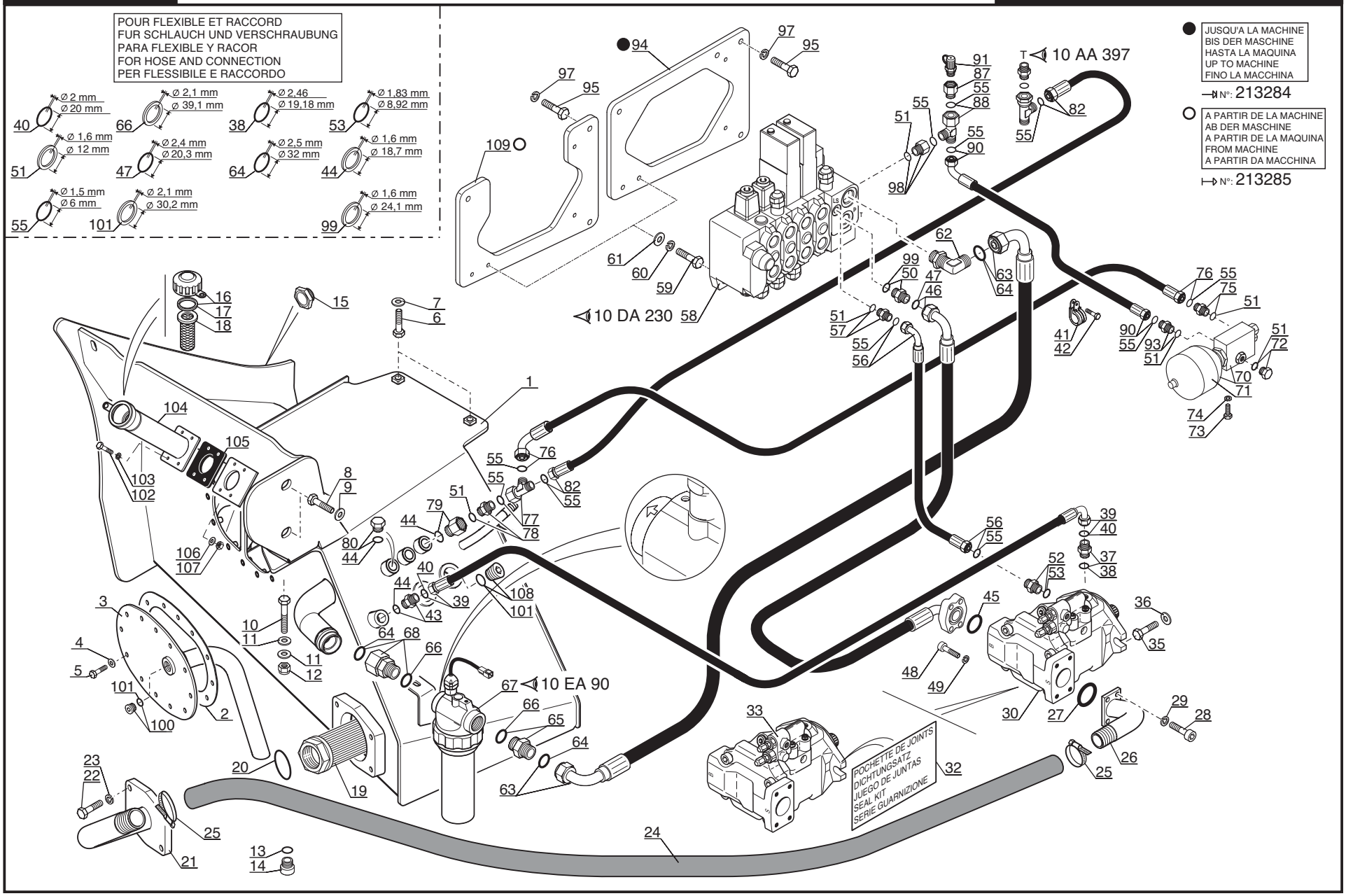

P.A.O.illus

03 / 02 / 06

Catalogue : 547845

1

HYDRAULIQUE (Circuit principal)
HYDRAULIK (Hauptkreis)
HIDRAULICO (Circuito principal)
HYDRAULIC (Principal circuit)
IDRAULICO (Circuito principale)

Qté-Menge-Cant-Qty-Q.ta | 10 AA | 396 | M

1-MLT630 T
2-
3-
4-MLT634 120 LSU
5-
6-
7-MLT731 T LSU
8-MT732

Rep Hinw Fig Item Rif	Numéro Teil-Nr Numero Part-Nr Part-Nr	Désignation Bezeichnung Descripcion Description Descrizione	1	2	3	4	5	6	7	8	9	10	11	12	13	14	15	16	17	18	19	20
1	244275	Bac à huile - Olbehälter Tanque de aceite - Oil tank Serbatoio olio -							1													
2	226899	Joint d'étanchéité - Dichtungsring Junta de estanqueidad - Seal Guarnizióne -							1													
3	227975	Trappe de visite - Kontrolle klappe Puerta de inspección - Sludge door Trappola di visita -							1													
4	29468	Rondelle L 8 ZN - Unterlegscheibe Arandela - Washer Rondella -							12													
5	57446	Vis H,M 8- 25-8.8-ZN8/C - Schraube Tornillo - Screw Vite -							12													
6	58546	Vis H,M12- 35-8.8-ZN8/C - Schraube Tornillo - Screw Vite -							2													
7	77664	Rondelle HR12,5x 52x4 ZN - Unterlegscheibe Arandela - Washer Rondella -							2													
8	63547	Vis H,M12- 30-8.8-ZN8/C - Schraube Tornillo - Screw Vite -							2													
9	77664	Rondelle HR12,5x 52x4 ZN - Unterlegscheibe Arandela - Washer Rondella -							2													
10	58552	Vis H,M12- 60-8.8-ZN8/C - Schraube Tornillo - Screw Vite -							1													
11	77664	Rondelle HR12,5x 52x4 ZN - Unterlegscheibe Arandela - Washer Rondella -							2													

8/02/2006

2

Catalogue : 547845

HYDRAULIQUE (Circuit principal)
HYDRAULIK (Hauptkreis)
HIDRAULICO (Circuito principal)
HYDRAULIC (Principal circuit)
IDRAULICO (Circuito principale)

Qté-Menge-Cant-Qty-Q.ta | 10 AA | 396 | M

1-MLT630 T
2-
3-
4-MLT634 120 LSU
5-
6-
7-MLT731 T LSU
8-MT732

Rep Hinw Fig Item Rif	Numéro Teil-Nr Numero Part-Nr Part-Nr	Désignation Bezeichnung Descripcion Description Descrizione	1	2	3	4	5	6	7	8	9	10	11	12	13	14	15	16	17	18	19	20
12	44672	Ecrou H,FR M12 C 8 ZN..C - Mutter Tuerca - Nut Dado -							1													
13	189536	Joint d'étanchéité - Dichtungsring Junta de estanqueidad - Seal Guarnizióne -							2													
14	189535	Bouchon - Stopfen Tapón - Plug Tappo -							2													
15	488236	Jauge - Eichmass Galga - Gauge Livello -							1													
16	62415	Bouchon filtre de remplissage - Einfullfilterverschluss Tapón filtro de llenado - Filling plug filter Tappo filtro di riempimento -							1													
17	1071	Joint d'étanchéité - Dichtungsring Junta de estanqueidad - Seal Guarnizióne -							1													
18	62845	Filtre - Filter Filtro - Filter Filtro -							1													
19	224726	Crépine du circuit principal - Seiher hauptkreis Filtro de paso de circuito principal Principal circuit strainer Pigna de serbatoio olio -							1													
20	224946	Joint torique - "0" ring Junta tórica - "0" ring Anello OR -							1													
21	224798	Bride - Klammer Brida - Flange Flangia -							1													
22	63547	Vis H,M12- 30-8.8-ZN8/C - Schraube Tornillo - Screw Vite -							4													

8/02/2006

Catalogue : 547845

3

HYDRAULIQUE (Circuit principal)
HYDRAULIK (Hauptkreis)
HIDRAULICO (Circuito principal)
HYDRAULIC (Principal circuit)
IDRAULICO (Circuito principale)

Qté-Menge-Cant-Qty-Q.ta | 10 AA | 396 | M

1-MLT630 T
2-
3-
4-MLT634 120 LSU
5-
6-
7-MLT731 T LSU
8-MT732

Rep Hinw Fig Item Rif	Numéro Teil-Nr Numero Part-Nr Part-Nr	Désignation Bezeichnung Descripcion Description Descrizione	1	2	3	4	5	6	7	8	9	10	11	12	13	14	15	16	17	18	19	20
23	42231	Rondelle W12 ZN - Unterlegscheibe Arandela - Washer Rondella -							4													
24	224948	Durit - Schlauch Tubo flexible - Hose Manicotto -							1													
25	177274	Collier - Spannschelle Abrazadera - Clamp Fascetta -							2													
26	243777	Platine d'entrée - Anschluss Platina de entrada - Delivery port connection Piastra di entrata -							1													
27	457841	Joint torique - "0" ring Junta tórica - "0" ring Anello OR -							1													
28	226958	Vis CHc,1/ 2- 32-UNC-8.8-ZN8/C- Schraube Tornillo - Screw Vite -							4													
29	27234	Rondelle W 1/ 2 ZN - Unterlegscheibe Arandela - Washer Rondella -							4													
30	243638	Pompe complète - Kompletter Pumpe Bomba completa - Complete Pump Pompa completa -							1													
32	702198	Pochette de joints - Dichtungssatz Juego de juntas - Seal kit Kit guarnizióni -							1													
33	702199	Valve - Ventil Válvula - Valve Valvola -							1													
35	2437	Vis H,1/ 2- 38-UNC-8.8-ZN8/B - Schraube Tornillo - Screw Vite -							2													

+

8/02/2006

Catalogue : 547845

HYDRAULIQUE (Circuit principal)
HYDRAULIK (Hauptkreis)
HIDRAULICO (Circuito principal)
HYDRAULIC (Principal circuit)
IDRAULICO (Circuito principale)

Qté-Menge-Cant-Qty-Q.ta | 10 AA | 396 | M

1-MLT630 T
2-
3-
4-MLT634 120 LSU
5-
6-
7-MLT731 T LSU
8-MT732

Rep Hinw Fig Item Rif	Numéro Teil-Nr Numero Part-Nr Part-Nr	Désignation Bezeichnung Descripcion Description Descrizione	1	2	3	4	5	6	7	8	9	10	11	12	13	14	15	16	17	18	19	20
36	77710	Rondelle HR12,5x 27x2,5ZN - Unterlegscheibe Arandela - Washer Rondella -							2													
37	205205	Raccord Union - Verschraubung Racor - Connection Raccordo -							1													
38	48905	Joint torique - "O" ring Junta torica - "O" ring Anello OR -							X													
39	239274	Flexible - Schlauch Flexible - Hose Flessibile -							1													
40	190017	Joint torique - "O" ring Junta torica - "O" ring Anello OR -							X													
41	175751	Collier - Spannschelle Abrazadera - Clamp Fascetta -							1													
42	57446	Vis H,M 8- 25-8.8-ZN8/C - Schraube Tornillo - Screw Vite -							1													
43	218884	Raccord Union - Verschraubung Racor - Connection Raccordo -							1													
44	184787	Joint d'étanchéité - Dichtungsring Junta de estanqueidad - Seal Guarnizióne di tenuta -							X													
45	27188	Joint torique - "O" ring Junta tórica - "O" ring Anello OR -							1													
46	248232	Flexible (Lg 500) - Schlauch Flexible - Hose Flessibile -							1													

Catalogue : 547845

HYDRAULIQUE (Circuit principal)
HYDRAULIK (Hauptkreis)
HIDRAULICO (Circuito principal)
HYDRAULIC (Principal circuit)
IDRAULICO (Circuito principale)

Qté-Menge-Cant-Qty-Q.ta | 10 AA | 396 | M

1-MLT630 T
2-
3-
4-MLT634 120 LSU
5-
6-
7-MLT731 T LSU
8-MT732

Rep Hinw Fig Item Rif	Numéro Teil-Nr Numero Part-Nr Part-Nr	Désignation Bezeichnung Descripcion Description Descrizione	1	2	3	4	5	6	7	8	9	10	11	12	13	14	15	16	17	18	19	20
47	190876	Joint torique - "0" ring Junta tórica - "0" ring Anello OR -							X													
48	73205	Vis CHc,3/ 8- 32-UNC-8.8-ZN8/B- Schraube Tornillo - Screw Vite -							4													
49	73193	Rondelle W 3/ 8 ZN - Unterlegscheibe Arandela - Washer Rondella -							4													
50	192346	Raccord Union - Verschraubung Racor - Connection Raccordo -							1													
51	177636	Joint d'étanchéité - Dichtungsring Junta de estanqueidad - Seal Guarnizióne di tenuta -							X													
52	225508	Raccord Union - Verschraubung Racor - Connection Raccordo -							1													
53	82753	Joint torique - "0" ring Junta tórica - "0" ring Anello OR -							X													
55	190013	Joint torique - "0" ring Junta tórica - "0" ring Anello OR -							X													
56	247873	Flexible (Lg 450) - Schlauch Flexible - Hose Flessibile -							1													
57	191197	Raccord Union - Verschraubung Racor - Connection Raccordo -							1													
58	237019	Distributeur complet Kompletter kommandosteuerventil Distribuidor completo - Complete valve bank Distributore completo -							1													

8/02/2006

Catalogue : 547845

HYDRAULIQUE (Circuit principal)
HYDRAULIK (Hauptkreis)
HIDRAULICO (Circuito principal)
HYDRAULIC (Principal circuit)
IDRAULICO (Circuito principale)

Qté-Menge-Cant-Qty-Q.ta | 10 AA | 396 | M

1-MLT630 T
2-
3-
4-MLT634 120 LSU
5-
6-
7-MLT731 T LSU
8-MT732

Rep Hinw Fig Item Rif	Numéro Teil-Nr Numero Part-Nr Part-Nr	Désignation Bezeichnung Descripcion Description Descrizione	1	2	3	4	5	6	7	8	9	10	11	12	13	14	15	16	17	18	19	20
59	63545	Vis H,M10- 35-8.8-ZN8/C - Schraube Tornillo - Screw Vite -							3													
60	42232	Rondelle W10 ZN - Unterlegscheibe Arandela - Washer Rondella -							3													
61	29437	Rondelle M 10 ZN - Unterlegscheibe Arandela - Washer Rondella -							3													
62	225509	Raccord Coudé Orientable - Verschraubung Racor - Connection Raccordo -							1													
63	225510	Flexible - Schlauch Flexible - Hose Flessibile -							1													
64	194813	Joint torique - "0" ring Junta tórica - "0" ring Anello OR -							X													
65	224945	Raccord Union - Verschraubung Racor - Connection Raccordo -							1													
66	190879	Joint d'étanchéité - Dichtungsring Junta de estanqueidad - Seal Guarnizióne -							X													
67	248755	Filtre - Filter Filtro - Filter Filtro -							1													
68	224944	Raccord Adapteur - Verschraubung Racor - Connection Raccordo -							1													
70	248404	Accumulateur hydraulique complet Kompletter Druckwasserspreicher Acumulador hidráulico completo- Complete hydraulic accumulat Accumulatore idraulico completo							1													

8/02/2006

Catalogue : 547845

HYDRAULIQUE (Circuit principal)
HYDRAULIK (Hauptkreis)
HIDRAULICO (Circuito principal)
HYDRAULIC (Principal circuit)
IDRAULICO (Circuito principale)

Qté-Menge-Cant-Qty-Q.ta | 10 AA | 396 | M

1-MLT630 T
2-
3-
4-MLT634 120 LSU
5-
6-
7-MLT731 T LSU
8-MT732

Rep Hinw Fig Item Rif	Numéro Teil-Nr Numero Part-Nr Part-Nr	Désignation Bezeichnung Descripcion Description Descrizione	1	2	3	4	5	6	7	8	9	10	11	12	13	14	15	16	17	18	19	20
71	602643	Accumulateur hydraulique - Akkumulator hydraulischer Acumulador hidráulico - Hydraulic accumulator Accumulatore idraulico -							1													
72	212080	Bouchon - Stopfen Tapón - Plug Tappo -							1													
73	42347	Vis H,M 8- 20-8.8-ZN8/C - Schraube Tornillo - Screw Vite -							2													
74	42325	Rondelle W 8 ZN - Unterlegscheibe Arandela - Washer Rondella -							2													
75	191197	Raccord Union - Verschraubung Racor - Connection Raccordo -							1													
76	210974	Flexible - Schlauch Flexible - Hose Flessibile -							1													
77	190442	Raccord Té Adapteur - Verschraubung Racor - Connection Raccordo -							1													
78	191197	Raccord Union - Verschraubung Racor - Connection Raccordo -							1													
79	497890	Raccord Union - Verschraubung Racor - Connection Raccordo -							1													
80	191707	Bouchon - Stopfen Tapón - Plug Tappo -							1													
82	487028	Flexible (Lg 620) - Schlauch Flexible - Hose Flessibile -							1													

8/02/2006

Catalogue : 547845

HYDRAULIQUE (Circuit principal)
HYDRAULIK (Hauptkreis)
HIDRAULICO (Circuito principal)
HYDRAULIC (Principal circuit)
IDRAULICO (Circuito principale)

Qté-Menge-Cant-Qty-Q.ta | 10 AA | 396 | M

1-MLT630 T
2-
3-
4-MLT634 120 LSU
5-
6-
7-MLT731 T LSU
8-MT732

Rep Hinw Fig Item Rif	Numéro Teil-Nr Numero Part-Nr Part-Nr	Désignation Bezeichnung Descripcion Description Descrizione	1	2	3	4	5	6	7	8	9	10	11	12	13	14	15	16	17	18	19	20
87	498338	Raccord Union - Verschraubung Racor - Connection Raccordo -							1													
88	190442	Raccord Té Adapteur - Verschraubung Racor - Connection Raccordo -							1													
90	247836	Flexible (Lg 650) - Schlauch Flexible - Hose Flessibile -							1													
91	72339	Prise de pression - Drückdöse Toma de presión - Pressure test Presa pressione -							1													
93	191197	Raccord Union - Verschraubung Racor - Connection Raccordo -							1													
94	239258	Support - Träger Soporte - Bracket Supporto -							1													
95	58536	Vis H,M10- 45-8.8-ZN8/C - Schraube Tornillo - Screw Vite -							3													
97	42232	Rondelle W10 ZN - Unterlegscheibe Arandela - Washer Rondella -							3													
98	487362	Raccord Adapteur - Verschraubung Racor - Connection Raccordo -							1													
99	190878	Joint d'étanchéité - Dichtungsring Junta de estanqueidad - Seal Guarnizióne -							X													
100	217130	Bouchon - Stopfen Tapón - Plug Tappo -							1													

Catalogue : 547845

HYDRAULIQUE (Circuit principal)
HYDRAULIK (Hauptkreis)
HIDRAULICO (Circuito principal)
HYDRAULIC (Principal circuit)
IDRAULICO (Circuito principale)

Qté-Menge-Cant-Qty-Q.ta | 10 AA | 396 | M

1-MLT630 T
2-
3-
4-MLT634 120 LSU
5-
6-
7-MLT731 T LSU
8-MT732

Rep Hinw Fig Item Rif	Numéro Teil-Nr Numero Part-Nr Part-Nr	Désignation Bezeichnung Descripcion Description Descrizione	1	2	3	4	5	6	7	8	9	10	11	12	13	14	15	16	17	18	19	20
101	190875	Joint d'étanchéité - Dichtungsring Junta de estanqueidad - Seal Guarnizióne -							X													
102	58535	Vis H,M10- 40-8.8-ZN8/C - Schraube Tornillo - Screw Vite -							4													
103	42232	Rondelle W10 ZN - Unterlegscheibe Arandela - Washer Rondella -							4													
104	233053	Tube - Rohr Tubo - Tube Tubo -							1													
105	233054	Joint plat - Dichtung Junta plana - Gasket Guarnizióne -							1													
106	29437	Rondelle M 10 ZN - Unterlegscheibe Arandela - Washer Rondella -							4													
107	56354	Ecrou H ,M10 zingué - Mutter Tuerca - Nut Dado -							4													
108	217130	Bouchon - Stopfen Tapón - Plug Tappo -							2													
109	254488	Support - Träger Soporte - Bracket Supporto -							1													

8/02/2006

10 AA 397

JUSQU'A LA MACHINE
BIS DER MASCHINE
HASTA LA MAQUINA
UP TO MACHINE
FINO LA MACCHINA
→N°: 214077

HYDRAULIQUE (Circuit principal)
HYDRAULIK (Hauptkreis)
HIDRAULICO (Circuito principal)
HYDRAULIC (Principal circuit)
IDRAULICO (Circuito principale)

7- MLT 731 Turbo LSU

POUR FLEXIBLE ET RACCORD
FUR SCHLAUCH UND VERSCHRAUBUNG
PARA FLEXIBLE Y RACOR
FOR HOSE AND CONNECTION
PER FLESSIBILE E RACCORDO

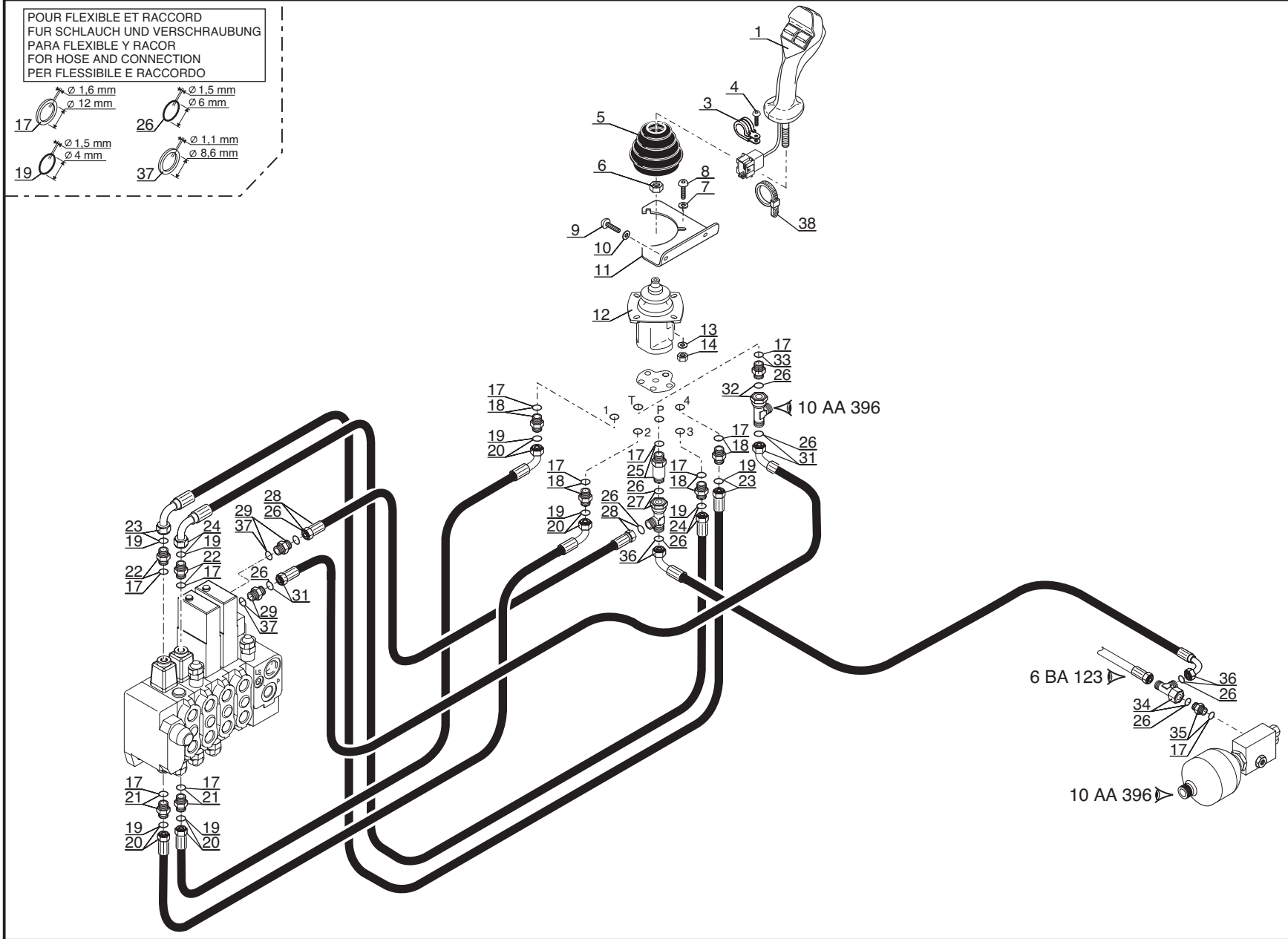

P.A.O.illus

06 / 01 / 06

Catalogue : 547845

1

HYDRAULIQUE (Circuit principal)
HYDRAULIK (Hauptkreis)
HIDRAULICO (Circuito principal)
HYDRAULIC (Principal circuit)
IDRAULICO (Circuito principale)

Qté-Menge-Cant-Qty-Q.ta | 10 AA | 397 | M

1-MLT630 T
2-
3-
4-MLT634 120 LSU
5-
6-
7-MLT731 T LSU
8-MT732

Rep Hinw Fig Item Rif	Numéro Teil-Nr Numero Part-Nr Part-Nr	Désignation Bezeichnung Descripcion Description Descrizione	1	2	3	4	5	6	7	8	9	10	11	12	13	14	15	16	17	18	19	20
1	256892	Poignée - Handgriff Agarrador - Handle Maniglia -							1													
3	86503	Collier - Spannschelle Abrazadera - Clamp Fascetta -							1													
4	79533	Vis CBHc,M 5- 10-10.9-ZN5/NOIR- Schraube Tornillo - Screw Vite -							1													
5	241763	Soufflet - Blasebalg Fuelle - Bellows Soffietto -							1													
6	58548	Ecrou H ,M12 C 8 ZN..C - Mutter Tuerca - Nut Dado -							1													
7	189857	Rondelle M 6 ZN PASS.NOIRE - Unterlegscheibe Arandela - Washer Rondella -							3													
8	205275	Vis CBHc,M 6- 20-10.9-ZN5/NOIR- Schraube Tornillo - Screw Vite -							3													
9	189172	Vis CBHc,M 6- 16-10.9-ZN5/NOIR- Schraube Tornillo - Screw Vite -							2													
10	189857	Rondelle M 6 ZN PASS.NOIRE - Unterlegscheibe Arandela - Washer Rondella -							2													
11	242015	Support - Träger Soporte - Bracket Supporto -							1													
12	226960	Bloc hydraulique - Hydraulik block Bloque hidraulico - Hydraulic bloc Blocco idraulico -							1													

+

3/10/2006

Catalogue : 547845

HYDRAULIQUE (Circuit principal)
HYDRAULIK (Hauptkreis)
HIDRAULICO (Circuito principal)
HYDRAULIC (Principal circuit)
IDRAULICO (Circuito principale)

Qté-Menge-Cant-Qty-Q.ta | 10 AA | 397 | M

1-MLT630 T
2-
3-
4-MLT634 120 LSU
5-
6-
7-MLT731 T LSU
8-MT732

Rep Hinw Fig Item Rif	Numéro Teil-Nr Numero Part-Nr Part-Nr	Désignation Bezeichnung Descripcion Description Descrizione	1	2	3	4	5	6	7	8	9	10	11	12	13	14	15	16	17	18	19	20
13	189857	Rondelle M 6 ZN PASS.NOIRE - Unterlegscheibe Arandela - Washer Rondella -							3													
14	25714	Ecrou H ,M 6 ZN - Mutter Tuerca - Nut Dado -							3													
17	177636	Joint d'étanchéité - Dichtungsring Junta de estanqueidad - Seal Guarnizióne di tenuta -							X													
18	214639	Raccord Union - Verschraubung Racor - Connection Raccordo -							4													
19	486072	Joint torique - "0" ring Junta tórica - "0" ring Anello OR -							X													
20	248297	Flexible (Lg 850) - Schlauch Flexible - Hose Flessibile -							2													
21	214639	Raccord Union - Verschraubung Racor - Connection Raccordo -							2													
22	214639	Raccord Union - Verschraubung Racor - Connection Raccordo -							2													
23	248299	Flexible (Lg 950) - Schlauch Flexible - Hose Flessibile -							1													
24	248298	Flexible (Lg 900) - Schlauch Flexible - Hose Flessibile -							1													
25	208584	Raccord Union Prolongateur - Verschraubung Racor - Connection Raccordo -							1													

Catalogue : 547845

HYDRAULIQUE (Circuit principal)
HYDRAULIK (Hauptkreis)
HIDRAULICO (Circuito principal)
HYDRAULIC (Principal circuit)
IDRAULICO (Circuito principale)

Qté-Menge-Cant-Qty-Q.ta | 10 AA | 397 | M

1-MLT630 T
2-
3-
4-MLT634 120 LSU
5-
6-
7-MLT731 T LSU
8-MT732

Rep Hinw Fig Item Rif	Numéro Teil-Nr Numero Part-Nr Part-Nr	Désignation Bezeichnung Descripcion Description Descrizione	1	2	3	4	5	6	7	8	9	10	11	12	13	14	15	16	17	18	19	20
26	190013	Joint torique - "0" ring Junta tórica - "0" ring Anello OR -							X													
27	190442	Raccord Té Adapteur - Verschraubung Racor - Connection Raccordo -							1													
28	248301	Flexible (Lg 550) - Schlauch Flexible - Hose Flessibile -							1													
29	506550	Raccord Union - Verschraubung Racor - Connection Raccordo -							2													
31	241059	Flexible - Schlauch Flexible - Hose Flessibile -							1													
32	190442	Raccord Té Adapteur - Verschraubung Racor - Connection Raccordo -							1													
33	191197	Raccord Union - Verschraubung Racor - Connection Raccordo -							1													
34	190442	Raccord Té Adapteur - Verschraubung Racor - Connection Raccordo -							1													
35	191197	Raccord Union - Verschraubung Racor - Connection Raccordo -							1													
36	247874	Flexible (Lg 950) - Schlauch Flexible - Hose Flessibile -							1													
37	209249	Joint d'étanchéité - Dichtungsring Junta de estanqueidad - Seal Guarnizióne -							X													

3/10/2006

Catalogue : 547845

HYDRAULIQUE (Circuit principal)
HYDRAULIK (Hauptkreis)
HIDRAULICO (Circuito principal)
HYDRAULIC (Principal circuit)
IDRAULICO (Circuito principale)

Qté-Menge-Cant-Qty-Q.ta | 10 AA | 397 | M

1-MLT630 T
2-
3-
4-MLT634 120 LSU
5-
6-
7-MLT731 T LSU
8-MT732

Rep Hinw Fig Item Rif	Numéro Teil-Nr Numero Part-Nr Part-Nr	Désignation Bezeichnung Descripcion Description Descrizione	1	2	3	4	5	6	7	8	9	10	11	12	13	14	15	16	17	18	19	20
38	164856	Collier - Spannschelle Abrazadera - Clamp Fascetta -							3													

10 AA 597

A PARTIR DE LA MACHINE
AB DER MASCHINE
A PARTIR DE LA MAQUINA
FROM MACHINE
A PARTIR DA MACCHINA
→ N°: 214078

HYDRAULIQUE (Circuit principal)
HYDRAULIK (Hauptkreis)
HIDRAULICO (Circuito principal)
HYDRAULIC (Principal circuit)
IDRAULICO (Circuito principale)

7- MLT 731 Turbo LSU

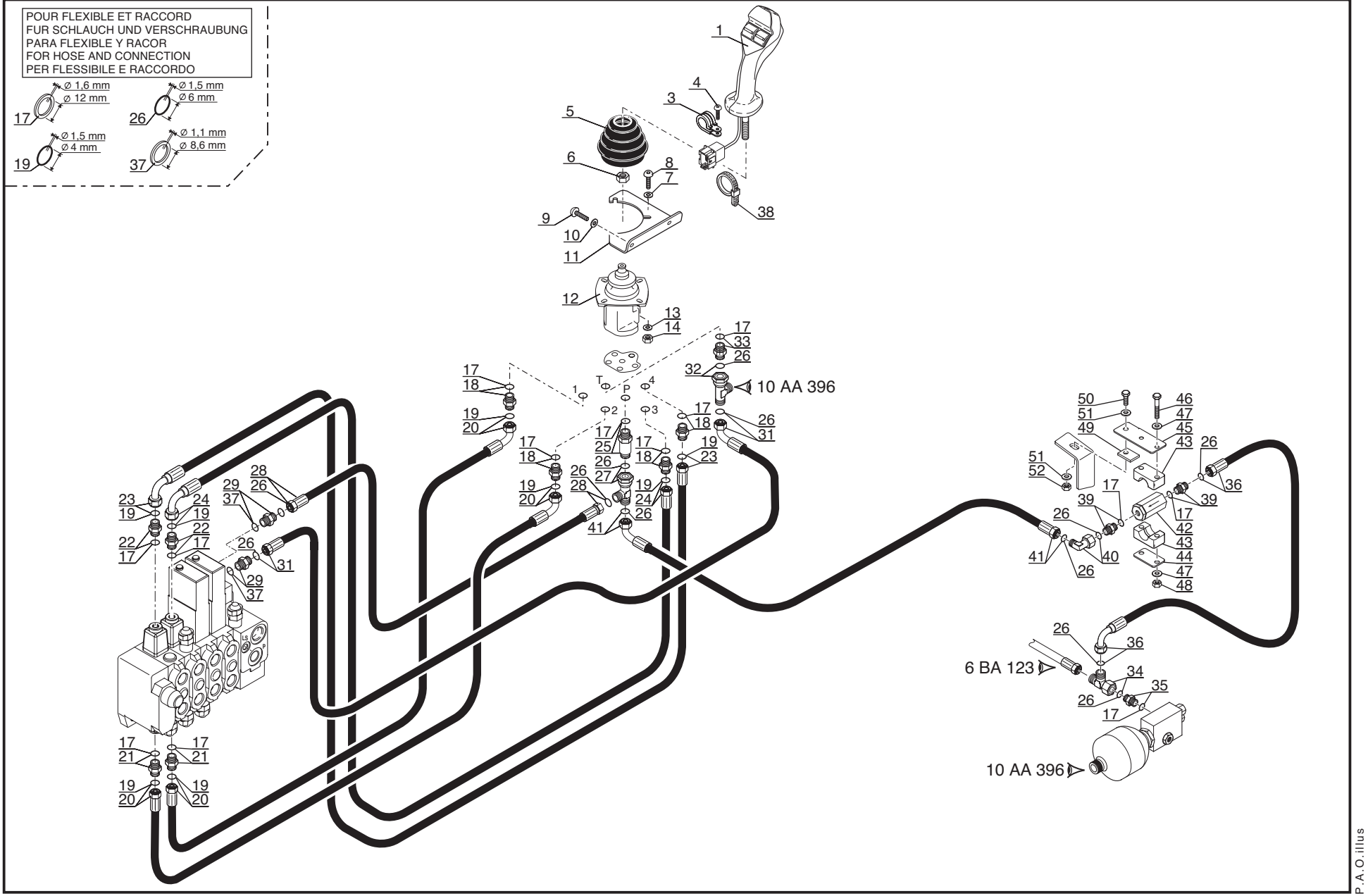

P.A.O.illus

06 / 01 / 06

Catalogue : 547845

1

HYDRAULIQUE (Circuit principal)
HYDRAULIK (Hauptkreis)
HIDRAULICO (Circuito principal)
HYDRAULIC (Principal circuit)
IDRAULICO (Circuito principale)

Qté-Menge-Cant-Qty-Q.ta | 10 AA | 597 | M

1-MLT630 T
2-
3-
4-MLT634 120 LSU
5-
6-
7-MLT731 T LSU
8-MT732

Rep Hinw Fig Item Rif	Numéro Teil-Nr Numero Part-Nr Part-Nr	Désignation Bezeichnung Descripcion Description Descrizione	1	2	3	4	5	6	7	8	9	10	11	12	13	14	15	16	17	18	19	20
1	256892	Poignée - Handgriff Agarrador - Handle Maniglia -							1													
3	86503	Collier - Spannschelle Abrazadera - Clamp Fascetta -							1													
4	79533	Vis CBHc,M 5- 10-10.9-ZN5/NOIR- Schraube Tornillo - Screw Vite -							1													
5	241763	Soufflet - Blasebalg Fuelle - Bellows Soffietto -							1													
6	58548	Ecrou H ,M12 C 8 ZN..C - Mutter Tuerca - Nut Dado -							1													
7	189857	Rondelle M 6 ZN PASS.NOIRE - Unterlegscheibe Arandela - Washer Rondella -							3													
8	205275	Vis CBHc,M 6- 20-10.9-ZN5/NOIR- Schraube Tornillo - Screw Vite -							3													
9	189172	Vis CBHc,M 6- 16-10.9-ZN5/NOIR- Schraube Tornillo - Screw Vite -							2													
10	189857	Rondelle M 6 ZN PASS.NOIRE - Unterlegscheibe Arandela - Washer Rondella -							2													
11	242015	Support - Träger Soporte - Bracket Supporto -							1													
12	226960	Bloc hydraulique - Hydraulik block Bloque hidraulico - Hydraulic bloc Blocco idraulico -							1													

+

3/10/2006

2

Catalogue : 547845

HYDRAULIQUE (Circuit principal)
HYDRAULIK (Hauptkreis)
HIDRAULICO (Circuito principal)
HYDRAULIC (Principal circuit)
IDRAULICO (Circuito principale)

Qté-Menge-Cant-Qty-Q.ta | 10 AA | 597 | M

1-MLT630 T
2-
3-
4-MLT634 120 LSU
5-
6-
7-MLT731 T LSU
8-MT732

Rep Hinw Fig Item Rif	Numéro Teil-Nr Numero Part-Nr Part-Nr	Désignation Bezeichnung Descripcion Description Descrizione	1	2	3	4	5	6	7	8	9	10	11	12	13	14	15	16	17	18	19	20
13	189857	Rondelle M 6 ZN PASS.NOIRE - Unterlegscheibe Arandela - Washer Rondella -							3													
14	25714	Ecrou H ,M 6 ZN - Mutter Tuerca - Nut Dado -							3													
17	177636	Joint d'étanchéité - Dichtungsring Junta de estanqueidad - Seal Guarnizióne di tenuta -							X													
18	214639	Raccord Union - Verschraubung Racor - Connection Raccordo -							4													
19	486072	Joint torique - "0" ring Junta tórica - "0" ring Anello OR -							X													
20	248297	Flexible (Lg 850) - Schlauch Flexible - Hose Flessibile -							2													
21	214639	Raccord Union - Verschraubung Racor - Connection Raccordo -							2													
22	214639	Raccord Union - Verschraubung Racor - Connection Raccordo -							2													
23	248299	Flexible (Lg 950) - Schlauch Flexible - Hose Flessibile -							1													
24	248298	Flexible (Lg 900) - Schlauch Flexible - Hose Flessibile -							1													
25	208584	Raccord Union Prolongateur - Verschraubung Racor - Connection Raccordo -							1													

Catalogue : 547845

HYDRAULIQUE (Circuit principal)
HYDRAULIK (Hauptkreis)
HIDRAULICO (Circuito principal)
HYDRAULIC (Principal circuit)
IDRAULICO (Circuito principale)

Qté-Menge-Cant-Qty-Q.ta | 10 AA | 597 | M

1-MLT630 T
2-
3-
4-MLT634 120 LSU
5-
6-
7-MLT731 T LSU
8-MT732

Rep Hinw Fig Item Rif	Numéro Teil-Nr Numero Part-Nr Part-Nr	Désignation Bezeichnung Descripcion Description Descrizione	1	2	3	4	5	6	7	8	9	10	11	12	13	14	15	16	17	18	19	20
26	190013	Joint torique - "0" ring Junta tórica - "0" ring Anello OR -							X													
27	190442	Raccord Té Adapteur - Verschraubung Racor - Connection Raccordo -							1													
28	248301	Flexible (Lg 550) - Schlauch Flexible - Hose Flessibile -							1													
29	506550	Raccord Union - Verschraubung Racor - Connection Raccordo -							2													
31	241059	Flexible - Schlauch Flexible - Hose Flessibile -							1													
32	190442	Raccord Té Adapteur - Verschraubung Racor - Connection Raccordo -							1													
33	191197	Raccord Union - Verschraubung Racor - Connection Raccordo -							1													
34	190442	Raccord Té Adapteur - Verschraubung Racor - Connection Raccordo -							1													
35	191197	Raccord Union - Verschraubung Racor - Connection Raccordo -							1													
36	247873	Flexible (Lg 450) - Schlauch Flexible - Hose Flessibile -							1													
37	209249	Joint d'étanchéité - Dichtungsring Junta de estanqueidad - Seal Guarnizióne -							X													

3/10/2006

Catalogue : 547845

HYDRAULIQUE (Circuit principal)
HYDRAULIK (Hauptkreis)
HIDRAULICO (Circuito principal)
HYDRAULIC (Principal circuit)
IDRAULICO (Circuito principale)

Qté-Menge-Cant-Qty-Q.ta | 10 AA | 597 | M

1-MLT630 T
2-
3-
4-MLT634 120 LSU
5-
6-
7-MLT731 T LSU
8-MT732

Rep Hinw Fig Item Rif	Numéro Teil-Nr Numero Part-Nr Part-Nr	Désignation Bezeichnung Descripcion Description Descrizione	1	2	3	4	5	6	7	8	9	10	11	12	13	14	15	16	17	18	19	20
38	164856	Collier - Spannschelle Abrazadera - Clamp Fascetta -							3													
39	191197	Raccord Union - Verschraubung Racor - Connection Raccordo -							2													
40	497922	Raccord Coudé 90° Adapteur - Verschraubung Racor - Connection Raccordo -							1													
41	254782	Flexible (Lg 980) - Schlauch Flexible - Hose Flessibile -							1													
42	254780	Filtre "LSU" - Filter Filtro - Filter Filtro -							1													
43	173716	Demi-collier - Halb-klemme Media abrazadera - Half-clamp Fascetta -							2													
44	168870	Plaque de protection - Schützplatte Placa de protección - Protection plate Piastra di protezione -							1													
45	254781	Support filtre - Filter träger Soporte filtro - Filter bracket Supporto filtro -							1													
46	165919	Vis H,M 6- 80-8.8-ZN5/C - Schraube Tornillo - Screw Vite -							2													
47	29469	Rondelle M 6 ZN - Unterlegscheibe Arandela - Washer Rondella -							4													
48	162229	Ecrou H,FR M 6 C 8 ZN..C - Mutter Tuerca - Nut Dado -							2													

5

HYDRAULIQUE (Circuit principal)
HYDRAULIK (Hauptkreis)
HIDRAULICO (Circuito principal)
HYDRAULIC (Principal circuit)
IDRAULICO (Circuito principale)

Qté-Menge-Cant-Qty-Q.ta | 10 AA | 597 | M

1-MLT630 T
2-
3-
4-MLT634 120 LSU
5-
6-
7-MLT731 T LSU
8-MT732

Rep Hinw Fig Item Rif	Numéro Teil-Nr Numero Part-Nr Part-Nr	Désignation Bezeichnung Descripcion Description Descrizione	1	2	3	4	5	6	7	8	9	10	11	12	13	14	15	16	17	18	19	20
49	254861	Plat - Platte Placa - Plate Piatto -							1													
50	63754	Vis H,M 8- 30-8.8-ZN8/C - Schraube Tornillo - Screw Vite -							1													
51	61674	Rondelle M 8 ZN - Unterlegscheibe Arandela - Washer Rondella -							2													
52	54242	Ecrou H,FR M 8 C 8 ZN..C - Mutter Tuerca - Nut Dado -							1													

3/10/2006

10 AE 429

JUSQU'A LA MACHINE
BIS DER MASCHINE
HASTA LA MAQUINA
UP TO MACHINE
FINO LA MACCHINA

N°: 228876 (MT 732 S.B)

HYDRAULIQUE (Circuit levage - Télescopage)
HYDRAULIK (Aufwinden - Zusammenstroll kreis)
HIDRAULICO (Circuito levantamiento -Teleccopaje)
HYDRAULIC (Lifting - Teslescope circuit)
IDRAULICO (Circuito sollevamento - braccio)

1- MLT 630 Turbo

8- MT 732

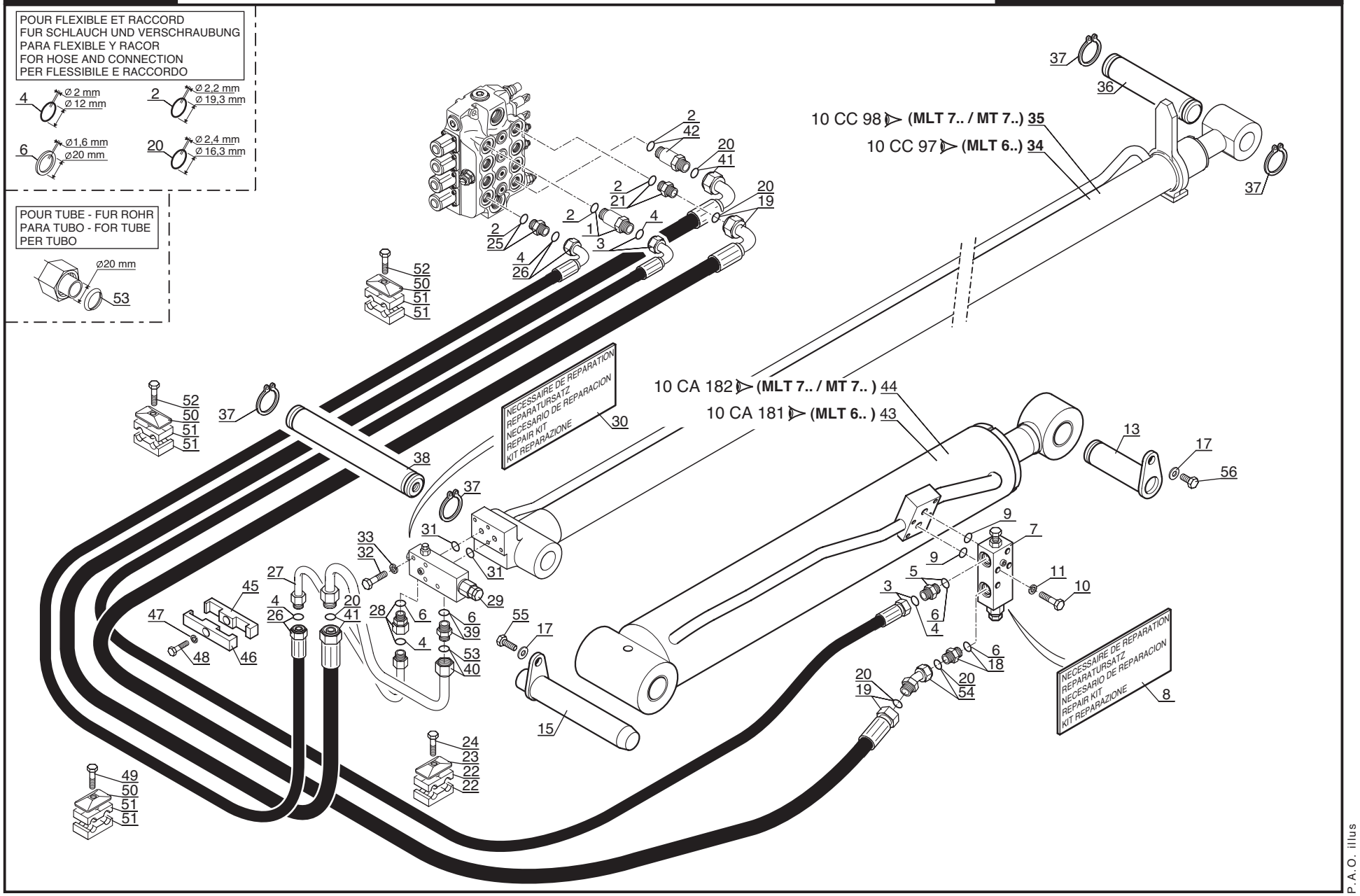

P.A.O. illus

20 / 10 / 03

Catalogue : 547845

1

HYDRAULIQUE (Circuit levage - Télescopage)
HYDRAULIK (Aufwinden - Zusammenstroll kreis)
HIDRAULICO (Circuito levantamiento - Telescopaje)
HYDRAULIC (Lifting - Telescope circuit)
IDRAULICO (Circuito sollevamento - Braccio)

Qté-Menge-Cant-Qty-Q.ta | 10 AE 429 | M

1-MLT630 T
2-
3-
4-MLT634 120 LSU
5-
6-
7-MLT731 T LSU
8-MT732

Rep Hinw Fig Item Rif	Numéro Teil-Nr Numero Part-Nr Part-Nr	Désignation Bezeichnung Descripcion Description Descrizione	1	2	3	4	5	6	7	8	9	10	11	12	13	14	15	16	17	18	19	20
1	174548	Raccord Union Prolongateur - Verschraubung Racor - Connection Raccordo -	1							1												
2	169373	Joint torique - "0" ring Junta tórica - "0" ring Anello OR -	X							X												
3	232854	Flexible - Schlauch Flexible - Hose Flessibile -	1							1												
4	189956	Joint torique - "0" ring Junta tórica - "0" ring Anello OR -	X							X												
5	485396	Raccord Union - Verschraubung Racor - Connection Raccordo -	1							1												
6	177638	Joint d'étanchéité - Dichtungsring Junta de estanqueidad - Seal Guarnizióne -	X							X												
7	229571	Valve d'équilibrage - Abgleichen ventil Válvula de equilibrado - Balancing valve Valvola di equilibratura -	1							1												
8	600907	Nécessaire de réparation - Reparatursatz Necesario de reparación - Repair kit Kit reparazione -	X							X												
9	189960	Joint torique - "0" ring Junta tórica - "0" ring Anello OR -	2							2												
10	58531	Vis H,M 8- 50-8.8-ZN8/C - Schraube Tornillo - Screw Vite -	4							4												
11	42325	Rondelle W 8 ZN - Unterlegscheibe Arandela - Washer Rondella -	4							4												

+

20/10/2003

2

Catalogue : 547845

HYDRAULIQUE (Circuit levage - Télescopage)
HYDRAULIK (Aufwinden - Zusammenstroll kreis)
HIDRAULICO (Circuito levantamiento - Telescopaje)
HYDRAULIC (Lifting - Telescope circuit)
IDRAULICO (Circuito sollevamento - Braccio)

Qté-Menge-Cant-Qty-Q.ta | 10 AE 429 | M

1-MLT630 T
2-
3-
4-MLT634 120 LSU
5-
6-
7-MLT731 T LSU
8-MT732

Rep Hinw Fig Item Rif	Numéro Teil-Nr Numero Part-Nr Part-Nr	Désignation Bezeichnung Descripcion Description Descrizione	1	2	3	4	5	6	7	8	9	10	11	12	13	14	15	16	17	18	19	20
13	226266	Axe - Bolzen Eje - Pin Perno -	1							1												
15	232740	Axe - Bolzen Eje - Pin Perno -	1							1												
17	45921	Rondelle SP 11 x 40 x 4 ZN - Unterlegscheibe Arandela - Washer Rondella -	2							2												
18	190221	Raccord Union - Verschraubung Racor - Connection Raccordo -	1							1												
19	232855	Flexible - Schlauch Flexible - Hose Flessibile -	1							1												
20	86788	Joint torique - "0" ring Junta tórica - "0" ring Anello OR -	X							X												
21	167923	Raccord Union - Verschraubung Racor - Connection Raccordo -	1							1												
22	232463	Demi-collier - Halb-klemme Media abrazadera - Half-clamp Fascetta -	2							2												
23	168854	Plaque de protection - Schützplatte Placa de protección - Protection plate Piastra di protezione -	1							1												
24	58531	Vis H,M 8- 50-8.8-ZN8/C - Schraube Tornillo - Screw Vite -	1							1												
25	167925	Raccord Union - Verschraubung Racor - Connection Raccordo -	1							1												

20/10/2003

Catalogue : 547845

HYDRAULIQUE (Circuit levage - Télescopage)
HYDRAULIK (Aufwinden - Zusammenstroll kreis)
HIDRAULICO (Circuito levantamiento - Telescopaje)
HYDRAULIC (Lifting - Telescope circuit)
IDRAULICO (Circuito sollevamento - Braccio)

Qté-Menge-Cant-Qty-Q.ta | 10 AE 429 | M

1-MLT630 T
2-
3-
4-MLT634 120 LSU
5-
6-
7-MLT731 T LSU
8-MT732

Rep Hinw Fig Item Rif	Numéro Teil-Nr Numero Part-Nr Part-Nr	Désignation Bezeichnung Descripcion Description Descrizione	1	2	3	4	5	6	7	8	9	10	11	12	13	14	15	16	17	18	19	20
26	224943	Flexible - Schlauch Flexible - Hose Flessibile -	1							1												
27	242368	Tube - Rohr Tubo - Tube Tubo -	1							1												
28	192204	Raccord Adapteur - Verschraubung Racor - Connection Raccordo -	1							1												
29	238131	Valve - Ventil Válvula - Valve Valvola -	1							1												
30	603188	Nécessaire de réparation - Reparatursatz Necesario de reparación - Repair kit Kit reparazione -	X							X												
31	189960	Joint torique - "0" ring Junta tórica - "0" ring Anello OR -	2							2												
32	58531	Vis H,M 8- 50-8.8-ZN8/C - Schraube Tornillo - Screw Vite -	4							4												
33	42325	Rondelle W 8 ZN - Unterlegscheibe Arandela - Washer Rondella -	4							4												
34	239125	Vérin télescop. D:50mm C:2100mm Zusammenstroll zylinder Cilindro de telescopaje - Telescope cylinder Cilindro di telescopico -	1																			
35	240929	Vérin télescop. D:50mm C:2700mm Zusammenstroll zylinder Cilindro de telescopaje - Telescope cylinder Cilindro di telescopico -								1												
36	188465	Axe - Bolzen Eje - Pin Perno -	1							1												

20/10/2003

Catalogue : 547845

HYDRAULIQUE (Circuit levage - Télescopage)
HYDRAULIK (Aufwinden - Zusammenstroll kreis)
HIDRAULICO (Circuito levantamiento - Telescopaje)
HYDRAULIC (Lifting - Telescope circuit)
IDRAULICO (Circuito sollevamento - Braccio)

Qté-Menge-Cant-Qty-Q.ta | 10 AE 429 | M

1-MLT630 T
2-
3-
4-MLT634 120 LSU
5-
6-
7-MLT731 T LSU
8-MT732

Rep Hinw Fig Item Rif	Numéro Teil-Nr Numero Part-Nr Part-Nr	Désignation Bezeichnung Descripcion Description Descrizione	1	2	3	4	5	6	7	8	9	10	11	12	13	14	15	16	17	18	19	20
37	2637	Circlips - Sicherungsring Aro retén - Circlip Anello elastico -	4							4												
38	224081	Axe - Bolzen Eje - Pin Perno -	1							1												
39	190221	Raccord Union - Verschraubung Racor - Connection Raccordo -	1							1												
40	242367	Tube - Rohr Tubo - Tube Tubo -	1							1												
41	226932	Flexible - Schlauch Flexible - Hose Flessibile -	1							1												
42	174549	Raccord Union Prolongateur - Verschraubung Racor - Connection Raccordo -	1							1												
43	240047	Vérin levage D:70mm C: 720mm - Aufwinden zylinder Cilindro de levantamiento - Lifting cylinder Cilindro di sollevamento -	1																			
44	240048	Vérin levage D:70mm C: 720mm - Hubzylinder Cilindro de levantamiento - Lifting cylinder Cilindro di sollevamento -								1												
45	226963	Demi-collier - Halb-klemme Media abrazadera - Half-clamp Fascetta -	1							1												
46	226964	Demi-collier - Halb-klemme Media abrazadera - Half-clamp Fascetta -	1							1												
47	174132	Rondelle JZC 6 CAD.BICH - Unterlegscheibe Arandela - Washer Rondella -	1							1												

Catalogue : 547845

HYDRAULIQUE (Circuit levage - Télescopage)
HYDRAULIK (Aufwinden - Zusammenstroll kreis)
HIDRAULICO (Circuito levantamiento - Telescopaje)
HYDRAULIC (Lifting - Telescope circuit)
IDRAULICO (Circuito sollevamento - Braccio)

Qté-Menge-Cant-Qty-Q.ta | 10 AE 429 | M

1-MLT630 T
2-
3-
4-MLT634 120 LSU
5-
6-
7-MLT731 T LSU
8-MT732

Rep Hinw Fig Item Rif	Numéro Teil-Nr Numero Part-Nr Part-Nr	Désignation Bezeichnung Descripcion Description Descrizione	1	2	3	4	5	6	7	8	9	10	11	12	13	14	15	16	17	18	19	20
48	54284	Vis H,M 6- 35-8.8-ZN5/C - Schraube Tornillo - Screw Vite -	1							1												
49	58531	Vis H,M 8- 50-8.8-ZN8/C - Schraube Tornillo - Screw Vite -	1							1												
50	168854	Plaque de protection - Schützplatte Placa de protección - Protection plate Piastra di protezione -	3							3												
51	232463	Demi-collier - Halb-klemme Media abrazadera - Half-clamp Fascetta -	6							6												
52	58530	Vis H,M 8- 45-8.8-ZN8/C - Schraube Tornillo - Screw Vite -	2							2												
53	86788	Joint torique - "0" ring Junta tórica - "0" ring Anello OR -	X							X												
54	230159	Raccord - Verschraubung Racor - Connection Raccordo -	1							1												
55	247041	Vis H,M10- 16-8.8-ZN8/C SPEC - Schraube Tornillo - Screw Vite -	1							1												
56	60360	Vis H,M10- 16-8.8-ZN8/C - Schraube Tornillo - Screw Vite -	1							1												

20/10/2003

10 AE 711

A PARTIR DE LA MACHINE
AB DER MASCHINE
A PARTIR DE LA MAQUINA
FROM MACHINE
A PARTIR DA MACCHINA
N°: 228877

HYDRAULIQUE (Circuit levage - Télescopage)
HYDRAULIK (Aufwinden - Zusammenstroll kreis)
HIDRAULICO (Circuito levantamiento -Teleccopaje)
HYDRAULIC (Lifting - Teslescope circuit)
IDRAULICO (Circuito sollevamento - braccio)

8- MT 732

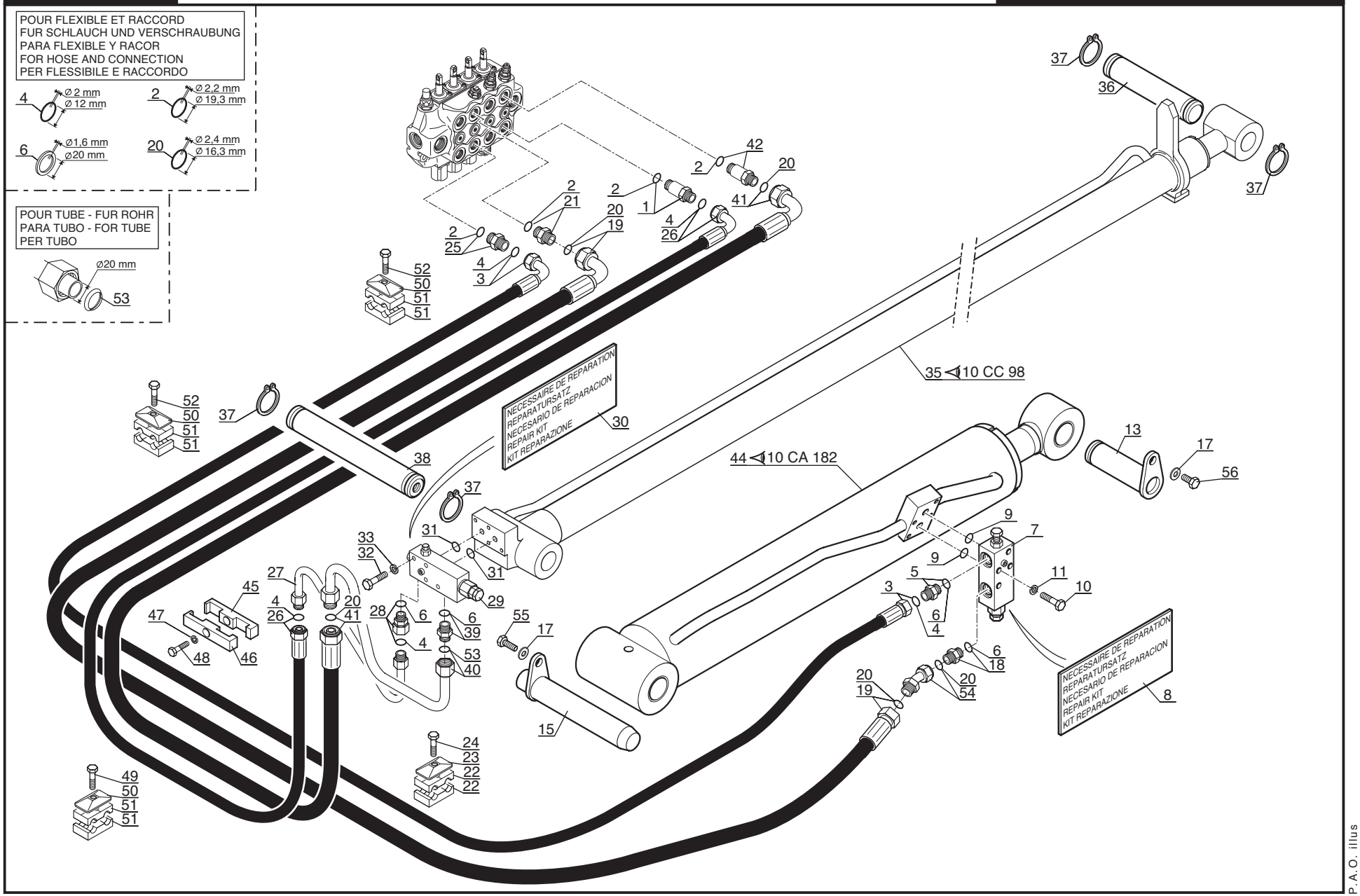

P.A.O. illus

05 / 10 / 06

Catalogue : 547845

1

HYDRAULIQUE (Circuit levage - Télescopage)
HYDRAULIK (Aufwinden - Zusammenstroll kreis)
HIDRAULICO (Circuito levantamiento - Telescopaje)
HYDRAULIC (Lifting - Telescope circuit)
IDRAULICO (Circuito sollevamento - Braccio)

Qté-Menge-Cant-Qty-Q.ta | 10 AE | 711 | M

1-MLT630 T
2-
3-
4-MLT634 120 LSU
5-
6-
7-MLT731 T LSU
8-MT732

Rep Hinw Fig Item Rif	Numéro Teil-Nr Numero Part-Nr Part-Nr	Désignation Bezeichnung Descripcion Description Descrizione	1	2	3	4	5	6	7	8	9	10	11	12	13	14	15	16	17	18	19	20
1	174548	Raccord Union Prolongateur - Verschraubung Racor - Connection Raccordo -								1												
2	169373	Joint torique - "0" ring Junta tórica - "0" ring Anello OR -								X												
3	258288	Flexible (Lg 2030) - Schlauch Flexible - Hose Flessibile -								1												
4	189956	Joint torique - "0" ring Junta tórica - "0" ring Anello OR -								X												
5	485396	Raccord Union - Verschraubung Racor - Connection Raccordo -								1												
6	177638	Joint d'étanchéité - Dichtungsring Junta de estanqueidad - Seal Guarnizióne -								X												
7	229571	Valve d'équilibrage - Abgleichen ventil Válvula de equilibrado - Balancing valve Valvola di equilibratura -								1												
8	600907	Nécessaire de réparation - Reparatursatz Necesario de reparación - Repair kit Kit reparazione -								X												
9	189960	Joint torique - "0" ring Junta tórica - "0" ring Anello OR -								2												
10	58531	Vis H,M 8- 50-8.8-ZN8/C - Schraube Tornillo - Screw Vite -								4												
11	42325	Rondelle W 8 ZN - Unterlegscheibe Arandela - Washer Rondella -								4												

+

10/10/2006

Catalogue : 547845

HYDRAULIQUE (Circuit levage - Télescopage)
HYDRAULIK (Aufwinden - Zusammenstroll kreis)
HIDRAULICO (Circuito levantamiento - Telescopaje)
HYDRAULIC (Lifting - Telescope circuit)
IDRAULICO (Circuito sollevamento - Braccio)

Qté-Menge-Cant-Qty-Q.ta | 10 AE | 711 | M

1-MLT630 T
2-
3-
4-MLT634 120 LSU
5-
6-
7-MLT731 T LSU
8-MT732

Rep Hinw Fig Item Rif	Numéro Teil-Nr Numero Part-Nr Part-Nr	Désignation Bezeichnung Descripcion Description Descrizione	1	2	3	4	5	6	7	8	9	10	11	12	13	14	15	16	17	18	19	20
13	226266	Axe - Bolzen Eje - Pin Perno -								1												
15	232740	Axe - Bolzen Eje - Pin Perno -								1												
17	45921	Rondelle SP 11 x 40 x 4 ZN - Unterlegscheibe Arandela - Washer Rondella -								2												
18	190221	Raccord Union - Verschraubung Racor - Connection Raccordo -								1												
19	456666	Flexible (Lg 2000) - Schlauch Flexible - Hose Flessibile -								1												
20	86788	Joint torique - "0" ring Junta tórica - "0" ring Anello OR -								X												
21	167923	Raccord Union - Verschraubung Racor - Connection Raccordo -								1												
22	232463	Demi-collier - Halb-klemme Media abrazadera - Half-clamp Fascetta -								2												
23	168854	Plaque de protection - Schützplatte Placa de protección - Protection plate Piastra di protezione -								1												
24	58531	Vis H,M 8- 50-8.8-ZN8/C - Schraube Tornillo - Screw Vite -								1												
25	167925	Raccord Union - Verschraubung Racor - Connection Raccordo -								1												

Catalogue : 547845

HYDRAULIQUE (Circuit levage - Télescopage)
HYDRAULIK (Aufwinden - Zusammenstroll kreis)
HIDRAULICO (Circuito levantamiento - Telescopaje)
HYDRAULIC (Lifting - Telescope circuit)
IDRAULICO (Circuito sollevamento - Braccio)

Qté-Menge-Cant-Qty-Q.ta | 10 AE | 711 | M

1-MLT630 T
2-
3-
4-MLT634 120 LSU
5-
6-
7-MLT731 T LSU
8-MT732

Rep Hinw Fig Item Rif	Numéro Teil-Nr Numero Part-Nr Part-Nr	Désignation Bezeichnung Descripcion Description Descrizione	1	2	3	4	5	6	7	8	9	10	11	12	13	14	15	16	17	18	19	20
26	241462	Flexible (Lg 2720) - Schlauch Flexible - Hose Flessibile -								1												
27	242368	Tube - Rohr Tubo - Tube Tubo -								1												
28	192204	Raccord Adapteur - Verschraubung Racor - Connection Raccordo -								1												
29	238131	Valve - Ventil Válvula - Valve Valvola -								1												
30	603188	Nécessaire de réparation - Reparatursatz Necesario de reparación - Repair kit Kit reparazione -								X												
31	189960	Joint torique - "0" ring Junta tórica - "0" ring Anello OR -								2												
32	58531	Vis H,M 8- 50-8.8-ZN8/C - Schraube Tornillo - Screw Vite -								4												
33	42325	Rondelle W 8 ZN - Unterlegscheibe Arandela - Washer Rondella -								4												
35	240929	Vérin télescop. D:50mm C:2700mm Zusammenstroll zylinder Cilindro de telescopaje - Telescope cylinder Cilindro di telescopico -								1												
36	188465	Axe - Bolzen Eje - Pin Perno -								1												
37	2637	Circlips - Sicherungsring Aro retén - Circlip Anello elastico -								4												

10/10/2006

Catalogue : 547845

HYDRAULIQUE (Circuit levage - Télescopage)
HYDRAULIK (Aufwinden - Zusammenstroll kreis)
HIDRAULICO (Circuito levantamiento - Telescopaje)
HYDRAULIC (Lifting - Telescope circuit)
IDRAULICO (Circuito sollevamento - Braccio)

Qté-Menge-Cant-Qty-Q.ta | 10 AE | 711 | M

1-MLT630 T
2-
3-
4-MLT634 120 LSU
5-
6-
7-MLT731 T LSU
8-MT732

Rep Hinw Fig Item Rif	Numéro Teil-Nr Numero Part-Nr Part-Nr	Désignation Bezeichnung Descripcion Description Descrizione	1	2	3	4	5	6	7	8	9	10	11	12	13	14	15	16	17	18	19	20
38	224081	Axe - Bolzen Eje - Pin Perno -								1												
39	190221	Raccord Union - Verschraubung Racor - Connection Raccordo -								1												
40	242367	Tube - Rohr Tubo - Tube Tubo -								1												
41	203665	Flexible (Lg 2580) - Schlauch Flexible - Hose Flessibile -								1												
42	174549	Raccord Union Prolongateur - Verschraubung Racor - Connection Raccordo -								1												
44	240048	Vérin levage D:70mm C: 720mm - Hubzylinder Cilindro de levantamiento - Lifting cylinder Cilindro di sollevamento -								1												
45	226963	Demi-collier - Halb-klemme Media abrazadera - Half-clamp Fascetta -								1												
46	226964	Demi-collier - Halb-klemme Media abrazadera - Half-clamp Fascetta -								1												
47	174132	Rondelle JZC 6 CAD.BICH - Unterlegscheibe Arandela - Washer Rondella -								1												
48	54284	Vis H,M 6- 35-8.8-ZN5/C - Schraube Tornillo - Screw Vite -								1												
49	58531	Vis H,M 8- 50-8.8-ZN8/C - Schraube Tornillo - Screw Vite -								1												

Catalogue : 547845

HYDRAULIQUE (Circuit levage - Télescopage)
HYDRAULIK (Aufwinden - Zusammenstroll kreis)
HIDRAULICO (Circuito levantamiento - Telescopaje)
HYDRAULIC (Lifting - Telescope circuit)
IDRAULICO (Circuito sollevamento - Braccio)

Qté-Menge-Cant-Qty-Q.ta | 10 AE 711 | M

1-MLT630 T
2-
3-
4-MLT634 120 LSU
5-
6-
7-MLT731 T LSU
8-MT732

Rep Hinw Fig Item Rif	Numéro Teil-Nr Numero Part-Nr Part-Nr	Désignation Bezeichnung Descripcion Description Descrizione	1	2	3	4	5	6	7	8	9	10	11	12	13	14	15	16	17	18	19	20
50	168854	Plaque de protection - Schützplatte Placa de protección - Protection plate Piastra di protezione -								3												
51	232463	Demi-collier - Halb-klemme Media abrazadera - Half-clamp Fascetta -								6												
52	58530	Vis H,M 8- 45-8.8-ZN8/C - Schraube Tornillo - Screw Vite -								2												
53	86788	Joint torique - "0" ring Junta tórica - "0" ring Anello OR -								X												
54	230159	Raccord - Verschraubung Racor - Connection Raccordo -								1												
55	247041	Vis H,M10- 16-8.8-ZN8/C SPEC - Schraube Tornillo - Screw Vite -								1												
56	60360	Vis H,M10- 16-8.8-ZN8/C - Schraube Tornillo - Screw Vite -								1												

10/10/2006

10 AE 432

HYDRAULIQUE (Circuit levage - Télescopage)
HYDRAULIK (Aufwinden - Zusammenstroll kreis)
HIDRAULICO (Circuito levantamiento -Teleccopaje)
HYDRAULIC (Lifting - Teslescope circuit)
IDRAULICO (Circuito sollevamento - braccio)

4- MLT 634 120 LSU
7- MLT 731 Turbo LSU

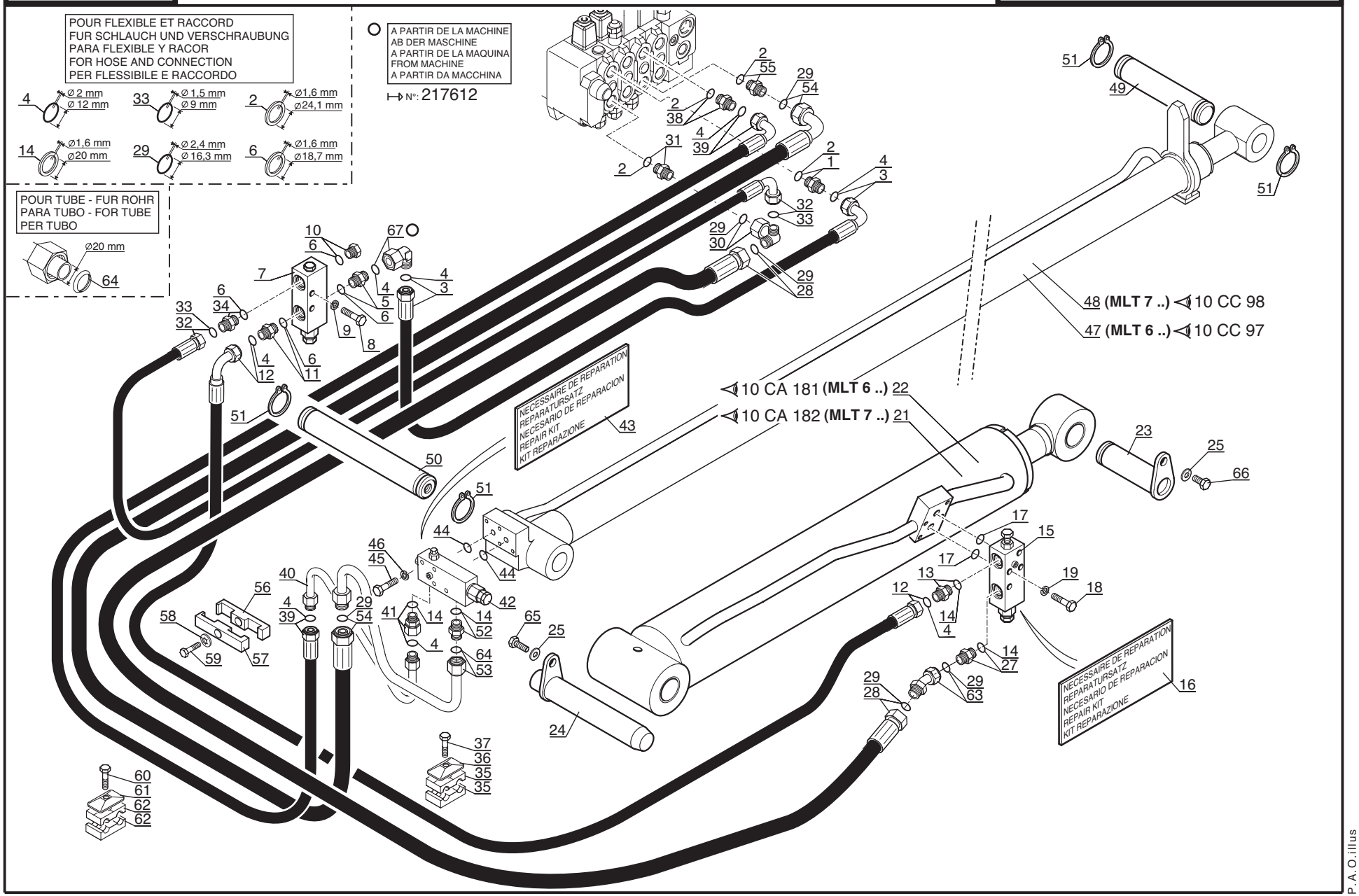

P.A.O.illus

01 / 02 / 06

Catalogue : 547845

1

HYDRAULIQUE (Circuit levage - Télescopage)
HYDRAULIK (Aufwinden - Zusammenstroll kreis)
HIDRAULICO (Circuito levantamiento - Telescopaje)
HYDRAULIC (Lifting - Telescope circuit)
IDRAULICO (Circuito sollevamento - Braccio)

Qté-Menge-Cant-Qty-Q.ta | 10 AE | 432 | M

1-MLT630 T
2-
3-
4-MLT634 120 LSU
5-
6-
7-MLT731 T LSU
8-MT732

Rep Hinw Fig Item Rif	Numéro Teil-Nr Numero Part-Nr Part-Nr	Désignation Bezeichnung Descripcion Description Descrizione	1	2	3	4	5	6	7	8	9	10	11	12	13	14	15	16	17	18	19	20
1	191727	Raccord Union - Verschraubung Racor - Connection Raccordo -				1			1													
2	190878	Joint d'étanchéité - Dichtungsring Junta de estanqueidad - Seal Guarnizióne -				X			X													
3	248234	Flexible (Lg 430) - Schlauch Flexible - Hose Flessibile -				1			1													
4	189956	Joint torique - "0" ring Junta tórica - "0" ring Anello OR -				X			X													
5	480158	Raccord Union - Verschraubung Racor - Connection Raccordo -				1			1													
6	184787	Joint d'étanchéité - Dichtungsring Junta de estanqueidad - Seal Guarnizióne di tenuta -				X			X													
7	226972	Valve - Ventil Válvula - Valve Valvola -				1			1													
8	58531	Vis H,M 8- 50-8.8-ZN8/C - Schraube Tornillo - Screw Vite -				2			2													
9	42325	Rondelle W 8 ZN - Unterlegscheibe Arandela - Washer Rondella -				2			2													
10	191707	Bouchon - Stopfen Tapón - Plug Tappo -				1			1													
11	480158	Raccord Union - Verschraubung Racor - Connection Raccordo -				1			1													

8/02/2006

2

Catalogue : 547845

HYDRAULIQUE (Circuit levage - Télescopage)
HYDRAULIK (Aufwinden - Zusammenstroll kreis)
HIDRAULICO (Circuito levantamiento - Telescopaje)
HYDRAULIC (Lifting - Telescope circuit)
IDRAULICO (Circuito sollevamento - Braccio)

Qté-Menge-Cant-Qty-Q.ta | 10 AE 432 | M

1-MLT630 T
2-
3-
4-MLT634 120 LSU
5-
6-
7-MLT731 T LSU
8-MT732

Rep Hinw Fig Item Rif	Numéro Teil-Nr Numero Part-Nr Part-Nr	Désignation Bezeichnung Descripcion Description Descrizione	1	2	3	4	5	6	7	8	9	10	11	12	13	14	15	16	17	18	19	20
12	247853	Flexible (Lg 1800) - Schlauch Flexible - Hose Flessibile -				1			1													
13	485396	Raccord Union - Verschraubung Racor - Connection Raccordo -				1			1													
14	177638	Joint d'étanchéité - Dichtungsring Junta de estanqueidad - Seal Guarnizióne -				X			X													
15	229571	Valve d'équilibrage - Abgleichen ventil Válvula de equilibrado - Balancing valve Valvola di equilibratura -				1			1													
16	600907	Nécessaire de réparation - Reparatursatz Necesario de reparación - Repair kit Kit reparazione -				1			1													
17	189960	Joint torique - "0" ring Junta tórica - "0" ring Anello OR -				2			2													
18	58531	Vis H,M 8- 50-8.8-ZN8/C - Schraube Tornillo - Screw Vite -				4			4													
19	42325	Rondelle W 8 ZN - Unterlegscheibe Arandela - Washer Rondella -				4			4													
21	240048	Vérin levage D:70mm C: 720mm - Hubzylinder Cilindro de levantamiento - Lifting cylinder Cilindro di sollevamento -							1													
22	240047	Vérin levage D:70mm C: 720mm - Aufwinden zylinder Cilindro de levantamiento - Lifting cylinder Cilindro di sollevamento -				1																
23	226266	Axe - Bolzen Eje - Pin Perno -				1			1													

8/02/2006

Catalogue : 547845

HYDRAULIQUE (Circuit levage - Télescopage)
HYDRAULIK (Aufwinden - Zusammenstroll kreis)
HIDRAULICO (Circuito levantamiento - Telescopaje)
HYDRAULIC (Lifting - Telescope circuit)
IDRAULICO (Circuito sollevamento - Braccio)

Qté-Menge-Cant-Qty-Q.ta | 10 AE 432 | M

1-MLT630 T
2-
3-
4-MLT634 120 LSU
5-
6-
7-MLT731 T LSU
8-MT732

Rep Hinw Fig Item Rif	Numéro Teil-Nr Numero Part-Nr Part-Nr	Désignation Bezeichnung Descripcion Description Descrizione	1	2	3	4	5	6	7	8	9	10	11	12	13	14	15	16	17	18	19	20
24	232740	Axe - Bolzen Eje - Pin Perno -				1			1													
25	45921	Rondelle SP 11 x 40 x 4 ZN - Unterlegscheibe Arandela - Washer Rondella -				2			2													
27	190221	Raccord Union - Verschraubung Racor - Connection Raccordo -				1			1													
28	248303	Flexible (Lg 1930) - Schlauch Flexible - Hose Flessibile -				1			1													
29	86788	Joint torique - "0" ring Junta tórica - "0" ring Anello OR -				X			X													
30	225546	Raccord Coudé 90° Adapteur - Verschraubung Racor - Connection Raccordo -				1			1													
31	482664	Raccord Union - Verschraubung Racor - Connection Raccordo -				1			1													
32	248240	Flexible (Lg 1050) - Schlauch Flexible - Hose Flessibile -				1			1													
33	190874	Joint torique - "0" ring Junta tórica - "0" ring Anello OR -				X			X													
34	190887	Raccord Union - Verschraubung Racor - Connection Raccordo -				1			1													
35	232463	Demi-collier - Halb-klemme Media abrazadera - Half-clamp Fascetta -				2			2													

8/02/2006

Catalogue : 547845

HYDRAULIQUE (Circuit levage - Télescopage)
HYDRAULIK (Aufwinden - Zusammenstroll kreis)
HIDRAULICO (Circuito levantamiento - Telescopaje)
HYDRAULIC (Lifting - Telescope circuit)
IDRAULICO (Circuito sollevamento - Braccio)

Qté-Menge-Cant-Qty-Q.ta | 10 AE 432 | M

1-MLT630 T
2-
3-
4-MLT634 120 LSU
5-
6-
7-MLT731 T LSU
8-MT732

Rep Hinw Fig Item Rif	Numéro Teil-Nr Numero Part-Nr Part-Nr	Désignation Bezeichnung Descripcion Description Descrizione	1	2	3	4	5	6	7	8	9	10	11	12	13	14	15	16	17	18	19	20
36	168854	Plaque de protection - Schützplatte Placa de protección - Protection plate Piastra di protezione -				1			1													
37	58531	Vis H,M 8- 50-8.8-ZN8/C - Schraube Tornillo - Screw Vite -				1			1													
38	191727	Raccord Union - Verschraubung Racor - Connection Raccordo -				1			1													
39	248235	Flexible (Lg 1350) - Schlauch Flexible - Hose Flessibile -				1			1													
40	242368	Tube - Rohr Tubo - Tube Tubo -				1			1													
41	192204	Raccord Adapteur - Verschraubung Racor - Connection Raccordo -				1			1													
42	238131	Valve - Ventil Válvula - Valve Valvola -				1			1													
43	603188	Nécessaire de réparation - Reparatursatz Necesario de reparación - Repair kit Kit reparazione -				1			1													
44	189960	Joint torique - "0" ring Junta tórica - "0" ring Anello OR -				2			2													
45	58531	Vis H,M 8- 50-8.8-ZN8/C - Schraube Tornillo - Screw Vite -				4			4													
46	42325	Rondelle W 8 ZN - Unterlegscheibe Arandela - Washer Rondella -				4			4													

Catalogue : 547845

5

HYDRAULIQUE (Circuit levage - Télescopage)
HYDRAULIK (Aufwinden - Zusammenstroll kreis)
HIDRAULICO (Circuito levantamiento - Telescopaje)
HYDRAULIC (Lifting - Telescope circuit)
IDRAULICO (Circuito sollevamento - Braccio)

Qté-Menge-Cant-Qty-Q.ta | 10 AE | 432 | M

1-MLT630 T
2-
3-
4-MLT634 120 LSU
5-
6-
7-MLT731 T LSU
8-MT732

Rep Hinw Fig Item Rif	Numéro Teil-Nr Numero Part-Nr Part-Nr	Désignation Bezeichnung Descripcion Description Descrizione	1	2	3	4	5	6	7	8	9	10	11	12	13	14	15	16	17	18	19	20
47	239125	Vérin télescop. D:50mm C:2100mm Zusammenstroll zylinder Cilindro de telescopaje - Telescope cylinder Cilindro di telescopico -				1																
48	240929	Vérin télescop. D:50mm C:2700mm Zusammenstroll zylinder Cilindro de telescopaje - Telescope cylinder Cilindro di telescopico -							1													
49	188465	Axe - Bolzen Eje - Pin Perno -				1			1													
50	224081	Axe - Bolzen Eje - Pin Perno -				1			1													
51	2637	Circlips - Sicherungsring Aro retén - Circlip Anello elastico -				4			4													
52	190221	Raccord Union - Verschraubung Racor - Connection Raccordo -				1			1													
53	242367	Tube - Rohr Tubo - Tube Tubo -				1			1													
54	248237	Flexible (Lg 1400) - Schlauch Flexible - Hose Flessibile -				1			1													
55	482664	Raccord Union - Verschraubung Racor - Connection Raccordo -				1			1													
56	226963	Demi-collier - Halb-klemme Media abrazadera - Half-clamp Fascetta -				1			1													
57	226964	Demi-collier - Halb-klemme Media abrazadera - Half-clamp Fascetta -				1			1													

+

8/02/2006

Catalogue : 547845

HYDRAULIQUE (Circuit levage - Télescopage)
HYDRAULIK (Aufwinden - Zusammenstroll kreis)
HIDRAULICO (Circuito levantamiento - Telescopaje)
HYDRAULIC (Lifting - Telescope circuit)
IDRAULICO (Circuito sollevamento - Braccio)

Qté-Menge-Cant-Qty-Q.ta | 10 AE 432 | M

1-MLT630 T
2-
3-
4-MLT634 120 LSU
5-
6-
7-MLT731 T LSU
8-MT732

Rep Hinw Fig Item Rif	Numéro Teil-Nr Numero Part-Nr Part-Nr	Désignation Bezeichnung Descripcion Description Descrizione	1	2	3	4	5	6	7	8	9	10	11	12	13	14	15	16	17	18	19	20
58	174132	Rondelle JZC 6 CAD.BICH - Unterlegscheibe Arandela - Washer Rondella -				1			1													
59	54284	Vis H,M 6- 35-8.8-ZN5/C - Schraube Tornillo - Screw Vite -				1			1													
60	58530	Vis H,M 8- 45-8.8-ZN8/C - Schraube Tornillo - Screw Vite -				1			1													
60	58531	Vis H,M 8- 50-8.8-ZN8/C - Schraube Tornillo - Screw Vite -				1			1													
61	168854	Plaque de protection - Schützplatte Placa de protección - Protection plate Piastra di protezione -				2			2													
62	232463	Demi-collier - Halb-klemme Media abrazadera - Half-clamp Fascetta -				4			4													
63	230159	Raccord - Verschraubung Racor - Connection Raccordo -				1			1													
64	86788	Joint torique - "0" ring Junta tórica - "0" ring Anello OR -				X			X													
65	247041	Vis H,M10- 16-8.8-ZN8/C SPEC - Schraube Tornillo - Screw Vite -				1			1													
66	60360	Vis H,M10- 16-8.8-ZN8/C - Schraube Tornillo - Screw Vite -				1			1													
67	193325	Raccord Coudé 90° Adapteur - Verschraubung Racor - Connection Raccordo -				1			1													

10 AE 434

HYDRAULIQUE (Circuit compensation - alimentation flèche)
HYDRAULIK (Kompensation - Ausleger zuschiebung kreis)
HIDRAULICO (Circuito compensación - alimentación aguilon)
HYDRAULIC (Compensation - jib feed circuit)
IDRAULICO (Circuito compensazione - Alimentazione bracci telescopici)

1- MLT 630 Turbo

POUR FLEXIBLE ET RACCORD
FUR SCHLAUCH UND VERSCHRAUBUNG
PARA FLEXIBLE Y RACOR
FOR HOSE AND CONNECTION
PER FLESSIBILE E RACCORDO

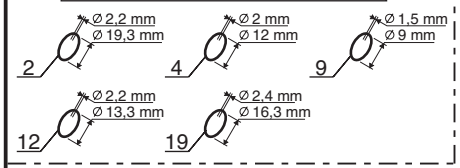

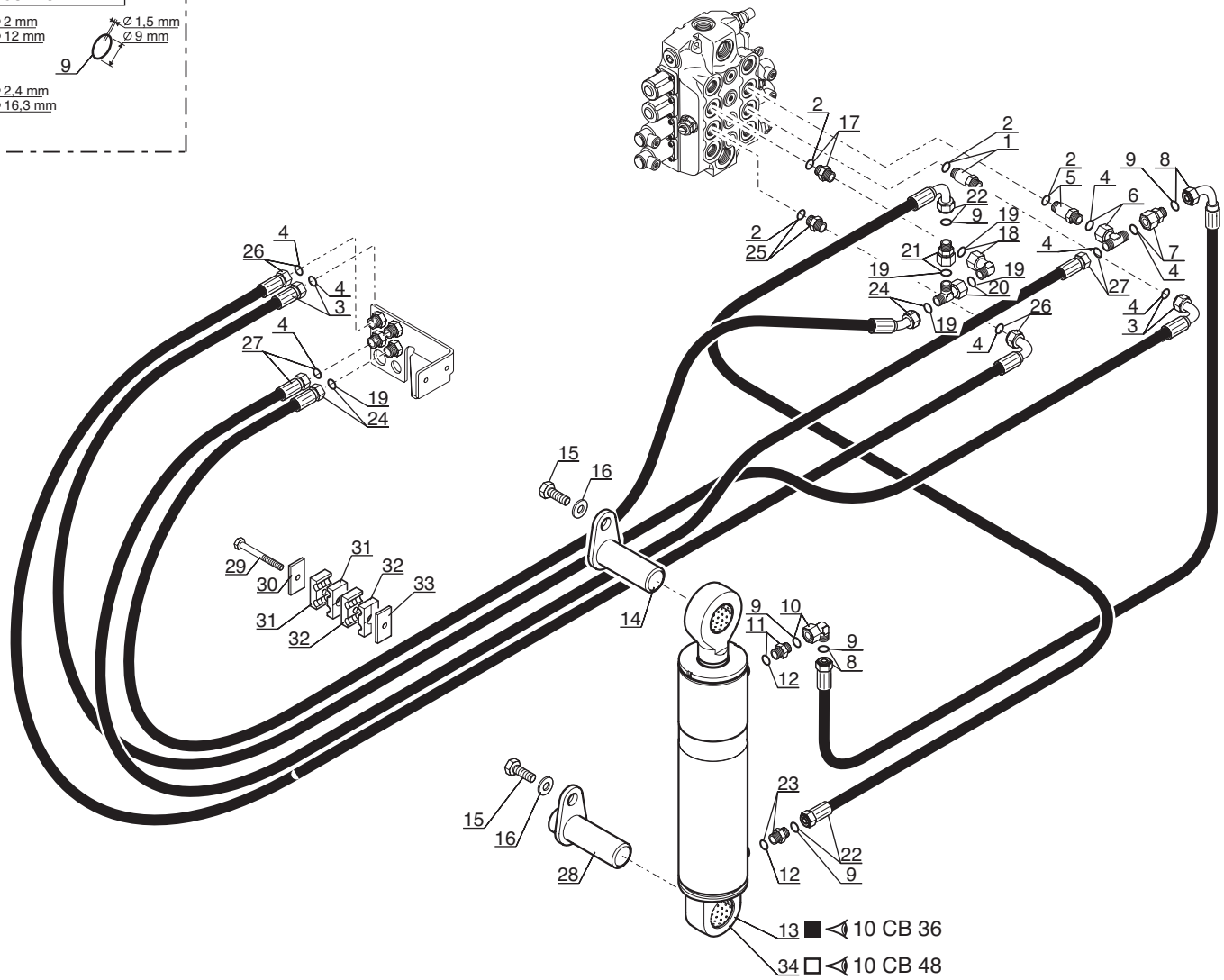

■ JUSQU'A LA MACHINE
BIS DER MASCHINE
HASTA LA MAQUINA
UP TO MACHINE
FINO LA MACCHINA
→ N°: 215097

□ A PARTIR DE LA MACHINE
AB DER MASCHINE
A PARTIR DE LA MAQUINA
FROM MACHINE
A PARTIR DA MACCHINA
↦ N°: 215098

P.A.O. illus

Catalogue : 547845

1

HYDRAULIQUE (Circuit compensation - Alimentation flèche)
HYDRAULIK (Kompensation - Ausleger zuschiebung kreis)
HIDRAULICO (Circuito compensación - Alimentación aguilón)
HYDRAULIC (Compensation - Jib feed circuit)
IDRAULICO (Circuito compensazione - Alimentazione bracci tel

Qté-Menge-Cant-Qty-Q.ta | 10 AE | 434 | M

1-MLT630 T
2-
3-
4-MLT634 120 LSU
5-
6-
7-MLT731 T LSU
8-MT732

Rep Hinw Fig Item Rif	Numéro Teil-Nr Numero Part-Nr Part-Nr	Désignation Bezeichnung Descripcion Description Descrizione	1	2	3	4	5	6	7	8	9	10	11	12	13	14	15	16	17	18	19	20
1	174548	Raccord Union Prolongateur - Verschraubung Racor - Connection Raccordo -	1																			
2	169373	Joint torique - "0" ring Junta tórica - "0" ring Anello OR -	X																			
3	211722	Flexible - Schlauch Flexible - Hose Flessibile -	1																			
4	189956	Joint torique - "0" ring Junta tórica - "0" ring Anello OR -	X																			
5	174548	Raccord Union Prolongateur - Verschraubung Racor - Connection Raccordo -	1																			
6	217048	Raccord Té Adapteur - Verschraubung Racor - Connection Raccordo -	1																			
7	175076	Raccord Adapteur Réducteur - Verschraubung Racor - Connection Raccordo -	1																			
8	211706	Flexible - Schlauch Flexible - Hose Flessibile -	1																			
9	190874	Joint torique - "0" ring Junta tórica - "0" ring Anello OR -	X																			
10	197233	Raccord Coudé 90° Adapteur - Verschraubung Racor - Connection Raccordo -	1																			
11	167927	Raccord Union - Verschraubung Racor - Connection Raccordo -	1																			

+

8/02/2006

2

Catalogue : 547845

HYDRAULIQUE (Circuit compensation - Alimentation flèche)
HYDRAULIK (Kompensation - Ausleger zuschiebung kreis)
HIDRAULICO (Circuito compensación - Alimentación aguilón)
HYDRAULIC (Compensation - Jib feed circuit)
IDRAULICO (Circuito compensazione - Alimentazione bracci tel

Qté-Menge-Cant-Qty-Q.ta | 10 AE | 434 | M

1-MLT630 T
2-
3-
4-MLT634 120 LSU
5-
6-
7-MLT731 T LSU
8-MT732

Rep Hinw Fig Item Rif	Numéro Teil-Nr Numero Part-Nr Part-Nr	Désignation Bezeichnung Descripcion Description Descrizione	1	2	3	4	5	6	7	8	9	10	11	12	13	14	15	16	17	18	19	20
12	169436	Joint torique - "0" ring Junta tórica - "0" ring Anello OR -	X																			
13	224073	Vérin compens. D: 50mm C: 310mm Compensation zylinder Cilindro de compensación - Compensation cylinder Cilindro di compensazione -	1																			
14	208347	Axe d'articulation - Gelenkachse Eje de articulación - Articulating pin Perno di articolazione -	1																			
15	60360	Vis H,M10- 16-8.8-ZN8/C - Schraube Tornillo - Screw Vite -	2																			
16	45921	Rondelle SP 11 x 40 x 4 ZN - Unterlegscheibe Arandela - Washer Rondella -	2																			
17	167923	Raccord Union - Verschraubung Racor - Connection Raccordo -	1																			
18	217043	Raccord Coudé 90° Adapteur - Verschraubung Racor - Connection Raccordo -	1																			
19	86788	Joint torique - "0" ring Junta tórica - "0" ring Anello OR -	X																			
20	224941	Raccord Té Adapteur - Verschraubung Racor - Connection Raccordo -	1																			
21	76791	Raccord Adapteur Réducteur - Verschraubung Racor - Connection Raccordo -	1																			
22	211705	Flexible (Lg 330) - Schlauch Flexible - Hose Flessibile -	1																			

3

HYDRAULIQUE (Circuit compensation - Alimentation flèche)
HYDRAULIK (Kompensation - Ausleger zuschiebung kreis)
HIDRAULICO (Circuito compensación - Alimentación aguilón)
HYDRAULIC (Compensation - Jib feed circuit)
IDRAULICO (Circuito compensazione - Alimentazione bracci tel

Qté-Menge-Cant-Qty-Q.ta | 10 AE | 434 | M

1-MLT630 T
2-
3-
4-MLT634 120 LSU
5-
6-
7-MLT731 T LSU
8-MT732

Rep Hinw Fig Item Rif	Numéro Teil-Nr Numero Part-Nr Part-Nr	Désignation Bezeichnung Descripcion Description Descrizione	1	2	3	4	5	6	7	8	9	10	11	12	13	14	15	16	17	18	19	20
23	167927	Raccord Union - Verschraubung Racor - Connection Raccordo -	1																			
24	232744	Flexible - Schlauch Flexible - Hose Flessibile -	1																			
25	167925	Raccord Union - Verschraubung Racor - Connection Raccordo -	1																			
26	211721	Flexible (Lg 1400) - Schlauch Flexible - Hose Flessibile -	1																			
27	247002	Flexible (Lg 1400) - Schlauch Flexible - Hose Flessibile -	1																			
28	228264	Axe d'articulation - Gelenkachse Eje de articulación - Articulating pin Perno di articolazione -	1																			
29	18787	Vis H,M 8- 90-8.8-ZN8/C - Schraube Tornillo - Screw Vite -	1																			
30	168854	Plaque de protection - Schützplatte Placa de protección - Protection plate Piastra di protezione -	1																			
31	170387	Demi-collier - Halb-klemme Media abrazadera - Half-clamp Fascetta -	2																			
32	232463	Demi-collier - Halb-klemme Media abrazadera - Half-clamp Fascetta -	2																			
33	232747	Plaque de protection - Schützplatte Placa de protección - Protection plate Piastra di protezione -	1																			

8/02/2006

Catalogue : 547845

HYDRAULIQUE (Circuit compensation - Alimentation flèche)
HYDRAULIK (Kompensation - Ausleger zuschiebung kreis)
HIDRAULICO (Circuito compensación - Alimentación aguilón)
HYDRAULIC (Compensation - Jib feed circuit)
IDRAULICO (Circuito compensazione - Alimentazione bracci tel

Qté-Menge-Cant-Qty-Q.ta | 10 AE | 434 | M

1-MLT630 T
2-
3-
4-MLT634 120 LSU
5-
6-
7-MLT731 T LSU
8-MT732

Rep Hinw Fig Item Rif	Numéro Teil-Nr Numero Part-Nr Part-Nr	Désignation Bezeichnung Descripcion Description Descrizione	1	2	3	4	5	6	7	8	9	10	11	12	13	14	15	16	17	18	19	20
34	254619	Vérin compens. D: 50mm C: 310mm Kompensationszylinder Cilindro de compensación - Compensation cylinder Cilindro di compensazione -	1																			

10 AE 435

HYDRAULIQUE (Circuit compensation - alimentation flèche)
HYDRAULIK (Kompensation - Ausleger zuschiebung kreis)
HIDRAULICO (Circuito compensación - alimentación aguilon)
HYDRAULIC (Compensation - jib feed circuit)
IDRAULICO (Circuito compensazione - Alimentazione bracci telescopici)

4- MLT 634 120 LSU
7- MLT 731 Turbo LSU

POUR FLEXIBLE ET RACCORD
FUR SCHLAUCH UND VERSCHRAUBUNG
PARA FLEXIBLE Y RACOR
FOR HOSE AND CONNECTION
PER FLESSIBILE E RACCORDO

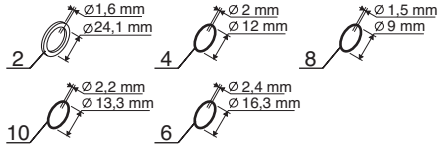

■ JUSQU'A LA MACHINE
BIS DER MASCHINE
HASTA LA MAQUINA
UP TO MACHINE
FINO LA MACCHINA
N°: 215097

□ A PARTIR DE LA MACHINE
AB DER MASCHINE
A PARTIR DE LA MAQUINA
FROM MACHINE
A PARTIR DA MACCHINA
N°: 215098

P.A.O.illus

Catalogue : 547845

1

HYDRAULIQUE (Circuit compensation - Alimentation flèche)
HYDRAULIK (Kompensation - Ausleger zuschiebung kreis)
HIDRAULICO (Circuito compensación - Alimentación aguilón)
HYDRAULIC (Compensation - Jib feed circuit)
IDRAULICO (Circuito compensazione - Alimentazione bracci tel

Qté-Menge-Cant-Qty-Q.ta | 10 AE | 435 | M

1-MLT630 T
2-
3-
4-MLT634 120 LSU
5-
6-
7-MLT731 T LSU
8-MT732

Rep Hinw Fig Item Rif	Numéro Teil-Nr Numero Part-Nr Part-Nr	Désignation Bezeichnung Descripcion Description Descrizione	1	2	3	4	5	6	7	8	9	10	11	12	13	14	15	16	17	18	19	20
1	482664	Raccord Union - Verschraubung Racor - Connection Raccordo -				1			1													
2	190878	Joint d'étanchéité - Dichtungsring Junta de estanqueidad - Seal Guarnizióne -				X			X													
3	217043	Raccord Coudé 90° Adapteur - Verschraubung Racor - Connection Raccordo -				1			1													
4	189956	Joint torique - "0" ring Junta tórica - "0" ring Anello OR -				X			X													
5	248307	Flexible (Lg 1290) - Schlauch Flexible - Hose Flessibile -				1			1													
6	86788	Joint torique - "0" ring Junta tórica - "0" ring Anello OR -				X			X													
7	248238	Flexible (Lg 380) - Schlauch Flexible - Hose Flessibile -				1			1													
8	190874	Joint torique - "0" ring Junta tórica - "0" ring Anello OR -				X			X													
9	167927	Raccord Union - Verschraubung Racor - Connection Raccordo -				1			1													
10	169436	Joint torique - "0" ring Junta tórica - "0" ring Anello OR -				X			X													
11	224073	Vérin compens. D: 50mm C: 310mm Compensation zylinder Cilindro de compensación - Compensation cylinder Cilindro di compensazione -				1			1													

8/02/2006

Catalogue : 547845

2

HYDRAULIQUE (Circuit compensation - Alimentation flèche)
HYDRAULIK (Kompensation - Ausleger zuschiebung kreis)
HIDRAULICO (Circuito compensación - Alimentación aguilón)
HYDRAULIC (Compensation - Jib feed circuit)
IDRAULICO (Circuito compensazione - Alimentazione bracci tel

Qté-Menge-Cant-Qty-Q.ta | **10 AE** | **435** | **M**

1-MLT630 T
2-
3-
4-MLT634 120 LSU
5-
6-
7-MLT731 T LSU
8-MT732

Rep Hinw Fig Item Rif	Numéro Teil-Nr Numero Part-Nr Part-Nr	Désignation Bezeichnung Descripcion Description Descrizione	1	2	3	4	5	6	7	8	9	10	11	12	13	14	15	16	17	18	19	20
12	208347	Axe d'articulation - Gelenkachse Eje de articulación - Articulating pin Perno di articolazione -				1			1													
13	60360	Vis H,M10- 16-8.8-ZN8/C - Schraube Tornillo - Screw Vite -				2			2													
14	45921	Rondelle SP 11 x 40 x 4 ZN - Unterlegscheibe Arandela - Washer Rondella -				2			2													
15	167927	Raccord Union - Verschraubung Racor - Connection Raccordo -				1			1													
16	197233	Raccord Coudé 90° Adapteur - Verschraubung Racor - Connection Raccordo -				1			1													
17	248305	Flexible (Lg 880) - Schlauch Flexible - Hose Flessibile -				1			1													
18	225547	Raccord Coudé 90° Adapteur - Verschraubung Racor - Connection Raccordo -				1			1													
19	191727	Raccord Union - Verschraubung Racor - Connection Raccordo -				1			1													
20	248245	Flexible (Lg 1450) - Schlauch Flexible - Hose Flessibile -				1			1													
21	191727	Raccord Union - Verschraubung Racor - Connection Raccordo -				2			2													
22	248236	Flexible (Lg 1620) - Schlauch Flexible - Hose Flessibile -				2			2													

+

Catalogue : 547845

3

HYDRAULIQUE (Circuit compensation - Alimentation flèche)
HYDRAULIK (Kompensation - Ausleger zuschiebung kreis)
HIDRAULICO (Circuito compensación - Alimentación aguilón)
HYDRAULIC (Compensation - Jib feed circuit)
IDRAULICO (Circuito compensazione - Alimentazione bracci tel

Qté-Menge-Cant-Qty-Q.ta | 10 AE | 435 | M

1-MLT630 T
2-
3-
4-MLT634 120 LSU
5-
6-
7-MLT731 T LSU
8-MT732

Rep Hinw Fig Item Rif	Numéro Teil-Nr Numero Part-Nr Part-Nr	Désignation Bezeichnung Descripcion Description Descrizione	1	2	3	4	5	6	7	8	9	10	11	12	13	14	15	16	17	18	19	20
23	228264	Axe d'articulation - Gelenkachse Eje de articulación - Articulating pin Perno di articolazione -				1			1													
24	18787	Vis H,M 8- 90-8.8-ZN8/C - Schraube Tornillo - Screw Vite -				1			1													
25	168854	Plaque de protection - Schützplatte Placa de protección - Protection plate Piastra di protezione -				1			1													
26	170387	Demi-collier - Halb-klemme Media abrazadera - Half-clamp Fascetta -				2			2													
27	232463	Demi-collier - Halb-klemme Media abrazadera - Half-clamp Fascetta -				2			2													
28	232747	Plaque de protection - Schützplatte Placa de protección - Protection plate Piastra di protezione -				1			1													
29	76791	Raccord Adapteur Réducteur - Verschraubung Racor - Connection Raccordo -				1			1													
30	224941	Raccord Té Adapteur - Verschraubung Racor - Connection Raccordo -				1			1													
31	254619	Vérin compens. D: 50mm C: 310mm Kompensationszylinder Cilindro de compensación - Compensation cylinder Cilindro di compensazione -				1			1													

8/02/2006

10 AE 436

JUSQU'A LA MACHINE
BIS DER MASCHINE
HASTA LA MAQUINA
UP TO MACHINE
FINO LA MACCHINA
N°: 228876

HYDRAULIQUE (Circuit compensation - alimentation flèche)
HYDRAULIK (Kompensation - Ausleger zuschiebung kreis)
HIDRAULICO (Circuito compensación - alimentación aguilon)
HYDRAULIC (Compensation - jib feed circuit)
IDRAULICO (Circuito compensazione - Alimentazione bracci telescopici)

8- MT 732

POUR FLEXIBLE ET RACCORD
FUR SCHLAUCH UND VERSCHRAUBUNG
PARA FLEXIBLE Y RACOR
FOR HOSE AND CONNECTION
PER FLESSIBILE E RACCORDO

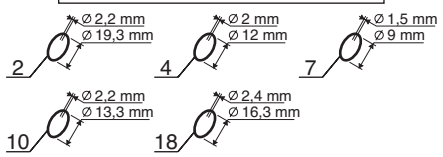

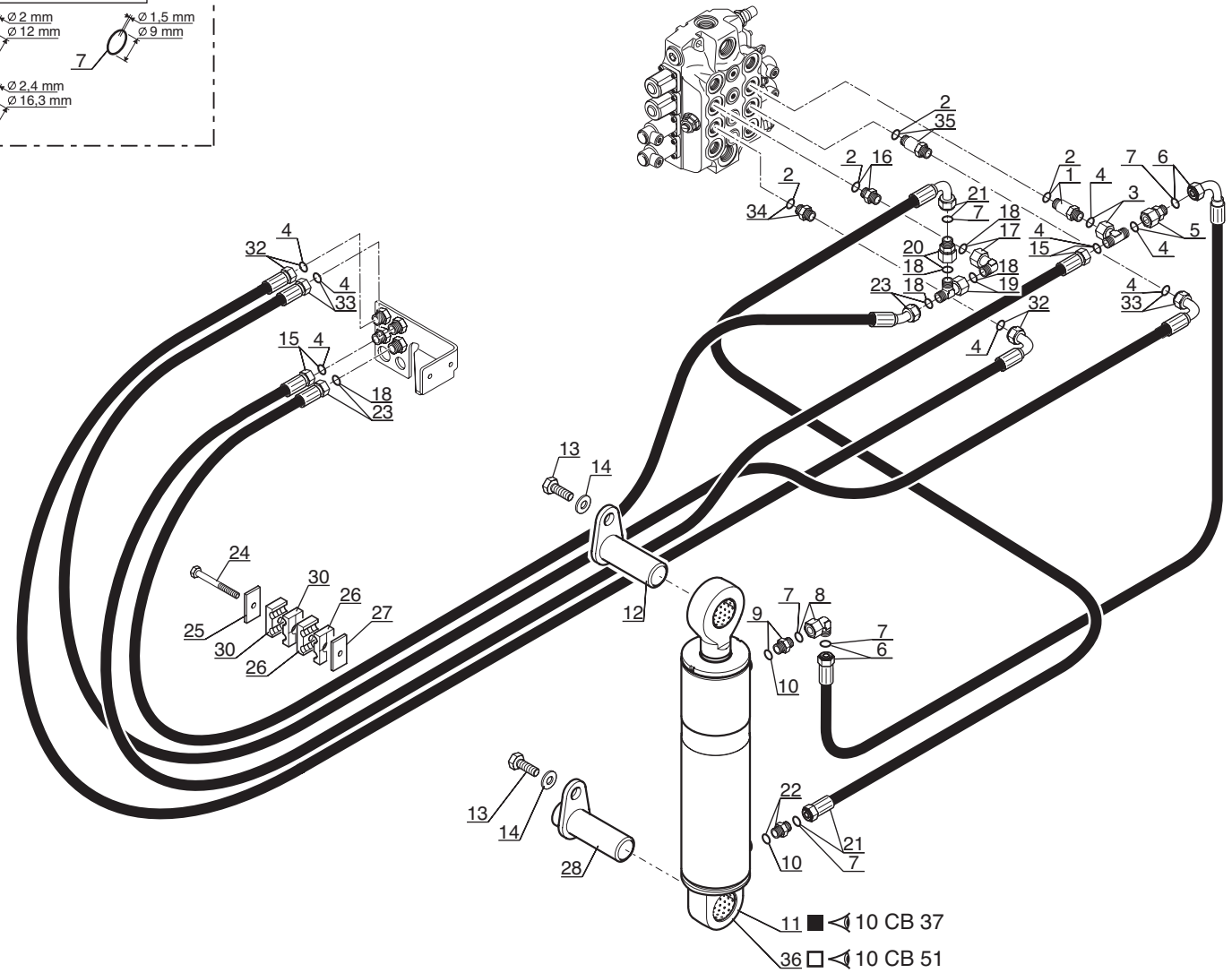

■ JUSQU'A LA MACHINE
BIS DER MASCHINE
HASTA LA MAQUINA
UP TO MACHINE
FINO LA MACCHINA
N°: 215097

□ A PARTIR DE LA MACHINE
AB DER MASCHINE
A PARTIR DE LA MAQUINA
FROM MACHINE
A PARTIR DA MACCHINA
N°: 215098

P.A.O. illus

Catalogue : 547845

1

HYDRAULIQUE (Circuit compensation - Alimentation flèche)
HYDRAULIK (Kompensation - Ausleger zuschiebung kreis)
HIDRAULICO (Circuito compensación - Alimentación aguilón)
HYDRAULIC (Compensation - Jib feed circuit)
IDRAULICO (Circuito compensazione - Alimentazione bracci tel

Qté-Menge-Cant-Qty-Q.ta | 10 AE | 436 | M

1-MLT630 T
2-
3-
4-MLT634 120 LSU
5-
6-
7-MLT731 T LSU
8-MT732

Rep Hinw Fig Item Rif	Numéro Teil-Nr Numero Part-Nr Part-Nr	Désignation Bezeichnung Descripcion Description Descrizione	1	2	3	4	5	6	7	8	9	10	11	12	13	14	15	16	17	18	19	20
1	174548	Raccord Union Prolongateur - Verschraubung Racor - Connection Raccordo -								1												
2	169373	Joint torique - "0" ring Junta tórica - "0" ring Anello OR -								X												
3	217048	Raccord Té Adapteur - Verschraubung Racor - Connection Raccordo -								1												
4	189956	Joint torique - "0" ring Junta tórica - "0" ring Anello OR -								X												
5	175076	Raccord Adapteur Réducteur - Verschraubung Racor - Connection Raccordo -								1												
6	211706	Flexible - Schlauch Flexible - Hose Flessibile -								1												
7	190874	Joint torique - "0" ring Junta tórica - "0" ring Anello OR -								X												
8	197233	Raccord Coudé 90° Adapteur - Verschraubung Racor - Connection Raccordo -								1												
9	167927	Raccord Union - Verschraubung Racor - Connection Raccordo -								1												
10	169436	Joint torique - "0" ring Junta tórica - "0" ring Anello OR -								X												
11	224079	Vérin compens. D: 55mm C: 310mm Compensation zylinder Cilindro de compensación - Compensation cylinder Cilindro di compensazione -								1												

8/02/2006

2

Catalogue : 547845

HYDRAULIQUE (Circuit compensation - Alimentation flèche)
HYDRAULIK (Kompensation - Ausleger zuschiebung kreis)
HIDRAULICO (Circuito compensación - Alimentación aguilón)
HYDRAULIC (Compensation - Jib feed circuit)
IDRAULICO (Circuito compensazione - Alimentazione bracci tel

Qté-Menge-Cant-Qty-Q.ta | **10 AE 436** | **M**

1-MLT630 T
2-
3-
4-MLT634 120 LSU
5-
6-
7-MLT731 T LSU
8-MT732

Rep Hinw Fig Item Rif	Numéro Teil-Nr Numero Part-Nr Part-Nr	Désignation Bezeichnung Descripcion Description Descrizione	1	2	3	4	5	6	7	8	9	10	11	12	13	14	15	16	17	18	19	20
12	208347	Axe d'articulation - Gelenkachse Eje de articulación - Articulating pin Perno di articolazione -								1												
13	60360	Vis H,M10- 16-8.8-ZN8/C - Schraube Tornillo - Screw Vite -								2												
14	45921	Rondelle SP 11 x 40 x 4 ZN - Unterlegscheibe Arandela - Washer Rondella -								2												
15	247002	Flexible (Lg 1400) - Schlauch Flexible - Hose Flessibile -								1												
16	167923	Raccord Union - Verschraubung Racor - Connection Raccordo -								1												
17	217043	Raccord Coudé 90° Adapteur - Verschraubung Racor - Connection Raccordo -								1												
18	86788	Joint torique - "0" ring Junta tórica - "0" ring Anello OR -								X												
19	224941	Raccord Té Adapteur - Verschraubung Racor - Connection Raccordo -								1												
20	76791	Raccord Adapteur Réducteur - Verschraubung Racor - Connection Raccordo -								1												
21	211705	Flexible (Lg 330) - Schlauch Flexible - Hose Flessibile -								1												
22	167927	Raccord Union - Verschraubung Racor - Connection Raccordo -								1												

Catalogue : 547845

HYDRAULIQUE (Circuit compensation - Alimentation flèche)
HYDRAULIK (Kompensation - Ausleger zuschiebung kreis)
HIDRAULICO (Circuito compensación - Alimentación aguilón)
HYDRAULIC (Compensation - Jib feed circuit)
IDRAULICO (Circuito compensazione - Alimentazione bracci tel

Qté-Menge-Cant-Qty-Q.ta | 10 AE | 436 | M

1-MLT630 T
2-
3-
4-MLT634 120 LSU
5-
6-
7-MLT731 T LSU
8-MT732

Rep Hinw Fig Item Rif	Numéro Teil-Nr Numero Part-Nr Part-Nr	Désignation Bezeichnung Descripcion Description Descrizione	1	2	3	4	5	6	7	8	9	10	11	12	13	14	15	16	17	18	19	20
23	232744	Flexible - Schlauch Flexible - Hose Flessibile -								1												
24	18787	Vis H,M 8- 90-8.8-ZN8/C - Schraube Tornillo - Screw Vite -								1												
25	168854	Plaque de protection - Schützplatte Placa de protección - Protection plate Piastra di protezione -								1												
26	232463	Demi-collier - Halb-klemme Media abrazadera - Half-clamp Fascetta -								2												
27	232747	Plaque de protection - Schützplatte Placa de protección - Protection plate Piastra di protezione -								1												
28	228264	Axe d'articulation - Gelenkachse Eje de articulación - Articulating pin Perno di articolazione -								1												
30	170387	Demi-collier - Halb-klemme Media abrazadera - Half-clamp Fascetta -								2												
32	211721	Flexible (Lg 1400) - Schlauch Flexible - Hose Flessibile -								1												
33	211722	Flexible - Schlauch Flexible - Hose Flessibile -								1												
34	167925	Raccord Union - Verschraubung Racor - Connection Raccordo -								1												
35	174548	Raccord Union Prolongateur - Verschraubung Racor - Connection Raccordo -								1												

8/02/2006

Catalogue : 547845

HYDRAULIQUE (Circuit compensation - Alimentation flèche)
HYDRAULIK (Kompensation - Ausleger zuschiebung kreis)
HIDRAULICO (Circuito compensación - Alimentación aguilón)
HYDRAULIC (Compensation - Jib feed circuit)
IDRAULICO (Circuito compensazione - Alimentazione bracci tel

Qté-Menge-Cant-Qty-Q.ta | 10 AE | 436 | M

1-MLT630 T
2-
3-
4-MLT634 120 LSU
5-
6-
7-MLT731 T LSU
8-MT732

Rep Hinw Fig Item Rif	Numéro Teil-Nr Numero Part-Nr Part-Nr	Désignation Bezeichnung Descripcion Description Descrizione	1	2	3	4	5	6	7	8	9	10	11	12	13	14	15	16	17	18	19	20
36	254620	Vérin compens. D: 55mm C: 310mm Kompensationszylinder Cilindro de compensación - Compensation cylinder Cilindro di compensazione -								1												

10 AE 713

A PARTIR DE LA MACHINE
AB DER MASCHINE
A PARTIR DE LA MAQUINA
FROM MACHINE
A PARTIR DA MACCHINA
N°: 228877

HYDRAULIQUE (Circuit compensation - alimentation flèche)
HYDRAULIK (Kompensation - Ausleger zuschiebung kreis)
HIDRAULICO (Circuito compensación - alimentación aguilon)
HYDRAULIC (Compensation - jib feed circuit)
IDRAULICO (Circuito compensazione - Alimentazione bracci telescopici)

8- MT 732

POUR FLEXIBLE ET RACCORD
FUR SCHLAUCH UND VERSCHRAUBUNG
PARA FLEXIBLE Y RACOR
FOR HOSE AND CONNECTION
PER FLESSIBILE E RACCORDO

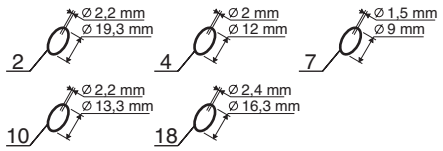

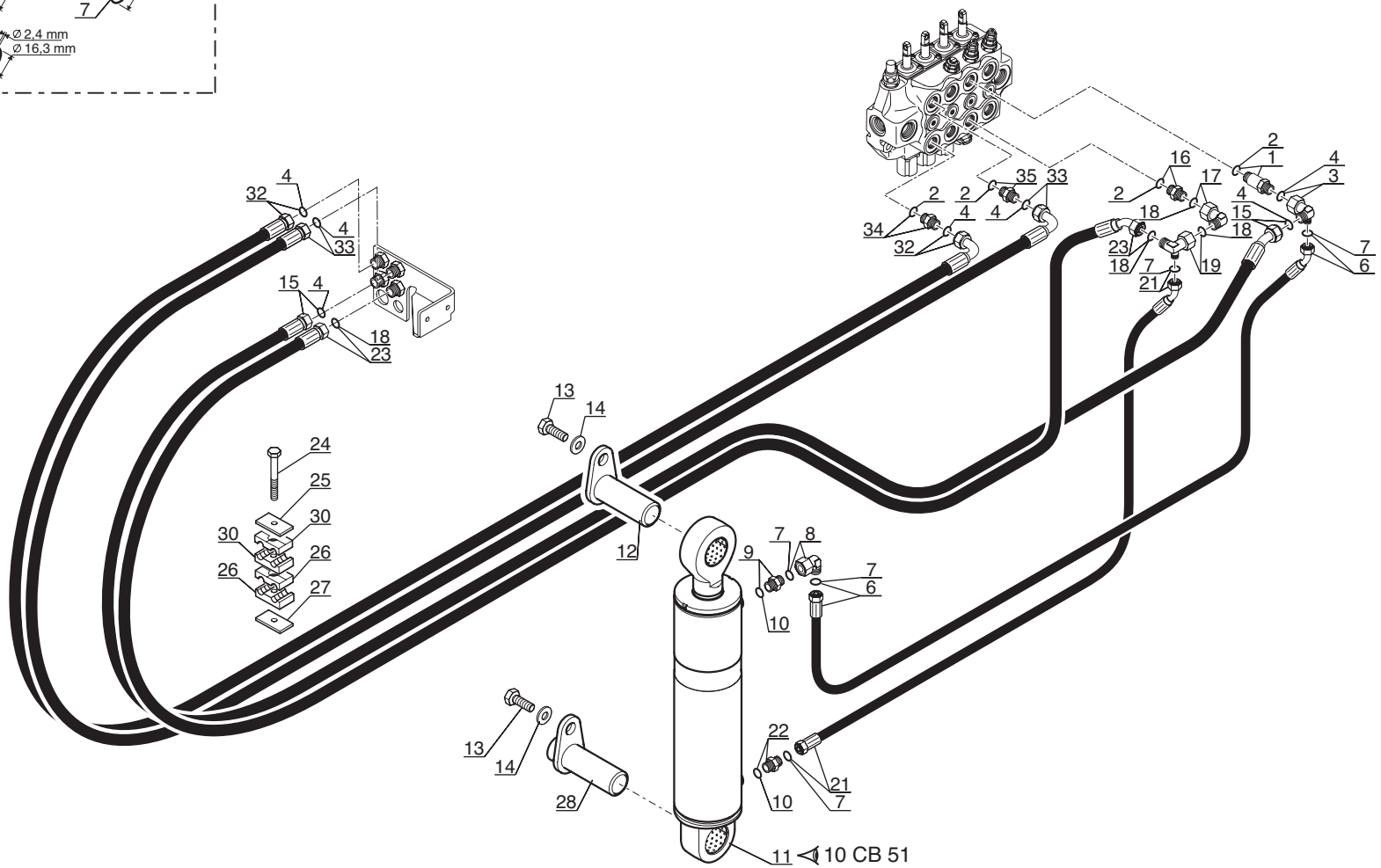

P.A.O. illus

09 / 10 / 06

Catalogue : 547845

1

HYDRAULIQUE (Circuit compensation - Alimentation flèche)
HYDRAULIK (Kompensation - Ausleger zuschiebung kreis)
HIDRAULICO (Circuito compensación - Alimentación aguilón)
HYDRAULIC (Compensation - Jib feed circuit)
IDRAULICO (Circuito compensazione - Alimentazione bracci tel

Qté-Menge-Cant-Qty-Q.ta | 10 AE 713 | M

1-MLT630 T
2-
3-
4-MLT634 120 LSU
5-
6-
7-MLT731 T LSU
8-MT732

Rep Hinw Fig Item Rif	Numéro Teil-Nr Numero Part-Nr Part-Nr	Désignation Bezeichnung Descripcion Description Descrizione	1	2	3	4	5	6	7	8	9	10	11	12	13	14	15	16	17	18	19	20
1	174548	Raccord Union Prolongateur - Verschraubung Racor - Connection Raccordo -								1												
2	169373	Joint torique - "0" ring Junta tórica - "0" ring Anello OR -								X												
3	226621	Raccord - Verschraubung Racor - Connection Raccordo -								1												
4	189956	Joint torique - "0" ring Junta tórica - "0" ring Anello OR -								X												
6	241612	Flexible - Schlauch Flexible - Hose Flessibile -								1												
7	190874	Joint torique - "0" ring Junta tórica - "0" ring Anello OR -								X												
8	197233	Raccord Coudé 90° Adapteur - Verschraubung Racor - Connection Raccordo -								1												
9	167927	Raccord Union - Verschraubung Racor - Connection Raccordo -								1												
10	169436	Joint torique - "0" ring Junta tórica - "0" ring Anello OR -								X												
11	254620	Vérin compens. D: 55mm C: 310mm Kompensationszylinder Cilindro de compensación - Compensation cylinder Cilindro di compensazione -								1												
12	208347	Axe d'articulation - Gelenkachse Eje de articulación - Articulating pin Perno di articolazione -								1												

27/10/2006

Catalogue : 547845

HYDRAULIQUE (Circuit compensation - Alimentation flèche)
HYDRAULIK (Kompensation - Ausleger zuschiebung kreis)
HIDRAULICO (Circuito compensación - Alimentación aguilón)
HYDRAULIC (Compensation - Jib feed circuit)
IDRAULICO (Circuito compensazione - Alimentazione bracci tel

Qté-Menge-Cant-Qty-Q.ta | 10 AE 713 | M

1-MLT630 T
2-
3-
4-MLT634 120 LSU
5-
6-
7-MLT731 T LSU
8-MT732

Rep Hinw Fig Item Rif	Numéro Teil-Nr Numero Part-Nr Part-Nr	Désignation Bezeichnung Descripcion Description Descrizione	1	2	3	4	5	6	7	8	9	10	11	12	13	14	15	16	17	18	19	20
13	60360	Vis H,M10- 16-8.8-ZN8/C - Schraube Tornillo - Screw Vite -								2												
14	45921	Rondelle SP 11 x 40 x 4 ZN - Unterlegscheibe Arandela - Washer Rondella -								2												
15	258265	Flexible (Lg 1400) - Schlauch Flexible - Hose Flessibile -								1												
16	167923	Raccord Union - Verschraubung Racor - Connection Raccordo -								1												
17	217043	Raccord Coudé 90° Adapteur - Verschraubung Racor - Connection Raccordo -								1												
18	86788	Joint torique - "0" ring Junta tórica - "0" ring Anello OR -								X												
19	225546	Raccord Coudé 90° Adapteur - Verschraubung Racor - Connection Raccordo -								1												
21	216123	Flexible (Lg 1040) - Schlauch Flexible - Hose Flessibile -								1												
22	167927	Raccord Union - Verschraubung Racor - Connection Raccordo -								1												
23	258263	Flexible (Lg 203) - Schlauch Flexible - Hose Flessibile -								1												
24	18787	Vis H,M 8- 90-8.8-ZN8/C - Schraube Tornillo - Screw Vite -								1												

Catalogue : 547845

HYDRAULIQUE (Circuit compensation - Alimentation flèche)
HYDRAULIK (Kompensation - Ausleger zuschiebung kreis)
HIDRAULICO (Circuito compensación - Alimentación aguilón)
HYDRAULIC (Compensation - Jib feed circuit)
IDRAULICO (Circuito compensazione - Alimentazione bracci tel

Qté-Menge-Cant-Qty-Q.ta | 10 AE 713 | M

1-MLT630 T
2-
3-
4-MLT634 120 LSU
5-
6-
7-MLT731 T LSU
8-MT732

Rep Hinw Fig Item Rif	Numéro Teil-Nr Numero Part-Nr Part-Nr	Désignation Bezeichnung Descripcion Description Descrizione	1	2	3	4	5	6	7	8	9	10	11	12	13	14	15	16	17	18	19	20
25	168854	Plaque de protection - Schützplatte Placa de protección - Protection plate Piastra di protezione -								1												
26	232463	Demi-collier - Halb-klemme Media abrazadera - Half-clamp Fascetta -								2												
27	232747	Plaque de protection - Schützplatte Placa de protección - Protection plate Piastra di protezione -								1												
28	228264	Axe d'articulation - Gelenkachse Eje de articulación - Articulating pin Perno di articolazione -								1												
30	170387	Demi-collier - Halb-klemme Media abrazadera - Half-clamp Fascetta -								2												
32	258273	Flexible (Lg 2075) - Schlauch Flexible - Hose Flessibile -								1												
33	258273	Flexible (Lg 2075) - Schlauch Flexible - Hose Flessibile -								1												
34	167925	Raccord Union - Verschraubung Racor - Connection Raccordo -								1												
35	167925	Raccord Union - Verschraubung Racor - Connection Raccordo -								1												

27/10/2006

10 AE 438

HYDRAULIQUE (Circuit flèche)
HYDRAULIK (Auslegerkreis)
HIDRAULICO (Circuito aguilón)
HYDRAULIC (Jib circuit)
IDRAULICO (Circuito bracci telscopici)

1- MLT 630 Turbo
4- MLT 634 120 LSU

POUR FLEXIBLE ET RACCORD
FUR SCHLAUCH UND VERSCHRAUBUNG
PARA FLEXIBLE Y RACOR
FOR HOSE AND CONNECTION
PER FLESSIBILE E RACCORDO

12 Ø 2mm Ø 12mm
44 Ø 2,2mm Ø 13,3mm
18 Ø1,6mm Ø20mm

POUR TUBE - FUR ROHR
PARA TUBO - FOR TUBE
PER TUBO

Ø16 mm 52
Ø20 mm 53

▲ JUSQU'A LA MACHINE
BIS DER MASCHINE
HASTA LA MAQUINA
UP TO MACHINE
FINO LA MACCHINA
→N°: 208198

△ A PARTIR DE LA MACHINE
AB DER MASCHINE
A PARTIR DE LA MAQUINA
FROM MACHINE
A PARTIR DA MACCHINA
↦N°: 208199

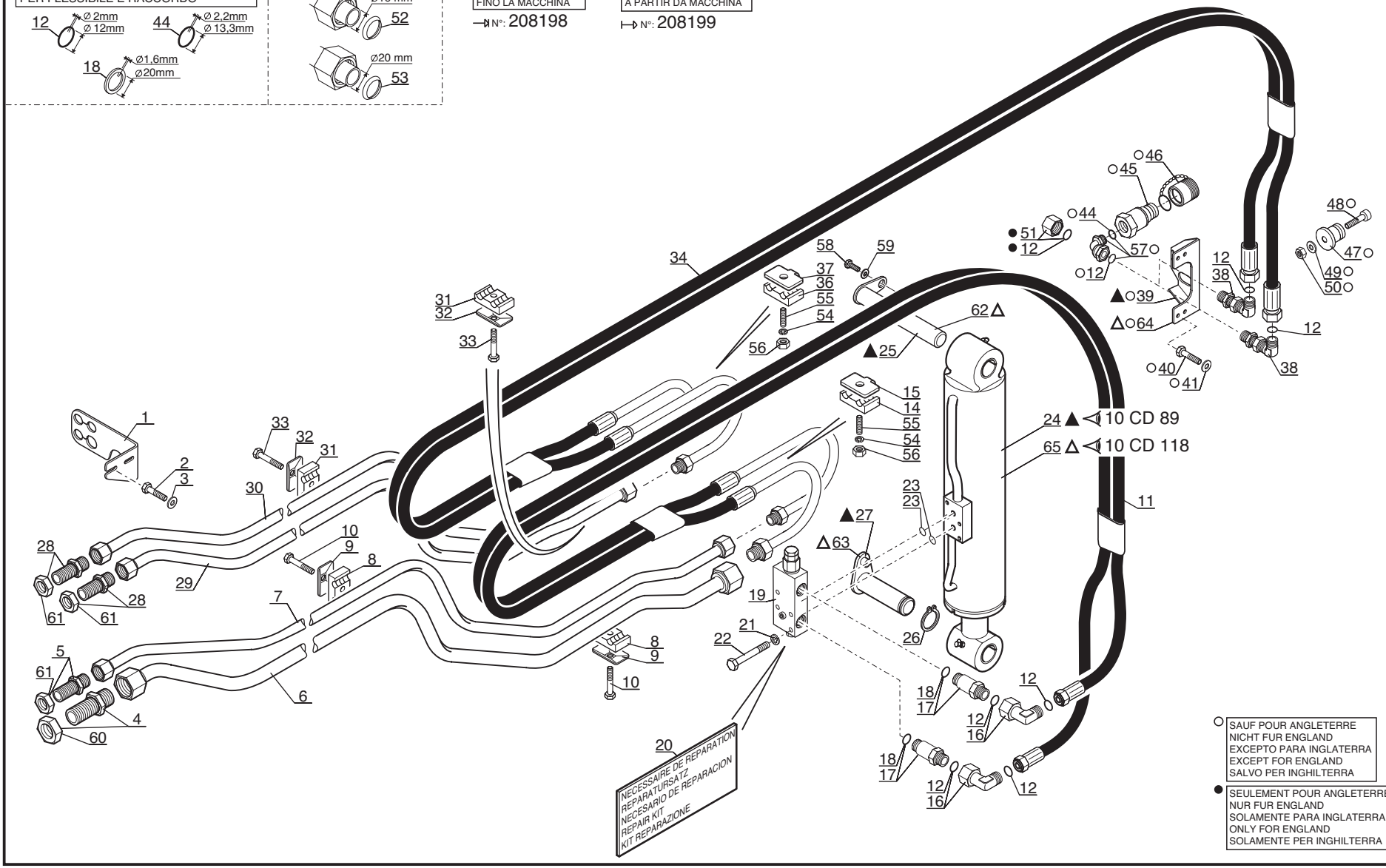

○ SAUF POUR ANGLETERRE
NICHT FUR ENGLAND
EXCEPTO PARA INGLATERRA
EXCEPT FOR ENGLAND
SALVO PER INGHILTERRA

● SEULEMENT POUR ANGLETERRE
NUR FUR ENGLAND
SOLAMENTE PARA INGLATERRA
ONLY FOR ENGLAND
SOLAMENTE PER INGHILTERRA

P.A.O. illus

03 / 02 / 06

Catalogue : 547845

1

HYDRAULIQUE (Circuit flèche)
HYDRAULIK (Ausleger kreis)
HIDRAULICO (Circuito aguilón)
HYDRAULIC (Jib circuit)
IDRAULICO (Circuito bracci telescopici)

Qté-Menge-Cant-Qty-Q.ta | 10 AE 438 | M

1-MLT630 T
2-
3-
4-MLT634 120 LSU
5-
6-
7-MLT731 T LSU
8-MT732

Rep Hinw Fig Item Rif	Numéro Teil-Nr Numero Part-Nr Part-Nr	Désignation Bezeichnung Descripcion Description Descrizione	1	2	3	4	5	6	7	8	9	10	11	12	13	14	15	16	17	18	19	20
1	238361	Support - Träger Soporte - Bracket Supporto -	1			1																
2	42347	Vis H,M 8- 20-8.8-ZN8/C - Schraube Tornillo - Screw Vite -	2			2																
3	61674	Rondelle M 8 ZN - Unterlegscheibe Arandela - Washer Rondella -	2			2																
4	238286	Raccord Union Passe-cloison - Verschraubung Racor - Connection Raccordo passaparete -	1			1																
5	238284	Raccord Union Passe-cloison - Verschraubung Racor - Connection Raccordo passaparete -	1			1																
6	238778	Tube - Rohr Tubo - Tube Tubo -	1			1																
7	238776	Tube - Rohr Tubo - Tube Tubo -	1			1																
8	174204	Demi-collier - Halb-klemme Media abrazadera - Half-clamp Fascetta -	2			2																
9	168854	Plaque de protection - Schützplatte Placa de protección - Protection plate Piastra di protezione -	2			2																
10	61323	Vis H,M 8- 35-8.8-ZN8/C - Schraube Tornillo - Screw Vite -	2			2																
11	242040	Flexible - Schlauch Flexible - Hose Flessibile -	1			1																

+

6/04/2006

Catalogue : 547845

HYDRAULIQUE (Circuit flèche)
HYDRAULIK (Ausleger kreis)
HIDRAULICO (Circuito aguilón)
HYDRAULIC (Jib circuit)
IDRAULICO (Circuito bracci telescopici)

Qté-Menge-Cant-Qty-Q.ta | 10 AE 438 | M

1-MLT630 T
2-
3-
4-MLT634 120 LSU
5-
6-
7-MLT731 T LSU
8-MT732

Rep Hinw Fig Item Rif	Numéro Teil-Nr Numero Part-Nr Part-Nr	Désignation Bezeichnung Descripcion Description Descrizione	1	2	3	4	5	6	7	8	9	10	11	12	13	14	15	16	17	18	19	20
12	219457	Joint torique - "0" ring Junta tórica - "0" ring Anello OR -	X			X																
14	168758	Demi-collier - Halb-klemme Media abrazadera - Half-clamp Fascetta -	1			1																
15	227057	Plaque de fixation - Befestigung Platte Placa de fijación - Fastening plate Piastra di fissaggio -	1			1																
16	193325	Raccord Coudé 90° Adapteur - Verschraubung Racor - Connection Raccordo -	2			2																
17	245240	Raccord Union Prolongateur - Verschraubung Racor - Connection Raccordo -	2			2																
18	177638	Joint d'étanchéité - Dichtungsring Junta de estanqueidad - Seal Guarnizióne -	X			X																
19	229571	Valve d'équilibrage - Abgleichen ventil Válvula de equilibrado - Balancing valve Valvola di equilibratura -	1			1																
20	600907	Nécessaire de réparation - Reparatursatz Necesario de reparación - Repair kit Kit reparazione -	X			X																
21	42325	Rondelle W 8 ZN - Unterlegscheibe Arandela - Washer Rondella -	4			4																
22	58531	Vis H,M 8- 50-8.8-ZN8/C - Schraube Tornillo - Screw Vite -	4			4																
23	189960	Joint torique - "0" ring Junta tórica - "0" ring Anello OR -	2			2																

Catalogue : 547845

HYDRAULIQUE (Circuit flèche)
HYDRAULIK (Ausleger kreis)
HIDRAULICO (Circuito aguilón)
HYDRAULIC (Jib circuit)
IDRAULICO (Circuito bracci telescopici)

Qté-Menge-Cant-Qty-Q.ta | 10 AE 438 | M

1-MLT630 T
2-
3-
4-MLT634 120 LSU
5-
6-
7-MLT731 T LSU
8-MT732

Rep Hinw Fig Item Rif	Numéro Teil-Nr Numero Part-Nr Part-Nr	Désignation Bezeichnung Descripcion Description Descrizione	1	2	3	4	5	6	7	8	9	10	11	12	13	14	15	16	17	18	19	20
24	245510	Vérin inclinai. D:60mm C:445mm- Neigungzylinder Cilindro de inclinación - Tilting cylinder Cilindro di inclinazione -	1			1																
25	228380	Axe d'articulation - Gelenkachse Eje de articulación - Articulating pin Perno di articolazione -	1			1																
26	192212	Circlips - Sicherungsring Aro retén - Circlip Anello di arresto -	1			1																
27	224086	Axe d'articulation - Gelenkachse Eje de articulación - Articulating pin Perno di articolazione -	1			1																
28	238284	Raccord Union Passe-cloison - Verschraubung Racor - Connection Raccordo passaparete -	2			2																
29	238772	Tube - Rohr Tubo - Tube Tubo -	1			1																
30	238774	Tube - Rohr Tubo - Tube Tubo -	1			1																
31	168758	Demi-collier - Halb-klemme Media abrazadera - Half-clamp Fascetta -	2			2																
32	168494	Plaque de protection - Schützplatte Placa de protección - Protection plate Piastra di protezione -	2			2																
33	63754	Vis H,M 8- 30-8.8-ZN8/C - Schraube Tornillo - Screw Vite -	2			2																
34	224106	Flexible - Schlauch Flexible - Hose Flessibile -	1			1																

6/04/2006

Catalogue : 547845

HYDRAULIQUE (Circuit flèche)
HYDRAULIK (Ausleger kreis)
HIDRAULICO (Circuito aguilón)
HYDRAULIC (Jib circuit)
IDRAULICO (Circuito bracci telescopici)

Qté-Menge-Cant-Qty-Q.ta | 10 AE 438 | M

1-MLT630 T
2-
3-
4-MLT634 120 LSU
5-
6-
7-MLT731 T LSU
8-MT732

Rep Hinw Fig Item Rif	Numéro Teil-Nr Numero Part-Nr Part-Nr	Désignation Bezeichnung Descripcion Description Descrizione	1	2	3	4	5	6	7	8	9	10	11	12	13	14	15	16	17	18	19	20
36	168758	Demi-collier Media abrazadera Fascetta	- Halb-klemme - Half-clamp -	1			1															
37	227057	Plaque de fixation Placa de fijación Piastra di fissaggio	- Befestigung Platte - Fastening plate -	1			1															
38	405951	Raccord Coudé Passe-cloison Racor Raccordo	- Verschraubung - Connection -	2			2															
39	226622	Support Soporte Supporto	- Träger - Bracket -	1			1															
40	5309	Vis H,M 8- 10-8.8-ZN8/C Tornillo Vite	- Schraube - Screw -	2			2															
41	61674	Rondelle M 8 ZN Arandela Rondella	- Unterlegscheibe - Washer -	2			2															
44	169436	Joint torique Junta tórica Anello OR	- "0" ring - "0" ring -	X			X															
45	192038	Raccord rapide mâle Racor rapido macho Raccordo maschio	- Verschraubung männl. - Quick male union -	2			2															
46	192039	Bouchon Tapón Tappo	- Stopfen - Plug -	2			2															
47	192040	Embout Tapón Ghiera	- Stopfen - Plug -	2			2															
48	26957	Vis CHc,M 8- 35 zinguée Tornillo Vite	- Schraube - Screw -	2			2															

Catalogue : 547845

HYDRAULIQUE (Circuit flèche)
HYDRAULIK (Ausleger kreis)
HIDRAULICO (Circuito aguilón)
HYDRAULIC (Jib circuit)
IDRAULICO (Circuito bracci telescopici)

Qté-Menge-Cant-Qty-Q.ta | 10 AE 438 | M

1-MLT630 T
2-
3-
4-MLT634 120 LSU
5-
6-
7-MLT731 T LSU
8-MT732

Rep Hinw Fig Item Rif	Numéro Teil-Nr Numero Part-Nr Part-Nr	Désignation Bezeichnung Descripcion Description Descrizione	1	2	3	4	5	6	7	8	9	10	11	12	13	14	15	16	17	18	19	20
49	61674	Rondelle M 8 ZN - Unterlegscheibe Arandela - Washer Rondella -	2			2																
50	58528	Ecrou H ,M 8 ZN - Mutter Tuerca - Nut Dado -	2			2																
51	169125	Bouchon - Stopfen Tapón - Plug Tappo -	2			2																
52	169438	Joint d'étanchéité - Dichtungsring Junta de estanqueidad - Seal Guarnizióne -	X			X																
53	169439	Joint d'étanchéité - Dichtungsring Junta de estanqueidad - Seal Guarnizióne -	X			X																
54	42325	Rondelle W 8 ZN - Unterlegscheibe Arandela - Washer Rondella -	2			2																
55	160092	Vis AHc,M 8- 50-33H-ZN8/C - Schraube Tornillo - Screw Vite -	2			2																
56	58528	Ecrou H ,M 8 ZN - Mutter Tuerca - Nut Dado -	2			2																
57	226748	Raccord Coudé - Verschraubung Racor - Connection Raccordo -	2			2																
58	60360	Vis H,M10- 16-8.8-ZN8/C - Schraube Tornillo - Screw Vite -	1			1																
59	45921	Rondelle SP 11 x 40 x 4 ZN - Unterlegscheibe Arandela - Washer Rondella -	1			1																

6/04/2006

Catalogue : 547845

HYDRAULIQUE (Circuit flèche)
HYDRAULIK (Ausleger kreis)
HIDRAULICO (Circuito aguilón)
HYDRAULIC (Jib circuit)
IDRAULICO (Circuito bracci telescopici)

Qté-Menge-Cant-Qty-Q.ta | 10 AE 438 | M

1-MLT630 T
2-
3-
4-MLT634 120 LSU
5-
6-
7-MLT731 T LSU
8-MT732

Rep Hinw Fig Item Rif	Numéro Teil-Nr Numero Part-Nr Part-Nr	Désignation Bezeichnung Descripcion Description Descrizione	1	2	3	4	5	6	7	8	9	10	11	12	13	14	15	16	17	18	19	20
60	238285	Ecrou - Mutter Tuerca - Nut Dado -	1			1																
61	401668	Ecrou - Mutter Tuerca - Nut Dado -	3			3																
62	252383	Axe d'articulation - Gelenkachse Eje de articulación - Articulating pin Perno di articolazione -	1			1																
63	252382	Axe d'articulation D:45 L:223 - Gelenkachse Eje de articulación - Articulating pin Perno di articolazione -	1			1																
64	252385	Support - Träger Soporte - Bracket Supporto -	1			1																
65	252384	Vérin - Zylinder Cilindro - Cylinder Cilindro -	1			1																

10 AE 439

HYDRAULIQUE (Circuit flèche)
HYDRAULIK (Auslegerkreis)
HIDRAULICO (Circuito aguilón)
HYDRAULIC (Jib circuit)
IDRAULICO (Circuito bracci telscopici)

7- MLT 731 Turbo LSU

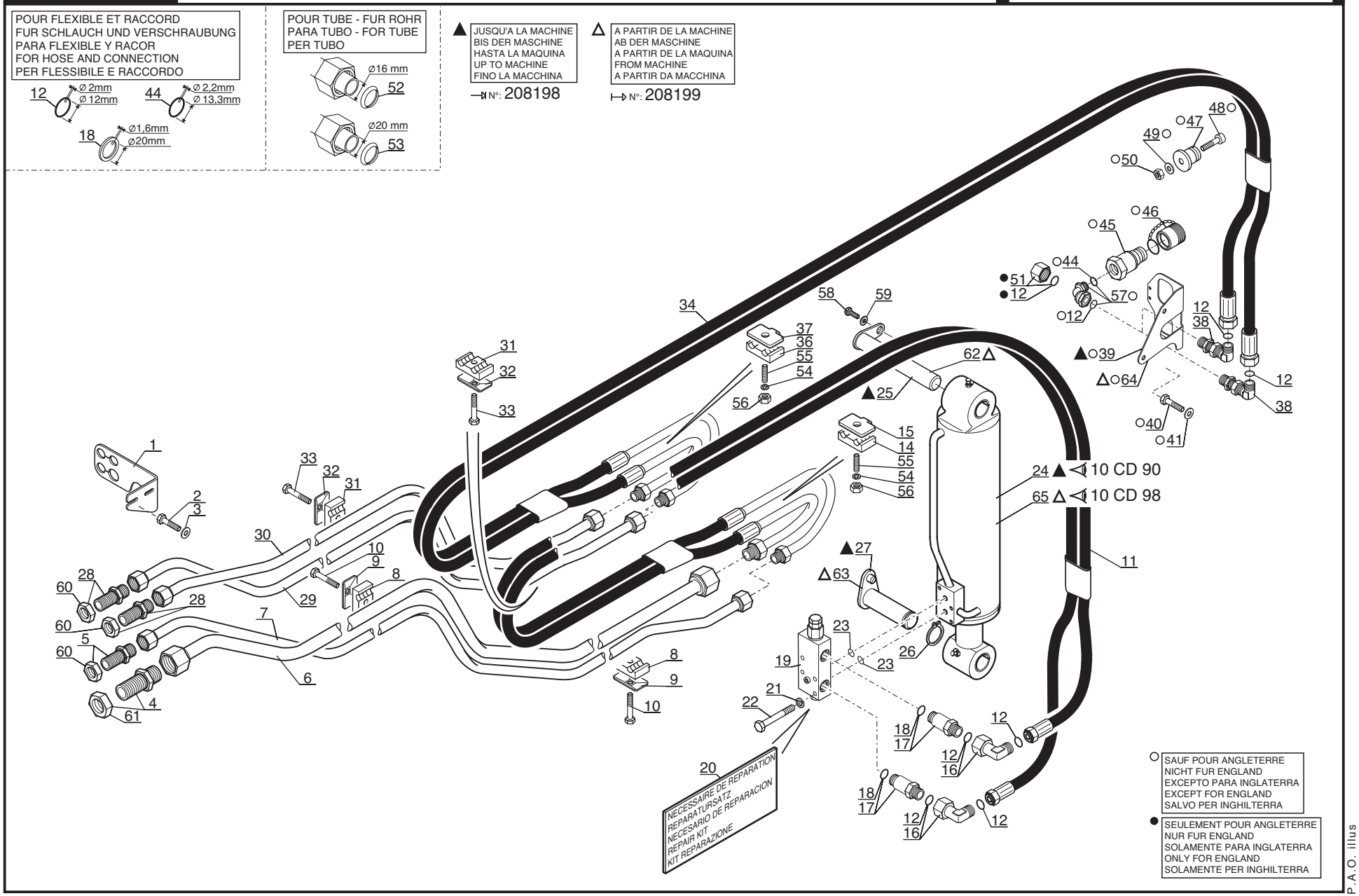

P.A.O. illus

Catalogue : 547845

1

HYDRAULIQUE (Circuit flèche)
HYDRAULIK (Ausleger kreis)
HIDRAULICO (Circuito aguilón)
HYDRAULIC (Jib circuit)
IDRAULICO (Circuito bracci telescopici)

Qté-Menge-Cant-Qty-Q.ta | 10 AE 439 | M

1-MLT630 T
2-
3-
4-MLT634 120 LSU
5-
6-
7-MLT731 T LSU
8-MT732

Rep Hinw Fig Item Rif	Numéro Teil-Nr Numero Part-Nr Part-Nr	Désignation Bezeichnung Descripcion Description Descrizione	1	2	3	4	5	6	7	8	9	10	11	12	13	14	15	16	17	18	19	20
1	238361	Support - Träger Soporte - Bracket Supporto -							1													
2	42347	Vis H,M 8- 20-8.8-ZN8/C - Schraube Tornillo - Screw Vite -							2													
3	61674	Rondelle M 8 ZN - Unterlegscheibe Arandela - Washer Rondella -							2													
4	238286	Raccord Union Passe-cloison - Verschraubung Racor - Connection Raccordo passaparete -							1													
5	238284	Raccord Union Passe-cloison - Verschraubung Racor - Connection Raccordo passaparete -							1													
6	238744	Tube Ø 20 - Rohr Tubo - Tube Tubo -							1													
7	238742	Tube Ø 16 - Rohr Tubo - Tube Tubo -							1													
8	174204	Demi-collier - Halb-klemme Media abrazadera - Half-clamp Fascetta -							2													
9	168854	Plaque de protection - Schützplatte Placa de protección - Protection plate Piastra di protezione -							2													
10	61323	Vis H,M 8- 35-8.8-ZN8/C - Schraube Tornillo - Screw Vite -							2													
11	251262	Flexible - Schlauch Flexible - Hose Flessibile -																				

6/04/2006

Catalogue : 547845

HYDRAULIQUE (Circuit flèche)
HYDRAULIK (Ausleger kreis)
HIDRAULICO (Circuito aguilón)
HYDRAULIC (Jib circuit)
IDRAULICO (Circuito bracci telescopici)

Qté-Menge-Cant-Qty-Q.ta | 10 AE | 439 | M

1-MLT630 T
2-
3-
4-MLT634 120 LSU
5-
6-
7-MLT731 T LSU
8-MT732

Rep Hinw Fig Item Rif	Numéro Teil-Nr Numero Part-Nr Part-Nr	Désignation Bezeichnung Descripcion Description Descrizione	1	2	3	4	5	6	7	8	9	10	11	12	13	14	15	16	17	18	19	20
12	189956	Joint torique - "0" ring Junta tórica - "0" ring Anello OR -							X													
14	168758	Demi-collier - Halb-klemme Media abrazadera - Half-clamp Fascetta -							1													
15	227057	Plaque de fixation - Befestigung Platte Placa de fijación - Fastening plate Piastra di fissaggio -							1													
16	193325	Raccord Coudé 90° Adapteur - Verschraubung Racor - Connection Raccordo -							2													
17	205108	Raccord Union Prolongateur - Verschraubung Racor - Connection Raccordo -							2													
18	177638	Joint d'étanchéité - Dichtungsring Junta de estanqueidad - Seal Guarnizióne -							X													
19	229571	Valve d'équilibrage - Abgleichen ventil Válvula de equilibrado - Balancing valve Valvola di equilibratura -							1													
20	600907	Nécessaire de réparation - Reparatursatz Necesario de reparación - Repair kit Kit reparazione -							X													
21	42325	Rondelle W 8 ZN - Unterlegscheibe Arandela - Washer Rondella -							4													
22	58531	Vis H,M 8- 50-8.8-ZN8/C - Schraube Tornillo - Screw Vite -							4													
23	189960	Joint torique - "0" ring Junta tórica - "0" ring Anello OR -							2													

3

HYDRAULIQUE (Circuit flèche)
HYDRAULIK (Ausleger kreis)
HIDRAULICO (Circuito aguilón)
HYDRAULIC (Jib circuit)
IDRAULICO (Circuito bracci telescopici)

Qté-Menge-Cant-Qty-Q.ta | 10 AE 439 | M

1-MLT630 T
2-
3-
4-MLT634 120 LSU
5-
6-
7-MLT731 T LSU
8-MT732

Rep Hinw Fig Item Rif	Numéro Teil-Nr Numero Part-Nr Part-Nr	Désignation Bezeichnung Descripcion Description Descrizione	1	2	3	4	5	6	7	8	9	10	11	12	13	14	15	16	17	18	19	20
24	245512	Vérin inclinai. D:65mm C:380mm- Neigungzylinder Cilindro de inclinación - Tilting cylinder Cilindro di inclinazione -							1													
25	238803	Axe d'articulation - Gelenkachse Eje de articulación - Articulating pin Perno di articolazione -							1													
26	192212	Circlips - Sicherungsring Aro retén - Circlip Anello di arresto -							1													
27	224092	Axe d'articulation - Gelenkachse Eje de articulación - Articulating pin Perno di articolazione -							1													
28	238284	Raccord Union Passe-cloison - Verschraubung Racor - Connection Raccordo passaparete -							2													
29	238740	Tube - Rohr Tubo - Tube Tubo -							1													
30	238738	Tube - Rohr Tubo - Tube Tubo -							1													
31	168758	Demi-collier - Halb-klemme Media abrazadera - Half-clamp Fascetta -							2													
32	168494	Plaque de protection - Schützplatte Placa de protección - Protection plate Piastra di protezione -							2													
33	63754	Vis H,M 8- 30-8.8-ZN8/C - Schraube Tornillo - Screw Vite -							2													
34	251261	Flexible - Schlauch Flexible - Hose Flessibile -							1													

6/04/2006

Catalogue : 547845

HYDRAULIQUE (Circuit flèche)
HYDRAULIK (Ausleger kreis)
HIDRAULICO (Circuito aguilón)
HYDRAULIC (Jib circuit)
IDRAULICO (Circuito bracci telescopici)

Qté-Menge-Cant-Qty-Q.ta | 10 AE 439 | M

1-MLT630 T
2-
3-
4-MLT634 120 LSU
5-
6-
7-MLT731 T LSU
8-MT732

Rep Hinw Fig Item Rif	Numéro Teil-Nr Numero Part-Nr Part-Nr	Désignation Bezeichnung Descripcion Description Descrizione	1	2	3	4	5	6	7	8	9	10	11	12	13	14	15	16	17	18	19	20
36	168758	Demi-collier - Halb-klemme Media abrazadera - Half-clamp Fascetta -							1													
37	227057	Plaque de fixation - Befestigung Platte Placa de fijación - Fastening plate Piastra di fissaggio -							1													
38	405951	Raccord Coudé Passe-cloison - Verschraubung Racor - Connection Raccordo -							2													
39	231903	Support - Träger Soporte - Bracket Supporto -							1													
40	5309	Vis H,M 8- 10-8.8-ZN8/C - Schraube Tornillo - Screw Vite -							2													
41	61674	Rondelle M 8 ZN - Unterlegscheibe Arandela - Washer Rondella -							2													
44	169436	Joint torique - "0" ring Junta tórica - "0" ring Anello OR -							X													
45	192038	Raccord rapide mâle - Verschraubung männl. Racor rapido macho - Quick male union Raccordo maschio -							2													
46	192039	Bouchon - Stopfen Tapón - Plug Tappo -							2													
47	192040	Embout - Stopfen Tapón - Plug Ghiera -							2													
48	26957	Vis CHc,M 8- 35 zinguée - Schraube Tornillo - Screw Vite -							2													

Catalogue : 547845

HYDRAULIQUE (Circuit flèche)
HYDRAULIK (Ausleger kreis)
HIDRAULICO (Circuito aguilón)
HYDRAULIC (Jib circuit)
IDRAULICO (Circuito bracci telescopici)

Qté-Menge-Cant-Qty-Q.ta | 10 AE 439 | M

1-MLT630 T
2-
3-
4-MLT634 120 LSU
5-
6-
7-MLT731 T LSU
8-MT732

Rep Hinw Fig Item Rif	Numéro Teil-Nr Numero Part-Nr Part-Nr	Désignation Bezeichnung Descripcion Description Descrizione	1	2	3	4	5	6	7	8	9	10	11	12	13	14	15	16	17	18	19	20
49	61674	Rondelle M 8 ZN - Unterlegscheibe Arandela - Washer Rondella -							2													
50	58528	Ecrou H ,M 8 ZN - Mutter Tuerca - Nut Dado -							2													
51	169125	Bouchon - Stopfen Tapón - Plug Tappo -							2													
52	169438	Joint d'étanchéité - Dichtungsring Junta de estanqueidad - Seal Guarnizióne -							X													
53	169439	Joint d'étanchéité - Dichtungsring Junta de estanqueidad - Seal Guarnizióne -							X													
54	42325	Rondelle W 8 ZN - Unterlegscheibe Arandela - Washer Rondella -							2													
55	160092	Vis AHc,M 8- 50-33H-ZN8/C - Schraube Tornillo - Screw Vite -							2													
56	58528	Ecrou H ,M 8 ZN - Mutter Tuerca - Nut Dado -							2													
57	226748	Raccord Coudé - Verschraubung Racor - Connection Raccordo -							2													
58	60360	Vis H,M10- 16-8.8-ZN8/C - Schraube Tornillo - Screw Vite -							1													
59	45921	Rondelle SP 11 x 40 x 4 ZN - Unterlegscheibe Arandela - Washer Rondella -							1													

6/04/2006

Catalogue : 547845

HYDRAULIQUE (Circuit flèche)
HYDRAULIK (Ausleger kreis)
HIDRAULICO (Circuito aguilón)
HYDRAULIC (Jib circuit)
IDRAULICO (Circuito bracci telescopici)

Qté-Menge-Cant-Qty-Q.ta | 10 AE | 439 | M

1-MLT630 T
2-
3-
4-MLT634 120 LSU
5-
6-
7-MLT731 T LSU
8-MT732

Rep Hinw Fig Item Rif	Numéro Teil-Nr Numero Part-Nr Part-Nr	Désignation Bezeichnung Descripcion Description Descrizione	1	2	3	4	5	6	7	8	9	10	11	12	13	14	15	16	17	18	19	20
60	401668	Ecrou - Mutter Tuerca - Nut Dado -							3													
61	238285	Ecrou - Mutter Tuerca - Nut Dado -							1													
62	252391	Axe d'articulation - Gelenkachse Eje de articulación - Articulating pin Perno di articolazione -							1													
63	252394	Axe d'articulation - Gelenkachse Eje de articulación - Articulating pin Perno di articolazione -							1													
64	252393	Support - Träger Soporte - Bracket Supporto -							1													
65	252392	Vérin inclinai. D:65mm C:380mm - Neigungzylinder Cilindro de inclinación - Tilting cylinder Cilindro di inclinazione -							1													

10 AE 440

HYDRAULIQUE (Circuit flèche)
HYDRAULIK (Auslegerkreis)
HIDRAULICO (Circuito aguilón)
HYDRAULIC (Jib circuit)
IDRAULICO (Circuito bracci telscopici)

8- MT 732

POUR FLEXIBLE ET RACCORD
FUR SCHLAUCH UND VERSCHRAUBUNG
PARA FLEXIBLE Y RACOR
FOR HOSE AND CONNECTION
PER FLESSIBILE E RACCORDO

12 Ø 2mm Ø 12mm
18 Ø1,6mm Ø20mm

POUR TUBE - FUR ROHR
PARA TUBO - FOR TUBE
PER TUBO

Ø16 mm 40
Ø20 mm 41

▲ JUSQU'A LA MACHINE
BIS DER MASCHINE
HASTA LA MAQUINA
UP TO MACHINE
FINO LA MACCHINA
→N°: 208198

△ A PARTIR DE LA MACHINE
AB DER MASCHINE
A PARTIR DE LA MAQUINA
FROM MACHINE
A PARTIR DA MACCHINA
↦N°: 208199

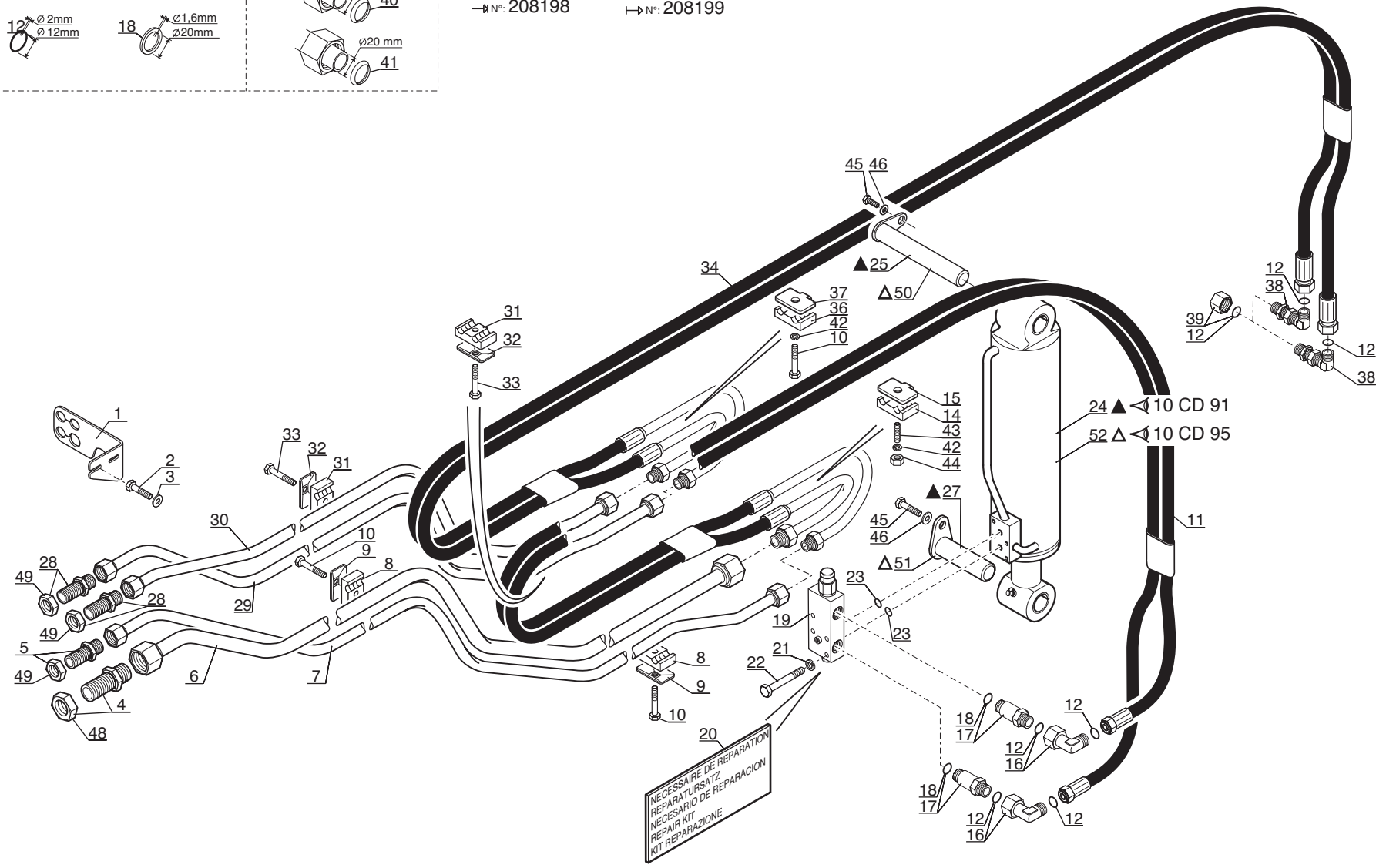

P.A.O. illus

03 / 02 / 06

Catalogue : 547845

1

HYDRAULIQUE (Circuit flèche)
HYDRAULIK (Ausleger kreis)
HIDRAULICO (Circuito aguilón)
HYDRAULIC (Jib circuit)
IDRAULICO (Circuito bracci telescopici)

Qté-Menge-Cant-Qty-Q.ta | 10 AE 440 | M

1-MLT630 T
2-
3-
4-MLT634 120 LSU
5-
6-
7-MLT731 T LSU
8-MT732

Rep Hinw Fig Item Rif	Numéro Teil-Nr Numero Part-Nr Part-Nr	Désignation Bezeichnung Descripcion Description Descrizione	1	2	3	4	5	6	7	8	9	10	11	12	13	14	15	16	17	18	19	20
1	238361	Support - Träger Soporte - Bracket Supporto -								1												
2	42347	Vis H,M 8- 20-8.8-ZN8/C - Schraube Tornillo - Screw Vite -								2												
3	61674	Rondelle M 8 ZN - Unterlegscheibe Arandela - Washer Rondella -								2												
4	238286	Raccord Union Passe-cloison - Verschraubung Racor - Connection Raccordo passaparete -								1												
5	238284	Raccord Union Passe-cloison - Verschraubung Racor - Connection Raccordo passaparete -								1												
6	238744	Tube Ø 20 - Rohr Tubo - Tube Tubo -								1												
7	238742	Tube Ø 16 - Rohr Tubo - Tube Tubo -								1												
8	174204	Demi-collier - Halb-klemme Media abrazadera - Half-clamp Fascetta -								2												
9	168854	Plaque de protection - Schützplatte Placa de protección - Protection plate Piastra di protezione -								2												
10	61323	Vis H,M 8- 35-8.8-ZN8/C - Schraube Tornillo - Screw Vite -								3												
11	251262	Flexible - Schlauch Flexible - Hose Flessibile -								1												

+

6/04/2006

Catalogue : 547845

HYDRAULIQUE (Circuit flèche)
HYDRAULIK (Ausleger kreis)
HIDRAULICO (Circuito aguilón)
HYDRAULIC (Jib circuit)
IDRAULICO (Circuito bracci telescopici)

Qté-Menge-Cant-Qty-Q.ta | 10 AE | 440 | M

1-MLT630 T
2-
3-
4-MLT634 120 LSU
5-
6-
7-MLT731 T LSU
8-MT732

Rep Hinw Fig Item Rif	Numéro Teil-Nr Numero Part-Nr Part-Nr	Désignation Bezeichnung Descripcion Description Descrizione	1	2	3	4	5	6	7	8	9	10	11	12	13	14	15	16	17	18	19	20
12	189956	Joint torique - "0" ring Junta tórica - "0" ring Anello OR -								X												
14	168758	Demi-collier - Halb-klemme Media abrazadera - Half-clamp Fascetta -								1												
15	227057	Plaque de fixation - Befestigung Platte Placa de fijación - Fastening plate Piastra di fissaggio -								1												
16	193325	Raccord Coudé 90° Adapteur - Verschraubung Racor - Connection Raccordo -								2												
17	245240	Raccord Union Prolongateur - Verschraubung Racor - Connection Raccordo -								2												
18	177638	Joint d'étanchéité - Dichtungsring Junta de estanqueidad - Seal Guarnizióne -								X												
19	229571	Valve d'équilibrage - Abgleichen ventil Válvula de equilibrado - Balancing valve Valvola di equilibratura -								1												
20	600907	Nécessaire de réparation - Reparatursatz Necesario de reparación - Repair kit Kit reparazione -								X												
21	42325	Rondelle W 8 ZN - Unterlegscheibe Arandela - Washer Rondella -								4												
22	58531	Vis H,M 8- 50-8.8-ZN8/C - Schraube Tornillo - Screw Vite -								4												
23	189960	Joint torique - "0" ring Junta tórica - "0" ring Anello OR -								2												

Catalogue : 547845

3

HYDRAULIQUE (Circuit flèche)
HYDRAULIK (Ausleger kreis)
HIDRAULICO (Circuito aguilón)
HYDRAULIC (Jib circuit)
IDRAULICO (Circuito bracci telescopici)

Qté-Menge-Cant-Qty-Q.ta | 10 AE | 440 | M

1-MLT630 T
2-
3-
4-MLT634 120 LSU
5-
6-
7-MLT731 T LSU
8-MT732

Rep Hinw Fig Item Rif	Numéro Teil-Nr Numero Part-Nr Part-Nr	Désignation Bezeichnung Descripcion Description Descrizione	1	2	3	4	5	6	7	8	9	10	11	12	13	14	15	16	17	18	19	20
24	245511	Vérin inclinai. D:60mm C:416mm- Neigungzylinder Cilindro de inclinación - Tilting cylinder Cilindro di inclinazione -								1												
25	228380	Axe d'articulation - Gelenkachse Eje de articulación - Articulating pin Perno di articolazione -								1												
27	231904	Axe - Bolzen Eje - Pin Perno -								1												
28	238284	Raccord Union Passe-cloison - Verschraubung Racor - Connection Raccordo passaparete -								2												
29	238740	Tube - Rohr Tubo - Tube Tubo -								1												
30	238738	Tube - Rohr Tubo - Tube Tubo -								1												
31	168758	Demi-collier - Halb-klemme Media abrazadera - Half-clamp Fascetta -								2												
32	168494	Plaque de protection - Schützplatte Placa de protección - Protection plate Piastra di protezione -								2												
33	63754	Vis H,M 8- 30-8.8-ZN8/C - Schraube Tornillo - Screw Vite -								2												
34	251261	Flexible - Schlauch Flexible - Hose Flessibile -								1												
36	168758	Demi-collier - Halb-klemme Media abrazadera - Half-clamp Fascetta -								1												

+

6/04/2006

Catalogue : 547845

HYDRAULIQUE (Circuit flèche)
HYDRAULIK (Ausleger kreis)
HIDRAULICO (Circuito aguilón)
HYDRAULIC (Jib circuit)
IDRAULICO (Circuito bracci telescopici)

Qté-Menge-Cant-Qty-Q.ta | 10 AE 440 | M

1-MLT630 T
2-
3-
4-MLT634 120 LSU
5-
6-
7-MLT731 T LSU
8-MT732

Rep Hinw Fig Item Rif	Numéro Teil-Nr Numero Part-Nr Part-Nr	Désignation Bezeichnung Descripcion Description Descrizione	1	2	3	4	5	6	7	8	9	10	11	12	13	14	15	16	17	18	19	20
37	227057	Plaque de fixation - Befestigung Platte Placa de fijación - Fastening plate Piastra di fissaggio -								1												
38	405951	Raccord Coudé Passe-cloison - Verschraubung Racor - Connection Raccordo -								2												
39	169125	Bouchon - Stopfen Tapón - Plug Tappo -								2												
40	169438	Joint d'étanchéité - Dichtungsring Junta de estanqueidad - Seal Guarnizióne -								X												
41	169439	Joint d'étanchéité - Dichtungsring Junta de estanqueidad - Seal Guarnizióne -								X												
42	42325	Rondelle W 8 ZN - Unterlegscheibe Arandela - Washer Rondella -								2												
43	160092	Vis AHc,M 8- 50-33H-ZN8/C - Schraube Tornillo - Screw Vite -								1												
44	58528	Ecrou H ,M 8 ZN - Mutter Tuerca - Nut Dado -								1												
45	60360	Vis H,M10- 16-8.8-ZN8/C - Schraube Tornillo - Screw Vite -								2												
46	45921	Rondelle SP 11 x 40 x 4 ZN - Unterlegscheibe Arandela - Washer Rondella -								2												
48	238285	Ecrou - Mutter Tuerca - Nut Dado -								1												

5

HYDRAULIQUE (Circuit flèche)
HYDRAULIK (Ausleger kreis)
HIDRAULICO (Circuito aguilón)
HYDRAULIC (Jib circuit)
IDRAULICO (Circuito bracci telescopici)

Qté-Menge-Cant-Qty-Q.ta | 10 AE 440 | M

1-MLT630 T
2-
3-
4-MLT634 120 LSU
5-
6-
7-MLT731 T LSU
8-MT732

Rep Hinw Fig Item Rif	Numéro Teil-Nr Numero Part-Nr Part-Nr	Désignation Bezeichnung Descripcion Description Descrizione	1	2	3	4	5	6	7	8	9	10	11	12	13	14	15	16	17	18	19	20
49	401668	Ecrou - Mutter Tuerca - Nut Dado -								3												
50	252383	Axe d'articulation - Gelenkachse Eje de articulación - Articulating pin Perno di articolazione -								1												
51	252407	Axe - Bolzen Eje - Pin Perno -								1												
52	252406	Vérin inclinai. D:60mm C:416mm - Neigungzylinder Cilindro de inclinación - Tilting cylinder Cilindro di inclinazione -								1												

6/04/2006

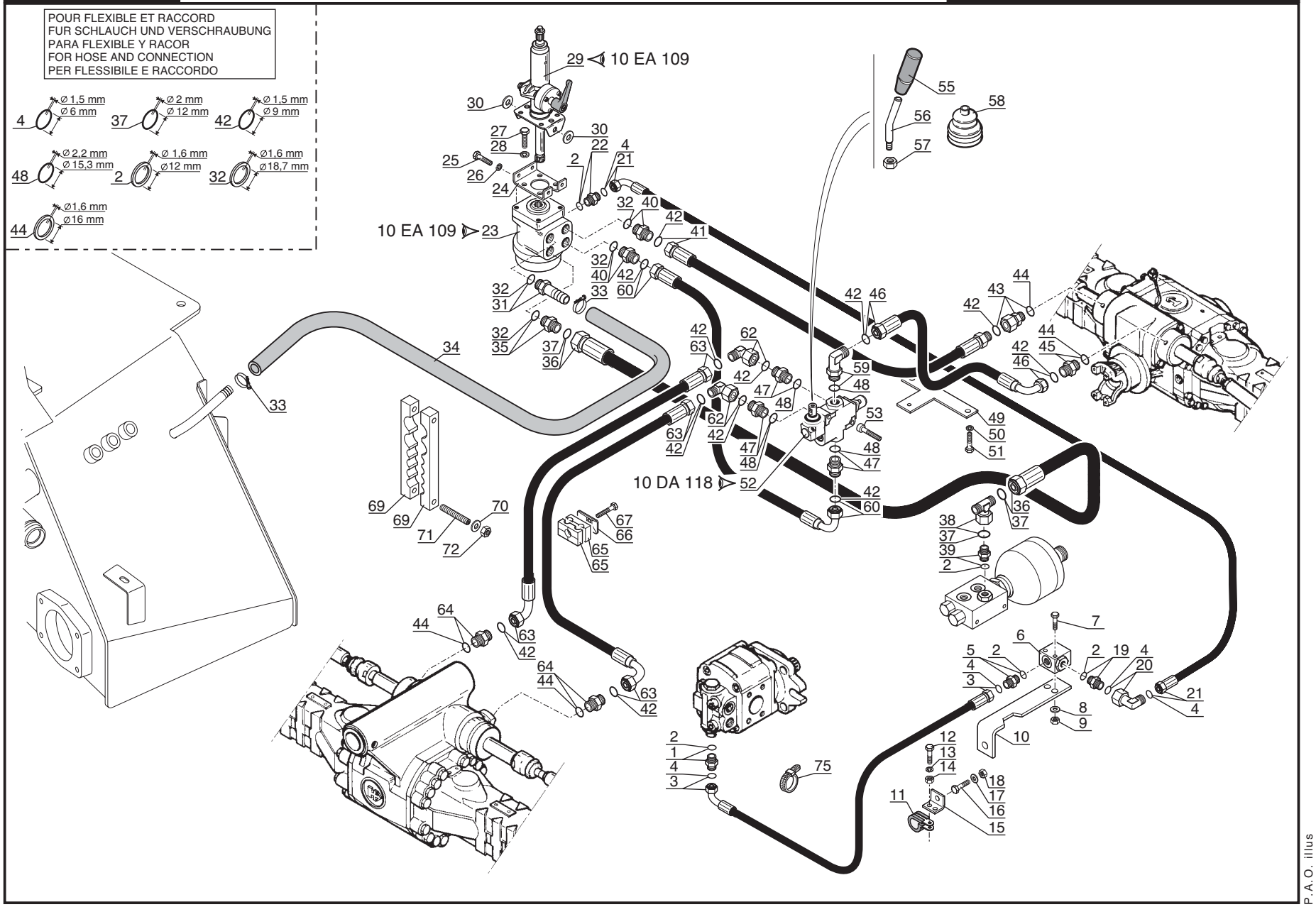
POUR FLEXIBLE ET RACCORD
FUR SCHLAUCH UND VERSCHRAUBUNG
PARA FLEXIBLE Y RACOR
FOR HOSE AND CONNECTION
PER FLESSIBILE E RACCORDO
4 Ø 1,5 mm Ø 6 mm
37 Ø 2 mm Ø 12 mm
42 Ø 1,5 mm Ø 9 mm
48 Ø 2,2 mm Ø 15,3 mm
2 Ø 1,6 mm Ø12 mm
32 Ø1,6 mm Ø18,7 mm
44 Ø1,6 mm Ø16 mm
10 EA 109
10 DA 118

P.A.O. illus

Catalogue : 547845

1

HYDRAULIQUE (Circuit direction)
HYDRAULIK (Lenkungkreis)
HIDRAULICO (Circuito dirección)
HYDRAULIC (Steering circuit)
IDRAULICO (Circuito sterzo)

Qté-Menge-Cant-Qty-Q.ta | 10 BA | 196 | M

1-MLT630 T
2-
3-
4-MLT634 120 LSU
5-
6-
7-MLT731 T LSU
8-MT732

Rep Hinw Fig Item Rif	Numéro Teil-Nr Numero Part-Nr Part-Nr	Désignation Bezeichnung Descripcion Description Descrizione	1	2	3	4	5	6	7	8	9	10	11	12	13	14	15	16	17	18	19	20
1	191197	Raccord Union - Verschraubung Racor - Connection Raccordo -	1																			
2	177636	Joint d'étanchéité - Dichtungsring Junta de estanqueidad - Seal Guarnizióne di tenuta -	X																			
3	514223	Flexible - Schlauch Flexible - Hose Flessibile -	1																			
4	190013	Joint torique - "0" ring Junta tórica - "0" ring Anello OR -	X																			
5	191197	Raccord Union - Verschraubung Racor - Connection Raccordo -	1																			
6	480079	Valve - Ventil Válvula - Valve Valvola -	1																			
7	29481	Vis H,M 6- 45-8.8-ZN5/C - Schraube Tornillo - Screw Vite -	2																			
8	29469	Rondelle M 6 ZN - Unterlegscheibe Arandela - Washer Rondella -	2																			
9	162229	Ecrou H,FR M 6 C 8 ZN..C - Mutter Tuerca - Nut Dado -	2																			
10	225771	Support valve - Ventil träger Soporte válvula - Valve bracket Supporto valvola -	1																			
11	86506	Collier - Spannschelle Abrazadera - Clamp Fascetta -	1																			

8/02/2006

Catalogue : 547845

HYDRAULIQUE (Circuit direction)
HYDRAULIK (Lenkungkreis)
HIDRAULICO (Circuito dirección)
HYDRAULIC (Steering circuit)
IDRAULICO (Circuito sterzo)

1-MLT630 T
2-
3-
4-MLT634 120 LSU
5-
6-
7-MLT731 T LSU
8-MT732

Rep Hinw Fig Item Rif	Numéro Teil-Nr Numero Part-Nr Part-Nr	Désignation Bezeichnung Descripcion Description Descrizione	1	2	3	4	5	6	7	8	9	10	11	12	13	14	15	16	17	18	19	20
12	42347	Vis H,M 8- 20-8.8-ZN8/C - Schraube Tornillo - Screw Vite -	1																			
13	42325	Rondelle W 8 ZN - Unterlegscheibe Arandela - Washer Rondella -	1																			
14	58528	Ecrou H ,M 8 ZN - Mutter Tuerca - Nut Dado -	1																			
15	188798	Patte de fixation - Befestigung auge Brida de fijación - Fastening lug Flangia di fissaggio -	1																			
16	63545	Vis H,M10- 35-8.8-ZN8/C - Schraube Tornillo - Screw Vite -	1																			
17	29437	Rondelle M 10 ZN - Unterlegscheibe Arandela - Washer Rondella -	1																			
18	56354	Ecrou H ,M10 zingué - Mutter Tuerca - Nut Dado -	1																			
19	191197	Raccord Union - Verschraubung Racor - Connection Raccordo -	1																			
20	497922	Raccord Coudé 90° Adapteur - Verschraubung Racor - Connection Raccordo -	1																			
21	208817	Flexible - Schlauch Flexible - Hose Flessibile -	1																			
22	191197	Raccord Union - Verschraubung Racor - Connection Raccordo -	1																			

Catalogue : 547845

HYDRAULIQUE (Circuit direction)
HYDRAULIK (Lenkungkreis)
HIDRAULICO (Circuito dirección)
HYDRAULIC (Steering circuit)
IDRAULICO (Circuito sterzo)

Qté-Menge-Cant-Qty-Q.ta | 10 BA | 196 | M

1-MLT630 T
2-
3-
4-MLT634 120 LSU
5-
6-
7-MLT731 T LSU
8-MT732

Rep Hinw Fig Item Rif	Numéro Teil-Nr Numero Part-Nr Part-Nr	Désignation Bezeichnung Descripcion Description Descrizione	1	2	3	4	5	6	7	8	9	10	11	12	13	14	15	16	17	18	19	20
23	197335	Corps de pompe de direction - Lenkung pumpe körper Cuerpo de bomba de dirección - Steering pump body Corpo di pompa di sterzo -	1																			
24	224869	Support - Träger Soporte - Bracket Supporto -	1																			
25	42347	Vis H,M 8- 20-8.8-ZN8/C - Schraube Tornillo - Screw Vite -	4																			
26	42325	Rondelle W 8 ZN - Unterlegscheibe Arandela - Washer Rondella -	4																			
27	5804	Vis H,M10- 25-8.8-ZN8/C - Schraube Tornillo - Screw Vite -	4																			
28	42232	Rondelle W10 ZN - Unterlegscheibe Arandela - Washer Rondella -	4																			
29	224789	Colonne de direction - Lenksaüle Columna de dirección - Steering column Colonna sterzo -	1																			
30	48124	Rondelle SP 14,5x 45 x 4 ZN - Unterlegscheibe Arandela - Washer Rondella -	2																			
31	224947	Raccord Union Cranté - Verschraubung Racor - Connection Raccordo -	1																			
32	184787	Joint d'étanchéité - Dichtungsring Junta de estanqueidad - Seal Guarnizióne di tenuta -	X																			
33	203512	Collier - Spannschelle Abrazadera - Clamp Fascetta -	2																			

8/02/2006

Catalogue : 547845

HYDRAULIQUE (Circuit direction)
HYDRAULIK (Lenkungkreis)
HIDRAULICO (Circuito dirección)
HYDRAULIC (Steering circuit)
IDRAULICO (Circuito sterzo)

Qté-Menge-Cant-Qty-Q.ta | 10 BA | 196 | M

1-MLT630 T
2-
3-
4-MLT634 120 LSU
5-
6-
7-MLT731 T LSU
8-MT732

Rep Hinw Fig Item Rif	Numéro Teil-Nr Numero Part-Nr Part-Nr	Désignation Bezeichnung Descripcion Description Descrizione	1	2	3	4	5	6	7	8	9	10	11	12	13	14	15	16	17	18	19	20
34	232486	Durit - Schlauch Tubo flexible - Hose Manicotto -	1																			
35	480158	Raccord Union - Verschraubung Racor - Connection Raccordo -	1																			
36	232485	Flexible - Schlauch Flexible - Hose Flessibile -	1																			
37	189956	Joint torique - "0" ring Junta tórica - "0" ring Anello OR -	X																			
38	217048	Raccord Té Adapteur - Verschraubung Racor - Connection Raccordo -	1																			
39	217097	Raccord Union - Verschraubung Racor - Connection Raccordo -	1																			
40	190887	Raccord Union - Verschraubung Racor - Connection Raccordo -	2																			
41	211704	Flexible (Lg 1450) - Schlauch Flexible - Hose Flessibile -	1																			
42	190874	Joint torique - "0" ring Junta tórica - "0" ring Anello OR -	X																			
43	217052	Raccord Adapteur - Verschraubung Racor - Connection Raccordo -	1																			
44	177637	Joint d'étanchéité - Dichtungsring Junta de estanqueidad - Seal Guarnizióne -	X																			

5

Catalogue : 547845

HYDRAULIQUE (Circuit direction)
HYDRAULIK (Lenkungkreis)
HIDRAULICO (Circuito dirección)
HYDRAULIC (Steering circuit)
IDRAULICO (Circuito sterzo)

Qté-Menge-Cant-Qty-Q.ta | 10 BA | 196 | M

1-MLT630 T
2-
3-
4-MLT634 120 LSU
5-
6-
7-MLT731 T LSU
8-MT732

Rep Hinw Fig Item Rif	Numéro Teil-Nr Numero Part-Nr Part-Nr	Désignation Bezeichnung Descripcion Description Descrizione		1	2	3	4	5	6	7	8	9	10	11	12	13	14	15	16	17	18	19	20
45	405064	Raccord Union Racor Raccordo	- Verschraubung - Connection -	1																			
46	209615	Flexible (Lg 1300) Flexible Flessibile	- Schlauch - Hose -	1																			
47	168753	Raccord Union Racor Raccordo	- Verschraubung - Connection -	3																			
48	169552	Joint torique Junta torica Anello OR	- "O" ring - "O" ring -	X																			
49	230725	Patte de fixation Brida de fijación Flangia di fissaggio	- Befestigung auge - Fastening lug -	1																			
50	42325	Rondelle W 8 ZN Arandela Rondella	- Unterlegscheibe - Washer -	2																			
51	42347	Vis H,M 8- 20-8.8-ZN8/C Tornillo Vite	- Schraube - Screw -	2																			
52	226090	Distributeur Distribuidor Distributore	- Kommandosteuerventil - Valve bank -	1																			
53	5324	Vis CHc,M 8- 50 zinguée Tornillo Vite	- Schraube - Screw -	2																			
55	202226	Poignée Agarrador Maniglia	- Handgriff - Handle -	1																			
56	230078	Levier Palanca Leva	- Hebel - Lever -	1																			

+

8/02/2006

Catalogue : 547845

HYDRAULIQUE (Circuit direction)
HYDRAULIK (Lenkungkreis)
HIDRAULICO (Circuito dirección)
HYDRAULIC (Steering circuit)
IDRAULICO (Circuito sterzo)

Qté-Menge-Cant-Qty-Q.ta | 10 BA | 196 | M

1-MLT630 T
2-
3-
4-MLT634 120 LSU
5-
6-
7-MLT731 T LSU
8-MT732

Rep Hinw Fig Item Rif	Numéro Teil-Nr Numero Part-Nr Part-Nr	Désignation Bezeichnung Descripcion Description Descrizione	1	2	3	4	5	6	7	8	9	10	11	12	13	14	15	16	17	18	19	20
57	58528	Ecrou H ,M 8 ZN Tuerca Dado	- Mutter - Nut -	1																		
58	227123	Soufflet Fuelle Soffietto	- Blasebalg - Bellows -	1																		
59	230556	Raccord Union Racor Raccordo	- Verschraubung - Connection -	1																		
60	203681	Flexible (Lg 700) Flexible Flessibile	- Schlauch - Hose -	1																		
62	197233	Raccord Coudé 90° Adapteur Racor Raccordo	- Verschraubung - Connection -	2																		
63	211709	Flexible (Lg 1800) Flexible Flessibile	- Schlauch - Hose -	2																		
64	405064	Raccord Union Racor Raccordo	- Verschraubung - Connection -	2																		
65	168758	Demi-collier Media abrazadera Fascetta	- Halb-klemme - Half-clamp -	2																		
66	168494	Plaque de protection Placa de protección Piastra di protezione	- Schützplatte - Protection plate -	1																		
67	58530	Vis H,M 8- 45-8.8-ZN8/C Tornillo Vite	- Schraube - Screw -	1																		
69	232464	Demi-collier Media abrazadera Fascetta	- Halb-klemme - Half-clamp -	2																		

Catalogue : 547845

7

HYDRAULIQUE (Circuit direction)
HYDRAULIK (Lenkungkreis)
HIDRAULICO (Circuito dirección)
HYDRAULIC (Steering circuit)
IDRAULICO (Circuito sterzo)

Qté-Menge-Cant-Qty-Q.ta | 10 BA | 196 | M

1-MLT630 T
2-
3-
4-MLT634 120 LSU
5-
6-
7-MLT731 T LSU
8-MT732

Rep Hinw Fig Item Rif	Numéro Teil-Nr Numero Part-Nr Part-Nr	Désignation Bezeichnung Descripcion Description Descrizione	1	2	3	4	5	6	7	8	9	10	11	12	13	14	15	16	17	18	19	20
70	29469	Rondelle M 6 ZN - Unterlegscheibe Arandela - Washer Rondella -	2																			
71	234197	Vis AHc,M 6- 50-33H-ZN8/NOIR - Schraube Tornillo - Screw Vite -	2																			
72	25714	Ecrou H ,M 6 ZN - Mutter Tuerca - Nut Dado -	2																			
75	21980	Collier - Spannschelle Abrazadera - Clamp Fascetta -	3																			

8/02/2006

10 BA 197

HYDRAULIQUE (Circuit direction)
HYDRAULIK (Lenkungkreis)
HIDRAULICO (Circuito direccion)
HYDRAULIC (Steering circuit)
IDRAULICO (Circuito sterzo)

4- MLT 634 120 LSU
7- MLT 731 Turbo LSU

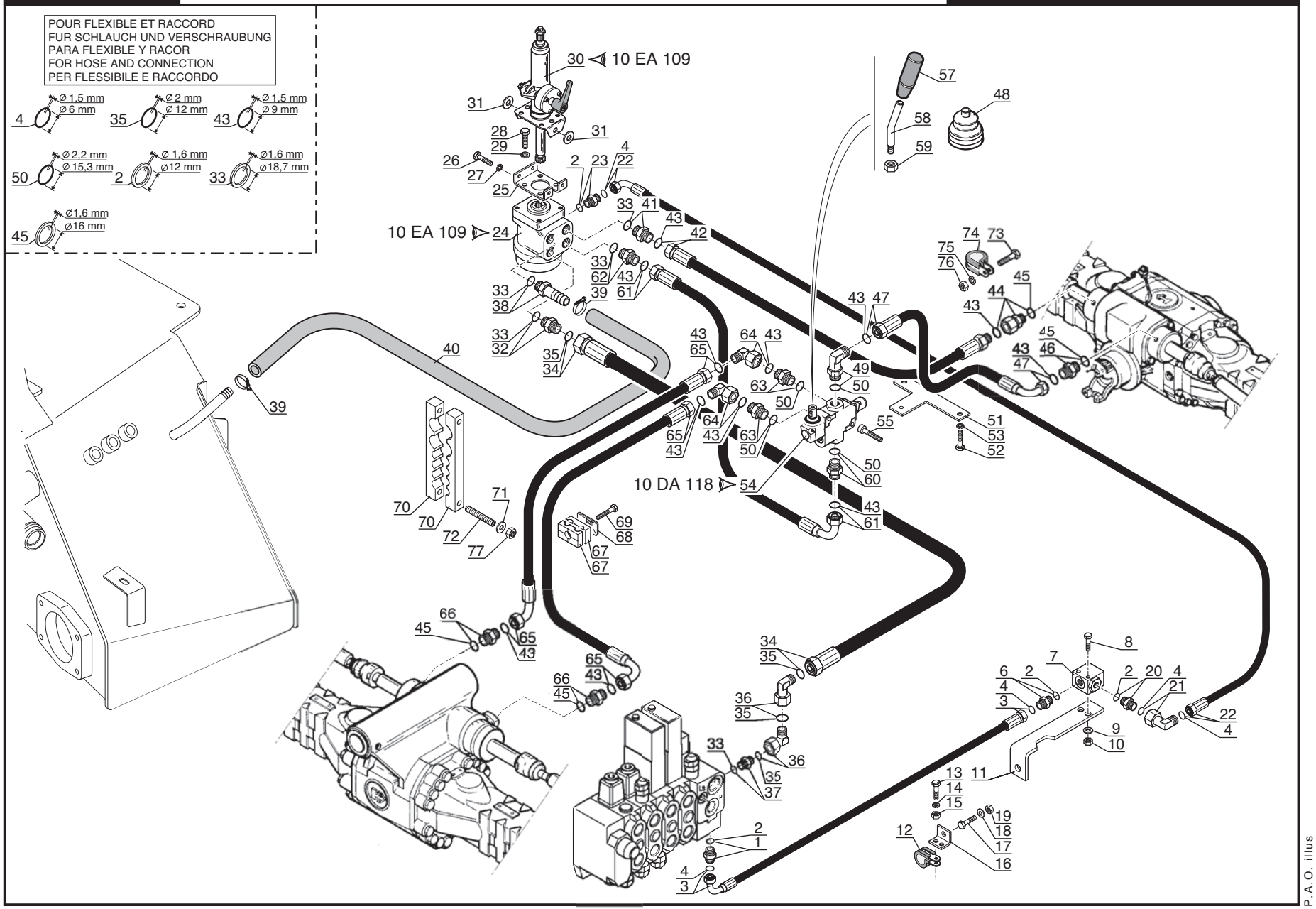

P.A.O. illus

Catalogue : 547845

1

HYDRAULIQUE (Circuit direction)
HYDRAULIK (Lenkungkreis)
HIDRAULICO (Circuito dirección)
HYDRAULIC (Steering circuit)
IDRAULICO (Circuito sterzo)

Qté-Menge-Cant-Qty-Q.ta | 10 BA | 197 | M

1-MLT630 T
2-
3-
4-MLT634 120 LSU
5-
6-
7-MLT731 T LSU
8-MT732

Rep Hinw Fig Item Rif	Numéro Teil-Nr Numero Part-Nr Part-Nr	Désignation Bezeichnung Descripcion Description Descrizione	1	2	3	4	5	6	7	8	9	10	11	12	13	14	15	16	17	18	19	20
1	191197	Raccord Union Racor Raccordo				1			1													
2	177636	Joint d'étanchéité Junta de estanqueidad Guarnizióne di tenuta				X			X													
3	247875	Flexible (Lg 1150) Flexible Flessibile				1			1													
4	190013	Joint torique Junta tórica Anello OR				X			X													
6	191197	Raccord Union Racor Raccordo				1			1													
7	480079	Valve Válvula Valvola				1			1													
8	29481	Vis H,M 6- 45-8.8-ZN5/C Tornillo Vite				2			2													
9	29469	Rondelle M 6 ZN Arandela Rondella				2			2													
10	162229	Ecrou H,FR M 6 C 8 ZN..C Tuerca Dado				2			2													
11	225771	Support valve Soporte válvula Supporto valvola				1			1													
12	175751	Collier Abrazadera Fascetta				1			1													

8/02/2006

Catalogue : 547845

HYDRAULIQUE (Circuit direction)
HYDRAULIK (Lenkungkreis)
HIDRAULICO (Circuito dirección)
HYDRAULIC (Steering circuit)
IDRAULICO (Circuito sterzo)

1-MLT630 T
2-
3-
4-MLT634 120 LSU
5-
6-
7-MLT731 T LSU
8-MT732

Rep Hinw Fig Item Rif	Numéro Teil-Nr Numero Part-Nr Part-Nr	Désignation Bezeichnung Descripcion Description Descrizione	1	2	3	4	5	6	7	8	9	10	11	12	13	14	15	16	17	18	19	20
13	63754	Vis H,M 8- 30-8.8-ZN8/C - Schraube Tornillo - Screw Vite -				1			1													
14	42325	Rondelle W 8 ZN - Unterlegscheibe Arandela - Washer Rondella -				1			1													
15	58528	Ecrou H ,M 8 ZN - Mutter Tuerca - Nut Dado -				1			1													
16	188798	Patte de fixation - Befestigung auge Brida de fijación - Fastening lug Flangia di fissaggio -				1			1													
17	63545	Vis H,M10- 35-8.8-ZN8/C - Schraube Tornillo - Screw Vite -				1			1													
18	42232	Rondelle W10 ZN - Unterlegscheibe Arandela - Washer Rondella -				1			1													
19	56354	Ecrou H ,M10 zingué - Mutter Tuerca - Nut Dado -				1			1													
20	191197	Raccord Union - Verschraubung Racor - Connection Raccordo -				1			1													
21	497922	Raccord Coudé 90° Adapteur - Verschraubung Racor - Connection Raccordo -				1			1													
22	247875	Flexible (Lg 1150) - Schlauch Flexible - Hose Flessibile -				1			1													
23	191197	Raccord Union - Verschraubung Racor - Connection Raccordo -				1			1													

Catalogue : 547845

HYDRAULIQUE (Circuit direction)
HYDRAULIK (Lenkungkreis)
HIDRAULICO (Circuito dirección)
HYDRAULIC (Steering circuit)
IDRAULICO (Circuito sterzo)

1-MLT630 T
2-
3-
4-MLT634 120 LSU
5-
6-
7-MLT731 T LSU
8-MT732

Rep Hinw Fig Item Rif	Numéro Teil-Nr Numero Part-Nr Part-Nr	Désignation Bezeichnung Descripcion Description Descrizione	1	2	3	4	5	6	7	8	9	10	11	12	13	14	15	16	17	18	19	20
24	197335	Corps de pompe de direction - Lenkung pumpe körper Cuerpo de bomba de dirección - Steering pump body Corpo di pompa di sterzo -				1			1													
25	224869	Support - Träger Soporte - Bracket Supporto -				1			1													
26	42347	Vis H,M 8- 20-8.8-ZN8/C - Schraube Tornillo - Screw Vite -				4			4													
27	42325	Rondelle W 8 ZN - Unterlegscheibe Arandela - Washer Rondella -				4			4													
28	5804	Vis H,M10- 25-8.8-ZN8/C - Schraube Tornillo - Screw Vite -				4			4													
29	42232	Rondelle W10 ZN - Unterlegscheibe Arandela - Washer Rondella -				4			4													
30	224789	Colonne de direction - Lenksaüle Columna de dirección - Steering column Colonna sterzo -				1			1													
31	48124	Rondelle SP 14,5x 45 x 4 ZN - Unterlegscheibe Arandela - Washer Rondella -				2			2													
32	480158	Raccord Union - Verschraubung Racor - Connection Raccordo -				1			1													
33	184787	Joint d'étanchéité - Dichtungsring Junta de estanqueidad - Seal Guarnizióne di tenuta -				X			X													
34	248244	Flexible - Schlauch Flexible - Hose Flessibile -				1			1													

8/02/2006

Catalogue : 547845

HYDRAULIQUE (Circuit direction)
HYDRAULIK (Lenkungkreis)
HIDRAULICO (Circuito dirección)
HYDRAULIC (Steering circuit)
IDRAULICO (Circuito sterzo)

1-MLT630 T
2-
3-
4-MLT634 120 LSU
5-
6-
7-MLT731 T LSU
8-MT732

Rep Hinw Fig Item Rif	Numéro Teil-Nr Numero Part-Nr Part-Nr	Désignation Bezeichnung Descripcion Description Descrizione	1	2	3	4	5	6	7	8	9	10	11	12	13	14	15	16	17	18	19	20
35	189956	Joint torique - "0" ring Junta tórica - "0" ring Anello OR -				X			X													
36	193325	Raccord Coudé 90° Adapteur - Verschraubung Racor - Connection Raccordo -				2			2													
37	480158	Raccord Union - Verschraubung Racor - Connection Raccordo -				1			1													
38	224947	Raccord Union Cranté - Verschraubung Racor - Connection Raccordo -				1			1													
39	203512	Collier - Spannschelle Abrazadera - Clamp Fascetta -				2			2													
40	232486	Durit - Schlauch Tubo flexible - Hose Manicotto -				1			1													
41	190887	Raccord Union - Verschraubung Racor - Connection Raccordo -				1			1													
42	248309	Flexible (Lg 1450) - Schlauch Flexible - Hose Flessibile -				1			1													
43	190874	Joint torique - "0" ring Junta tórica - "0" ring Anello OR -				X			X													
44	217052	Raccord Adapteur - Verschraubung Racor - Connection Raccordo -				1			1													
45	177637	Joint d'étanchéité - Dichtungsring Junta de estanqueidad - Seal Guarnizióne -				X			X													

Catalogue : 547845

HYDRAULIQUE (Circuit direction)
HYDRAULIK (Lenkungkreis)
HIDRAULICO (Circuito dirección)
HYDRAULIC (Steering circuit)
IDRAULICO (Circuito sterzo)

Qté-Menge-Cant-Qty-Q.ta | 10 BA 197 | M

1-MLT630 T
2-
3-
4-MLT634 120 LSU
5-
6-
7-MLT731 T LSU
8-MT732

Rep Hinw Fig Item Rif	Numéro Teil-Nr Numero Part-Nr Part-Nr	Désignation Bezeichnung Descripcion Description Descrizione	1	2	3	4	5	6	7	8	9	10	11	12	13	14	15	16	17	18	19	20
46	405064	Raccord Union - Verschraubung Racor - Connection Raccordo -				1			1													
47	247864	Flexible (Lg 1300) - Schlauch Flexible - Hose Flessibile -				1			1													
48	227123	Soufflet - Blasebalg Fuelle - Bellows Soffietto -				1			1													
49	230556	Raccord Union - Verschraubung Racor - Connection Raccordo -				1			1													
50	169552	Joint torique - "O" ring Junta torica - "O" ring Anello OR -				X			X													
51	230725	Patte de fixation - Befestigung auge Brida de fijación - Fastening lug Flangia di fissaggio -				1			1													
52	42347	Vis H,M 8- 20-8.8-ZN8/C - Schraube Tornillo - Screw Vite -				2			2													
53	42325	Rondelle W 8 ZN - Unterlegscheibe Arandela - Washer Rondella -				2			2													
54	226090	Distributeur - Kommandosteuerventil Distribuidor - Valve bank Distributore -				1			1													
55	5324	Vis CHc,M 8- 50 zinguée - Schraube Tornillo - Screw Vite -				2			2													
57	202226	Poignée - Handgriff Agarrador - Handle Maniglia -				1			1													

8/02/2006

Catalogue : 547845

HYDRAULIQUE (Circuit direction)
HYDRAULIK (Lenkungkreis)
HIDRAULICO (Circuito dirección)
HYDRAULIC (Steering circuit)
IDRAULICO (Circuito sterzo)

Qté-Menge-Cant-Qty-Q.ta

1-MLT630 T
2-
3-
4-MLT634 120 LSU
5-
6-
7-MLT731 T LSU
8-MT732

Rep Hinw Fig Item Rif	Numéro Teil-Nr Numero Part-Nr Part-Nr	Désignation Bezeichnung Descripcion Description Descrizione	1	2	3	4	5	6	7	8	9	10	11	12	13	14	15	16	17	18	19	20
58	230078	Levier - Hebel Palanca - Lever Leva -				1			1													
59	58528	Ecrou H ,M 8 ZN - Mutter Tuerca - Nut Dado -				1			1													
60	168753	Raccord Union - Verschraubung Racor - Connection Raccordo -				1			1													
61	248239	Flexible (Lg 700) - Schlauch Flexible - Hose Flessibile -				1			1													
62	190887	Raccord Union - Verschraubung Racor - Connection Raccordo -				1			1													
63	168753	Raccord Union - Verschraubung Racor - Connection Raccordo -				2			2													
64	197233	Raccord Coudé 90° Adapteur - Verschraubung Racor - Connection Raccordo -				2			2													
65	248243	Flexible (Lg 1800) - Schlauch Flexible - Hose Flessibile -				2			2													
66	405064	Raccord Union - Verschraubung Racor - Connection Raccordo -				2			2													
67	168758	Demi-collier - Halb-klemme Media abrazadera - Half-clamp Fascetta -				2			2													
68	168494	Plaque de protection - Schützplatte Placa de protección - Protection plate Piastra di protezione -				1			1													

Catalogue : 547845

HYDRAULIQUE (Circuit direction)
HYDRAULIK (Lenkungkreis)
HIDRAULICO (Circuito dirección)
HYDRAULIC (Steering circuit)
IDRAULICO (Circuito sterzo)

1-MLT630 T
2-
3-
4-MLT634 120 LSU
5-
6-
7-MLT731 T LSU
8-MT732

Rep Hinw Fig Item Rif	Numéro Teil-Nr Numero Part-Nr Part-Nr	Désignation Bezeichnung Descripcion Description Descrizione	1	2	3	4	5	6	7	8	9	10	11	12	13	14	15	16	17	18	19	20
69	58530	Vis H,M 8- 45-8.8-ZN8/C - Schraube Tornillo - Screw Vite -				1			1													
70	232464	Demi-collier - Halb-klemme Media abrazadera - Half-clamp Fascetta -				2			2													
71	29469	Rondelle M 6 ZN - Unterlegscheibe Arandela - Washer Rondella -				2			2													
72	234197	Vis AHc,M 6- 50-33H-ZN8/NOIR - Schraube Tornillo - Screw Vite -				2			2													
73	57446	Vis H,M 8- 25-8.8-ZN8/C - Schraube Tornillo - Screw Vite -				1			1													
74	175751	Collier - Spannschelle Abrazadera - Clamp Fascetta -				1			1													
75	42325	Rondelle W 8 ZN - Unterlegscheibe Arandela - Washer Rondella -				1			1													
76	58528	Ecrou H ,M 8 ZN - Mutter Tuerca - Nut Dado -				1			1													
77	25714	Ecrou H ,M 6 ZN - Mutter Tuerca - Nut Dado -				2			2													

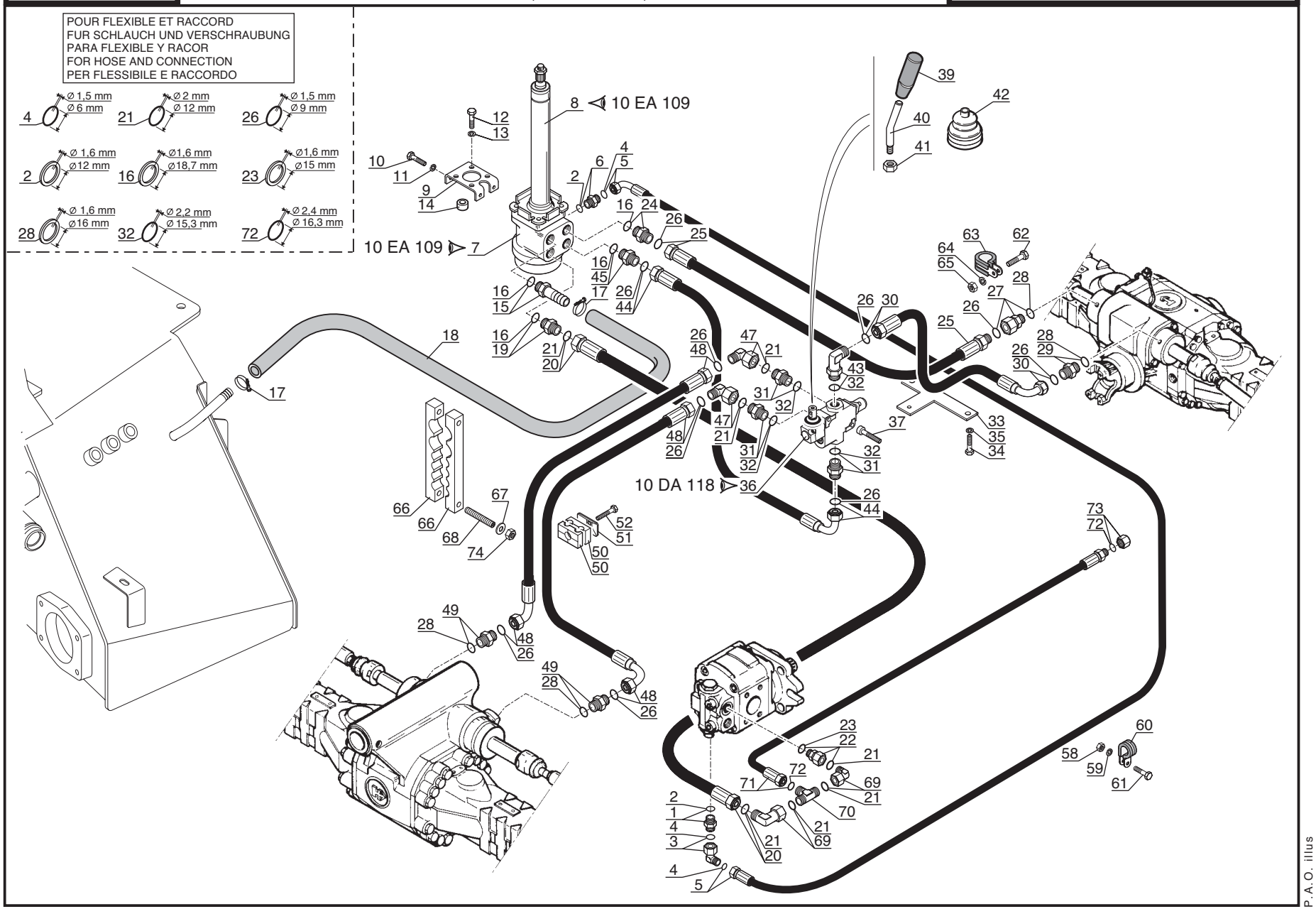
POUR FLEXIBLE ET RACCORD
FUR SCHLAUCH UND VERSCHRAUBUNG
PARA FLEXIBLE Y RACOR
FOR HOSE AND CONNECTION
PER FLESSIBILE E RACCORDO
4 Ø 1,5 mm Ø 6 mm
21 Ø 2 mm Ø 12 mm
26 Ø 1,5 mm Ø 9 mm
2 Ø 1,6 mm Ø12 mm
16 Ø1,6 mm Ø18,7 mm
23 Ø1,6 mm Ø15 mm
28 Ø 1,6 mm Ø16 mm
32 Ø 2,2 mm Ø 15,3 mm
72 Ø 2,4 mm Ø 16,3 mm
10 EA 109
10 EA 109
10 DA 118

P.A.O. illus

Catalogue : 547845

1

HYDRAULIQUE (Circuit direction)
HYDRAULIK (Lenkungkreis)
HIDRAULICO (Circuito dirección)
HYDRAULIC (Steering circuit)
IDRAULICO (Circuito sterzo)

Qté-Menge-Cant-Qty-Q.ta | 10 BA | 198 | M

1-MLT630 T
2-
3-
4-MLT634 120 LSU
5-
6-
7-MLT731 T LSU
8-MT732

Rep Hinw Fig Item Rif	Numéro Teil-Nr Numero Part-Nr Part-Nr	Désignation Bezeichnung Descripcion Description Descrizione	1	2	3	4	5	6	7	8	9	10	11	12	13	14	15	16	17	18	19	20
1	191197	Raccord Union - Verschraubung Racor - Connection Raccordo -								1												
2	177636	Joint d'étanchéité - Dichtungsring Junta de estanqueidad - Seal Guarnizióne di tenuta -								X												
3	497922	Raccord Coudé 90° Adapteur - Verschraubung Racor - Connection Raccordo -								1												
4	190013	Joint torique - "0" ring Junta tórica - "0" ring Anello OR -								X												
5	232742	Flexible (Lg 2050) - Schlauch Flexible - Hose Flessibile -								1												
6	191197	Raccord Union - Verschraubung Racor - Connection Raccordo -								1												
7	197335	Corps de pompe de direction - Lenkung pumpe körper Cuerpo de bomba de dirección - Steering pump body Corpo di pompa di sterzo -								1												
8	30327	Colonne de direction - Lenksaüle Columna de dirección - Steering column Colonna sterzo -								1												
9	224869	Support - Träger Soporte - Bracket Supporto -								1												
10	42347	Vis H,M 8- 20-8.8-ZN8/C - Schraube Tornillo - Screw Vite -								4												
11	42325	Rondelle W 8 ZN - Unterlegscheibe Arandela - Washer Rondella -								4												

22/09/2004

Catalogue : 547845

HYDRAULIQUE (Circuit direction)
HYDRAULIK (Lenkungkreis)
HIDRAULICO (Circuito dirección)
HYDRAULIC (Steering circuit)
IDRAULICO (Circuito sterzo)

1-MLT630 T
2-
3-
4-MLT634 120 LSU
5-
6-
7-MLT731 T LSU
8-MT732

Rep Hinw Fig Item Rif	Numéro Teil-Nr Numero Part-Nr Part-Nr	Désignation Bezeichnung Descripcion Description Descrizione	1	2	3	4	5	6	7	8	9	10	11	12	13	14	15	16	17	18	19	20
12	58535	Vis H,M10- 40-8.8-ZN8/C - Schraube Tornillo - Screw Vite -								4												
13	42232	Rondelle W10 ZN - Unterlegscheibe Arandela - Washer Rondella -								4												
14	251784	Rondelle SP 11 x 20 x12 - Unterlegscheibe Arandela - Washer Rondella -								4												
15	224947	Raccord Union Cranté - Verschraubung Racor - Connection Raccordo -	4							1												
16	184787	Joint d'étanchéité - Dichtungsring Junta de estanqueidad - Seal Guarnizióne di tenuta -								X												
17	203512	Collier - Spannschelle Abrazadera - Clamp Fascetta -								2												
18	232486	Durit - Schlauch Tubo flexible - Hose Manicotto -								1												
19	480158	Raccord Union - Verschraubung Racor - Connection Raccordo -								1												
20	209635	Flexible (Lg 1850) - Schlauch Flexible - Hose Flessibile -								1												
21	189956	Joint torique - "0" ring Junta tórica - "0" ring Anello OR -								X												
22	193773	Raccord Union - Verschraubung Racor - Connection Raccordo -								1												

Catalogue : 547845

HYDRAULIQUE (Circuit direction)
HYDRAULIK (Lenkungkreis)
HIDRAULICO (Circuito dirección)
HYDRAULIC (Steering circuit)
IDRAULICO (Circuito sterzo)

Qté-Menge-Cant-Qty-Q.ta | 10 BA | 198 | M

1-MLT630 T
2-
3-
4-MLT634 120 LSU
5-
6-
7-MLT731 T LSU
8-MT732

Rep Hinw Fig Item Rif	Numéro Teil-Nr Numero Part-Nr Part-Nr	Désignation Bezeichnung Descripcion Description Descrizione	1	2	3	4	5	6	7	8	9	10	11	12	13	14	15	16	17	18	19	20
23	190877	Joint d'étanchéité - Dichtungsring Junta de estanqueidad - Seal Guarnizióne di tenuta -								X												
24	190887	Raccord Union - Verschraubung Racor - Connection Raccordo -								1												
25	211704	Flexible (Lg 1450) - Schlauch Flexible - Hose Flessibile -								1												
26	190874	Joint torique - "0" ring Junta tórica - "0" ring Anello OR -								X												
27	217052	Raccord Adapteur - Verschraubung Racor - Connection Raccordo -								1												
28	177637	Joint d'étanchéité - Dichtungsring Junta de estanqueidad - Seal Guarnizióne -								X												
29	405064	Raccord Union - Verschraubung Racor - Connection Raccordo -								1												
30	209615	Flexible (Lg 1300) - Schlauch Flexible - Hose Flessibile -								1												
31	168753	Raccord Union - Verschraubung Racor - Connection Raccordo -								3												
32	169552	Joint torique - "O" ring Junta torica - "O" ring Anello OR -								X												
33	230725	Patte de fixation - Befestigung auge Brida de fijación - Fastening lug Flangia di fissaggio -								1												

22/09/2004

Catalogue : 547845

HYDRAULIQUE (Circuit direction)
HYDRAULIK (Lenkungkreis)
HIDRAULICO (Circuito dirección)
HYDRAULIC (Steering circuit)
IDRAULICO (Circuito sterzo)

Qté-Menge-Cant-Qty-Q.ta | 10 BA | 198 | M

1-MLT630 T
2-
3-
4-MLT634 120 LSU
5-
6-
7-MLT731 T LSU
8-MT732

Rep Hinw Fig Item Rif	Numéro Teil-Nr Numero Part-Nr Part-Nr	Désignation Bezeichnung Descripcion Description Descrizione	1	2	3	4	5	6	7	8	9	10	11	12	13	14	15	16	17	18	19	20
34	42347	Vis H,M 8- 20-8.8-ZN8/C - Schraube Tornillo - Screw Vite -								2												
35	42325	Rondelle W 8 ZN - Unterlegscheibe Arandela - Washer Rondella -								2												
36	226090	Distributeur - Kommandosteuerventil Distribuidor - Valve bank Distributore -								1												
37	5324	Vis CHc,M 8- 50 zinguée - Schraube Tornillo - Screw Vite -								2												
39	202226	Poignée - Handgriff Agarrador - Handle Maniglia -								1												
40	230078	Levier - Hebel Palanca - Lever Leva -								1												
41	58528	Ecrou H ,M 8 ZN - Mutter Tuerca - Nut Dado -								1												
42	227123	Soufflet - Blasebalg Fuelle - Bellows Soffietto -								1												
43	230556	Raccord Union - Verschraubung Racor - Connection Raccordo -								1												
44	203681	Flexible (Lg 700) - Schlauch Flexible - Hose Flessibile -								1												
45	190887	Raccord Union - Verschraubung Racor - Connection Raccordo -								1												

Catalogue : 547845

HYDRAULIQUE (Circuit direction)
HYDRAULIK (Lenkungkreis)
HIDRAULICO (Circuito dirección)
HYDRAULIC (Steering circuit)
IDRAULICO (Circuito sterzo)

Qté-Menge-Cant-Qty-Q.ta | 10 BA | 198 | M

1-MLT630 T
2-
3-
4-MLT634 120 LSU
5-
6-
7-MLT731 T LSU
8-MT732

Rep Hinw Fig Item Rif	Numéro Teil-Nr Numero Part-Nr Part-Nr	Désignation Bezeichnung Descripcion Description Descrizione	1	2	3	4	5	6	7	8	9	10	11	12	13	14	15	16	17	18	19	20
47	197233	Raccord Coudé 90° Adapteur - Verschraubung Racor - Connection Raccordo -								2												
48	211709	Flexible (Lg 1800) - Schlauch Flexible - Hose Flessibile -								2												
49	405064	Raccord Union - Verschraubung Racor - Connection Raccordo -								2												
50	168758	Demi-collier - Halb-klemme Media abrazadera - Half-clamp Fascetta -								2												
51	168494	Plaque de protection - Schützplatte Placa de protección - Protection plate Piastra di protezione -								1												
52	58530	Vis H,M 8- 45-8.8-ZN8/C - Schraube Tornillo - Screw Vite -								1												
58	58528	Ecrou H ,M 8 ZN - Mutter Tuerca - Nut Dado -								1												
59	42325	Rondelle W 8 ZN - Unterlegscheibe Arandela - Washer Rondella -								1												
60	175751	Collier - Spannschelle Abrazadera - Clamp Fascetta -								1												
61	63754	Vis H,M 8- 30-8.8-ZN8/C - Schraube Tornillo - Screw Vite -								1												
62	57446	Vis H,M 8- 25-8.8-ZN8/C - Schraube Tornillo - Screw Vite -								1												

+

22/09/2004

Catalogue : 547845

HYDRAULIQUE (Circuit direction)
HYDRAULIK (Lenkungkreis)
HIDRAULICO (Circuito dirección)
HYDRAULIC (Steering circuit)
IDRAULICO (Circuito sterzo)

Qté-Menge-Cant-Qty-Q.ta | 10 BA | 198 | M

1-MLT630 T
2-
3-
4-MLT634 120 LSU
5-
6-
7-MLT731 T LSU
8-MT732

Rep Hinw Fig Item Rif	Numéro Teil-Nr Numero Part-Nr Part-Nr	Désignation Bezeichnung Descripcion Description Descrizione	1	2	3	4	5	6	7	8	9	10	11	12	13	14	15	16	17	18	19	20
63	175751	Collier - Spannschelle Abrazadera - Clamp Fascetta -								1												
64	42325	Rondelle W 8 ZN - Unterlegscheibe Arandela - Washer Rondella -								1												
65	58528	Ecrou H ,M 8 ZN - Mutter Tuerca - Nut Dado -								1												
66	232464	Demi-collier - Halb-klemme Media abrazadera - Half-clamp Fascetta -								2												
67	29469	Rondelle M 6 ZN - Unterlegscheibe Arandela - Washer Rondella -								2												
68	234197	Vis AHc,M 6- 50-33H-ZN8/NOIR - Schraube Tornillo - Screw Vite -								2												
69	193325	Raccord Coudé 90° Adapteur - Verschraubung Racor - Connection Raccordo -								2												
70	174557	Raccord Té Réducteur - Verschraubung Racor - Connection Raccordo -								1												
71	233171	Flexible - Schlauch Flexible - Hose Flessibile -								1												
72	86788	Joint torique - "0" ring Junta tórica - "0" ring Anello OR -								X												
73	174616	Bouchon - Stopfen Tapón - Plug Tappo -								1												

7

Catalogue : 547845

HYDRAULIQUE (Circuit direction)
HYDRAULIK (Lenkungkreis)
HIDRAULICO (Circuito dirección)
HYDRAULIC (Steering circuit)
IDRAULICO (Circuito sterzo)

Qté-Menge-Cant-Qty-Q.ta	10 BA	198	M

1-MLT630 T
2-
3-
4-MLT634 120 LSU
5-
6-
7-MLT731 T LSU
8-MT732

Rep Hinw Fig Item Rif	Numéro Teil-Nr Numero Part-Nr Part-Nr	Désignation Bezeichnung Descripcion Description Descrizione	1	2	3	4	5	6	7	8	9	10	11	12	13	14	15	16	17	18	19	20
74	25714	Ecrou H ,M 6 ZN - Mutter Tuerca - Nut Dado -								2												

22/09/2004

10 CA 181

HYDRAULIQUE (Vérin de levage)
HYDRAULIK (Aufwinden zylinder)
HIDRAULICO (Cilindro de levantamiento)
HYDRAULIC (Lifting cylinder)
IDRAULICO (Cilindro di sollevamento)

1- MLT 630 Turbo
4- MLT 634 120 LSU

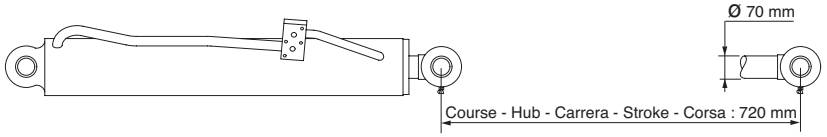

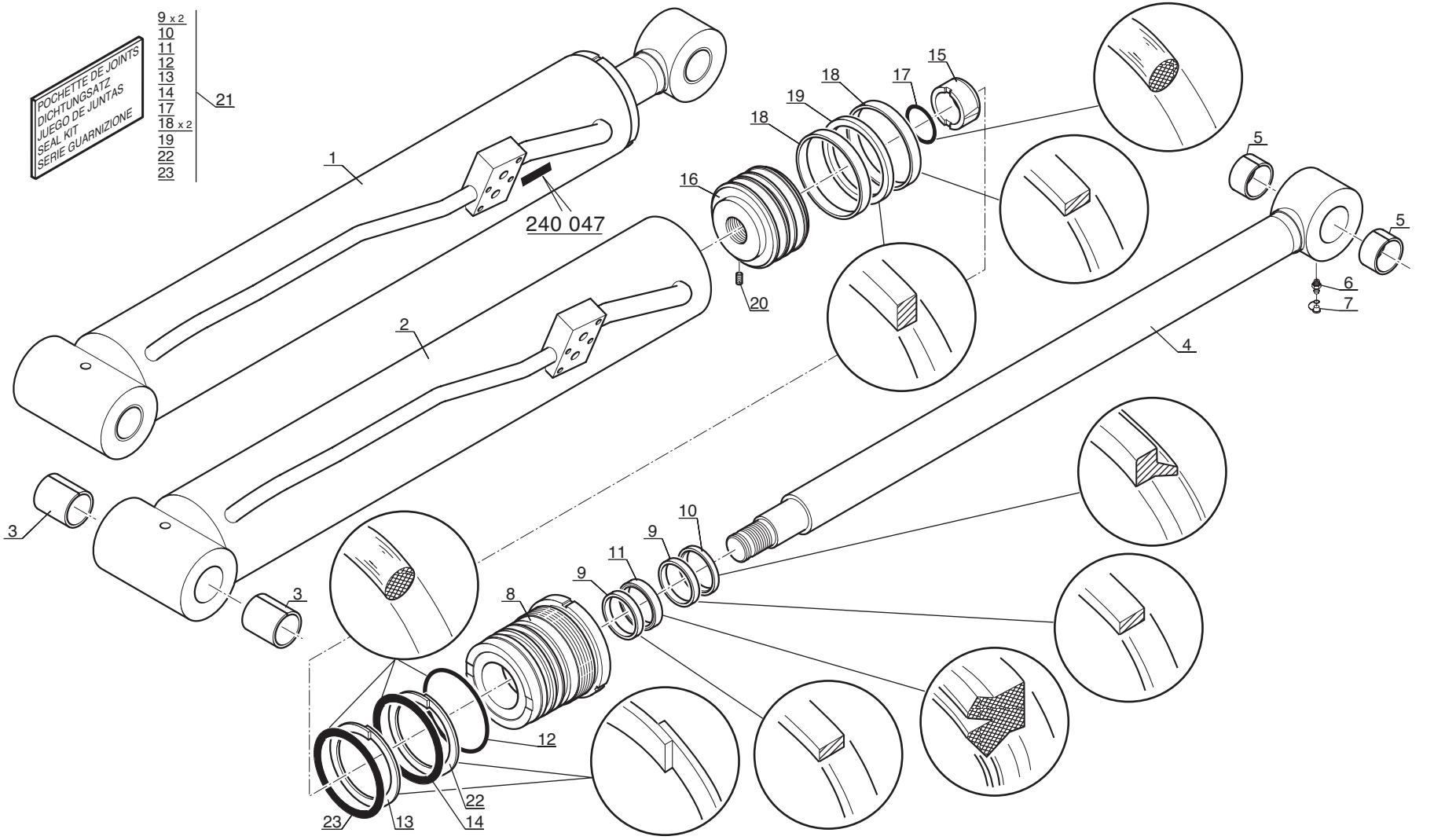

P.A.O. illus

07 / 11 / 02

Catalogue : 547845

1

HYDRAULIQUE (Vérin de levage)
HYDRAULIK (Aufwinden zylinder)
HIDRAULICO (Cilindro de levantamiento)
HYDRAULIC (Lifting cylinder)
IDRAULICO (Cilindro di sollevamento)

Qté-Menge-Cant-Qty-Q.ta | 10 CA | 181 | M

1-MLT630 T
2-
3-
4-MLT634 120 LSU
5-
6-
7-MLT731 T LSU
8-MT732

Rep Hinw Fig Item Rif	Numéro Teil-Nr Numero Part-Nr Part-Nr	Désignation Bezeichnung Descripcion Description Descrizione	1	2	3	4	5	6	7	8	9	10	11	12	13	14	15	16	17	18	19	20
1	240047	Vérin levage D:70mm C: 720mm - Aufwinden zylinder Cilindro de levantamiento - Lifting cylinder Cilindro di sollevamento -	1			1																
2	603853	Corps de vérin - Zylinder körper Cuerpo de cilindro - Cylinder body Corpo di cilindro -	1			1																
3	211771	Bague - Büchse Anillo - Bushing Anello -	2			2																
4	563197	Tige de vérin - Zylinder stange Vástago de cilindro - Cylinder rod Stelo di cilindro -	1			1																
5	551320	Bague - Büchse Anillo - Bushing Anello -	2			2																
6	125963	Graisseur - Schmiernippel Engrasador - Greaser Ingrassatore -	1			1																
7	192777	Capuchon - Kappe Capuchón - Cap Cappuccio -	1			1																
8	564320	Bague de fermeture - Schlussring Anillo de cierre - Fastening ring Anello di chiusura -	1			1																
9	551315	Joint d'étanchéité - Dichtungsring Junta de estanqueidad - Seal Guarnizióne -	2			2																
10	5241	Joint d'étanchéité - Dichtungsring Junta de estanqueidad - Seal Guarnizióne -	1			1																
11	5240	Joint d'étanchéité - Dichtungsring Junta de estanqueidad - Seal Guarnizióne -	1			1																

21/01/2003

Catalogue : 547845

HYDRAULIQUE (Vérin de levage)
HYDRAULIK (Aufwinden zylinder)
HIDRAULICO (Cilindro de levantamiento)
HYDRAULIC (Lifting cylinder)
IDRAULICO (Cilindro di sollevamento)

Qté-Menge-Cant-Qty-Q.ta | 10 CA | 181 | M

1-MLT630 T
2-
3-
4-MLT634 120 LSU
5-
6-
7-MLT731 T LSU
8-MT732

Rep Hinw Fig Item Rif	Numéro Teil-Nr Numero Part-Nr Part-Nr	Désignation Bezeichnung Descripcion Description Descrizione	1	2	3	4	5	6	7	8	9	10	11	12	13	14	15	16	17	18	19	20
12	186978	Joint torique - "0" ring Junta tórica - "0" ring Anello OR -	1			1																
13	603840	Joint anti-extrusion - Abstützdichtung Junta antiextrusión - Anti-extrusion seal Guarnizióne anti estrusione -	1			1																
14	601930	Joint torique - "0" ring Junta tórica - "0" ring Anello OR -	1			1																
15	563198	Bague - Büchse Anillo - Bushing Anello -	1			1																
16	563176	Piston de vérin - Zylinderkolben Pistón de cilindro - Cylinder piston Pistone del cilindro -	1			1																
17	4040	Joint torique - "0" ring Junta tórica - "0" ring Anello OR -	1			1																
18	563188	Joint d'étanchéité - Dichtungsring Junta de estanqueidad - Seal Guarnizióne -	2			2																
19	563177	Joint d'étanchéité - Dichtungsring Junta de estanqueidad - Seal Guarnizióne -	1			1																
20	199446	Vis Hc, M 8- 25 bout pointu - Schraube Tornillo - Screw Vite -	1			1																
21	564319	Pochette de joints - Dichtungsatz Juego de juntas - Seal kit Kit guarnizióne -	1			1																
22	603839	Joint anti-extrusion - Abstützdichtung Junta antiextrusión - Anti-extrusion seal Guarnizióne anti estrusione -	1			1																

+

Catalogue : 547845

3

HYDRAULIQUE (Vérin de levage)
HYDRAULIK (Aufwinden zylinder)
HIDRAULICO (Cilindro de levantamiento)
HYDRAULIC (Lifting cylinder)
IDRAULICO (Cilindro di sollevamento)

Qté-Menge-Cant-Qty-Q.ta | 10 CA | 181 | M

1-MLT630 T
2-
3-
4-MLT634 120 LSU
5-
6-
7-MLT731 T LSU
8-MT732

Rep Hinw Fig Item Rif	Numéro Teil-Nr Numero Part-Nr Part-Nr	Désignation Bezeichnung Descripcion Description Descrizione	1	2	3	4	5	6	7	8	9	10	11	12	13	14	15	16	17	18	19	20
23	601930	Joint torique - "0" ring Junta tórica - "0" ring Anello OR -	1			1																

21/01/2003

10 CA 182

HYDRAULIQUE (Vérin de levage)
HYDRAULIK (Aufwinden zylinder)
HIDRAULICO (Cilindro de levantamiento)
HYDRAULIC (Lifting cylinder)
IDRAULICO (Cilindro di sollevamento)

7- MLT 731 Turbo LSU
8- MT 732

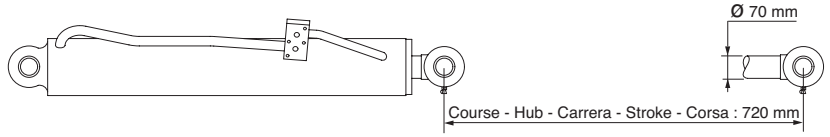

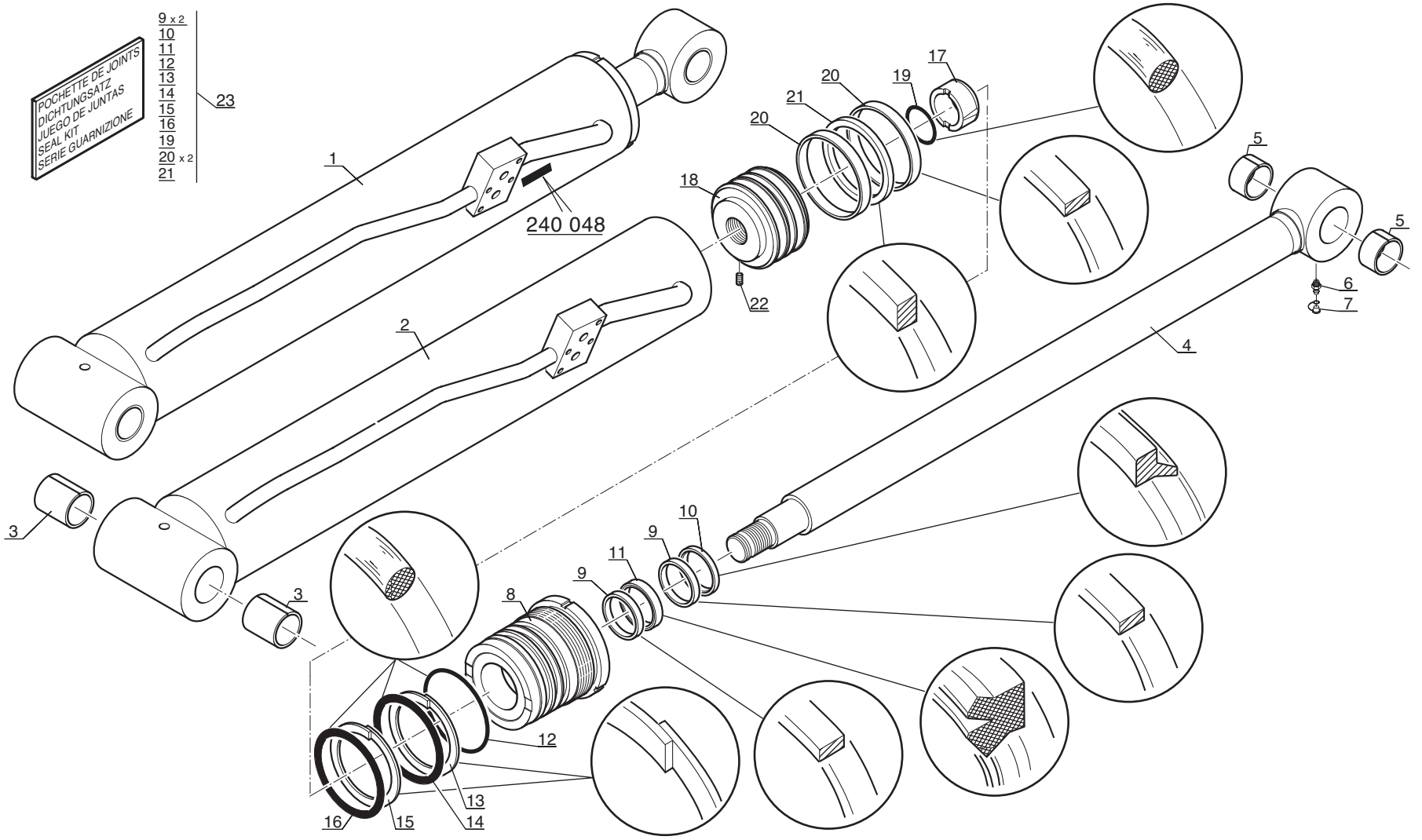

P.A.O.illus

20 / 09 / 02

Catalogue : 547845

1

HYDRAULIQUE (Vérin de levage)
HYDRAULIK (Aufwinden zylinder)
HIDRAULICO (Cilindro de levantamiento)
HYDRAULIC (Lifting cylinder)
IDRAULICO (Cilindro di sollevamento)

Qté-Menge-Cant-Qty-Q.ta | 10 CA | 182 | M

1-MLT630 T
2-
3-
4-MLT634 120 LSU
5-
6-
7-MLT731 T LSU
8-MT732

Rep Hinw Fig Item Rif	Numéro Teil-Nr Numero Part-Nr Part-Nr	Désignation Bezeichnung Descripcion Description Descrizione	1	2	3	4	5	6	7	8	9	10	11	12	13	14	15	16	17	18	19	20
1	240048	Vérin levage D:70mm C: 720mm - Hubzylinder Cilindro de levantamiento - Lifting cylinder Cilindro di sollevamento -							1	1												
2	603494	Corps de vérin - Zylinder körper Cuerpo de cilindro - Cylinder body Corpo di cilindro -							1	1												
3	211771	Bague - Büchse Anillo - Bushing Anello -							2	2												
4	563197	Tige de vérin - Zylinder stange Vástago de cilindro - Cylinder rod Stelo di cilindro -							1	1												
5	551320	Bague - Büchse Anillo - Bushing Anello -							2	2												
6	125963	Graisseur - Schmiernippel Engrasador - Greaser Ingrassatore -							1	1												
7	192777	Capuchon - Kappe Capuchón - Cap Cappuccio -							1	1												
8	563193	Bague de fermeture - Schlussring Anillo de cierre - Fastening ring Anello di chiusura -							1	1												
9	561335	Joint d'étanchéité - Dichtungsring Junta de estanqueidad - Seal Guarnizióne -							2	2												
10	5241	Joint d'étanchéité - Dichtungsring Junta de estanqueidad - Seal Guarnizióne -							1	1												
11	5240	Joint d'étanchéité - Dichtungsring Junta de estanqueidad - Seal Guarnizióne -							1	1												

15/11/2004

Catalogue : 547845

HYDRAULIQUE (Vérin de levage)
HYDRAULIK (Aufwinden zylinder)
HIDRAULICO (Cilindro de levantamiento)
HYDRAULIC (Lifting cylinder)
IDRAULICO (Cilindro di sollevamento)

Qté-Menge-Cant-Qty-Q.ta | 10 CA | 182 | M

1-MLT630 T
2-
3-
4-MLT634 120 LSU
5-
6-
7-MLT731 T LSU
8-MT732

Rep Hinw Fig Item Rif	Numéro Teil-Nr Numero Part-Nr Part-Nr	Désignation Bezeichnung Descripcion Description Descrizione	1	2	3	4	5	6	7	8	9	10	11	12	13	14	15	16	17	18	19	20
12	186983	Joint torique - "0" ring Junta tórica - "0" ring Anello OR -							1	1												
13	603841	Joint anti-extrusion - Abstützdichtung Junta antiextrusión - Anti-extrusion seal Guarnizióne anti estrusione -							1	1												
14	603843	Joint torique - "0" ring Junta tórica - "0" ring Anello OR -							1	1												
15	603842	Joint anti-extrusion - Abstützdichtung Junta antiextrusión - Anti-extrusion seal Guarnizióne anti estrusione -							1	1												
16	601932	Joint torique - "0" ring Junta tórica - "0" ring Anello OR -							1	1												
17	563198	Bague - Büchse Anillo - Bushing Anello -							1	1												
18	563201	Piston de vérin - Zylinderkolben Pistón de cilindro - Cylinder piston Pistone del cilindro -							1	1												
19	4040	Joint torique - "0" ring Junta tórica - "0" ring Anello OR -							1	1												
20	563199	Joint d'étanchéité - Dichtungsring Junta de estanqueidad - Seal Guarnizióne -							2	2												
21	563200	Joint d'étanchéité - Dichtungsring Junta de estanqueidad - Seal Guarnizióne -							1	1												
22	199446	Vis Hc, M 8- 25 bout pointu - Schraube Tornillo - Screw Vite -							1	1												

Catalogue : 547845

3

HYDRAULIQUE (Vérin de levage)
HYDRAULIK (Aufwinden zylinder)
HIDRAULICO (Cilindro de levantamiento)
HYDRAULIC (Lifting cylinder)
IDRAULICO (Cilindro di sollevamento)

Qté-Menge-Cant-Qty-Q.ta **10 CA 182** **M**

1-MLT630 T
2-
3-
4-MLT634 120 LSU
5-
6-
7-MLT731 T LSU
8-MT732

Rep Hinw Fig Item Rif	Numéro Teil-Nr Numero Part-Nr Part-Nr	Désignation Bezeichnung Descripcion Description Descrizione	1	2	3	4	5	6	7	8	9	10	11	12	13	14	15	16	17	18	19	20
23	563202	Pochette de joints - Dichtungsatz Juego de juntas - Seal kit Kit guarnizióne -							1	1												

15/11/2004

10 CB 36

JUSQU'A LA MACHINE
BIS DER MASCHINE
HASTA LA MAQUINA
UP TO MACHINE
FINO LA MACCHINA
N°: 215097

HYDRAULIQUE (Vérin de compensation)
HYDRAULIK (Kompensation zylinder)
HIDRAULICO (Cilindro de compensacion)
HYDRAULIC (Compensation cylinder)
IDRAULICO (Cilindro di compensazione)

1- MLT 630 Turbo
4- MLT 634 120 LSU
7- MLT 731 Turbo LSU

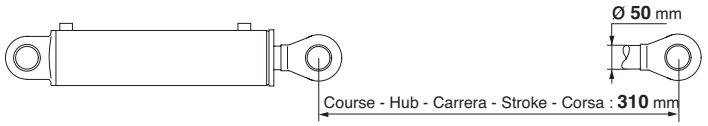

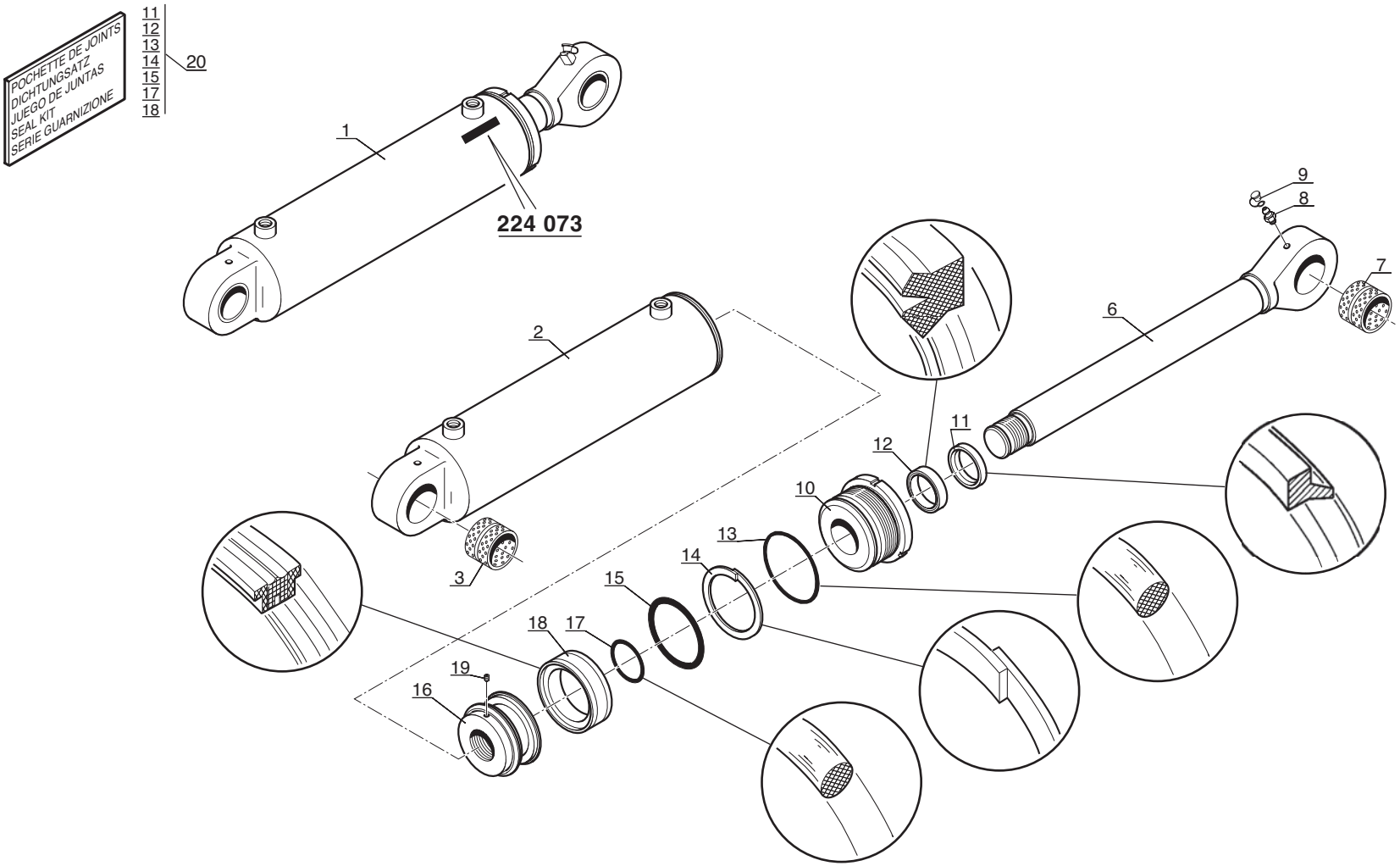

P.A.O. illus

Catalogue : 547845

1

HYDRAULIQUE (Vérin de compensation)
HYDRAULIK (Kompensation zylinder)
HIDRAULICO (Cilindro de compensación)
HYDRAULIC (Compensation cylinder)
IDRAULICO (Cilindro di compensazione)

Qté-Menge-Cant-Qty-Q.ta | 10 CB 36 | M

1-MLT630 T
2-
3-
4-MLT634 120 LSU
5-
6-
7-MLT731 T LSU
8-MT732

Rep Hinw Fig Item Rif	Numéro Teil-Nr Numero Part-Nr Part-Nr	Désignation Bezeichnung Descripcion Description Descrizione	1	2	3	4	5	6	7	8	9	10	11	12	13	14	15	16	17	18	19	20
1	224073	Vérin compens. D: 50mm C: 310mm Compensation zylinder Cilindro de compensación - Compensation cylinder Cilindro di compensazione -	1			1			1													
2	563163	Corps de vérin - Zylinder körper Cuerpo de cilindro - Cylinder body Corpo del cilindro -	1			1			1													
3	227111	Bague - Büchse Anillo - Bushing Anello -	1			1			1													
6	563162	Tige de vérin - Zylinder stange Vástago de cilindro - Cylinder rod Stelo di cilindro -	1			1			1													
7	227111	Bague - Büchse Anillo - Bushing Anello -	1			1			1													
8	125963	Graisseur - Schmiernippel Engrasador - Greaser Ingrassatore -	1			1			1													
9	192777	Capuchon - Kappe Capuchón - Cap Cappuccio -	1			1			1													
10	202491	Bague de fermeture - Schlussring Anillo de cierre - Fastening ring Anello di chiusura -	1			1			1													
11	6193	Joint d'étanchéité - Dichtungsring Junta de estanqueidad - Seal Guarnizióne -	1			1			1													
12	61597	Joint d'étanchéité - Dichtungsring Junta de estanqueidad - Seal Guarnizióne -	1			1			1													
13	187400	Joint torique - "0" ring Junta tórica - "0" ring Anello OR -	1			1			1													

+

21/01/2003

Catalogue : 547845

HYDRAULIQUE (Vérin de compensation)
HYDRAULIK (Kompensation zylinder)
HIDRAULICO (Cilindro de compensación)
HYDRAULIC (Compensation cylinder)
IDRAULICO (Cilindro di compensazione)

Qté-Menge-Cant-Qty-Q.ta | 10 CB | 36 | M

1-MLT630 T
2-
3-
4-MLT634 120 LSU
5-
6-
7-MLT731 T LSU
8-MT732

Rep Hinw Fig Item Rif	Numéro Teil-Nr Numero Part-Nr Part-Nr	Désignation Bezeichnung Descripcion Description Descrizione	1	2	3	4	5	6	7	8	9	10	11	12	13	14	15	16	17	18	19	20
14	187399	Joint anti-extrusion - Abstützdichtung Junta antiextrusión - Anti-extrusion seal Guarnizióne anti estrusione -	1			1			1													
15	4586	Joint torique - "0" ring Junta tórica - "0" ring Anello OR -	1			1			1													
16	202494	Piston de vérin - Zylinderkolben Pistón de cilindro - Cylinder piston Pistone del cilindro -	1			1			1													
17	5045	Joint torique - "0" ring Junta tórica - "0" ring Anello OR -	1			1			1													
18	190507	Joint d'étanchéité - Dichtungsring Junta de estanqueidad - Seal Guarnizióne -	1			1			1													
19	549137	Vis Hc, M 8- 22 bout pointu - Schraube Tornillo - Screw Vite -	1			1			1													
20	202096	Pochette de joints - Dichtungsatz Juego de juntas - Seal kit Kit guarnizióne -	1			1			1													

10 CB 48

A PARTIR DE LA MACHINE
AB DER MASCHINE
A PARTIR DE LA MAQUINA
FROM MACHINE
A PARTIR DA MACCHINA
N°: 215098

HYDRAULIQUE (Vérin de compensation)
HYDRAULIK (Kompensation zylinder)
HIDRAULICO (Cilindro de compensacion)
HYDRAULIC (Compensation cylinder)
IDRAULICO (Cilindro di compensazione)

1- MLT 630 Turbo
4- MLT 634 120 LSU
7- MLT 731 Turbo LSU

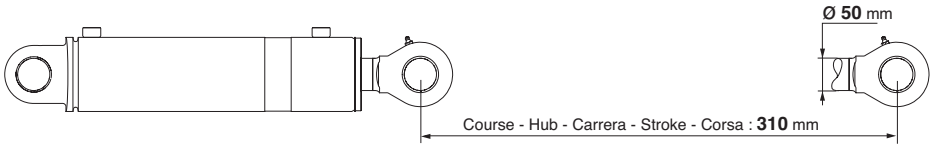

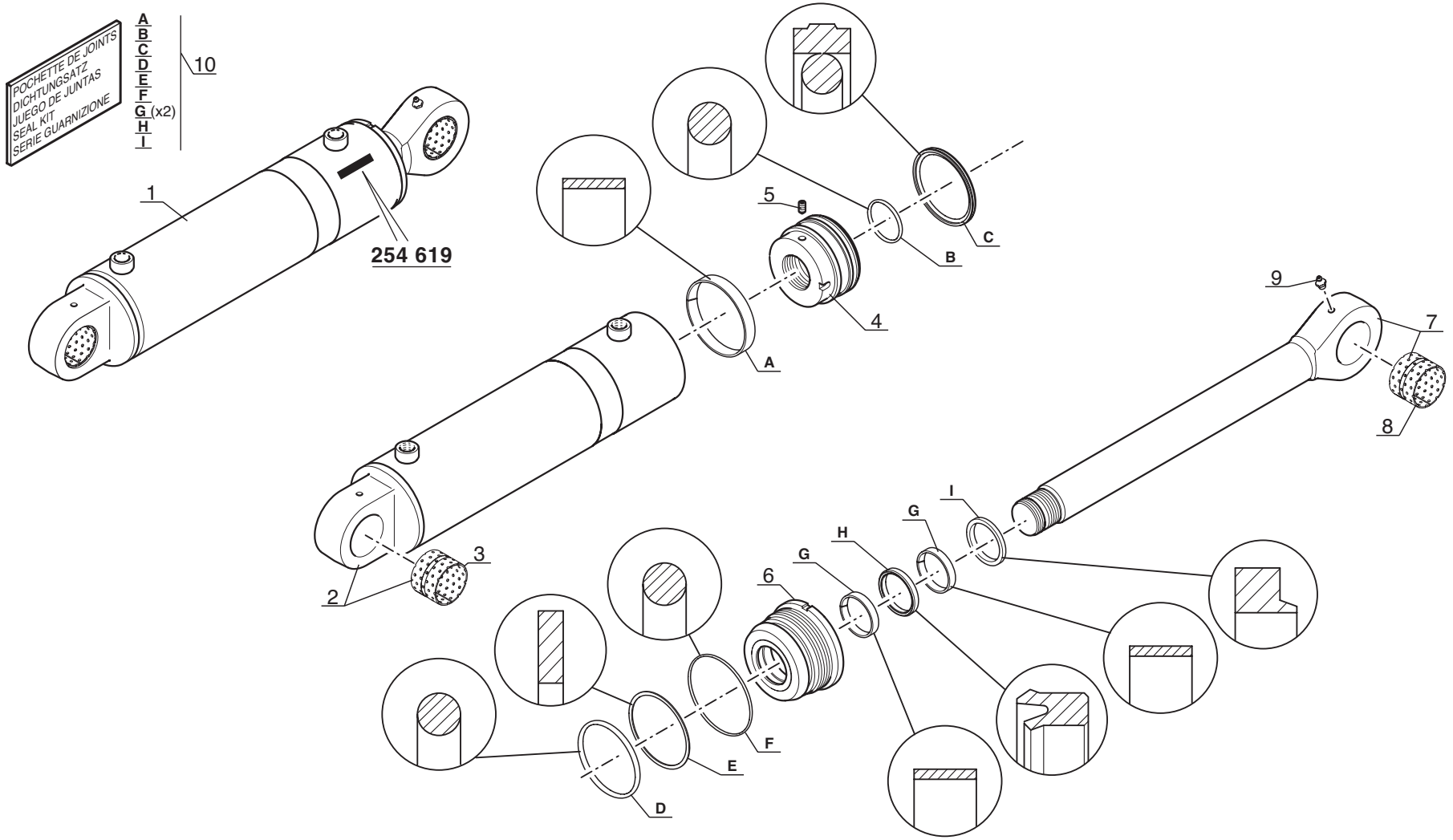

P.A.O. illus

12 / 04 / 05

Catalogue : 547845

1

HYDRAULIQUE (Vérin de compensation)
HYDRAULIK (Kompensation zylinder)
HIDRAULICO (Cilindro de compensación)
HYDRAULIC (Compensation cylinder)
IDRAULICO (Cilindro di compensazione)

Qté-Menge-Cant-Qty-Q.ta | 10 CB | 48 | M

1-MLT630 T
2-
3-
4-MLT634 120 LSU
5-
6-
7-MLT731 T LSU
8-MT732

Rep Hinw Fig Item Rif	Numéro Teil-Nr Numero Part-Nr Part-Nr	Désignation Bezeichnung Descripcion Description Descrizione	1	2	3	4	5	6	7	8	9	10	11	12	13	14	15	16	17	18	19	20
1	254619	Vérin compens. D: 50mm C: 310mm Kompensationszylinder Cilindro de compensación - Compensation cylinder Cilindro di compensazione -	2			2			2													
2	705895	Corps de vérin - Zylinder körper Cuerpo de cilindro - Cylinder body Corpo di cilindro -	1			1			1													
3	705896	Bague - Buchse Anillo - Bushing Anello -	1			1			1													
4	705898	Piston de vérin - Zylinderkolben Pistón de cilindro - Cylinder piston Pistone del cilindro -	1			1			1													
5	705899	Vis - Schraube Tornillo - Screw Vite -	1			1			1													
6	705900	Bague de fermeture - Schlussring Anillo de cierre - Fastening ring Anello di chiusura -	1			1			1													
7	705897	Tige de vérin - Zylinderstange Vástago de cilindro - Cylinder rod Stelo del cilindro -	1			1			1													
8	705896	Bague - Buchse Anillo - Bushing Anello -	1			1			1													
9	604175	Graisseur - Schmiernippel Engrasador - Greaser Ingrassatore -	1			1			1													
10	705901	Pochette de joints - Dichtungssatz Juego de juntas - Seal kit Kit guarnizióni -	1			1			1													

22/03/2006

JUSQU'A LA MACHINE
BIS DER MASCHINE
HASTA LA MAQUINA
UP TO MACHINE
FINO LA MACCHINA
N°: 215097

HYDRAULIQUE (Vérin de compensation)
HYDRAULIK (Kompensation zylinder)
HIDRAULICO (Cilindro de compensacion)
HYDRAULIC (Compensation cylinder)
IDRAULICO (Cilindro di compensazione)

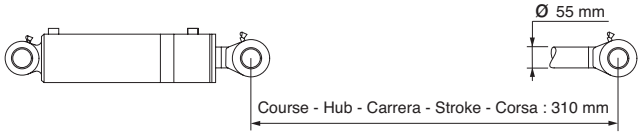

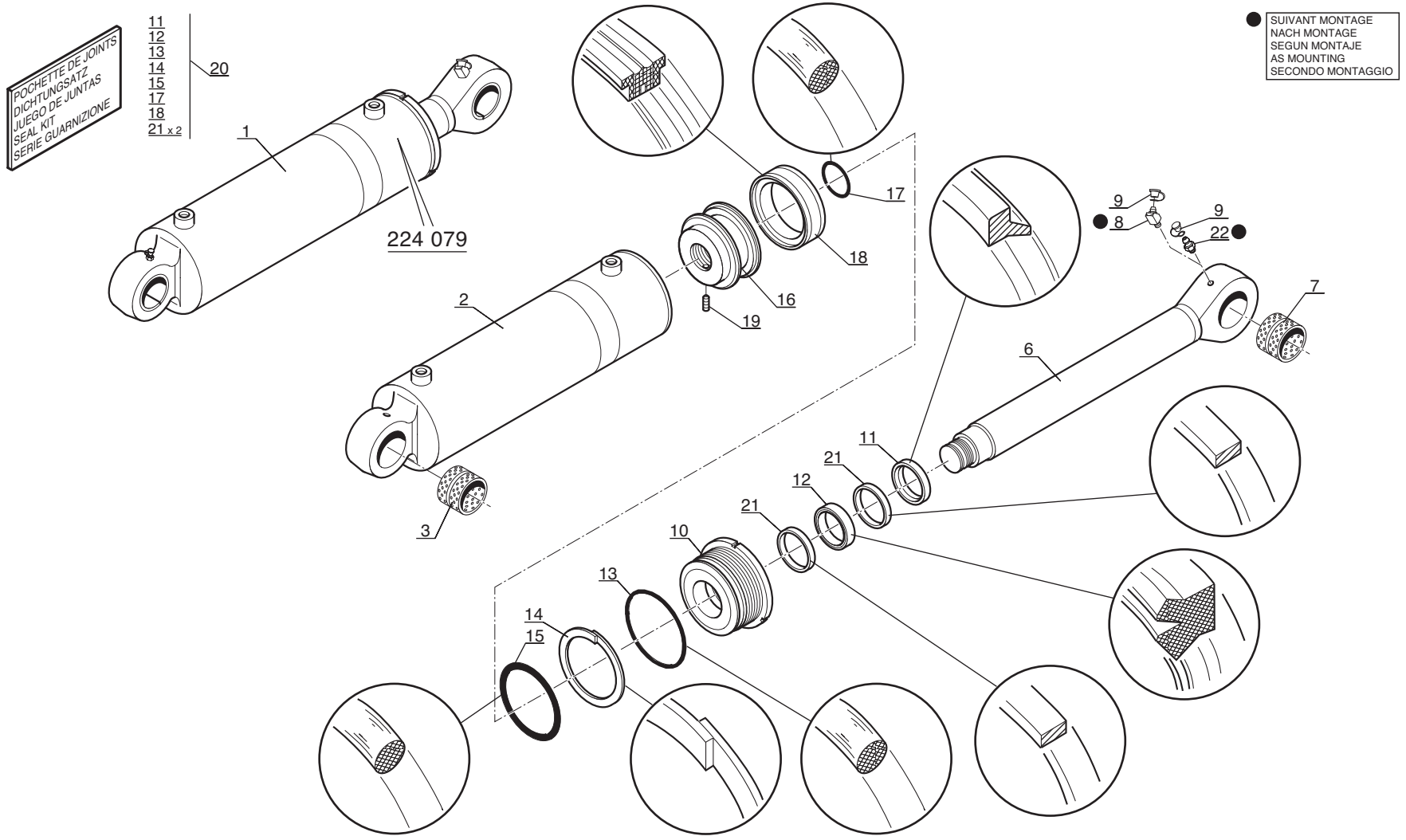

P.A.O.illus

Catalogue : 547845

1

HYDRAULIQUE (Vérin de compensation)
HYDRAULIK (Kompensation zylinder)
HIDRAULICO (Cilindro de compensación)
HYDRAULIC (Compensation cylinder)
IDRAULICO (Cilindro di compensazione)

Qté-Menge-Cant-Qty-Q.ta | 10 CB 37 | M

1-MLT630 T
2-
3-
4-MLT634 120 LSU
5-
6-
7-MLT731 T LSU
8-MT732

Rep Hinw Fig Item Rif	Numéro Teil-Nr Numero Part-Nr Part-Nr	Désignation Bezeichnung Descripcion Description Descrizione	1	2	3	4	5	6	7	8	9	10	11	12	13	14	15	16	17	18	19	20
1	224079	Vérin compens. D: 55mm C: 310mm Compensation zylinder Cilindro de compensación - Compensation cylinder Cilindro di compensazione -								1												
2	563165	Corps de vérin - Zylinder körper Cuerpo de cilindro - Cylinder body Camicia del cilindro -								1												
3	227111	Bague - Büchse Anillo - Bushing Anello -								1												
6	563164	Tige de vérin - Zylinder stange Vástago de cilindro - Cylinder rod Stelo del cilindro -								1												
7	227111	Bague - Büchse Anillo - Bushing Anello -								1												
8	182287	Graisseur coudé - Gekröpft schmiernippel Engrasador acodado - Cranked greaser Ingrassatore -								1												
9	192777	Capuchon - Kappe Capuchón - Cap Cappuccio -								1												
10	564676	Bague de fermeture - Schlussring Anillo de cierre - Fastening ring Anello di chiusura -								1												
11	54429	Joint d'étanchéité - Dichtungsring Junta de estanqueidad - Seal Guarnizióne -								1												
12	563463	Joint d'étanchéité - Dichtungsring Junta de estanqueidad - Seal Guarnizióne -								1												
13	184338	Joint torique - "0" ring Junta tórica - "0" ring Anello OR -								1												

22/03/2006

Catalogue : 547845

HYDRAULIQUE (Vérin de compensation)
HYDRAULIK (Kompensation zylinder)
HIDRAULICO (Cilindro de compensación)
HYDRAULIC (Compensation cylinder)
IDRAULICO (Cilindro di compensazione)

Qté-Menge-Cant-Qty-Q.ta | 10 CB 37 | M

1-MLT630 T
2-
3-
4-MLT634 120 LSU
5-
6-
7-MLT731 T LSU
8-MT732

Rep Hinw Fig Item Rif	Numéro Teil-Nr Numero Part-Nr Part-Nr	Désignation Bezeichnung Descripcion Description Descrizione	1	2	3	4	5	6	7	8	9	10	11	12	13	14	15	16	17	18	19	20
14	548984	Joint anti-extrusion - Abstützdichtung Junta antiextrusión - Anti-extrusion seal Guarnizióne -								1												
15	548985	Joint torique - "0" ring Junta tórica - "0" ring Anello OR -								1												
16	548124	Piston de vérin - Zylinderkolben Pistón de cilindro - Cylinder piston Pistone del cilindro -								1												
17	5045	Joint torique - "0" ring Junta tórica - "0" ring Anello OR -								1												
18	190511	Joint d'étanchéité - Dichtungsring Junta de estanqueidad - Seal Guarnizióne -								1												
19	549137	Vis Hc, M 8- 22 bout pointu - Schraube Tornillo - Screw Vite -								1												
20	564677	Pochette de joints - Dichtungsatz Juego de juntas - Seal kit Kit guarnizióne -								1												
21	564675	Joint d'étanchéité - Dichtungsring Junta de estanqueidad - Seal Guarnizióne -								2												
22	125963	Graisseur - Schmiernippel Engrasador - Greaser Ingrassatore -								1												

A PARTIR DE LA MACHINE
AB DER MASCHINE
A PARTIR DE LA MAQUINA
FROM MACHINE
A PARTIR DA MACCHINA
N°: 215098

HYDRAULIQUE (Vérin de compensation)
HYDRAULIK (Kompensation zylinder)
HIDRAULICO (Cilindro de compensacion)
HYDRAULIC (Compensation cylinder)
IDRAULICO (Cilindro di compensazione)

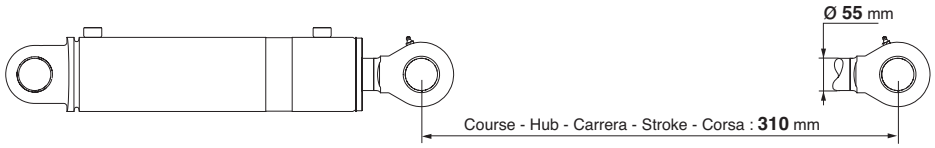

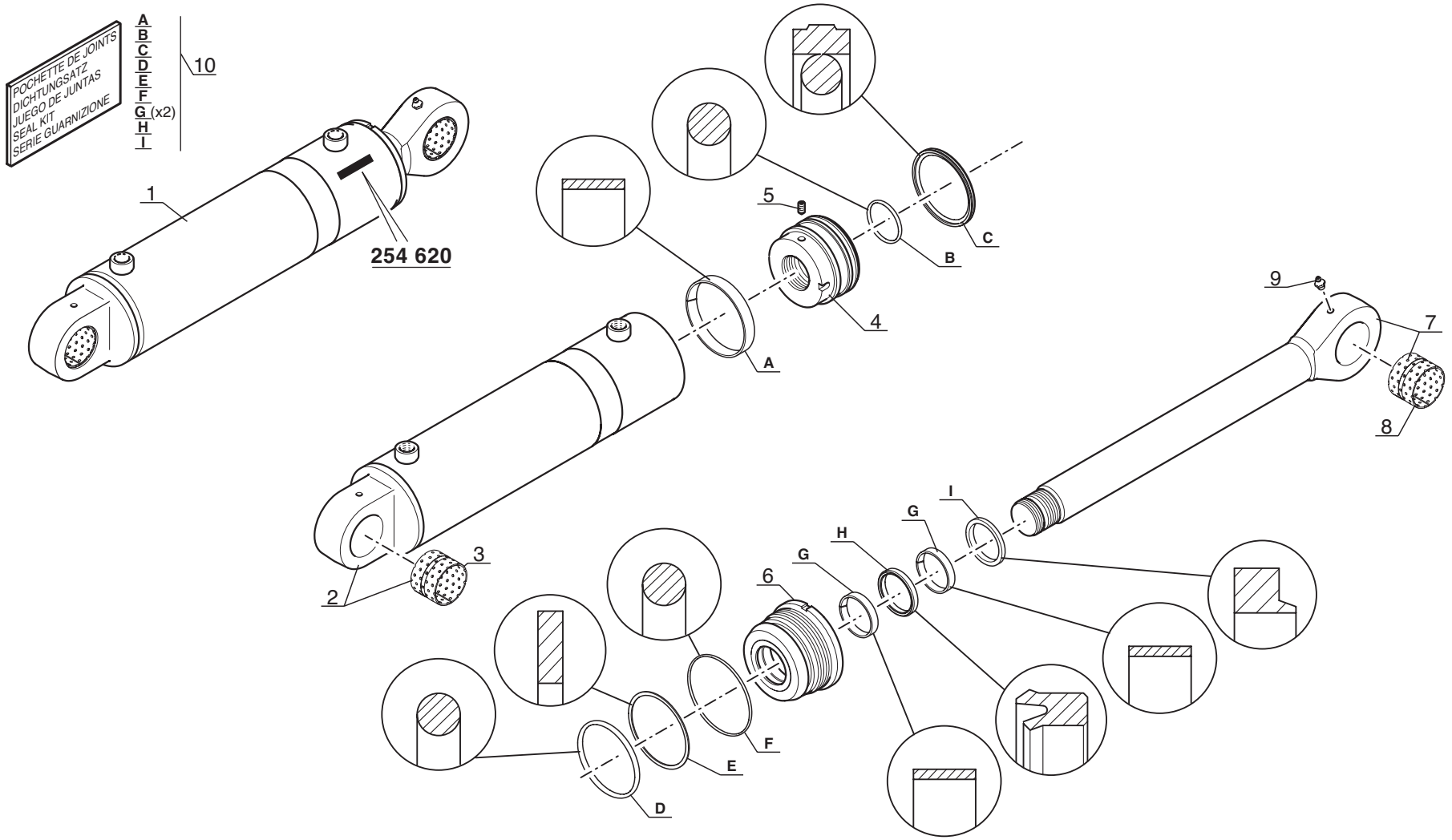

P.A.O. illus

Catalogue : 547845

1

HYDRAULIQUE (Vérin de compensation)
HYDRAULIK (Kompensation zylinder)
HIDRAULICO (Cilindro de compensación)
HYDRAULIC (Compensation cylinder)
IDRAULICO (Cilindro di compensazione)

Qté-Menge-Cant-Qty-Q.ta | 10 CB 51 | M

1-MLT630 T
2-
3-
4-MLT634 120 LSU
5-
6-
7-MLT731 T LSU
8-MT732

Rep Hinw Fig Item Rif	Numéro Teil-Nr Numero Part-Nr Part-Nr	Désignation Bezeichnung Descripcion Description Descrizione	1	2	3	4	5	6	7	8	9	10	11	12	13	14	15	16	17	18	19	20
1	254620	Vérin compens. D: 55mm C: 310mm Kompensationszylinder Cilindro de compensación - Compensation cylinder Cilindro di compensazione -								2												
2	706458	Corps de vérin - Zylinder körper Cuerpo de cilindro - Cylinder body Corpo di cilindro -								1												
3	705896	Bague - Buchse Anillo - Bushing Anello -								1												
4	706460	Piston de vérin - Zylinderkolben Pistón de cilindro - Cylinder piston Pistone del cilindro -								1												
5	705899	Vis - Schraube Tornillo - Screw Vite -								1												
6	706461	Bague de fermeture - Schlussring Anillo de cierre - Fastening ring Anello di chiusura -								1												
7	706459	Tige de vérin - Zylinderstange Vástago de cilindro - Cylinder rod Stelo del cilindro -								1												
8	705896	Bague - Buchse Anillo - Bushing Anello -								1												
9	604175	Graisseur - Schmiernippel Engrasador - Greaser Ingrassatore -								1												
10	706471	Pochette de joints - Dichtungssatz Juego de juntas - Seal kit Kit guarnizióni -								1												

22/03/2006

Catalogue : 547845

1

HYDRAULIQUE (Vérin de télescopage extérieur)
HYDRAULIK (Außere teleskopzylinder)
HIDRAULICO (Cilindro de telescopaje exterior)
HYDRAULIC (Outer telescope cylinder)
IDRAULICO (Cilindro di telescopaggio exteriore)

Qté-Menge-Cant-Qty-Q.ta | 10 CC | 95 | M

1-MLT630 T
2-
3-
4-MLT634 120 LSU
5-
6-
7-MLT731 T LSU
8-MT732

Rep Hinw Fig Item Rif	Numéro Teil-Nr Numero Part-Nr Part-Nr	Désignation Bezeichnung Descripcion Description Descrizione	1	2	3	4	5	6	7	8	9	10	11	12	13	14	15	16	17	18	19	20
1	236812	Vérin D:60mm C:2600mm - Zylinder Cilindro - Cylinder Cilindro -																				
2	5308	Joint d'étanchéité - Dichtungsring Junta de estanqueidad - Seal Guarnizióne -																				
3	552768	Joint d'étanchéité - Dichtungsring Junta de estanqueidad - Seal Guarnizióne -																				
4	604660	Bague de fermeture - Schlussring Anillo de cierre - Fastening ring Anello di chiusura -																				
5	187400	Joint torique - "0" ring Junta tórica - "0" ring Anello OR -																				
6	187399	Joint anti-extrusion - Abstützdichtung Junta antiextrusión - Anti-extrusion seal Guarnizióne anti estrusione -																				
7	601661	Joint torique - "0" ring Junta tórica - "0" ring Anello OR -																				
8	549128	Bague - Büchse Anillo - Bushing Anello -																				
9	169672	Jonc d'arrêt - Sprengring Anillo de parada - Snap ring Giunto -																				
10	550133	Piston de vérin - Zylinderkolben Pistón de cilindro - Cylinder piston Pistone del cilindro -																				
11	549137	Vis Hc, M 8- 22 bout pointu - Schraube Tornillo - Screw Vite -																				

+

HYDRAULIQUE (Vérin de télescopage)
HYDRAULIK (Zusammenstroll zylinder)
HIDRAULICO (Cilindro de telescopaje)
HYDRAULIC (Telescope cylinder)
IDRAULICO (Cilindro telescopaggio)

1- MLT 630 Turbo
4- MLT 634 120 LSU

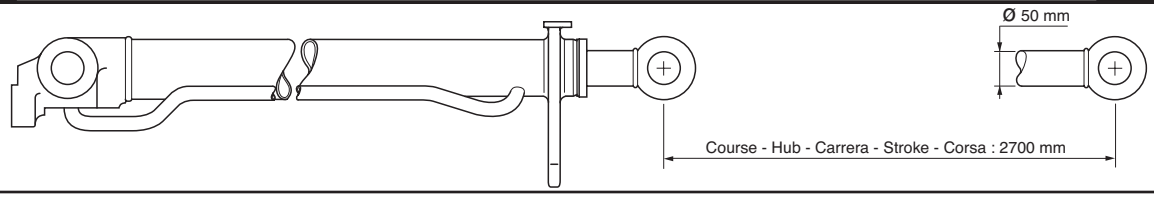

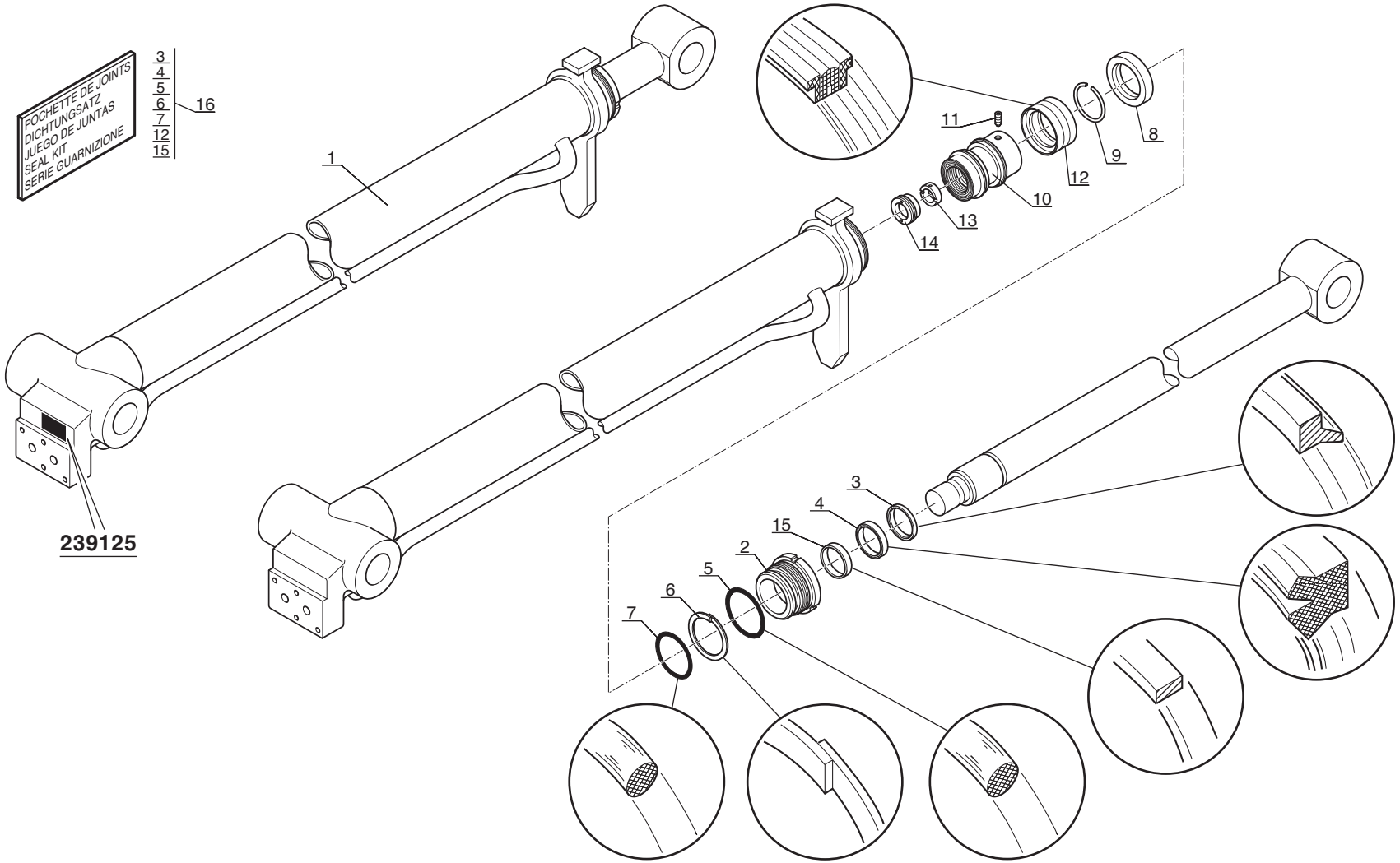

P.A.O. illus

Catalogue : 547845

1

HYDRAULIQUE (Vérin de télescopage)
HYDRAULIK (Zusammenstroll zylinder)
HIDRAULICO (Cilindro de telescopaje)
HYDRAULIC (Telescope cylinder)
IDRAULICO (Cilindro di telescopaggio)

Qté-Menge-Cant-Qty-Q.ta | 10 CC | 97 | M

1-MLT630 T
2-
3-
4-MLT634 120 LSU
5-
6-
7-MLT731 T LSU
8-MT732

Rep Hinw Fig Item Rif	Numéro Teil-Nr Numero Part-Nr Part-Nr	Désignation Bezeichnung Descripcion Description Descrizione	1	2	3	4	5	6	7	8	9	10	11	12	13	14	15	16	17	18	19	20
1	239125	Vérin télescop. D:50mm C:2100mm Zusammenstroll zylinder Cilindro de telescopaje - Telescope cylinder Cilindro di telescopico -	1			1																
2	603535	Bague de fermeture - Schlussring Anillo de cierre - Fastening ring Anello di chiusura -	1			1																
3	6193	Joint d'étanchéité - Dichtungsring Junta de estanqueidad - Seal Guarnizióne -	1			1																
4	61597	Joint d'étanchéité - Dichtungsring Junta de estanqueidad - Seal Guarnizióne -	1			1																
5	161783	Joint torique - "0" ring Junta tórica - "0" ring Anello OR -	1			1																
6	182268	Joint anti-extrusion - Abstützdichtung Junta antiextrusión - Anti-extrusion seal Guarnizióne anti estrusione -	1			1																
7	601666	Joint torique - "0" ring Junta tórica - "0" ring Anello OR -	1			1																
8	549192	Bague - Büchse Anillo - Bushing Anello -	1			1																
9	197704	Jonc d'arrêt - Sprengring Anillo de parada - Snap ring Giunto -	1			1																
10	563205	Piston de vérin - Zylinderkolben Pistón de cilindro - Cylinder piston Pistone del cilindro -	1			1																
11	550700	Vis Hc, M 8- 14 bout pointu - Schraube Tornillo - Screw Vite -	1			1																

21/01/2003

2

Catalogue : 547845

HYDRAULIQUE (Vérin de télescopage)
HYDRAULIK (Zusammenstroll zylinder)
HIDRAULICO (Cilindro de telescopaje)
HYDRAULIC (Telescope cylinder)
IDRAULICO (Cilindro di telescopaggio)

Qté-Menge-Cant-Qty-Q.ta | 10 CC | 97 | M

1-MLT630 T
2-
3-
4-MLT634 120 LSU
5-
6-
7-MLT731 T LSU
8-MT732

Rep Hinw Fig Item Rif	Numéro Teil-Nr Numero Part-Nr Part-Nr	Désignation Bezeichnung Descripcion Description Descrizione	1	2	3	4	5	6	7	8	9	10	11	12	13	14	15	16	17	18	19	20
12	549191	Joint d'étanchéité - Dichtungsring Junta de estanqueidad - Seal Guarnizióne -	1			1																
13	550701	Bague - Büchse Anillo - Bushing Anello -	1			1																
14	562789	Bague - Büchse Anillo - Bushing Anello -	1			1																
15	561701	Joint d'étanchéité - Dichtungsring Junta de estanqueidad - Seal Guarnizióne -	1			1																
16	603536	Pochette de joints - Dichtungsatz Juego de juntas - Seal kit Kit guarnizióni -	1			1																

HYDRAULIQUE (Vérin de télescopage)
HYDRAULIK (Zusammenstroll zylinder)
HIDRAULICO (Cilindro de telescopaje)
HYDRAULIC (Telescope cylinder)
IDRAULICO (Cilindro telescopaggio)

7- MLT 731 Turbo LSU
8- MT 732

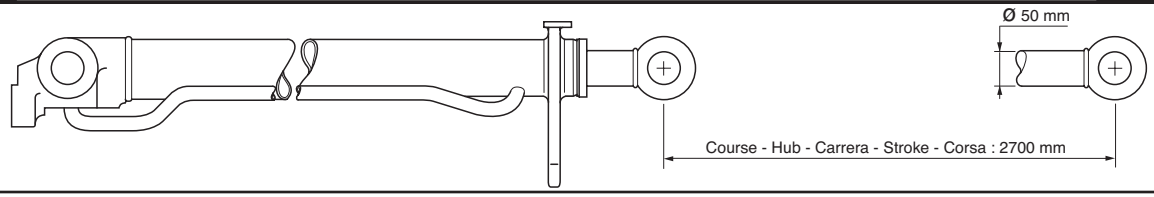

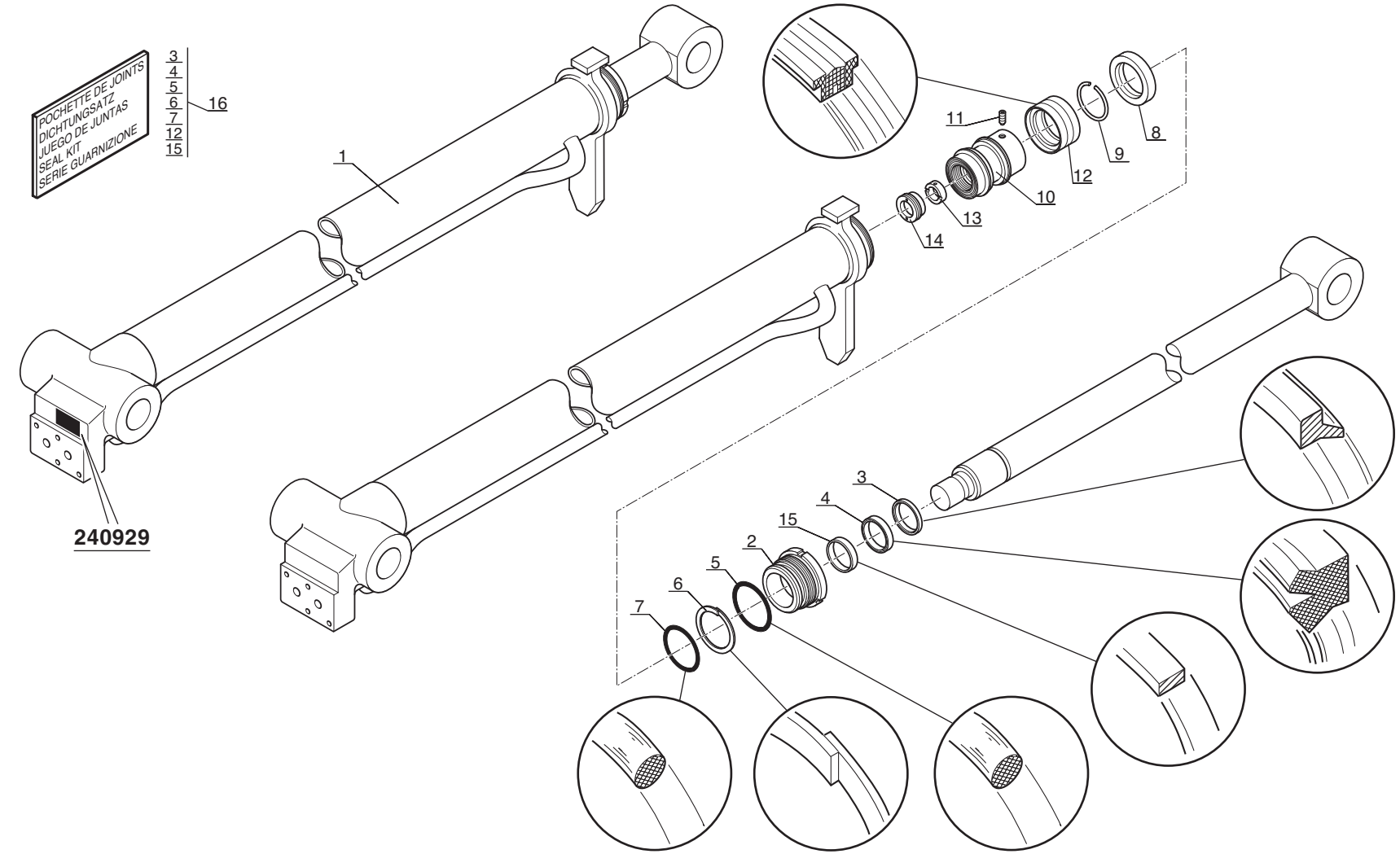

P.A.O. illus

Catalogue : 547845

1

HYDRAULIQUE (Vérin de télescopage)
HYDRAULIK (Zusammenstroll zylinder)
HIDRAULICO (Cilindro de telescopaje)
HYDRAULIC (Telescope cylinder)
IDRAULICO (Cilindro di telescopaggio)

Qté-Menge-Cant-Qty-Q.ta | 10 CC | 98 | M

1-MLT630 T
2-
3-
4-MLT634 120 LSU
5-
6-
7-MLT731 T LSU
8-MT732

Rep Hinw Fig Item Rif	Numéro Teil-Nr Numero Part-Nr Part-Nr	Désignation Bezeichnung Descripcion Description Descrizione	1	2	3	4	5	6	7	8	9	10	11	12	13	14	15	16	17	18	19	20
1	240929	Vérin télescop. D:50mm C:2700mm Zusammenstroll zylinder Cilindro de telescopaje - Telescope cylinder Cilindro di telescopico -							1	1												
2	603535	Bague de fermeture - Schlussring Anillo de cierre - Fastening ring Anello di chiusura -							1	1												
3	6193	Joint d'étanchéité - Dichtungsring Junta de estanqueidad - Seal Guarnizióne -							1	1												
4	61597	Joint d'étanchéité - Dichtungsring Junta de estanqueidad - Seal Guarnizióne -							1	1												
5	161783	Joint torique - "0" ring Junta tórica - "0" ring Anello OR -							1	1												
6	182268	Joint anti-extrusion - Abstützdichtung Junta antiextrusión - Anti-extrusion seal Guarnizióne anti estrusione -							1	1												
7	601666	Joint torique - "0" ring Junta tórica - "0" ring Anello OR -							1	1												
8	549192	Bague - Büchse Anillo - Bushing Anello -							1	1												
9	197704	Jonc d'arrêt - Sprengring Anillo de parada - Snap ring Giunto -							1	1												
10	563205	Piston de vérin - Zylinderkolben Pistón de cilindro - Cylinder piston Pistone del cilindro -							1	1												
11	550700	Vis Hc, M 8- 14 bout pointu - Schraube Tornillo - Screw Vite -							1	1												

21/01/2003

Catalogue : 547845

HYDRAULIQUE (Vérin de télescopage)
HYDRAULIK (Zusammenstroll zylinder)
HIDRAULICO (Cilindro de telescopaje)
HYDRAULIC (Telescope cylinder)
IDRAULICO (Cilindro di telescopaggio)

Qté-Menge-Cant-Qty-Q.ta | 10 CC | 98 | M

1-MLT630 T
2-
3-
4-MLT634 120 LSU
5-
6-
7-MLT731 T LSU
8-MT732

Rep Hinw Fig Item Rif	Numéro Teil-Nr Numero Part-Nr Part-Nr	Désignation Bezeichnung Descripcion Description Descrizione	1	2	3	4	5	6	7	8	9	10	11	12	13	14	15	16	17	18	19	20
12	549191	Joint d'étanchéité - Dichtungsring Junta de estanqueidad - Seal Guarnizióne -							1	1												
13	550701	Bague - Büchse Anillo - Bushing Anello -							1	1												
14	562789	Bague - Büchse Anillo - Bushing Anello -							1	1												
15	561701	Joint d'étanchéité - Dichtungsring Junta de estanqueidad - Seal Guarnizióne -							1	1												
16	603536	Pochette de joints - Dichtungsatz Juego de juntas - Seal kit Kit guarnizióni -							1	1												

10 CD 51

1er MONTAGE
1ste MONTAGE
1ro MONTAJE
1st MOUNTING
1mo MONTAGGIO

HYDRAULIQUE (Vérin d'inclinaison)
HYDRAULIK (Neigungzylinder)
HIDRAULICO (Cilindro de inclinacion)
HYDRAULIC (Tilting cylinder)
IDRAULICO (Cilindro di inclinazione)

1- MLT 630 Turbo
4- MLT 634 120 LSU

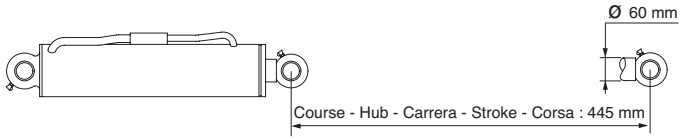

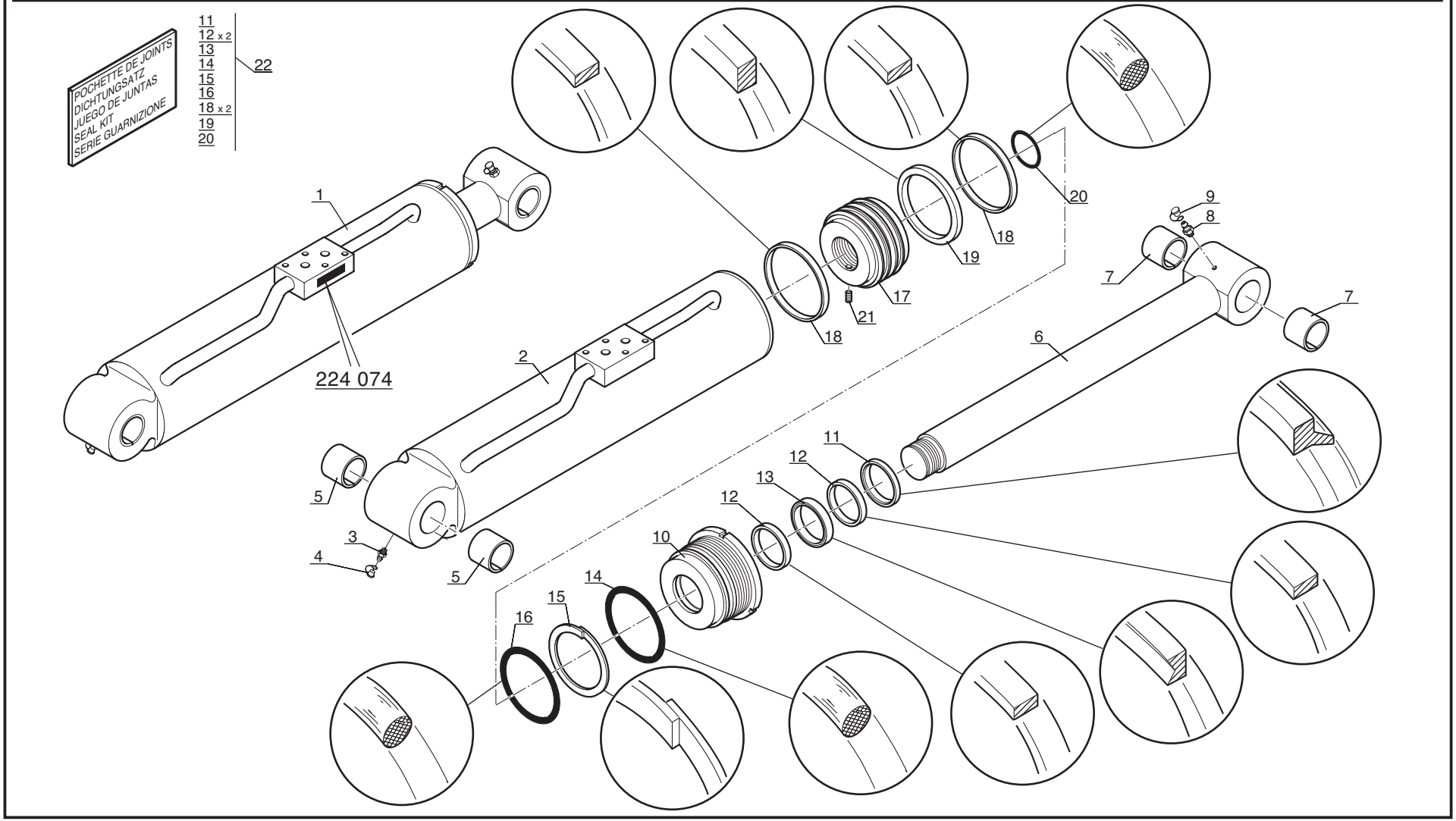

P.A.O. illus

17 / 04 / 00

Catalogue : 547845

1

HYDRAULIQUE (Vérin d'inclinaison)
HYDRAULIK (Neigungzylinder)
HIDRAULICO (Cilindro de inclinación)
HYDRAULIC (Tilting cylinder)
IDRAULICO (Cilindro di inclinazione)

Qté-Menge-Cant-Qty-Q.ta | 10 CD | 51 | M

1-MLT630 T
2-
3-
4-MLT634 120 LSU
5-
6-
7-MLT731 T LSU
8-MT732

Rep Hinw Fig Item Rif	Numéro Teil-Nr Numero Part-Nr Part-Nr	Désignation Bezeichnung Descripcion Description Descrizione	1	2	3	4	5	6	7	8	9	10	11	12	13	14	15	16	17	18	19	20
1	224074	Vérin inclinai. D:60mm C:445mm- Neigungzylinder Cilindro de inclinación - Tilting cylinder Cilindro di inclinazione -	1			1																
2	563167	Corps de vérin - Zylinder körper Cuerpo de cilindro - Cylinder body Corpo del cilindro -	1			1																
3	125963	Graisseur - Schmiernippel Engrasador - Greaser Ingrassatore -	1			1																
4	192777	Capuchon - Kappe Capuchón - Cap Cappuccio -	1			1																
5	548988	Bague - Büchse Anillo - Bushing Anello -	2			2																
6	563168	Tige de vérin - Zylinder stange Vástago de cilindro - Cylinder rod Stelo di cilindro -	1			1																
7	548988	Bague - Büchse Anillo - Bushing Anello -	2			2																
8	125963	Graisseur - Schmiernippel Engrasador - Greaser Ingrassatore -	1			1																
9	192777	Capuchon - Kappe Capuchón - Cap Cappuccio -	1			1																
10	563166	Bague de fermeture - Schlussring Anillo de cierre - Fastening ring Anello di chiusura -	1			1																
11	5308	Joint d'étanchéité - Dichtungsring Junta de estanqueidad - Seal Guarnizióne -	1			1																

21/01/2003

Catalogue : 547845

HYDRAULIQUE (Vérin d'inclinaison)
HYDRAULIK (Neigungzylinder)
HIDRAULICO (Cilindro de inclinación)
HYDRAULIC (Tilting cylinder)
IDRAULICO (Cilindro di inclinazione)

Qté-Menge-Cant-Qty-Q.ta | 10 CD | 51 | M

1-MLT630 T
2-
3-
4-MLT634 120 LSU
5-
6-
7-MLT731 T LSU
8-MT732

Rep Hinw Fig Item Rif	Numéro Teil-Nr Numero Part-Nr Part-Nr	Désignation Bezeichnung Descripcion Description Descrizione	1	2	3	4	5	6	7	8	9	10	11	12	13	14	15	16	17	18	19	20
12	561593	Joint d'étanchéité - Dichtungsring Junta de estanqueidad - Seal Guarnizióne -	2			2																
13	552768	Joint d'étanchéité - Dichtungsring Junta de estanqueidad - Seal Guarnizióne -	1			1																
14	187931	Joint torique - "0" ring Junta tórica - "0" ring Anello OR -	1			1																
15	180351	Joint anti-extrusion - Abstützdichtung Junta antiextrusión - Anti-extrusion seal Guarnizióne anti estrusione -	1			1																
16	1195	Joint torique - "0" ring Junta tórica - "0" ring Anello OR -	1			1																
17	563169	Piston de vérin - Zylinderkolben Pistón de cilindro - Cylinder piston Pistone del cilindro -	1			1																
18	563170	Joint d'étanchéité - Dichtungsring Junta de estanqueidad - Seal Guarnizióne -	2			2																
19	550135	Joint d'étanchéité - Dichtungsring Junta de estanqueidad - Seal Guarnizióne -	1			1																
20	4040	Joint torique - "0" ring Junta tórica - "0" ring Anello OR -	1			1																
21	199446	Vis Hc, M 8- 25 bout pointu - Schraube Tornillo - Screw Vite -	1			1																
22	563180	Pochette de joints - Dichtungsatz Juego de juntas - Seal kit Kit guarnizióne -	1			1																

10 CD 89

2ème MONTAGE
2te MONTAGE
2do MONTAJE
2nd MOUNTING
2do MONTAGGIO

JUSQU'A LA MACHINE
BIS DER MASCHINE
HASTA LA MAQUINA
UP TO MACHINE
FINO LA MACCHINA
N°: 208198

HYDRAULIQUE (Vérin d'inclinaison)
HYDRAULIK (Neigungzylinder)
HIDRAULICO (Cilindro de inclinacion)
HYDRAULIC (Tilting cylinder)
IDRAULICO (Cilindro di inclinazione)

1- MLT 630 Turbo
4- MLT 634 120 LSU

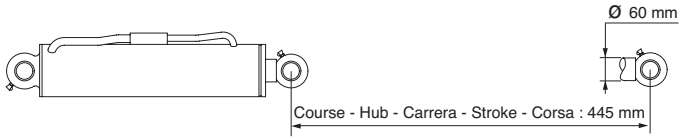

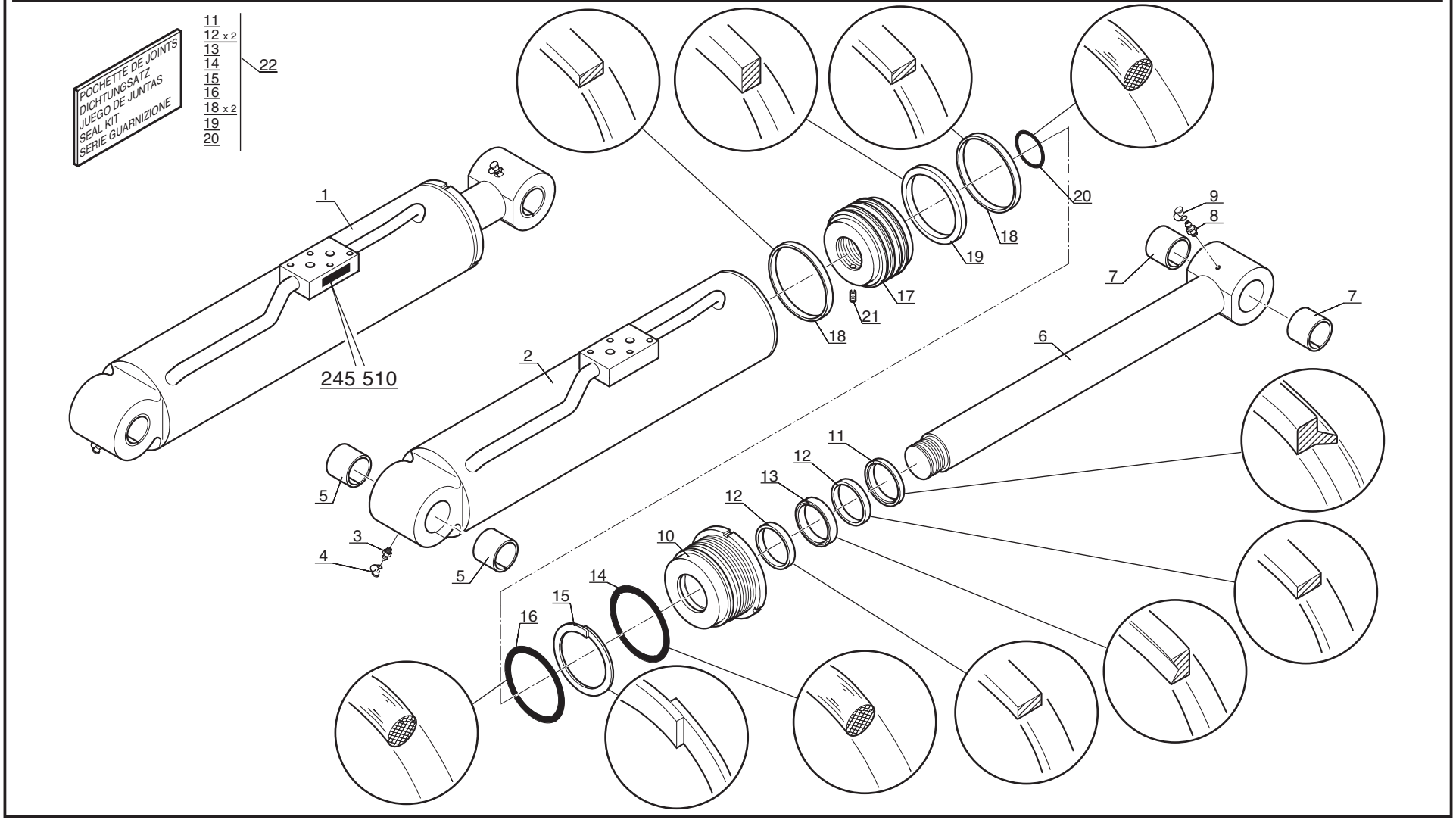

P.A.O. illus

07 / 10 / 04

Catalogue : 547845

1

HYDRAULIQUE (Vérin d'inclinaison)
HYDRAULIK (Neigungzylinder)
HIDRAULICO (Cilindro de inclinación)
HYDRAULIC (Tilting cylinder)
IDRAULICO (Cilindro di inclinazione)

Qté-Menge-Cant-Qty-Q.ta | 10 CD | 89 | M

1-MLT630 T
2-
3-
4-MLT634 120 LSU
5-
6-
7-MLT731 T LSU
8-MT732

Rep Hinw Fig Item Rif	Numéro Teil-Nr Numero Part-Nr Part-Nr	Désignation Bezeichnung Descripcion Description Descrizione	1	2	3	4	5	6	7	8	9	10	11	12	13	14	15	16	17	18	19	20
1	245510	Vérin inclinai. D:60mm C:445mm- Neigungzylinder Cilindro de inclinación - Tilting cylinder Cilindro di inclinazione -	1			1																
2	563167	Corps de vérin - Zylinder körper Cuerpo de cilindro - Cylinder body Corpo del cilindro -	1			1																
3	125963	Graisseur - Schmiernippel Engrasador - Greaser Ingrassatore -	1			1																
4	192777	Capuchon - Kappe Capuchón - Cap Cappuccio -	1			1																
5	548988	Bague - Büchse Anillo - Bushing Anello -	2			2																
6	563168	Tige de vérin - Zylinder stange Vástago de cilindro - Cylinder rod Stelo di cilindro -	1			1																
7	548988	Bague - Büchse Anillo - Bushing Anello -	2			2																
8	125963	Graisseur - Schmiernippel Engrasador - Greaser Ingrassatore -	1			1																
9	192777	Capuchon - Kappe Capuchón - Cap Cappuccio -	1			1																
10	704314	Bague de fermeture - Schlussring Anillo de cierre - Fastening ring Anello di chiusura -	1			1																
11	5308	Joint d'étanchéité - Dichtungsring Junta de estanqueidad - Seal Guarnizióne -	1			1																

30/09/2004

Catalogue : 547845

HYDRAULIQUE (Vérin d'inclinaison)
HYDRAULIK (Neigungzylinder)
HIDRAULICO (Cilindro de inclinación)
HYDRAULIC (Tilting cylinder)
IDRAULICO (Cilindro di inclinazione)

Qté-Menge-Cant-Qty-Q.ta | 10 CD | 89 | M

1-MLT630 T
2-
3-
4-MLT634 120 LSU
5-
6-
7-MLT731 T LSU
8-MT732

Rep Hinw Fig Item Rif	Numéro Teil-Nr Numero Part-Nr Part-Nr	Désignation Bezeichnung Descripcion Description Descrizione	1	2	3	4	5	6	7	8	9	10	11	12	13	14	15	16	17	18	19	20
12	561593	Joint d'étanchéité - Dichtungsring Junta de estanqueidad - Seal Guarnizióne -	2			2																
13	552768	Joint d'étanchéité - Dichtungsring Junta de estanqueidad - Seal Guarnizióne -	1			1																
14	187931	Joint torique - "0" ring Junta tórica - "0" ring Anello OR -	1			1																
15	564573	Joint anti-extrusion - Abstützdichtung Junta antiextrusión - Anti-extrusion seal Guarnizióne anti estrusione -	1			1																
16	600272	Joint torique - "0" ring Junta tórica - "0" ring Anello OR -	1			1																
17	563169	Piston de vérin - Zylinderkolben Pistón de cilindro - Cylinder piston Pistone del cilindro -	1			1																
18	563170	Joint d'étanchéité - Dichtungsring Junta de estanqueidad - Seal Guarnizióne -	2			2																
19	550135	Joint d'étanchéité - Dichtungsring Junta de estanqueidad - Seal Guarnizióne -	1			1																
20	4040	Joint torique - "0" ring Junta tórica - "0" ring Anello OR -	1			1																
21	199446	Vis Hc, M 8- 25 bout pointu - Schraube Tornillo - Screw Vite -	1			1																
22	563180	Pochette de joints - Dichtungsatz Juego de juntas - Seal kit Kit guarnizióne -	1			1																

10 CD 118

A PARTIR DE LA MACHINE
AB DER MASCHINE
A PARTIR DE LA MAQUINA
FROM MACHINE
A PARTIR DA MACCHINA
N°: 208199

HYDRAULIQUE (Vérin d'inclinaison)
HYDRAULIK (Neigungzylinder)
HIDRAULICO (Cilindro de inclinacion)
HYDRAULIC (Tilting cylinder)
IDRAULICO (Cilindro di inclinazione)

1- MLT 630 Turbo
4- MLT 634 120 LSU

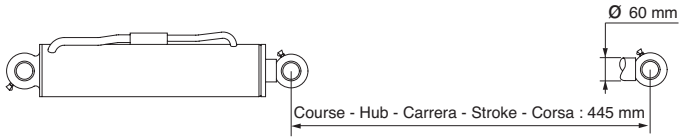

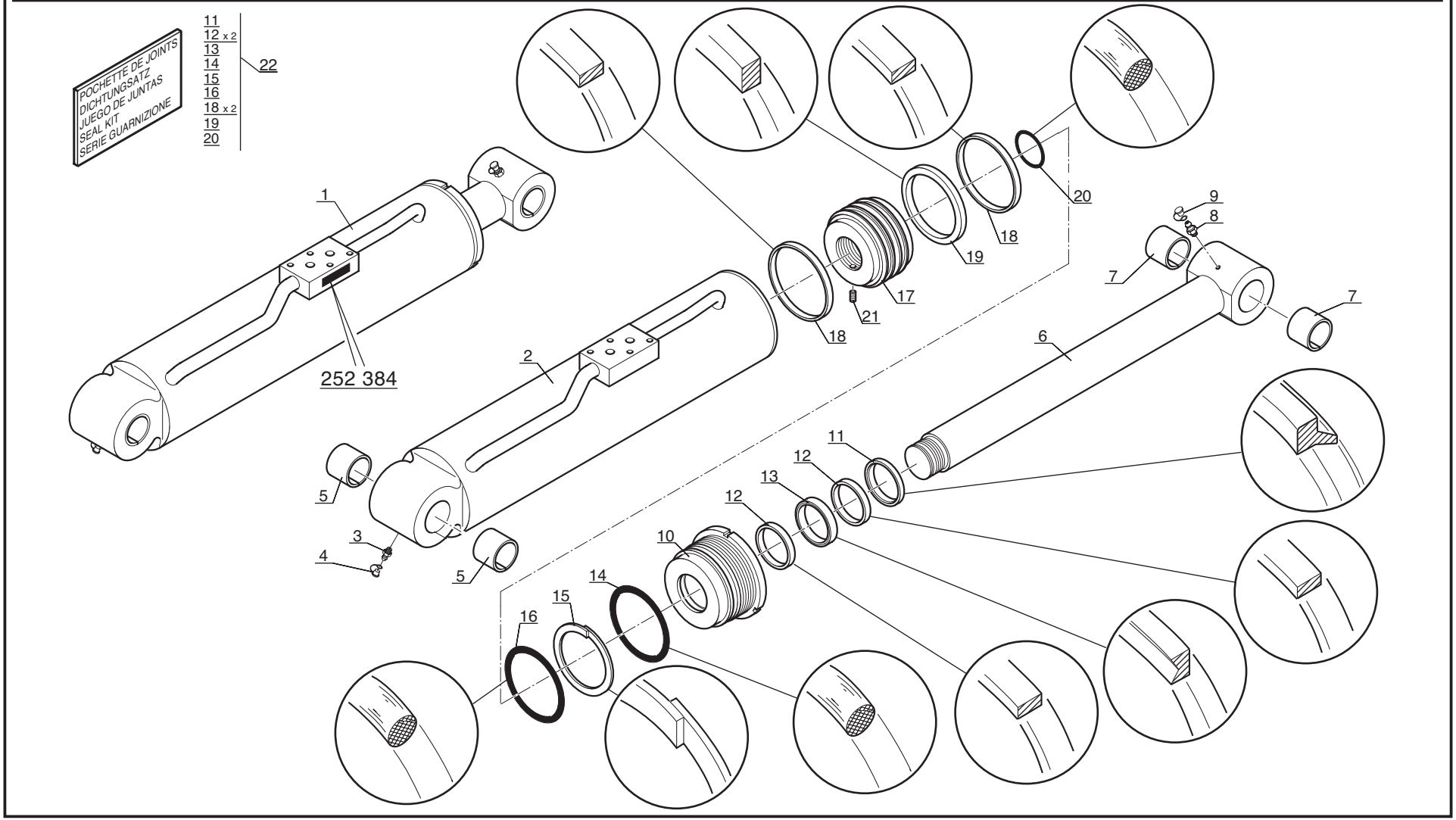

P.A.O. illus

15 / 03 / 06

Catalogue : 547845

1

HYDRAULIQUE (Vérin d'inclinaison)
HYDRAULIK (Neigungzylinder)
HIDRAULICO (Cilindro de inclinación)
HYDRAULIC (Tilting cylinder)
IDRAULICO (Cilindro di inclinazione)

Qté-Menge-Cant-Qty-Q.ta | 10 CD | 118 | M

1-MLT630 T
2-
3-
4-MLT634 120 LSU
5-
6-
7-MLT731 T LSU
8-MT732

Rep Hinw Fig Item Rif	Numéro Teil-Nr Numero Part-Nr Part-Nr	Désignation Bezeichnung Descripcion Description Descrizione	1	2	3	4	5	6	7	8	9	10	11	12	13	14	15	16	17	18	19	20
1	252384	Vérin - Zylinder Cilindro - Cylinder Cilindro -	1			1																
2	563167	Corps de vérin - Zylinder körper Cuerpo de cilindro - Cylinder body Corpo del cilindro -	1			1																
3	125963	Graisseur - Schmiernippel Engrasador - Greaser Ingrassatore -	1			1																
4	192777	Capuchon - Kappe Capuchón - Cap Cappuccio -	1			1																
5	548988	Bague - Büchse Anillo - Bushing Anello -	2			2																
6	563168	Tige de vérin - Zylinder stange Vástago de cilindro - Cylinder rod Stelo di cilindro -	1			1																
7	548988	Bague - Büchse Anillo - Bushing Anello -	2			2																
8	125963	Graisseur - Schmiernippel Engrasador - Greaser Ingrassatore -	1			1																
9	192777	Capuchon - Kappe Capuchón - Cap Cappuccio -	1			1																
10	704314	Bague de fermeture - Schlussring Anillo de cierre - Fastening ring Anello di chiusura -	1			1																
11	5308	Joint d'étanchéité - Dichtungsring Junta de estanqueidad - Seal Guarnizióne -	1			1																

22/03/2006

Catalogue : 547845

HYDRAULIQUE (Vérin d'inclinaison)
HYDRAULIK (Neigungzylinder)
HIDRAULICO (Cilindro de inclinación)
HYDRAULIC (Tilting cylinder)
IDRAULICO (Cilindro di inclinazione)

Qté-Menge-Cant-Qty-Q.ta | 10 CD | 118 | M

1-MLT630 T
2-
3-
4-MLT634 120 LSU
5-
6-
7-MLT731 T LSU
8-MT732

Rep Hinw Fig Item Rif	Numéro Teil-Nr Numero Part-Nr Part-Nr	Désignation Bezeichnung Descripcion Description Descrizione	1	2	3	4	5	6	7	8	9	10	11	12	13	14	15	16	17	18	19	20
12	561593	Joint d'étanchéité - Dichtungsring Junta de estanqueidad - Seal Guarnizióne -	2			2																
13	552768	Joint d'étanchéité - Dichtungsring Junta de estanqueidad - Seal Guarnizióne -	1			1																
14	187931	Joint torique - "0" ring Junta tórica - "0" ring Anello OR -	1			1																
15	564573	Joint anti-extrusion - Abstützdichtung Junta antiextrusión - Anti-extrusion seal Guarnizióne anti estrusione -	1			1																
16	600272	Joint torique - "0" ring Junta tórica - "0" ring Anello OR -	1			1																
17	563169	Piston de vérin - Zylinderkolben Pistón de cilindro - Cylinder piston Pistone del cilindro -	1			1																
18	563170	Joint d'étanchéité - Dichtungsring Junta de estanqueidad - Seal Guarnizióne -	2			2																
19	550135	Joint d'étanchéité - Dichtungsring Junta de estanqueidad - Seal Guarnizióne -	1			1																
20	4040	Joint torique - "0" ring Junta tórica - "0" ring Anello OR -	1			1																
21	199446	Vis Hc, M 8- 25 bout pointu - Schraube Tornillo - Screw Vite -	1			1																
22	563180	Pochette de joints - Dichtungsatz Juego de juntas - Seal kit Kit guarnizióne -	1			1																

10 CD 74

1er MONTAGE
1ste MONTAGE
1ro MONTAJE
1st MOUNTING
1mo MONTAGGIO

HYDRAULIQUE (Vérin d'inclinaison)
HYDRAULIK (Neigungzylinder)
HIDRAULICO (Cilindro de inclinacion)
HYDRAULIC (Tilting cylinder)
IDRAULICO (Cilindro di inclinazione)

7- MLT 731 Turbo LSU

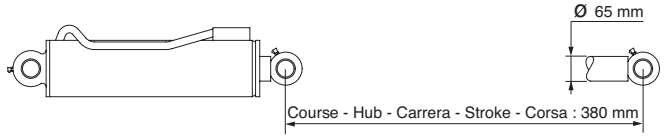

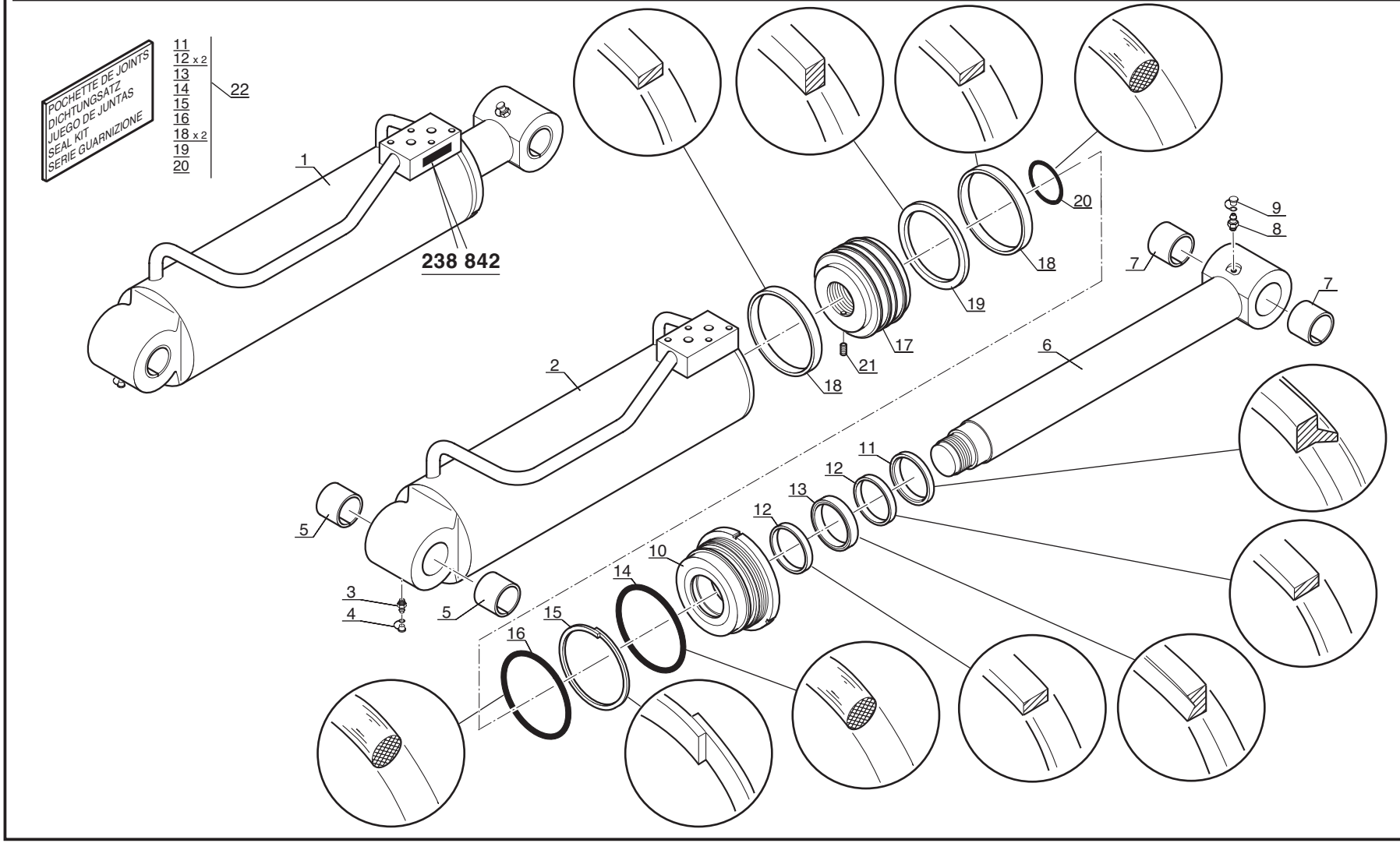

P.A.O. illus

01 / 10 / 02

1

Catalogue : 547845

HYDRAULIQUE (Vérin d'inclinaison)
HYDRAULIK (Neigungzylinder)
HIDRAULICO (Cilindro de inclinación)
HYDRAULIC (Tilting cylinder)
IDRAULICO (Cilindro di inclinazione)

Qté-Menge-Cant-Qty-Q.ta | **10 CD** | **74** | **M**

1-MLT630 T
2-
3-
4-MLT634 120 LSU
5-
6-
7-MLT731 T LSU
8-MT732

Rep Hinw Fig Item Rif	Numéro Teil-Nr Numero Part-Nr Part-Nr	Désignation Bezeichnung Descripcion Description Descrizione	1	2	3	4	5	6	7	8	9	10	11	12	13	14	15	16	17	18	19	20
1	238842	Vérin inclinai. D:65mm C:380mm- Neigungzylinder Cilindro de inclinación - Tilting cylinder Cilindro di inclinazione -							1													
2	603546	Corps de vérin - Zylinder körper Cuerpo de cilindro - Cylinder body Corpo di cilindro -							1													
3	125963	Graisseur - Schmiernippel Engrasador - Greaser Ingrassatore -							1													
4	192777	Capuchon - Kappe Capuchón - Cap Cappuccio -							1													
5	211770	Bague - Büchse Anillo - Bushing Anello -							2													
6	563175	Tige de vérin - Zylinder stange Vástago de cilindro - Cylinder rod Stelo di cilindro -							1													
7	548988	Bague - Büchse Anillo - Bushing Anello -							2													
8	125963	Graisseur - Schmiernippel Engrasador - Greaser Ingrassatore -							1													
9	192777	Capuchon - Kappe Capuchón - Cap Cappuccio -							1													
10	603547	Bague de fermeture - Schlussring Anillo de cierre - Fastening ring Anello di chiusura -							1													
11	197709	Joint d'étanchéité - Dichtungsring Junta de estanqueidad - Seal Guarnizióne -							1													

21/01/2003

Catalogue : 547845

HYDRAULIQUE (Vérin d'inclinaison)
HYDRAULIK (Neigungzylinder)
HIDRAULICO (Cilindro de inclinación)
HYDRAULIC (Tilting cylinder)
IDRAULICO (Cilindro di inclinazione)

Qté-Menge-Cant-Qty-Q.ta | 10 CD | 74 | M

1-MLT630 T
2-
3-
4-MLT634 120 LSU
5-
6-
7-MLT731 T LSU
8-MT732

Rep Hinw Fig Item Rif	Numéro Teil-Nr Numero Part-Nr Part-Nr	Désignation Bezeichnung Descripcion Description Descrizione	1	2	3	4	5	6	7	8	9	10	11	12	13	14	15	16	17	18	19	20
12	202504	Joint d'étanchéité - Dichtungsring Junta de estanqueidad - Seal Guarnizióne -							2													
13	202492	Joint d'étanchéité - Dichtungsring Junta de estanqueidad - Seal Guarnizióne -							1													
14	186978	Joint torique - "0" ring Junta tórica - "0" ring Anello OR -							1													
15	563173	Joint anti-extrusion - Abstützdichtung Junta antiextrusión - Anti-extrusion seal Guarnizióne anti estrusione -							1													
16	601930	Joint torique - "0" ring Junta tórica - "0" ring Anello OR -							1													
17	563176	Piston de vérin - Zylinderkolben Pistón de cilindro - Cylinder piston Pistone del cilindro -							1													
18	603548	Joint d'étanchéité - Dichtungsring Junta de estanqueidad - Seal Guarnizióne di tenuta -							2													
19	563177	Joint d'étanchéité - Dichtungsring Junta de estanqueidad - Seal Guarnizióne -							1													
20	4040	Joint torique - "0" ring Junta tórica - "0" ring Anello OR -							1													
21	199446	Vis Hc, M 8- 25 bout pointu - Schraube Tornillo - Screw Vite -							1													
22	603549	Pochette de joints - Dichtungsatz Juego de juntas - Seal kit Kit guarnizióni -							1													

10 CD 90

2ème MONTAGE
2te MONTAGE
2do MONTAJE
2nd MOUNTING
2do MONTAGGIO

JUSQU'A LA MACHINE
BIS DER MASCHINE
HASTA LA MAQUINA
UP TO MACHINE
FINO LA MACCHINA
N°: 208198

HYDRAULIQUE (Vérin d'inclinaison)
HYDRAULIK (Neigungzylinder)
HIDRAULICO (Cilindro de inclinacion)
HYDRAULIC (Tilting cylinder)
IDRAULICO (Cilindro di inclinazione)

7- MLT 731 Turbo LSU

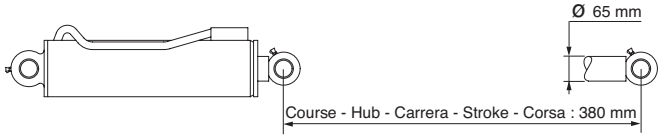

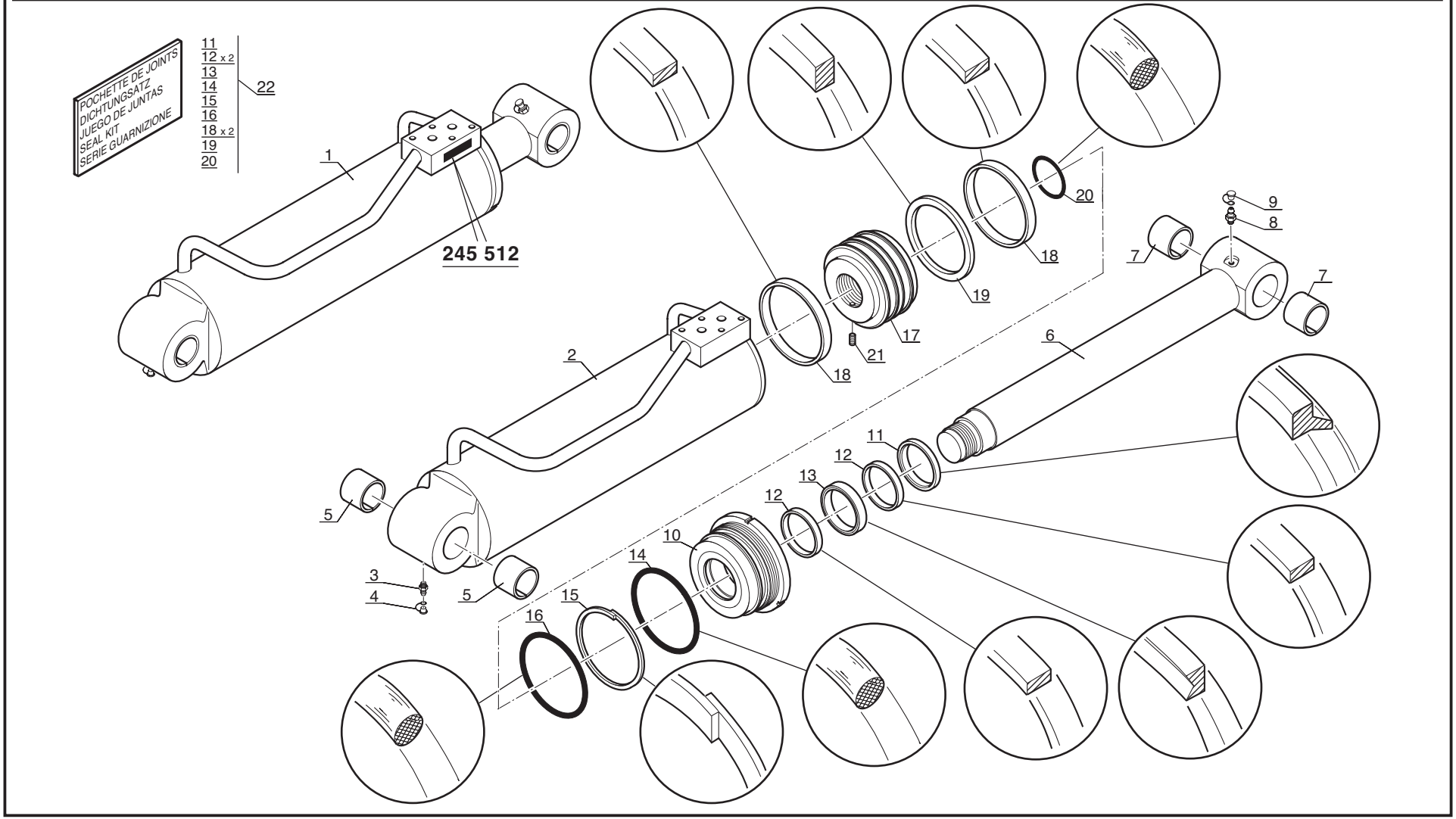

P.A.O. illus

07 / 10 / 04

Catalogue : 547845

1

HYDRAULIQUE (Vérin d'inclinaison)
HYDRAULIK (Neigungzylinder)
HIDRAULICO (Cilindro de inclinación)
HYDRAULIC (Tilting cylinder)
IDRAULICO (Cilindro di inclinazione)

Qté-Menge-Cant-Qty-Q.ta | 10 CD | 90 | M

1-MLT630 T
2-
3-
4-MLT634 120 LSU
5-
6-
7-MLT731 T LSU
8-MT732

Rep Hinw Fig Item Rif	Numéro Teil-Nr Numero Part-Nr Part-Nr	Désignation Bezeichnung Descripcion Description Descrizione	1	2	3	4	5	6	7	8	9	10	11	12	13	14	15	16	17	18	19	20
1	245512	Vérin inclinai. D:65mm C:380mm- Neigungzylinder Cilindro de inclinación - Tilting cylinder Cilindro di inclinazione -							1													
2	603546	Corps de vérin - Zylinder körper Cuerpo de cilindro - Cylinder body Corpo di cilindro -							1													
3	125963	Graisseur - Schmiernippel Engrasador - Greaser Ingrassatore -							1													
4	192777	Capuchon - Kappe Capuchón - Cap Cappuccio -							1													
5	211770	Bague - Büchse Anillo - Bushing Anello -							2													
6	563175	Tige de vérin - Zylinder stange Vástago de cilindro - Cylinder rod Stelo di cilindro -							1													
7	548988	Bague - Büchse Anillo - Bushing Anello -							2													
8	125963	Graisseur - Schmiernippel Engrasador - Greaser Ingrassatore -							1													
9	192777	Capuchon - Kappe Capuchón - Cap Cappuccio -							1													
10	704887	Bague de fermeture - Schlussring Anillo de cierre - Fastening ring Anello di chiusura -							1													
11	197709	Joint d'étanchéité - Dichtungsring Junta de estanqueidad - Seal Guarnizióne -							1													

30/09/2004

Catalogue : 547845

HYDRAULIQUE (Vérin d'inclinaison)
HYDRAULIK (Neigungzylinder)
HIDRAULICO (Cilindro de inclinación)
HYDRAULIC (Tilting cylinder)
IDRAULICO (Cilindro di inclinazione)

Qté-Menge-Cant-Qty-Q.ta | 10 CD | 90 | M

1-MLT630 T
2-
3-
4-MLT634 120 LSU
5-
6-
7-MLT731 T LSU
8-MT732

Rep Hinw Fig Item Rif	Numéro Teil-Nr Numero Part-Nr Part-Nr	Désignation Bezeichnung Descripcion Description Descrizione	1	2	3	4	5	6	7	8	9	10	11	12	13	14	15	16	17	18	19	20
12	202504	Joint d'étanchéité - Dichtungsring Junta de estanqueidad - Seal Guarnizióne -							2													
13	202492	Joint d'étanchéité - Dichtungsring Junta de estanqueidad - Seal Guarnizióne -							1													
14	186978	Joint torique - "0" ring Junta tórica - "0" ring Anello OR -							1													
15	563173	Joint anti-extrusion - Abstützdichtung Junta antiextrusión - Anti-extrusion seal Guarnizióne anti estrusione -							1													
16	601930	Joint torique - "0" ring Junta tórica - "0" ring Anello OR -							1													
17	563176	Piston de vérin - Zylinderkolben Pistón de cilindro - Cylinder piston Pistone del cilindro -							1													
18	603548	Joint d'étanchéité - Dichtungsring Junta de estanqueidad - Seal Guarnizióne di tenuta -							2													
19	563177	Joint d'étanchéité - Dichtungsring Junta de estanqueidad - Seal Guarnizióne -							1													
20	4040	Joint torique - "0" ring Junta tórica - "0" ring Anello OR -							1													
21	199446	Vis Hc, M 8- 25 bout pointu - Schraube Tornillo - Screw Vite -							1													
22	603549	Pochette de joints - Dichtungsatz Juego de juntas - Seal kit Kit guarnizióni -							1													

A PARTIR DE LA MACHINE
AB DER MASCHINE
A PARTIR DE LA MAQUINA
FROM MACHINE
A PARTIR DA MACCHINA
N°: 208199

HYDRAULIQUE (Vérin d'inclinaison)
HYDRAULIK (Neigungzylinder)
HIDRAULICO (Cilindro de inclinacion)
HYDRAULIC (Tilting cylinder)
IDRAULICO (Cilindro di inclinazione)

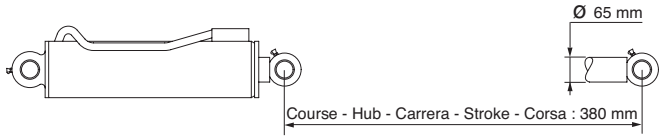

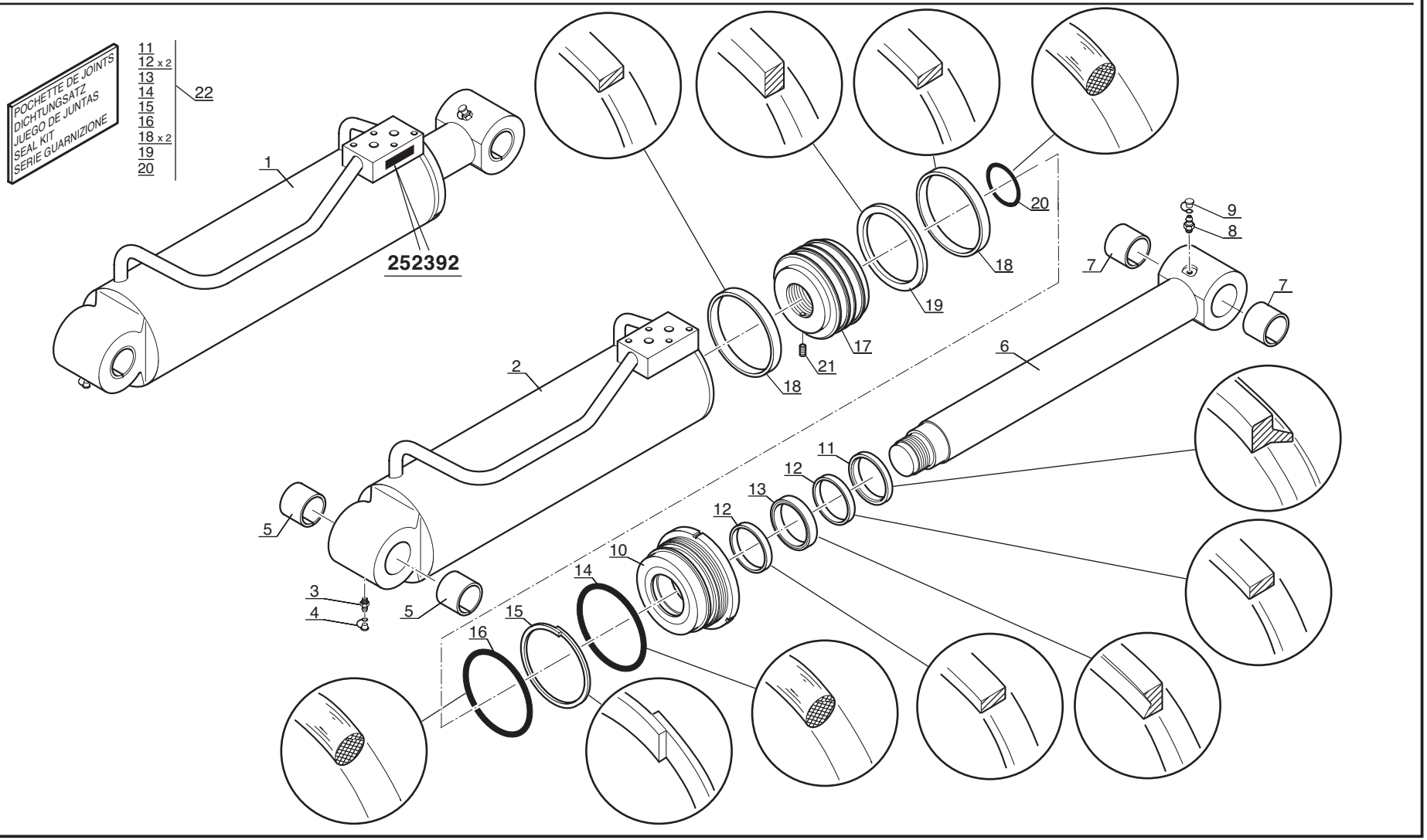

P.A.O. illus

Catalogue : 547845

1

HYDRAULIQUE (Vérin d'inclinaison)
HYDRAULIK (Neigungzylinder)
HIDRAULICO (Cilindro de inclinación)
HYDRAULIC (Tilting cylinder)
IDRAULICO (Cilindro di inclinazione)

Qté-Menge-Cant-Qty-Q.ta | 10 CD | 98 | M

1-MLT630 T
2-
3-
4-MLT634 120 LSU
5-
6-
7-MLT731 T LSU
8-MT732

Rep Hinw Fig Item Rif	Numéro Teil-Nr Numero Part-Nr Part-Nr	Désignation Bezeichnung Descripcion Description Descrizione	1	2	3	4	5	6	7	8	9	10	11	12	13	14	15	16	17	18	19	20
1	252392	Vérin inclinai. D:65mm C:380mm- Neigungzylinder Cilindro de inclinación - Tilting cylinder Cilindro di inclinazione -							1													
2	603546	Corps de vérin - Zylinder körper Cuerpo de cilindro - Cylinder body Corpo di cilindro -							1													
3	125963	Graisseur - Schmiernippel Engrasador - Greaser Ingrassatore -							1													
4	192777	Capuchon - Kappe Capuchón - Cap Cappuccio -							1													
5	211770	Bague - Büchse Anillo - Bushing Anello -							2													
6	563175	Tige de vérin - Zylinder stange Vástago de cilindro - Cylinder rod Stelo di cilindro -							1													
7	548988	Bague - Büchse Anillo - Bushing Anello -							2													
8	125963	Graisseur - Schmiernippel Engrasador - Greaser Ingrassatore -							1													
9	192777	Capuchon - Kappe Capuchón - Cap Cappuccio -							1													
10	704887	Bague de fermeture - Schlussring Anillo de cierre - Fastening ring Anello di chiusura -							1													
11	197709	Joint d'étanchéité - Dichtungsring Junta de estanqueidad - Seal Guarnizióne -							1													

+

6/04/2006

Catalogue : 547845

HYDRAULIQUE (Vérin d'inclinaison)
HYDRAULIK (Neigungzylinder)
HIDRAULICO (Cilindro de inclinación)
HYDRAULIC (Tilting cylinder)
IDRAULICO (Cilindro di inclinazione)

Qté-Menge-Cant-Qty-Q.ta | 10 CD | 98 | M

1-MLT630 T
2-
3-
4-MLT634 120 LSU
5-
6-
7-MLT731 T LSU
8-MT732

Rep Hinw Fig Item Rif	Numéro Teil-Nr Numero Part-Nr Part-Nr	Désignation Bezeichnung Descripcion Description Descrizione	1	2	3	4	5	6	7	8	9	10	11	12	13	14	15	16	17	18	19	20
12	202504	Joint d'étanchéité - Dichtungsring Junta de estanqueidad - Seal Guarnizióne -							2													
13	202492	Joint d'étanchéité - Dichtungsring Junta de estanqueidad - Seal Guarnizióne -							1													
14	186978	Joint torique - "0" ring Junta tórica - "0" ring Anello OR -							1													
15	563173	Joint anti-extrusion - Abstützdichtung Junta antiextrusión - Anti-extrusion seal Guarnizióne anti estrusione -							1													
16	601930	Joint torique - "0" ring Junta tórica - "0" ring Anello OR -							1													
17	563176	Piston de vérin - Zylinderkolben Pistón de cilindro - Cylinder piston Pistone del cilindro -							1													
18	603548	Joint d'étanchéité - Dichtungsring Junta de estanqueidad - Seal Guarnizióne di tenuta -							2													
19	563177	Joint d'étanchéité - Dichtungsring Junta de estanqueidad - Seal Guarnizióne -							1													
20	4040	Joint torique - "0" ring Junta tórica - "0" ring Anello OR -							1													
21	199446	Vis Hc, M 8- 25 bout pointu - Schraube Tornillo - Screw Vite -							1													
22	603549	Pochette de joints - Dichtungsatz Juego de juntas - Seal kit Kit guarnizióni -							1													

10 CD 65

1er MONTAGE
1ste MONTAGE
1ro MONTAJE
1st MOUNTING
1mo MONTAGGIO

HYDRAULIQUE (Vérin d'inclinaison)
HYDRAULIK (Neigungzylinder)
HIDRAULICO (Cilindro de inclinacion)
HYDRAULIC (Tilting cylinder)
IDRAULICO (Cilindro di inclinazione)

8- MT 732

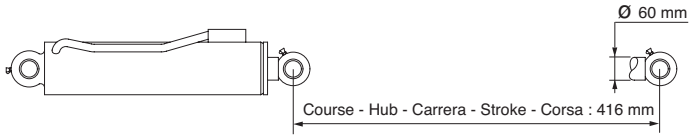

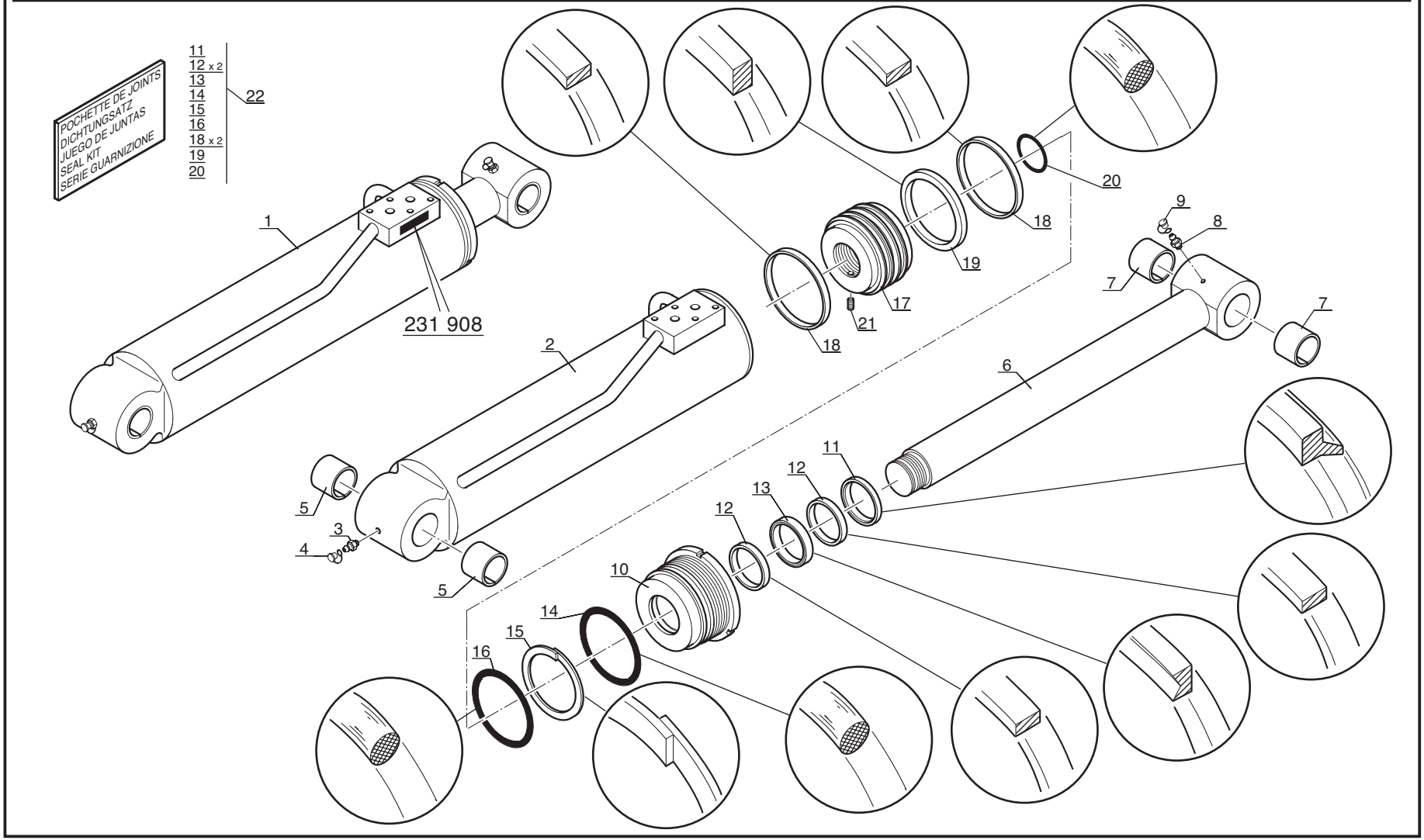

P.A.O. illus

30 / 11 / 00

Catalogue : 547845

1

HYDRAULIQUE (Vérin d'inclinaison)
HYDRAULIK (Neigungzylinder)
HIDRAULICO (Cilindro de inclinación)
HYDRAULIC (Tilting cylinder)
IDRAULICO (Cilindro di inclinazione)

Qté-Menge-Cant-Qty-Q.ta | 10 CD | 65 | M

1-MLT630 T
2-
3-
4-MLT634 120 LSU
5-
6-
7-MLT731 T LSU
8-MT732

Rep Hinw Fig Item Rif	Numéro Teil-Nr Numero Part-Nr Part-Nr	Désignation Bezeichnung Descripcion Description Descrizione	1	2	3	4	5	6	7	8	9	10	11	12	13	14	15	16	17	18	19	20
1	231908	Vérin inclinai. D:60mm C:416mm- Neigungzylinder Cilindro de inclinación - Tilting cylinder Cilindro di inclinazione -								1												
2	601924	Corps de vérin - Zylinder körper Cuerpo de cilindro - Cylinder body Corpo di cilindro -								1												
3	125963	Graisseur - Schmiernippel Engrasador - Greaser Ingrassatore -								1												
4	192777	Capuchon - Kappe Capuchón - Cap Cappuccio -								1												
5	548988	Bague - Büchse Anillo - Bushing Anello -								2												
6	563172	Tige de vérin - Zylinder stange Vástago de cilindro - Cylinder rod Stelo del cilindro -								1												
7	548988	Bague - Büchse Anillo - Bushing Anello -								2												
8	125963	Graisseur - Schmiernippel Engrasador - Greaser Ingrassatore -								1												
9	192777	Capuchon - Kappe Capuchón - Cap Cappuccio -								1												
10	563166	Bague de fermeture - Schlussring Anillo de cierre - Fastening ring Anello di chiusura -								1												
11	5308	Joint d'étanchéité - Dichtungsring Junta de estanqueidad - Seal Guarnizióne -								1												

21/01/2003

Catalogue : 547845

HYDRAULIQUE (Vérin d'inclinaison)
HYDRAULIK (Neigungzylinder)
HIDRAULICO (Cilindro de inclinación)
HYDRAULIC (Tilting cylinder)
IDRAULICO (Cilindro di inclinazione)

Qté-Menge-Cant-Qty-Q.ta | 10 CD | 65 | M

1-MLT630 T
2-
3-
4-MLT634 120 LSU
5-
6-
7-MLT731 T LSU
8-MT732

Rep Hinw Fig Item Rif	Numéro Teil-Nr Numero Part-Nr Part-Nr	Désignation Bezeichnung Descripcion Description Descrizione	1	2	3	4	5	6	7	8	9	10	11	12	13	14	15	16	17	18	19	20
12	561593	Joint d'étanchéité - Dichtungsring Junta de estanqueidad - Seal Guarnizióne -								2												
13	552768	Joint d'étanchéité - Dichtungsring Junta de estanqueidad - Seal Guarnizióne -								1												
14	187931	Joint torique - "0" ring Junta tórica - "0" ring Anello OR -								1												
15	564573	Joint anti-extrusion - Abstützdichtung Junta antiextrusión - Anti-extrusion seal Guarnizióne anti estrusione -								1												
16	1195	Joint torique - "0" ring Junta tórica - "0" ring Anello OR -								1												
17	563169	Piston de vérin - Zylinderkolben Pistón de cilindro - Cylinder piston Pistone del cilindro -								1												
18	563170	Joint d'étanchéité - Dichtungsring Junta de estanqueidad - Seal Guarnizióne -								2												
19	550135	Joint d'étanchéité - Dichtungsring Junta de estanqueidad - Seal Guarnizióne -								1												
20	4040	Joint torique - "0" ring Junta tórica - "0" ring Anello OR -								1												
21	199446	Vis Hc, M 8- 25 bout pointu - Schraube Tornillo - Screw Vite -								1												
22	563180	Pochette de joints - Dichtungsatz Juego de juntas - Seal kit Kit guarnizióne -								1												

10 CD 91

2ème MONTAGE
2te MONTAGE
2do MONTAJE
2nd MOUNTING
2do MONTAGGIO

JUSQU'A LA MACHINE
BIS DER MASCHINE
HASTA LA MAQUINA
UP TO MACHINE
FINO LA MACCHINA
→ N°: 208198

HYDRAULIQUE (Vérin d'inclinaison)
HYDRAULIK (Neigungzylinder)
HIDRAULICO (Cilindro de inclinacion)
HYDRAULIC (Tilting cylinder)
IDRAULICO (Cilindro di inclinazione)

8- MT 732

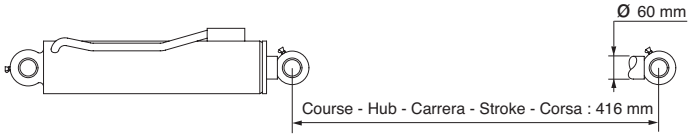

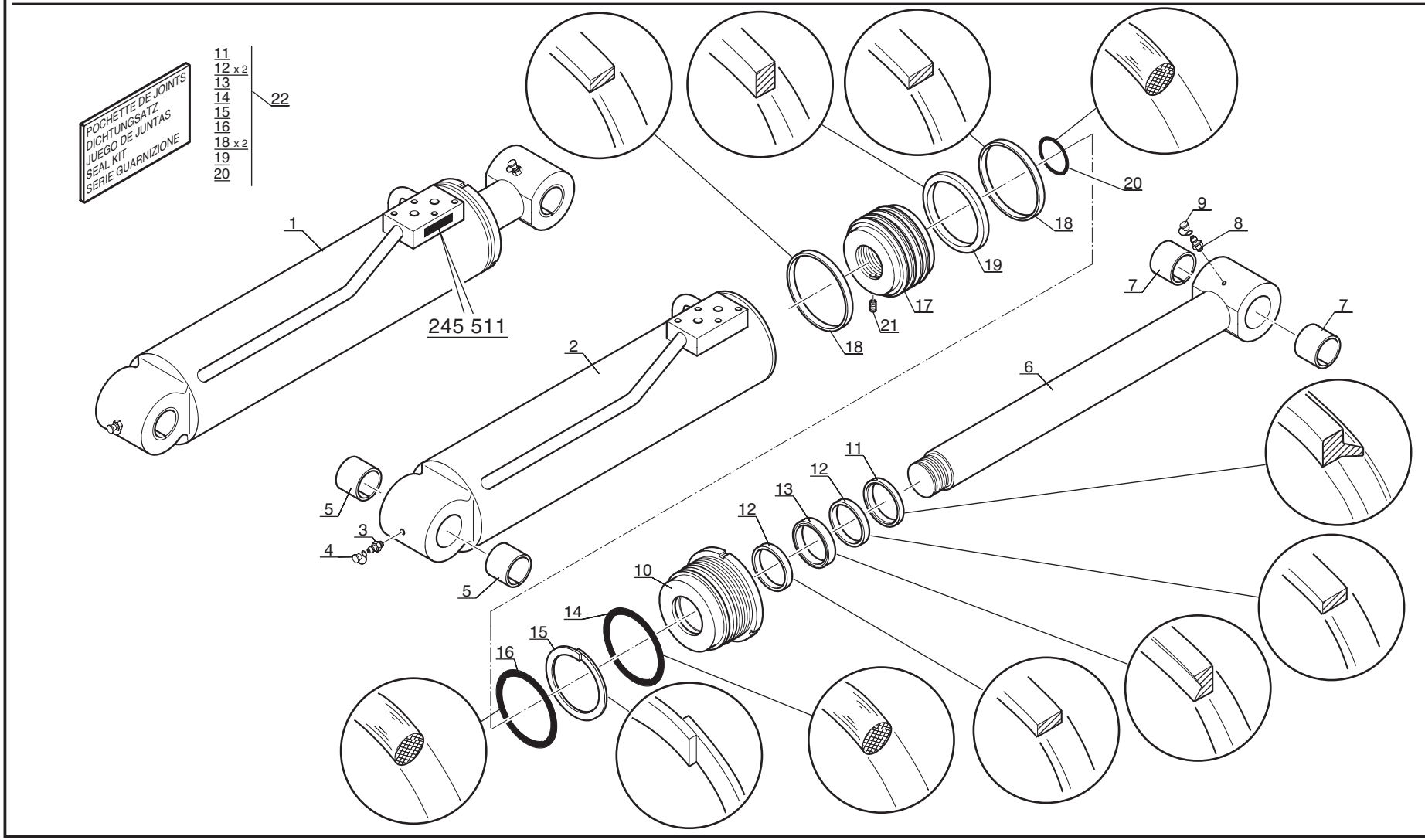

P.A.O. illus

07 / 10 / 04

Catalogue : 547845

1

HYDRAULIQUE (Vérin d'inclinaison)
HYDRAULIK (Neigungzylinder)
HIDRAULICO (Cilindro de inclinación)
HYDRAULIC (Tilting cylinder)
IDRAULICO (Cilindro di inclinazione)

Qté-Menge-Cant-Qty-Q.ta | 10 CD | 91 | M

1-MLT630 T
2-
3-
4-MLT634 120 LSU
5-
6-
7-MLT731 T LSU
8-MT732

Rep Hinw Fig Item Rif	Numéro Teil-Nr Numero Part-Nr Part-Nr	Désignation Bezeichnung Descripcion Description Descrizione	1	2	3	4	5	6	7	8	9	10	11	12	13	14	15	16	17	18	19	20
1	245511	Vérin inclinai. D:60mm C:416mm- Neigungzylinder Cilindro de inclinación - Tilting cylinder Cilindro di inclinazione -								1												
2	601924	Corps de vérin - Zylinder körper Cuerpo de cilindro - Cylinder body Corpo di cilindro -								1												
3	125963	Graisseur - Schmiernippel Engrasador - Greaser Ingrassatore -								1												
4	192777	Capuchon - Kappe Capuchón - Cap Cappuccio -								1												
5	548988	Bague - Büchse Anillo - Bushing Anello -								2												
6	563172	Tige de vérin - Zylinder stange Vástago de cilindro - Cylinder rod Stelo del cilindro -								1												
7	548988	Bague - Büchse Anillo - Bushing Anello -								2												
8	125963	Graisseur - Schmiernippel Engrasador - Greaser Ingrassatore -								1												
9	192777	Capuchon - Kappe Capuchón - Cap Cappuccio -								1												
10	704314	Bague de fermeture - Schlussring Anillo de cierre - Fastening ring Anello di chiusura -								1												
11	5308	Joint d'étanchéité - Dichtungsring Junta de estanqueidad - Seal Guarnizióne -								1												

8/10/2004

Catalogue : 547845

HYDRAULIQUE (Vérin d'inclinaison)
HYDRAULIK (Neigungzylinder)
HIDRAULICO (Cilindro de inclinación)
HYDRAULIC (Tilting cylinder)
IDRAULICO (Cilindro di inclinazione)

Qté-Menge-Cant-Qty-Q.ta | 10 CD | 91 | M

1-MLT630 T
2-
3-
4-MLT634 120 LSU
5-
6-
7-MLT731 T LSU
8-MT732

Rep Hinw Fig Item Rif	Numéro Teil-Nr Numero Part-Nr Part-Nr	Désignation Bezeichnung Descripcion Description Descrizione	1	2	3	4	5	6	7	8	9	10	11	12	13	14	15	16	17	18	19	20
12	561593	Joint d'étanchéité - Dichtungsring Junta de estanqueidad - Seal Guarnizióne -								2												
13	552768	Joint d'étanchéité - Dichtungsring Junta de estanqueidad - Seal Guarnizióne -								1												
14	187931	Joint torique - "0" ring Junta tórica - "0" ring Anello OR -								1												
15	564573	Joint anti-extrusion - Abstützdichtung Junta antiextrusión - Anti-extrusion seal Guarnizióne anti estrusione -								1												
16	1195	Joint torique - "0" ring Junta tórica - "0" ring Anello OR -								1												
17	563169	Piston de vérin - Zylinderkolben Pistón de cilindro - Cylinder piston Pistone del cilindro -								1												
18	563170	Joint d'étanchéité - Dichtungsring Junta de estanqueidad - Seal Guarnizióne -								2												
19	550135	Joint d'étanchéité - Dichtungsring Junta de estanqueidad - Seal Guarnizióne -								1												
20	4040	Joint torique - "0" ring Junta tórica - "0" ring Anello OR -								1												
21	199446	Vis Hc, M 8- 25 bout pointu - Schraube Tornillo - Screw Vite -								1												
22	563180	Pochette de joints - Dichtungsatz Juego de juntas - Seal kit Kit guarnizióne -								1												

A PARTIR DE LA MACHINE
AB DER MASCHINE
A PARTIR DE LA MAQUINA
FROM MACHINE
A PARTIR DA MACCHINA
N°: 208199

HYDRAULIQUE (Vérin d'inclinaison)
HYDRAULIK (Neigungzylinder)
HIDRAULICO (Cilindro de inclinacion)
HYDRAULIC (Tilting cylinder)
IDRAULICO (Cilindro di inclinazione)

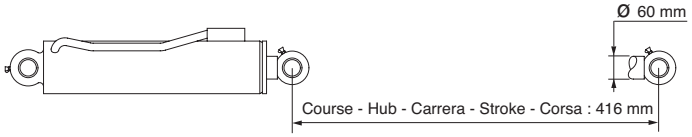

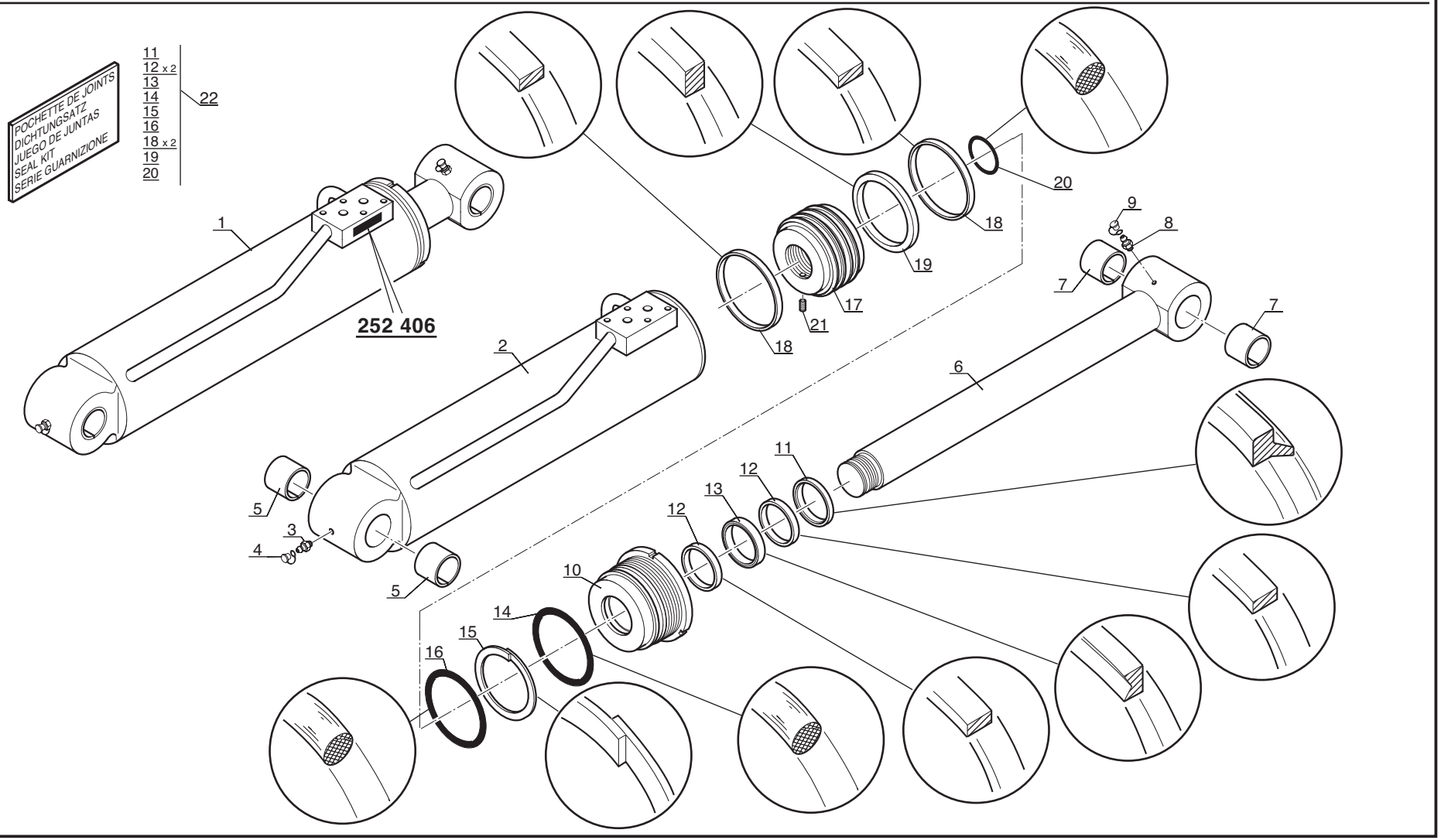

P.A.O. illus

16 / 11 / 04

Catalogue : 547845

1

HYDRAULIQUE (Vérin d'inclinaison)
HYDRAULIK (Neigungzylinder)
HIDRAULICO (Cilindro de inclinación)
HYDRAULIC (Tilting cylinder)
IDRAULICO (Cilindro di inclinazione)

Qté-Menge-Cant-Qty-Q.ta | 10 CD | 95 | M

1-MLT630 T
2-
3-
4-MLT634 120 LSU
5-
6-
7-MLT731 T LSU
8-MT732

Rep Hinw Fig Item Rif	Numéro Teil-Nr Numero Part-Nr Part-Nr	Désignation Bezeichnung Descripcion Description Descrizione	1	2	3	4	5	6	7	8	9	10	11	12	13	14	15	16	17	18	19	20
1	252406	Vérin inclinai. D:60mm C:416mm- Neigungzylinder Cilindro de inclinación - Tilting cylinder Cilindro di inclinazione -								1												
2	601924	Corps de vérin - Zylinder körper Cuerpo de cilindro - Cylinder body Corpo di cilindro -								1												
3	125963	Graisseur - Schmiernippel Engrasador - Greaser Ingrassatore -								1												
4	192777	Capuchon - Kappe Capuchón - Cap Cappuccio -								1												
5	227110	Bague Wieland 45 - Buchse Anillo - Bushing Anello -								2												
6	563172	Tige de vérin - Zylinder stange Vástago de cilindro - Cylinder rod Stelo del cilindro -								1												
7	227110	Bague Wieland 45 - Buchse Anillo - Bushing Anello -								2												
8	125963	Graisseur - Schmiernippel Engrasador - Greaser Ingrassatore -								1												
9	192777	Capuchon - Kappe Capuchón - Cap Cappuccio -								1												
10	704314	Bague de fermeture - Schlussring Anillo de cierre - Fastening ring Anello di chiusura -								1												
11	5308	Joint d'étanchéité - Dichtungsring Junta de estanqueidad - Seal Guarnizióne -								1												

+

6/04/2006

Catalogue : 547845

HYDRAULIQUE (Vérin d'inclinaison)
HYDRAULIK (Neigungzylinder)
HIDRAULICO (Cilindro de inclinación)
HYDRAULIC (Tilting cylinder)
IDRAULICO (Cilindro di inclinazione)

Qté-Menge-Cant-Qty-Q.ta | 10 CD | 95 | M

1-MLT630 T
2-
3-
4-MLT634 120 LSU
5-
6-
7-MLT731 T LSU
8-MT732

Rep Hinw Fig Item Rif	Numéro Teil-Nr Numero Part-Nr Part-Nr	Désignation Bezeichnung Descripcion Description Descrizione	1	2	3	4	5	6	7	8	9	10	11	12	13	14	15	16	17	18	19	20
12	561593	Joint d'étanchéité - Dichtungsring Junta de estanqueidad - Seal Guarnizióne -								2												
13	552768	Joint d'étanchéité - Dichtungsring Junta de estanqueidad - Seal Guarnizióne -								1												
14	187931	Joint torique - "0" ring Junta tórica - "0" ring Anello OR -								1												
15	564573	Joint anti-extrusion - Abstützdichtung Junta antiextrusión - Anti-extrusion seal Guarnizióne anti estrusione -								1												
16	705302	Joint torique - "0" ring Junta tórica - "0" ring Anello OR -								1												
17	563169	Piston de vérin - Zylinderkolben Pistón de cilindro - Cylinder piston Pistone del cilindro -								1												
18	563170	Joint d'étanchéité - Dichtungsring Junta de estanqueidad - Seal Guarnizióne -								2												
19	550135	Joint d'étanchéité - Dichtungsring Junta de estanqueidad - Seal Guarnizióne -								1												
20	4040	Joint torique - "0" ring Junta tórica - "0" ring Anello OR -								1												
21	199446	Vis Hc, M 8- 25 bout pointu - Schraube Tornillo - Screw Vite -								1												
22	563180	Pochette de joints - Dichtungsatz Juego de juntas - Seal kit Kit guarnizióne -								1												

DISTRIBUTEUR
KOMMANDOSTEUERVENTIL
DISTRIBUIDOR
VALVE BANK
DISTRIBUTORE

1- MLT 630 Turbo
4- MLT 634 120 LSU
7- MLT 731 Turbo LSU
8- MT 732

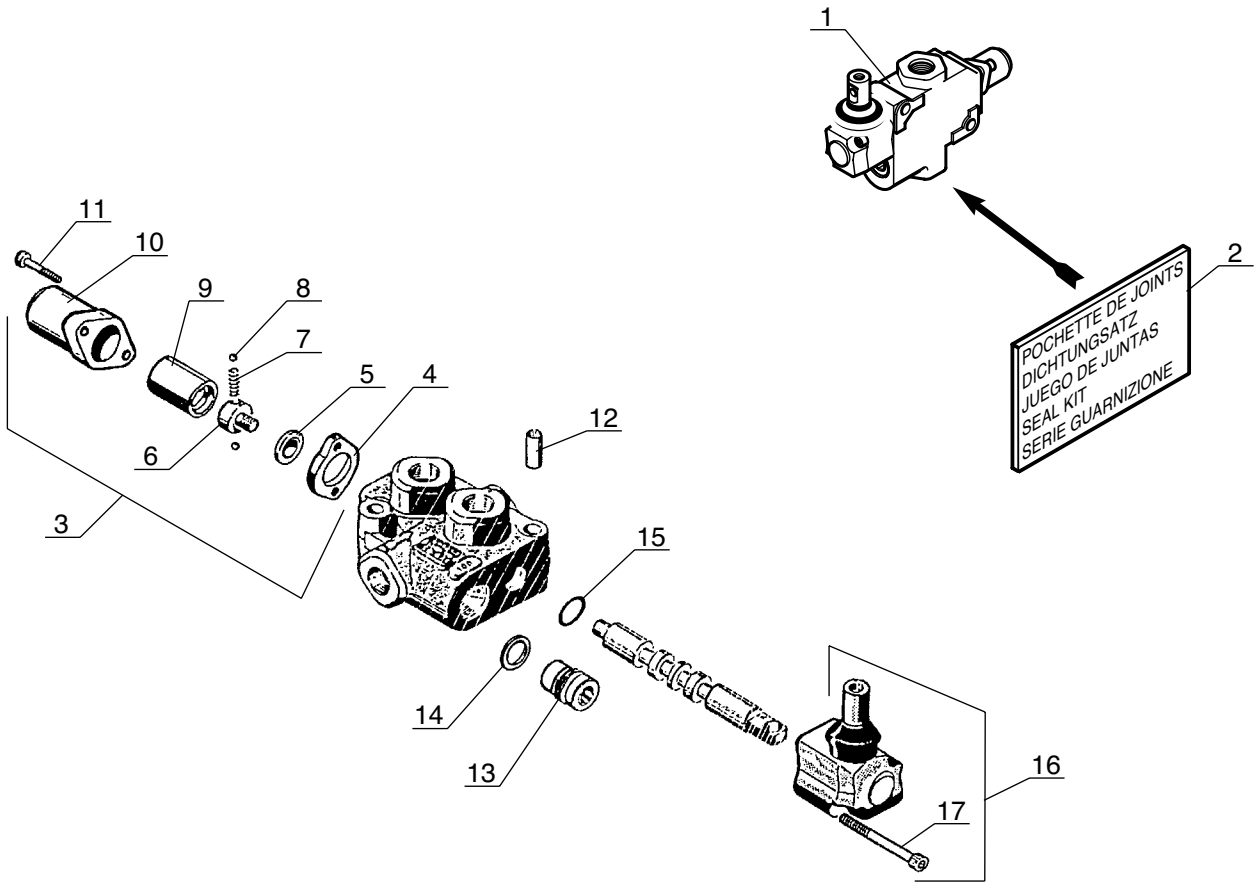

Catalogue : 547845

1

DISTRIBUTEUR
KOMMANDOSTEUERVENTIL
DISTRIBUIDOR
VALVE BANK
DISTRIBUTORE

Qté-Menge-Cant-Qty-Q.ta | 10 DA | 118 | M

1-MLT630 T
2-
3-
4-MLT634 120 LSU
5-
6-
7-MLT731 T LSU
8-MT732

Rep Hinw Fig Item Rif	Numéro Teil-Nr Numero Part-Nr Part-Nr	Désignation Bezeichnung Descripcion Description Descrizione	1	2	3	4	5	6	7	8	9	10	11	12	13	14	15	16	17	18	19	20
1	226090	Distributeur - Kommandosteuerventil Distribuidor - Valve bank Distributore -	1			1			1	1												
2	474721	Pochette de joints - Dichtungsatz Juego de juntas - Seal kit Kit guarnizióne -	1			1			1	1												
3	474707	Commande de rappel par ressort - Rückfederantrieb Mando de llamada para resorte - Spring return drive Gruppo comando per molla -	1			1			1	1												
4	474716	Entretoise - Querstrebe Separador - Spacer Distanziale -	1			1			1	1												
5	474713	Rondelle - Unterlegscheibe Arandela - Washer Rondella -	1			1			1	1												
6	474718	Vis - Schraube Tornillo - Screw Vite -	1			1			1	1												
7	474717	Ressort - Feder Muelle - Spring Molla -	1			1			1	1												
8	474719	Bille - Kugel Bola - Ball Sfera -	2			2			2	2												
9	475262	Manchon - Muffe Manguito - Coupling Manicotto -	1			1			1	1												
10	474715	Chapeau - Deckel Tapadera - Cap Capello -	1			1			1	1												
11	474720	Vis - Schraube Tornillo - Screw Vite -	2			2			2	2												

+

22/01/2003

Catalogue : 547845

DISTRIBUTEUR
KOMMANDOSTEUERVENTIL
DISTRIBUIDOR
VALVE BANK
DISTRIBUTORE

Qté-Menge-Cant-Qty-Q.ta | 10 DA | 118 | M

1-MLT630 T
2-
3-
4-MLT634 120 LSU
5-
6-
7-MLT731 T LSU
8-MT732

Rep Hinw Fig Item Rif	Numéro Teil-Nr Numero Part-Nr Part-Nr	Désignation Bezeichnung Descripcion Description Descrizione	1	2	3	4	5	6	7	8	9	10	11	12	13	14	15	16	17	18	19	20
12	474709	Goupille - Stift Pasador - Pin Spina -	2			2			2	2												
13	474712	Bouchon - Stopfen Tapón - Plug Tappo -	1			1			1	1												
14	474711	Rondelle - Unterlegscheibe Arandela - Washer Rondella -	1			1			1	1												
15	474708	Joint torique - "0" ring Junta tórica - "0" ring Anello OR -	2			2			2	2												
16	474706	Commande manuelle complète - Kompletter handantrieb Mando manual completo - Complete manual drive Comando manuale completa -	1			1			1	1												
17	474710	Vis - Schraube Tornillo - Screw Vite -	2			2			2	2												

JUSQU'A LA MACHINE
BIS DER MASCHINE
HASTA LA MAQUINA
UP TO MACHINE
FINO LA MACCHINA
—⋈ N°: 228876

DISTRIBUTEUR
KOMMANDOSTEUERVENTIL
DISTRIBUIDOR
VALVE BANK
DISTRIBUTORE

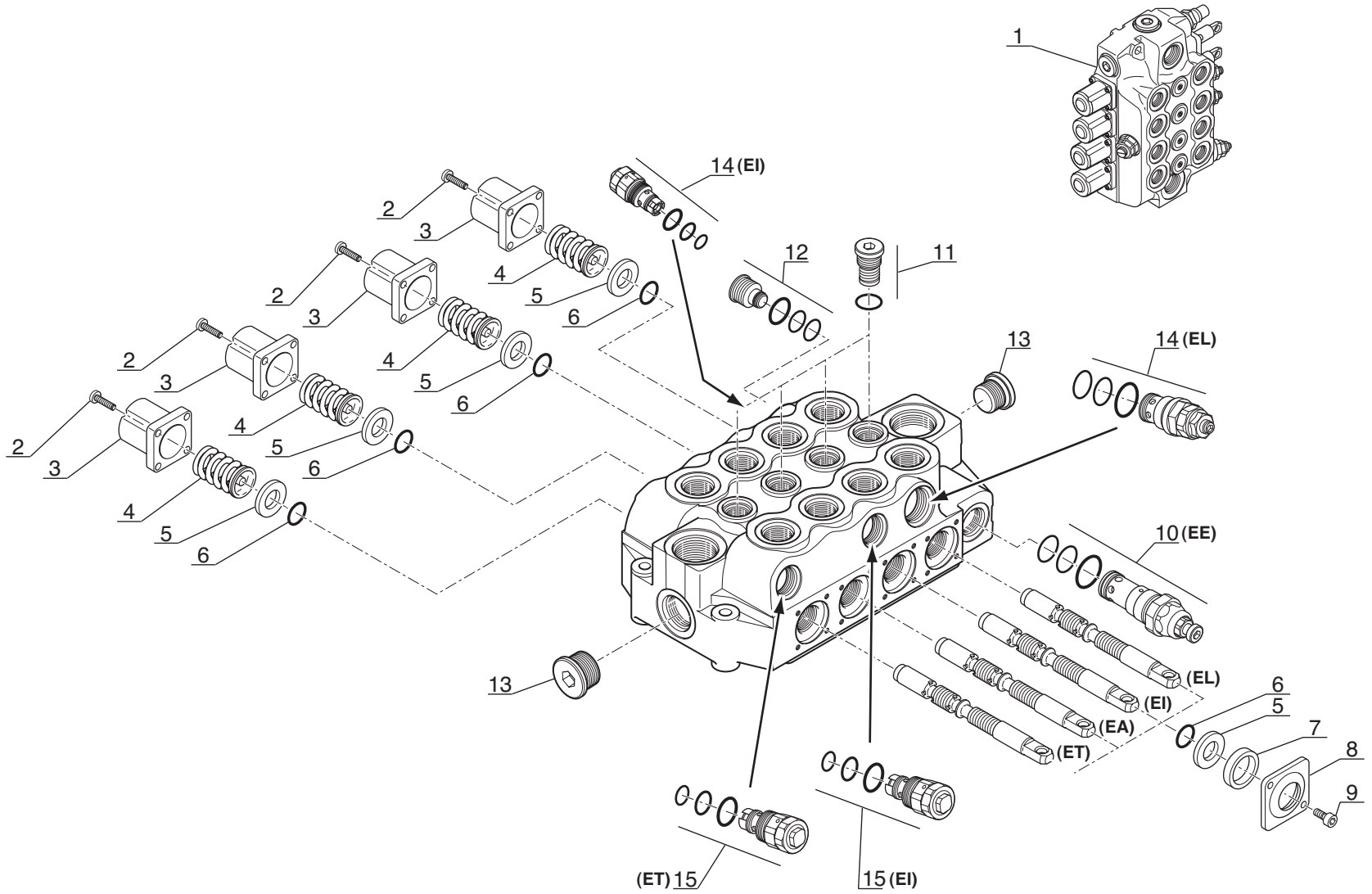

Catalogue : 547845

1

DISTRIBUTEUR
KOMMANDOSTEUERVENTIL
DISTRIBUIDOR
VALVE BANK
DISTRIBUTORE

Qté-Menge-Cant-Qty-Q.ta | 10 DA | 113 | M

1-MLT630 T
2-
3-
4-MLT634 120 LSU
5-
6-
7-MLT731 T LSU
8-MT732

Rep Hinw Fig Item Rif	Numéro Teil-Nr Numero Part-Nr Part-Nr	Désignation Bezeichnung Descripcion Description Descrizione	1	2	3	4	5	6	7	8	9	10	11	12	13	14	15	16	17	18	19	20
1	224720	Distributeur complet Kompletter kommandosteuerventil Distribuidor completo - Complete valve bank Distributore completo -								1												
2	551367	Vis - Schraube Tornillo - Screw Vite -								16												
3	563818	Chapeau - Deckel Tapadera - Cap Capello -								4												
4	551371	Ressort - Feder Muelle - Spring Molla -								4												
5	551331	Bague anti-poussière - Anti-staubbüchse Anillo antipolvo - Dust excluder Anello raschiapolvere -								8												
6	563819	Joint torique - "0" ring Junta tórica - "0" ring Anello OR -								8												
7	551362	Bague anti-poussière - Anti-staubbüchse Anillo antipolvo - Dust excluder Anello raschiapolvere -								4												
8	563820	Bride - Klammer Brida - Flange Flangia -								4												
9	563821	Vis - Schraube Tornillo - Screw Vite -								8												
10	563823	Limiteur de pression - Druckbegrenzunventil Reguladores de presíon - Relief valve Limitatore di pressione -								1												
11	477723	Bouchon - Stopfen Tapón - Plug Tappo -								4												

22/01/2003

Catalogue : 547845

DISTRIBUTEUR
KOMMANDOSTEUERVENTIL
DISTRIBUIDOR
VALVE BANK
DISTRIBUTORE

Qté-Menge-Cant-Qty-Q.ta | 10 DA | 113 | M

1-MLT630 T
2-
3-
4-MLT634 120 LSU
5-
6-
7-MLT731 T LSU
8-MT732

Rep Hinw Fig Item Rif	Numéro Teil-Nr Numero Part-Nr Part-Nr	Désignation Bezeichnung Descripcion Description Descrizione	1	2	3	4	5	6	7	8	9	10	11	12	13	14	15	16	17	18	19	20
12	563817	Bouchon - Stopfen Tapón - Plug Tappo -								1												
13	175744	Bouchon - Stopfen Tapón - Plug Tappo -								2												
14	551349	Limiteur de pression - Druckbegrenzunventil Reguladores de presíon - Relief valve Limitatore di pressione -								2												
15	563822	Limiteur de pression - Druckbegrenzunventil Reguladores de presíon - Relief valve Limitatore di pressione -								2												

EI = Elément d'inclinaison
EI = Neigungelement
EI = Elemento inclinación
EI = Tilting member
EI = Elemanto inclinazione

EA = Elément accessoire
EA = Zubehörelement
EA = Elemento accesorio
EA = Member attachment
EA = Elemanto accessori

EL = Elément de levage
EL = Aufwindenelement
EL = Elemento levantamiento
EL = Lifting member
EL = Elemanto sollevamento

ET = Elément de télescopage
ET = Zusammenstrollelement
ET = Elemento telescopaje
ET = Telescope member
ET = Elemanto telescopico

EE = Elément d'entrée
EE = Eingangelement
EE = Elemento de entrada
EE = Inlet member
EE = Elemanto entrata

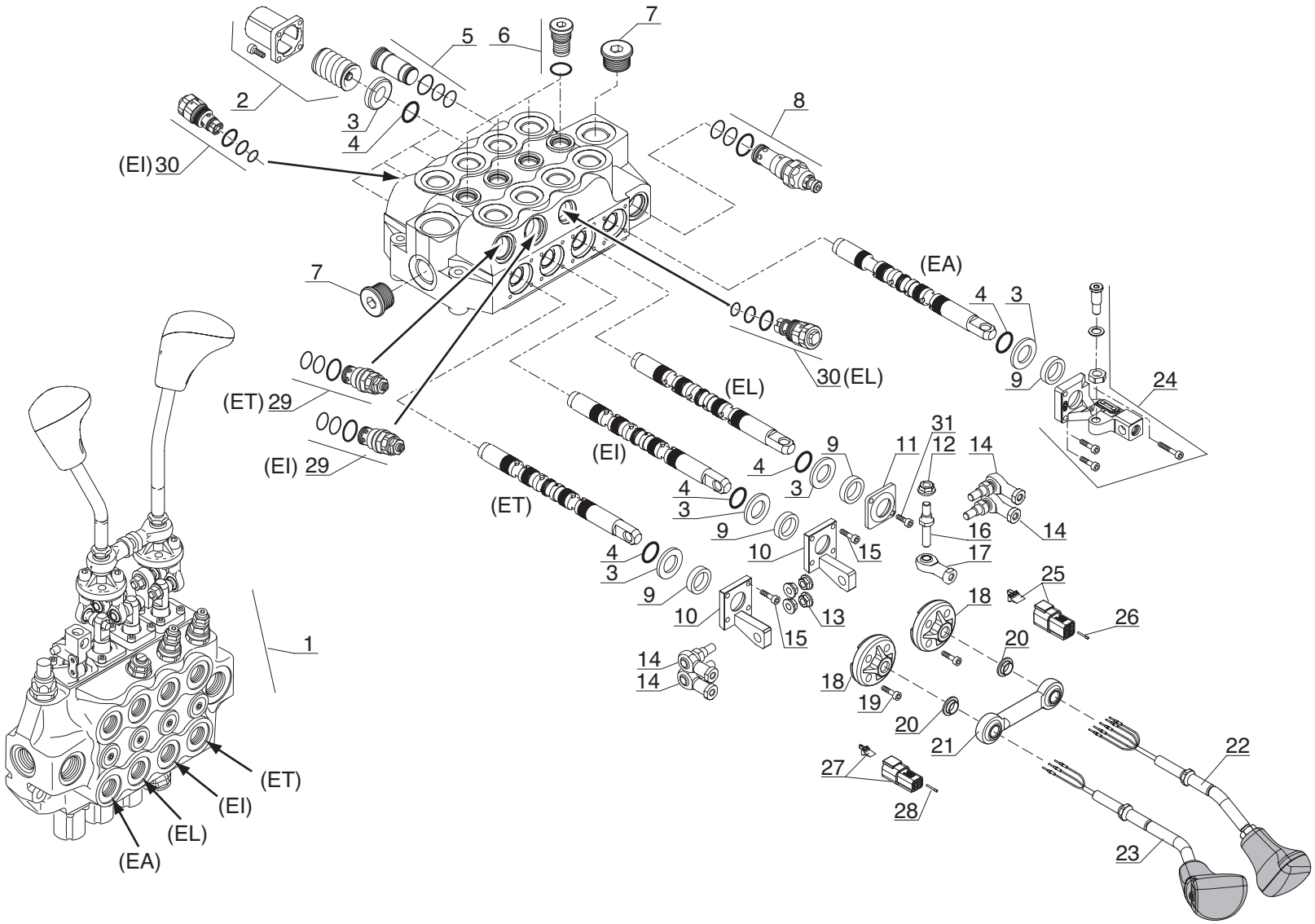
1
2
3
4
5
6
7
8
9
10
11
12
13
14
15
16
17
18
19
20
21
22
23
24
25
26
27
28
29
30
31
(EA)
(EL)
(EI)
(ET)

Catalogue : 547845

1

DISTRIBUTEUR
KOMMANDOSTEUERVENTIL
DISTRIBUIDOR
VALVE BANK
DISTRIBUTORE

Qté-Menge-Cant-Qty-Q.ta | 10 DA | 298 | M

1-MLT630 T
2-
3-
4-MLT634 120 LSU
5-
6-
7-MLT731 T LSU
8-MT732

Rep Hinw Fig Item Rif	Numéro Teil-Nr Numero Part-Nr Part-Nr	Désignation Bezeichnung Descripcion Description Descrizione	1	2	3	4	5	6	7	8	9	10	11	12	13	14	15	16	17	18	19	20
1	256320	Distributeur complet Kompletter kommandosteuerventil Distribuidor completo - Complete valve bank Distributore completo -								1												
2	552642	Commande de rappel par ressort- Rückfederantrieb Mando de llamada para resorte - Spring return drive Gruppo comando per molla -								4												
3	551331	Bague anti-poussière - Anti-staubbüchse Anillo antipolvo - Dust excluder Anello raschiapolvere -								8												
4	563819	Joint torique - "0" ring Junta tórica - "0" ring Anello OR -								8												
5	563817	Bouchon - Stopfen Tapón - Plug Tappo -								1												
6	702794	Bouchon - Stopfen Tapón - Plug Tappo -								4												
7	175744	Bouchon - Stopfen Tapón - Plug Tappo -								2												
8	602312	Limiteur de pression - Druckbegrenzunventil Reguladores de presíon - Relief valve Limitatore di pressione -								1												
9	551362	Bague anti-poussière - Anti-staubbüchse Anillo antipolvo - Dust excluder Anello raschiapolvere -								4												
10	702348	Bride - Klammer Brida - Flange Flangia -								2												
11	563820	Bride - Klammer Brida - Flange Flangia -								1												

3/10/2006

Catalogue : 547845

DISTRIBUTEUR
KOMMANDOSTEUERVENTIL
DISTRIBUIDOR
VALVE BANK
DISTRIBUTORE

Qté-Menge-Cant-Qty-Q.ta | 10 DA | 298 | M

1-MLT630 T
2-
3-
4-MLT634 120 LSU
5-
6-
7-MLT731 T LSU
8-MT732

Rep Hinw Fig Item Rif	Numéro Teil-Nr Numero Part-Nr Part-Nr	Désignation Bezeichnung Descripcion Description Descrizione	1	2	3	4	5	6	7	8	9	10	11	12	13	14	15	16	17	18	19	20
12	702350	Ecrou - Mutter Tuerca - Nut Dado -								1												
13	702350	Ecrou - Mutter Tuerca - Nut Dado -								4												
14	702349	Rotule - Kugelgelenk Rótula - Knee-joint Rotula -								4												
15	564303	Vis - Schraube Tornillo - Screw Vite -								8												
16	702363	Axe - Bolzen Eje - Pin Perno -								1												
17	702351	Rotule - Kugelgelenk Rótula - Knee-joint Rotula -								1												
18	702353	Support - Träger Soporte - Bracket Supporto -								2												
19	702354	Vis - Schraube Tornillo - Screw Vite -								5												
20	703440	Bague - Buchse Anillo - Bushing Anello -								2												
21	706177	Biellette - Stange Biela - Rod Biella -								1												
22	706179	Levier - Hebel Palanca - Lever Leva -								1												

3

DISTRIBUTEUR
KOMMANDOSTEUERVENTIL
DISTRIBUIDOR
VALVE BANK
DISTRIBUTORE

Qté-Menge-Cant-Qty-Q.ta | 10 DA | 298 | M

1-MLT630 T
2-
3-
4-MLT634 120 LSU
5-
6-
7-MLT731 T LSU
8-MT732

Rep Hinw Fig Item Rif	Numéro Teil-Nr Numero Part-Nr Part-Nr	Désignation Bezeichnung Descripcion Description Descrizione	1	2	3	4	5	6	7	8	9	10	11	12	13	14	15	16	17	18	19	20
23	706178	Levier - Hebel Palanca - Lever Leva -								1												
24	565649	Commande simple - Einfachantrieb Mando simple - Single drive Comando simple -								1												
25	704563	Connecteur femelle - Weiblichverbindung Conector hembra - Female connector Connettore femmina -								1												
26	704564	Cosse mâle - Männlichleitungsshuh Guardacabo macho - Male cable terminal Capocorda maschio -								6												
27	705160	Connecteur femelle - Weiblichverbindung Conector hembra - Female connector Connettore femmina -								1												
28	704564	Cosse mâle - Männlichleitungsshuh Guardacabo macho - Male cable terminal Capocorda maschio -								4												
29	602313	Limiteur de pression - Druckbegrenzunventil Reguladores de presíon - Relief valve Limitatore di pressione -								2												
30	565648	Limiteur de pression - Druckbegrenzunventil Reguladores de presíon - Relief valve Limitatore di pressione -								2												
31	563821	Vis - Schraube Tornillo - Screw Vite -								2												

DISTRIBUTEUR
KOMMANDOSTEUERVENTIL
DISTRIBUIDOR
VALVE BANK
DISTRIBUTORE

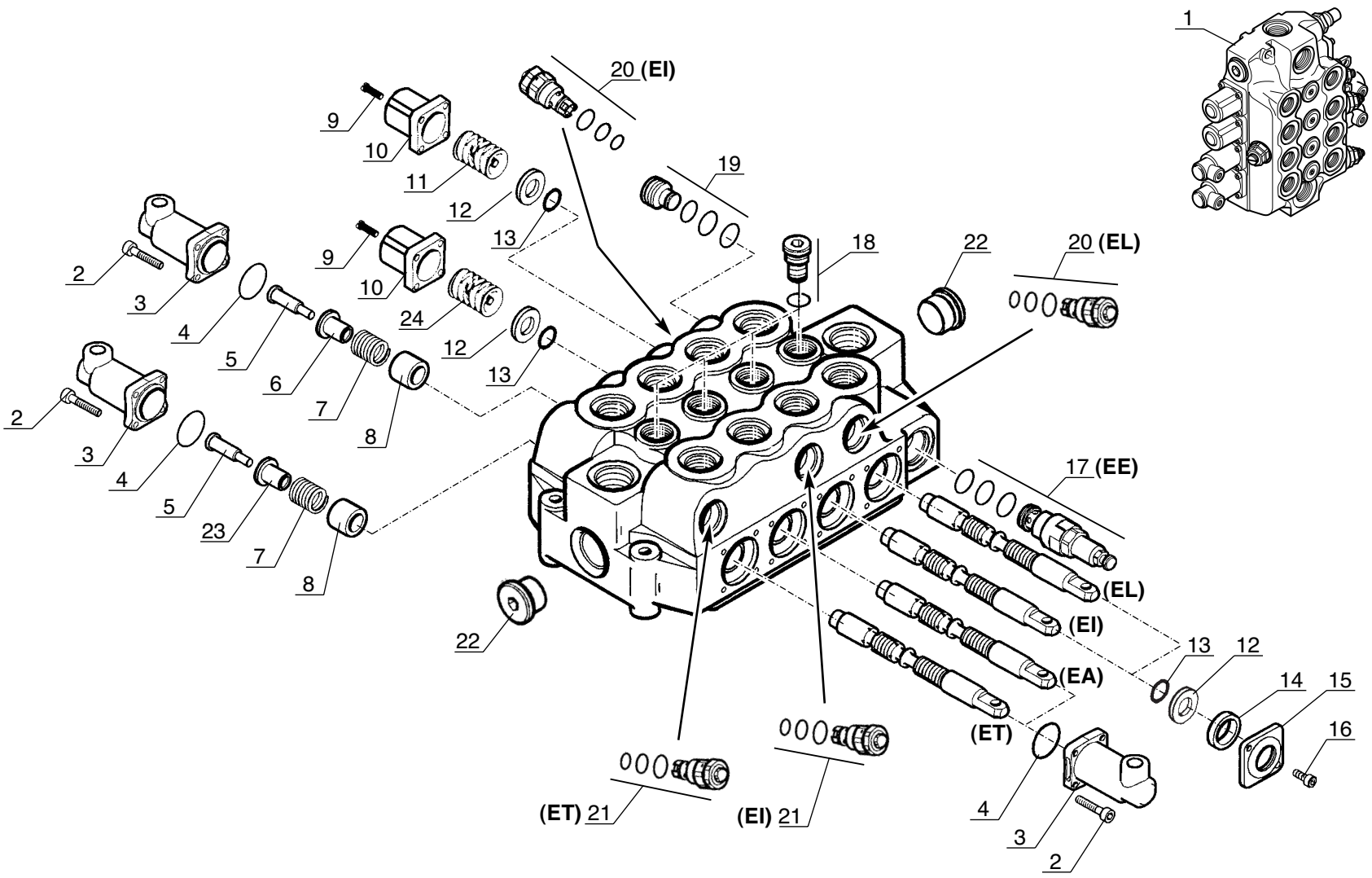

Catalogue : 547845

DISTRIBUTEUR
KOMMANDOSTEUERVENTIL
DISTRIBUIDOR
VALVE BANK
DISTRIBUTORE

Qté-Menge-Cant-Qty-Q.ta | 10 DA | 189 | M

1-MLT630 T
2-
3-
4-MLT634 120 LSU
5-
6-
7-MLT731 T LSU
8-MT732

Rep Hinw Fig Item Rif	Numéro Teil-Nr Numero Part-Nr Part-Nr	Désignation Bezeichnung Descripcion Description Descrizione	1	2	3	4	5	6	7	8	9	10	11	12	13	14	15	16	17	18	19	20
1	233770	Distributeur complet Kompletter kommandosteuerventil Distribuidor completo - Complete valve bank Distributore completo -	1																			
2	551367	Vis - Schraube Tornillo - Screw Vite -	16																			
3	602309	Chapeau - Deckel Tapadera - Cap Capello -	4																			
4	561499	Joint torique - "0" ring Junta tórica - "0" ring Anello OR -	4																			
5	561500	Vis de réglage - Stellschraube Tornillo de regulación - Adjusting screw Vite di regolaggio -	2																			
6	561501	Coupelle de ressort - Federteller Copela de resorte - Spring plate Coppela di molla -	1																			
7	600396	Ressort - Feder Muelle - Spring Molla -	2																			
8	561503	Bague - Büchse Anillo - Bushing Anello -	2																			
9	551367	Vis - Schraube Tornillo - Screw Vite -	8																			
10	563818	Chapeau - Deckel Tapadera - Cap Capello -	2																			
11	551371	Ressort - Feder Muelle - Spring Molla -	1																			

22/01/2003

2

Catalogue : 547845

DISTRIBUTEUR
KOMMANDOSTEUERVENTIL
DISTRIBUIDOR
VALVE BANK
DISTRIBUTORE

Qté-Menge-Cant-Qty-Q.ta | **10 DA** | **189** | **M**

1-MLT630 T
2-
3-
4-MLT634 120 LSU
5-
6-
7-MLT731 T LSU
8-MT732

Rep Hinw Fig Item Rif	Numéro Teil-Nr Numero Part-Nr Part-Nr	Désignation Bezeichnung Descripcion Description Descrizione	1	2	3	4	5	6	7	8	9	10	11	12	13	14	15	16	17	18	19	20
12	551331	Bague anti-poussière - Anti-staubbüchse Anillo antipolvo - Dust excluder Anello raschiapolvere -	4																			
13	563819	Joint torique - "0" ring Junta tórica - "0" ring Anello OR -	4																			
14	551362	Bague anti-poussière - Anti-staubbüchse Anillo antipolvo - Dust excluder Anello raschiapolvere -	2																			
15	563820	Bride - Klammer Brida - Flange Flangia -	2																			
16	563821	Vis - Schraube Tornillo - Screw Vite -	4																			
17	602312	Limiteur de pression - Druckbegrenzunventil Reguladores de presíon - Relief valve Limitatore di pressione -	1																			
18	477723	Bouchon - Stopfen Tapón - Plug Tappo -	4																			
19	563817	Bouchon - Stopfen Tapón - Plug Tappo -	1																			
20	565648	Limiteur de pression - Druckbegrenzunventil Reguladores de presíon - Relief valve Limitatore di pressione -	2																			
21	602313	Limiteur de pression - Druckbegrenzunventil Reguladores de presíon - Relief valve Limitatore di pressione -	2																			
22	175744	Bouchon - Stopfen Tapón - Plug Tappo -	2																			

3

DISTRIBUTEUR
KOMMANDOSTEUERVENTIL
DISTRIBUIDOR
VALVE BANK
DISTRIBUTORE

Qté-Menge-Cant-Qty-Q.ta | 10 DA | 189 | M

1-MLT630 T
2-
3-
4-MLT634 120 LSU
5-
6-
7-MLT731 T LSU
8-MT732

Rep Hinw Fig Item Rif	Numéro Teil-Nr Numero Part-Nr Part-Nr	Désignation Bezeichnung Descripcion Description Descrizione	1	2	3	4	5	6	7	8	9	10	11	12	13	14	15	16	17	18	19	20
23	602310	Coupelle de ressort - Federteller Copela de resorte - Spring plate Coppela di molla -	1																			
24	602311	Ressort - Feder Muelle - Spring Molla -	1																			

EA = Elément accessoire
EA = Zubehörelement
EA = Elemento accesorio
EA = Member attachment
EA = Elemanto accessori

EI = Elément d'inclinaison
EI = Neigungelement
EI = Elemento inclinación
EI = Tilting member
EI = Elemanto inclinazione

EL = Elément de levage
EL = Aufwindenelement
EL = Elemento levantamiento
EL = Lifting member
EL = Elemanto sollevamento

ET = Elément de télescopage
ET = Zusammenstrollelement
ET = Elemento telescopaje
ET = Telescope member
ET = Elemanto telescopico

EE = Elément d'entrée
EE = Eingangelement
EE = Elemento de entrada
EE = Inlet member
EE = Elemanto entrata

10 DA 230

DISTRIBUTEUR
KOMMANDOSTEUERVENTIL
DISTRIBUIDOR
VALVE BANK
DISTRIBUTORE

4- MLT 634 120 LSU
7- MLT 731 Turbo LSU

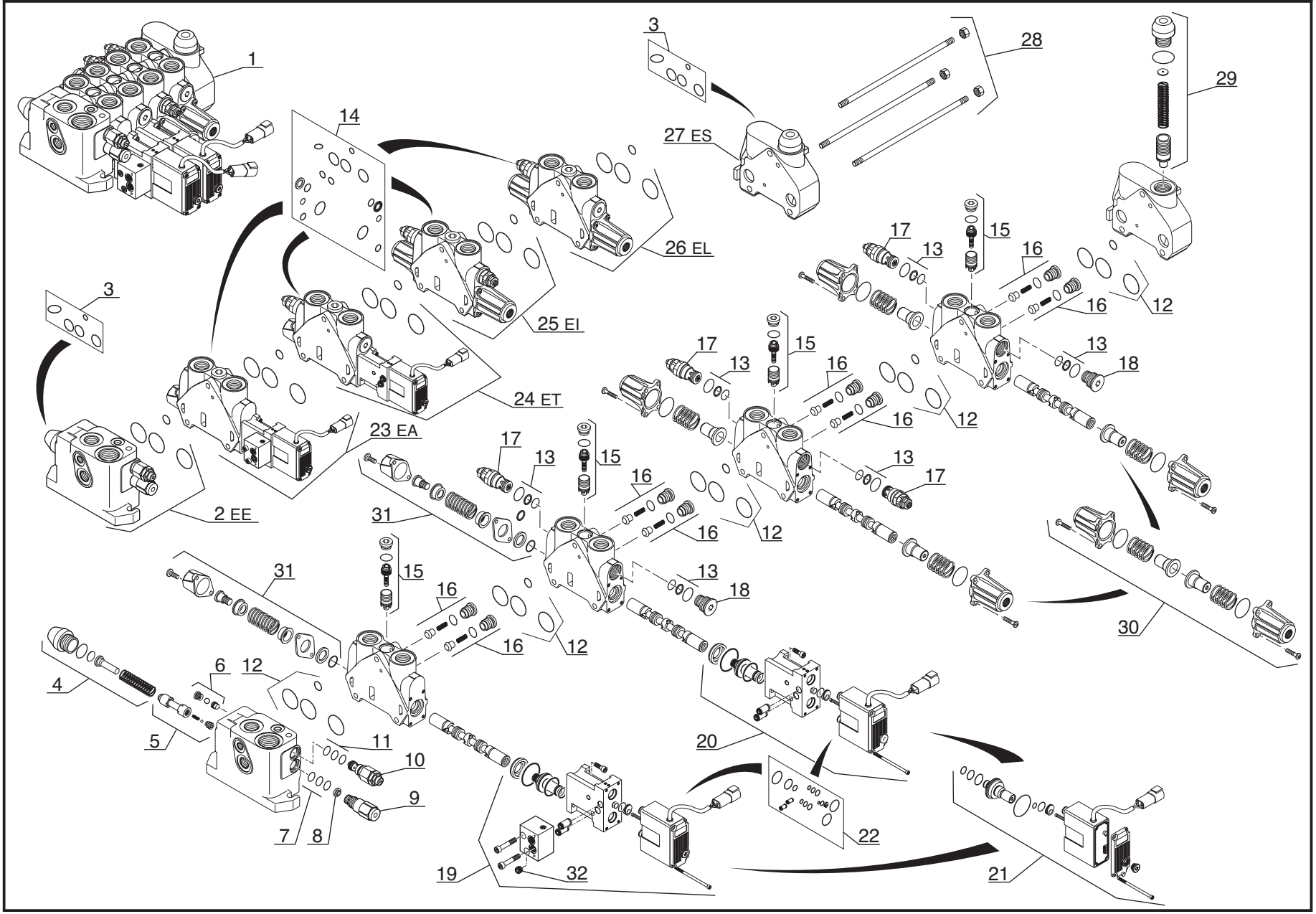

P.A.O.illust.

01 / 10 / 02

Catalogue : 547845

1

DISTRIBUTEUR
KOMMANDOSTEUERVENTIL
DISTRIBUIDOR
VALVE BANK
DISTRIBUTORE

Qté-Menge-Cant-Qty-Q.ta | 10 DA | 230 | M

1-MLT630 T
2-
3-
4-MLT634 120 LSU
5-
6-
7-MLT731 T LSU
8-MT732

Rep Hinw Fig Item Rif	Numéro Teil-Nr Numero Part-Nr Part-Nr	Désignation Bezeichnung Descripcion Description Descrizione	1	2	3	4	5	6	7	8	9	10	11	12	13	14	15	16	17	18	19	20
1	237019	Distributeur complet Kompletter kommandosteuerventil Distribuidor completo - Complete valve bank Distributore completo -				1			1													
2	600446	Remplacé par 564728 - Ersetzt durch 564728 Reemplazado por 564728 - Replaced by 564728 Sostituito dalla 564728 -				1			1													
3	564756	Pochette de joints - Dichtungsatz Juego de juntas - Seal kit Kit guarnizióne -				X			X													
4	601683	Kit bouchon - Stopfen kit kit tapón - Plug kit kit tappo -				1			1													
5	601678	Kit piston - Kolben kit Kit pistón - Piston kit Kit pistone -				1			1													
6	600448	Kit sélecteur - Wähler kit Kit selector - Selector kit Kit selettore -				1			1													
7	564747	Joint d'étanchéité - Dichtungsring Junta de estanqueidad - Seal Guarnizióne -				1			1													
8	600964	Filtre - Filter Filtro - Filter Filtro -				1			1													
9	603508	Régulateur de débit - Leistungregler Regulador de caudal - Flow regulator Regolatore di portata -				1			1													
10	604618	Limiteur de pression - Druckbegrenzunventil Reguladores de presíon - Relief valve Limitatore di pressione -				1			1													
11	604619	Joint d'étanchéité - Dichtungsring Junta de estanqueidad - Seal Guarnizióne di tenuta -				1			1													

+

22/01/2003

Catalogue : 547845

DISTRIBUTEUR
KOMMANDOSTEUERVENTIL
DISTRIBUIDOR
VALVE BANK
DISTRIBUTORE

Qté-Menge-Cant-Qty-Q.ta | 10 DA | 230 | M

1-MLT630 T
2-
3-
4-MLT634 120 LSU
5-
6-
7-MLT731 T LSU
8-MT732

Rep Hinw Fig Item Rif	Numéro Teil-Nr Numero Part-Nr Part-Nr	Désignation Bezeichnung Descripcion Description Descrizione	1	2	3	4	5	6	7	8	9	10	11	12	13	14	15	16	17	18	19	20
12	604620	Pochette de joints Juego de juntas Kit guarnizióni				X			X													
		- Dichtungsatz - Seal kit -																				
13	564750	Joint d'étanchéité Junta de estanqueidad Guarnizióne				6			6													
		- Dichtungsring - Seal -																				
14	564736	Pochette de joints Juego de juntas Kit guarnizióne				X			X													
		- Dichtungsatz - Seal kit -																				
15	603509	Valve d'équilibrage Válvula de equilibrado Valvola di equilibratura				4			4													
		- Abgleichen ventil - Balancing valve -																				
16	564754	Clapet Válvula Valvola				8			8													
		- Klappe - Valve -																				
17	564751	Limiteur de pression Reguladores de presíon Limitatore di pressione				4			4													
		- Druckbegrenzunventil - Relief valve -																				
18	564752	Bouchon Tapón Tappo				2			2													
		- Stopfen - Plug -																				
19	603965	Commande électrique complète Mando eléctrico completo Comando elettrico completo				1			1													
		- Kompletter elektrischantrieb - Complete electrical drive -																				
20	603964	Commande électrique complète Mando eléctrico completo Comando elettrico completo				1			1													
		- Kompletter elektrischantrieb - Complete electrical drive -																				
21	604628	Commande électrique Mando eléctrico Comando elettrico				2			2													
		- Elektrische steuerung - Electric control -																				
22	604629	Pochette de joints Juego de juntas Kit guarnizióni				X			X													
		- Dichtungsatz - Seal kit -																				

Catalogue : 547845

DISTRIBUTEUR
KOMMANDOSTEUERVENTIL
DISTRIBUIDOR
VALVE BANK
DISTRIBUTORE

Qté-Menge-Cant-Qty-Q.ta | 10 DA | 230 | M

1-MLT630 T
2-
3-
4-MLT634 120 LSU
5-
6-
7-MLT731 T LSU
8-MT732

Rep Hinw Fig Item Rif	Numéro Teil-Nr Numero Part-Nr Part-Nr	Désignation Bezeichnung Descripcion Description Descrizione	1	2	3	4	5	6	7	8	9	10	11	12	13	14	15	16	17	18	19	20
23	604630	Elément double effet (Accessoire) Doppeltwirkendelement (Zubehör) Elemento doble efecto (Accesorio) Double-acting member (Attachment) Elemanto doppio effetto (Accessori)				1			1													
24	604631	Elément double effet (Télescopage) Doppeltwirkendelement (Zusammenstroll) Elemento doble efecto (Telescopaje) Double-acting member (Telescope) Elemanto doppio effetto (Telescopico)				1			1													
25	600992	Elément double effet (Inclinaison) Doppeltwirkendelement (Neigung) Elemento doble efecto (Inclinación) Double-acting member (Tilting) Elemento doble efecto (Inclinazione)				1			1													
26	564731	Elément double effet (Levage) Doppeltwirkendelement (Aufwinden) Elemento doble efecto (Levantamiento) Double-acting member (Lifting) Elemento doble efecto (Sollevamento)				1			1													
27	600456	Remplacé par 564733 - Ersetzt durch 564733 Reemplazado por 564733 - Replaced by 564733 Sostituito dalla 564733 -				1			1													
28	603511	Tirant (4 éléments) - Stange (4 element) Tirante (4 elementos) - Tie rod (4 element) Tiranti (4 elemento) -				1			1													
29	603510	Limiteur de pression - Druckbegrenzunventil Reguladores de presíon - Relief valve Limitatore di pressione -				1			1													
30	564749	Commande de rappel par ressort - Rückfederantrieb Mando de llamada para resorte - Spring return drive Gruppo comando per molla -				2			2													
31	604632	Commande - Antrieb Mando - Drive Comando -				2			2													

22/01/2003

Catalogue : 547845

DISTRIBUTEUR
KOMMANDOSTEUERVENTIL
DISTRIBUIDOR
VALVE BANK
DISTRIBUTORE

Qté-Menge-Cant-Qty-Q.ta | 10 DA | 230 | M

1-MLT630 T
2-
3-
4-MLT634 120 LSU
5-
6-
7-MLT731 T LSU
8-MT732

Rep Hinw Fig Item Rif	Numéro Teil-Nr Numero Part-Nr Part-Nr	Désignation Bezeichnung Descripcion Description Descrizione	1	2	3	4	5	6	7	8	9	10	11	12	13	14	15	16	17	18	19	20
32	604633	Filtre - Filter Filtro - Filter Filtro -				1			1													

EE = Elément d'entrée
EE = Eingangelement
EE = Elemento de entrada
EE = Inlet member
EE = Elemanto entrata

EA = Elément accessoire
EA = Zubehörelement
EA = Elemento accesorio
EA = Member attachment
EA = Elemanto accessori

ET = Elément de télescopage
ET = Zusammenstrollelement
ET = Elemento telescopaje
ET = Telescope member
ET = Elemanto telescopico

EI = Elément d'inclinaison
EI = Neigungelement
EI = Elemento inclinación
EI = Tilting member
EI = Elemanto inclinazione

EL = Elément de levage
EL = Aufwindenelement
EL = Elemento levantamiento
EL = Lifting member
EL = Elemanto sollevamento

ES = Elément de sortie
ES = Ausgangselement
ES = Elemento de salida
ES = Out put member
ES = Elemanto di uscita

MLT 630 Turbo
MLT 731 Turbo LSU
MLT 634 120 LSU

MT 732

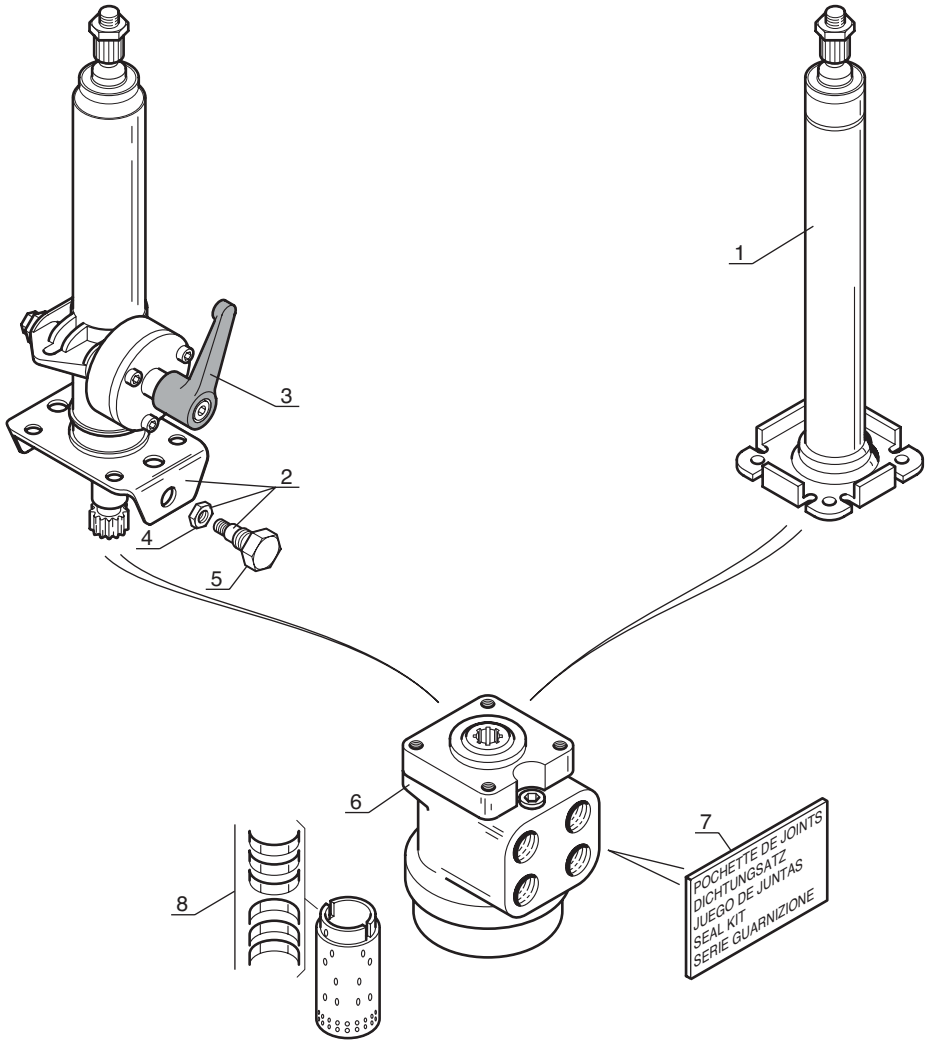

Catalogue : 547845

1

HYDRAULIQUE (Détails)
HYDRAULIK (Einzelteile)
HIDRAULICO (Detalles)
HYDRAULIC (Details)
IDRAULICO (Dettaglio)

Qté-Menge-Cant-Qty-Q.ta | 10 EA | 109 | M

1-MLT630 T
2-
3-
4-MLT634 120 LSU
5-
6-
7-MLT731 T LSU
8-MT732

Rep Hinw Fig Item Rif	Numéro Teil-Nr Numero Part-Nr Part-Nr	Désignation Bezeichnung Descripcion Description Descrizione	1	2	3	4	5	6	7	8	9	10	11	12	13	14	15	16	17	18	19	20
1	30327	Colonne de direction - Lenksaüle Columna de dirección - Steering column Colonna sterzo -								1												
2	224789	Colonne de direction - Lenksaüle Columna de dirección - Steering column Colonna sterzo -	1			1			1													
3	475799	Poignée complète - Kompletter handgriff Agarrador completa - Complete handle Maniglia completa -	1			1			1													
4	206882	Ecrou HH,M 8 zingué - Mutter Tuerca - Nut Dado -	1			1			1													
5	475800	Vis - Schraube Tornillo - Screw Vite -	1			1			1													
6	197335	Corps de pompe de direction - Lenkung pumpe körper Cuerpo de bomba de dirección - Steering pump body Corpo di pompa di sterzo -	1			1			1	1												
7	25026	Pochette de joints - Dichtungsatz Juego de juntas - Seal kit Serie guarnizione -	1			1			1	1												
8	169586	Jeux de lamelles - Lamelle satz Juego de láminas - Lamella kit Kit di lamella -	1			1			1	1												

23/01/2003

HYDRAULIQUE (Détails)
HYDRAULIK (Einzelteile)
HIDRAULICO (Detalles)
HYDRAULIC (Details)
IDRAULICO (Particolari)

1- MLT 630 Turbo
4- MLT 634 120 LSU
7- MLT 731 Turbo LSU
8- MT 732

MLT 630 / 731 Turbo S.B
MT 732 / 932 S.B

1er MONTAGE
1ste MONTAGE
1ro MONTAJE
1st MOUNTING
1mo MONTAGGIO

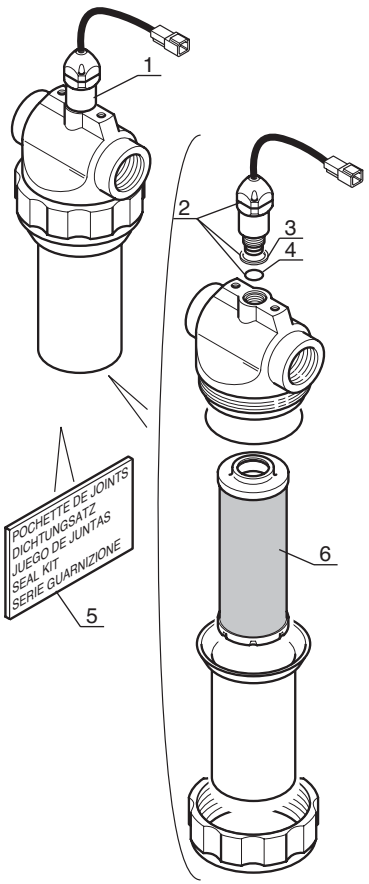

2ème MONTAGE
2te MONTAGE
2do MONTAJE
2nd MOUNTING
2do MONTAGGIO

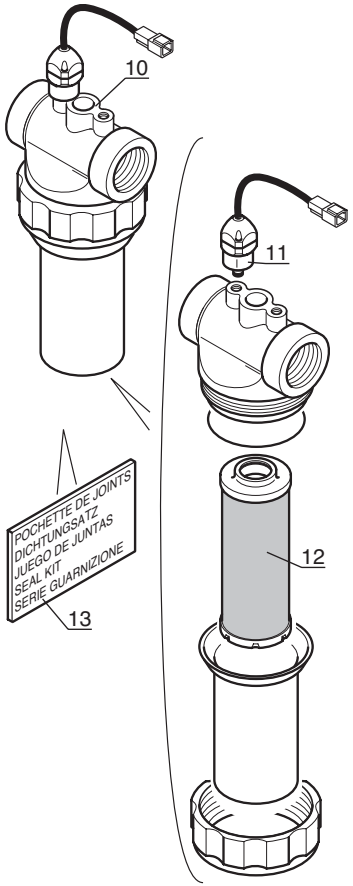

MLT 634 / 731 Turbo LSU S.B
MLT 630 / 634 120 LSU S.B
MLT 634 120 LSU PS S.B

1er MONTAGE
1ste MONTAGE
1ro MONTAJE
1st MOUNTING
1mo MONTAGGIO

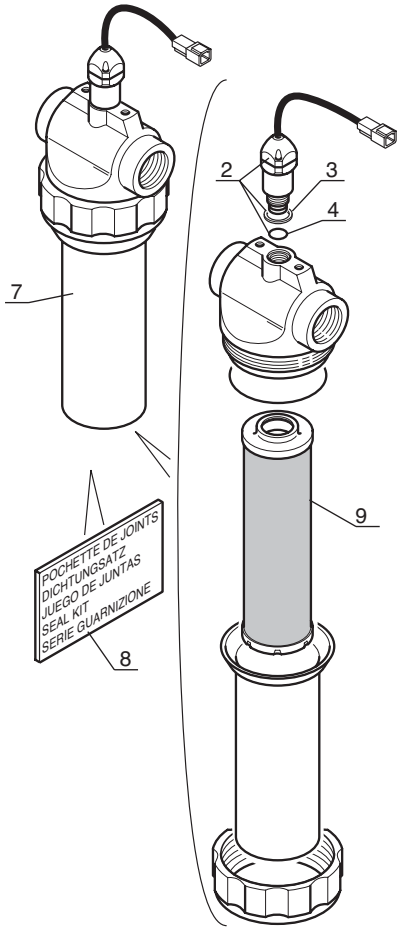

2ème MONTAGE
2te MONTAGE
2do MONTAJE
2nd MOUNTING
2do MONTAGGIO

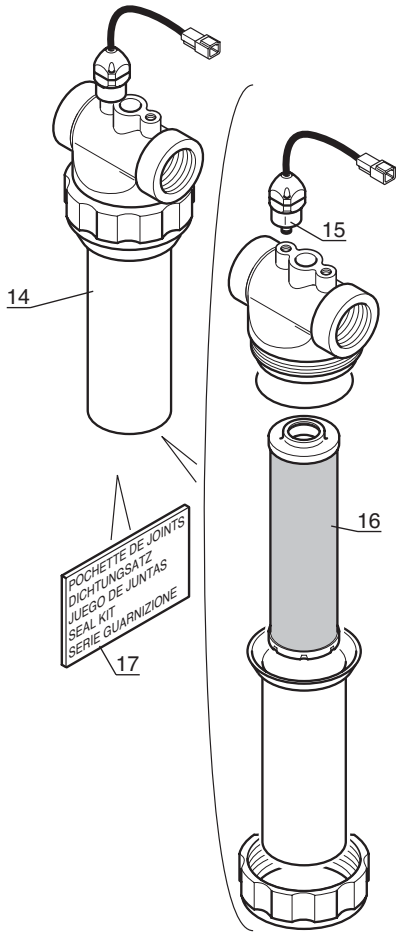

P.A.O. illus

Catalogue : 547845

1

HYDRAULIQUE (Détails)
HYDRAULIK (Einzelteile)
HIDRAULICO (Detalles)
HYDRAULIC (Details)
IDRAULICO (Dettaglio)

Qté-Menge-Cant-Qty-Q.ta | 10 EA | 116 | M

1-MLT630 T
2-
3-
4-MLT634 120 LSU
5-
6-
7-MLT731 T LSU
8-MT732

Rep Hinw Fig Item Rif	Numéro Teil-Nr Numero Part-Nr Part-Nr	Désignation Bezeichnung Descripcion Description Descrizione	1	2	3	4	5	6	7	8	9	10	11	12	13	14	15	16	17	18	19	20
1	236042	Filtre à huile retour hydraulique complet Kompletter hydraulik ruckgang slfilter Filtro de aceite retorno hidraulico completo Complete hydraulic return oil filter Filtro dio idraulico completo -	1							1												
2	600660	Contacteur colmatage filtre à huile retour hydraulique Hydraulik ruckgang slfilter ablagerung schalter Contactor colmatado filtro de aceite retorno hidraulico Hydraulic return oil filter clogging switch Contattore intasamento filtro dell'olio ritorno idraulico	1			1			1	1												
3	564325	Joint d'étanchéité - Dichtungsring Junta de estanqueidad - Seal Guarnizióne -	1			1			1	1												
4	564326	Joint torique - "0" ring Junta tórica - "0" ring Anello OR -	1			1			1	1												
5	602552	Pochette de joints - Dichtungsatz Juego de juntas - Seal kit Kit guarnizióne -	1							1												
6	236095	Cartouche filtrante - Filtereinsatz Cartucho filtrante - Filter cartridge Cartuccia filtrante -	1							1												
7	236043	Filtre à huile retour hydraulique complet Kompletter hydraulik ruckgang slfilter Filtro de aceite retorno hidraulico completo Complete hydraulic return oil filter Filtro dio idraulico completo -				1			1													
8	602552	Pochette de joints - Dichtungsatz Juego de juntas - Seal kit Kit guarnizióne -				1			1													
9	236094	Cartouche filtre à huile retour hydraulique Patrone hydraulik ruckgang olfilter Cartucho filtro aceite retorno hidraulico Cartridge hydraulic return oil filter Cartuccia filtro olio ritorno idraulico				1			1													

5/11/2004

Catalogue : 547845

HYDRAULIQUE (Détails)
HYDRAULIK (Einzelteile)
HIDRAULICO (Detalles)
HYDRAULIC (Details)
IDRAULICO (Dettaglio)

Qté-Menge-Cant-Qty-Q.ta | 10 EA | 116 | M

1-MLT630 T
2-
3-
4-MLT634 120 LSU
5-
6-
7-MLT731 T LSU
8-MT732

Rep Hinw Fig Item Rif	Numéro Teil-Nr Numero Part-Nr Part-Nr	Désignation Bezeichnung Descripcion Description Descrizione	1	2	3	4	5	6	7	8	9	10	11	12	13	14	15	16	17	18	19	20
10	248754	Filtre à huile retour hydraulique complet Kompletter hydraulik ruckgang ölfilter Filtro de aceite retorno hidraulico completo Complete hydraulic return oil filter Filtro dio idraulico completo -	1							1												
11	703647	Indicateur colmatage filtre à huile ólfilter ablagerung schalter Contactor colmatado filtro de aceite Oil filter clogging switch Indicatore filtro olio -	1							1												
12	236095	Cartouche filtrante - Filtereinsatz Cartucho filtrante - Filter cartridge Cartuccia filtrante -	1							1												
13	602552	Pochette de joints - Dichtungsatz Juego de juntas - Seal kit Kit guarnizióne -	1							1												
14	248755	Filtre - Filter Filtro - Filter Filtro -				1			1													
15	703647	Indicateur colmatage filtre à huile ólfilter ablagerung schalter Contactor colmatado filtro de aceite Oil filter clogging switch Indicatore filtro olio -				1			1													
16	236094	Cartouche filtre à huile retour hydraulique Patrone hydraulik ruckgang olfilter Cartucho filtro aceite retorno hidraulico Cartridge hydraulic return oil filter Cartuccia filtro olio ritorno idraulico				1			1													
17	602552	Pochette de joints - Dichtungsatz Juego de juntas - Seal kit Kit guarnizióne -				1			1													

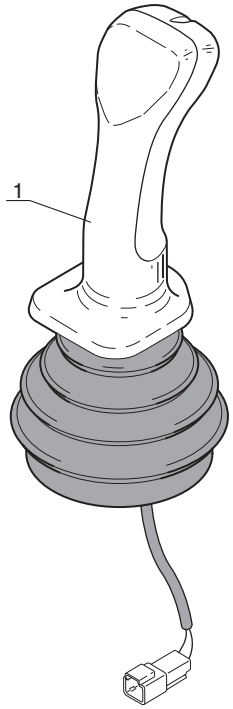
1

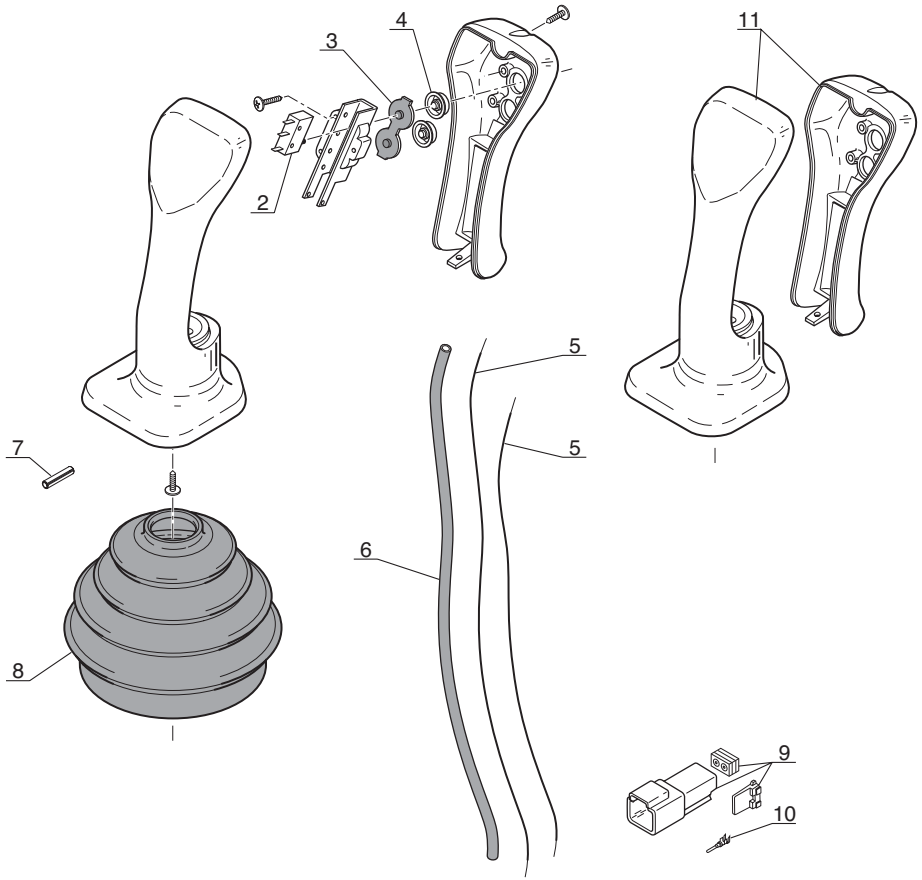
2
3
4
5
5
6
7
8
9
10
11

Catalogue : 547845

1

HYDRAULIQUE (Détails)
HYDRAULIK (Einzelteile)
HIDRAULICO (Detalles)
HYDRAULIC (Details)
IDRAULICO (Dettaglio)

Qté-Menge-Cant-Qty-Q.ta | 10 EA | 61 | M

1-MLT630 T
2-
3-
4-MLT634 120 LSU
5-
6-
7-MLT731 T LSU
8-MT732

Rep Hinw Fig Item Rif	Numéro Teil-Nr Numero Part-Nr Part-Nr	Désignation Bezeichnung Descripcion Description Descrizione	1	2	3	4	5	6	7	8	9	10	11	12	13	14	15	16	17	18	19	20
1	225861	Manipulateur Manipulador Manipulatore								1												
		- Fernsteuerung - Remote control unit -																				
2	564716	Interrupteur Interruptor Interruttore								1												
		- Schalter - Switch -																				
3	564717	Caoutchouc Caucho Gomma								1												
		- Gummi - Rubber -																				
4	564718	Capuchon (gris) Capuchón (gris) Cappuccio (grigi)								1												
		- Kappe (grau) - Cap (grey) -																				
5	564719	Faisceau (Lg 820 mm) Haz Fascio								2												
		- Kabelbaum - Wiring harness -																				
6	564720	Gaine Vaina Guaina								1												
		- Draht - Sheath -																				
7	175551	Goupille 5 x 25 E Pasador Spina								1												
		- Stift - Pin -																				
8	564715	Soufflet Fuelle Soffietto								1												
		- Blasebalg - Bellows -																				
9	552459	Connecteur femelle Conector hembra Connerore femmina								1												
		- Weiblichverbindung - Female connector -																				
10	552472	Cosse mâle Guardacabo macho Capocorda maschio								2												
		- Männlichleitungsshuh - Male cable terminal -																				
11	601339	Poignée Agarrador Maniglia								1												
		- Handgriff - Handle -																				

15/11/2004

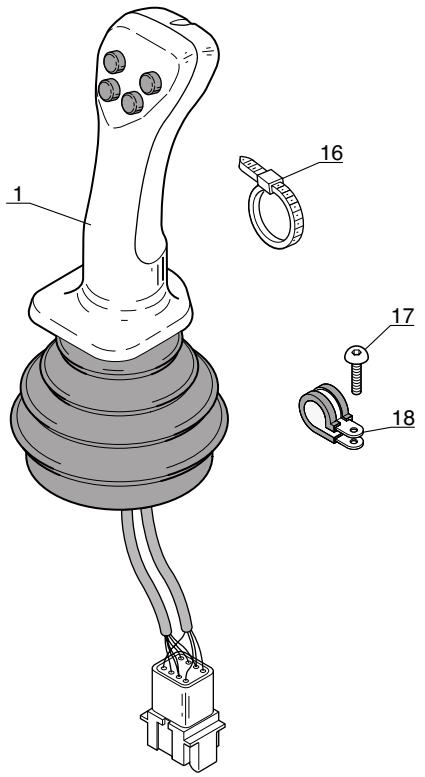
1
16
17
18

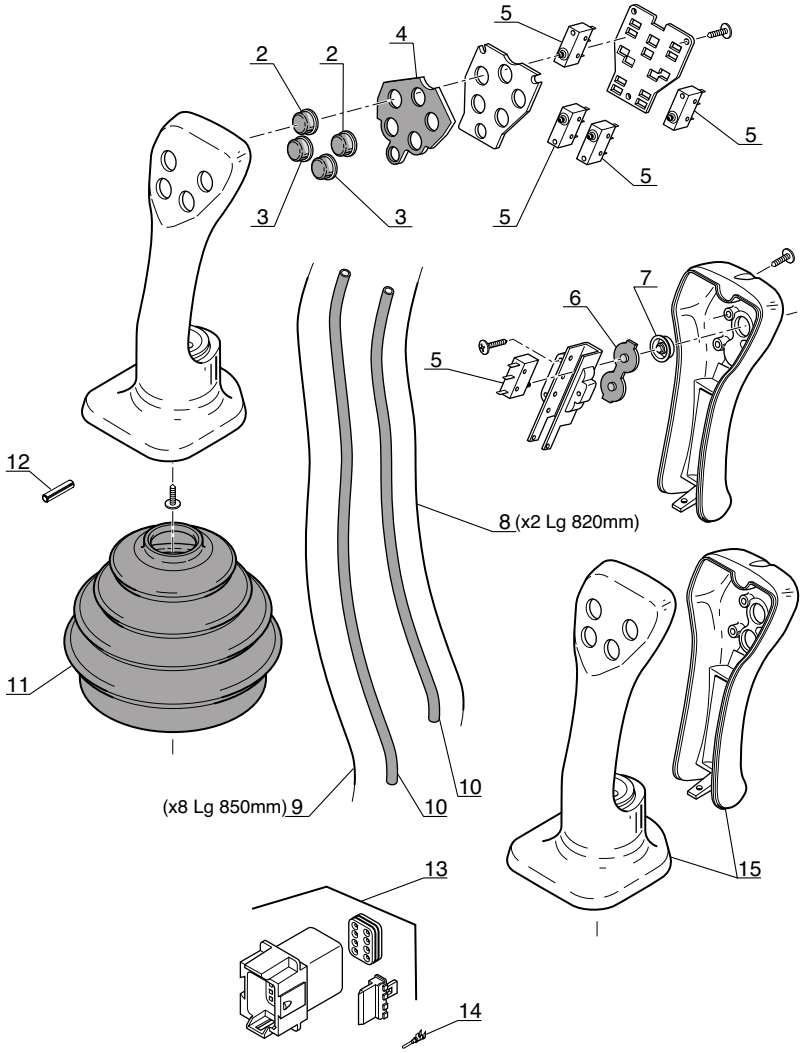
2
2
4
5
5
5
5
3
3
5
6
7
5
12
8 (x2 Lg 820mm)
11
(x8 Lg 850mm) 9
10
10
15
13
14

Catalogue : 547845

1

HYDRAULIQUE (Détails)
HYDRAULIK (Einzelteile)
HIDRAULICO (Detalles)
HYDRAULIC (Details)
IDRAULICO (Dettaglio)

Qté-Menge-Cant-Qty-Q.ta | 10 EA | 64 | M

1-MLT630 T
2-
3-
4-MLT634 120 LSU
5-
6-
7-MLT731 T LSU
8-MT732

Rep Hinw Fig Item Rif	Numéro Teil-Nr Numero Part-Nr Part-Nr	Désignation Bezeichnung Descripcion Description Descrizione	1	2	3	4	5	6	7	8	9	10	11	12	13	14	15	16	17	18	19	20
1	225862	Manipulateur - Fernsteuerung Manipulador - Remote control unit Manipulatore -	1																			
2	564876	Capuchon (jaune) - Kappe (geld) Capuchón (amarillo) - Cap (yellow) Cappuccio (giallo) -	2																			
3	564877	Capuchon (vert) - Kappe (grün) Capuchón (verde) - Cap (green) Cappuccio (verde) -	2																			
4	564878	Caoutchouc - Gummi Caucho - Rubber Gomma -	1																			
5	564716	Interrupteur - Schalter Interruptor - Switch Interruttore -	5																			
6	564717	Caoutchouc - Gummi Caucho - Rubber Gomma -	1																			
7	564718	Capuchon (gris) - Kappe (grau) Capuchón (gris) - Cap (grey) Cappuccio (grigi) -	1																			
8	564719	Faisceau (Lg 820 mm) - Kabelbaum Haz - Wiring harness Fascio -	2																			
9	564879	Faisceau (Lg 850 mm) - Kabelbaum Haz - Wiring harness Fascio -	8																			
10	564720	Gaine - Draht Vaina - Sheath Guaina -	2																			
11	564715	Soufflet - Blasebalg Fuelle - Bellows Soffietto -	1																			

14/09/2004

2

Catalogue : 547845

HYDRAULIQUE (Détails)
HYDRAULIK (Einzelteile)
HIDRAULICO (Detalles)
HYDRAULIC (Details)
IDRAULICO (Dettaglio)

Qté-Menge-Cant-Qty-Q.ta | 10 EA | 64 | M

1-MLT630 T
2-
3-
4-MLT634 120 LSU
5-
6-
7-MLT731 T LSU
8-MT732

Rep Hinw Fig Item Rif	Numéro Teil-Nr Numero Part-Nr Part-Nr	Désignation Bezeichnung Descripcion Description Descrizione	1	2	3	4	5	6	7	8	9	10	11	12	13	14	15	16	17	18	19	20
12	175551	Goupille 5 x 25 E Pasador Spina	- Stift - Pin -	1																		
13	552742	Connecteur femelle Conector hembra Connettore femmina	- Weiblichverbindung - Female connector -	1																		
14	552472	Cosse mâle Guardacabo macho Capocorda maschio	- Männlichleitungsshuh - Male cable terminal -	8																		
15	601340	Poignée Agarrador Maniglia	- Handgriff - Handle -	1																		
16	164856	Collier Abrazadera Fascetta	- Spannschelle - Clamp -	3																		
17	79533	Vis CBHc,M 5- 10-10.9-ZN5/NOIR Tornillo Vite	- Schraube - Screw -	1																		
18	86503	Collier Abrazadera Fascetta	- Spannschelle - Clamp -	1																		

11 AA 636

CIRCUIT ELECTRIQUE
STROMKREIS
CIRCUITO ELECTRICO
ELECTRIC CIRCUIT
CIRCUITO ELETTRICO

1- MLT 630 Turbo
4- MLT 634 120 LSU
7- MLT 731 Turbo LSU

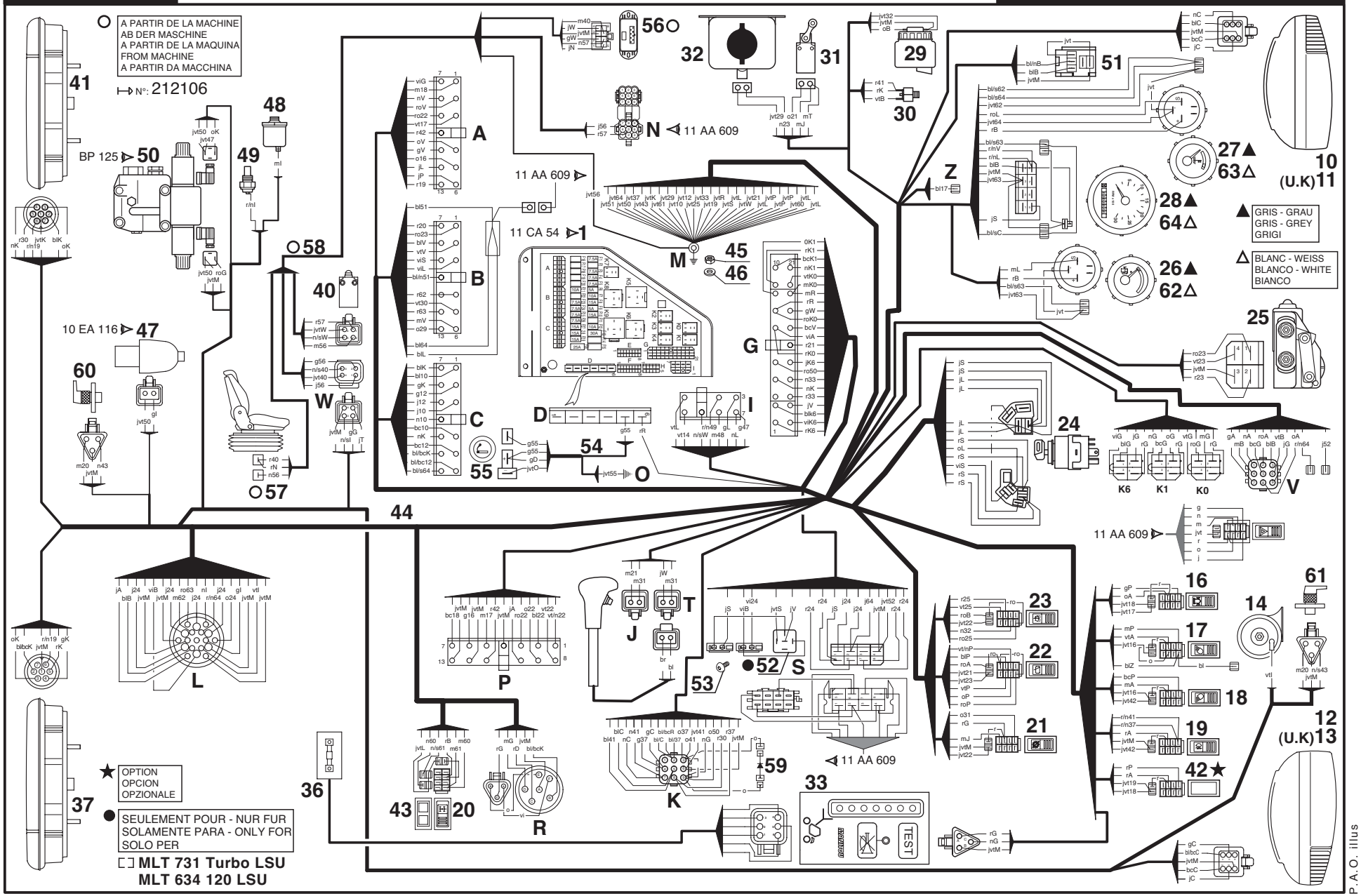

16 / 10 / 06

Catalogue : 547845

1

CIRCUIT ELECTRIQUE
STROMKREIS
CIRCUITO ELECTRICO
ELECTRIC CIRCUIT
IMPIANTO ELETTRICO

Qté-Menge-Cant-Qty-Q.ta | 11 AA 636 | M

1-MLT630 T
2-
3-
4-MLT634 120 LSU
5-
6-
7-MLT731 T LSU
8-MT732

Rep Hinw Fig Item Rif	Numéro Teil-Nr Numero Part-Nr Part-Nr	Désignation Bezeichnung Descripcion Description Descrizione	1	2	3	4	5	6	7	8	9	10	11	12	13	14	15	16	17	18	19	20
1	245613	Platine relais et fusibles - Platte relais - Lichtsicheru Placa relé y fusibles - Plate relay and fuses Piastra centralina rele e fusibili	1			1			1													
10	224581	Phare avant gauche complet Kompletter link vorn scheinwerfer Faro delantero izquierdo completo Complete L.H. front headlight Faro anteriore sinistro completo	1			1			1													
11	224583	Phare avant gauche complet Kompletter link vorn scheinwerfer Faro delantero izquierdo completo Complete L.H. front headlight Faro anteriore sinistro completo	1			1			1													
12	224580	Phare avant droit complet Kompletter recht vorn scheinwerfer Faro delantero derecho completo Complete R.H. front headlight Faro anteriore destro completo-	1			1			1													
13	224582	Phare avant droit complet Kompletter recht vorn scheinwerfer Faro delantero derecho completo Complete R.H. front headlight Faro anteriore destro completo-	1			1			1													
14	20125	Avertisseur - Hüpe Bocina - Horn Signalatore acustico -	1			1			1													
16	224768	Interrupteur feu tournant - Schalter Rundumleuchte Interruptor luz giratoria - Revolving light switch Interruttore lameggiante -	1			1			1													
17	232685	Interrupteur phare de travail avant Vorn arbeiten scheinweifer schalter Interruptor faro de trabajo delantero Front working headlight switch Interruttore faro di lavaro anteriore	1			1			1													

+

6/04/2006

2

Catalogue : 547845

CIRCUIT ELECTRIQUE
STROMKREIS
CIRCUITO ELECTRICO
ELECTRIC CIRCUIT
IMPIANTO ELETTRICO

Qté-Menge-Cant-Qty-Q.ta | 11 AA | 636 | M

1-MLT630 T
2-
3-
4-MLT634 120 LSU
5-
6-
7-MLT731 T LSU
8-MT732

Rep Hinw Fig Item Rif	Numéro Teil-Nr Numero Part-Nr Part-Nr	Désignation Bezeichnung Descripcion Description Descrizione	1	2	3	4	5	6	7	8	9	10	11	12	13	14	15	16	17	18	19	20
18	224931	Interrupteur phare de travail arrière Schalter Arbeitsscheinwerfer hinten Interruptor faro de trabajo trasero Rear working headlight switch Interruttore faro di lavaro posteriore	1			1			1													
19	224769	Interrupteur phare brouillard - Nebellampe schalter Interruptor luz de niebla - Fog light switch Interruttore faro antinebbia -	1			1			1													
20	224764	Interrupteur contacteur d'alignement de roue Rader ausrichten transduktor schalter Interruptor contactor de alineamiento de rueda Wheel alignment sensor switch Interruttore di allineamento delle ruote	1			1			1													
21	224763	Interrupteur coup. transmission Getriebe trenn schalter Interruptor corte transmisión - Transmission cut-off switch Interruttore di arresto trasmissione	1			1			1													
22	224765	Interrupteur essuie-glace arrière + toit Hinten scheibenwischer schalter + dach Interruptor limpiaparabrisas trasera + techo Rear windshield-wiper switch + roof Interruttore tergiscristallo posteriore + tetto	1			1			1													
23	224766	Interrupteur essuie-glace + Lave glace Scheibenwisher schalter + Scheibenwashanlage Interruptor limpiaparabrisas + Lavaparabrisas Windshield-wiper switch + Windscren washer Interruttore tergicristallo + Lavacristalli	1			1			1													
24	184817	Contacteur à clé - Zündschalter Contactor a llave - Ignition switch Interrutore chiave -	1			1			1													
25	563827	Moteur d'essuie-glace - Scheibenwischer motor Motor de limpiaparabrisas - Windshield-wiper motor Motorino tergicristallo -	1			1			1													
26	223872	Indicateur niveau carburant - Kraftstoffstandschalter Indicador nivel carburante - Fuel level switch Indicatore livello carburante -	1			1			1													

6/04/2006

3

CIRCUIT ELECTRIQUE
STROMKREIS
CIRCUITO ELECTRICO
ELECTRIC CIRCUIT
IMPIANTO ELETTRICO

Qté-Menge-Cant-Qty-Q.ta

1-MLT630 T
2-
3-
4-MLT634 120 LSU
5-
6-
7-MLT731 T LSU
8-MT732

Rep Hinw Fig Item Rif	Numéro Teil-Nr Numero Part-Nr Part-Nr	Désignation Bezeichnung Descripcion Description Descrizione	1	2	3	4	5	6	7	8	9	10	11	12	13	14	15	16	17	18	19	20
27	243441	Indicateur température d'eau - Wasser temperatür schalter Indicador temperatura de agua - Water temperature switch Indicatore temperatura acqua -	1			1			1													
28	236820	Horamètre - Stundenzähler Horametro - Hour recorder Tachimetro -	1			1			1													
29	234469	Réservoir liquide de frein - Bremsflüssigkeitsbehälter Tanque liquido de freno - Brake fluid tank Serbatoio liquido freni -	1			1			1													
30	182706	Contacteur stop - Bremslichtschalter Contactor pare - Stop switch Contattore di stop -	1			1			1													
31	226656	Contacteur coup. transmission - Getriebe trenn schalter Contactor corte transmisión - Transmission cut-off switch Contatorre taglio trasmissione-	1			1			1													
32	564916	Réservoir lave-glace - Scheibenwasher behälter Depósito lavaparabrissas - Windshield-washer tank Serbatoio di lavavetro -	1			1			1													
33	235441	Tableau de sécurité - Sicherungenbrett Tablero de seguridad - Security panel Quadro di securezza -	1			1			1													
33	253212	Tableau de sécurité - Sicherungenbrett Tablero de seguridad - Security panel Quadro di securezza -	1			1			1													
36	241976	Jauge de contrainte - Dehnungsmesstreife Medidor de esfuerzos - Strain-gage Indicatore di sollecitazióne -	1			1			1													
37	223766	Feu arrière droit complet Kompletter recht schlusslaterne Faro trasero derecho completo - Complete R.H. tail light Fanale posteriore destro completo	1			1			1													
40	210792	Contacteur frein à main - Handbremseschalter Contactor freno de mano - Handbrake switch Contattore freno a mano -	1			1			1													

+

6/04/2006

Catalogue : 547845

4

CIRCUIT ELECTRIQUE
STROMKREIS
CIRCUITO ELECTRICO
ELECTRIC CIRCUIT
IMPIANTO ELETTRICO

Qté-Menge-Cant-Qty-Q.ta | 11 AA | 636 | M

1-MLT630 T
2-
3-
4-MLT634 120 LSU
5-
6-
7-MLT731 T LSU
8-MT732

Rep Hinw Fig Item Rif	Numéro Teil-Nr Numero Part-Nr Part-Nr	Désignation Bezeichnung Descripcion Description Descrizione	1	2	3	4	5	6	7	8	9	10	11	12	13	14	15	16	17	18	19	20
41	223767	Feu arrière gauche complet - Kompletter link schlusslater Faro trasero izquierdo completo Complete L.H. tail light Fanale posteriore sinistro completo	1			1			1													
42	224770	Interrupteur désembuage - Entnebelungschalter schalter Interruptor deshielo - Defogging switch Interruttore disappannamento -	1			1			1													
43	224762	Voyant - Leuchtzeichen Indicador - Warning light Spia -	1			1			1													
44	245497	Faisceau principal - Haupt Kabelbaum Haz principal - Main wiring harness Fascio principale -	1			1			1													
45	3212	Ecrou Hm, M 8 C05 ZN.C - Mutter Tuerca - Nut Dado -	1			1			1													
46	61674	Rondelle M 8 ZN - Unterlegscheibe Arandela - Washer Rondella -	1			1			1													
48	705009	Mano-contact pression huile transmission Ol transmission druckschalter Mano contacto presión de aceite transmisión Transmision oil pressure switch Interruttore pressione olio transmissione	1			1			1													
49	702388	Sonde de température huile - Ol temperatür transmitter Sonda de temperatura de aceite- Oil temperature sensor Sonda temperatura olio -	1			1			1													
51	225536	Relais inverseur - Getriebe relais Relé inversor - Reversing relay Relé invertittore -	1			1			1													
52	231244	Relais - Relais Relé - Relay Centralina rele -				1			1													
53	230853	Vis CBHc,M 5- 8-10.9-ZN5/NOIR- Schraube Tornillo - Screw Vite -	2			2			2													

6/04/2006

1-MLT630 T
2-
3-
4-MLT634 120 LSU
5-
6-
7-MLT731 T LSU
8-MT732

Rep Hinw Fig Item Rif	Numéro Teil-Nr Numero Part-Nr Part-Nr	Désignation Bezeichnung Descripcion Description Descrizione	1	2	3	4	5	6	7	8	9	10	11	12	13	14	15	16	17	18	19	20
54	251050	Faisceau - Kabelbaum Haz - Wiring harness Fascio -	1			1			1													
55	237370	Allume cigare - Zigarettenanzünder Encendedor - Cigarette lighter Accendi sigari -	1			1			1													
56	252261	Module coupure transmission - Getriebe trenn modul Módulo corte transmisión - Transmission cut-off modulus Modulo di arresto trasmissione-	1			1			1													
57	705891	Contacteur - Schalter Contactor - Switch Contattore -	1			1			1													
58	252476	Faisceau - Kabelbaum Haz - Wiring harness Fascio -	1			1			1													
59	254428	Diode - Diode Diodo - Diode Diodo -	1			1			1													
60	603872	Contacteur alignement de roue - Schalter ausrichten rad Contactor alineamiento rueda - Wheel alignment switch Contattore di allineamento delle ruote	1			1			1													
61	603872	Contacteur alignement de roue - Schalter ausrichten rad Contactor alineamiento rueda - Wheel alignment switch Contattore di allineamento delle ruote	1			1			1													
62	252211	Indicateur niveau carburant - Kraftstoffstandschalter Indicador nivel carburante - Fuel level switch Indicatore livello carburante -	1			1			1													
63	252212	Indicateur température d'eau - Wasser temperatür schalter Indicador temperatura de agua - Water temperature indicator Indicatore temperatura acqua -	1			1			1													
64	252209	Horamètre - Stundenzähler Horametro - Hour recorder Tachimetro -	1			1			1													
		Couleurs :																				

+

Catalogue : 547845

6

CIRCUIT ELECTRIQUE
STROMKREIS
CIRCUITO ELECTRICO
ELECTRIC CIRCUIT
IMPIANTO ELETTRICO

Qté-Menge-Cant-Qty-Q.ta | **11 AA** | **636** | **M**

1-MLT630 T
2-
3-
4-MLT634 120 LSU
5-
6-
7-MLT731 T LSU
8-MT732

Rep Hinw Fig Item Rif	Numéro Teil-Nr Numero Part-Nr Part-Nr	Désignation Bezeichnung Descripcion Description Descrizione
		bc Blanc - Weiss - Blanco - White - Bianco
		bl Bleu - Blau - Azul - Blue - Azzuro
		bl/bc Bleu/Blanc - Blau/Weiss - Azul/Blanco Blue/White - Azzuro/Bianco
		bl/n Bleu/Noir - Blau/Schwarz - Azul/Negro Blue/Black - Azzuro/Nero
		bl/s Bleu/Saumon - Blau/Salm - Azul/Asalmonado Blue/Salmon - Azzuro/Salmone
		g Gris - Grau - Gris - Grey - Grigi
		g/n Gris/Noir - Grau/Schwarz - Gris/Negro Grey/Black - Grigi/Nero
		j Jaune - Geld - Amarillo - Yellow - Giallo
		jvt Jaune vert - Geld grün - Amarillo verde Yellow green - Giallo verde
		m Marron - Braun - Bruño - Brown - Marrone
		m/n Marron/Noir - Braun/Schwarz - Bruño/Negro Brown/Black - Marrone/Nero
		n Noir - Schwarz - Negro - Black - Nero
		n/bc Noir/Blanc - Schwarz/Weiss - Negro/Blanco Black/White - Nero/Bianco
		n/s Noir/Saumon - Schwarz/Salm - Negro/Asalmonado Black/Salmon - Nero/Salmone
		o Orange - Goldgeld - Naranja - Orange - Arancione
		r Rouge - Rot - Rojo - Red - Rosso
		r/n Rouge/Noir - Rot/Schwarz - Rojo/Negro Red/Black - Rosso/Nero
		ro Rose - Rosenrot - Rosa - Pink - Rosa
		vi Violet - Violett - Violeta - Purple - Viola
		vt Vert - Grün - Verde - Green - Verde
		vt/n Vert/Noir - Grün/Schwarz - Verde/Negro Green/Black - Verde/Nero

1	2	3	4	5	6	7	8	9	10	11	12	13	14	15	16	17	18	19	20

11 AA 642

JUSQU'A LA MACHINE
BIS DER MASCHINE
HASTA LA MAQUINA
UP TO MACHINE
FINO LA MACCHINA
N°: 228 876

CIRCUIT ELECTRIQUE
STROMKREIS
CIRCUITO ELECTRICO
ELECTRIC CIRCUIT
CIRCUITO ELETTRICO

8- MT 732

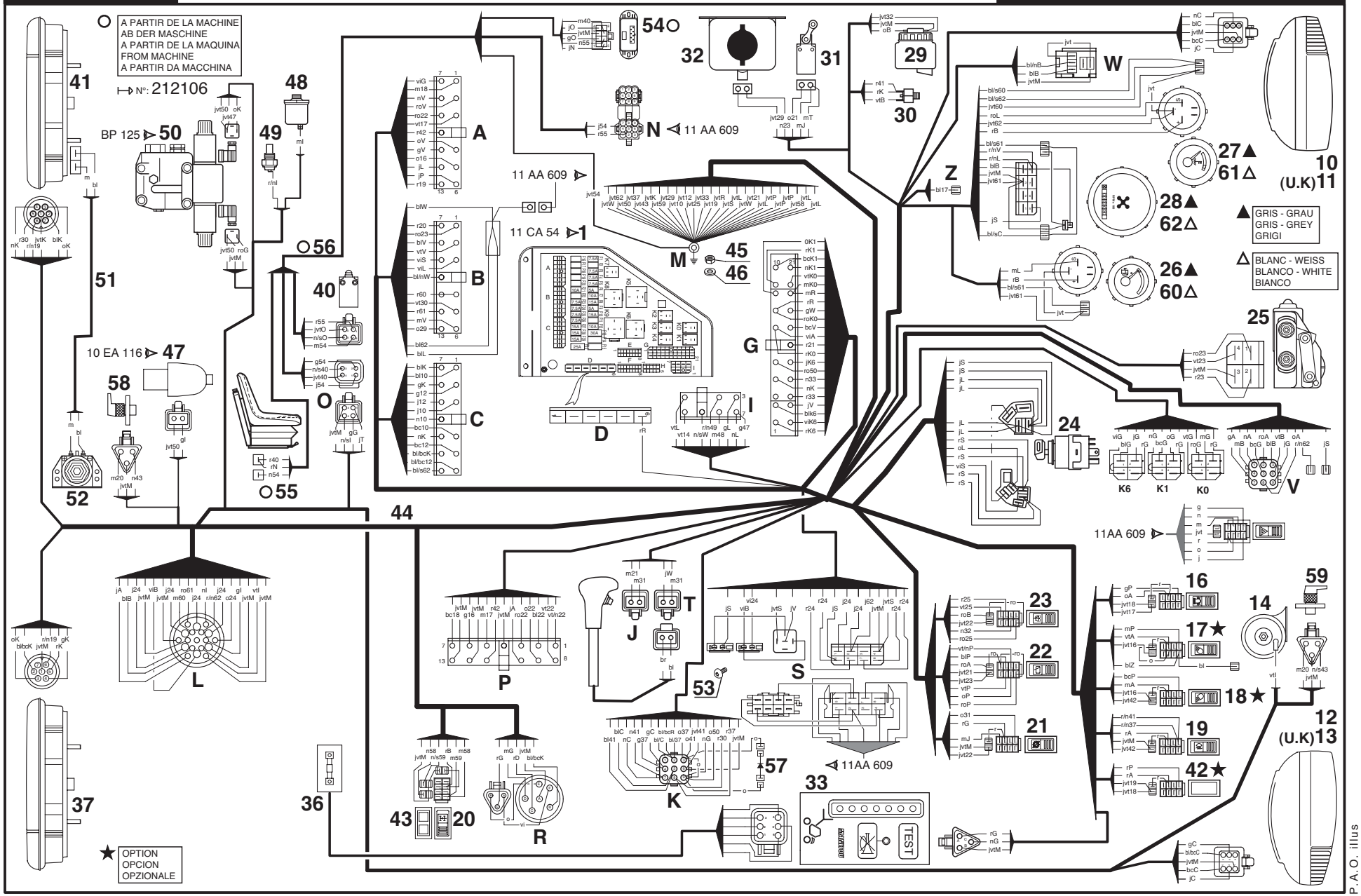

P.A.O. illus

16 / 10 / 06

Catalogue : 547845

1

CIRCUIT ELECTRIQUE
STROMKREIS
CIRCUITO ELECTRICO
ELECTRIC CIRCUIT
IMPIANTO ELETTRICO

Qté-Menge-Cant-Qty-Q.ta | 11 AA | 642 | M

1-MLT630 T
2-
3-
4-MLT634 120 LSU
5-
6-
7-MLT731 T LSU
8-MT732

Rep Hinw Fig Item Rif	Numéro Teil-Nr Numero Part-Nr Part-Nr	Désignation Bezeichnung Descripcion Description Descrizione	1	2	3	4	5	6	7	8	9	10	11	12	13	14	15	16	17	18	19	20
1	245613	Platine relais et fusibles - Platte relais - Lichtsicheru Placa relé y fusibles - Plate relay and fuses Piastra centralina rele e fusibili								1												
10	224581	Phare avant gauche complet Kompletter link vorn scheinwerfer Faro delantero izquierdo completo Complete L.H. front headlight Faro anteriore sinistro completo								1												
11	224583	Phare avant gauche complet Kompletter link vorn scheinwerfer Faro delantero izquierdo completo Complete L.H. front headlight Faro anteriore sinistro completo								1												
12	224580	Phare avant droit complet Kompletter recht vorn scheinwerfer Faro delantero derecho completo Complete R.H. front headlight Faro anteriore destro completo-								1												
13	224582	Phare avant droit complet Kompletter recht vorn scheinwerfer Faro delantero derecho completo Complete R.H. front headlight Faro anteriore destro completo-								1												
14	20125	Avertisseur - Hüpe Bocina - Horn Signalatore acustico -								1												
16	224768	Interrupteur feu tournant - Schalter Rundumleuchte Interruptor luz giratoria - Revolving light switch Interruttore lameggiante -								1												
17	232685	Interrupteur phare de travail avant Vorn arbeiten scheinweifer schalter Interruptor faro de trabajo delantero Front working headlight switch Interruttore faro di lavaro anteriore								1												

6/04/2006

2

Catalogue : 547845

CIRCUIT ELECTRIQUE
STROMKREIS
CIRCUITO ELECTRICO
ELECTRIC CIRCUIT
IMPIANTO ELETTRICO

Qté-Menge-Cant-Qty-Q.ta | 11 AA | 642 | M

1-MLT630 T
2-
3-
4-MLT634 120 LSU
5-
6-
7-MLT731 T LSU
8-MT732

Rep Hinw Fig Item Rif	Numéro Teil-Nr Numero Part-Nr Part-Nr	Désignation Bezeichnung Descripcion Description Descrizione	1	2	3	4	5	6	7	8	9	10	11	12	13	14	15	16	17	18	19	20
18	224931	Interrupteur phare de travail arrière Schalter Arbeitsscheinwerfer hinten Interruptor faro de trabajo trasero Rear working headlight switch Interruttore faro di lavaro posteriore								1												
19	224769	Interrupteur phare brouillard - Nebellampe schalter Interruptor luz de niebla - Fog light switch Interruttore faro antinebbia -								1												
20	224764	Interrupteur contacteur d'alignement de roue Rader ausrichten transduktor schalter Interruptor contactor de alineamiento de rueda Wheel alignment sensor switch Interruttore di allineamento delle ruote								1												
21	224763	Interrupteur coup. transmission Getriebe trenn schalter Interruptor corte transmisión - Transmission cut-off switch Interruttore di arresto trasmissione								1												
22	224765	Interrupteur essuie-glace arrière + toit Hinten scheibenwischer schalter + dach Interruptor limpiaparabrisas trasera + techo Rear windshield-wiper switch + roof Interruttore tergiscristallo posteriore + tetto								1												
23	224766	Interrupteur essuie-glace + Lave glace Scheibenwisher schalter + Scheibenwashanlage Interruptor limpiaparabrisas + Lavaparabrisas Windshield-wiper switch + Windscren washer Interruttore tergicristallo + Lavacristalli								1												
24	184817	Contacteur à clé - Zündschalter Contactor a llave - Ignition switch Interrutore chiave -								1												
25	563827	Moteur d'essuie-glace - Scheibenwischer motor Motor de limpiaparabrisas - Windshield-wiper motor Motorino tergicristallo -								1												
26	223872	Indicateur niveau carburant - Kraftstoffstandschalter Indicador nivel carburante - Fuel level switch Indicatore livello carburante -								1												

1-MLT630 T
2-
3-
4-MLT634 120 LSU
5-
6-
7-MLT731 T LSU
8-MT732

Rep Hinw Fig Item Rif	Numéro Teil-Nr Numero Part-Nr Part-Nr	Désignation Bezeichnung Descripcion Description Descrizione	1	2	3	4	5	6	7	8	9	10	11	12	13	14	15	16	17	18	19	20
27	243441	Indicateur température d'eau - Wasser temperatür schalter Indicador temperatura de agua - Water temperature switch Indicatore temperatura acqua -								1												
28	234288	Horamètre - Stundenzähler Horametro - Hour recorder Tachimetro -								1												
29	236147	Réservoir liquide de frein - Bremsflüssigkeitsbehälter Tanque liquido de freno - Brake fluid tank Serbatoio liquido freni -								1												
30	79126	Contacteur stop - Bremslichtschalter Contactor pare - Stop switch Contattore di stop -								1												
31	226656	Contacteur coup. transmission - Getriebe trenn schalter Contactor corte transmisión - Transmission cut-off switch Contatorre taglio trasmissione-								1												
32	564916	Réservoir lave-glace - Scheibenwasher behälter Depósito lavaparabrissas - Windshield-washer tank Serbatoio di lavavetro -								1												
33	235441	Tableau de sécurité - Sicherungenbrett Tablero de seguridad - Security panel Quadro di securezza -								1												
33	253212	Tableau de sécurité - Sicherungenbrett Tablero de seguridad - Security panel Quadro di securezza -								1												
36	241976	Jauge de contrainte - Dehnungsmesstreife Medidor de esfuerzos - Strain-gage Indicatore di sollecitazióne -								1												
37	223766	Feu arrière droit complet Kompletter recht schlusslaterne Faro trasero derecho completo - Complete R.H. tail light Fanale posteriore destro completo								1												
40	210792	Contacteur frein à main - Handbremseschalter Contactor freno de mano - Handbrake switch Contattore freno a mano -								1												

+

Catalogue : 547845

4

CIRCUIT ELECTRIQUE
STROMKREIS
CIRCUITO ELECTRICO
ELECTRIC CIRCUIT
IMPIANTO ELETTRICO

Qté-Menge-Cant-Qty-Q.ta | 11 AA | 642 | M

1-MLT630 T
2-
3-
4-MLT634 120 LSU
5-
6-
7-MLT731 T LSU
8-MT732

Rep Hinw Fig Item Rif	Numéro Teil-Nr Numero Part-Nr Part-Nr	Désignation Bezeichnung Descripcion Description Descrizione	1	2	3	4	5	6	7	8	9	10	11	12	13	14	15	16	17	18	19	20
41	223767	Feu arrière gauche complet - Kompletter link schlusslater Faro trasero izquierdo completo Complete L.H. tail light Fanale posteriore sinistro completo								1												
42	224770	Interrupteur désembuage - Entnebelungschalter schalter Interruptor deshielo - Defogging switch Interruttore disappannamento -								1												
43	224762	Voyant - Leuchtzeichen Indicador - Warning light Spia -								1												
44	245497	Faisceau principal - Haupt Kabelbaum Haz principal - Main wiring harness Fascio principale -								1												
45	3212	Ecrou Hm, M 8 C05 ZN.C - Mutter Tuerca - Nut Dado -								1												
46	61674	Rondelle M 8 ZN - Unterlegscheibe Arandela - Washer Rondella -								1												
48	705009	Mano-contact pression huile transmission Ol transmission druckschalter Mano contacto presión de aceite transmisión Transmision oil pressure switch Interruttore pressione olio transmissione								1												
49	702388	Sonde de température huile - Ol temperatür transmitter Sonda de temperatura de aceite- Oil temperature sensor Sonda temperatura olio -								1												
51	225877	Faisceau - Kabelbaum Haz - Wiring harness Fascio -								1												
52	76925	Vibrateur sonore - Summer Vibrador sonoro - Buzzer Avvisatore -								1												
53	230853	Vis CBHc,M 5- 8-10.9-ZN5/NOIR- Schraube Tornillo - Screw Vite -								2												

6/04/2006

5

CIRCUIT ELECTRIQUE
STROMKREIS
CIRCUITO ELECTRICO
ELECTRIC CIRCUIT
IMPIANTO ELETTRICO

Qté-Menge-Cant-Qty-Q.ta | 11 AA | 642 | M

1-MLT630 T
2-
3-
4-MLT634 120 LSU
5-
6-
7-MLT731 T LSU
8-MT732

Rep Hinw Fig Item Rif	Numéro Teil-Nr Numero Part-Nr Part-Nr	Désignation Bezeichnung Descripcion Description Descrizione	1	2	3	4	5	6	7	8	9	10	11	12	13	14	15	16	17	18	19	20
54	252261	Module coupure transmission - Getriebe trenn modul Módulo corte transmisión - Transmission cut-off modulus Modulo di arresto trasmissione-								1												
55	705891	Contacteur - Schalter Contactor - Switch Contattore -								1												
56	252476	Faisceau - Kabelbaum Haz - Wiring harness Fascio -								1												
57	254428	Diode - Diode Diodo - Diode Diodo -								1												
58	603872	Contacteur alignement de roue - Schalter ausrichten rad Contactor alineamiento rueda - Wheel alignment switch Contattore di allineamento delle ruote								1												
59	603872	Contacteur alignement de roue - Schalter ausrichten rad Contactor alineamiento rueda - Wheel alignment switch Contattore di allineamento delle ruote								1												
60	252211	Indicateur niveau carburant - Kraftstoffstandschalter Indicador nivel carburante - Fuel level switch Indicatore livello carburante -								1												
61	252212	Indicateur température d'eau - Wasser temperatür schalter Indicador temperatura de agua - Water temperature indicator Indicatore temperatura acqua -								1												
62	252210	Horamètre - Stundenzähler Horametro - Hour recorder Tachimetro -								1												

Couleurs :

bc Blanc - Weiss - Blanco - White - Bianco
bl Bleu - Blau - Azul - Blue - Azzuro
bl/bc Bleu/Blanc - Blau/Weiss - Azul/Blanco
Blue/White - Azzuro/Bianco
bl/n Bleu/Noir - Blau/Schwarz - Azul/Negro
Blue/Black - Azzuro/Nero
bl/s Bleu/Saumon - Blau/Salm - Azul/Asalmonado

6/04/2006

Catalogue : 547845

CIRCUIT ELECTRIQUE
STROMKREIS
CIRCUITO ELECTRICO
ELECTRIC CIRCUIT
IMPIANTO ELETTRICO

Qté-Menge-Cant-Qty-Q.ta | 11 AA | 642 | M

1-MLT630 T
2-
3-
4-MLT634 120 LSU
5-
6-
7-MLT731 T LSU
8-MT732

Rep Hinw Fig Item Rif	Numéro Teil-Nr Numero Part-Nr Part-Nr	Désignation Bezeichnung Descripcion Description Descrizione
		Blue/Salmon - Azzurro/Salmone
		g Gris - Grau - Gris - Grey - Grigi
		g/n Gris/Noir - Grau/Schwarz - Gris/Negro Grey/Black - Grigi/Nero
		j Jaune - Geld - Amarillo - Yellow - Giallo
		jvt Jaune vert - Geld grün - Amarillo verde Yellow green - Giallo verde
		m Marron - Braun - Bruño - Brown - Marrone
		m/n Marron/Noir - Braun/Schwarz - Bruño/Negro Brown/Black - Marrone/Nero
		n Noir - Schwarz - Negro - Black - Nero
		n/bc Noir/Blanc - Schwarz/Weiss - Negro/Blanco Black/White - Nero/Bianco
		n/s Noir/Saumon - Schwarz/Salm - Negro/Asalmonado Black/Salmon - Nero/Salmone
		o Orange - Goldgeld - Naranja - Orange - Arancione
		r Rouge - Rot - Rojo - Red - Rosso
		r/n Rouge/Noir - Rot/Schwarz - Rojo/Negro Red/Black - Rosso/Nero
		ro Rose - Rosenrot - Rosa - Pink - Rosa
		vi Violet - Violett - Violeta - Purple - Viola
		vt Vert - Grün - Verde - Green - Verde
		vt/n Vert/Noir - Grün/Schwarz - Verde/Negro Green/Black - Verde/Nero

1	2	3	4	5	6	7	8	9	10	11	12	13	14	15	16	17	18	19	20

11 AA 998

A PARTIR DE LA MACHINE
AB DER MASCHINE
A PARTIR DE LA MAQUINA
FROM MACHINE
A PARTIR DA MACCHINA
N°: 228877

CIRCUIT ELECTRIQUE
STROMKREIS
CIRCUITO ELECTRICO
ELECTRIC CIRCUIT
CIRCUITO ELETTRICO

8- MT 732

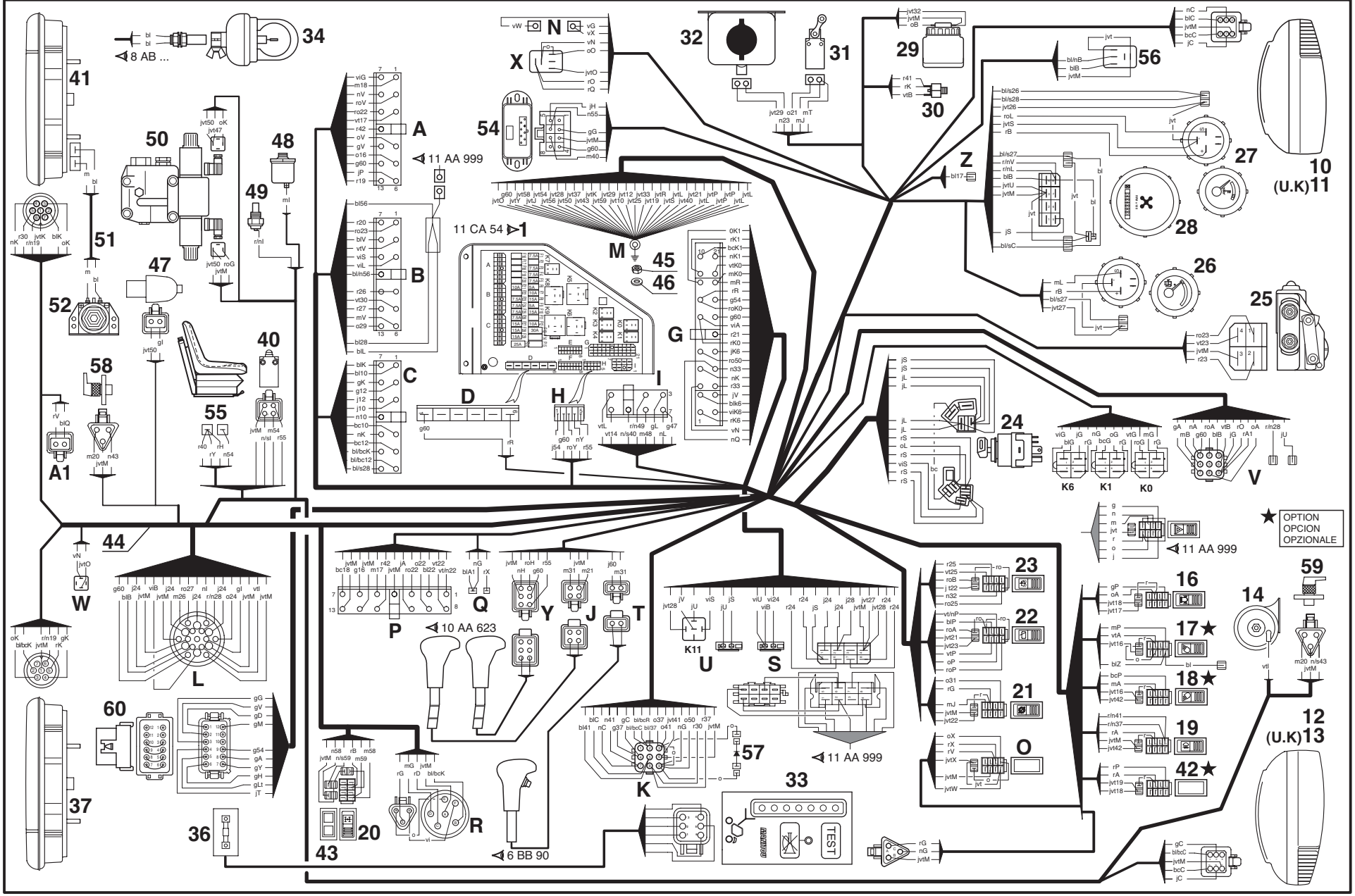

P.A.O. illus

02 / 11 / 06

Catalogue : 547845

1

CIRCUIT ELECTRIQUE
STROMKREIS
CIRCUITO ELECTRICO
ELECTRIC CIRCUIT
IMPIANTO ELETTRICO

Qté-Menge-Cant-Qty-Q.ta | 11 AA 998 | M

1-MLT630 T
2-
3-
4-MLT634 120 LSU
5-
6-
7-MLT731 T LSU
8-MT732

Rep Hinw Fig Item Rif	Numéro Teil-Nr Numero Part-Nr Part-Nr	Désignation Bezeichnung Descripcion Description Descrizione	1	2	3	4	5	6	7	8	9	10	11	12	13	14	15	16	17	18	19	20
1	245613	Platine relais et fusibles - Platte relais - Lichtsicheru Placa relé y fusibles - Plate relay and fuses Piastra centralina rele e fusibili								1												
10	224581	Phare avant gauche complet Kompletter link vorn scheinwerfer Faro delantero izquierdo completo Complete L.H. front headlight Faro anteriore sinistro completo								1												
11	224583	Phare avant gauche complet Kompletter link vorn scheinwerfer Faro delantero izquierdo completo Complete L.H. front headlight Faro anteriore sinistro completo								1												
12	224580	Phare avant droit complet Kompletter recht vorn scheinwerfer Faro delantero derecho completo Complete R.H. front headlight Faro anteriore destro completo-								1												
13	224582	Phare avant droit complet Kompletter recht vorn scheinwerfer Faro delantero derecho completo Complete R.H. front headlight Faro anteriore destro completo-								1												
14	20125	Avertisseur - Hüpe Bocina - Horn Signalatore acustico -								1												
16	224768	Interrupteur feu tournant - Schalter Rundumleuchte Interruptor luz giratoria - Revolving light switch Interruttore lameggiante -								1												
17	232685	Interrupteur phare de travail avant Vorn arbeiten scheinweifer schalter Interruptor faro de trabajo delantero Front working headlight switch Interruttore faro di lavaro anteriore								1												

3/11/2006

2

Catalogue : 547845

CIRCUIT ELECTRIQUE
STROMKREIS
CIRCUITO ELECTRICO
ELECTRIC CIRCUIT
IMPIANTO ELETTRICO

Qté-Menge-Cant-Qty-Q.ta | 11 AA | 998 | M

1-MLT630 T
2-
3-
4-MLT634 120 LSU
5-
6-
7-MLT731 T LSU
8-MT732

Rep Hinw Fig Item Rif	Numéro Teil-Nr Numero Part-Nr Part-Nr	Désignation Bezeichnung Descripcion Description Descrizione	1	2	3	4	5	6	7	8	9	10	11	12	13	14	15	16	17	18	19	20
18	224931	Interrupteur phare de travail arrière Schalter Arbeitsscheinwerfer hinten Interruptor faro de trabajo trasero Rear working headlight switch Interruttore faro di lavaro posteriore								1												
19	224769	Interrupteur phare brouillard - Nebellampe schalter Interruptor luz de niebla - Fog light switch Interruttore faro antinebbia -								1												
20	224764	Interrupteur contacteur d'alignement de roue Rader ausrichten transduktor schalter Interruptor contactor de alineamiento de rueda Wheel alignment sensor switch Interruttore di allineamento delle ruote								1												
21	224763	Interrupteur coup. transmission Getriebe trenn schalter Interruptor corte transmisión - Transmission cut-off switch Interruttore di arresto trasmissione								1												
22	224765	Interrupteur essuie-glace arrière + toit Hinten scheibenwischer schalter + dach Interruptor limpiaparabrisas trasera + techo Rear windshield-wiper switch + roof Interruttore tergiscristallo posteriore + tetto								1												
23	224766	Interrupteur essuie-glace + Lave glace Scheibenwisher schalter + Scheibenwashanlage Interruptor limpiaparabrisas + Lavaparabrisas Windshield-wiper switch + Windscren washer Interruttore tergicristallo + Lavacristalli								1												
24	184817	Contacteur à clé - Zündschalter Contactor a llave - Ignition switch Interrutore chiave -								1												
25	563827	Moteur d'essuie-glace - Scheibenwischer motor Motor de limpiaparabrisas - Windshield-wiper motor Motorino tergicristallo -								1												
26	252211	Indicateur niveau carburant - Kraftstoffstandschalter Indicador nivel carburante - Fuel level switch Indicatore livello carburante -								1												

1-MLT630 T
2-
3-
4-MLT634 120 LSU
5-
6-
7-MLT731 T LSU
8-MT732

Rep Hinw Fig Item Rif	Numéro Teil-Nr Numero Part-Nr Part-Nr	Désignation Bezeichnung Descripcion Description Descrizione	1	2	3	4	5	6	7	8	9	10	11	12	13	14	15	16	17	18	19	20
27	252212	Indicateur température d'eau - Wasser temperatür schalter Indicador temperatura de agua - Water temperature indicator Indicatore temperatura acqua -								1												
28	252210	Horamètre - Stundenzähler Horametro - Hour recorder Tachimetro -								1												
29	236147	Réservoir liquide de frein - Bremsflüssigkeitsbehälter Tanque liquido de freno - Brake fluid tank Serbatoio liquido freni -								1												
30	79126	Contacteur stop - Bremslichtschalter Contactor pare - Stop switch Contattore di stop -								1												
31	226656	Contacteur coup. transmission - Getriebe trenn schalter Contactor corte transmisión - Transmission cut-off switch Contatorre taglio trasmissione-								1												
32	564916	Réservoir lave-glace - Scheibenwasher behälter Depósito lavaparabrissas - Windshield-washer tank Serbatoio di lavavetro -								1												
33	253212	Tableau de sécurité - Sicherungenbrett Tablero de seguridad - Security panel Quadro di securezza -								1												
34	224759	Feu tournant - Rundumkennleuchte Luz giratoria - Revolving light Lameggiante -								1												
36	241976	Jauge de contrainte - Dehnungsmesstreife Medidor de esfuerzos - Strain-gage Indicatore di sollecitazióne -								1												
37	223766	Feu arrière droit complet Kompletter recht schlusslaterne Faro trasero derecho completo - Complete R.H. tail light Fanale posteriore destro completo								1												
40	210792	Contacteur frein à main - Handbremseschalter Contactor freno de mano - Handbrake switch Contattore freno a mano -								1												

4

CIRCUIT ELECTRIQUE
STROMKREIS
CIRCUITO ELECTRICO
ELECTRIC CIRCUIT
IMPIANTO ELETTRICO

Qté-Menge-Cant-Qty-Q.ta | 11 AA 998 | M

1-MLT630 T
2-
3-
4-MLT634 120 LSU
5-
6-
7-MLT731 T LSU
8-MT732

Rep Hinw Fig Item Rif	Numéro Teil-Nr Numero Part-Nr Part-Nr	Désignation Bezeichnung Descripcion Description Descrizione	1	2	3	4	5	6	7	8	9	10	11	12	13	14	15	16	17	18	19	20
41	223767	Feu arrière gauche complet - Kompletter link schlusslater Faro trasero izquierdo completo Complete L.H. tail light Fanale posteriore sinistro completo								1												
42	224770	Interrupteur désembuage - Entnebelungschalter schalter Interruptor deshielo - Defogging switch Interruttore disappannamento -								1												
43	224762	Voyant - Leuchtzeichen Indicador - Warning light Spia -								1												
44	256331	Faisceau principal - Haupt Kabelbaum Haz principal - Main wiring harness Fascio principale -								1												
45	3212	Ecrou Hm, M 8 C05 ZN.C - Mutter Tuerca - Nut Dado -								1												
46	61674	Rondelle M 8 ZN - Unterlegscheibe Arandela - Washer Rondella -								1												
47	703647	Indicateur colmatage filtre à huile ólfilter ablagerung schalter Contactor colmatado filtro de aceite Oil filter clogging switch Indicatore filtro olio -								1												
48	705009	Mano-contact pression huile transmission Ol transmission druckschalter Mano contacto presión de aceite transmisión Transmision oil pressure switch Interruttore pressione olio transmissione								1												
49	702388	Sonde de température huile - Ol temperatür transmitter Sonda de temperatura de aceite- Oil temperature sensor Sonda temperatura olio -								1												
50	702639	Valve de contrôle électrique - Elektrische kontrollventil Válvula de control electrico - Electrical control valve Valvola di controllo elettrico-								1												

Catalogue : 547845

CIRCUIT ELECTRIQUE
STROMKREIS
CIRCUITO ELECTRICO
ELECTRIC CIRCUIT
IMPIANTO ELETTRICO

Qté-Menge-Cant-Qty-Q.ta | 11 AA | 998 | M

1-MLT630 T
2-
3-
4-MLT634 120 LSU
5-
6-
7-MLT731 T LSU
8-MT732

Rep Hinw Fig Item Rif	Numéro Teil-Nr Numero Part-Nr Part-Nr	Désignation Bezeichnung Descripcion Description Descrizione	1	2	3	4	5	6	7	8	9	10	11	12	13	14	15	16	17	18	19	20
51	225877	Faisceau - Kabelbaum Haz - Wiring harness Fascio -								1												
52	76925	Vibrateur sonore - Summer Vibrador sonoro - Buzzer Avvisatore -								1												
54	252261	Module coupure transmission - Getriebe trenn modul Módulo corte transmisión - Transmission cut-off modulus Modulo di arresto trasmissione-								1												
55	705891	Contacteur - Schalter Contactor - Switch Contattore -								1												
56	225536	Relais inverseur - Getriebe relais Relé inversor - Reversing relay Relé invertittore -								1												
57	254428	Diode - Diode Diodo - Diode Diodo -								1												
58	603872	Contacteur alignement de roue - Schalter ausrichten rad Contactor alineamiento rueda - Wheel alignment switch Contattore di allineamento delle ruote								1												
59	603872	Contacteur alignement de roue - Schalter ausrichten rad Contactor alineamiento rueda - Wheel alignment switch Contattore di allineamento delle ruote								1												
60	220408	Shunt - Nebenschluss Shunt - Shunt Shunt -								1												

Couleurs :

bc Blanc - Weiss - Blanco - White - Bianco
bl Bleu - Blau - Azul - Blue - Azzuro
bl/bc Bleu/Blanc - Blau/Weiss - Azul/Blanco
Blue/White - Azzuro/Bianco
bl/n Bleu/Noir - Blau/Schwarz - Azul/Negro
Blue/Black - Azzuro/Nero
bl/s Bleu/Saumon - Blau/Salm - Azul/Asalmonado

3/11/2006

Catalogue : 547845

CIRCUIT ELECTRIQUE
STROMKREIS
CIRCUITO ELECTRICO
ELECTRIC CIRCUIT
IMPIANTO ELETTRICO

Qté-Menge-Cant-Qty-Q.ta | 11 AA | 998 | M

1-MLT630 T
2-
3-
4-MLT634 120 LSU
5-
6-
7-MLT731 T LSU
8-MT732

Rep Hinw Fig Item Rif	Numéro Teil-Nr Numero Part-Nr Part-Nr	Désignation Bezeichnung Descripcion Description Descrizione
		Blue/Salmon - Azzuro/Salmone
		g Gris - Grau - Gris - Grey - Grigi
		g/n Gris/Noir - Grau/Schwarz - Gris/Negro Grey/Black - Grigi/Nero
		j Jaune - Geld - Amarillo - Yellow - Giallo
		jvt Jaune vert - Geld grün - Amarillo verde Yellow green - Giallo verde
		m Marron - Braun - Bruño - Brown - Marrone
		m/n Marron/Noir - Braun/Schwarz - Bruño/Negro Brown/Black - Marrone/Nero
		n Noir - Schwarz - Negro - Black - Nero
		n/bc Noir/Blanc - Schwarz/Weiss - Negro/Blanco Black/White - Nero/Bianco
		n/s Noir/Saumon - Schwarz/Salm - Negro/Asalmonado Black/Salmon - Nero/Salmone
		o Orange - Goldgeld - Naranja - Orange - Arancione
		r Rouge - Rot - Rojo - Red - Rosso
		r/n Rouge/Noir - Rot/Schwarz - Rojo/Negro Red/Black - Rosso/Nero
		ro Rose - Rosenrot - Rosa - Pink - Rosa
		vi Violet - Violett - Violeta - Purple - Viola
		vt Vert - Grün - Verde - Green - Verde
		vt/n Vert/Noir - Grün/Schwarz - Verde/Negro Green/Black - Verde/Nero

1	2	3	4	5	6	7	8	9	10	11	12	13	14	15	16	17	18	19	20

11 AA 609

JUSQU'A LA MACHINE
BIS DER MASCHINE
HASTA LA MAQUINA
UP TO MACHINE
FINO LA MACCHINA

N°: 228876 (MT... S.B)

CIRCUIT ELECTRIQUE
STROMKREIS
CIRCUITO ELECTRICO
ELECTRIC CIRCUIT
CIRCUITO ELETTRICO

1- MLT 630 Turbo
4- MLT 634 120 LSU
7- MLT 731 Turbo LSU
8- MT 732

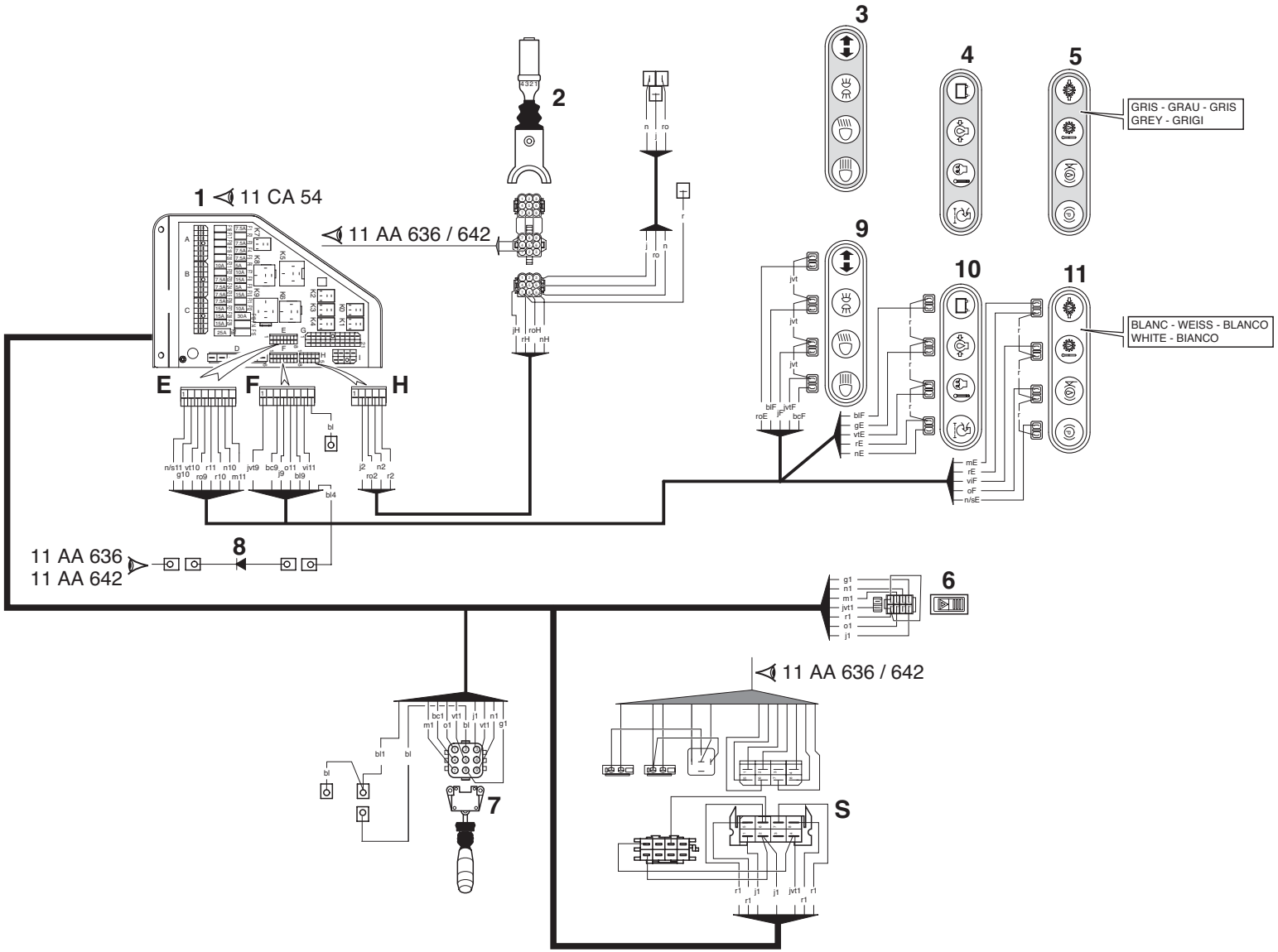

P.A.O. illus

10 / 10 / 06

Catalogue : 547845

1

CIRCUIT ELECTRIQUE
STROMKREIS
CIRCUITO ELECTRICO
ELECTRIC CIRCUIT
IMPIANTO ELETTRICO

Qté-Menge-Cant-Qty-Q.ta | 11 AA 609 | M

1-MLT630 T
2-
3-
4-MLT634 120 LSU
5-
6-
7-MLT731 T LSU
8-MT732

Rep Hinw Fig Item Rif	Numéro Teil-Nr Numero Part-Nr Part-Nr	Désignation Bezeichnung Descripcion Description Descrizione	1	2	3	4	5	6	7	8	9	10	11	12	13	14	15	16	17	18	19	20
1	245613	Platine relais et fusibles - Platte relais - Lichtsicheru Placa relé y fusibles - Plate relay and fuses Piastra centralina rele e fusibili	1			1			1	1												
2	234956	Inverseur de marche - Umsteuergetriebe Inversor de marcha - Reversing gears Invertitore di marcia -	1			1			1	1												
3	223871	Tableau des voyants - Leuchtzeichenenbrett Tablero de indicator - Warning light's panel Quadro delle spie luminose -	1			1			1	1												
4	223869	Tableau des voyants - Leuchtzeichenenbrett Tablero de indicator - Warning light's panel Quadro delle spie luminose -	1			1			1	1												
5	223870	Tableau des voyants - Leuchtzeichenenbrett Tablero de indicator - Warning light's panel Quadro delle spie luminose -	1			1			1	1												
6	224767	Interrupteur feu de détresse - Warnlight schalter Interruptor luz de emergencia - Warning light switch Interruttore di luci di posizione	1			1			1	1												
7	233919	Commutateur d'éclairage - Beleuchtungschalter Conmutador de luces - Lighting switch Commutatore di illuminazione -	1			1			1	1												
8	187706	Diode - Diode Diodo - Diode Diodo -	1			1			1	1												
9	252215	Tableau des voyants - Leuchtzeichenenbrett Tablero de indicator - Warning light's panel Quadro delle spie luminose -	1			1			1	1												
10	252213	Tableau des voyants - Leuchtzeichenenbrett Tablero de indicator - Warning light's panel Quadro delle spie luminose -	1			1			1	1												
11	252214	Tableau des voyants - Leuchtzeichenenbrett Tablero de indicator - Warning light's panel Quadro delle spie luminose -	1			1			1	1												

+

6/04/2006

2

Catalogue : 547845

CIRCUIT ELECTRIQUE
STROMKREIS
CIRCUITO ELECTRICO
ELECTRIC CIRCUIT
IMPIANTO ELETTRICO

Qté-Menge-Cant-Qty-Q.ta | 11 AA | 609 | M

1-MLT630 T
2-
3-
4-MLT634 120 LSU
5-
6-
7-MLT731 T LSU
8-MT732

Rep Hinw Fig Item Rif	Numéro Teil-Nr Numero Part-Nr Part-Nr	Désignation Bezeichnung Descripcion Description Descrizione

1	2	3	4	5	6	7	8	9	10	11	12	13	14	15	16	17	18	19	20

Couleurs :

bc Blanc - Weiss - Blanco - White - Bianco
bl Bleu - Blau - Azul - Blue - Azzuro
bl/bc Bleu/Blanc - Blau/Weiss - Azul/Blanco - Blue/White
Blue/White - Azzuro/Bianco
bl/n Bleu/Noir - Blau/Schwarz - Azul/Negro - Blue/Black
Blue/Black - Azzuro/Nero
bl/s Bleu/Saumon - Blau/Salm - Azul/Asalmonado
Blue/Salmon - Azzuro/Salmone
g Gris - Grau - Gris - Grey - Grigi

g/n Gris/Noir - Grau/Schwarz - Gris/Negro
Grey/Black - Grigi/Nero

j Jaune - Geld - Amarillo - Yellow - Giallo
jvt Jaune vert - Geld grün - Amarillo verde
Yellow green - Giallo verde
m Marron - Braun - Bruño - Brown - Marrone
m/n Marron/Noir - Braun/Schwarz - Bruño/Negro
Brown/Black - Marrone/Nero
n Noir - Schwarz - Negro - Black - Nero
n/bc Noir/Blanc - Schwarz/Weiss - Negro/Blanco
Black/White - Nero/Bianco
n/s Noir/Saumon - Schwarz/Salm - Negro/Asalmonado
Black/Salmon - Nero/Salmone

o Orange - Goldgeld - Naranja - Orange - Arancione
r Rouge - Rot - Rojo - Red - Rosso
r/n Rouge/Noir - Rot/Schwarz - Rojo/Negro
Red/Black - Rosso/Nero
ro Rose - Rosenrot - Rosa - Pink - Rosa
vi Violet - Violett - Violeta - Purple - Viola
vt Vert - Grün - Verde - Green - Verde
vt/n Vert/Noir - Grün/Schwarz - Verde/Negro
Green/Black - Verde/Nero

11 AA 999

A PARTIR DE LA MACHINE
AB DER MASCHINE
A PARTIR DE LA MAQUINA
FROM MACHINE
A PARTIR DA MACCHINA
N°: 228 877

CIRCUIT ELECTRIQUE
STROMKREIS
CIRCUITO ELECTRICO
ELECTRIC CIRCUIT
CIRCUITO ELETTRICO

1- MLT 630 Turbo
4- MLT 634 120 LSU
7- MLT 731 Turbo LSU
8- MT 732

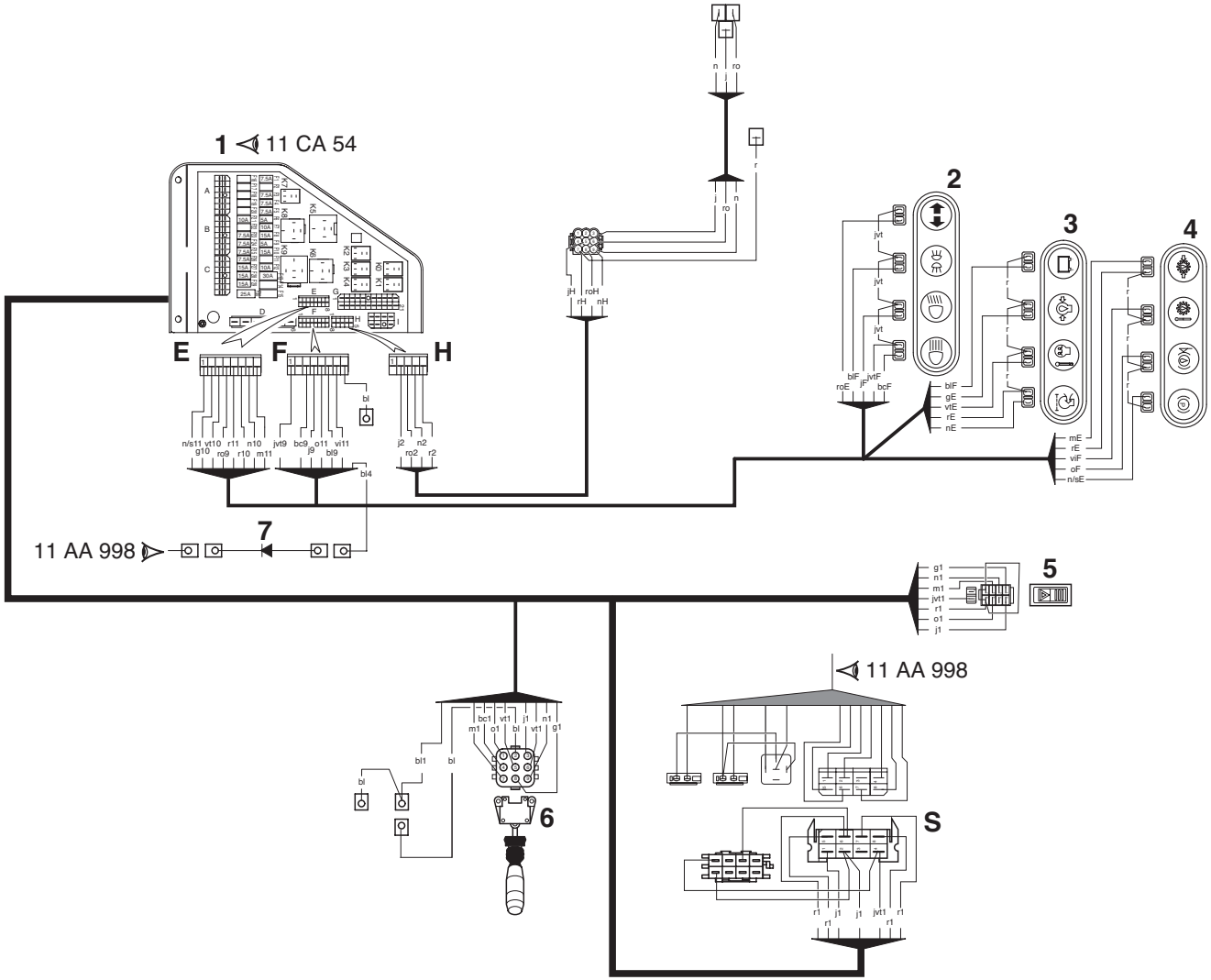

P.A.O. illus

16 / 10 / 06

Catalogue : 547845

1

CIRCUIT ELECTRIQUE
STROMKREIS
CIRCUITO ELECTRICO
ELECTRIC CIRCUIT
IMPIANTO ELETTRICO

Qté-Menge-Cant-Qty-Q.ta | 11 AA | 999 | M

1-MLT630 T
2-
3-
4-MLT634 120 LSU
5-
6-
7-MLT731 T LSU
8-MT732

Rep Hinw Fig Item Rif	Numéro Teil-Nr Numero Part-Nr Part-Nr	Désignation Bezeichnung Descripcion Description Descrizione	1	2	3	4	5	6	7	8	9	10	11	12	13	14	15	16	17	18	19	20
1	245613	Platine relais et fusibles - Platte relais - Lichtsicheru Placa relé y fusibles - Plate relay and fuses Piastra centralina rele e fusibili	1			1			1	1												
2	252215	Tableau des voyants - Leuchtzeichenenbrett Tablero de indicator - Warning light's panel Quadro delle spie luminose -	1			1			1	1												
3	252213	Tableau des voyants - Leuchtzeichenenbrett Tablero de indicator - Warning light's panel Quadro delle spie luminose -	1			1			1	1												
4	252214	Tableau des voyants - Leuchtzeichenenbrett Tablero de indicator - Warning light's panel Quadro delle spie luminose -	1			1			1	1												
5	224767	Interrupteur feu de détresse - Warnlight schalter Interruptor luz de emergencia - Warning light switch Interruttore di luci di posizione	1			1			1	1												
6	233919	Commutateur d'éclairage - Beleuchtungschalter Conmutador de luces - Lighting switch Commutatore di illuminazione -	1			1			1	1												
7	187706	Diode - Diode Diodo - Diode Diodo -	1			1			1	1												

Couleurs :

bc Blanc - Weiss - Blanco - White - Bianco
bl Bleu - Blau - Azul - Blue - Azzuro
bl/bc Bleu/Blanc - Blau/Weiss - Azul/Blanco - Blue/White
Blue/White - Azzuro/Bianco
bl/n Bleu/Noir - Blau/Schwarz - Azul/Negro - Blue/Black
Blue/Black - Azzuro/Nero
bl/s Bleu/Saumon - Blau/Salm - Azul/Asalmonado
Blue/Salmon - Azzuro/Salmone
g Gris - Grau - Gris - Grey - Grigi
g/n Gris/Noir - Grau/Schwarz - Gris/Negro
Grey/Black - Grigi/Nero
j Jaune - Geld - Amarillo - Yellow - Giallo
jvt Jaune vert - Geld grün - Amarillo verde
Yellow green - Giallo verde

10/10/2006

2

Catalogue : 547845

CIRCUIT ELECTRIQUE
STROMKREIS
CIRCUITO ELECTRICO
ELECTRIC CIRCUIT
IMPIANTO ELETTRICO

Qté-Menge-Cant-Qty-Q.ta | 11 AA | 999 | M

1-MLT630 T
2-
3-
4-MLT634 120 LSU
5-
6-
7-MLT731 T LSU
8-MT732

Rep Hinw Fig Item Rif	Numéro Teil-Nr Numero Part-Nr Part-Nr	Désignation Bezeichnung Descripcion Description Descrizione	1	2	3	4	5	6	7	8	9	10	11	12	13	14	15	16	17	18	19	20
		m Marron - Braun - Bruño - Brown - Marrone m/n Marron/Noir - Braun/Schwarz - Bruño/Negro Brown/Black - Marrone/Nero n Noir - Schwarz - Negro - Black - Nero n/bc Noir/Blanc - Schwarz/Weiss - Negro/Blanco Black/White - Nero/Bianco n/s Noir/Saumon - Schwarz/Salm - Negro/Asalmonado Black/Salmon - Nero/Salmone o Orange - Goldgeld - Naranja - Orange - Arancione r Rouge - Rot - Rojo - Red - Rosso r/n Rouge/Noir - Rot/Schwarz - Rojo/Negro Red/Black - Rosso/Nero ro Rose - Rosenrot - Rosa - Pink - Rosa vi Violet - Violett - Violeta - Purple - Viola vt Vert - Grün - Verde - Green - Verde vt/n Vert/Noir - Grün/Schwarz - Verde/Negro Green/Black - Verde/Nero																					

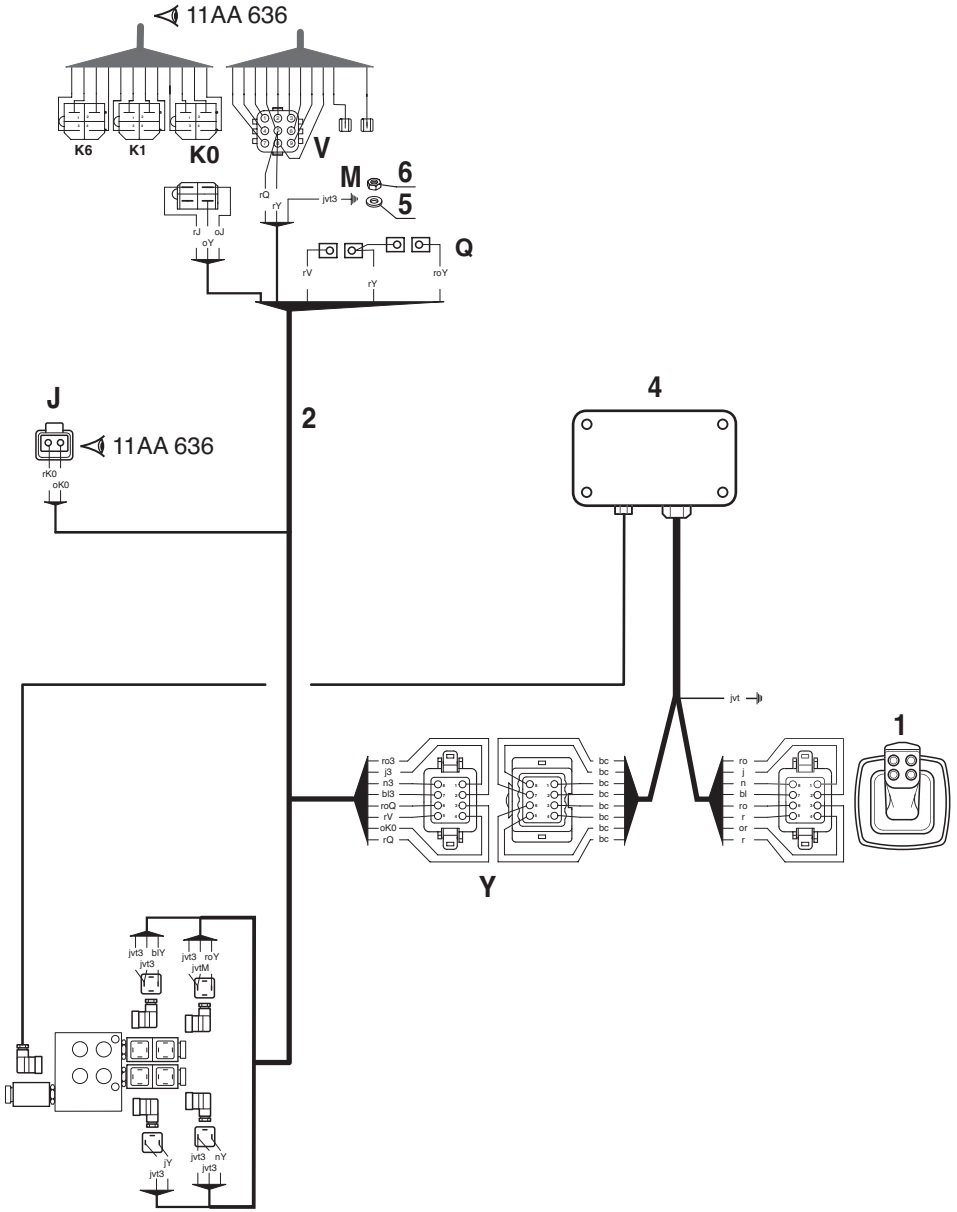
11AA 636
K6
K1
K0
V
M
6
5
Q
J
11AA 636
2
4
1
Y

Catalogue : 547845

1

CIRCUIT ELECTRIQUE
STROMKREIS
CIRCUITO ELECTRICO
ELECTRIC CIRCUIT
IMPIANTO ELETTRICO

Qté-Menge-Cant-Qty-Q.ta | 11 AA 638 | M

1-MLT630 T
2-
3-
4-MLT634 120 LSU
5-
6-
7-MLT731 T LSU
8-MT732

Rep Hinw Fig Item Rif	Numéro Teil-Nr Numero Part-Nr Part-Nr	Désignation Bezeichnung Descripcion Description Descrizione	1	2	3	4	5	6	7	8	9	10	11	12	13	14	15	16	17	18	19	20
1	225862	Manipulateur - Fernsteuerung Manipulador - Remote control unit Manipulatore -	1																			
2	232727	Faisceau - Kabelbaum Haz - Wiring harness Fascio -	1																			
3	233503	Valve - Ventil Válvula - Valve Valvola -	1																			
4	233504	Boîtier de commande - Antriebgehaüse Cárter de mando - Driving housing Scatola di comando -	1																			
5	61674	Rondelle M 8 ZN - Unterlegscheibe Arandela - Washer Rondella -	1																			
6	58528	Ecrou H ,M 8 ZN - Mutter Tuerca - Nut Dado -	1																			

Couleurs :

bc Blanc - Weiss - Blanco - White - Bianco
bl Bleu - Blau - Azul - Blue - Azzuro
bl/bc Bleu/Blanc - Blau/Weiss - Azul/Blanco
Blue/White - Azzuro/Bianco
bl/n Bleu/Noir - Blau/Schwarz - Azul/Negro
Blue/Black - Azzuro/Negro
bl/s Bleu/Saumon - Blau/Salm - Azul/Asalmonado
Blue/Salmon - Azzuro/Salmone

g Gris - Grau - Gris - Grey - Grigi
g/n Gris/Noir - Grau/Schwarz - Gris/Negro
Grey/Black - Grigi/Nero
j Jaune - Geld - Amarillo - Yellow - Giallo
jvt Jaune vert - Geld grün - Amarillo verde
Yellow green - Giallo verde
m Marron - Braun - Bruño - Brown - Marrone
m/n Marron/Noir - Braun/Schwarz - Bruño/Negro
Brown/Black - Marrone/Nero

20/10/2004

2

Catalogue : 547845

CIRCUIT ELECTRIQUE
STROMKREIS
CIRCUITO ELECTRICO
ELECTRIC CIRCUIT
IMPIANTO ELETTRICO

Qté-Menge-Cant-Qty-Q.ta | 11 AA | 638 | M

1-MLT630 T
2-
3-
4-MLT634 120 LSU
5-
6-
7-MLT731 T LSU
8-MT732

Rep Hinw Fig Item Rif	Numéro Teil-Nr Numero Part-Nr Part-Nr	Désignation Bezeichnung Descripcion Description Descrizione	1	2	3	4	5	6	7	8	9	10	11	12	13	14	15	16	17	18	19	20
		n Noir - Schwarz - Negro - Black - Nero n/bc Noir/Blanc - Schwarz/Weiss - Negro/Blanco Black/White - Nero/Bianco n/s Noir/Saumon - Schwarz/Salm - Negro/Asalmonado Black/Salmon - Nero/Salmone o Orange - Goldgeld - Naranja - Orange - Arancione r Rouge - Rot - Rojo - Red - Rosso r/n Rouge/Noir - Rot/Schwarz - Rojo/Negro Red/Black - Rosso/Nero ro Rose - Rosenrot - Rosa - Pink - Rosa vi Violet - Violett - Violeta - Purple - Viola vt Vert - Grün - Verde - Green - Verde vt/n Vert/Noir - Grün/Schwarz - Verde/Negro Green/Black - Verde/Nero																					

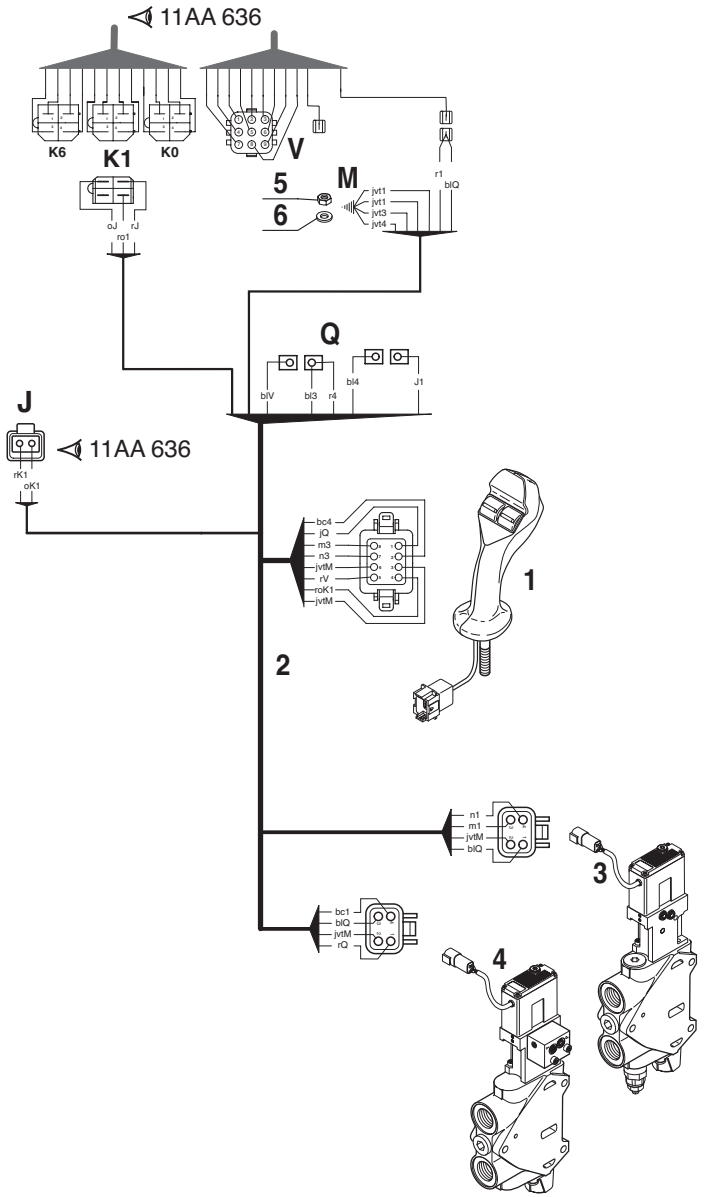
11AA 636
K6
K1
K0
V
5
6
M
r1
blQ
oJ
rJ
ro1
Q
blV
bl3
r4
bl4
J1
J
11AA 636
rK1
oK1
bc4
jQ
m3
n3
jvtM
rV
roK1
jvtM
1
2
n1
m1
jvtM
blQ
3
bc1
blQ
jvtM
rQ
4

Catalogue : 547845

1

CIRCUIT ELECTRIQUE
STROMKREIS
CIRCUITO ELECTRICO
ELECTRIC CIRCUIT
IMPIANTO ELETTRICO

Qté-Menge-Cant-Qty-Q.ta | 11 AA 639 | M

1-MLT630 T
2-
3-
4-MLT634 120 LSU
5-
6-
7-MLT731 T LSU
8-MT732

Rep Hinw Fig Item Rif	Numéro Teil-Nr Numero Part-Nr Part-Nr	Désignation Bezeichnung Descripcion Description Descrizione	1	2	3	4	5	6	7	8	9	10	11	12	13	14	15	16	17	18	19	20
1	256892	Poignée - Handgriff Agarrador - Handle Maniglia -							1													
2	251656	Faisceau - Kabelbaum Haz - Wiring harness Fascio -							1													
3	604631	Elément double effet (Télescopage) Doppeltwirkendelement (Zusammenstroll) Elemento doble efecto (Telescopaje) Double-acting member (Telescope) Elemanto doppio effetto (Telescopico)							1													
4	604630	Elément double effet (Accessoire) Doppeltwirkendelement (Zubehör) Elemento doble efecto (Accesorio) Double-acting member (Attachment) Elemanto doppio effetto (Accessori)							1													
5	58528	Ecrou H ,M 8 ZN - Mutter Tuerca - Nut Dado -							1													
6	61674	Rondelle M 8 ZN - Unterlegscheibe Arandela - Washer Rondella -							1													

Couleurs :

bc Blanc - Weiss - Blanco - White - Bianco
bl Bleu - Blau - Azul - Blue - Azzuro
bl/bc Bleu/Blanc - Blau/Weiss - Azul/Blanco
Blue/White - Azzuro/Bianco
bl/n Bleu/Noir - Blau/Schwarz - Azul/Negro
Blue/Black - Azzuro/Negro
bl/s Bleu/Saumon - Blau/Salm - Azul/Asalmonado
Blue/Salmon - Azzuro/Salmone
g Gris - Grau - Gris - Grey - Grigi
g/n Gris/Noir - Grau/Schwarz - Gris/Negro
Grey/Black - Grigi/Nero
j Jaune - Geld - Amarillo - Yellow - Giallo
jvt Jaune vert - Geld grün - Amarillo verde
Yellow green - Giallo verde

3/10/2006

2

Catalogue : 547845

CIRCUIT ELECTRIQUE
STROMKREIS
CIRCUITO ELECTRICO
ELECTRIC CIRCUIT
IMPIANTO ELETTRICO

Qté-Menge-Cant-Qty-Q.ta | 11 AA | 639 | M

1-MLT630 T
2-
3-
4-MLT634 120 LSU
5-
6-
7-MLT731 T LSU
8-MT732

Rep Hinw Fig Item Rif	Numéro Teil-Nr Numero Part-Nr Part-Nr	Désignation Bezeichnung Descripcion Description Descrizione	1	2	3	4	5	6	7	8	9	10	11	12	13	14	15	16	17	18	19	20
		m Marron - Braun - Bruño - Brown - Marrone m/n Marron/Noir - Braun/Schwarz - Bruño/Negro Brown/Black - Marrone/Nero n Noir - Schwarz - Negro - Black - Nero n/bc Noir/Blanc - Schwarz/Weiss - Negro/Blanco Black/White - Nero/Bianco n/s Noir/Saumon - Schwarz/Salm - Negro/Asalmonado Black/Salmon - Nero/Salmone o Orange - Goldgeld - Naranja - Orange - Arancione r Rouge - Rot - Rojo - Red - Rosso r/n Rouge/Noir - Rot/Schwarz - Rojo/Negro Red/Black - Rosso/Nero ro Rose - Rosenrot - Rosa - Pink - Rosa vi Violet - Violett - Violeta - Purple - Viola vt Vert - Grün - Verde - Green - Verde vt/n Vert/Noir - Grün/Schwarz - Verde/Negro Green/Black - Verde/Nero																					

11 AA 641

JUSQU'A LA MACHINE
BIS DER MASCHINE
HASTA LA MAQUINA
UP TO MACHINE
FINO LA MACCHINA
N°: 213255

CIRCUIT ELECTRIQUE
STROMKREIS
CIRCUITO ELECTRICO
ELECTRIC CIRCUIT
CIRCUITO ELETTRICO

4- MLT 634 120 LSU

● JUSQU'A LA MACHINE
BIS DER MASCHINE
HASTA LA MAQUINA
UP TO MACHINE
FINO LA MACCHINA
N°: 208769

○ A PARTIR DE LA MACHINE
AB DER MASCHINE
A PARTIR DE LA MAQUINA
FROM MACHINE
A PARTIR DA MACCHINA
N°: 208770

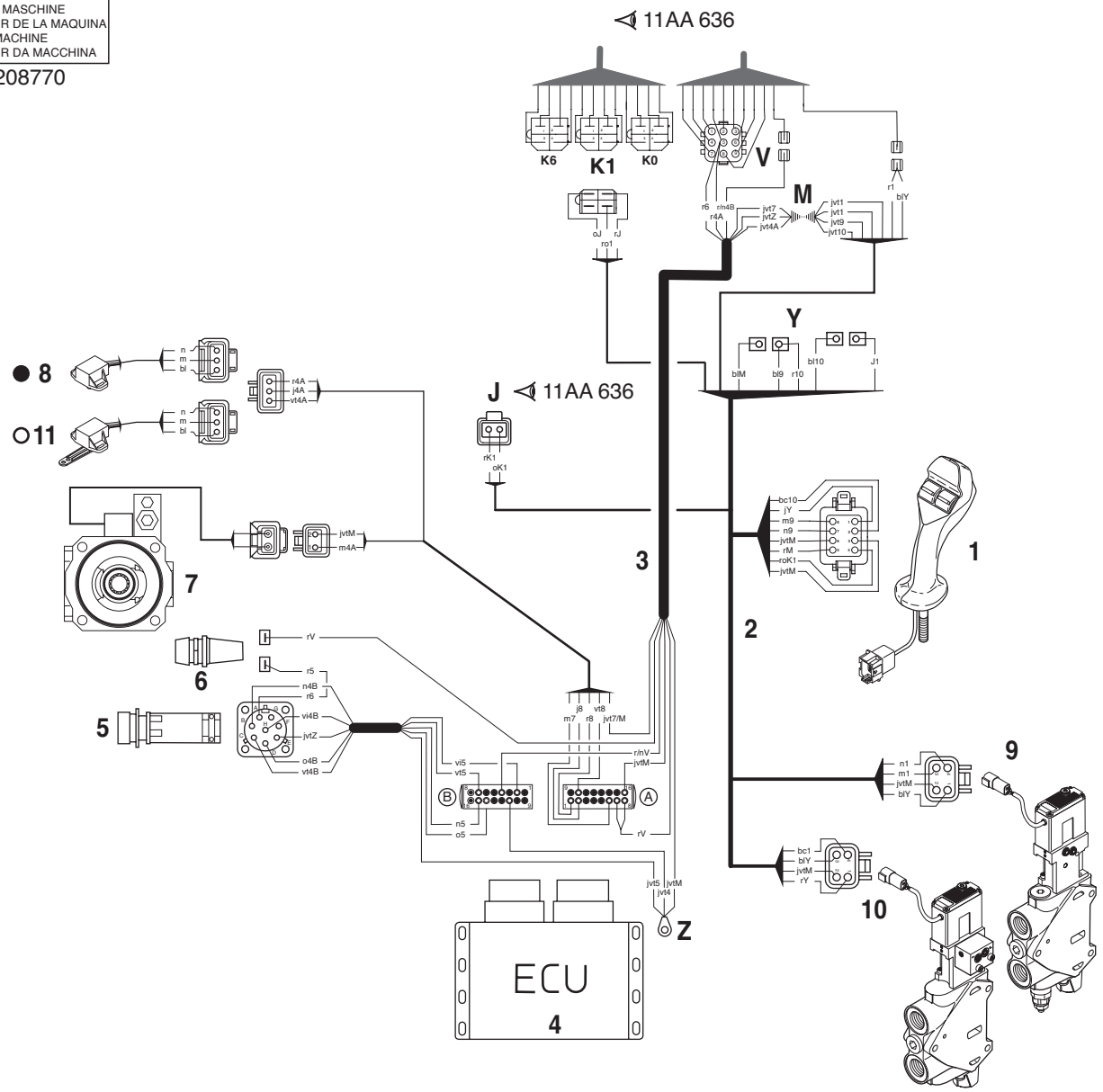

P.A.O.illus

09 / 02 / 06

Catalogue : 547845

1

CIRCUIT ELECTRIQUE
STROMKREIS
CIRCUITO ELECTRICO
ELECTRIC CIRCUIT
IMPIANTO ELETTRICO

Qté-Menge-Cant-Qty-Q.ta | 11 AA | 641 | M

1-MLT630 T
2-
3-
4-MLT634 120 LSU
5-
6-
7-MLT731 T LSU
8-MT732

Rep Hinw Fig Item Rif	Numéro Teil-Nr Numero Part-Nr Part-Nr	Désignation Bezeichnung Descripcion Description Descrizione	1	2	3	4	5	6	7	8	9	10	11	12	13	14	15	16	17	18	19	20
1	256892	Poignée - Handgriff Agarrador - Handle Maniglia -				1																
2	251656	Faisceau - Kabelbaum Haz - Wiring harness Fascio -				1																
3	237010	Faisceau - Kabelbaum Haz - Wiring harness Fascio -				1																
4	249920	Boîtier électronique - Elektronenkasten Caja electrónica - Black box Scatola -				1																
5	603292	Prise de connexion - Gerätesteckdose Toma de conexión - Connection test Presa di connessione -				1																
6	187163	Porte fusible - Lichtsicherunghalter Portafusible - Fuse holder Supporto fusibile -				1																
7	237018	Pompe complète - Kompletter Pumpe Bomba completa - Complete Pump Pompa completa -				1																
8	244694	Faisceau potentiomètre - Kabelbaum Haz - Wiring harness Fascio -				1																
9	604631	Elément double effet (Télescopage) Doppeltwirkendelement (Zusammenstroll) Elemento doble efecto (Telescopaje) Double-acting member (Telescope) Elemanto doppio effetto (Telescopico)				1																
10	604630	Elément double effet (Accessoire) Doppeltwirkendelement (Zubehör) Elemento doble efecto (Accesorio) Double-acting member (Attachment) Elemanto doppio effetto (Accessori)				1																

3/10/2006

2

Catalogue : 547845

CIRCUIT ELECTRIQUE
STROMKREIS
CIRCUITO ELECTRICO
ELECTRIC CIRCUIT
IMPIANTO ELETTRICO

Qté-Menge-Cant-Qty-Q.ta | 11 AA | 641 | M

1-MLT630 T
2-
3-
4-MLT634 120 LSU
5-
6-
7-MLT731 T LSU
8-MT732

Rep Hinw Fig Item Rif	Numéro Teil-Nr Numero Part-Nr Part-Nr	Désignation Bezeichnung Descripcion Description Descrizione	1	2	3	4	5	6	7	8	9	10	11	12	13	14	15	16	17	18	19	20
11	249559	Faisceau potentiomètre - Kabelbaum Potentiometer Haz potenciómetro - Potentiometer harness Cavo potenziometro -				1																

Couleurs :

bc Blanc - Weiss - Blanco - White - Bianco
bl Bleu - Blau - Azul - Blue - Azzuro
bl/bc Bleu/Blanc - Blau/Weiss - Azul/Blanco
Blue/White - Azzuro/Bianco
bl/n Bleu/Noir - Blau/Schwarz - Azul/Negro
Blue/Black - Azzuro/Negro
bl/s Bleu/Saumon - Blau/Salm - Azul/Asalmonado
Blue/Salmon - Azzuro/Salmone
g Gris - Grau - Gris - Grey - Grigi
g/n Gris/Noir - Grau/Schwarz - Gris/Negro
Grey/Black - Grigi/Nero
j Jaune - Geld - Amarillo - Yellow - Giallo
jvt Jaune vert - Geld grün - Amarillo verde
Yellow green - Giallo verde
m Marron - Braun - Bruño - Brown - Marrone
m/n Marron/Noir - Braun/Schwarz - Bruño/Negro
Brown/Black - Marrone/Nero
n Noir - Schwarz - Negro - Black - Nero
n/bc Noir/Blanc - Schwarz/Weiss - Negro/Blanco
Black/White - Nero/Bianco
n/s Noir/Saumon - Schwarz/Salm - Negro/Asalmonado
Black/Salmon - Nero/Salmone
o Orange - Goldgeld - Naranja - Orange - Arancione
r Rouge - Rot - Rojo - Red - Rosso
r/n Rouge/Noir - Rot/Schwarz - Rojo/Negro
Red/Black - Rosso/Nero
ro Rose - Rosenrot - Rosa - Pink - Rosa
vi Violet - Violett - Violeta - Purple - Viola
vt Vert - Grün - Verde - Green - Verde
vt/n Vert/Noir - Grün/Schwarz - Verde/Negro
Green/Black - Verde/Nero

11 AA 953

A PARTIR DE LA MACHINE
AB DER MASCHINE
A PARTIR DE LA MAQUINA
FROM MACHINE
A PARTIR DA MACCHINA
↦ N°: 213256

CIRCUIT ELECTRIQUE
STROMKREIS
CIRCUITO ELECTRICO
ELECTRIC CIRCUIT
CIRCUITO ELETTRICO

4- MLT 634 120 LSU

● JUSQU'A LA MACHINE
BIS DER MASCHINE
HASTA LA MAQUINA
UP TO MACHINE
FINO LA MACCHINA
→⇸ N°: 222747

○ A PARTIR DE LA MACHINE
AB DER MASCHINE
A PARTIR DE LA MAQUINA
FROM MACHINE
A PARTIR DA MACCHINA
↦ N°: 222748

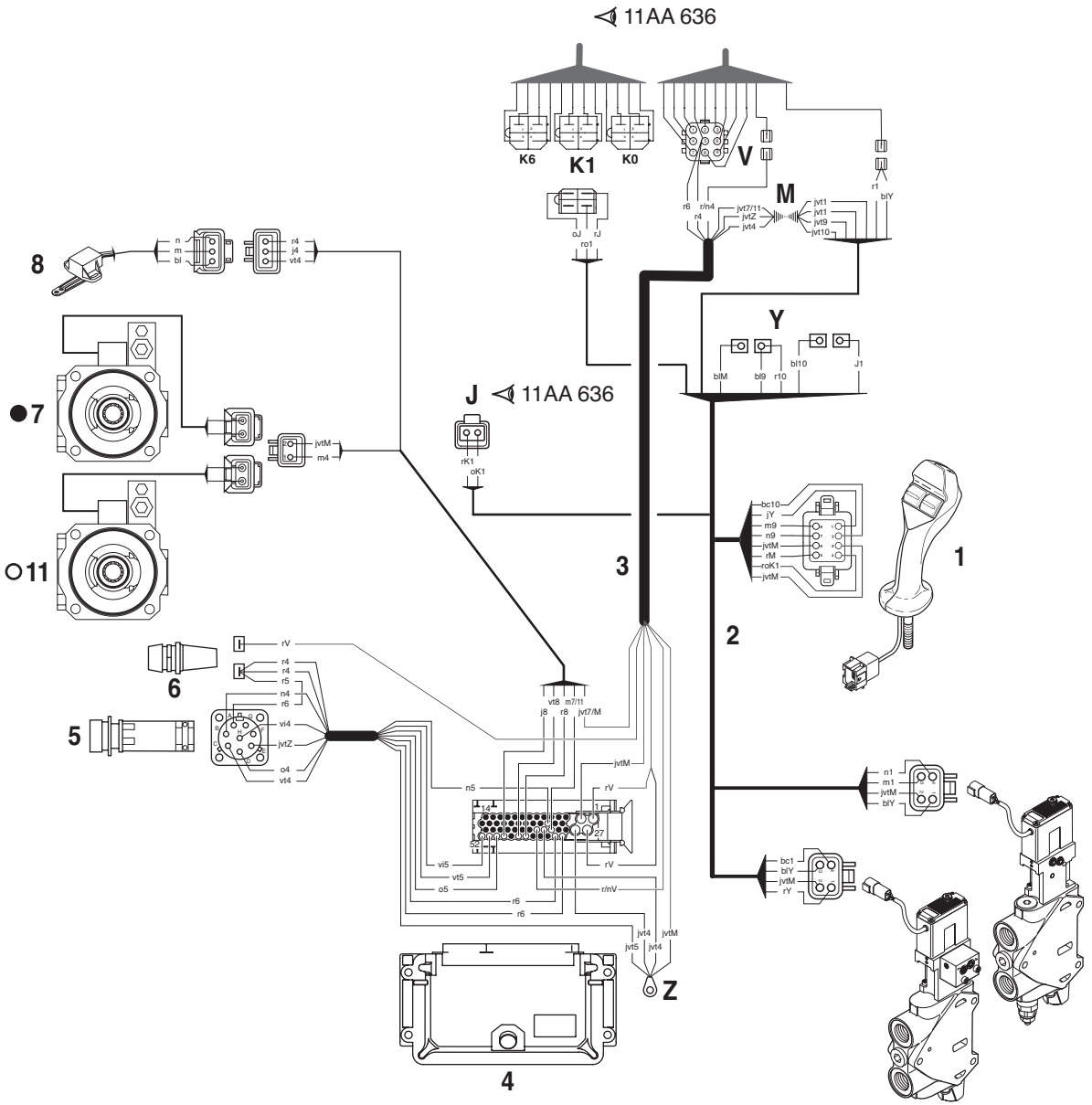

02 / 11 / 06

P.A.O.illus

Catalogue : 547845

1

CIRCUIT ELECTRIQUE
STROMKREIS
CIRCUITO ELECTRICO
ELECTRIC CIRCUIT
IMPIANTO ELETTRICO

Qté-Menge-Cant-Qty-Q.ta | 11 AA 953 | M

1-MLT630 T
2-
3-
4-MLT634 120 LSU
5-
6-
7-MLT731 T LSU
8-MT732

Rep Hinw Fig Item Rif	Numéro Teil-Nr Numero Part-Nr Part-Nr	Désignation Bezeichnung Descripcion Description Descrizione	1	2	3	4	5	6	7	8	9	10	11	12	13	14	15	16	17	18	19	20
1	256892	Poignée - Handgriff Agarrador - Handle Maniglia -				1																
2	251656	Faisceau - Kabelbaum Haz - Wiring harness Fascio -				1																
3	254615	Faisceau - Kabelbaum Haz - Wiring harness Fascio -				1																
4	253157	Boîtier électronique - Elektronenkasten Caja electrónica - Black box Scatola -				1																
5	603292	Prise de connexion - Gerätesteckdose Toma de conexión - Connection test Presa di connessione -				1																
6	187163	Porte fusible - Lichtsicherunghalter Portafusible - Fuse holder Supporto fusibile -				1																
7	237018	Pompe complète - Kompletter Pumpe Bomba completa - Complete Pump Pompa completa -				1																
8	249559	Faisceau potentiomètre - Kabelbaum Potentiometer Haz potenciómetro - Potentiometer harness Cavo potenziometro -				1																
9	604631	Elément double effet (Télescopage) Doppeltwirkendelement (Zusammenstroll) Elemento doble efecto (Telescopaje) Double-acting member (Telescope) Elemanto doppio effetto (Telescopico)				1																
10	604630	Elément double effet (Accessoire) Doppeltwirkendelement (Zubehör) Elemento doble efecto (Accesorio) Double-acting member (Attachment) Elemanto doppio effetto (Accessori)				1																

3/10/2006

2

Catalogue : 547845

CIRCUIT ELECTRIQUE
STROMKREIS
CIRCUITO ELECTRICO
ELECTRIC CIRCUIT
IMPIANTO ELETTRICO

Qté-Menge-Cant-Qty-Q.ta | 11 AA 953 | M

1-MLT630 T
2-
3-
4-MLT634 120 LSU
5-
6-
7-MLT731 T LSU
8-MT732

Rep Hinw Fig Item Rif	Numéro Teil-Nr Numero Part-Nr Part-Nr	Désignation Bezeichnung Descripcion Description Descrizione	1	2	3	4	5	6	7	8	9	10	11	12	13	14	15	16	17	18	19	20
11	253523	Pompe complète - Kompletter Pumpe Bomba completa - Complete Pump Pompa completa -				1																

Couleurs :

bc Blanc - Weiss - Blanco - White - Bianco
bl Bleu - Blau - Azul - Blue - Azzuro
bl/bc Bleu/Blanc - Blau/Weiss - Azul/Blanco
Blue/White - Azzuro/Bianco
bl/n Bleu/Noir - Blau/Schwarz - Azul/Negro
Blue/Black - Azzuro/Negro
bl/s Bleu/Saumon - Blau/Salm - Azul/Asalmonado
Blue/Salmon - Azzuro/Salmone
g Gris - Grau - Gris - Grey - Grigi
g/n Gris/Noir - Grau/Schwarz - Gris/Negro
Grey/Black - Grigi/Nero
j Jaune - Geld - Amarillo - Yellow - Giallo
jvt Jaune vert - Geld grün - Amarillo verde
Yellow green - Giallo verde
m Marron - Braun - Bruño - Brown - Marrone
m/n Marron/Noir - Braun/Schwarz - Bruño/Negro
Brown/Black - Marrone/Nero
n Noir - Schwarz - Negro - Black - Nero
n/bc Noir/Blanc - Schwarz/Weiss - Negro/Blanco
Black/White - Nero/Bianco
n/s Noir/Saumon - Schwarz/Salm - Negro/Asalmonado
Black/Salmon - Nero/Salmone
o Orange - Goldgeld - Naranja - Orange - Arancione
r Rouge - Rot - Rojo - Red - Rosso
r/n Rouge/Noir - Rot/Schwarz - Rojo/Negro
Red/Black - Rosso/Nero
ro Rose - Rosenrot - Rosa - Pink - Rosa
vi Violet - Violett - Violeta - Purple - Viola
vt Vert - Grün - Verde - Green - Verde
vt/n Vert/Noir - Grün/Schwarz - Verde/Negro
Green/Black - Verde/Nero

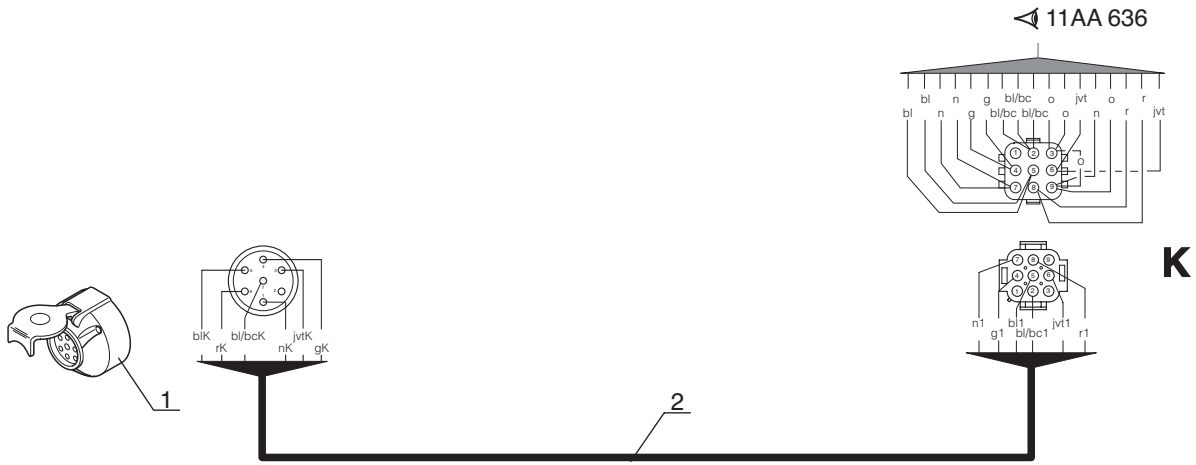
11AA 636
bl n g bl/bc o jvt o r
bl n g bl/bc bl/bc o n r jvt
blK bl/bcK jvtK
rK nK gK
n1 bl1 jvt1
g1 bl/bc1 r1
K
1
2

Catalogue : 547845

1

CIRCUIT ELECTRIQUE
STROMKREIS
CIRCUITO ELECTRICO
ELECTRIC CIRCUIT
IMPIANTO ELETTRICO

Qté-Menge-Cant-Qty-Q.ta | 11 AA 648 | M

1-MLT630 T
2-
3-
4-MLT634 120 LSU
5-
6-
7-MLT731 T LSU
8-MT732

Rep Hinw Fig Item Rif	Numéro Teil-Nr Numero Part-Nr Part-Nr	Désignation Bezeichnung Descripcion Description Descrizione	1	2	3	4	5	6	7	8	9	10	11	12	13	14	15	16	17	18	19	20
1	166347	Prise électrique - Steckkontakt Toma de corriente - Connector Presa -	1			1			1													
2	232429	Faisceau - Kabelbaum Haz - Wiring harness Fascio -	1			1			1													

20/10/2004

11 AA 637

CIRCUIT ELECTRIQUE
STROMKREIS
CIRCUITO ELECTRICO
ELECTRIC CIRCUIT
CIRCUITO ELETTRICO

1- MLT 630 Turbo

7- MLT 731 Turbo LSU

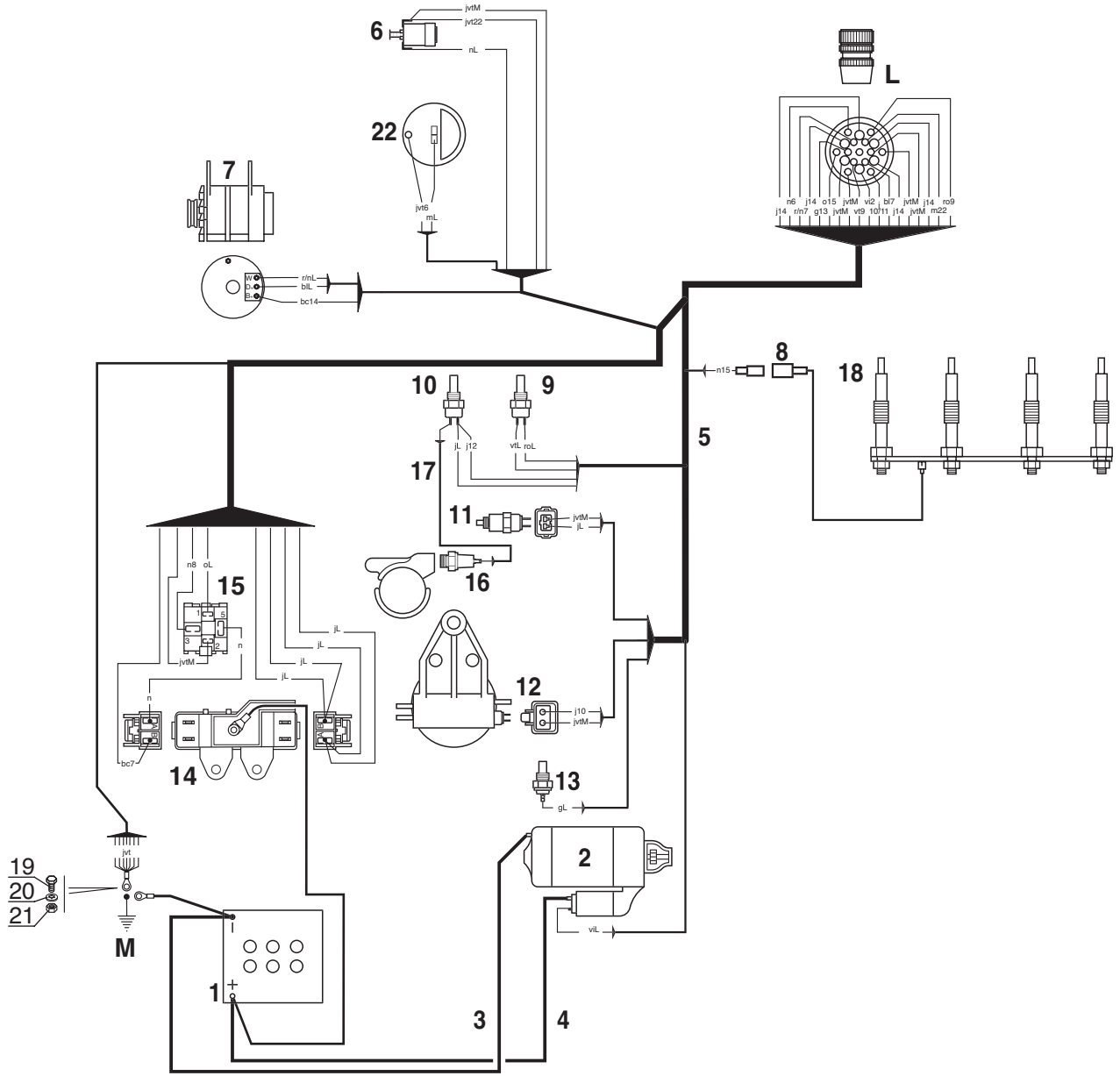

P.A.O.illus

10 / 02 / 06

Catalogue : 547845

1

CIRCUIT ELECTRIQUE
STROMKREIS
CIRCUITO ELECTRICO
ELECTRIC CIRCUIT
IMPIANTO ELETTRICO

Qté-Menge-Cant-Qty-Q.ta | 11 AA 637 | M

1-MLT630 T
2-
3-
4-MLT634 120 LSU
5-
6-
7-MLT731 T LSU
8-MT732

Rep Hinw Fig Item Rif	Numéro Teil-Nr Numero Part-Nr Part-Nr	Désignation Bezeichnung Descripcion Description Descrizione	1	2	3	4	5	6	7	8	9	10	11	12	13	14	15	16	17	18	19	20
1	247068	Batterie - Batterie Batería - Battery Batteria -	1						1													
2	605002	Démarreur - Anlasser Arrancador - Starter motor Motorino avviamento -	1						1													
3	243442	Câble masse - Massekabel Cable de tierra - Earth cable Cavo di massa -	1						1													
4	243443	Câble - Kabel Cable - Cable Cavo -	1						1													
5	243409	Faisceau moteur - Motor Kabelbaum Haz motor - Engine wiring harness Fascio motore -	1						1													
6	224776	Indicateur colmatage filtre à air Luftfilter ablagerung schalter Contactor colmatado filtro de aire Air filter clogging switch Indicatore filtro aria -	1						1													
7	604998	Alternateur - Wechselstromgenerator Alternador - Alternator Alternatore -	1						1													
8	703459	Faisceau - Kabelbaum Haz - Wiring harness Fascio -	1						1													
9	242774	Sonde de température d'eau - Wasser temperatür transmitte Sonda de temperatura de agua - Water temperature sensor Sonda di temperatura acqua -	1						1													
10	702283	Sonde de température d'eau - Wasser temperatür transmitte Sonda de temperatura de agua - Water temperature sensor Sonda di temperatura acqua -	1						1													
11	601673	Electrovalve - Elektroventil Electroválvula - Electrovalve Elettrovalvola -	1						1													

8/11/2006

Catalogue : 547845

2

CIRCUIT ELECTRIQUE
STROMKREIS
CIRCUITO ELECTRICO
ELECTRIC CIRCUIT
IMPIANTO ELETTRICO

Qté-Menge-Cant-Qty-Q.ta | 11 AA | 637 | M

1-MLT630 T
2-
3-
4-MLT634 120 LSU
5-
6-
7-MLT731 T LSU
8-MT732

Rep Hinw Fig Item Rif	Numéro Teil-Nr Numero Part-Nr Part-Nr	Désignation Bezeichnung Descripcion Description Descrizione	1	2	3	4	5	6	7	8	9	10	11	12	13	14	15	16	17	18	19	20
12	706480	Filtre à combustible - Brennstoffilter Filtro de combustible - Fuel filter Filtro gasolio -	1						1													
13	106389	Mano-contact pression huile moteur Öldruckschalter Motor Mano contacto presión de aceite motor Engine oil pressure switch Interruttore pressione olio motore	1						1													
14	243479	Boîte à fusibles - Lichtsicherungsbüchse Caja de fusibles - Fuses box Scatola valvole -	1						1													
15	243482	Relais - Relais Relé - Relay Centralina rele -	1						1													
16	705991	Electrovalve de démarrage - Anlaufelektroventil Electroválvula de arranque - Starting electrovalve Elettrovalvola -	1						1													
17	702126	Faisceau (sonde de température d'eau - pompe d'injection) Kabelbaum Haz - Wiring harness Fascio -	1						1													
18	605030	Bougie de préchauffage - Glühkerze Bujía de precalentamiento - Heating plug Termostarter -	4						4													
19	5804	Vis H,M10- 25-8.8-ZN8/C - Schraube Tornillo - Screw Vite -	1						1													
20	183026	Rondelle JZC10 10,2x26 x1,4CAD.BICH Unterlegscheibe Arandela - Washer Rondella -	1						1													
21	56354	Ecrou H ,M10 zingué - Mutter Tuerca - Nut Dado -	1						1													

+

8/11/2006

3

CIRCUIT ELECTRIQUE
STROMKREIS
CIRCUITO ELECTRICO
ELECTRIC CIRCUIT
IMPIANTO ELETTRICO

Qté-Menge-Cant-Qty-Q.ta | 11 AA | 637 | M

1-MLT630 T
2-
3-
4-MLT634 120 LSU
5-
6-
7-MLT731 T LSU
8-MT732

Rep Hinw Fig Item Rif	Numéro Teil-Nr Numero Part-Nr Part-Nr	Désignation Bezeichnung Descripcion Description Descrizione	1	2	3	4	5	6	7	8	9	10	11	12	13	14	15	16	17	18	19	20
22	249867	Jauge à carburant - Kraftstoffmesser Galga de cargurante - Fuel gauge Livello carburante -	1						1													

Couleurs :

bc Blanc - Weiss - Blanco - White - Bianco
bl Bleu - Blau - Azul - Blue - Azzuro
bl/bc Bleu/Blanc - Blau/Weiss - Azul/Blanco
Blue/White - Azzuro/Bianco
bl/n Bleu/Noir - Blau/Schwarz - Azul/Negro
Blue/Black - Azzuro/Nero
bl/s Bleu/Saumon - Blau/Salm - Azul/Asalmonado
Blue/Salmon - Azzuro/Salmone

g Gris - Grau - Gris - Grey - Grigi
g/n Gris/Noir - Grau/Schwarz - Gris/Negro
Grey/Black - Grigi/Nero
j Jaune - Geld - Amarillo - Yellow - Giallo
jvt Jaune vert - Geld grün - Amarillo verde
Yellow green - Giallo verde
m Marron - Braun - Bruño - Brown - Marrone
m/n Marron/Noir - Braun/Schwarz - Bruño/Negro
Brown/Black - Marrone/Nero
n Noir - Schwarz - Negro - Black - Nero

n/bc Noir/Blanc - Schwarz/Weiss - Negro/Blanco
Black/White - Nero/Bianco
n/s Noir/Saumon - Schwarz/Salm - Negro/Asalmonado
Black/Salmon - Nero/Salmone

o Orange - Goldgeld - Naranja - Orange - Arancione
r Rouge - Rot - Rojo - Red - Rosso
r/n Rouge/Noir - Rot/Schwarz - Rojo/Negro
Red/Black - Rosso/Nero
ro Rose - Rosenrot - Rosa - Pink - Rosa
vi Violet - Violett - Violeta - Purple - Viola
vt Vert - Grün - Verde - Green - Verde
vt/n Vert/Noir - Grün/Schwarz - Verde/Negro
Green/Black - Verde/Nero

CIRCUIT ELECTRIQUE
STROMKREIS
CIRCUITO ELECTRICO
ELECTRIC CIRCUIT
CIRCUITO ELETTRICO

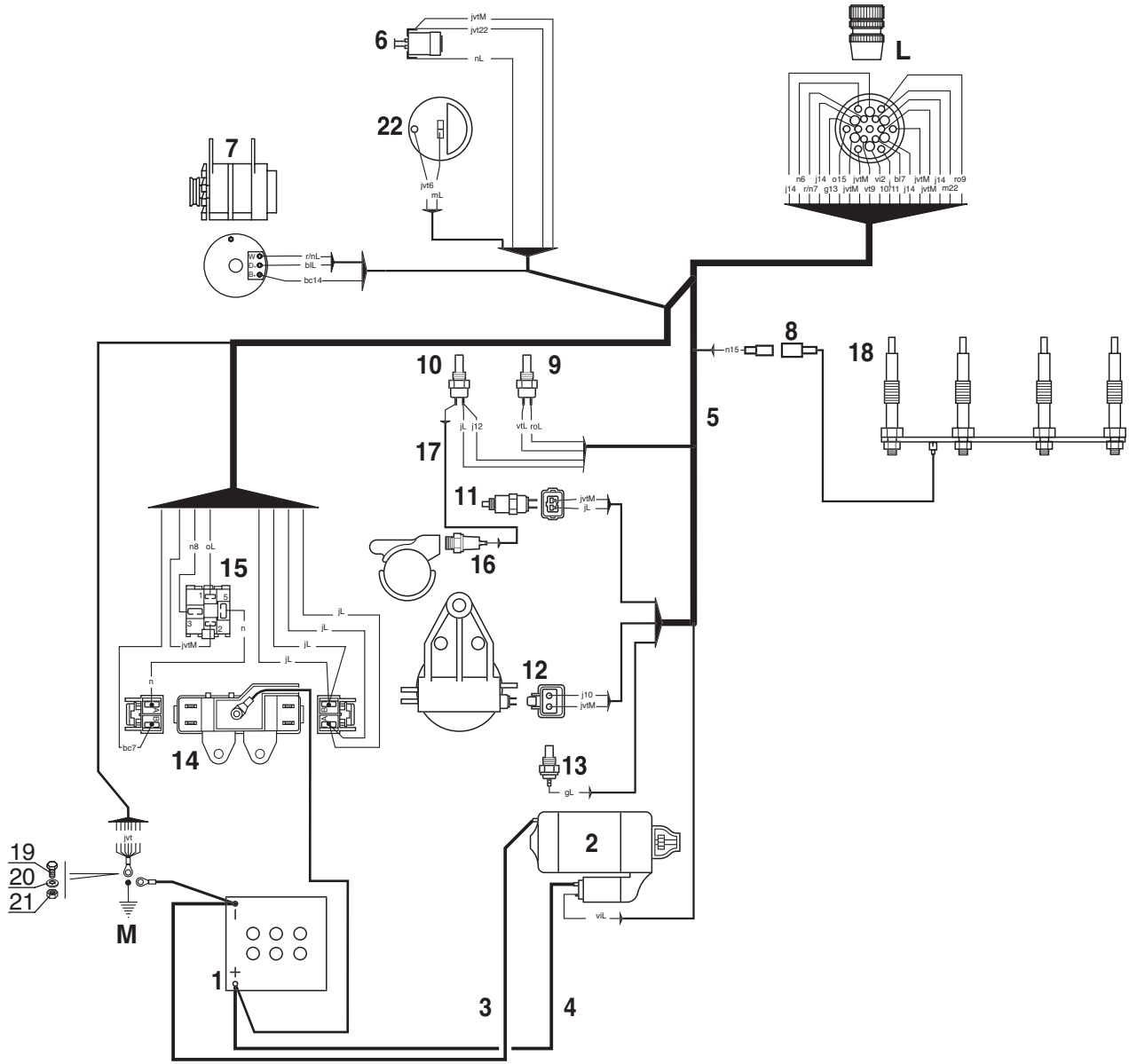

Catalogue : 547845

1

CIRCUIT ELECTRIQUE
STROMKREIS
CIRCUITO ELECTRICO
ELECTRIC CIRCUIT
IMPIANTO ELETTRICO

Qté-Menge-Cant-Qty-Q.ta | 11 AA 640 | M

1-MLT630 T
2-
3-
4-MLT634 120 LSU
5-
6-
7-MLT731 T LSU
8-MT732

Rep Hinw Fig Item Rif	Numéro Teil-Nr Numero Part-Nr Part-Nr	Désignation Bezeichnung Descripcion Description Descrizione	1	2	3	4	5	6	7	8	9	10	11	12	13	14	15	16	17	18	19	20
1	247068	Batterie - Batterie Batería - Battery Batteria -				1																
2	605002	Démarreur - Anlasser Arrancador - Starter motor Motorino avviamento -				1																
3	243442	Câble masse - Massekabel Cable de tierra - Earth cable Cavo di massa -				1																
4	243443	Câble - Kabel Cable - Cable Cavo -				1																
5	243409	Faisceau moteur - Motor Kabelbaum Haz motor - Engine wiring harness Fascio motore -				1																
6	224776	Indicateur colmatage filtre à air Luftfilter ablagerung schalter Contactor colmatado filtro de aire Air filter clogging switch Indicatore filtro aria -				1																
7	604998	Alternateur - Wechselstromgenerator Alternador - Alternator Alternatore -				1																
8	706587	Faisceau - Kabelbaum Haz - Wiring harness Fascio -				1																
9	242774	Sonde de température d'eau - Wasser temperatür transmitte Sonda de temperatura de agua - Water temperature sensor Sonda di temperatura acqua -				1																
10	702283	Sonde de température d'eau - Wasser temperatür transmitte Sonda de temperatura de agua - Water temperature sensor Sonda di temperatura acqua -				1																
11	601673	Electrovalve - Elektroventil Electroválvula - Electrovalve Elettrovalvola -				1																

8/11/2006

Catalogue : 547845

2

CIRCUIT ELECTRIQUE
STROMKREIS
CIRCUITO ELECTRICO
ELECTRIC CIRCUIT
IMPIANTO ELETTRICO

Qté-Menge-Cant-Qty-Q.ta | 11 AA | 640 | M

1-MLT630 T
2-
3-
4-MLT634 120 LSU
5-
6-
7-MLT731 T LSU
8-MT732

Rep Hinw Fig Item Rif	Numéro Teil-Nr Numero Part-Nr Part-Nr	Désignation Bezeichnung Descripcion Description Descrizione	1	2	3	4	5	6	7	8	9	10	11	12	13	14	15	16	17	18	19	20
12	706480	Filtre à combustible - Brennstoffilter Filtro de combustible - Fuel filter Filtro gasolio -				1																
13	106389	Mano-contact pression huile moteur Öldruckschalter Motor Mano contacto presión de aceite motor Engine oil pressure switch Interruttore pressione olio motore				1																
14	243479	Boîte à fusibles - Lichtsicherungsbüchse Caja de fusibles - Fuses box Scatola valvole -				1																
15	243482	Relais - Relais Relé - Relay Centralina rele -				1																
16	705991	Electrovalve de démarrage - Anlaufelektroventil Electroválvula de arranque - Starting electrovalve Elettrovalvola -				1																
17	702126	Faisceau (sonde de température d'eau - pompe d'injection) Kabelbaum Haz - Wiring harness Fascio -				1																
18	605030	Bougie de préchauffage - Glühkerze Bujía de precalentamiento - Heating plug Termostarter -				4																
19	5804	Vis H,M10- 25-8.8-ZN8/C - Schraube Tornillo - Screw Vite -				1																
20	183026	Rondelle JZC10 10,2x26 x1,4CAD.BICH Unterlegscheibe Arandela - Washer Rondella -				1																
21	56354	Ecrou H ,M10 zingué - Mutter Tuerca - Nut Dado -				1																

+

3

CIRCUIT ELECTRIQUE
STROMKREIS
CIRCUITO ELECTRICO
ELECTRIC CIRCUIT
IMPIANTO ELETTRICO

Qté-Menge-Cant-Qty-Q.ta | 11 AA | 640 | M

1-MLT630 T
2-
3-
4-MLT634 120 LSU
5-
6-
7-MLT731 T LSU
8-MT732

Rep Hinw Fig Item Rif	Numéro Teil-Nr Numero Part-Nr Part-Nr	Désignation Bezeichnung Descripcion Description Descrizione	1	2	3	4	5	6	7	8	9	10	11	12	13	14	15	16	17	18	19	20
22	249867	Jauge à carburant - Kraftstoffmesser Galga de cargurante - Fuel gauge Livello carburante -				1																

Couleurs :

bc Blanc - Weiss - Blanco - White - Bianco
bl Bleu - Blau - Azul - Blue - Azzuro
bl/bc Bleu/Blanc - Blau/Weiss - Azul/Blanco
Blue/White - Azzuro/Bianco
bl/n Bleu/Noir - Blau/Schwarz - Azul/Negro
Blue/Black - Azzuro/Nero
bl/s Bleu/Saumon - Blau/Salm - Azul/Asalmonado
Blue/Salmon - Azzuro/Salmone

g Gris - Grau - Gris - Grey - Grigi
g/n Gris/Noir - Grau/Schwarz - Gris/Negro
Grey/Black - Grigi/Nero
j Jaune - Geld - Amarillo - Yellow - Giallo
jvt Jaune vert - Geld grün - Amarillo verde
Yellow green - Giallo verde
m Marron - Braun - Bruño - Brown - Marrone
m/n Marron/Noir - Braun/Schwarz - Bruño/Negro
Brown/Black - Marrone/Nero
n Noir - Schwarz - Negro - Black - Nero

n/bc Noir/Blanc - Schwarz/Weiss - Negro/Blanco
Black/White - Nero/Bianco
n/s Noir/Saumon - Schwarz/Salm - Negro/Asalmonado
Black/Salmon - Nero/Salmone

o Orange - Goldgeld - Naranja - Orange - Arancione
r Rouge - Rot - Rojo - Red - Rosso
r/n Rouge/Noir - Rot/Schwarz - Rojo/Negro
Red/Black - Rosso/Nero
ro Rose - Rosenrot - Rosa - Pink - Rosa
vi Violet - Violett - Violeta - Purple - Viola
vt Vert - Grün - Verde - Green - Verde
vt/n Vert/Noir - Grün/Schwarz - Verde/Negro
Green/Black - Verde/Nero

11 AA 643

CIRCUIT ELECTRIQUE
STROMKREIS
CIRCUITO ELECTRICO
ELECTRIC CIRCUIT
CIRCUITO ELETTRICO

8- MT 732

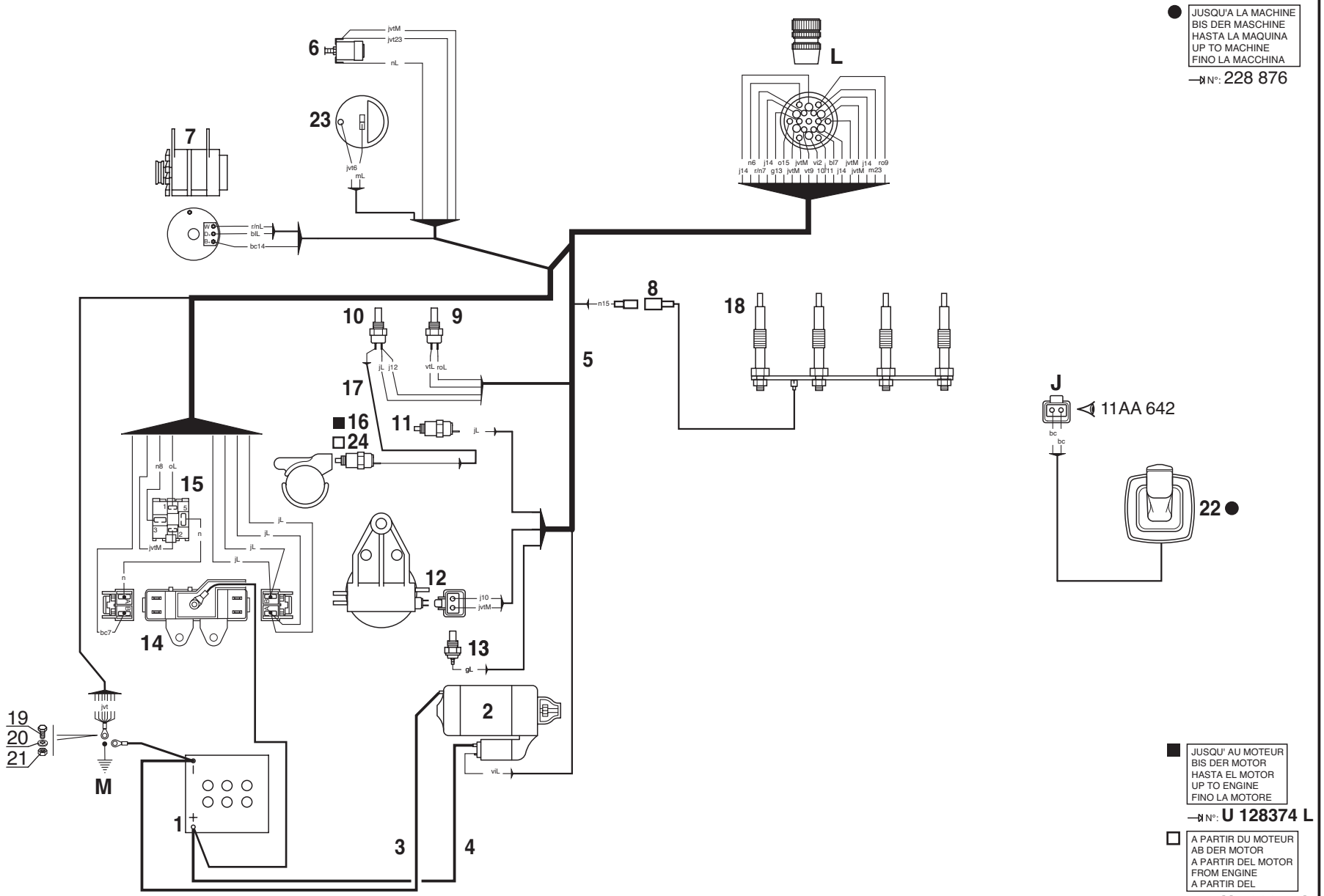

P.A.O.illus

10 / 10 / 06

Catalogue : 547845

1

CIRCUIT ELECTRIQUE
STROMKREIS
CIRCUITO ELECTRICO
ELECTRIC CIRCUIT
IMPIANTO ELETTRICO

Qté-Menge-Cant-Qty-Q.ta | 11 AA 643 | M

1-MLT630 T
2-
3-
4-MLT634 120 LSU
5-
6-
7-MLT731 T LSU
8-MT732

Rep Hinw Fig Item Rif	Numéro Teil-Nr Numero Part-Nr Part-Nr	Désignation Bezeichnung Descripcion Description Descrizione	1	2	3	4	5	6	7	8	9	10	11	12	13	14	15	16	17	18	19	20
1	247068	Batterie - Batterie Batería - Battery Batteria -								1												
2	605002	Démarreur - Anlasser Arrancador - Starter motor Motorino avviamento -								1												
3	243442	Câble masse - Massekabel Cable de tierra - Earth cable Cavo di massa -								1												
4	243443	Câble - Kabel Cable - Cable Cavo -								1												
5	243408	Faisceau moteur - Motor Kabelbaum Haz motor - Engine wiring harness Fascio motore -								1												
6	224776	Indicateur colmatage filtre à air Luftfilter ablagerung schalter Contactor colmatado filtro de aire Air filter clogging switch Indicatore filtro aria -								1												
7	604998	Alternateur - Wechselstromgenerator Alternador - Alternator Alternatore -								1												
8	703459	Faisceau - Kabelbaum Haz - Wiring harness Fascio -								1												
9	242774	Sonde de température d'eau - Wasser temperatür transmitte Sonda de temperatura de agua - Water temperature sensor Sonda di temperatura acqua -								1												
10	702283	Sonde de température d'eau - Wasser temperatür transmitte Sonda de temperatura de agua - Water temperature sensor Sonda di temperatura acqua -								1												
11	702709	Electrovalve - Elektroventil Electroválvula - Electrovalve Elettrovalvola -								1												

8/11/2006

2

Catalogue : 547845

CIRCUIT ELECTRIQUE
STROMKREIS
CIRCUITO ELECTRICO
ELECTRIC CIRCUIT
IMPIANTO ELETTRICO

Qté-Menge-Cant-Qty-Q.ta | 11 AA | 643 | M

1-MLT630 T
2-
3-
4-MLT634 120 LSU
5-
6-
7-MLT731 T LSU
8-MT732

Rep Hinw Fig Item Rif	Numéro Teil-Nr Numero Part-Nr Part-Nr	Désignation Bezeichnung Descripcion Description Descrizione	1	2	3	4	5	6	7	8	9	10	11	12	13	14	15	16	17	18	19	20
12	706480	Filtre à combustible - Brennstoffilter Filtro de combustible - Fuel filter Filtro gasolio -								1												
13	106389	Mano-contact pression huile moteur Öldruckschalter Motor Mano contacto presión de aceite motor Engine oil pressure switch Interruttore pressione olio motore								1												
14	243479	Boîte à fusibles - Lichtsicherungsbüchse Caja de fusibles - Fuses box Scatola valvole -								1												
15	243482	Relais - Relais Relé - Relay Centralina rele -								1												
16	702709	Electrovalve - Elektroventil Electroválvula - Electrovalve Elettrovalvola -								1												
17	702126	Faisceau (sonde de température d'eau - pompe d'injection) Kabelbaum Haz - Wiring harness Fascio -								1												
18	605030	Bougie de préchauffage - Glühkerze Bujía de precalentamiento - Heating plug Termostarter -								4												
19	5804	Vis H,M10- 25-8.8-ZN8/C - Schraube Tornillo - Screw Vite -								1												
20	183026	Rondelle JZC10 10,2x26 x1,4CAD.BICH Unterlegscheibe Arandela - Washer Rondella -								1												
21	56354	Ecrou H ,M10 zingué - Mutter Tuerca - Nut Dado -								1												

+

Catalogue : 547845

CIRCUIT ELECTRIQUE
STROMKREIS
CIRCUITO ELECTRICO
ELECTRIC CIRCUIT
IMPIANTO ELETTRICO

Qté-Menge-Cant-Qty-Q.ta | 11 AA | 643 | M

1-MLT630 T
2-
3-
4-MLT634 120 LSU
5-
6-
7-MLT731 T LSU
8-MT732

Rep Hinw Fig Item Rif	Numéro Teil-Nr Numero Part-Nr Part-Nr	Désignation Bezeichnung Descripcion Description Descrizione	1	2	3	4	5	6	7	8	9	10	11	12	13	14	15	16	17	18	19	20
22	225861	Manipulateur - Fernsteuerung Manipulador - Remote control unit Manipulatore -								1												
23	249867	Jauge à carburant - Kraftstoffmesser Galga de cargurante - Fuel gauge Livello carburante -								1												
24	704984	Electrovalve - Elektroventil Electroválvula - Electrovalve Elettrovalvola -								1												

Couleurs :

bc Blanc - Weiss - Blanco - White - Bianco
bl Bleu - Blau - Azul - Blue - Azzuro
bl/bc Bleu/Blanc - Blau/Weiss - Azul/Blanco
Blue/White - Azzuro/Bianco
bl/n Bleu/Noir - Blau/Schwarz - Azul/Negro
Blue/Black - Azzuro/Nero
bl/s Bleu/Saumon - Blau/Salm - Azul/Asalmonado
Blue/Salmon - Azzuro/Salmone
g Gris - Grau - Gris - Grey - Grigi
g/n Gris/Noir - Grau/Schwarz - Gris/Negro
Grey/Black - Grigi/Nero
j Jaune - Geld - Amarillo - Yellow - Giallo
jvt Jaune vert - Geld grün - Amarillo verde
Yellow green - Giallo verde
m Marron - Braun - Bruño - Brown - Marrone
m/n Marron/Noir - Braun/Schwarz - Bruño/Negro
Brown/Black - Marrone/Nero
n Noir - Schwarz - Negro - Black - Nero

n/bc Noir/Blanc - Schwarz/Weiss - Negro/Blanco
Black/White - Nero/Bianco
n/s Noir/Saumon - Schwarz/Salm - Negro/Asalmonado
Black/Salmon - Nero/Salmone

o Orange - Goldgeld - Naranja - Orange - Arancione
r Rouge - Rot - Rojo - Red - Rosso
r/n Rouge/Noir - Rot/Schwarz - Rojo/Negro
Red/Black - Rosso/Nero
ro Rose - Rosenrot - Rosa - Pink - Rosa
vi Violet - Violett - Violeta - Purple - Viola

8/11/2006

Catalogue : 547845

4

CIRCUIT ELECTRIQUE
STROMKREIS
CIRCUITO ELECTRICO
ELECTRIC CIRCUIT
IMPIANTO ELETTRICO

Qté-Menge-Cant-Qty-Q.ta | **11 AA** | **643** | **M**

1-MLT630 T
2-
3-
4-MLT634 120 LSU
5-
6-
7-MLT731 T LSU
8-MT732

Rep / Hinw / Fig / Item / Rif	Numéro / Teil-Nr / Numero / Part-Nr / Part-Nr	Désignation / Bezeichnung / Descripcion / Description / Descrizione
		vt Vert - Grün - Verde - Green - Verde
		vt/n Vert/Noir - Grün/Schwarz - Verde/Negro Green/Black - Verde/Nero

1	2	3	4	5	6	7	8	9	10	11	12	13	14	15	16	17	18	19	20

11 CA 54

ELECTRICITE (Platine relais et fusibles détails)
ELEKTRIZITÄT (Einzelteile platte relais und lichtsicherung)
ELECTRICIDAD (Placa relé y fusibles)
ELECTRICITY (Détails plate relay and fuses)
ELETTRICO (Piastra centralina rele e fusibili particolari)

1- MLT 630 Turbo
4- MLT 634 120 LSU
7- MLT 731 Turbo LSU
8- MT 732

★ SUIVANT MONTAGE
NACH MONTAGE
SEGUN MONTAJE
AS MOUNTING
SECONDO MONTAGGIO

● NON LIVRE AVEC REP. 1
NICHT GELIEFERT MIT HINW. 1
NO ENTREGADOS CON FIG. 1
NOT DELIVERED WITH ITEM. 1
NON CONSEGNARE CON SEQUENZA 1

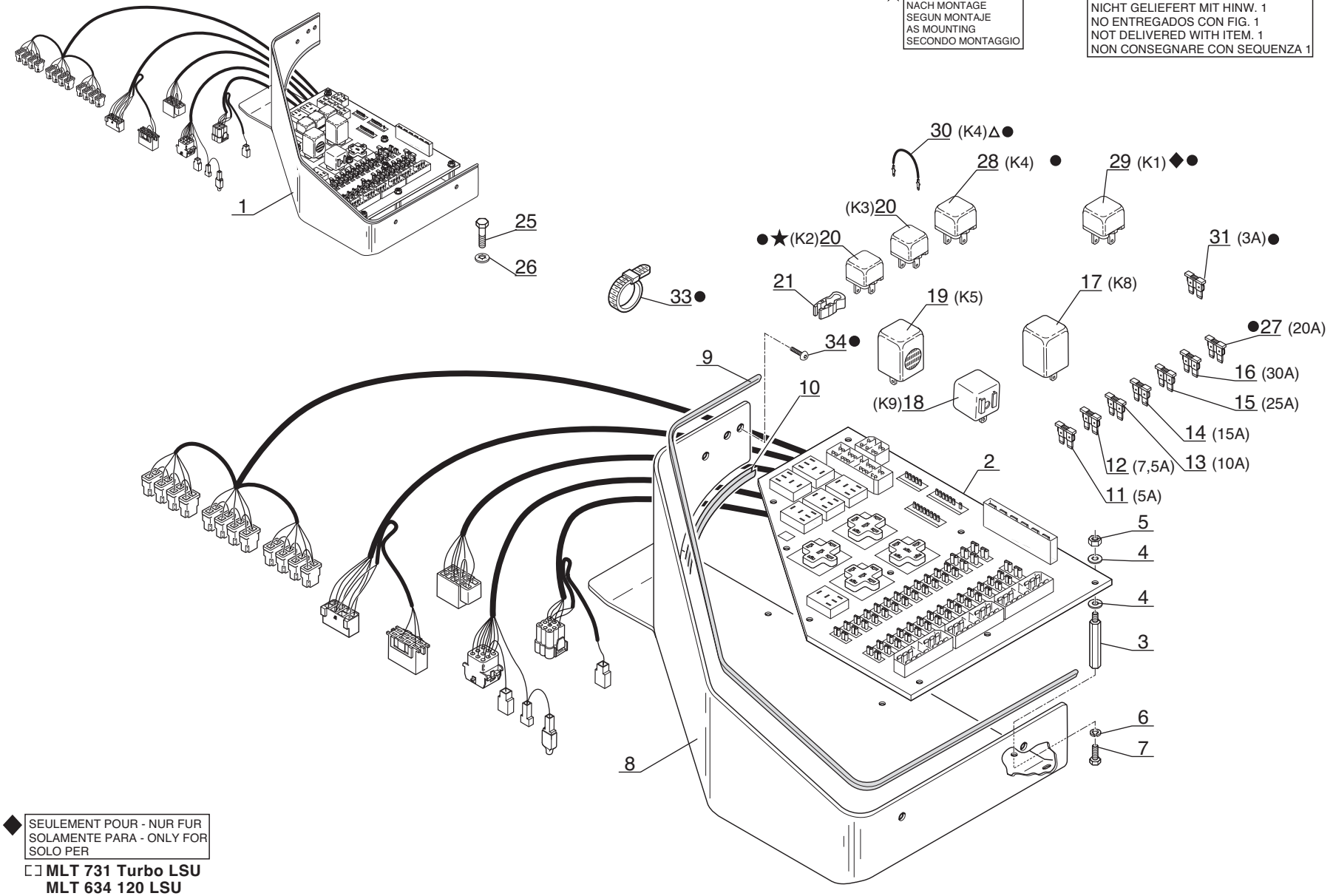

◆ SEULEMENT POUR - NUR FUR
SOLAMENTE PARA - ONLY FOR
SOLO PER

MLT 731 Turbo LSU
MLT 634 120 LSU

P.A.O. illus

16 / 10 / 06

Catalogue : 547845

1

ELECTRICITE (Platine relais et fusibles détails)
ELEKTRIZITÄT (Einzelteile platte relais und Lichtsicherung)
ELECTRICIDAD (Placa relé y fusibles)
ELECTRICITY (Details plate relay and Fuses)
ELETTRICITA (Piastra centralina rele e fusibili dettaglio)

Qté-Menge-Cant-Qty-Q.ta | 11 CA | 54 | M

1-MLT630 T
2-
3-
4-MLT634 120 LSU
5-
6-
7-MLT731 T LSU
8-MT732

Rep Hinw Fig Item Rif	Numéro Teil-Nr Numero Part-Nr Part-Nr	Désignation Bezeichnung Descripcion Description Descrizione	1	2	3	4	5	6	7	8	9	10	11	12	13	14	15	16	17	18	19	20
1	245613	Platine relais et fusibles - Platte relais - Lichtsicheru Placa relé y fusibles - Plate relay and fuses Piastra centralina rele e fusibili	1			1			1	1												
2	245612	Circuit imprimé - Schaltung Circuito impreso - Printed circuit Circuito stampato -	1			1			1	1												
3	225182	Entretoise - Querstrebe Separador - Spacer Distanziale -	9			9			9	9												
4	479220	Rondelle - Unterlegscheibe Arandela - Washer Rondella -	18			18			18	18												
5	25758	Ecrou H ,M 4 ZN - Mutter Tuerca - Nut Dado -	9			9			9	9												
6	28987	Rondelle W 4 ZN - Unterlegscheibe Arandela - Washer Rondella -	9			9			9	9												
7	167981	Vis H,M 4- 10-8.8-ZN5/C - Schraube Tornillo - Screw Vite -	9			9			9	9												
8	228018	Support - Träger Soporte - Bracket Supporto -	1			1			1	1												
9	234655	Joint profilé - Dichtungsstreifen Junta perfilada - Weatherstrip Guarnizióne -	1			1			1	1												
10	60720	Joint profilé (Lg 80) - Dichtungsstreifen Junta perfilada - Weatherstrip Guarnizióne -	1			1			1	1												
11	225184	Fusible (5 A) - Lichtsicherung Fusible - Fuse Fusibile -	X			X			X	X												

10/10/2006

2

Catalogue : 547845

ELECTRICITE (Platine relais et fusibles détails)
ELEKTRIZITÄT (Einzelteile platte relais und Lichtsicherung)
ELECTRICIDAD (Placa relé y fusibles)
ELECTRICITY (Details plate relay and Fuses)
ELETTRICITA (Piastra centralina rele e fusibili dettaglio)

Qté-Menge-Cant-Qty-Q.ta | **11 CA** | **54** | **M**

1-MLT630 T
2-
3-
4-MLT634 120 LSU
5-
6-
7-MLT731 T LSU
8-MT732

Rep Hinw Fig Item Rif	Numéro Teil-Nr Numero Part-Nr Part-Nr	Désignation Bezeichnung Descripcion Description Descrizione	1	2	3	4	5	6	7	8	9	10	11	12	13	14	15	16	17	18	19	20
12	225185	Fusible (7,5 A) - Lichtsicherung Fusible - Fuse Fusibile -	X			X			X	X												
13	225186	Fusible (10 A) - Lichtsicherung Fusible - Fuse Fusibile -	X			X			X	X												
14	225187	Fusible (15 A) - Lichtsicherung Fusible - Fuse Fusibile -	X			X			X	X												
15	473080	Fusible (25 A) - Lichtsicherung Fusible - Fuse Fusibile -	X			X			X	X												
16	473081	Fusible (30 A) - Lichtsicherung Fusible - Fuse Fusibile -	X			X			X	X												
17	231243	Relais - Relais Relé - Relay Centralina rele -	1			1			1	1												
18	225188	Centrale clignotante - Blinkschalter Central intermitente - Flasher unit Centralina vetra -	1			1			1	1												
19	176737	Vibrateur sonore - Summer Vibrador sonoro - Buzzer Buzzer -	1			1			1	1												
20	225183	Relais (micro 20 A) - Relais Relé - Relay Centralina rele -	X			X			X	X												
21	213083	Pince à fusible - Lichtsicherung Kneifen Pinza a fusible - Fuse pincers Pinza fusibili -	1			1			1	1												
25	46668	Vis H,M 6- 20-8.8-ZN5/C - Schraube Tornillo - Screw Vite -	2			2			2	2												

10/10/2006

Catalogue : 547845

ELECTRICITE (Platine relais et fusibles détails)
ELEKTRIZITÄT (Einzelteile platte relais und Lichtsicherung)
ELECTRICIDAD (Placa relé y fusibles)
ELECTRICITY (Details plate relay and Fuses)
ELETTRICITA (Piastra centralina rele e fusibili dettaglio)

Qté-Menge-Cant-Qty-Q.ta | 11 CA | 54 | M

1-MLT630 T
2-
3-
4-MLT634 120 LSU
5-
6-
7-MLT731 T LSU
8-MT732

Rep Hinw Fig Item Rif	Numéro Teil-Nr Numero Part-Nr Part-Nr	Désignation Bezeichnung Descripcion Description Descrizione	1	2	3	4	5	6	7	8	9	10	11	12	13	14	15	16	17	18	19	20
26	174132	Rondelle JZC 6 CAD.BICH - Unterlegscheibe Arandela - Washer Rondella -	2			2			2	2												
27	473079	Fusible (20 A) - Lichtsicherung Fusible - Fuse Fusibile -	X			X			X	X												
28	225183	Relais (micro 20 A) - Relais Relé - Relay Centralina rele -	1			1			1	1												
29	225536	Relais inverseur - Getriebe relais Relé inversor - Reversing relay Relé invertittore -				1			1													
30	217962	Shunt rouge (Lg 80) - Nebenschluss Shunt - Shunt Shunt -																				
31	206980	Fusible (3 A) - Lichtsicherung Fusible - Fuse Fusibile -	X			X			X	X												
32	249198	Faisceau - Kabelbaum Haz - Wiring harness Fascio -																				
33	21981	Collier - Spannschelle Abrazadera - Clamp Fascetta -	2			2			2	2												
34	230853	Vis CBHc,M 5- 8-10.9-ZN5/NOIR- Schraube Tornillo - Screw Vite -	1			2			2	1												

10/10/2006

11 CB 473

ELECTRICITE (Détails)
ELEKTIZITÄT (Einzelheiten)
ELECTRICIDAD (Detalles)
ELECTRICITY (Details)
ELETTRICO (Dettaglio)

1- MLT 630 Turbo
4- MLT 634 120 LSU
7- MLT 731 Turbo LSU
8- MT 732

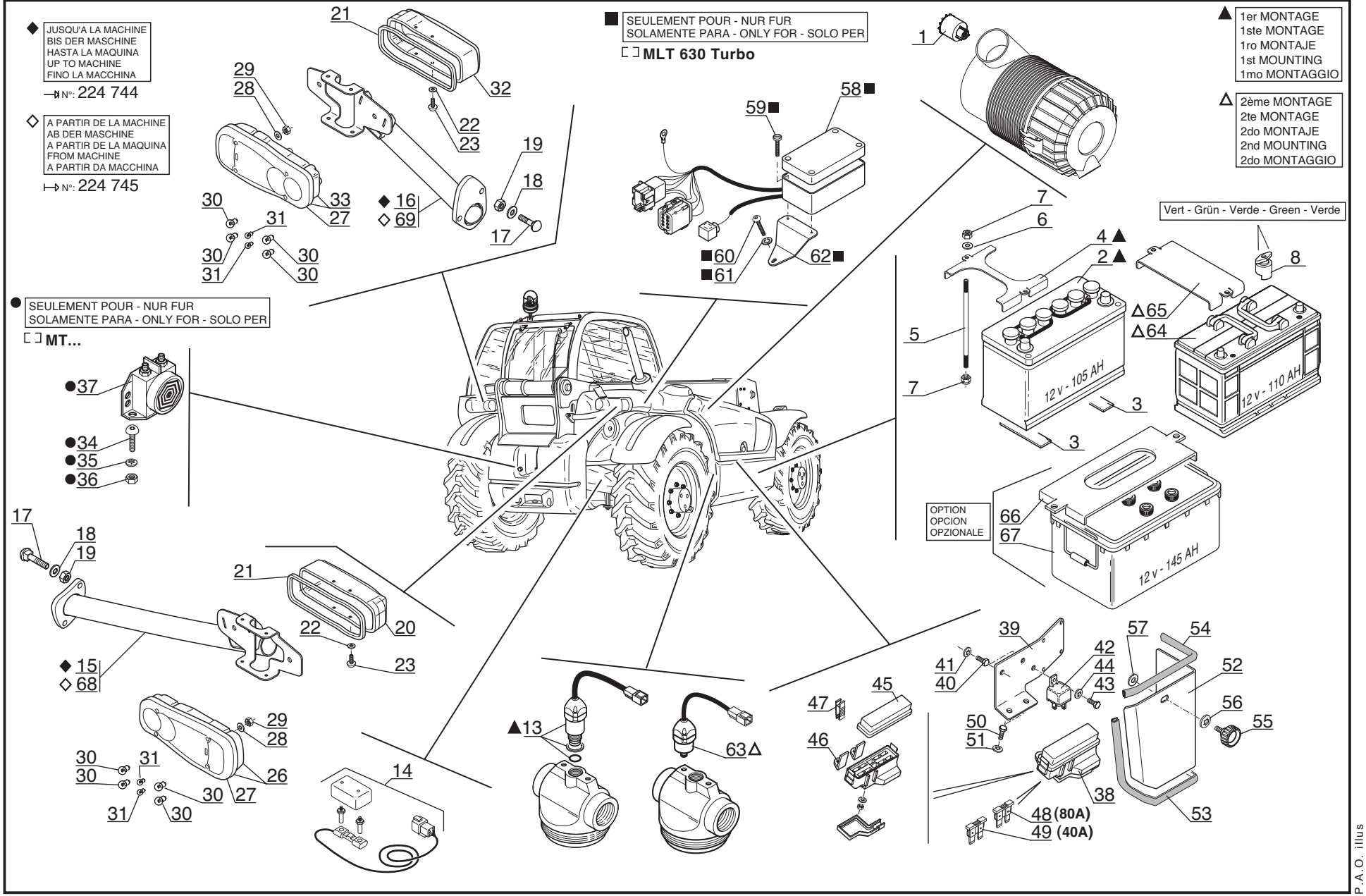

P.A.O. illus

17 / 10 / 06

Catalogue : 547845

ELECTRICITE (Détails)
ELEKTRIZITÄT (Einzelteile)
ELECTRICIDAD (Detalles)
ELECTRICITY (Details)
ELETTRICO (Dettaglio)

Qté-Menge-Cant-Qty-Q.ta | 11 CB 473 | M

1-MLT630 T
2-
3-
4-MLT634 120 LSU
5-
6-
7-MLT731 T LSU
8-MT732

Rep Hinw Fig Item Rif	Numéro Teil-Nr Numero Part-Nr Part-Nr	Désignation Bezeichnung Descripcion Description Descrizione	1	2	3	4	5	6	7	8	9	10	11	12	13	14	15	16	17	18	19	20
1	224776	Indicateur colmatage filtre à air Luftfilter ablagerung schalter Contactor colmatado filtro de aire Air filter clogging switch Indicatore filtro aria -	1			1			1	1												
2	192277	Batterie - Batterie ersetzt d. Batería - Battery Batteria -	1			1			1	1												
3	142603	Bande caoutchouc - Gummireifen Cinta goma - Rubber strip Gomma -	2			2			2	2												
4	202703	Bride de fixation - Befestigung Klammer Brida de fijación - Fastening flange Flangia di fissaggio -	1			1			1	1												
5	210857	Tige de fixation - Befestigung stange Varilla de fijación - Fastening bar Asta di fissaggio -	2			2			2	2												
6	29469	Rondelle M 6 ZN - Unterlegscheibe Arandela - Washer Rondella -	2			2			2	2												
7	25714	Ecrou H ,M 6 ZN - Mutter Tuerca - Nut Dado -	4			4			4	4												
8	239478	Capuchon (vert) - Kappe (grün) Capuchón (verde) - Cap (green) Cappuccio (verde) -	1			1			1	1												
13	600660	Contacteur colmatage filtre à huile retour hydraulique Hydraulik ruckgang slfilter ablagerung schalter Contactor colmatado filtro de aceite retorno hidraulico Hydraulic return oil filter clogging switch Contattore intasamento filtro dell'olio ritorno idraulico	1			1			1	1												
14	241976	Jauge de contrainte - Dehnungsmesstreife Medidor de esfuerzos - Strain-gage Indicatore di sollecitazióne -	1			1			1	1												

10/10/2006

2

Catalogue : 547845

ELECTRICITE (Détails)
ELEKTRIZITÄT (Einzelteile)
ELECTRICIDAD (Detalles)
ELECTRICITY (Details)
ELETTRICO (Dettaglio)

Qté-Menge-Cant-Qty-Q.ta | 11 CB 473 | M

1-MLT630 T
2-
3-
4-MLT634 120 LSU
5-
6-
7-MLT731 T LSU
8-MT732

Rep Hinw Fig Item Rif	Numéro Teil-Nr Numero Part-Nr Part-Nr	Désignation Bezeichnung Descripcion Description Descrizione	1	2	3	4	5	6	7	8	9	10	11	12	13	14	15	16	17	18	19	20
15	230405	Support feu arrière droit - Recht schlusslaterne träger Soporte faro trasero derecho - R.H. tail light bracket Supporto fanale posteriore destro	1			1			1	1												
16	230404	Support feu arrière gauche - Link schlusslaterne träger Soporte faro trasero izquierdo- L.H. tail light bracket Supporto fanale posteriore sinistro	1			1			1	1												
17	73976	Vis J,M10- 40-ZN8/C - Schraube Tornillo - Screw Vite -	4			4			4	4												
18	29437	Rondelle M 10 ZN - Unterlegscheibe Arandela - Washer Rondella -	4			4			4	4												
19	56354	Ecrou H ,M10 zingué - Mutter Tuerca - Nut Dado -	4			4			4	4												
20	224936	Habillage feu arrière - Schlusslaterne futter Guarnicióon faro trasero - Tail light fittings Rivestimento fanale posteriore-	1			1			1	1												
21	225809	Joint profilé - Dichtungsstreifen Junta perfilada - Weatherstrip Guarnizióne -	2			2			2	2												
22	225746	Rondelle M 4 ZN PASS.NOIRE - Unterlegscheibe Arandela - Washer Rondella -	8			8			8	8												
23	226606	Vis CBHc,M 4- 8-10.9-ZN5/NOIR- Schraube Tornillo - Screw Vite -	8			8			8	8												
26	223766	Feu arrière droit complet Kompletter recht schlusslaterne Faro trasero derecho completo - Complete R.H. tail light Fanale posteriore destro completo	1			1			1	1												
27	564744	Verre de feu arrière - Schlusslaterne glas Vidrio de faro trasero - Tail light glass Vetro di fanale posteriore -	2			2			2	2												

+

1-MLT630 T
2-
3-
4-MLT634 120 LSU
5-
6-
7-MLT731 T LSU
8-MT732

Rep Hinw Fig Item Rif	Numéro Teil-Nr Numero Part-Nr Part-Nr	Désignation Bezeichnung Descripcion Description Descrizione	1	2	3	4	5	6	7	8	9	10	11	12	13	14	15	16	17	18	19	20
28	61674	Rondelle M 8 ZN - Unterlegscheibe Arandela - Washer Rondella -	6			6			6	6												
29	58528	Ecrou H ,M 8 ZN - Mutter Tuerca - Nut Dado -	4			4			4	4												
30	563884	Ampoule - Birne Bombilla - Bulb Lampadina -	X			X			X	X												
31	563883	Ampoule - Birne Bombilla - Bulb Lampadina -	X			X			X	X												
32	224938	Habillage feu arrière - Schlusslaterne futter Guarnición faro trasero - Tail light fittings Rivestimento fanale posteriore-	1			1			1	1												
33	223767	Feu arrière gauche complet - Kompletter link schlusslater Faro trasero izquierdo completo Complete L.H. tail light Fanale posteriore sinistro completo	1			1			1	1												
34	189172	Vis CBHc,M 6- 16-10.9-ZN5/NOIR- Schraube Tornillo - Screw Vite -								2												
35	174132	Rondelle JZC 6 CAD.BICH - Unterlegscheibe Arandela - Washer Rondella -								2												
36	25714	Ecrou H ,M 6 ZN - Mutter Tuerca - Nut Dado -								2												
37	76925	Vibrateur sonore - Summer Vibrador sonoro - Buzzer Avvisatore -								1												
38	243479	Boîte à fusibles - Lichtsicherungsbüchse Caja de fusibles - Fuses box Scatola valvole -	1			1			1	1												

Catalogue : 547845

ELECTRICITE (Détails)
ELEKTRIZITÄT (Einzelteile)
ELECTRICIDAD (Detalles)
ELECTRICITY (Details)
ELETTRICO (Dettaglio)

Qté-Menge-Cant-Qty-Q.ta | 11 CB 473 | M

1-MLT630 T
2-
3-
4-MLT634 120 LSU
5-
6-
7-MLT731 T LSU
8-MT732

Rep Hinw Fig Item Rif	Numéro Teil-Nr Numero Part-Nr Part-Nr	Désignation Bezeichnung Descripcion Description Descrizione	1	2	3	4	5	6	7	8	9	10	11	12	13	14	15	16	17	18	19	20
39	243477	Support - Träger Soporte - Bracket Supporto -	1			1			1	1												
40	46668	Vis H,M 6- 20-8.8-ZN5/C - Schraube Tornillo - Screw Vite -	2			2			2	2												
41	174132	Rondelle JZC 6 CAD.BICH - Unterlegscheibe Arandela - Washer Rondella -	2			2			2	2												
42	243482	Relais - Relais Relé - Relay Centralina rele -	1			1			1	1												
43	25713	Vis H,M 6- 16-8.8-ZN5/C - Schraube Tornillo - Screw Vite -	1			1			1	1												
44	174132	Rondelle JZC 6 CAD.BICH - Unterlegscheibe Arandela - Washer Rondella -	1			1			1	1												
45	245293	Couvercle - Deckel Tapadera - Cover Coperchio -	1			1			1	1												
46	245294	Patte de fixation - Befestigung auge Brida de fijación - Fastening lug Flangia di fissaggio -	2			2			2	2												
47	245295	Pince à fusible - Lichtsicherung Kneifen Pinza a fusible - Fuse pincers Pinza fusibili -	1			1			1	1												
48	243481	Fusible (80 A) - Lichtsicherung Fusible - Fuse Fusibile -	2			2			2	2												
49	243480	Fusible (40 A) - Lichtsicherung Fusible - Fuse Fusibile -	2			2			2	2												

Catalogue : 547845

ELECTRICITE (Détails)
ELEKTRIZITÄT (Einzelteile)
ELECTRICIDAD (Detalles)
ELECTRICITY (Details)
ELETTRICO (Dettaglio)

Qté-Menge-Cant-Qty-Q.ta | 11 CB 473 | M

1-MLT630 T
2-
3-
4-MLT634 120 LSU
5-
6-
7-MLT731 T LSU
8-MT732

Rep Hinw Fig Item Rif	Numéro Teil-Nr Numero Part-Nr Part-Nr	Désignation Bezeichnung Descripcion Description Descrizione	1	2	3	4	5	6	7	8	9	10	11	12	13	14	15	16	17	18	19	20
50	25713	Vis H,M 6- 16-8.8-ZN5/C - Schraube Tornillo - Screw Vite -	2			2			2	2												
51	174132	Rondelle JZC 6 CAD.BICH - Unterlegscheibe Arandela - Washer Rondella -	2			2			2	2												
52	243478	Carter - Gehäuse Cárter - Housing Carter -	1			1			1	1												
53	245302	Joint profilé - Dichtungsstreifen Junta perfilada - Weatherstrip Guarnizióne -	1			1			1	1												
54	232478	Joint profilé - Dichtungsstreifen Junta perfilada - Weatherstrip Guarnizióne -	1			1			1	1												
55	199079	Vis - Schraube Tornillo - Screw Vite -	1			1			1	1												
56	29468	Rondelle L 8 ZN - Unterlegscheibe Arandela - Washer Rondella -	1			1			1	1												
57	233029	Rondelle - Unterlegscheibe Arandela - Washer Rondella -	1			1			1	1												
58	233504	Boîtier de commande - Antriebgehaüse Cárter de mando - Driving housing Scatola di comando -	1																			
59	57771	Vis CS,M 4- 16-5.8-ZN5/C - Schraube Tornillo - Screw Vite -	4																			
60	206083	Vis CBHc,M 4- 12-10.9-ZN5/NOIR- Schraube Tornillo - Screw Vite -	1																			

10/10/2006

Catalogue : 547845

ELECTRICITE (Détails)
ELEKTRIZITÄT (Einzelteile)
ELECTRICIDAD (Detalles)
ELECTRICITY (Details)
ELETTRICO (Dettaglio)

1-MLT630 T
2-
3-
4-MLT634 120 LSU
5-
6-
7-MLT731 T LSU
8-MT732

Rep Hinw Fig Item Rif	Numéro Teil-Nr Numero Part-Nr Part-Nr	Désignation Bezeichnung Descripcion Description Descrizione	1	2	3	4	5	6	7	8	9	10	11	12	13	14	15	16	17	18	19	20
61	225746	Rondelle M 4 ZN PASS.NOIRE - Unterlegscheibe Arandela - Washer Rondella -	1																			
62	233506	Support - Träger Soporte - Bracket Supporto -	1																			
63	703647	Indicateur colmatage filtre à huile ölfilter ablagerung schalter Contactor colmatado filtro de aceite Oil filter clogging switch Indicatore filtro olio -	1			1			1	1												
64	247068	Batterie - Batterie Batería - Battery Batteria -	1			1			1	1												
65	247641	Bride de fixation - Befestigung Klammer Brida de fijación - Fastening flange Flangia di fissaggio -	1			1			1	1												
66	225557	Bride de fixation - Befestigung Klammer Brida de fijación - Fastening flange Flangia di fissaggio -	1			1			1	1												
67	224771	Batterie - Batterie Batería - Battery Batteria -	1			1			1	1												
68	256669	Support feu arrière droit - Recht schlusslaterne träger Soporte faro trasero derecho - R.H. tail light bracket Supporto fanale posteriore destro	1			1			1	1												
69	256667	Support feu arrière gauche - Link schlusslaterne träger Soporte faro trasero izquierdo- L.H. tail light bracket Supporto fanale posteriore sinistro	1			1			1	1												

11 CB 474

ELECTRICITE (Détails)
ELEKTIZITÄT (Einzelheiten)
ELECTRICIDAD (Detalles)
ELECTRICITY (Details)
ELETTRICO (Dettaglio)

1- MLT 630 Turbo
4- MLT 634 120 LSU
7- MLT 731 Turbo LSU
8- MT 732

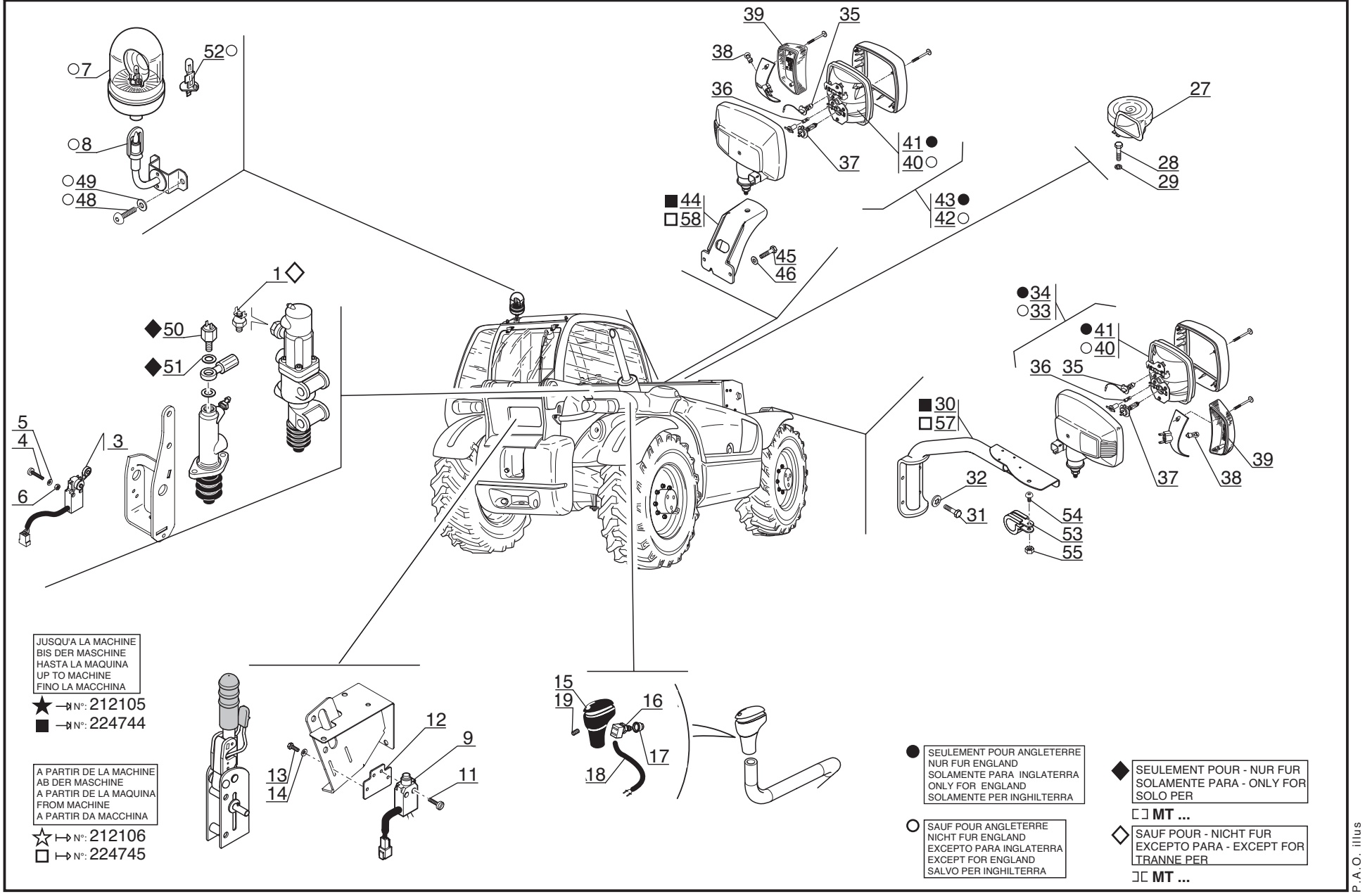

JUSQU'A LA MACHINE
BIS DER MASCHINE
HASTA LA MAQUINA
UP TO MACHINE
FINO LA MACCHINA
★ →N°: 212105
■ →N°: 224744

A PARTIR DE LA MACHINE
AB DER MASCHINE
A PARTIR DE LA MAQUINA
FROM MACHINE
A PARTIR DA MACCHINA
☆ ↦N°: 212106
□ ↦N°: 224745

● SEULEMENT POUR ANGLETERRE
NUR FUR ENGLAND
SOLAMENTE PARA INGLATERRA
ONLY FOR ENGLAND
SOLAMENTE PER INGHILTERRA

○ SAUF POUR ANGLETERRE
NICHT FUR ENGLAND
EXCEPTO PARA INGLATERRA
EXCEPT FOR ENGLAND
SALVO PER INGHILTERRA

◆ SEULEMENT POUR - NUR FUR
SOLAMENTE PARA - ONLY FOR
SOLO PER
⊏⊐ **MT ...**

◇ SAUF POUR - NICHT FUR
EXCEPTO PARA - EXCEPT FOR
TRANNE PER
⊐⊏ **MT ...**

P.A.O. illus

Catalogue : 547845

1

ELECTRICITE (Détails)
ELEKTRIZITÄT (Einzelteile)
ELECTRICIDAD (Detalles)
ELECTRICITY (Details)
ELETTRICO (Dettaglio)

Qté-Menge-Cant-Qty-Q.ta | 11 CB 474 | M

1-MLT630 T
2-
3-
4-MLT634 120 LSU
5-
6-
7-MLT731 T LSU
8-MT732

Rep Hinw Fig Item Rif	Numéro Teil-Nr Numero Part-Nr Part-Nr	Désignation Bezeichnung Descripcion Description Descrizione	1	2	3	4	5	6	7	8	9	10	11	12	13	14	15	16	17	18	19	20
1	182706	Contacteur stop - Bremslichtschalter Contactor pare - Stop switch Contattore di stop -	1			1			1													
2	226656	Contacteur coup. transmission - Getriebe trenn schalter Contactor corte transmisión - Transmission cut-off switch Contatorre taglio trasmissione-	1			1			1	1												
3	218383	Contacteur - Schalter Contactor - Switch Contattore -																				
4	60765	Vis CS,M 4- 25 zinguée - Schraube Tornillo - Screw Vite -	2			2			2	2												
5	78806	Rondelle JZC 4 CAD.BICH - Unterlegscheibe Arandela - Washer Rondella -	2			2			2	2												
6	25758	Ecrou H ,M 4 ZN - Mutter Tuerca - Nut Dado -	2			2			2	2												
7	224759	Feu tournant - Rundumkennleuchte Luz giratoria - Revolving light Lameggiante -	1			1			1	1												
8	233341	Support feu tournant - Rundumkennleuchte träger Soporte luz giratoria - Revolving light bracket Supporto lameggiante -	1			1			1	1												
9	210792	Contacteur frein à main - Handbremseschalter Contactor freno de mano - Handbrake switch Contattore freno a mano -	1			1			1	1												
10	223662	Contacteur frein à main - Handbremseschalter Contactor freno de mano - Handbrake switch Contattore freno a mano -																				
11	57771	Vis CS,M 4- 16-5.8-ZN5/C - Schraube Tornillo - Screw Vite -	2			2			2	2												

3/10/2006

2

Catalogue : 547845

ELECTRICITE (Détails)
ELEKTRIZITÄT (Einzelteile)
ELECTRICIDAD (Detalles)
ELECTRICITY (Details)
ELETTRICO (Dettaglio)

Qté-Menge-Cant-Qty-Q.ta | 11 CB 474 | M

1-MLT630 T
2-
3-
4-MLT634 120 LSU
5-
6-
7-MLT731 T LSU
8-MT732

Rep Hinw Fig Item Rif	Numéro Teil-Nr Numero Part-Nr Part-Nr	Désignation Bezeichnung Descripcion Description Descrizione	1	2	3	4	5	6	7	8	9	10	11	12	13	14	15	16	17	18	19	20
12	225309	Support contacteur - Schalter träger Soporte contactor - Switch bracket Supporto contattore -	1			1			1	1												
13	167981	Vis H,M 4- 10-8.8-ZN5/C - Schraube Tornillo - Screw Vite -	2			2			2	2												
14	78806	Rondelle JZC 4 CAD.BICH - Unterlegscheibe Arandela - Washer Rondella -	2			2			2	2												
15	551255	Capuchon - Kappe Capuchón - Cap Cappuccio -	1			1			1	1												
16	551256	Contacteur coup. transmission - Getriebe trenn schalter Contactor corte transmisión - Transmission cut-off switch Contatorre taglio trasmissione-	1			1			1	1												
17	551258	Capuchon - Kappe Capuchón - Cap Cappuccio -	1			1			1	1												
18	551259	Faisceau - Kabelbaum Haz - Wiring harness Fascio -	1			1			1	1												
19	551257	Vis Hc, M 5- 8 ZN - Schraube Tornillo - Screw Vite -	1			1			1	1												
23	227054	Boîtier électronique - Elektronenkasten Caja electrónica - Black box Scatola -																				
24	167981	Vis H,M 4- 10-8.8-ZN5/C - Schraube Tornillo - Screw Vite -																				
25	28987	Rondelle W 4 ZN - Unterlegscheibe Arandela - Washer Rondella -																				

+

1-MLT630 T
2-
3-
4-MLT634 120 LSU
5-
6-
7-MLT731 T LSU
8-MT732

Rep Hinw Fig Item Rif	Numéro Teil-Nr Numero Part-Nr Part-Nr	Désignation Bezeichnung Descripcion Description Descrizione	1	2	3	4	5	6	7	8	9	10	11	12	13	14	15	16	17	18	19	20
27	20125	Avertisseur - Hüpe Bocina - Horn Signalatore acustico -	1			1			1	1												
28	54951	Vis H,M 8- 16-8.8-ZN8/C - Schraube Tornillo - Screw Vite -	1			1			1	1												
29	42325	Rondelle W 8 ZN - Unterlegscheibe Arandela - Washer Rondella -	1			1			1	1												
30	226575	Support phare avant droit - Recht vorn scheinwerfer träg Soporte faro delantero derecho- R.H. front headlight bracket Supporto fanale anteriore destro	1			1			1	1												
31	42347	Vis H,M 8- 20-8.8-ZN8/C - Schraube Tornillo - Screw Vite -	4			4			4	4												
32	63351	Rondelle JZC 8 CAD.BICH - Unterlegscheibe Arandela - Washer Rondella -	4			4			4	4												
33	224580	Phare avant droit complet Kompletter recht vorn scheinwerfer Faro delantero derecho completo Complete R.H. front headlight Faro anteriore destro completo-	1			1			1	1												
34	224582	Phare avant droit complet Kompletter recht vorn scheinwerfer Faro delantero derecho completo Complete R.H. front headlight Faro anteriore destro completo-	1			1			1	1												
35	563879	Ampoule - Birne Bombilla - Bulb Lampadina -	2			2			2	2												
36	563880	Ampoule - Birne Bombilla - Bulb Lampadina -	2			2			2	2												

Catalogue : 547845

ELECTRICITE (Détails)
ELEKTRIZITÄT (Einzelteile)
ELECTRICIDAD (Detalles)
ELECTRICITY (Details)
ELETTRICO (Dettaglio)

Qté-Menge-Cant-Qty-Q.ta | 11 CB 474 | M

1-MLT630 T
2-
3-
4-MLT634 120 LSU
5-
6-
7-MLT731 T LSU
8-MT732

Rep Hinw Fig Item Rif	Numéro Teil-Nr Numero Part-Nr Part-Nr	Désignation Bezeichnung Descripcion Description Descrizione	1	2	3	4	5	6	7	8	9	10	11	12	13	14	15	16	17	18	19	20
37	563881	Ampoule - Birne Bombilla - Bulb Lampadina -	2			2			2	2												
38	563882	Ampoule - Birne Bombilla - Bulb Lampadina -	2			2			2	2												
39	564743	Clignotant avant - Vorn blinklichter Intermitente delantero - Front direction lights Vetro anteriore -	2			2			2	2												
40	564741	Phare avant - Vorn scheinwerfer Faro delantero - Front headlight Faro anteriore -	2			2			2	2												
41	564742	Phare avant - Vorn scheinwerfer Faro delantero - Front headlight Faro anteriore -	2			2			2	2												
42	224581	Phare avant gauche complet Kompletter link vorn scheinwerfer Faro delantero izquierdo completo Complete L.H. front headlight Faro anteriore sinistro completo	1			1			1	1												
43	224583	Phare avant gauche complet Kompletter link vorn scheinwerfer Faro delantero izquierdo completo Complete L.H. front headlight Faro anteriore sinistro completo	1			1			1	1												
44	225254	Support phare avant gauche - Link vorn scheinwerfer träge Soporte faro delantero izquierdo L.H. front headlight bracket Supporto fanale anteriore sinistro	1			1			1	1												
45	42347	Vis H,M 8- 20-8.8-ZN8/C - Schraube Tornillo - Screw Vite -	2			2			2	2												
46	61674	Rondelle M 8 ZN - Unterlegscheibe Arandela - Washer Rondella -	2			2			2	2												

Catalogue : 547845

ELECTRICITE (Détails)
ELEKTRIZITÄT (Einzelteile)
ELECTRICIDAD (Detalles)
ELECTRICITY (Details)
ELETTRICO (Dettaglio)

Qté-Menge-Cant-Qty-Q.ta | 11 CB 474 | M

1-MLT630 T
2-
3-
4-MLT634 120 LSU
5-
6-
7-MLT731 T LSU
8-MT732

Rep Hinw Fig Item Rif	Numéro Teil-Nr Numero Part-Nr Part-Nr	Désignation Bezeichnung Descripcion Description Descrizione	1	2	3	4	5	6	7	8	9	10	11	12	13	14	15	16	17	18	19	20
48	202731	Vis CBHc,M 8- 16-10.9-ZN8/NOIR- Schraube Tornillo - Screw Vite -	2			2			2	2												
49	229564	Rondelle M 8 zinguée noire - Unterlagscheibe Arandela - Washer Rondella -	2			2			2	2												
50	79126	Contacteur stop - Bremslichtschalter Contactor pare - Stop switch Contattore di stop -								1												
51	81044	Joint cuivre - Kupferdichtung Junta cobre - Copper seal Guarnizióne rame -								1												
52	466247	Ampoule - Birne Bombilla - Bulb Lampadina -	1			1			1	1												
53	86504	Collier - Spannschelle Abrazadera - Clamp Fascetta -	1			1			1	1												
54	184036	Vis CBHc,M 5- 16-10.9-ZN5/NOIR- Schraube Tornillo - Screw Vite -	1			1			1	1												
55	54232	Ecrou H ,M 5 ZN - Mutter Tuerca - Nut Dado -	1			1			1	1												
56	210792	Contacteur frein à main - Handbremseschalter Contactor freno de mano - Handbrake switch Contattore freno a mano -																				
57	256665	Support phare avant droit - Recht vorn scheinwerfer träg Soporte faro delantero derecho- R.H. front headlight bracket Supporto fanale anteriore destro	1			1			1	1												
58	256664	Support phare avant gauche - Link vorn scheinwerfer träge Soporte faro delantero izquierdo L.H. front headlight bracket Supporto fanale anteriore sinistro	1			1			1	1												

3/10/2006

11 CB 475

JUSQU'A LA MACHINE
BIS DER MASCHINE
HASTA LA MAQUINA
UP TO MACHINE
FINO LA MACCHINA
→N°: 213255

ELECTRICITE (Détails)
ELEKTIZITÄT (Einzelheiten)
ELECTRICIDAD (Detalles)
ELECTRICITY (Details)
ELETTRICO (Dettaglio)

1- MLT 630 Turbo
4- MLT 634 120 LSU
7- MLT 731 Turbo LSU
8- MT 732

Fixation des faisceaux
Befestigung die kabelstrangs
Fijacion de haz
Wiring harness fastening
Fissazione dei fascio

★ SUIVANT MONTAGE
NACH MONTAGE
SEGUN MONTAJE
AS MOUNTING
SECONDO MONTAGGIO

◇ SAUF POUR - NICHT FUR
EXCEPTO PARA - EXCEPT FOR
TRANNE PER
⊐⊏ **MT ...**

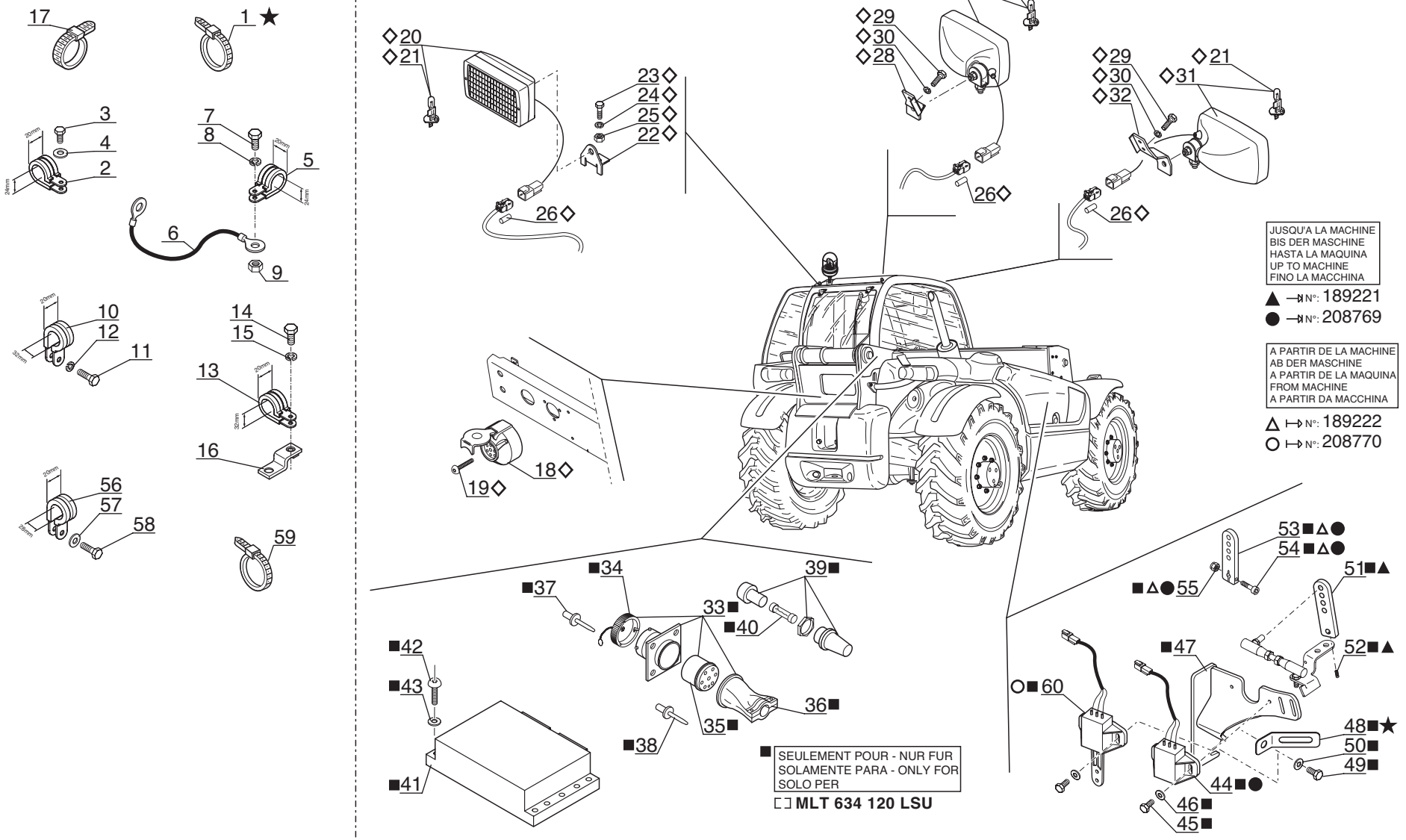

P.A.O. illus

22 / 09 / 06

Catalogue : 547845

1

ELECTRICITE (Détails)
ELEKTRIZITÄT (Einzelteile)
ELECTRICIDAD (Detalles)
ELECTRICITY (Details)
ELETTRICO (Dettaglio)

Qté-Menge-Cant-Qty-Q.ta | 11 CB 475 | M

1-MLT630 T
2-
3-
4-MLT634 120 LSU
5-
6-
7-MLT731 T LSU
8-MT732

Rep Hinw Fig Item Rif	Numéro Teil-Nr Numero Part-Nr Part-Nr	Désignation Bezeichnung Descripcion Description Descrizione	1	2	3	4	5	6	7	8	9	10	11	12	13	14	15	16	17	18	19	20
1	21980	Collier - Spannschelle Abrazadera - Clamp Fascetta -	4			4			4													
2	86506	Collier - Spannschelle Abrazadera - Clamp Fascetta -	1			1			1	1												
3	50896	Vis H,M 6- 10-8.8-ZN5/C - Schraube Tornillo - Screw Vite -	1			1			1	1												
4	29469	Rondelle M 6 ZN - Unterlegscheibe Arandela - Washer Rondella -	1			1			1	1												
5	86506	Collier - Spannschelle Abrazadera - Clamp Fascetta -	1			1			1	1												
6	245599	Câble - Kabel Cable - Cable Cavo -	1			1			1	1												
7	57446	Vis H,M 8- 25-8.8-ZN8/C - Schraube Tornillo - Screw Vite -	1			1			1	1												
8	42325	Rondelle W 8 ZN - Unterlegscheibe Arandela - Washer Rondella -	1			1			1	1												
9	58528	Ecrou H ,M 8 ZN - Mutter Tuerca - Nut Dado -	1			1			1	1												
10	175751	Collier - Spannschelle Abrazadera - Clamp Fascetta -	1			1			1	1												
11	42347	Vis H,M 8- 20-8.8-ZN8/C - Schraube Tornillo - Screw Vite -	1			1			1	1												

+

22/03/2006

2

Catalogue : 547845

ELECTRICITE (Détails)
ELEKTRIZITÄT (Einzelteile)
ELECTRICIDAD (Detalles)
ELECTRICITY (Details)
ELETTRICO (Dettaglio)

Qté-Menge-Cant-Qty-Q.ta | 11 CB 475 | M

1-MLT630 T
2-
3-
4-MLT634 120 LSU
5-
6-
7-MLT731 T LSU
8-MT732

Rep Hinw Fig Item Rif	Numéro Teil-Nr Numero Part-Nr Part-Nr	Désignation Bezeichnung Descripcion Description Descrizione	1	2	3	4	5	6	7	8	9	10	11	12	13	14	15	16	17	18	19	20
12	42325	Rondelle W 8 ZN - Unterlegscheibe Arandela - Washer Rondella -	1			1			1	1												
13	175751	Collier - Spannschelle Abrazadera - Clamp Fascetta -	1			1			1	1												
14	54951	Vis H,M 8- 16-8.8-ZN8/C - Schraube Tornillo - Screw Vite -	1			1			1	1												
15	42325	Rondelle W 8 ZN - Unterlegscheibe Arandela - Washer Rondella -	1			1			1	1												
16	232731	Support - Träger Soporte - Bracket Supporto -	1			1			1	1												
17	164856	Collier - Spannschelle Abrazadera - Clamp Fascetta -	10			10			10	10												
18	166347	Prise électrique - Steckkontakt Toma de corriente - Connector Presa -	1			1			1													
19	206082	Vis CHc,M 5- 35 zinguée noire - Schraube Tornillo - Screw Vite -	3			3			3													
20	223595	Phare de travail - Arbeiten scheinwerfer Faro de trabajo - Working headlight Faro di lavaro -	1			1			1													
21	466247	Ampoule - Birne Bombilla - Bulb Lampadina -	X			X			X													
22	225925	Support phare de travail - Arbeiten scheinwerfer träger Soporte faro de trabajo - Working headlight bracket Supporto faro di livaro -	1			1			1													

+

1-MLT630 T
2-
3-
4-MLT634 120 LSU
5-
6-
7-MLT731 T LSU
8-MT732

Rep Hinw Fig Item Rif	Numéro Teil-Nr Numero Part-Nr Part-Nr	Désignation Bezeichnung Descripcion Description Descrizione	1	2	3	4	5	6	7	8	9	10	11	12	13	14	15	16	17	18	19	20
23	60360	Vis H,M10- 16-8.8-ZN8/C - Schraube Tornillo - Screw Vite -	1			1			1													
24	42232	Rondelle W10 ZN - Unterlegscheibe Arandela - Washer Rondella -	1			1			1													
25	56354	Ecrou H ,M10 zingué - Mutter Tuerca - Nut Dado -	1			1			1													
26	228735	Gaine thermorétractable - Wärmverminderbar hülle Funda aislante termoretractable Heat-shrinkable sheath Guaina termoretraibile -	3			3			3													
27	223596	Phare de travail - Arbeiten scheinwerfer Faro de trabajo - Working headlight Faro di lavaro -	1			1			1													
28	226198	Support phare de travail - Arbeiten scheinwerfer träger Soporte faro de trabajo - Working headlight bracket Supporto faro di livaro -	1			1			1													
29	236381	Vis H,M 6- 14-8.8-ZN/5C - Schraube Tornillo - Screw Vite -	2			2			2													
30	42316	Rondelle W 6 ZN - Unterlegscheibe Arandela - Washer Rondella -	2			2			2													
31	223595	Phare de travail - Arbeiten scheinwerfer Faro de trabajo - Working headlight Faro di lavaro -	1			1			1													
32	226199	Support phare de travail - Arbeiten scheinwerfer träger Soporte faro de trabajo - Working headlight bracket Supporto faro di livaro -	1			1			1													
33	603292	Prise de connexion - Gerätesteckdose Toma de conexión - Connection test Presa di connessione -				1																

Catalogue : 547845

ELECTRICITE (Détails)
ELEKTRIZITÄT (Einzelteile)
ELECTRICIDAD (Detalles)
ELECTRICITY (Details)
ELETTRICO (Dettaglio)

Qté-Menge-Cant-Qty-Q.ta | 11 CB 475 | M

1-MLT630 T
2-
3-
4-MLT634 120 LSU
5-
6-
7-MLT731 T LSU
8-MT732

Rep Hinw Fig Item Rif	Numéro Teil-Nr Numero Part-Nr Part-Nr	Désignation Bezeichnung Descripcion Description Descrizione	1	2	3	4	5	6	7	8	9	10	11	12	13	14	15	16	17	18	19	20
34	603192	Couvercle - Deckel Tapadera - Cover Coperchio -				1																
35	603190	Support broches - Träger Soporte - Bracket Supporto -				1																
36	603189	Manchon d'étanchéité - Muffe Manguito - Coupling Manicotto -				1																
37	163658	Rivet Ø 3,2 x 8 - Niete Remache - Rivet Rivetto -				1																
38	237281	Rivet - Niete Remache - Rivet Rivetto -				4																
39	187163	Porte fusible - Lichtsicherunghalter Portafusible - Fuse holder Supporto fusibile -				1																
40	237279	Fusible - Lichtsicherung Fusible - Fuse Fusibile -				1																
41	249920	Boîtier électronique - Elektronenkasten Caja electrónica - Black box Scatola -				1																
42	190732	Vis CBHc,M 6- 25-ZN - Schraube Tornillo - Screw Vite -				4																
43	189857	Rondelle M 6 ZN PASS.NOIRE - Unterlegscheibe Arandela - Washer Rondella -				4																
44	244694	Faisceau potentiomètre - Kabelbaum Haz - Wiring harness Fascio -				1																

5

ELECTRICITE (Détails)
ELEKTRIZITÄT (Einzelteile)
ELECTRICIDAD (Detalles)
ELECTRICITY (Details)
ELETTRICO (Dettaglio)

Qté-Menge-Cant-Qty-Q.ta | 11 CB 475 | M

1-MLT630 T
2-
3-
4-MLT634 120 LSU
5-
6-
7-MLT731 T LSU
8-MT732

Rep Hinw Fig Item Rif	Numéro Teil-Nr Numero Part-Nr Part-Nr	Désignation Bezeichnung Descripcion Description Descrizione	1	2	3	4	5	6	7	8	9	10	11	12	13	14	15	16	17	18	19	20
45	167981	Vis H,M 4- 10-8.8-ZN5/C - Schraube Tornillo - Screw Vite -				2																
46	28988	Rondelle M 4 ZN - Unterlegscheibe Arandela - Washer Rondella -				2																
47	248050	Support - Träger Soporte - Bracket Supporto -				1																
48	229107	Patte de fixation - Befestigung auge Brida de fijación - Fastening lug Flangia di fissaggio -				1																
49	54951	Vis H,M 8- 16-8.8-ZN8/C - Schraube Tornillo - Screw Vite -				2																
50	61674	Rondelle M 8 ZN - Unterlegscheibe Arandela - Washer Rondella -				2																
51	244905	Bielle potentiomètre - Pleuelstange Biela - Connecting rod Biella -				1																
52	168551	Vis AHc,M 4- 6-33H-ZN8/C - Schraube Tornillo - Screw Vite -				1																
53	247510	Biellette - Stange Biela - Rod Biella -				1																
54	484702	Vis CHc,M 4- 25-10.9-ZN5/NOIR - Schraube Tornillo - Screw Vite -				1																
55	485980	Ecrou H,FR M 4 C 8 ZN - Mutter Tuerca - Nut Dado -				1																

22/03/2006

Catalogue : 547845

ELECTRICITE (Détails)
ELEKTRIZITÄT (Einzelteile)
ELECTRICIDAD (Detalles)
ELECTRICITY (Details)
ELETTRICO (Dettaglio)

Qté-Menge-Cant-Qty-Q.ta | 11 CB 475 | M

1-MLT630 T
2-
3-
4-MLT634 120 LSU
5-
6-
7-MLT731 T LSU
8-MT732

Rep Hinw Fig Item Rif	Numéro Teil-Nr Numero Part-Nr Part-Nr	Désignation Bezeichnung Descripcion Description Descrizione	1	2	3	4	5	6	7	8	9	10	11	12	13	14	15	16	17	18	19	20
56	249209	Collier - Spannschelle Abrazadera - Clamp Fascetta -	1			1			1	1												
57	29469	Rondelle M 6 ZN - Unterlegscheibe Arandela - Washer Rondella -	1			1			1	1												
58	50896	Vis H,M 6- 10-8.8-ZN5/C - Schraube Tornillo - Screw Vite -	1			1			1	1												
59	21981	Collier - Spannschelle Abrazadera - Clamp Fascetta -	2			2			2	2												
60	249559	Faisceau potentiomètre - Kabelbaum Potentiometer Haz potenciómetro - Potentiometer harness Cavo potenziometro -				1																

11 CB 718

A PARTIR DE LA MACHINE
AB DER MASCHINE
A PARTIR DE LA MAQUINA
FROM MACHINE
A PARTIR DA MACCHINA
N°: 213256

ELECTRICITE (Détails)
ELEKTIZITÄT (Einzelheiten)
ELECTRICIDAD (Detalles)
ELECTRICITY (Details)
ELETTRICO (Dettaglio)

1- MLT 630 Turbo
4- MLT 634 120 LSU
7- MLT 731 Turbo LSU
8- MT 732

Fixation des faisceaux
Befestigung die kabelstrangs
Fijacion de haz
Wiring harness fastening
Fissazione dei fascio

★ SUIVANT MONTAGE
NACH MONTAGE
SEGUN MONTAJE
AS MOUNTING
SECONDO MONTAGGIO

◇ SAUF POUR - NICHT FUR
EXCEPTO PARA - EXCEPT FOR
TRANNE PER
MT ...

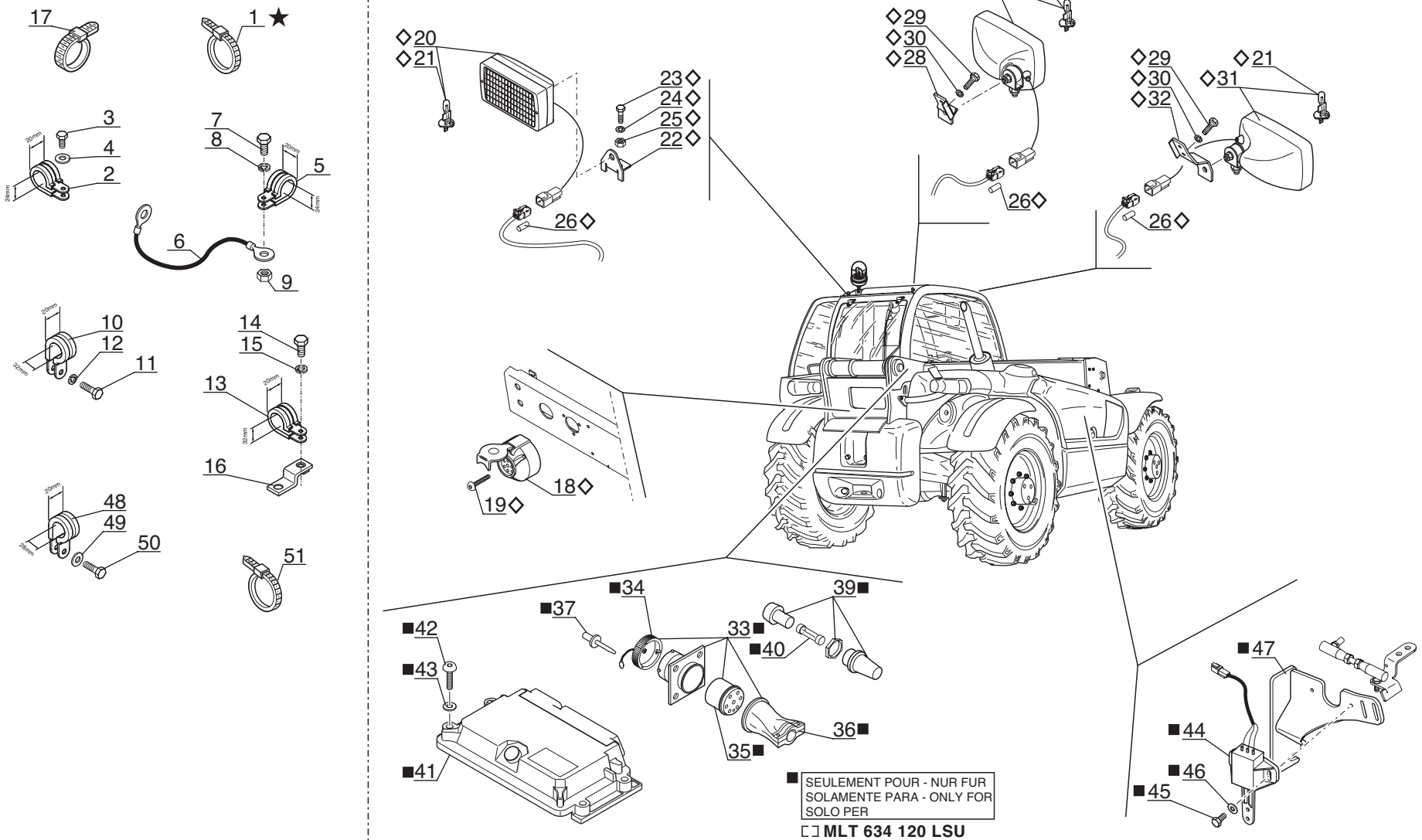

■ SEULEMENT POUR - NUR FUR
SOLAMENTE PARA - ONLY FOR
SOLO PER
MLT 634 120 LSU

P.A.O. illus

22 / 09 / 06

Catalogue : 547845

1

ELECTRICITE (Détails)
ELEKTRIZITÄT (Einzelteile)
ELECTRICIDAD (Detalles)
ELECTRICITY (Details)
ELETTRICO (Dettaglio)

Qté-Menge-Cant-Qty-Q.ta | 11 CB 718 | M

1-MLT630 T
2-
3-
4-MLT634 120 LSU
5-
6-
7-MLT731 T LSU
8-MT732

Rep Hinw Fig Item Rif	Numéro Teil-Nr Numero Part-Nr Part-Nr	Désignation Bezeichnung Descripcion Description Descrizione	1	2	3	4	5	6	7	8	9	10	11	12	13	14	15	16	17	18	19	20
1	21980	Collier - Spannschelle Abrazadera - Clamp Fascetta -	4			4			4													
2	86506	Collier - Spannschelle Abrazadera - Clamp Fascetta -	1			1			1	1												
3	50896	Vis H,M 6- 10-8.8-ZN5/C - Schraube Tornillo - Screw Vite -	1			1			1	1												
4	29469	Rondelle M 6 ZN - Unterlegscheibe Arandela - Washer Rondella -	1			1			1	1												
5	86506	Collier - Spannschelle Abrazadera - Clamp Fascetta -	1			1			1	1												
6	245599	Câble - Kabel Cable - Cable Cavo -	1			1			1	1												
7	57446	Vis H,M 8- 25-8.8-ZN8/C - Schraube Tornillo - Screw Vite -	1			1			1	1												
8	42325	Rondelle W 8 ZN - Unterlegscheibe Arandela - Washer Rondella -	1			1			1	1												
9	58528	Ecrou H ,M 8 ZN - Mutter Tuerca - Nut Dado -	1			1			1	1												
10	175751	Collier - Spannschelle Abrazadera - Clamp Fascetta -	1			1			1	1												
11	42347	Vis H,M 8- 20-8.8-ZN8/C - Schraube Tornillo - Screw Vite -	1			1			1	1												

+

22/09/2006

2

Catalogue : 547845

ELECTRICITE (Détails)
ELEKTRIZITÄT (Einzelteile)
ELECTRICIDAD (Detalles)
ELECTRICITY (Details)
ELETTRICO (Dettaglio)

Qté-Menge-Cant-Qty-Q.ta | **11 CB 718** | **M**

1-MLT630 T
2-
3-
4-MLT634 120 LSU
5-
6-
7-MLT731 T LSU
8-MT732

Rep Hinw Fig Item Rif	Numéro Teil-Nr Numero Part-Nr Part-Nr	Désignation Bezeichnung Descripcion Description Descrizione	1	2	3	4	5	6	7	8	9	10	11	12	13	14	15	16	17	18	19	20
12	42325	Rondelle W 8 ZN - Unterlegscheibe Arandela - Washer Rondella -	1			1			1	1												
13	175751	Collier - Spannschelle Abrazadera - Clamp Fascetta -	1			1			1	1												
14	54951	Vis H,M 8- 16-8.8-ZN8/C - Schraube Tornillo - Screw Vite -	1			1			1	1												
15	42325	Rondelle W 8 ZN - Unterlegscheibe Arandela - Washer Rondella -	1			1			1	1												
16	232731	Support - Träger Soporte - Bracket Supporto -	1			1			1	1												
17	164856	Collier - Spannschelle Abrazadera - Clamp Fascetta -	10			10			10	10												
18	166347	Prise électrique - Steckkontakt Toma de corriente - Connector Presa -	1			1			1													
19	206082	Vis CHc,M 5- 35 zinguée noire - Schraube Tornillo - Screw Vite -	3			3			3													
20	223595	Phare de travail - Arbeiten scheinwerfer Faro de trabajo - Working headlight Faro di lavaro -	1			1			1													
21	466247	Ampoule - Birne Bombilla - Bulb Lampadina -	X			X			X													
22	225925	Support phare de travail - Arbeiten scheinwerfer träger Soporte faro de trabajo - Working headlight bracket Supporto faro di livaro -	1			1			1													

+

1-MLT630 T
2-
3-
4-MLT634 120 LSU
5-
6-
7-MLT731 T LSU
8-MT732

Rep Hinw Fig Item Rif	Numéro Teil-Nr Numero Part-Nr Part-Nr	Désignation Bezeichnung Descripcion Description Descrizione	1	2	3	4	5	6	7	8	9	10	11	12	13	14	15	16	17	18	19	20
23	60360	Vis H,M10- 16-8.8-ZN8/C - Schraube Tornillo - Screw Vite -	1			1			1													
24	42232	Rondelle W10 ZN - Unterlegscheibe Arandela - Washer Rondella -	1			1			1													
25	56354	Ecrou H ,M10 zingué - Mutter Tuerca - Nut Dado -	1			1			1													
26	228735	Gaine thermorétractable - Wärmverminderbar hülle Funda aislante termoretractable Heat-shrinkable sheath Guaina termoretraibile -	3			3			3													
27	223596	Phare de travail - Arbeiten scheinwerfer Faro de trabajo - Working headlight Faro di lavaro -	1			1			1													
28	226198	Support phare de travail - Arbeiten scheinwerfer träger Soporte faro de trabajo - Working headlight bracket Supporto faro di livaro -	1			1			1													
29	236381	Vis H,M 6- 14-8.8-ZN/5C - Schraube Tornillo - Screw Vite -	2			2			2													
30	42316	Rondelle W 6 ZN - Unterlegscheibe Arandela - Washer Rondella -	2			2			2													
31	223595	Phare de travail - Arbeiten scheinwerfer Faro de trabajo - Working headlight Faro di lavaro -	1			1			1													
32	226199	Support phare de travail - Arbeiten scheinwerfer träger Soporte faro de trabajo - Working headlight bracket Supporto faro di livaro -	1			1			1													
33	603292	Prise de connexion - Gerätesteckdose Toma de conexión - Connection test Presa di connessione -				1																

Catalogue : 547845

ELECTRICITE (Détails)
ELEKTRIZITÄT (Einzelteile)
ELECTRICIDAD (Detalles)
ELECTRICITY (Details)
ELETTRICO (Dettaglio)

Qté-Menge-Cant-Qty-Q.ta | 11 CB 718 | M

1-MLT630 T
2-
3-
4-MLT634 120 LSU
5-
6-
7-MLT731 T LSU
8-MT732

Rep Hinw Fig Item Rif	Numéro Teil-Nr Numero Part-Nr Part-Nr	Désignation Bezeichnung Descripcion Description Descrizione	1	2	3	4	5	6	7	8	9	10	11	12	13	14	15	16	17	18	19	20
34	603192	Couvercle - Deckel Tapadera - Cover Coperchio -				1																
35	603190	Support broches - Träger Soporte - Bracket Supporto -				1																
36	603189	Manchon d'étanchéité - Muffe Manguito - Coupling Manicotto -				1																
37	163658	Rivet Ø 3,2 x 8 - Niete Remache - Rivet Rivetto -				5																
39	187163	Porte fusible - Lichtsicherunghalter Portafusible - Fuse holder Supporto fusibile -				1																
40	237279	Fusible - Lichtsicherung Fusible - Fuse Fusibile -				1																
41	253157	Boîtier électronique - Elektronenkasten Caja electrónica - Black box Scatola -				1																
42	190732	Vis CBHc,M 6- 25-ZN - Schraube Tornillo - Screw Vite -				4																
43	189857	Rondelle M 6 ZN PASS.NOIRE - Unterlegscheibe Arandela - Washer Rondella -				4																
44	249559	Faisceau potentiomètre - Kabelbaum Potentiometer Haz potenciómetro - Potentiometer harness Cavo potenziometro -				1																
45	167981	Vis H,M 4- 10-8.8-ZN5/C - Schraube Tornillo - Screw Vite -				2																

Catalogue : 547845

ELECTRICITE (Détails)
ELEKTRIZITÄT (Einzelteile)
ELECTRICIDAD (Detalles)
ELECTRICITY (Details)
ELETTRICO (Dettaglio)

Qté-Menge-Cant-Qty-Q.ta | 11 CB 718 | M

1-MLT630 T
2-
3-
4-MLT634 120 LSU
5-
6-
7-MLT731 T LSU
8-MT732

Rep Hinw Fig Item Rif	Numéro Teil-Nr Numero Part-Nr Part-Nr	Désignation Bezeichnung Descripcion Description Descrizione	1	2	3	4	5	6	7	8	9	10	11	12	13	14	15	16	17	18	19	20
46	28988	Rondelle M 4 ZN - Unterlegscheibe Arandela - Washer Rondella -				2																
47	248050	Support - Träger Soporte - Bracket Supporto -				1																
48	249209	Collier - Spannschelle Abrazadera - Clamp Fascetta -	1			1			1	1												
49	29469	Rondelle M 6 ZN - Unterlegscheibe Arandela - Washer Rondella -	1			1			1	1												
50	50896	Vis H,M 6- 10-8.8-ZN5/C - Schraube Tornillo - Screw Vite -	1			1			1	1												
51	21981	Collier - Spannschelle Abrazadera - Clamp Fascetta -	2			2			2	2												

22/09/2006

11 CC 104

1er MONTAGE
1ste MONTAGE
1ro MONTAJE
1st MOUNTING
1mo MONTAGGIO

GRIS - GRAU - GRIS
GREY - GRIGI

ELECTRICITE (Poste de conduite)
ELEKTRIZITÄT (Fahrerstand)
ELECTRICIDAD (Puesto del conductor)
ELECTRICITY (Cab structure)
ELECTRICO (Posto di pilotaggio)

1- MLT 630 Turbo
4- MLT 634 120 LSU
7- MLT 731 Turbo LSU

○ SEULEMENT POUR ANGLETERRE
NUR FUR ENGLAND
SOLAMENTE PARA INGLATERRA
ONLY FOR ENGLAND
SOLAMENTE PER INGHILTERRA

● SAUF POUR ANGLETERRE
NICHT FUR ENGLAND
EXCEPTO PARA INGLATERRA
EXCEPT FOR ENGLAND
SALVO PER INGHILTERRA

★ OPTION
OPCION
OPZIONALE

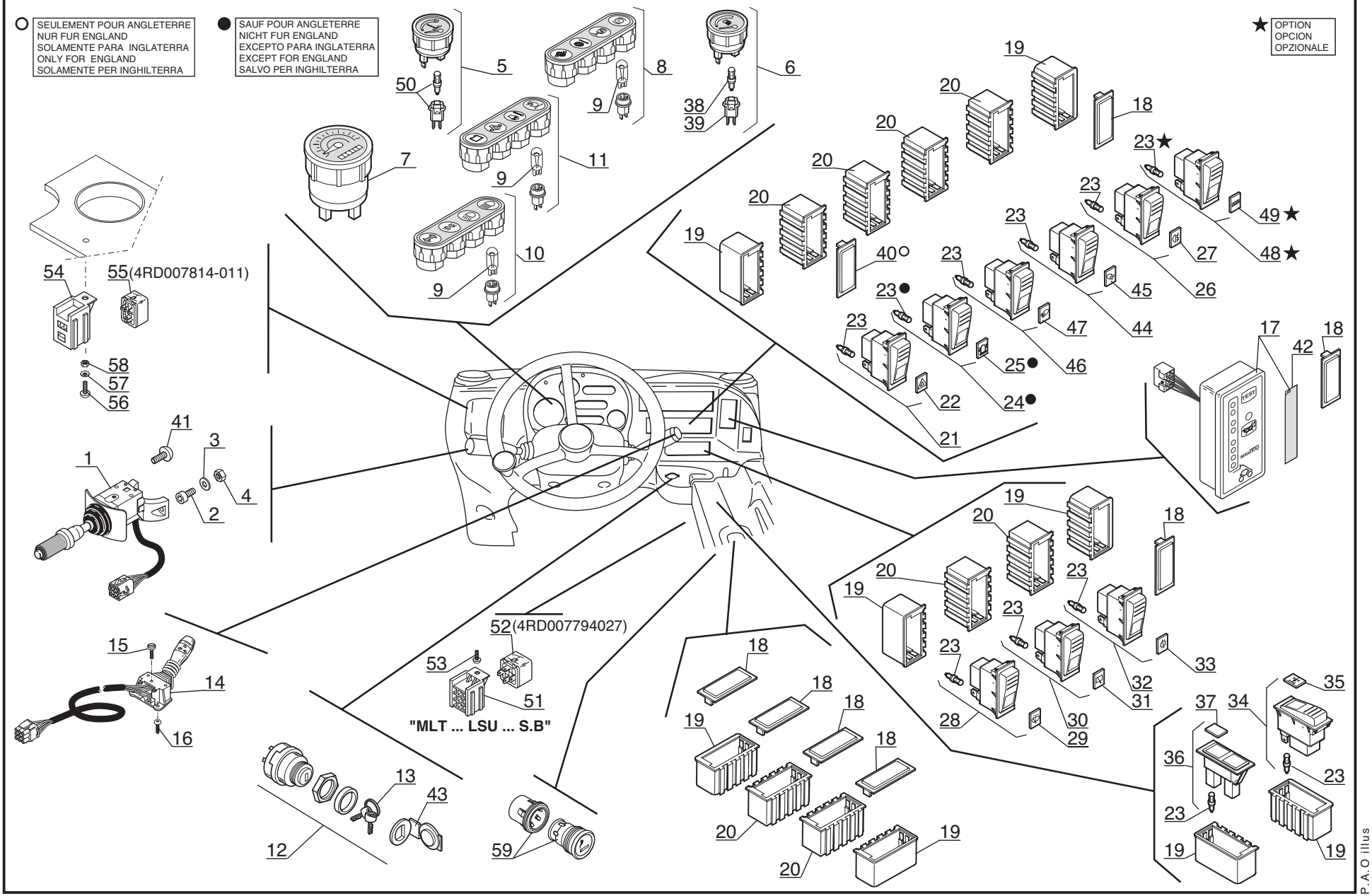

P.A.O illus

21 / 03 / 06

Catalogue : 547845

1

ELECTRICITE (Poste de conduite)
ELEKTRIZITÄT (Fahrerstand)
ELECTRICIDAD (Puesto del conductor)
ELECTRICITY (Cab structure)
ELETTRICO (Posto di pilotaggio)

Qté-Menge-Cant-Qty-Q.ta | 11 CC | 104 | M

1-MLT630 T
2-
3-
4-MLT634 120 LSU
5-
6-
7-MLT731 T LSU
8-MT732

Rep Hinw Fig Item Rif	Numéro Teil-Nr Numero Part-Nr Part-Nr	Désignation Bezeichnung Descripcion Description Descrizione	1	2	3	4	5	6	7	8	9	10	11	12	13	14	15	16	17	18	19	20
1	234956	Inverseur de marche - Umsteuergetriebe Inversor de marcha - Reversing gears Invertitore di marcia -	1			1			1													
2	5323	Vis CHc,M 5- 16-8.8-ZN5/C - Schraube Tornillo - Screw Vite -	2			2			2													
3	28959	Rondelle M 5 ZN - Unterlegscheibe Arandela - Washer Rondella -	2			2			2													
4	54232	Ecrou H ,M 5 ZN - Mutter Tuerca - Nut Dado -	2			2			2													
5	243441	Indicateur température d'eau - Wasser temperatür schalter Indicador temperatura de agua - Water temperature switch Indicatore temperatura acqua -	1			1			1													
6	223872	Indicateur niveau carburant - Kraftstoffstandschalter Indicador nivel carburante - Fuel level switch Indicatore livello carburante -	1			1			1													
7	236820	Horamètre - Stundenzähler Horametro - Hour recorder Tachimetro -	1			1			1													
8	223870	Tableau des voyants - Leuchtzeichenenbrett Tablero de indicator - Warning light's panel Quadro delle spie luminose -	1			1			1													
9	563793	Ampoule - Birne Bombilla - Bulb Lampadina -	X			X			X													
10	223871	Tableau des voyants - Leuchtzeichenenbrett Tablero de indicator - Warning light's panel Quadro delle spie luminose -	1			1			1													
11	223869	Tableau des voyants - Leuchtzeichenenbrett Tablero de indicator - Warning light's panel Quadro delle spie luminose -	1			1			1													

3/10/2006

2

Catalogue : 547845

ELECTRICITE (Poste de conduite)
ELEKTRIZITÄT (Fahrerstand)
ELECTRICIDAD (Puesto del conductor)
ELECTRICITY (Cab structure)
ELETTRICO (Posto di pilotaggio)

Qté-Menge-Cant-Qty-Q.ta | 11 CC | 104 | M

1-MLT630 T
2-
3-
4-MLT634 120 LSU
5-
6-
7-MLT731 T LSU
8-MT732

Rep Hinw Fig Item Rif	Numéro Teil-Nr Numero Part-Nr Part-Nr	Désignation Bezeichnung Descripcion Description Descrizione	1	2	3	4	5	6	7	8	9	10	11	12	13	14	15	16	17	18	19	20
12	184817	Contacteur à clé - Zündschalter Contactor a llave - Ignition switch Interrutore chiave -	1			1			1													
13	184818	Clé de contact - Schlüssel Llave de contact - Key Chiave -	1			1			1													
14	233919	Commutateur d'éclairage - Beleuchtungschalter Conmutador de luces - Lighting switch Commutatore di illuminazione -	1			1			1													
15	192041	Vis CLS, ST 3,5- 9,5-F-ZN12/C- Schraube Tornillo - Screw Vite -	1			1			1													
16	79533	Vis CBHc,M 5- 10-10.9-ZN5/NOIR- Schraube Tornillo - Screw Vite -	2			2			2													
17	235441	Tableau de sécurité - Sicherungenbrett Tablero de seguridad - Security panel Quadro di securezza -	1			1			1													
18	224775	Obturateur - Stopfen Obturador - Plug Tappo -	7			7			7													
19	224774	Support interrupteur - Schalter träger Soporte interruptor - Switch bracket Supporto interruttore -	8			8			8													
20	224773	Support interrupteur - Schalter träger Soporte interruptor - Switch bracket Supporto interruttore -	8			8			8													
21	224767	Interrupteur feu de détresse - Warnlight schalter Interruptor luz de emergencia - Warning light switch Interruttore di luci di posizione	1			1			1													
22	563796	Lentille - Linse Lente - Lens Vetrino -	1			1			1													

Catalogue : 547845

ELECTRICITE (Poste de conduite)
ELEKTRIZITÄT (Fahrerstand)
ELECTRICIDAD (Puesto del conductor)
ELECTRICITY (Cab structure)
ELETTRICO (Posto di pilotaggio)

Qté-Menge-Cant-Qty-Q.ta | 11 CC | 104 | M

1-MLT630 T
2-
3-
4-MLT634 120 LSU
5-
6-
7-MLT731 T LSU
8-MT732

Rep Hinw Fig Item Rif	Numéro Teil-Nr Numero Part-Nr Part-Nr	Désignation Bezeichnung Descripcion Description Descrizione	1	2	3	4	5	6	7	8	9	10	11	12	13	14	15	16	17	18	19	20
23	170836	Ampoule - Birne Bombilla - Bulb Lampadina -	X			X			X													
24	224768	Interrupteur feu tournant - Schalter Rundumleuchte Interruptor luz giratoria - Revolving light switch Interruttore lameggiante -	1			1			1													
25	563797	Lentille - Linse Lente - Lens Vetrino -	1			1			1													
26	224769	Interrupteur phare brouillard - Nebellampe schalter Interruptor luz de niebla - Fog light switch Interruttore faro antinebbia -	1			1			1													
27	563813	Lentille - Linse Lente - Lens Vetrino -	1			1			1													
28	224766	Interrupteur essuie-glace + Lave glace Scheibenwisher schalter + Scheibenwashanlage Interruptor limpiaparabrisas + Lavaparabrisas Windshield-wiper switch + Windscren washer Interruttore tergicristallo + Lavacristalli	1			1			1													
29	563798	Lentille - Linse Lente - Lens Vetrino -	1			1			1													
30	224765	Interrupteur essuie-glace arrière + toit Hinten scheibenwischer schalter + dach Interruptor limpiaparabrisas trasera + techo Rear windshield-wiper switch + roof Interruttore tergiscristallo posteriore + tetto	1			1			1													
31	563799	Lentille - Linse Lente - Lens Vetrino -	1			1			1													
32	224763	Interrupteur coup. transmission Getriebe trenn schalter Interruptor corte transmisión - Transmission cut-off switch Interruttore di arresto trasmissione	1			1			1													

+

3/10/2006

Catalogue : 547845

ELECTRICITE (Poste de conduite)
ELEKTRIZITÄT (Fahrerstand)
ELECTRICIDAD (Puesto del conductor)
ELECTRICITY (Cab structure)
ELETTRICO (Posto di pilotaggio)

Qté-Menge-Cant-Qty-Q.ta | 11 CC | 104 | M

1-MLT630 T
2-
3-
4-MLT634 120 LSU
5-
6-
7-MLT731 T LSU
8-MT732

Rep Hinw Fig Item Rif	Numéro Teil-Nr Numero Part-Nr Part-Nr	Désignation Bezeichnung Descripcion Description Descrizione	1	2	3	4	5	6	7	8	9	10	11	12	13	14	15	16	17	18	19	20
33	563800	Lentille - Linse Lente - Lens Vetrino -	1			1			1													
34	224764	Interrupteur contacteur d'alignement de roue Rader ausrichten transduktor schalter Interruptor contactor de alineamiento de rueda Wheel alignment sensor switch Interruttore di allineamento delle ruote	1			1			1													
35	563795	Lentille - Linse Lente - Lens Vetrino -	1			1			1													
36	224762	Voyant - Leuchtzeichen Indicador - Warning light Spia -	1			1			1													
37	563794	Lentille - Linse Lente - Lens Vetrino -	1			1			1													
38	564082	Ampoule - Birne Bombilla - Bulb Lampadina -	2			2			2													
39	564083	Support - Träger Soporte - Bracket Supporto -	2			2			2													
40	224775	Obturateur - Stopfen Obturador - Plug Tappo -	1			1			1													
41	79533	Vis CBHc,M 5- 10-10.9-ZN5/NOIR- Schraube Tornillo - Screw Vite -	1			1			1													
42	227815	Adhésif - Klebstoff Adhesivo - Adhesive Adesivo -	1			1			1													
43	77522	Capuchon - Kappe Capuchón - Cap Cappuccio -	1			1			1													

Catalogue : 547845

ELECTRICITE (Poste de conduite)
ELEKTRIZITÄT (Fahrerstand)
ELECTRICIDAD (Puesto del conductor)
ELECTRICITY (Cab structure)
ELETTRICO (Posto di pilotaggio)

Qté-Menge-Cant-Qty-Q.ta | 11 CC | 104 | M

1-MLT630 T
2-
3-
4-MLT634 120 LSU
5-
6-
7-MLT731 T LSU
8-MT732

Rep Hinw Fig Item Rif	Numéro Teil-Nr Numero Part-Nr Part-Nr	Désignation Bezeichnung Descripcion Description Descrizione	1	2	3	4	5	6	7	8	9	10	11	12	13	14	15	16	17	18	19	20
44	224931	Interrupteur phare de travail arrière Schalter Arbeitsscheinwerfer hinten Interruptor faro de trabajo trasero Rear working headlight switch Interruttore faro di lavaro posteriore	1			1			1													
45	563802	Lentille - Linse Lente - Lens Vetrino -	1			1			1													
46	232685	Interrupteur phare de travail avant Vorn arbeiten scheinweifer schalter Interruptor faro de trabajo delantero Front working headlight switch Interruttore faro di lavaro anteriore	1			1			1													
47	563801	Lentille - Linse Lente - Lens Vetrino -	1			1			1													
48	224770	Interrupteur désembuage - Entnebelungschalter schalter Interruptor deshielo - Defogging switch Interruttore disappannamento -	1			1			1													
49	563814	Lentille - Linse Lente - Lens Vetrino -	1			1			1													
50	702324	Ampoule avec support - Birne mit träger Bombilla con soporte - Bulb with bracket Lampadina con supporto -	1			1			1													
51	405074	Support relais - Relais träger Soporte relé - Relay bracket Supporto relé -				1			1													
52	231244	Relais - Relais Relé - Relay Centralina rele -				1			1													
53	230853	Vis CBHc,M 5- 8-10.9-ZN5/NOIR- Schraube Tornillo - Screw Vite -				1			1													

3/10/2006

Catalogue : 547845

ELECTRICITE (Poste de conduite)
ELEKTRIZITÄT (Fahrerstand)
ELECTRICIDAD (Puesto del conductor)
ELECTRICITY (Cab structure)
ELETTRICO (Posto di pilotaggio)

Qté-Menge-Cant-Qty-Q.ta | 11 CC | 104 | M

1-MLT630 T
2-
3-
4-MLT634 120 LSU
5-
6-
7-MLT731 T LSU
8-MT732

Rep Hinw Fig Item Rif	Numéro Teil-Nr Numero Part-Nr Part-Nr	Désignation Bezeichnung Descripcion Description Descrizione	1	2	3	4	5	6	7	8	9	10	11	12	13	14	15	16	17	18	19	20
54	603293	Support relais - Relais träger Soporte relé - Relay bracket Supporto relé -	1			1			1													
55	225536	Relais inverseur - Getriebe relais Relé inversor - Reversing relay Relé invertittore -	1			1			1													
56	184036	Vis CBHc,M 5- 16-10.9-ZN5/NOIR- Schraube Tornillo - Screw Vite -	1			1			1													
57	192310	Rondelle JZC 5 CAD.BICH - Unterlegscheibe Arandela - Washer Rondella -	1			1			1													
58	54232	Ecrou H ,M 5 ZN - Mutter Tuerca - Nut Dado -	1			1			1													
59	237370	Allume cigare - Zigarettenanzünder Encendedor - Cigarette lighter Accendi sigari -	1			1			1													

11 CC 170

2ème MONTAGE
2te MONTAGE
2do MONTAJE
2nd MOUNTING
2do MONTAGGIO

BLANC - WEISS - BLANCO
WHITE - BIANCO

ELECTRICITE (Poste de conduite)
ELEKTRIZITÄT (Fahrerstand)
ELECTRICIDAD (Puesto del conductor)
ELECTRICITY (Cab structure)
ELECTRICO (Posto di pilotaggio)

1- MLT 630 Turbo
4- MLT 634 120 LSU
7- MLT 731 Turbo LSU

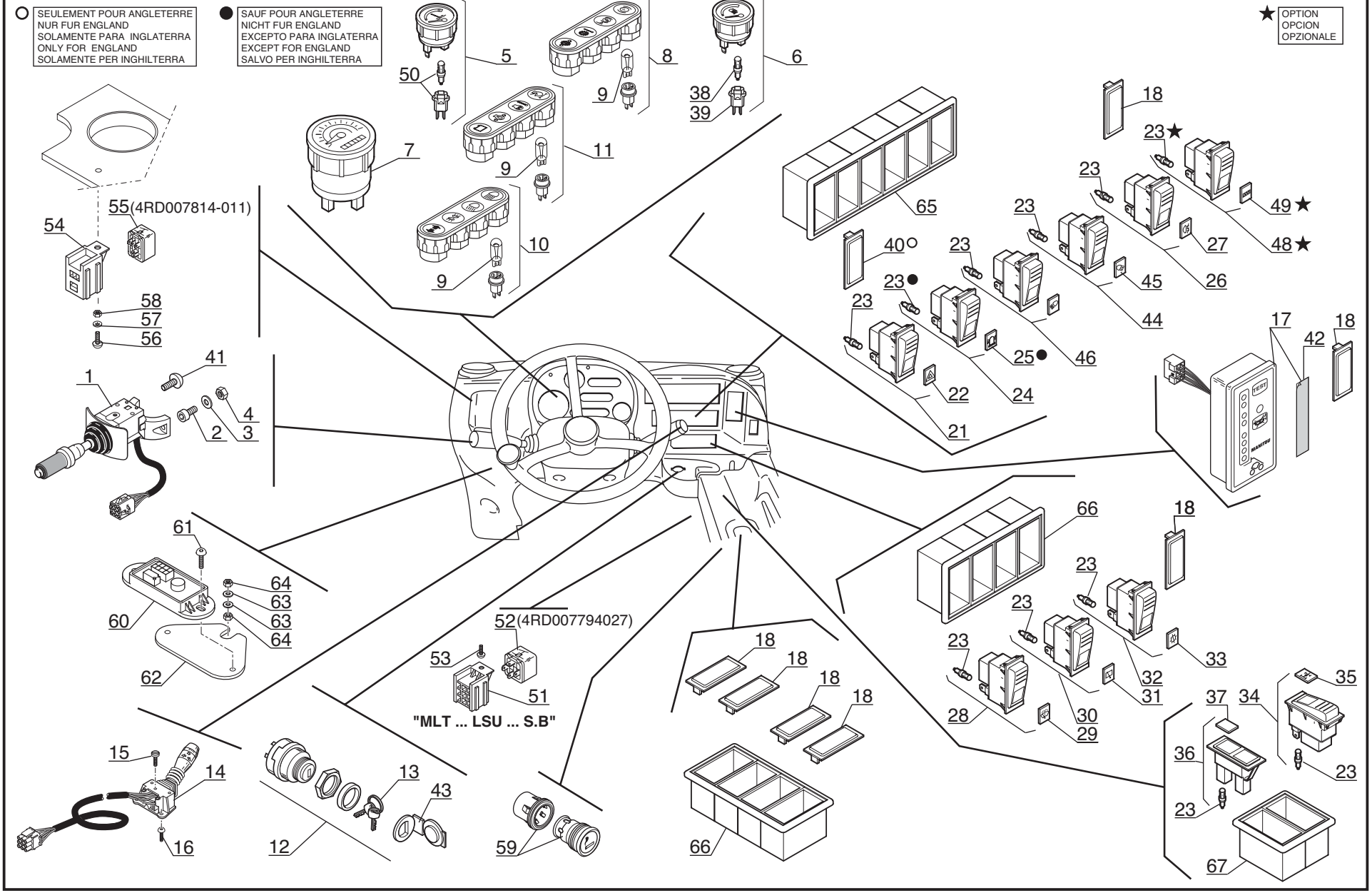

P.A.O illus

21 / 03 / 06

Catalogue : 547845

1

ELECTRICITE (Poste de conduite)
ELEKTRIZITÄT (Fahrerstand)
ELECTRICIDAD (Puesto del conductor)
ELECTRICITY (Cab structure)
ELETTRICO (Posto di pilotaggio)

Qté-Menge-Cant-Qty-Q.ta | 11 CC | 170 | M

1-MLT630 T
2-
3-
4-MLT634 120 LSU
5-
6-
7-MLT731 T LSU
8-MT732

Rep Hinw Fig Item Rif	Numéro Teil-Nr Numero Part-Nr Part-Nr	Désignation Bezeichnung Descripcion Description Descrizione	1	2	3	4	5	6	7	8	9	10	11	12	13	14	15	16	17	18	19	20
1	234956	Inverseur de marche - Umsteuergetriebe Inversor de marcha - Reversing gears Invertitore di marcia -	1			1			1													
2	5323	Vis CHc,M 5- 16-8.8-ZN5/C - Schraube Tornillo - Screw Vite -	2			2			2													
3	28959	Rondelle M 5 ZN - Unterlegscheibe Arandela - Washer Rondella -	2			2			2													
4	54232	Ecrou H ,M 5 ZN - Mutter Tuerca - Nut Dado -	2			2			2													
5	252212	Indicateur température d'eau - Wasser temperatür schalter Indicador temperatura de agua - Water temperature indicator Indicatore temperatura acqua -	1			1			1													
6	252211	Indicateur niveau carburant - Kraftstoffstandschalter Indicador nivel carburante - Fuel level switch Indicatore livello carburante -	1			1			1													
7	252209	Horamètre - Stundenzähler Horametro - Hour recorder Tachimetro -	1			1			1													
8	252214	Tableau des voyants - Leuchtzeichenenbrett Tablero de indicator - Warning light's panel Quadro delle spie luminose -	1			1			1													
9	563793	Ampoule - Birne Bombilla - Bulb Lampadina -	X			X			X													
10	252215	Tableau des voyants - Leuchtzeichenenbrett Tablero de indicator - Warning light's panel Quadro delle spie luminose -	1			1			1													
11	252213	Tableau des voyants - Leuchtzeichenenbrett Tablero de indicator - Warning light's panel Quadro delle spie luminose -	1			1			1													

+

3/10/2006

2

Catalogue : 547845

ELECTRICITE (Poste de conduite)
ELEKTRIZITÄT (Fahrerstand)
ELECTRICIDAD (Puesto del conductor)
ELECTRICITY (Cab structure)
ELETTRICO (Posto di pilotaggio)

Qté-Menge-Cant-Qty-Q.ta | **11 CC** | **170** | **M**

1-MLT630 T
2-
3-
4-MLT634 120 LSU
5-
6-
7-MLT731 T LSU
8-MT732

Rep Hinw Fig Item Rif	Numéro Teil-Nr Numero Part-Nr Part-Nr	Désignation Bezeichnung Descripcion Description Descrizione	1	2	3	4	5	6	7	8	9	10	11	12	13	14	15	16	17	18	19	20
12	184817	Contacteur à clé - Zündschalter Contactor a llave - Ignition switch Interrutore chiave -	1			1			1													
13	184818	Clé de contact - Schlüssel Llave de contact - Key Chiave -	1			1			1													
14	233919	Commutateur d'éclairage - Beleuchtungschalter Conmutador de luces - Lighting switch Commutatore di illuminazione -	1			1			1													
15	192041	Vis CLS, ST 3,5- 9,5-F-ZN12/C- Schraube Tornillo - Screw Vite -	1			1			1													
16	79533	Vis CBHc,M 5- 10-10.9-ZN5/NOIR- Schraube Tornillo - Screw Vite -	2			2			2													
17	253212	Tableau de sécurité - Sicherungenbrett Tablero de seguridad - Security panel Quadro di securezza -	1			1			1													
18	224775	Obturateur - Stopfen Obturador - Plug Tappo -	7			7			7													
21	224767	Interrupteur feu de détresse - Warnlight schalter Interruptor luz de emergencia - Warning light switch Interruttore di luci di posizione	1			1			1													
22	563796	Lentille - Linse Lente - Lens Vetrino -	1			1			1													
23	170836	Ampoule - Birne Bombilla - Bulb Lampadina -	X			X			X													
24	224768	Interrupteur feu tournant - Schalter Rundumleuchte Interruptor luz giratoria - Revolving light switch Interruttore lameggiante -	1			1			1													

3/10/2006

3

ELECTRICITE (Poste de conduite)
ELEKTRIZITÄT (Fahrerstand)
ELECTRICIDAD (Puesto del conductor)
ELECTRICITY (Cab structure)
ELETTRICO (Posto di pilotaggio)

Qté-Menge-Cant-Qty-Q.ta | 11 CC | 170 | M

1-MLT630 T
2-
3-
4-MLT634 120 LSU
5-
6-
7-MLT731 T LSU
8-MT732

Rep Hinw Fig Item Rif	Numéro Teil-Nr Numero Part-Nr Part-Nr	Désignation Bezeichnung Descripcion Description Descrizione	1	2	3	4	5	6	7	8	9	10	11	12	13	14	15	16	17	18	19	20
25	563797	Lentille - Linse Lente - Lens Vetrino -	1			1			1													
26	224769	Interrupteur phare brouillard - Nebellampe schalter Interruptor luz de niebla - Fog light switch Interruttore faro antinebbia -	1			1			1													
27	563813	Lentille - Linse Lente - Lens Vetrino -	1			1			1													
28	224766	Interrupteur essuie-glace + Lave glace Scheibenwisher schalter + Scheibenwashanlage Interruptor limpiaparabrisas + Lavaparabrisas Windshield-wiper switch + Windscren washer Interruttore tergicristallo + Lavacristalli	1			1			1													
29	563798	Lentille - Linse Lente - Lens Vetrino -	1			1			1													
30	224765	Interrupteur essuie-glace arrière + toit Hinten scheibenwischer schalter + dach Interruptor limpiaparabrisas trasera + techo Rear windshield-wiper switch + roof Interruttore tergiscristallo posteriore + tetto	1			1			1													
31	563799	Lentille - Linse Lente - Lens Vetrino -	1			1			1													
32	224763	Interrupteur coup. transmission Getriebe trenn schalter Interruptor corte transmisión - Transmission cut-off switch Interruttore di arresto trasmissione	1			1			1													
33	563800	Lentille - Linse Lente - Lens Vetrino -	1			1			1													
34	224764	Interrupteur contacteur d'alignement de roue Rader ausrichten transduktor schalter Interruptor contactor de alineamiento de rueda Wheel alignment sensor switch Interruttore di allineamento delle ruote	1			1			1													

3/10/2006

Catalogue : 547845

ELECTRICITE (Poste de conduite)
ELEKTRIZITÄT (Fahrerstand)
ELECTRICIDAD (Puesto del conductor)
ELECTRICITY (Cab structure)
ELETTRICO (Posto di pilotaggio)

Qté-Menge-Cant-Qty-Q.ta | 11 CC | 170 | M

1-MLT630 T
2-
3-
4-MLT634 120 LSU
5-
6-
7-MLT731 T LSU
8-MT732

Rep Hinw Fig Item Rif	Numéro Teil-Nr Numero Part-Nr Part-Nr	Désignation Bezeichnung Descripcion Description Descrizione	1	2	3	4	5	6	7	8	9	10	11	12	13	14	15	16	17	18	19	20
35	563795	Lentille - Linse Lente - Lens Vetrino -	1			1			1													
36	224762	Voyant - Leuchtzeichen Indicador - Warning light Spia -	1			1			1													
37	563794	Lentille - Linse Lente - Lens Vetrino -	1			1			1													
38	564082	Ampoule - Birne Bombilla - Bulb Lampadina -	2			2			2													
39	564083	Support - Träger Soporte - Bracket Supporto -	2			2			2													
40	224775	Obturateur - Stopfen Obturador - Plug Tappo -	1			1			1													
41	79533	Vis CBHc,M 5- 10-10.9-ZN5/NOIR- Schraube Tornillo - Screw Vite -	1			1			1													
42	227815	Adhésif - Klebstoff Adhesivo - Adhesive Adesivo -	1			1			1													
43	77522	Capuchon - Kappe Capuchón - Cap Cappuccio -	1			1			1													
44	224931	Interrupteur phare de travail arrière Schalter Arbeitsscheinwerfer hinten Interruptor faro de trabajo trasero Rear working headlight switch Interruttore faro di lavaro posteriore	1			1			1													
45	563802	Lentille - Linse Lente - Lens Vetrino -	1			1			1													

Catalogue : 547845

ELECTRICITE (Poste de conduite)
ELEKTRIZITÄT (Fahrerstand)
ELECTRICIDAD (Puesto del conductor)
ELECTRICITY (Cab structure)
ELETTRICO (Posto di pilotaggio)

Qté-Menge-Cant-Qty-Q.ta | 11 CC | 170 | M

1-MLT630 T
2-
3-
4-MLT634 120 LSU
5-
6-
7-MLT731 T LSU
8-MT732

Rep Hinw Fig Item Rif	Numéro Teil-Nr Numero Part-Nr Part-Nr	Désignation Bezeichnung Descripcion Description Descrizione	1	2	3	4	5	6	7	8	9	10	11	12	13	14	15	16	17	18	19	20
46	232685	Interrupteur phare de travail avant Vorn arbeiten scheinweifer schalter Interruptor faro de trabajo delantero Front working headlight switch Interruttore faro di lavaro anteriore	1			1			1													
47	563801	Lentille - Linse Lente - Lens Vetrino -	1			1			1													
48	224770	Interrupteur désembuage - Entnebelungschalter schalter Interruptor deshielo - Defogging switch Interruttore disappannamento -	1			1			1													
49	563814	Lentille - Linse Lente - Lens Vetrino -	1			1			1													
50	702324	Ampoule avec support - Birne mit träger Bombilla con soporte - Bulb with bracket Lampadina con supporto -	1			1			1													
51	405074	Support relais - Relais träger Soporte relé - Relay bracket Supporto relé -				1			1													
52	231244	Relais - Relais Relé - Relay Centralina rele -				1			1													
53	230853	Vis CBHc,M 5- 8-10.9-ZN5/NOIR- Schraube Tornillo - Screw Vite -				1			1													
54	603293	Support relais - Relais träger Soporte relé - Relay bracket Supporto relé -	1			1			1													
55	225536	Relais inverseur - Getriebe relais Relé inversor - Reversing relay Relé invertittore -	1			1			1													
56	184036	Vis CBHc,M 5- 16-10.9-ZN5/NOIR- Schraube Tornillo - Screw Vite -	1			1			1													

+

3/10/2006

Catalogue : 547845

ELECTRICITE (Poste de conduite)
ELEKTRIZITÄT (Fahrerstand)
ELECTRICIDAD (Puesto del conductor)
ELECTRICITY (Cab structure)
ELETTRICO (Posto di pilotaggio)

Qté-Menge-Cant-Qty-Q.ta | 11 CC | 170 | M

1-MLT630 T
2-
3-
4-MLT634 120 LSU
5-
6-
7-MLT731 T LSU
8-MT732

Rep Hinw Fig Item Rif	Numéro Teil-Nr Numero Part-Nr Part-Nr	Désignation Bezeichnung Descripcion Description Descrizione	1	2	3	4	5	6	7	8	9	10	11	12	13	14	15	16	17	18	19	20
57	192310	Rondelle JZC 5 CAD.BICH - Unterlegscheibe Arandela - Washer Rondella -	1			1			1													
58	54232	Ecrou H ,M 5 ZN - Mutter Tuerca - Nut Dado -	1			1			1													
59	237370	Allume cigare - Zigarettenanzünder Encendedor - Cigarette lighter Accendi sigari -	1			1			1													
60	252261	Module coupure transmission - Getriebe trenn modul Módulo corte transmisión - Transmission cut-off modulus Modulo di arresto trasmissione-	1			1			1													
61	229591	Vis CBHc,M 4- 8-10.9-ZN5C - Schraube Tornillo - Screw Vite -	2			2			2													
62	255853	Support de module - Träger Soporte - Bracket Supporto -	1			1			1													
63	61674	Rondelle M 8 ZN - Unterlegscheibe Arandela - Washer Rondella -	2			2			2													
64	3212	Ecrou Hm, M 8 C05 ZN.C - Mutter Tuerca - Nut Dado -	2			2			2													
65	252217	Support interrupteur - Schalter Träger Soporte interruptor - Switch bracket Supporto interruttore -	1			1			1													
66	252218	Support interrupteur - Schalter Träger Soporte interruptor - Switch bracket Supporto interruttore -	2			2			2													
67	252226	Support interrupteur - Schalter Träger Soporte interruptor - Switch bracket Supporto interruttore -	1			1			1													

11 CC 106

1er MONTAGE
1ste MONTAGE
1ro MONTAJE
1st MOUNTING
1mo MONTAGGIO

GRIS - GRAU - GRIS
GREY - GRIGI

ELECTRICITE (Poste de conduite)
ELEKTRIZITÄT (Fahrerstand)
ELECTRICIDAD (Puesto del conductor)
ELECTRICITY (Cab structure)
ELECTRICO (Posto di pilotaggio)

8- MT 732

○ SEULEMENT POUR ANGLETERRE
NUR FUR ENGLAND
SOLAMENTE PARA INGLATERRA
ONLY FOR ENGLAND
SOLAMENTE PER INGHILTERRA

● SAUF POUR ANGLETERRE
NICHT FUR ENGLAND
EXCEPTO PARA INGLATERRA
EXCEPT FOR ENGLAND
SALVO PER INGHILTERRA

★ OPTION
OPCION
OPZIONALE

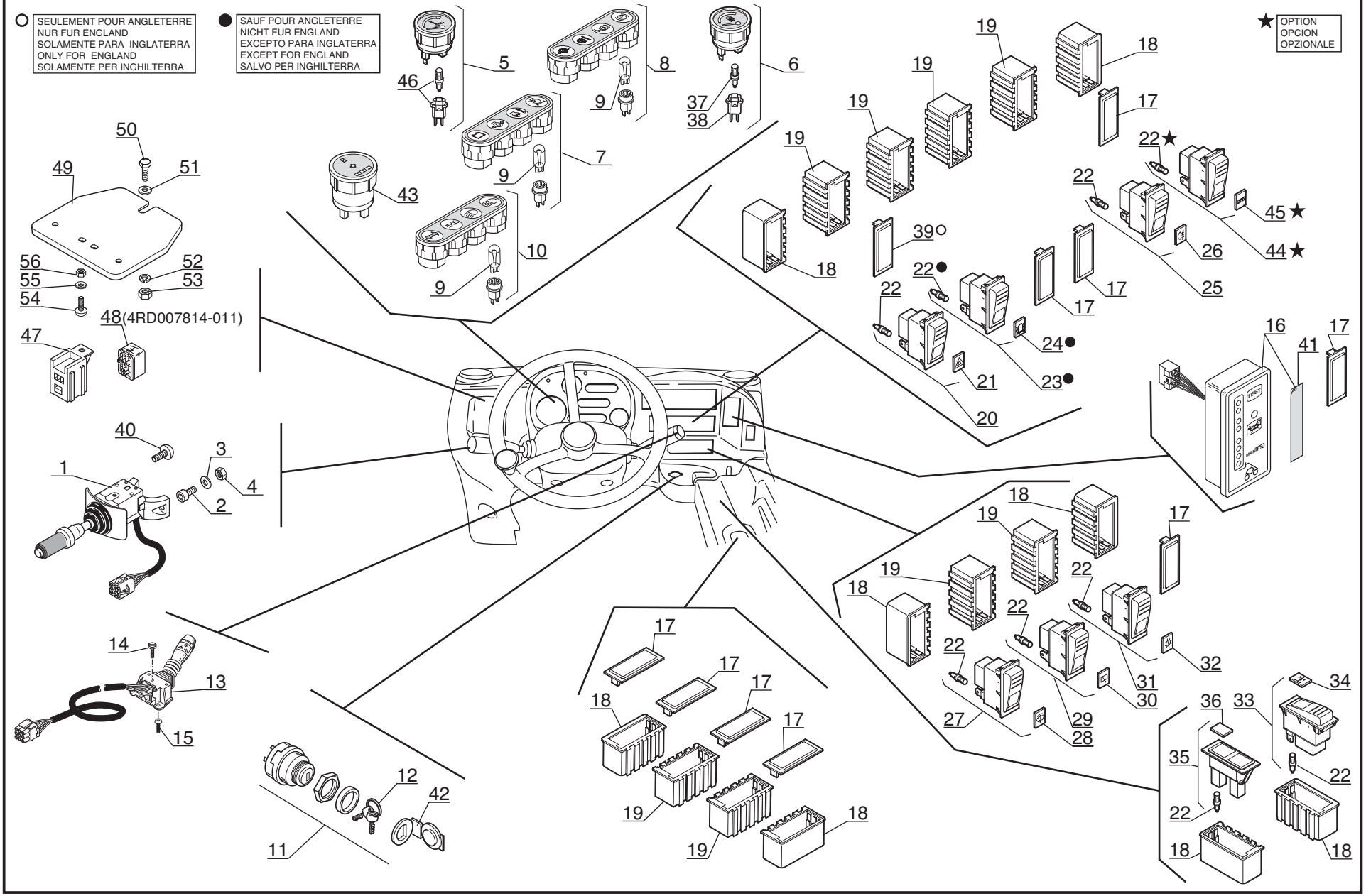

P.A.O illus

21 / 03 / 06

Catalogue : 547845

1

ELECTRICITE (Poste de conduite)
ELEKTRIZITÄT (Fahrerstand)
ELECTRICIDAD (Puesto del conductor)
ELECTRICITY (Cab structure)
ELETTRICO (Posto di pilotaggio)

Qté-Menge-Cant-Qty-Q.ta | 11 CC | 106 | M

1-MLT630 T
2-
3-
4-MLT634 120 LSU
5-
6-
7-MLT731 T LSU
8-MT732

Rep Hinw Fig Item Rif	Numéro Teil-Nr Numero Part-Nr Part-Nr	Désignation Bezeichnung Descripcion Description Descrizione	1	2	3	4	5	6	7	8	9	10	11	12	13	14	15	16	17	18	19	20
1	234956	Inverseur de marche - Umsteuergetriebe Inversor de marcha - Reversing gears Invertitore di marcia -								1												
2	5323	Vis CHc,M 5- 16-8.8-ZN5/C - Schraube Tornillo - Screw Vite -								2												
3	28959	Rondelle M 5 ZN - Unterlegscheibe Arandela - Washer Rondella -								2												
4	54232	Ecrou H ,M 5 ZN - Mutter Tuerca - Nut Dado -								2												
5	243441	Indicateur température d'eau - Wasser temperatür schalter Indicador temperatura de agua - Water temperature switch Indicatore temperatura acqua -								1												
6	223872	Indicateur niveau carburant - Kraftstoffstandschalter Indicador nivel carburante - Fuel level switch Indicatore livello carburante -								1												
7	223869	Tableau des voyants - Leuchtzeichenenbrett Tablero de indicator - Warning light's panel Quadro delle spie luminose -								1												
8	223870	Tableau des voyants - Leuchtzeichenenbrett Tablero de indicator - Warning light's panel Quadro delle spie luminose -								1												
9	563793	Ampoule - Birne Bombilla - Bulb Lampadina -								X												
10	223871	Tableau des voyants - Leuchtzeichenenbrett Tablero de indicator - Warning light's panel Quadro delle spie luminose -								1												
11	184817	Contacteur à clé - Zündschalter Contactor a llave - Ignition switch Interrutore chiave -								1												

+

3/10/2006

Catalogue : 547845

ELECTRICITE (Poste de conduite)
ELEKTRIZITÄT (Fahrerstand)
ELECTRICIDAD (Puesto del conductor)
ELECTRICITY (Cab structure)
ELETTRICO (Posto di pilotaggio)

Qté-Menge-Cant-Qty-Q.ta | 11 CC | 106 | M

1-MLT630 T
2-
3-
4-MLT634 120 LSU
5-
6-
7-MLT731 T LSU
8-MT732

Rep Hinw Fig Item Rif	Numéro Teil-Nr Numero Part-Nr Part-Nr	Désignation Bezeichnung Descripcion Description Descrizione	1	2	3	4	5	6	7	8	9	10	11	12	13	14	15	16	17	18	19	20
12	184818	Clé de contact - Schlüssel Llave de contact - Key Chiave -								1												
13	233919	Commutateur d'éclairage - Beleuchtungschalter Conmutador de luces - Lighting switch Commutatore di illuminazione -								1												
14	192041	Vis CLS, ST 3,5- 9,5-F-ZN12/C- Schraube Tornillo - Screw Vite -								1												
15	79533	Vis CBHc,M 5- 10-10.9-ZN5/NOIR- Schraube Tornillo - Screw Vite -								2												
16	235441	Tableau de sécurité - Sicherungenbrett Tablero de seguridad - Security panel Quadro di securezza -								1												
17	224775	Obturateur - Stopfen Obturador - Plug Tappo -								9												
18	224774	Support interrupteur - Schalter träger Soporte interruptor - Switch bracket Supporto interruttore -								8												
19	224773	Support interrupteur - Schalter träger Soporte interruptor - Switch bracket Supporto interruttore -								8												
20	224767	Interrupteur feu de détresse - Warnlight schalter Interruptor luz de emergencia - Warning light switch Interruttore di luci di posizione								1												
21	563796	Lentille - Linse Lente - Lens Vetrino -								1												
22	170836	Ampoule - Birne Bombilla - Bulb Lampadina -								X												

3

ELECTRICITE (Poste de conduite)
ELEKTRIZITÄT (Fahrerstand)
ELECTRICIDAD (Puesto del conductor)
ELECTRICITY (Cab structure)
ELETTRICO (Posto di pilotaggio)

Qté-Menge-Cant-Qty-Q.ta | 11 CC | 106 | M

1-MLT630 T
2-
3-
4-MLT634 120 LSU
5-
6-
7-MLT731 T LSU
8-MT732

Rep Hinw Fig Item Rif	Numéro Teil-Nr Numero Part-Nr Part-Nr	Désignation Bezeichnung Descripcion Description Descrizione	1	2	3	4	5	6	7	8	9	10	11	12	13	14	15	16	17	18	19	20
23	224768	Interrupteur feu tournant - Schalter Rundumleuchte Interruptor luz giratoria - Revolving light switch Interruttore lameggiante -								1												
24	563797	Lentille - Linse Lente - Lens Vetrino -								1												
25	224769	Interrupteur phare brouillard - Nebellampe schalter Interruptor luz de niebla - Fog light switch Interruttore faro antinebbia -								1												
26	563813	Lentille - Linse Lente - Lens Vetrino -								1												
27	224766	Interrupteur essuie-glace + Lave glace Scheibenwisher schalter + Scheibenwashanlage Interruptor limpiaparabrisas + Lavaparabrisas Windshield-wiper switch + Windscren washer Interruttore tergicristallo + Lavacristalli								1												
28	563798	Lentille - Linse Lente - Lens Vetrino -								1												
29	224765	Interrupteur essuie-glace arrière + toit Hinten scheibenwischer schalter + dach Interruptor limpiaparabrisas trasera + techo Rear windshield-wiper switch + roof Interruttore tergiscristallo posteriore + tetto								1												
30	563799	Lentille - Linse Lente - Lens Vetrino -								1												
31	224763	Interrupteur coup. transmission Getriebe trenn schalter Interruptor corte transmisión - Transmission cut-off switch Interruttore di arresto trasmissione								1												
32	563800	Lentille - Linse Lente - Lens Vetrino -								1												

+

3/10/2006

Catalogue : 547845

ELECTRICITE (Poste de conduite)
ELEKTRIZITÄT (Fahrerstand)
ELECTRICIDAD (Puesto del conductor)
ELECTRICITY (Cab structure)
ELETTRICO (Posto di pilotaggio)

Qté-Menge-Cant-Qty-Q.ta | 11 CC | 106 | M

1-MLT630 T
2-
3-
4-MLT634 120 LSU
5-
6-
7-MLT731 T LSU
8-MT732

Rep Hinw Fig Item Rif	Numéro Teil-Nr Numero Part-Nr Part-Nr	Désignation Bezeichnung Descripcion Description Descrizione	1	2	3	4	5	6	7	8	9	10	11	12	13	14	15	16	17	18	19	20
33	224764	Interrupteur contacteur d'alignement de roue Rader ausrichten transduktor schalter Interruptor contactor de alineamiento de rueda Wheel alignment sensor switch Interruttore di allineamento delle ruote								1												
34	563795	Lentille - Linse Lente - Lens Vetrino -								1												
35	224762	Voyant - Leuchtzeichen Indicador - Warning light Spia -								1												
36	563794	Lentille - Linse Lente - Lens Vetrino -								1												
37	564082	Ampoule - Birne Bombilla - Bulb Lampadina -								2												
38	564083	Support - Träger Soporte - Bracket Supporto -								2												
39	224775	Obturateur - Stopfen Obturador - Plug Tappo -								1												
40	79533	Vis CBHc,M 5- 10-10.9-ZN5/NOIR- Schraube Tornillo - Screw Vite -								1												
41	227815	Adhésif - Klebstoff Adhesivo - Adhesive Adesivo -								1												
42	77522	Capuchon - Kappe Capuchón - Cap Cappuccio -								1												
43	234288	Horamètre - Stundenzähler Horametro - Hour recorder Tachimetro -								1												

+

Catalogue : 547845

ELECTRICITE (Poste de conduite)
ELEKTRIZITÄT (Fahrerstand)
ELECTRICIDAD (Puesto del conductor)
ELECTRICITY (Cab structure)
ELETTRICO (Posto di pilotaggio)

Qté-Menge-Cant-Qty-Q.ta | 11 CC | 106 | M

1-MLT630 T
2-
3-
4-MLT634 120 LSU
5-
6-
7-MLT731 T LSU
8-MT732

Rep Hinw Fig Item Rif	Numéro Teil-Nr Numero Part-Nr Part-Nr	Désignation Bezeichnung Descripcion Description Descrizione	1	2	3	4	5	6	7	8	9	10	11	12	13	14	15	16	17	18	19	20
44	224770	Interrupteur désembuage - Entnebelungschalter schalter Interruptor deshielo - Defogging switch Interruttore disappannamento -								1												
45	563814	Lentille - Linse Lente - Lens Vetrino -								1												
46	702324	Ampoule avec support - Birne mit träger Bombilla con soporte - Bulb with bracket Lampadina con supporto -								1												
47	603293	Support relais - Relais träger Soporte relé - Relay bracket Supporto relé -								1												
48	225536	Relais inverseur - Getriebe relais Relé inversor - Reversing relay Relé invertittore -								1												
49	238477	Support - Träger Soporte - Bracket Supporto -								1												
50	57446	Vis H,M 8- 25-8.8-ZN8/C - Schraube Tornillo - Screw Vite -								1												
51	61674	Rondelle M 8 ZN - Unterlegscheibe Arandela - Washer Rondella -								1												
52	42325	Rondelle W 8 ZN - Unterlegscheibe Arandela - Washer Rondella -								1												
53	58528	Ecrou H ,M 8 ZN - Mutter Tuerca - Nut Dado -								1												
54	184036	Vis CBHc,M 5- 16-10.9-ZN5/NOIR- Schraube Tornillo - Screw Vite -								1												

3/10/2006

Catalogue : 547845

ELECTRICITE (Poste de conduite)
ELEKTRIZITÄT (Fahrerstand)
ELECTRICIDAD (Puesto del conductor)
ELECTRICITY (Cab structure)
ELETTRICO (Posto di pilotaggio)

Qté-Menge-Cant-Qty-Q.ta | 11 CC | 106 | M

1-MLT630 T
2-
3-
4-MLT634 120 LSU
5-
6-
7-MLT731 T LSU
8-MT732

Rep Hinw Fig Item Rif	Numéro Teil-Nr Numero Part-Nr Part-Nr	Désignation Bezeichnung Descripcion Description Descrizione	1	2	3	4	5	6	7	8	9	10	11	12	13	14	15	16	17	18	19	20
55	192310	Rondelle JZC 5 CAD.BICH - Unterlegscheibe Arandela - Washer Rondella -								1												
56	54232	Ecrou H ,M 5 ZN - Mutter Tuerca - Nut Dado -								1												

11 CC 172

2ème MONTAGE
2te MONTAGE
2do MONTAJE
2nd MOUNTING
2do MONTAGGIO

BLANC - WEISS - BLANCO
WHITE - BIANCO

ELECTRICITE (Poste de conduite)
ELEKTRIZITÄT (Fahrerstand)
ELECTRICIDAD (Puesto del conductor)
ELECTRICITY (Cab structure)
ELECTRICO (Posto di pilotaggio)

8- MT 732

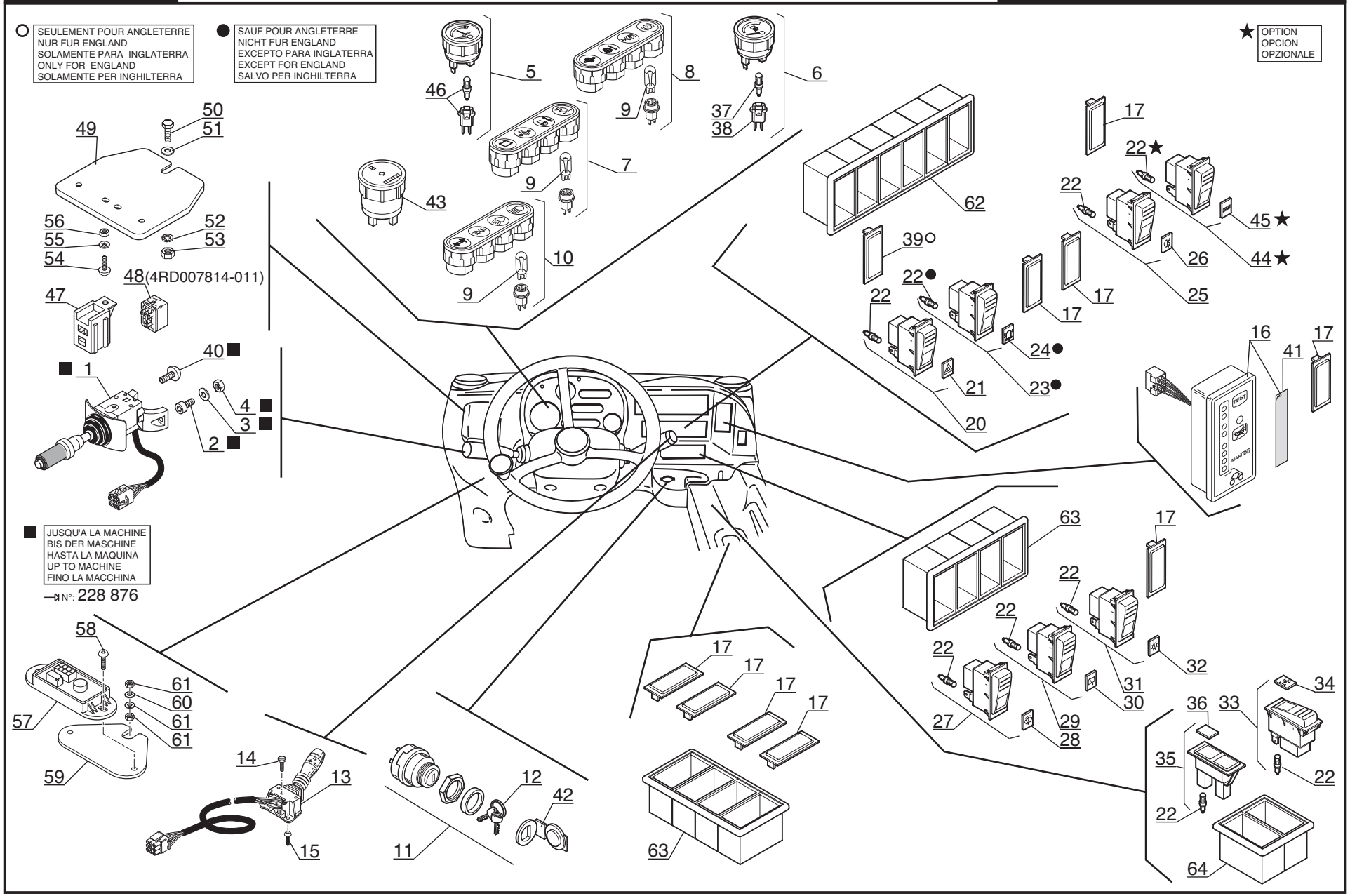

P.A.O illus

02 / 11 / 06

Catalogue : 547845

1

ELECTRICITE (Poste de conduite)
ELEKTRIZITÄT (Fahrerstand)
ELECTRICIDAD (Puesto del conductor)
ELECTRICITY (Cab structure)
ELETTRICO (Posto di pilotaggio)

Qté-Menge-Cant-Qty-Q.ta | 11 CC | 172 | M

1-MLT630 T
2-
3-
4-MLT634 120 LSU
5-
6-
7-MLT731 T LSU
8-MT732

Rep Hinw Fig Item Rif	Numéro Teil-Nr Numero Part-Nr Part-Nr	Désignation Bezeichnung Descripcion Description Descrizione	1	2	3	4	5	6	7	8	9	10	11	12	13	14	15	16	17	18	19	20
1	234956	Inverseur de marche - Umsteuergetriebe Inversor de marcha - Reversing gears Invertitore di marcia -								1												
2	5323	Vis CHc,M 5- 16-8.8-ZN5/C - Schraube Tornillo - Screw Vite -								2												
3	28959	Rondelle M 5 ZN - Unterlegscheibe Arandela - Washer Rondella -								2												
4	54232	Ecrou H ,M 5 ZN - Mutter Tuerca - Nut Dado -								2												
5	252212	Indicateur température d'eau - Wasser temperatür schalter Indicador temperatura de agua - Water temperature indicator Indicatore temperatura acqua -								1												
6	252211	Indicateur niveau carburant - Kraftstoffstandschalter Indicador nivel carburante - Fuel level switch Indicatore livello carburante -								1												
7	252213	Tableau des voyants - Leuchtzeichenenbrett Tablero de indicator - Warning light's panel Quadro delle spie luminose -								1												
8	252214	Tableau des voyants - Leuchtzeichenenbrett Tablero de indicator - Warning light's panel Quadro delle spie luminose -								1												
9	563793	Ampoule - Birne Bombilla - Bulb Lampadina -								X												
10	252215	Tableau des voyants - Leuchtzeichenenbrett Tablero de indicator - Warning light's panel Quadro delle spie luminose -								1												
11	184817	Contacteur à clé - Zündschalter Contactor a llave - Ignition switch Interrutore chiave -								1												

+

3/10/2006

Catalogue : 547845

ELECTRICITE (Poste de conduite)
ELEKTRIZITÄT (Fahrerstand)
ELECTRICIDAD (Puesto del conductor)
ELECTRICITY (Cab structure)
ELETTRICO (Posto di pilotaggio)

Qté-Menge-Cant-Qty-Q.ta | 11 CC | 172 | M

1-MLT630 T
2-
3-
4-MLT634 120 LSU
5-
6-
7-MLT731 T LSU
8-MT732

Rep Hinw Fig Item Rif	Numéro Teil-Nr Numero Part-Nr Part-Nr	Désignation Bezeichnung Descripcion Description Descrizione	1	2	3	4	5	6	7	8	9	10	11	12	13	14	15	16	17	18	19	20
12	184818	Clé de contact - Schlüssel Llave de contact - Key Chiave -								1												
13	233919	Commutateur d'éclairage - Beleuchtungschalter Conmutador de luces - Lighting switch Commutatore di illuminazione -								1												
14	192041	Vis CLS, ST 3,5- 9,5-F-ZN12/C- Schraube Tornillo - Screw Vite -								1												
15	79533	Vis CBHc,M 5- 10-10.9-ZN5/NOIR- Schraube Tornillo - Screw Vite -								2												
16	253212	Tableau de sécurité - Sicherungenbrett Tablero de seguridad - Security panel Quadro di securezza -								1												
17	224775	Obturateur - Stopfen Obturador - Plug Tappo -								9												
20	224767	Interrupteur feu de détresse - Warnlight schalter Interruptor luz de emergencia - Warning light switch Interruttore di luci di posizione								1												
21	563796	Lentille - Linse Lente - Lens Vetrino -								1												
22	170836	Ampoule - Birne Bombilla - Bulb Lampadina -								X												
23	224768	Interrupteur feu tournant - Schalter Rundumleuchte Interruptor luz giratoria - Revolving light switch Interruttore lameggiante -								1												
24	563797	Lentille - Linse Lente - Lens Vetrino -								1												

3

ELECTRICITE (Poste de conduite)
ELEKTRIZITÄT (Fahrerstand)
ELECTRICIDAD (Puesto del conductor)
ELECTRICITY (Cab structure)
ELETTRICO (Posto di pilotaggio)

Qté-Menge-Cant-Qty-Q.ta | 11 CC | 172 | M

1-MLT630 T
2-
3-
4-MLT634 120 LSU
5-
6-
7-MLT731 T LSU
8-MT732

Rep Hinw Fig Item Rif	Numéro Teil-Nr Numero Part-Nr Part-Nr	Désignation Bezeichnung Descripcion Description Descrizione	1	2	3	4	5	6	7	8	9	10	11	12	13	14	15	16	17	18	19	20
25	224769	Interrupteur phare brouillard - Nebellampe schalter Interruptor luz de niebla - Fog light switch Interruttore faro antinebbia -								1												
26	563813	Lentille - Linse Lente - Lens Vetrino -								1												
27	224766	Interrupteur essuie-glace + Lave glace Scheibenwisher schalter + Scheibenwashanlage Interruptor limpiaparabrisas + Lavaparabrisas Windshield-wiper switch + Windscren washer Interruttore tergicristallo + Lavacristalli								1												
28	563798	Lentille - Linse Lente - Lens Vetrino -								1												
29	224765	Interrupteur essuie-glace arrière + toit Hinten scheibenwischer schalter + dach Interruptor limpiaparabrisas trasera + techo Rear windshield-wiper switch + roof Interruttore tergiscristallo posteriore + tetto								1												
30	563799	Lentille - Linse Lente - Lens Vetrino -								1												
31	224763	Interrupteur coup. transmission Getriebe trenn schalter Interruptor corte transmisión - Transmission cut-off switch Interruttore di arresto trasmissione								1												
32	563800	Lentille - Linse Lente - Lens Vetrino -								1												
33	224764	Interrupteur contacteur d'alignement de roue Rader ausrichten transduktor schalter Interruptor contactor de alineamiento de rueda Wheel alignment sensor switch Interruttore di allineamento delle ruote								1												
34	563795	Lentille - Linse Lente - Lens Vetrino -								1												

3/10/2006

Catalogue : 547845

ELECTRICITE (Poste de conduite)
ELEKTRIZITÄT (Fahrerstand)
ELECTRICIDAD (Puesto del conductor)
ELECTRICITY (Cab structure)
ELETTRICO (Posto di pilotaggio)

Qté-Menge-Cant-Qty-Q.ta | 11 CC | 172 | M

1-MLT630 T
2-
3-
4-MLT634 120 LSU
5-
6-
7-MLT731 T LSU
8-MT732

Rep Hinw Fig Item Rif	Numéro Teil-Nr Numero Part-Nr Part-Nr	Désignation Bezeichnung Descripcion Description Descrizione	1	2	3	4	5	6	7	8	9	10	11	12	13	14	15	16	17	18	19	20
35	224762	Voyant - Leuchtzeichen Indicador - Warning light Spia -								1												
36	563794	Lentille - Linse Lente - Lens Vetrino -								1												
37	564082	Ampoule - Birne Bombilla - Bulb Lampadina -								2												
38	564083	Support - Träger Soporte - Bracket Supporto -								2												
39	224775	Obturateur - Stopfen Obturador - Plug Tappo -								1												
40	79533	Vis CBHc,M 5- 10-10.9-ZN5/NOIR- Schraube Tornillo - Screw Vite -								1												
41	227815	Adhésif - Klebstoff Adhesivo - Adhesive Adesivo -								1												
42	77522	Capuchon - Kappe Capuchón - Cap Cappuccio -								1												
43	252210	Horamètre - Stundenzähler Horametro - Hour recorder Tachimetro -								1												
44	224770	Interrupteur désembuage - Entnebelungschalter schalter Interruptor deshielo - Defogging switch Interruttore disappannamento -								1												
45	563814	Lentille - Linse Lente - Lens Vetrino -								1												

Catalogue : 547845

ELECTRICITE (Poste de conduite)
ELEKTRIZITÄT (Fahrerstand)
ELECTRICIDAD (Puesto del conductor)
ELECTRICITY (Cab structure)
ELETTRICO (Posto di pilotaggio)

Qté-Menge-Cant-Qty-Q.ta | 11 CC | 172 | M

1-MLT630 T
2-
3-
4-MLT634 120 LSU
5-
6-
7-MLT731 T LSU
8-MT732

Rep Hinw Fig Item Rif	Numéro Teil-Nr Numero Part-Nr Part-Nr	Désignation Bezeichnung Descripcion Description Descrizione	1	2	3	4	5	6	7	8	9	10	11	12	13	14	15	16	17	18	19	20
46	702324	Ampoule avec support - Birne mit träger Bombilla con soporte - Bulb with bracket Lampadina con supporto -								1												
47	603293	Support relais - Relais träger Soporte relé - Relay bracket Supporto relé -								1												
48	225536	Relais inverseur - Getriebe relais Relé inversor - Reversing relay Relé invertittore -								1												
49	238477	Support - Träger Soporte - Bracket Supporto -								1												
50	57446	Vis H,M 8- 25-8.8-ZN8/C - Schraube Tornillo - Screw Vite -								1												
51	61674	Rondelle M 8 ZN - Unterlegscheibe Arandela - Washer Rondella -								1												
52	42325	Rondelle W 8 ZN - Unterlegscheibe Arandela - Washer Rondella -								1												
53	58528	Ecrou H ,M 8 ZN - Mutter Tuerca - Nut Dado -								1												
54	184036	Vis CBHc,M 5- 16-10.9-ZN5/NOIR- Schraube Tornillo - Screw Vite -								1												
55	192310	Rondelle JZC 5 CAD.BICH - Unterlegscheibe Arandela - Washer Rondella -								1												
56	54232	Ecrou H ,M 5 ZN - Mutter Tuerca - Nut Dado -								1												

3/10/2006

Catalogue : 547845

ELECTRICITE (Poste de conduite)
ELEKTRIZITÄT (Fahrerstand)
ELECTRICIDAD (Puesto del conductor)
ELECTRICITY (Cab structure)
ELETTRICO (Posto di pilotaggio)

Qté-Menge-Cant-Qty-Q.ta | 11 CC | 172 | M

1-MLT630 T
2-
3-
4-MLT634 120 LSU
5-
6-
7-MLT731 T LSU
8-MT732

Rep Hinw Fig Item Rif	Numéro Teil-Nr Numero Part-Nr Part-Nr	Désignation Bezeichnung Descripcion Description Descrizione	1	2	3	4	5	6	7	8	9	10	11	12	13	14	15	16	17	18	19	20
57	252261	Module coupure transmission - Getriebe trenn modul Módulo corte transmisión - Transmission cut-off modulus Modulo di arresto trasmissione-								1												
58	229591	Vis CBHc,M 4- 8-10.9-ZN5C - Schraube Tornillo - Screw Vite -								2												
59	255853	Support de module - Träger Soporte - Bracket Supporto -								1												
60	61674	Rondelle M 8 ZN - Unterlegscheibe Arandela - Washer Rondella -								2												
61	3212	Ecrou Hm, M 8 C05 ZN.C - Mutter Tuerca - Nut Dado -								2												
62	252217	Support interrupteur - Schalter Träger Soporte interruptor - Switch bracket Supporto interruttore -								1												
63	252218	Support interrupteur - Schalter Träger Soporte interruptor - Switch bracket Supporto interruttore -								2												
64	252226	Support interrupteur - Schalter Träger Soporte interruptor - Switch bracket Supporto interruttore -								1												

11 CD 75

ELECTRICITE (Moteur - Transmission)
ELEKTIZITÄT (Motor - Getreibe)
ELECTRICIDAD (Motor - Transmision)
ELECTRICITY (Engine - Transmission)
ELETTRICO (Motore - Trasmissione)

1- MLT 630 Turbo
4- MLT 634 120 LSU
7- MLT 731 Turbo LSU
8- MT 732

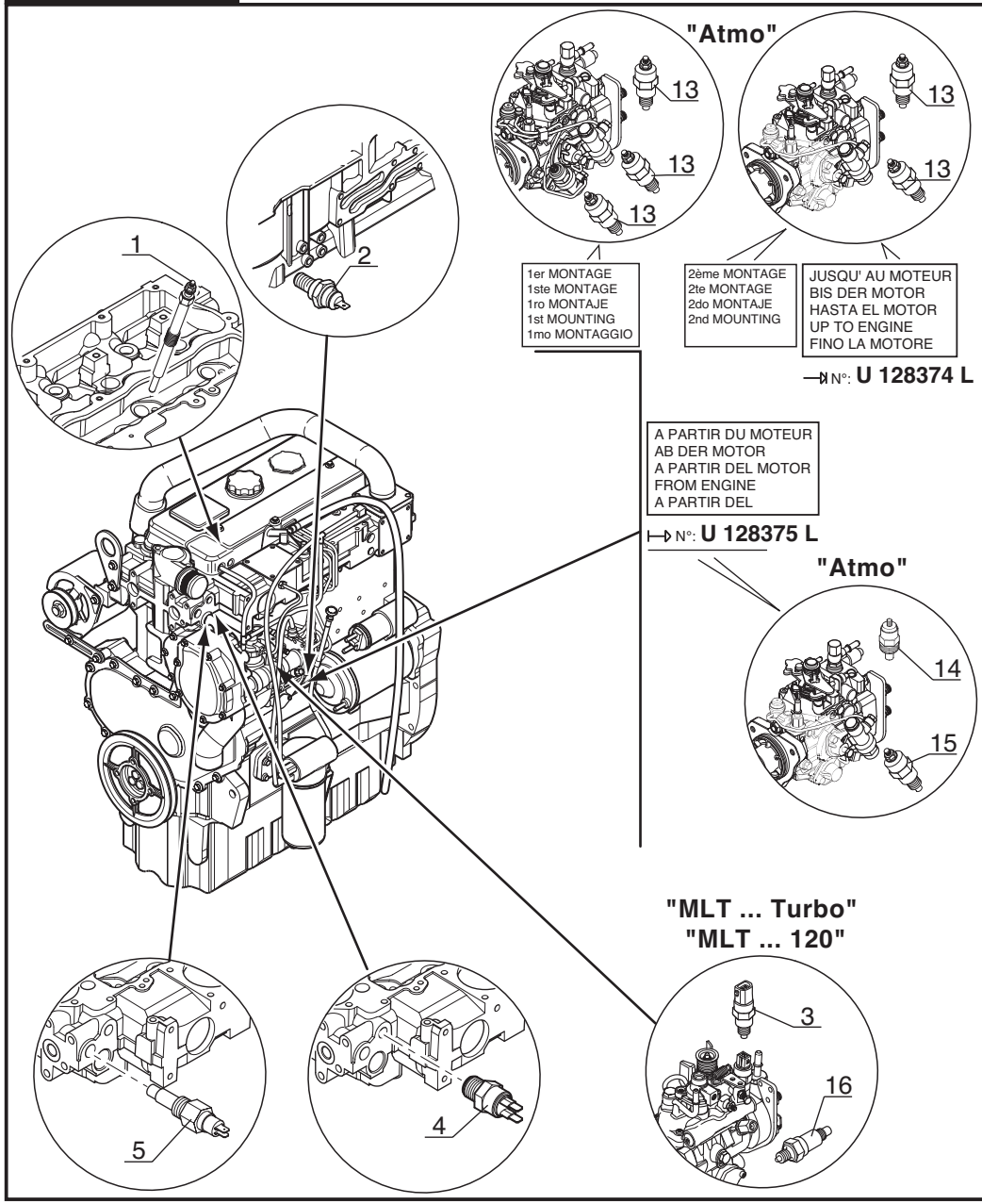

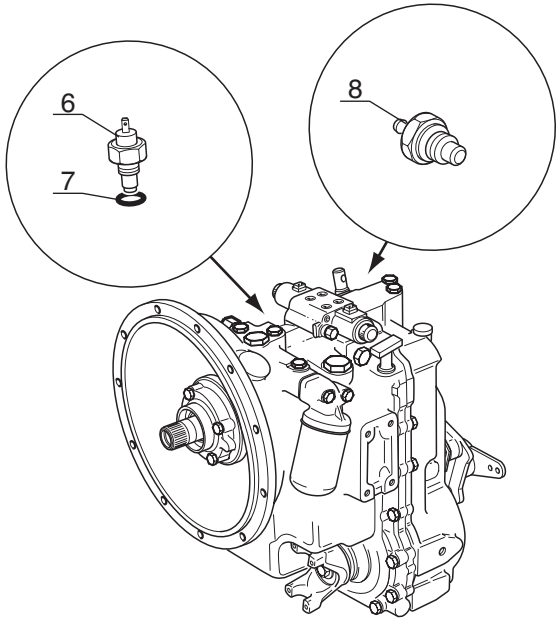

P.A.O. illus

09 / 11 / 06

Catalogue : 547845

1

ELECTRICITE (Moteur - Transmission)
ELEKTRIZITÄT (Motor - Getriebe)
ELECTRICIDAD (Motor - Transmisión)
ELECTRICITY (Engine - Transmission)
ELETTRICO (Motore - Transmissione)

Qté-Menge-Cant-Qty-Q.ta | 11 CD | 75 | M

1-MLT630 T
2-
3-
4-MLT634 120 LSU
5-
6-
7-MLT731 T LSU
8-MT732

Rep Hinw Fig Item Rif	Numéro Teil-Nr Numero Part-Nr Part-Nr	Désignation Bezeichnung Descripcion Description Descrizione	1	2	3	4	5	6	7	8	9	10	11	12	13	14	15	16	17	18	19	20
1	605030	Bougie de préchauffage - Glühkerze Bujía de precalentamiento - Heating plug Termostarter -	4			4			4	4												
2	106389	Mano-contact pression huile moteur Öldruckschalter Motor Mano contacto presión de aceite motor Engine oil pressure switch Interruttore pressione olio motore	1			1			1	1												
3	601673	Electrovalve - Elektroventil Electroválvula - Electrovalve Elettrovalvola -	1			1			1													
4	702283	Sonde de température d'eau - Wasser temperatür transmitte Sonda de temperatura de agua - Water temperature sensor Sonda di temperatura acqua -	1			1			1	1												
5	242774	Sonde de température d'eau - Wasser temperatür transmitte Sonda de temperatura de agua - Water temperature sensor Sonda di temperatura acqua -	1			1			1	1												
6	702388	Sonde de température huile - Ol temperatür transmitter Sonda de temperatura de aceite- Oil temperature sensor Sonda temperatura olio -	1			1			1	1												
7	109657	Joint torique - "0" ring Junta tórica - "0" ring Anello OR -	1			1			1	1												
8	705009	Mano-contact pression huile transmission Ol transmission druckschalter Mano contacto presión de aceite transmisión Transmision oil pressure switch Interruttore pressione olio transmissione	1			1			1	1												
9	702388	Sonde de température huile - Ol temperatür transmitter Sonda de temperatura de aceite- Oil temperature sensor Sonda temperatura olio -																				
10	109657	Joint torique - "0" ring Junta tórica - "0" ring Anello OR -																				

+

25/09/2006

Catalogue : 547845

ELECTRICITE (Moteur - Transmission)
ELEKTRIZITÄT (Motor - Getriebe)
ELECTRICIDAD (Motor - Transmisión)
ELECTRICITY (Engine - Transmission)
ELETTRICO (Motore - Transmissione)

Qté-Menge-Cant-Qty-Q.ta | 11 CD | 75 | M

1-MLT630 T
2-
3-
4-MLT634 120 LSU
5-
6-
7-MLT731 T LSU
8-MT732

Rep Hinw Fig Item Rif	Numéro Teil-Nr Numero Part-Nr Part-Nr	Désignation Bezeichnung Descripcion Description Descrizione	1	2	3	4	5	6	7	8	9	10	11	12	13	14	15	16	17	18	19	20
11	564406	Capteur - Sensor Sensor - Sensor Sónda -																				
12	564407	Joint - Dichtung Junta - Seal Guarnizióne -																				
13	702709	Electrovalve - Elektroventil Electroválvula - Electrovalve Elettrovalvola -								X												
14	702709	Electrovalve - Elektroventil Electroválvula - Electrovalve Elettrovalvola -								1												
15	704984	Electrovalve - Elektroventil Electroválvula - Electrovalve Elettrovalvola -								1												
16	705991	Electrovalve de démarrage - Anlaufelektroventil Electroválvula de arranque - Starting electrovalve Elettrovalvola -	1			1			1													

ELECTRICITE (Adaptation moteur)
ELEKTRIZITÄT (Motor anpassung)
ELECTRICIDAD (Adaptacion motor)
ELECTRICITY (Engine adaptation)
ELECTRICO (Adattamento motore)

1- MLT 630 Turbo
4- MLT 634 120 LSU
7- MLT 731 Turbo LSU
8- MT 732

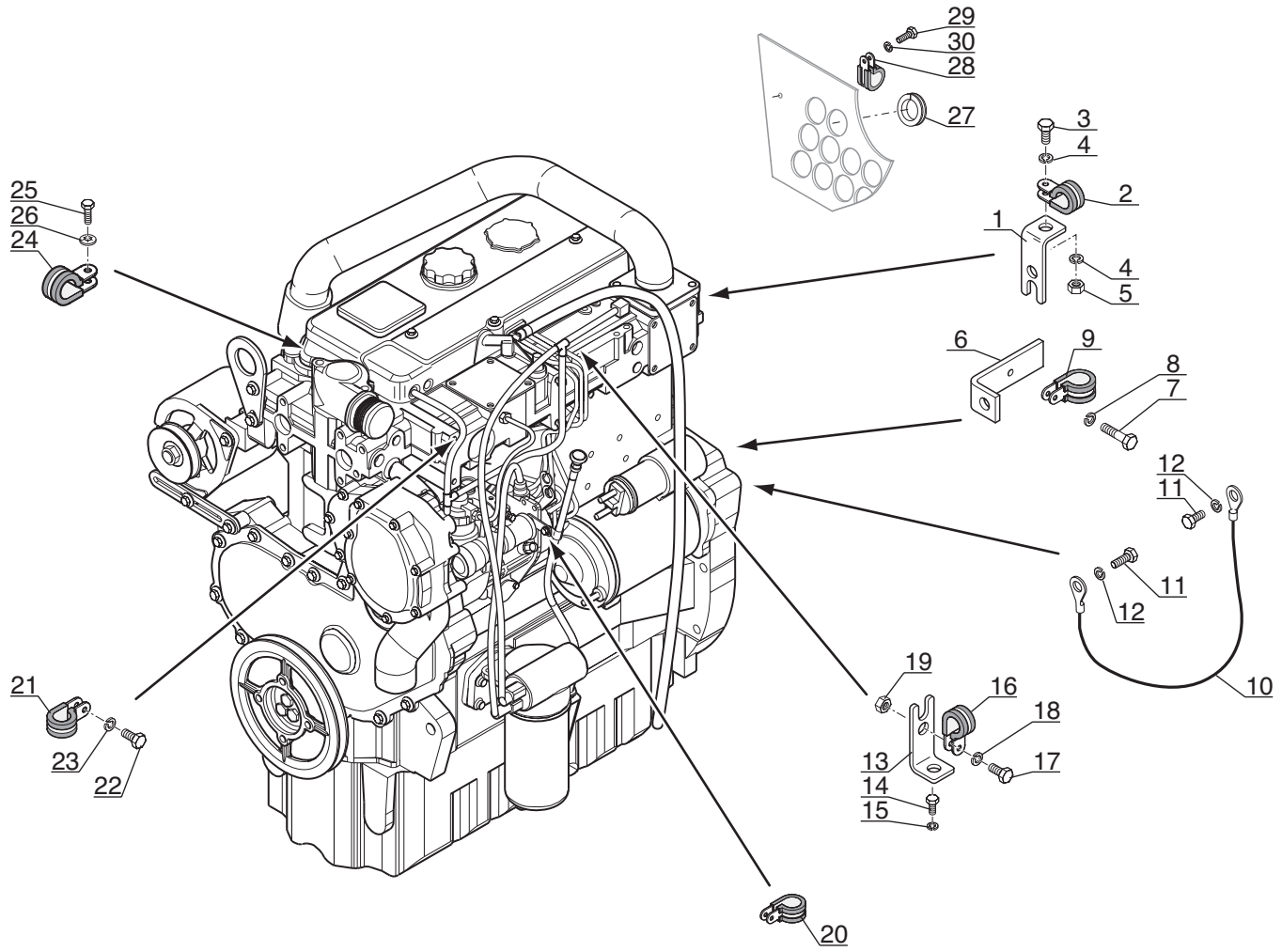

Catalogue : 547845

1

ELECTRICITE (Adaptation moteur)
ELEKTRIZITÄT (Motor anpassung)
ELECTRICIDAD (Adaptación motor)
ELECTRICITY (Engine adaptation)
ELETTRICO (Adattamento motore)

Qté-Menge-Cant-Qty-Q.ta | 11 CF 2 | M

1-MLT630 T
2-
3-
4-MLT634 120 LSU
5-
6-
7-MLT731 T LSU
8-MT732

Rep Hinw Fig Item Rif	Numéro Teil-Nr Numero Part-Nr Part-Nr	Désignation Bezeichnung Descripcion Description Descrizione	1	2	3	4	5	6	7	8	9	10	11	12	13	14	15	16	17	18	19	20
1	243461	Support collier Soporte abrazadera Supporto fascetta	- Klemmeträger - Clamp bracket -	1			1			1	1											
2	249209	Collier Abrazadera Fascetta	- Spannschelle - Clamp -	1			1			1	1											
3	54951	Vis H,M 8- 16-8.8-ZN8/C Tornillo Vite	- Schraube - Screw -	1			1			1	1											
3	57446	Vis H,M 8- 25-8.8-ZN8/C Tornillo Vite	- Schraube - Screw -	1			1			1	1											
4	42325	Rondelle W 8 ZN Arandela Rondella	- Unterlegscheibe - Washer -	2			2			2	2											
5	58528	Ecrou H ,M 8 ZN Tuerca Dado	- Mutter - Nut -	1			1			1	1											
6	229173	Patte de fixation Brida de fijación Flangia di fissaggio	- Befestigung auge - Fastening lug -	1			1			1	1											
7	57446	Vis H,M 8- 25-8.8-ZN8/C Tornillo Vite	- Schraube - Screw -	1			1			1	1											
8	42325	Rondelle W 8 ZN Arandela Rondella	- Unterlegscheibe - Washer -	1			1			1	1											
9	86506	Collier Abrazadera Fascetta	- Spannschelle - Clamp -	1			1			1	1											
10	245605	Câble masse Cable de tierra Cavo di massa	- Massekabel - Earth cable -	1			1			1	1											

+

20/10/2004

2

Catalogue : 547845

ELECTRICITE (Adaptation moteur)
ELEKTRIZITÄT (Motor anpassung)
ELECTRICIDAD (Adaptación motor)
ELECTRICITY (Engine adaptation)
ELETTRICO (Adattamento motore)

Qté-Menge-Cant-Qty-Q.ta | **11 CF** | **2** | **M**

1-MLT630 T
2-
3-
4-MLT634 120 LSU
5-
6-
7-MLT731 T LSU
8-MT732

Rep Hinw Fig Item Rif	Numéro Teil-Nr Numero Part-Nr Part-Nr	Désignation Bezeichnung Descripcion Description Descrizione	1	2	3	4	5	6	7	8	9	10	11	12	13	14	15	16	17	18	19	20
11	54951	Vis H,M 8- 16-8.8-ZN8/C - Schraube Tornillo - Screw Vite -	2			2			2	2												
12	42325	Rondelle W 8 ZN - Unterlegscheibe Arandela - Washer Rondella -	2			2			2	2												
13	243461	Support collier - Klemmeträger Soporte abrazadera - Clamp bracket Supporto fascetta -	1			1			1	1												
14	25713	Vis H,M 6- 16-8.8-ZN5/C - Schraube Tornillo - Screw Vite -	1			1			1	1												
15	42316	Rondelle W 6 ZN - Unterlegscheibe Arandela - Washer Rondella -	1			1			1	1												
16	249209	Collier - Spannschelle Abrazadera - Clamp Fascetta -	1			1			1	1												
17	54951	Vis H,M 8- 16-8.8-ZN8/C - Schraube Tornillo - Screw Vite -	1			1			1	1												
17	57446	Vis H,M 8- 25-8.8-ZN8/C - Schraube Tornillo - Screw Vite -	1			1			1	1												
18	42325	Rondelle W 8 ZN - Unterlegscheibe Arandela - Washer Rondella -	1			1			1	1												
19	58528	Ecrou H ,M 8 ZN - Mutter Tuerca - Nut Dado -	1			1			1	1												
20	238984	Collier - Spannschelle Abrazadera - Clamp Fascetta -	1			1			1	1												

3

Catalogue : 547845

ELECTRICITE (Adaptation moteur)
ELEKTRIZITÄT (Motor anpassung)
ELECTRICIDAD (Adaptación motor)
ELECTRICITY (Engine adaptation)
ELETTRICO (Adattamento motore)

Qté-Menge-Cant-Qty-Q.ta | 11 CF | 2 | M

1-MLT630 T
2-
3-
4-MLT634 120 LSU
5-
6-
7-MLT731 T LSU
8-MT732

Rep Hinw Fig Item Rif	Numéro Teil-Nr Numero Part-Nr Part-Nr	Désignation Bezeichnung Descripcion Description Descrizione	1	2	3	4	5	6	7	8	9	10	11	12	13	14	15	16	17	18	19	20
21	249209	Collier - Spannschelle Abrazadera - Clamp Fascetta -	1			1			1	1												
22	54951	Vis H,M 8- 16-8.8-ZN8/C - Schraube Tornillo - Screw Vite -	1			1			1	1												
22	57446	Vis H,M 8- 25-8.8-ZN8/C - Schraube Tornillo - Screw Vite -	1			1			1	1												
23	42325	Rondelle W 8 ZN - Unterlegscheibe Arandela - Washer Rondella -	1			1			1	1												
24	238984	Collier - Spannschelle Abrazadera - Clamp Fascetta -	1			1			1	1												
25	25713	Vis H,M 6- 16-8.8-ZN5/C - Schraube Tornillo - Screw Vite -	1			1			1	1												
25	50896	Vis H,M 6- 10-8.8-ZN5/C - Schraube Tornillo - Screw Vite -	1			1			1	1												
26	174132	Rondelle JZC 6 CAD.BICH - Unterlegscheibe Arandela - Washer Rondella -	1			1			1	1												
27	57907	Joint profilé - Dichtungsstreifen Junta perfilada - Weatherstrip Guarnizióne -	1			1			1	1												
28	86506	Collier - Spannschelle Abrazadera - Clamp Fascetta -	1			1			1	1												
29	63754	Vis H,M 8- 30-8.8-ZN8/C - Schraube Tornillo - Screw Vite -	1			1			1	1												

20/10/2004

Catalogue : 547845

4

ELECTRICITE (Adaptation moteur)
ELEKTRIZITÄT (Motor anpassung)
ELECTRICIDAD (Adaptación motor)
ELECTRICITY (Engine adaptation)
ELETTRICO (Adattamento motore)

Qté-Menge-Cant-Qty-Q.ta | 11 CF 2 | M

1-MLT630 T
2-
3-
4-MLT634 120 LSU
5-
6-
7-MLT731 T LSU
8-MT732

Rep Hinw Fig Item Rif	Numéro Teil-Nr Numero Part-Nr Part-Nr	Désignation Bezeichnung Descripcion Description Descrizione	1	2	3	4	5	6	7	8	9	10	11	12	13	14	15	16	17	18	19	20
30	42325	Rondelle W 8 ZN - Unterlegscheibe Arandela - Washer Rondella -	1			1			1	1												

20/10/2004

12 AA 289

1er MONTAGE
1ste MONTAGE
1ro MONTAJE
1st MOUNTING
1mo MONTAGGIO

ADHESIFS
KLEBSTOFF
ADHESIVO
ADHESIVE
ADESIVO

1- MLT 630 Turbo
4- MLT 634 120 LSU
7- MLT 731 Turbo LSU
8- MT 732

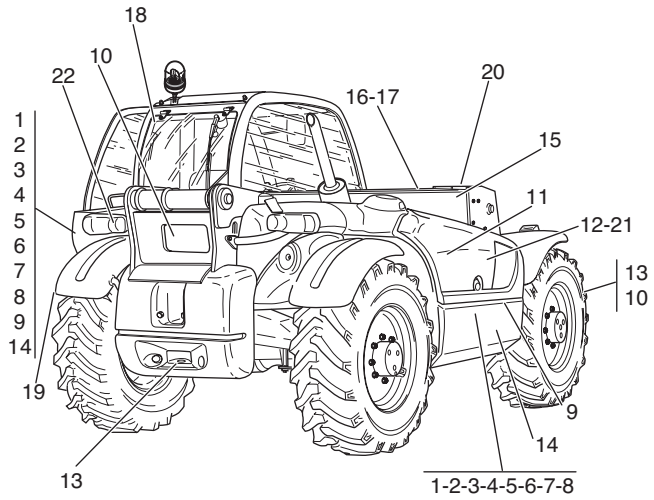

MT 732 | 1

9 | TURBO

10 | MANITOU

MLT 630 | 3

11 | MANITOU

MLT 731 LSU | 6

MLT 634-120 LSU | 7

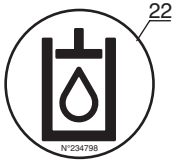

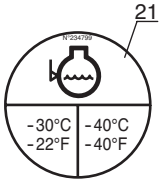

FOR ADDITIONAL DECALS SEE APPENDIX



MANISCOPIC | 15

MANISCOPIC | 16 (MLT 7... / MT...)

MANISCOPIC | 17 (MLT 6....)

13



P.A.O. illus

04 / 04 / 06

Catalogue : 547845

1

ADHESIF
KLEBSTOFF
ADHESIVO
ADHESIVE
ADESIVO

Qté-Menge-Cant-Qty-Q.ta | 12 AA | 289 | M

1-MLT630 T
2-
3-
4-MLT634 120 LSU
5-
6-
7-MLT731 T LSU
8-MT732

Rep Hinw Fig Item Rif	Numéro Teil-Nr Numero Part-Nr Part-Nr	Désignation Bezeichnung Descripcion Description Descrizione	1	2	3	4	5	6	7	8	9	10	11	12	13	14	15	16	17	18	19	20
1	225695	Adhésif "MT 732" - Klebstoff Adhesivo - Adhesive Adesivo -								2												
2	225696	Adhésif "MT 932" - Klebstoff Adhesivo - Adhesive Adesivo -																				
3	244640	Adhésif "MLT 630" Lg 375 - Klebstoff Adhesivo - Adhesive Adesivo -	2																			
4	244643	Adhésif "MLT 731" Lg 350 - Klebstoff Adhesivo - Adhesive Adesivo -																				
5	244642	Adhésif "MLT 634 LSU" Lg 504 - Klebstoff Adhesivo - Adhesive Adesivo -																				
6	244644	Adhésif "MLT 731 LSU" Lg 493 - Klebstoff Adhesivo - Adhesive Adesivo -							2													
7	244645	Adhésif "MLT 634-120 LSU" Lg 694 Klebstoff Adhesivo - Adhesive Adesivo -				2																
8	244641	Adhésif "MLT 630-120 LSU" Lg 694 Klebstoff Adhesivo - Adhesive Adesivo -																				
9	212021	Adhésif "Turbo" - Klebstoff Adhesivo - Adhesive Adesivo -	2						2													
10	224971	Adhésif "MANITOU" Lg 497 - Klebstoff Adhesivo - Adhesive Adesivo -	2			2			2	2												
11	600692	Adhésif "MANITOU" - Klebstoff Adhesivo - Adhesive Adesivo -	1			1			1	1												

+

7/03/2003

Catalogue : 547845

ADHESIF
KLEBSTOFF
ADHESIVO
ADHESIVE
ADESIVO

Qté-Menge-Cant-Qty-Q.ta | 12 AA | 289 | M

1-MLT630 T
2-
3-
4-MLT634 120 LSU
5-
6-
7-MLT731 T LSU
8-MT732

Rep Hinw Fig Item Rif	Numéro Teil-Nr Numero Part-Nr Part-Nr	Désignation Bezeichnung Descripcion Description Descrizione	1	2	3	4	5	6	7	8	9	10	11	12	13	14	15	16	17	18	19	20
12	479246	Adhésif "Entretien Périodique"- Klebstoff Adhesivo - Adhesive Adesivo -	1			1			1	1												
13	24653	Adhésif "Crochet point d'élingage" Klebstoff Adhesivo - Adhesive Adesivo -	3			3			3	3												
14	211345	Adhésif "Powershift" - Klebstoff Adhesivo - Adhesive Adesivo -																				
15	225142	Adhésif "MANISCOPIC" Lg 1500 - Klebstoff Adhesivo - Adhesive Adesivo -	1			1			1	1												
16	225143	Adhésif "MANISCOPIC" Lg 980 - Klebstoff Adhesivo - Adhesive Adesivo -							1	1												
17	225577	Adhésif "MANISCOPIC" Lg 685 - Klebstoff Adhesivo - Adhesive Adesivo -	1			1																
18	208230	Adhésif "Sigle conform. europ"- Klebstoff Adhesivo - Adhesive Adesivo -	1			1			1	1												
19	43345	Adhésif "Made in France" - Klebstoff Adhesivo - Adhesive Adesivo -	1			1			1	1												
20	234805	Adhésif "Accoupl. hydraul." - Klebstoff Adesivo - Adhesive Adesivo -	1			1			1	1												
21	234799	Adhésif "Antigel" - Klebstoff Adhesivo - Adhesive Adesivo -	1			1			1	1												
22	234798	Adhésif "Huile hydr.lev." - Klebstoff Adesivo - Adhesive Adesivo -	1			1			1	1												

12 AA 427

2ème MONTAGE
2te MONTAGE
2do MONTAJE
2nd MOUNTING
2do MONTAGGIO

MANITOU

ADHESIFS
KLEBSTOFF
ADHESIVO
ADHESIVE
ADESIVO

1- MLT 630 Turbo
4- MLT 634 120 LSU
7- MLT 731 Turbo LSU
8- MT 732

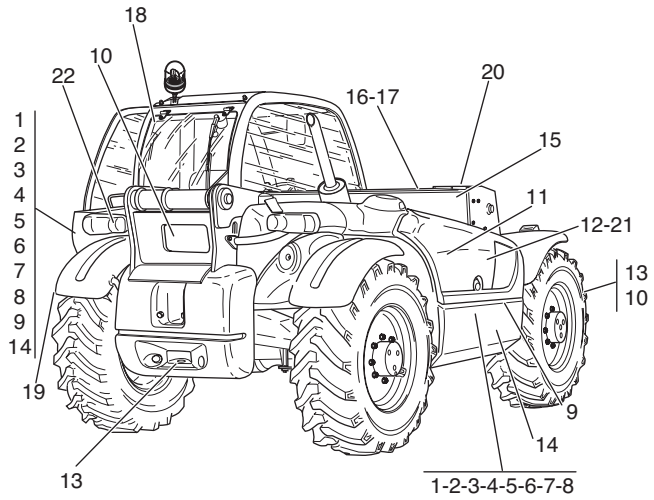

MT 732 1

MANITOU 10
498 mm

MLT 630 3

MANITOU 16
685 mm

MANITOU 17
980 mm

MANITOU 11
TURBO 9

MLT 731 LSU 6

MLT 634-120 LSU 7

22

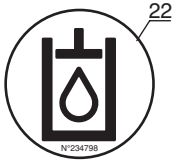

21

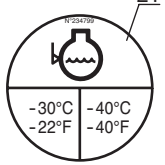

FOR ADDITIONAL DECALS SEE APPENDIX

20

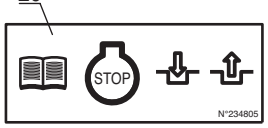

MANISCOPIC 15

13



P.A.O. illus

04 / 04 / 06

Rep Hinw Fig Item Rif	Numéro Teil-Nr Numero Part-Nr Part-Nr	Désignation Bezeichnung Descripcion Description Descrizione	1	2	3	4	5	6	7	8	9	10	11	12	13	14	15	16	17	18	19	20
1	225695	Adhésif "MT 732" - Klebstoff Adhesivo - Adhesive Adesivo -								2												
2	225696	Adhésif "MT 932" - Klebstoff Adhesivo - Adhesive Adesivo -																				
3	244640	Adhésif "MLT 630" Lg 375 - Klebstoff Adhesivo - Adhesive Adesivo -	2																			
4	244643	Adhésif "MLT 731" Lg 350 - Klebstoff Adhesivo - Adhesive Adesivo -																				
5	244642	Adhésif "MLT 634 LSU" Lg 504 - Klebstoff Adhesivo - Adhesive Adesivo -																				
6	244644	Adhésif "MLT 731 LSU" Lg 493 - Klebstoff Adhesivo - Adhesive Adesivo -							2													
7	244645	Adhésif "MLT 634-120 LSU" Lg 694 Klebstoff Adhesivo - Adhesive Adesivo -				2																
8	244641	Adhésif "MLT 630-120 LSU" Lg 694 Klebstoff Adhesivo - Adhesive Adesivo -																				
9	212021	Adhésif "Turbo" - Klebstoff Adhesivo - Adhesive Adesivo -	2						2													
10	254693	Adhésif "MANITOU" Lg 498 - Klebstoff Adhesivo - Adhesive Adesivo -	2			2			2	2												
11	600692	Adhésif "MANITOU" - Klebstoff Adhesivo - Adhesive Adesivo -	1			1			1	1												

Catalogue : 547845

ADHESIF
KLEBSTOFF
ADHESIVO
ADHESIVE
ADESIVO

Qté-Menge-Cant-Qty-Q.ta | 12 AA | 427 | M

1-MLT630 T
2-
3-
4-MLT634 120 LSU
5-
6-
7-MLT731 T LSU
8-MT732

Rep Hinw Fig Item Rif	Numéro Teil-Nr Numero Part-Nr Part-Nr	Désignation Bezeichnung Descripcion Description Descrizione	1	2	3	4	5	6	7	8	9	10	11	12	13	14	15	16	17	18	19	20
13	24653	Adhésif "Crochet point d'élingage" Klebstoff Adhesivo - Adhesive Adesivo -	3			3			3	3												
14	211345	Adhésif "Powershift" - Klebstoff Adhesivo - Adhesive Adesivo -																				
15	240794	Adhésif "MANISCOPIC" Lg 1400 - Klebstoff Adhesivo - Adhesive Adesivo -	1			1			1	1												
16	253611	Adhésif "MANITOU" Lg 685 - Klebstoff Adhesivo - Adhesive Adesivo -	1			1																
17	253610	Adhésif "MANITOU" Lg 980 - Klebstoff Adhesivo - Adhesive Adesivo -							1	1												
18	208230	Adhésif "Sigle conform. europ"- Klebstoff Adhesivo - Adhesive Adesivo -	1			1			1	1												
19	43345	Adhésif "Made in France" - Klebstoff Adhesivo - Adhesive Adesivo -	1			1			1	1												
20	234805	Adhésif "Accoupl. hydraul." - Klebstoff Adesivo - Adhesive Adesivo -	1			1			1	1												
21	234799	Adhésif "Antigel" - Klebstoff Adhesivo - Adhesive Adesivo -	1			1			1	1												
22	234798	Adhésif "Huile hydr.lev." - Klebstoff Adesivo - Adhesive Adesivo -	1			1			1	1												

12 AA 290

ADHESIFS
KLEBSTOFF
ADHESIVO
ADHESIVE
ADESIVO

1- MLT 630 Turbo
4- MLT 634 120 LSU
7- MLT 731 Turbo LSU
8- MT 732

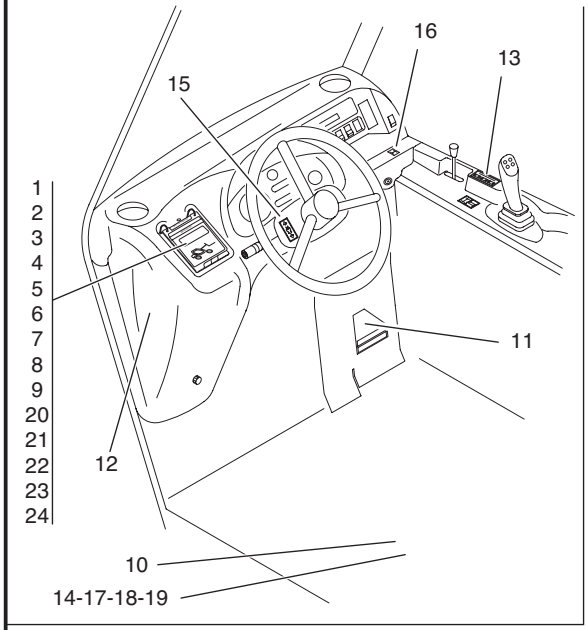

JUSQU'A LA MACHINE
BIS DER MASCHINE
HASTA LA MAQUINA
UP TO MACHINE
FINO LA MACCHINA

■ 1er MONTAGE
1ste MONTAGE
1ro MONTAJE
1st MOUNTING
1mo MONTAGGIO

○ 2ème MONTAGE
2te MONTAGE
2do MONTAJE
2nd MOUNTING
2do MONTAGGIO

■ →| N°: 228 876 (MT... S.B)

A PARTIR DE LA MACHINE
AB DER MASCHINE
A PARTIR DE LA MAQUINA
FROM MACHINE
A PARTIR DA MACCHINA

□ |→ N°: 228 877 (MT... S.B)

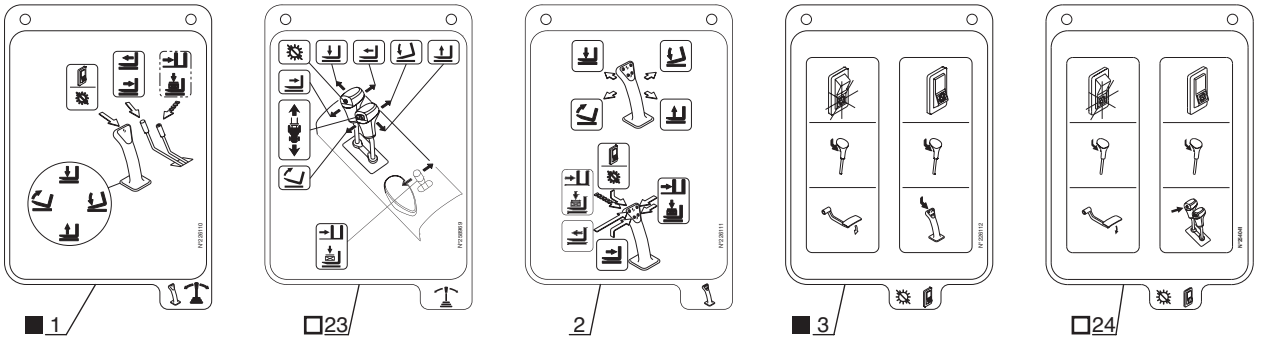

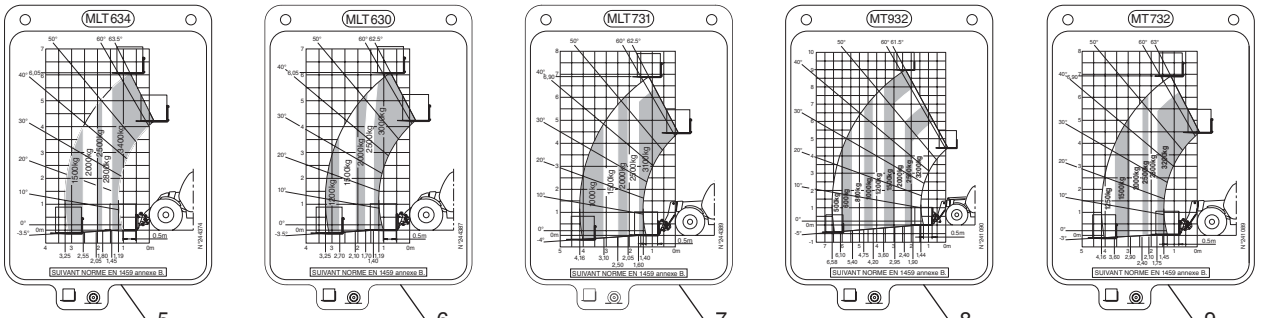

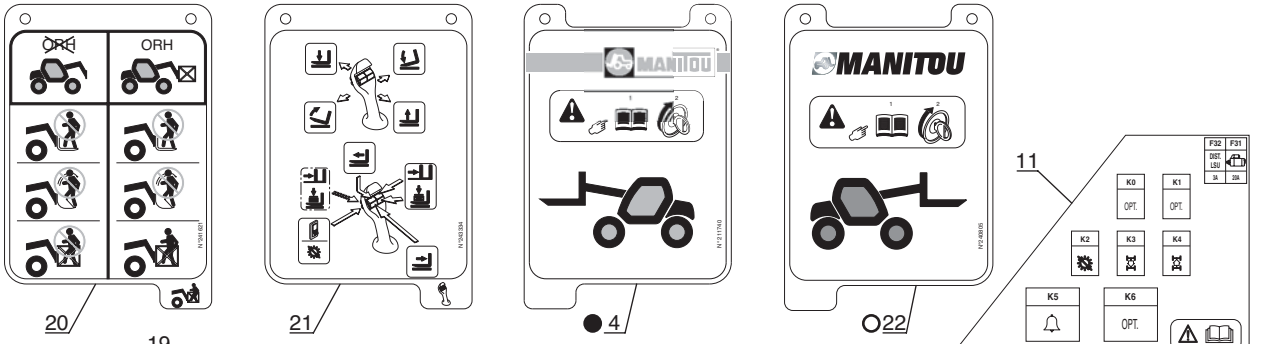

12

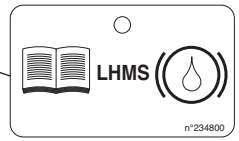

10

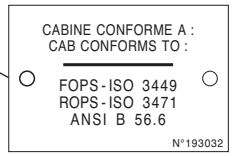

14

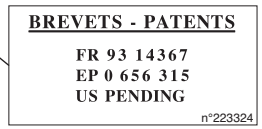

17



18



19



13



15



16

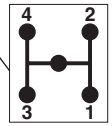

11

P.A.O. illus

Catalogue : 547845

1

ADHESIF
KLEBSTOFF
ADHESIVO
ADHESIVE
ADESIVO

Qté-Menge-Cant-Qty-Q.ta | 12 AA | 290 | M

1-MLT630 T
2-
3-
4-MLT634 120 LSU
5-
6-
7-MLT731 T LSU
8-MT732

Rep Hinw Fig Item Rif	Numéro Teil-Nr Numero Part-Nr Part-Nr	Désignation Bezeichnung Descripcion Description Descrizione	1	2	3	4	5	6	7	8	9	10	11	12	13	14	15	16	17	18	19	20
1	226110	Fiche "Fonct manipulateur" - Blatt Ficha - Card Spina -								1												
2	226111	Fiche "Fonct manipulateur" - Blatt Ficha - Card Spina -	1																			
3	226112	Fiche "Fonct interrupteur" - Blatt Ficha - Card Spina -	1			1			1	1												
4	211740	Fiche "Couverture Abaque" - Blatt Ficha - Card Spina -	1			1			1	1												
5	244374	Abaque T PFB35NMT /MLT634 PP F Belastung tabelle Abaco - Load chart Diagramma -				1																
6	244387	Abaque T PFB35NMT /MLT630 PP F Belastung tabelle Abaco - Load chart Diagramma -	1																			
7	244389	Abaque T PFB35NMT /MLT731 PP F Belastung tabelle Abaco - Load chart Diagramma -							1													
8	241090	Abaque T TFF33MT/MT932 PP F- Belastung tabelle Abaco - Load chart Diagramma -																				
9	241089	Abaque T TFF33MT/MT732 PP F- Belastung tabelle Abaco - Load chart Diagramma -								1												
10	193032	Plaque conformité cabine - Identifierungsplatte Placa de identificación - Identification plate Targhetta di conformita cabina-	1			1			1	1												

3/10/2006

Catalogue : 547845

ADHESIF
KLEBSTOFF
ADHESIVO
ADHESIVE
ADESIVO

Qté-Menge-Cant-Qty-Q.ta | 12 AA | 290 | M

1-MLT630 T
2-
3-
4-MLT634 120 LSU
5-
6-
7-MLT731 T LSU
8-MT732

Rep Hinw Fig Item Rif	Numéro Teil-Nr Numero Part-Nr Part-Nr	Désignation Bezeichnung Descripcion Description Descrizione	1	2	3	4	5	6	7	8	9	10	11	12	13	14	15	16	17	18	19	20
11	243543	Adhésif "Intensité fusibles" - Klebstoff Adhesivo - Adhesive Adesivo -	1			1			1	1												
12	234800	Fiche "Consigne liquide frein"- Blatt Ficha - Card Spina -	1			1			1	1												
13	184276	Adhésif "Fonct direction" - Klebstoff Adhesivo - Adhesive Adesivo -	1			1			1	1												
14	223324	Adhésif "Brevets" - Klebstoff Adhesivo - Adhesive Adesivo -	1			1			1	1												
15	76571	Adhésif "Inverseur" - Klebstoff Adhesivo - Adhesive Adesivo -	1			1			1	1												
16	33460	Adhésif "Cde vitesse" - Klebstoff Adhesivo - Adhesive Adesivo -	1			1			1	1												
17	239595	Plaque "Puissance acoust 105dB" Platte Placa - Plate Piastra -								1												
18	239596	Plaque "Puissance acoust 106dB" Platte Placa - Plate Piastra -	1						1													
19	240078	Plaque "Puissance acoust 107dB" Platte Placa - Plate Piastra -				1																
20	241621	Fiche "Consigne sécurité" - Blatt Ficha - Card Spina -	1			1			1	1												
21	243334	Fiche "Fonct manipulateur" - Blatt Ficha - Card Spina -				1			1													

Catalogue : 547845

3

ADHESIF
KLEBSTOFF
ADHESIVO
ADHESIVE
ADESIVO

Qté-Menge-Cant-Qty-Q.ta | 12 AA | 290 | M

1-MLT630 T
2-
3-
4-MLT634 120 LSU
5-
6-
7-MLT731 T LSU
8-MT732

Rep Hinw Fig Item Rif	Numéro Teil-Nr Numero Part-Nr Part-Nr	Désignation Bezeichnung Descripcion Description Descrizione	1	2	3	4	5	6	7	8	9	10	11	12	13	14	15	16	17	18	19	20
22	253468	Fiche "Couverture Abaque" - Blatt Ficha - Card Spina -	1			1			1	1												
23	258969	Fiche "Fonct manipulateur" - Blatt Ficha - Card Spina -								1												
24	254041	Fiche "Fonct interrupteur" - Blatt Ficha - Card Spina -								1												

3/10/2006

17 AA 7

GRAISSAGE
SCHMIERUNG
ENGRASE
LUBRIFICATION
LUBRIFICAZIONE

1- MLT 630 Turbo
4- MLT 634 120 LSU
7- MLT 731 Turbo LSU
8- MT 732

POUR FLEXIBLE ET RACCORD
FUR SCHLAUCH UND VERSCHRAUBUNG
PARA FLEXIBLE Y RACOR
FOR HOSE AND CONNECTION
PER FLESSIBILE E RACCORDO

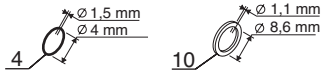

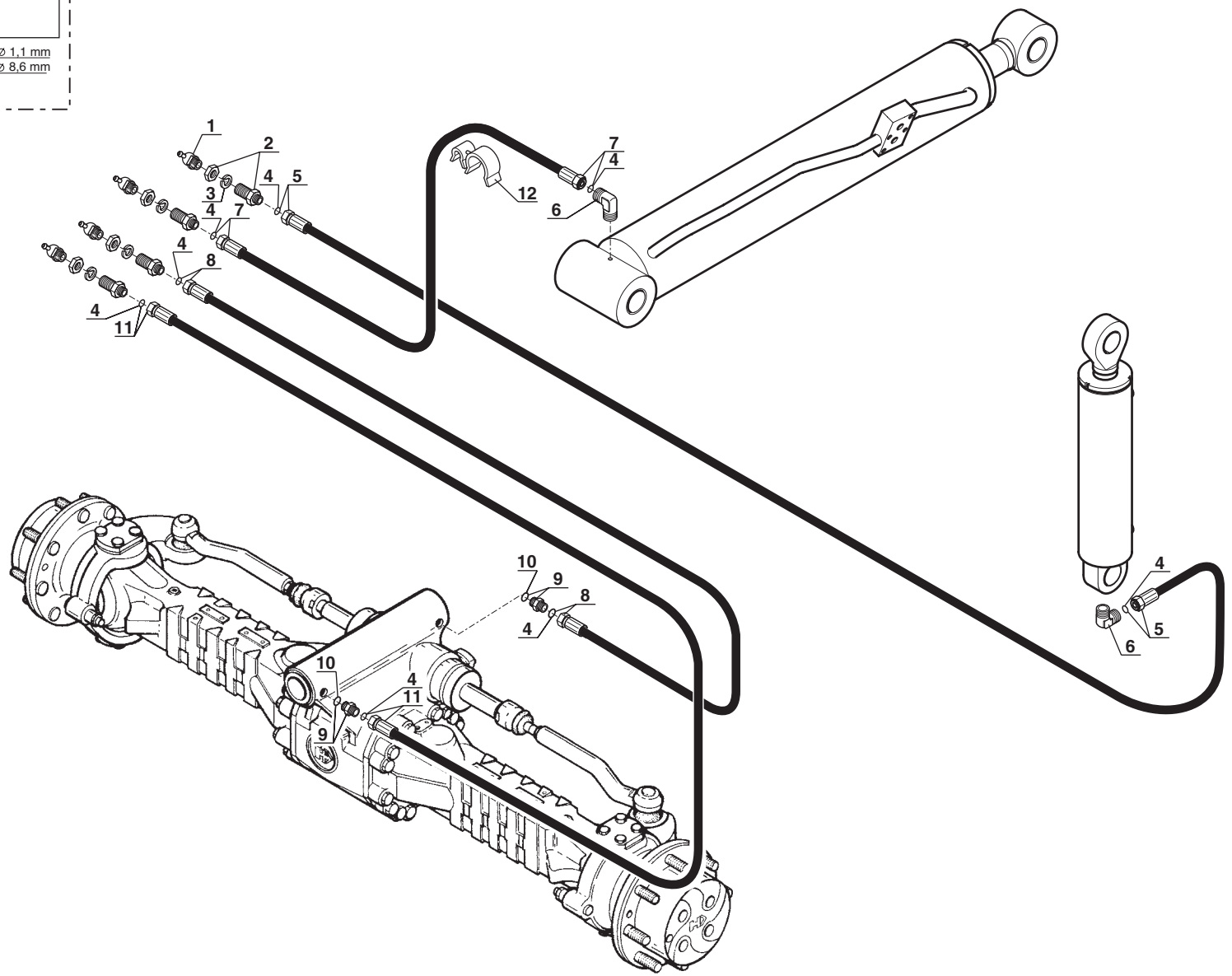

Catalogue : 547845

1

GRAISSAGE
SCHMIERUNG
ENGRASE
LUBRIFICATION
LUBRIFICAZIONE

Qté-Menge-Cant-Qty-Q.ta | 17 AA 7 | M

1-MLT630 T
2-
3-
4-MLT634 120 LSU
5-
6-
7-MLT731 T LSU
8-MT732

Rep Hinw Fig Item Rif	Numéro Teil-Nr Numero Part-Nr Part-Nr	Désignation Bezeichnung Descripcion Description Descrizione	1	2	3	4	5	6	7	8	9	10	11	12	13	14	15	16	17	18	19	20
1	179545	Graisseur coudé 1/8 - Gekröpft schmiernippel Engrasador acodado - Cranked greaser Ingrassatore -	4			4			4	4												
2	227701	Raccord Union Passe-cloison - Verschraubung Racor - Connection Raccordo -	4			4			4	4												
3	42322	Rondelle W16 ZN - Unterlegscheibe Arandela - Washer Rondella -	4			4			4	4												
4	486072	Joint torique - "0" ring Junta tórica - "0" ring Anello OR -	X			X			X	X												
5	227703	Flexible - Schlauch Flexible - Hose Flessibile -	1			1			1	1												
6	238283	Raccord - Verschraubung Racor - Connection Raccordo -	2			2			2	2												
7	238280	Flexible - Schlauch Flexible - Hose Flessibile -	1			1			1	1												
8	227703	Flexible - Schlauch Flexible - Hose Flessibile -	1			1			1	1												
9	229524	Raccord - Verschraubung Racor - Connection Raccordo -	2			2			2	2												
10	209249	Joint d'étanchéité - Dichtungsring Junta de estanqueidad - Seal Guarnizióne -	X			X			X	X												
11	227702	Flexible - Schlauch Flexible - Hose Flessibile -	1			1			1	1												

23/01/2003

2

Catalogue : 547845

GRAISSAGE
SCHMIERUNG
ENGRASE
LUBRIFICATION
LUBRIFICAZIONE

Qté-Menge-Cant-Qty-Q.ta | 17 AA | 7 | M

1-MLT630 T
2-
3-
4-MLT634 120 LSU
5-
6-
7-MLT731 T LSU
8-MT732

Rep Hinw Fig Item Rif	Numéro Teil-Nr Numero Part-Nr Part-Nr	Désignation Bezeichnung Descripcion Description Descrizione	1	2	3	4	5	6	7	8	9	10	11	12	13	14	15	16	17	18	19	20
12	238293	Collier - Spannschelle Abrazadera - Clamp Fascetta -	1			1			1	1												

MOTEUR - MOTOR

MOTOR - ENGINE

MOTORE

TYPE - TYPEN TIPO - TYPE TIPO	1104C-44 RE 81372

REFENCE - NUMMER NUMERO - NUMBER RIFERIMENTO	242 480

AP 2065

POUR MOTEUR
FUR MOTOR
PARA MOTOR
FOR ENGINE
PER MOTORE

☐ Type : **RE 81372**
☐ Ref : **242 480**

ADAPTATION MOTEUR
MOTOR ANPASSUNG
ADAPTACION MOTOR
ENGINE ADAPTATION
ADATTAMENTO MOTORE

8- MT 732

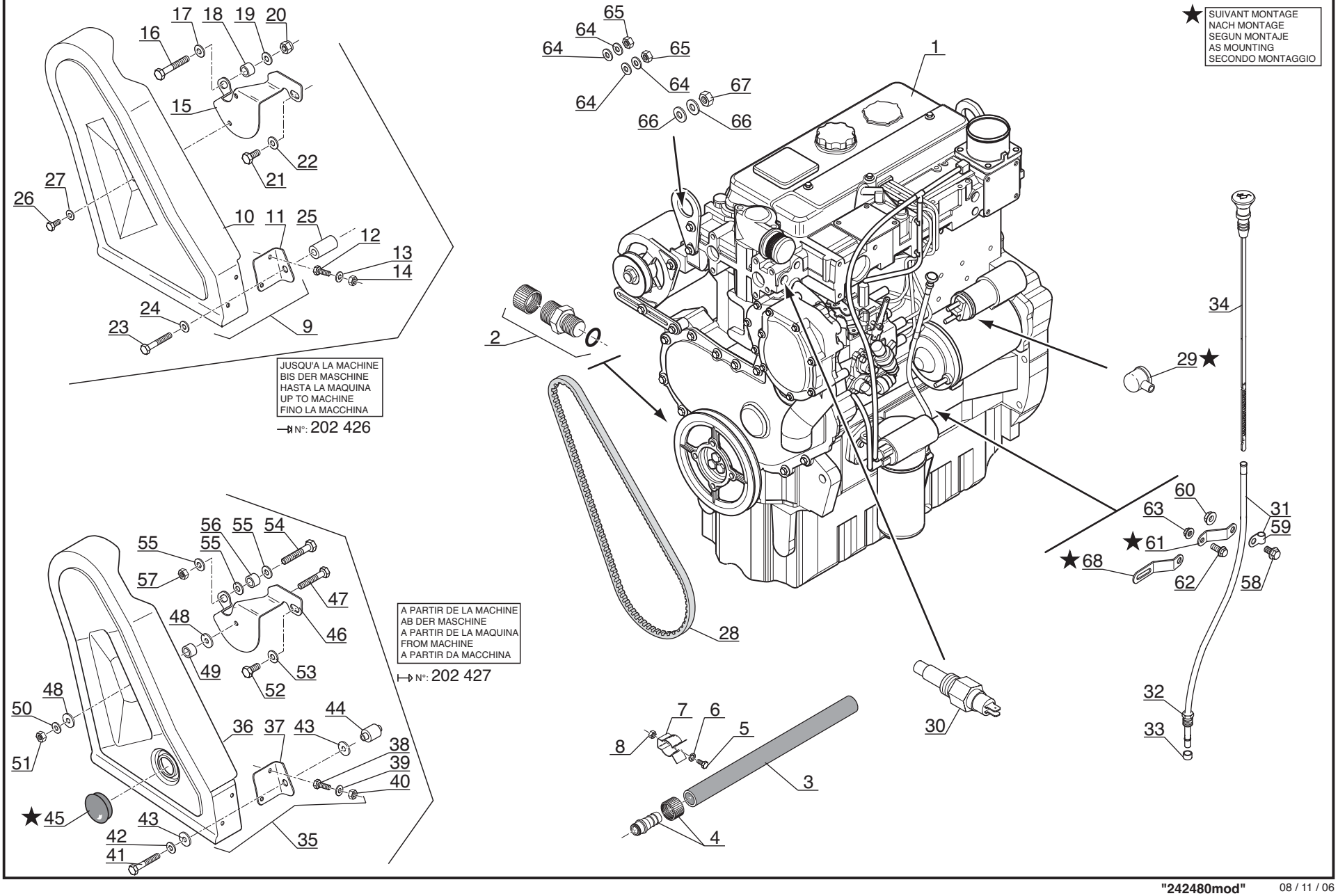

P.A.O. illus

Catalogue : 547845

1

ADAPTATION MOTEUR
MOTOR ANPASSUNG
ADAPTACION MOTOR
ENGINE ADAPTATION
ADATTAMENTO MOTORE

Qté-Menge-Cant-Qty-Q.ta | **AP 2065** | **M**

1-MLT630 T
2-
3-
4-MLT634 120 LSU
5-
6-
7-MLT731 T LSU
8-MT732

Rep Hinw Fig Item Rif	Numéro Teil-Nr Numero Part-Nr Part-Nr	Désignation Bezeichnung Descripcion Description Descrizione	1	2	3	4	5	6	7	8	9	10	11	12	13	14	15	16	17	18	19	20
1	242480	Moteur complet - Kompletter motor Motor completo - Complete engine Motore completo -								1												
2	212946	Bouchon de vidange - Ablaßschraube Tapón de vaciado - Drain plug Tappo di scarico -								1												
3	212947	Durit - Schlauch Tubo flexible - Hose Manicotto -								1												
4	525416	Raccord - Verschraubung Racor - Connection Raccordo -								1												
5	167981	Vis H,M 4- 10-8.8-ZN5/C - Schraube Tornillo - Screw Vite -								1												
6	28987	Rondelle W 4 ZN - Unterlegscheibe Arandela - Washer Rondella -								1												
7	171090	Clip - Klammer Clip - Clip Fermaglio -								1												
8	25758	Ecrou H ,M 4 ZN - Mutter Tuerca - Nut Dado -								1												
9	242599	Carter complet - Kompletter Gehäuse Cárter completo - Complete housing Carter completo -								1												
10	242598	Carter - Gehäuse Cárter - Housing Carter -								1												
11	243029	Patte de fixation - Befestigung auge Brida de fijación - Fastening lug Flangia di fissaggio -								1												

8/11/2006

2

Catalogue : 547845

ADAPTATION MOTEUR
MOTOR ANPASSUNG
ADAPTACION MOTOR
ENGINE ADAPTATION
ADATTAMENTO MOTORE

Qté-Menge-Cant-Qty-Q.ta | **AP 2065** | **M**

1-MLT630 T
2-
3-
4-MLT634 120 LSU
5-
6-
7-MLT731 T LSU
8-MT732

Rep Hinw Fig Item Rif	Numéro Teil-Nr Numero Part-Nr Part-Nr	Désignation Bezeichnung Descripcion Description Descrizione	1	2	3	4	5	6	7	8	9	10	11	12	13	14	15	16	17	18	19	20
12	25713	Vis H,M 6- 16-8.8-ZN5/C - Schraube Tornillo - Screw Vite -								2												
13	29469	Rondelle M 6 ZN - Unterlegscheibe Arandela - Washer Rondella -								2												
14	25714	Ecrou H ,M 6 ZN - Mutter Tuerca - Nut Dado -								2												
15	242521	Patte de fixation - Befestigung auge Brida de fijación - Fastening lug Flangia di fissaggio -								1												
16	46869	Vis H,M10- 80-8.8-ZN8/C - Schraube Tornillo - Screw Vite -								1												
17	29437	Rondelle M 10 ZN - Unterlegscheibe Arandela - Washer Rondella -								1												
18	217413	Bague - Büchse Anillo - Bushing Anello -								1												
19	29437	Rondelle M 10 ZN - Unterlegscheibe Arandela - Washer Rondella -								1												
20	55714	Ecrou H,FR M10 zingué - Mutter Tuerca - Nut Dado -								1												
21	63727	Vis H,M10- 20-8.8-ZN8/C - Schraube Tornillo - Screw Vite -								1												
22	29437	Rondelle M 10 ZN - Unterlegscheibe Arandela - Washer Rondella -								1												

Catalogue : 547845

3

ADAPTATION MOTEUR
MOTOR ANPASSUNG
ADAPTACION MOTOR
ENGINE ADAPTATION
ADATTAMENTO MOTORE

Qté-Menge-Cant-Qty-Q.ta | **AP 2065** | **M**

1-MLT630 T
2-
3-
4-MLT634 120 LSU
5-
6-
7-MLT731 T LSU
8-MT732

Rep Hinw Fig Item Rif	Numéro Teil-Nr Numero Part-Nr Part-Nr	Désignation Bezeichnung Descripcion Description Descrizione	1	2	3	4	5	6	7	8	9	10	11	12	13	14	15	16	17	18	19	20
23	232371	Vis H,M 8-100-8.8-ZN8/C - Schraube Tornillo - Screw Vite -								1												
24	61674	Rondelle M 8 ZN - Unterlegscheibe Arandela - Washer Rondella -								1												
25	242529	Entretoise - Querstrebe Separador - Spacer Distanziale -								1												
26	236381	Vis H,M 6- 14-8.8-ZN/5C - Schraube Tornillo - Screw Vite -								2												
27	459749	Rondelle L 6 ZN - Unterlegscheibe Arandela - Washer Rondella -								2												
28	605041	Courroie - Riemen Correa - Belt Cinghia -								1												
29	170884	Capuchon (rouge) - Kappe (rot) Capuchón (roja) - Cap (red) Cappuccio (rosso) -								1												
30	242774	Sonde de température d'eau - Wasser temperatür transmitte Sonda de temperatura de agua - Water temperature sensor Sonda di temperatura acqua -								1												
31	563272	Tube - Rohr Tubo - Tube Tubo -								1												
32	474059	Ecrou - Mutter Tuerca - Nut Dado -								1												
33	474060	Olive - Schneidring Oliva - Olive Oliva -								1												

8/11/2006

Catalogue : 547845

4

ADAPTATION MOTEUR
MOTOR ANPASSUNG
ADAPTACION MOTOR
ENGINE ADAPTATION
ADATTAMENTO MOTORE

Qté-Menge-Cant-Qty-Q.ta | **AP 2065** | **M**

1-MLT630 T
2-
3-
4-MLT634 120 LSU
5-
6-
7-MLT731 T LSU
8-MT732

Rep Hinw Fig Item Rif	Numéro Teil-Nr Numero Part-Nr Part-Nr	Désignation Bezeichnung Descripcion Description Descrizione	1	2	3	4	5	6	7	8	9	10	11	12	13	14	15	16	17	18	19	20
34	563273	Jauge - Eichmass Galga - Gauge Livello -								1												
35	249593	Carter complet - Keilriemenschutz MLT Turbo Cárter completo - Complete housing Carter completo -								1												
36	249594	Carter - Gehäuse Cárter - Housing Carter -								1												
37	248279	Patte de fixation - Befestigung auge Brida de fijación - Fastening lug Flangia di fissaggio -								1												
38	25713	Vis H,M 6- 16-8.8-ZN5/C - Schraube Tornillo - Screw Vite -								2												
39	29469	Rondelle M 6 ZN - Unterlegscheibe Arandela - Washer Rondella -								2												
40	25714	Ecrou H ,M 6 ZN - Mutter Tuerca - Nut Dado -								2												
41	232371	Vis H,M 8-100-8.8-ZN8/C - Schraube Tornillo - Screw Vite -								1												
42	29468	Rondelle L 8 ZN - Unterlegscheibe Arandela - Washer Rondella -								1												
43	248275	Rondelle - Unterlegscheibe Arandela - Washer Rondella -								2												
44	248276	Entretoise - Querstrebe Separador - Spacer Distanziale -								1												

5

Catalogue : 547845

ADAPTATION MOTEUR
MOTOR ANPASSUNG
ADAPTACION MOTOR
ENGINE ADAPTATION
ADATTAMENTO MOTORE

Qté-Menge-Cant-Qty-Q.ta | **AP 2065** | **M**

1-MLT630 T
2-
3-
4-MLT634 120 LSU
5-
6-
7-MLT731 T LSU
8-MT732

Rep Hinw Fig Item Rif	Numéro Teil-Nr Numero Part-Nr Part-Nr	Désignation Bezeichnung Descripcion Description Descrizione	1	2	3	4	5	6	7	8	9	10	11	12	13	14	15	16	17	18	19	20
45	223897	Bouchon plastique - Kappe Tapón plástico - Cap Tappo plastica -								1												
46	248640	Support - Träger Soporte - Bracket Supporto -								1												
47	63754	Vis H,M 8- 30-8.8-ZN8/C - Schraube Tornillo - Screw Vite -								1												
48	248275	Rondelle - Unterlegscheibe Arandela - Washer Rondella -								2												
49	248274	Entretoise - Querstrebe Separador - Spacer Distanziale -								1												
50	206056	Rondelle SP 8,5x 28 x 4 ZN - Unterlegscheibe Arandela - Washer Rondella -								1												
51	58528	Ecrou H ,M 8 ZN - Mutter Tuerca - Nut Dado -								1												
52	63727	Vis H,M10- 20-8.8-ZN8/C - Schraube Tornillo - Screw Vite -								1												
53	29437	Rondelle M 10 ZN - Unterlegscheibe Arandela - Washer Rondella -								1												
54	46869	Vis H,M10- 80-8.8-ZN8/C - Schraube Tornillo - Screw Vite -								1												
55	29437	Rondelle M 10 ZN - Unterlegscheibe Arandela - Washer Rondella -								3												

+

8/11/2006

Catalogue : 547845

ADAPTATION MOTEUR
MOTOR ANPASSUNG
ADAPTACION MOTOR
ENGINE ADAPTATION
ADATTAMENTO MOTORE

Qté-Menge-Cant-Qty-Q.ta | AP 2065 | M

1-MLT630 T
2-
3-
4-MLT634 120 LSU
5-
6-
7-MLT731 T LSU
8-MT732

Rep Hinw Fig Item Rif	Numéro Teil-Nr Numero Part-Nr Part-Nr	Désignation Bezeichnung Descripcion Description Descrizione	1	2	3	4	5	6	7	8	9	10	11	12	13	14	15	16	17	18	19	20
56	248652	Entretoise - Querstrebe Separador - Spacer Distanziale -								1												
57	55714	Ecrou H,FR M10 zingué - Mutter Tuerca - Nut Dado -								1												
58	552727	Vis - Schraube Tornillo - Screw Vite -								1												
59	552738	Collier - Spannschelle Abrazadera - Clamp Fascetta -								1												
60	473939	Ecrou - Mutter Tuerca - Nut Dado -								1												
61	702674	Patte de fixation - Befestigung auge Brida de fijación - Fastening lug Flangia di fissaggio -								1												
62	552894	Vis - Schraube Tornillo - Screw Vite -								1												
63	474068	Ecrou - Mutter Tuerca - Nut Dado -								1												
64	28959	Rondelle M 5 ZN - Unterlegscheibe Arandela - Washer Rondella -								4												
65	54232	Ecrou H ,M 5 ZN - Mutter Tuerca - Nut Dado -								2												
66	29469	Rondelle M 6 ZN - Unterlegscheibe Arandela - Washer Rondella -								2												

Catalogue : 547845

7

ADAPTATION MOTEUR
MOTOR ANPASSUNG
ADAPTACION MOTOR
ENGINE ADAPTATION
ADATTAMENTO MOTORE

Qté-Menge-Cant-Qty-Q.ta **AP 2065** **M**

1-MLT630 T
2-
3-
4-MLT634 120 LSU
5-
6-
7-MLT731 T LSU
8-MT732

Rep Hinw Fig Item Rif	Numéro Teil-Nr Numero Part-Nr Part-Nr	Désignation Bezeichnung Descripcion Description Descrizione	1	2	3	4	5	6	7	8	9	10	11	12	13	14	15	16	17	18	19	20
67	25714	Ecrou H ,M 6 ZN - Mutter Tuerca - Nut Dado -								1												
68	706994	Patte de fixation - Befestigung auge Brida de fijación - Fastening lug Flangia di fissaggio -								1												

8/11/2006

BLOC CYLINDRES
ZYLINDERBLOCK
BLOQUE DE CILINDROS
CYLINDER BLOCK
MONOBLOCCO CILINDRO

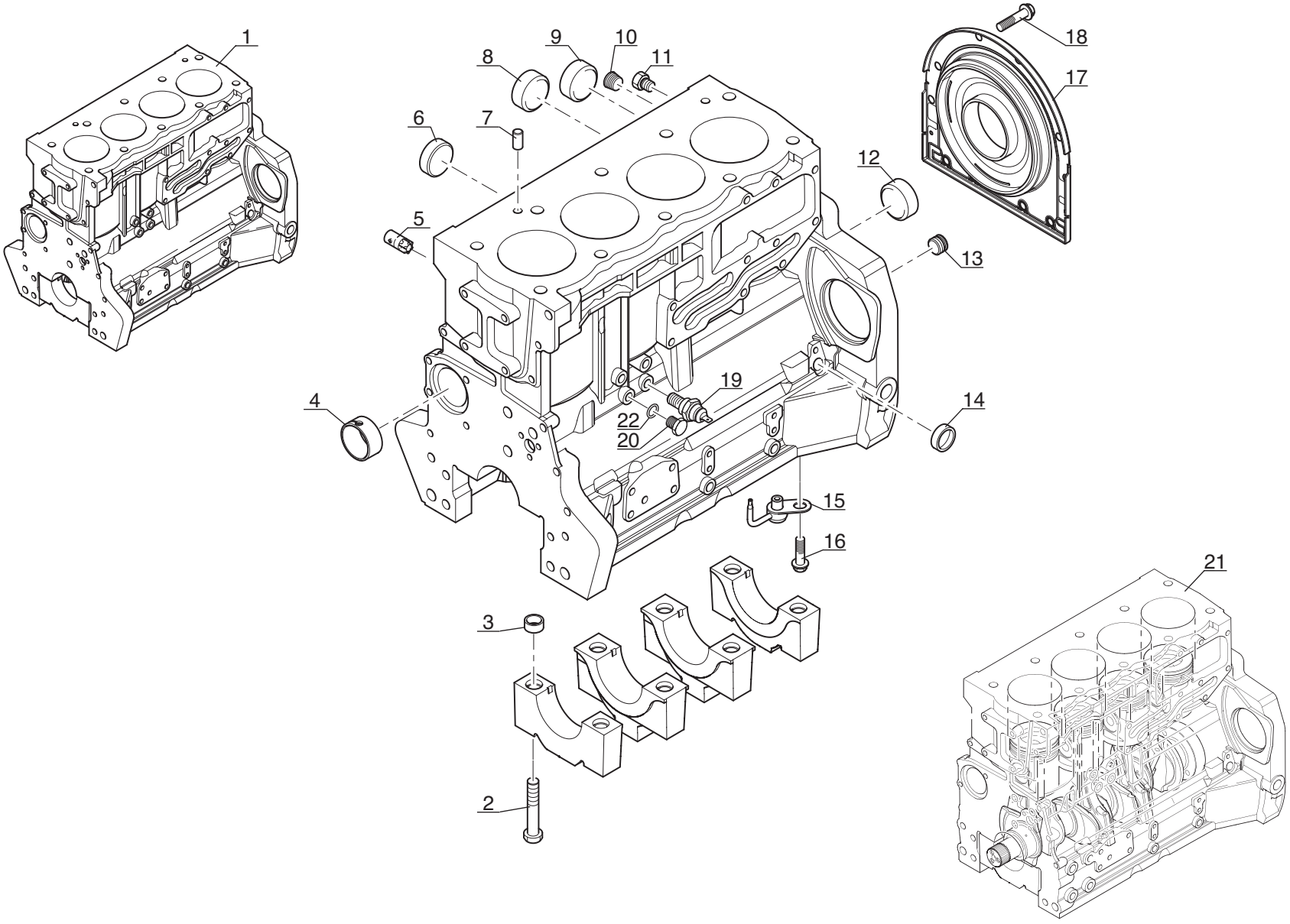

P.A.O. illus

Catalogue : 242480MOD

1

BLOC-CYLINDRES
ZYLINDERBLOCK
BLOQUE DE CILINDROS
CYLINDER BLOCK
MONOBLOCCO CILINDRO

Qté-Menge-Cant-Qty-Q.ta | AP 1475 | M

1- 242480MOD
2-
3-
4-
5-
6-
7-
8-
9-
10-
11-
12-
13-
14-
15-
16-
17-
18-
19-
20-

Rep Hinw Fig Item Rif	Numéro Teil-Nr Numero Part-Nr Part-Nr	Désignation Bezeichnung Descripcion Description Descrizione	1	2	3	4	5	6	7	8	9	10	11	12	13	14	15	16	17	18	19	20
1	604878	Bloc cylindres - Zylinderblock Bloque de cilindros - Cylinder block Blocco cilindri -	1																			
2	138222	Vis (5/8x 95) - Schraube Tornillo - Screw Vite -	10																			
3	133831	Entretoise - Querstrebe Separador - Spacer Distanziale -	10																			
4	604879	Bague - Büchse Anillo - Bushing Anello -	1																			
5	604885	Bouchon - Stopfen Tapón - Plug Tappo -	1																			
6	604884	Bouchon - Stopfen Tapón - Plug Tappo -	1																			
7	563532	Pion de centrage - Zentrierstift Espiga de centraje - Centering pin Perno di centraggio -	2																			
8	604881	Bouchon - Stopfen Tapón - Plug Tappo -	2																			
9	139365	Bouchon (D32) - Stopfen Tapón - Plug Tappo -	1																			
10	133655	Bouchon - Stopfen Tapón - Plug Tappo -	1																			
11	604883	Bouchon - Stopfen Tapón - Plug Tappo -	2																			

+

21/11/2006

Catalogue : 242480MOD

2

BLOC-CYLINDRES
ZYLINDERBLOCK
BLOQUE DE CILINDROS
CYLINDER BLOCK
MONOBLOCCO CILINDRO

Qté-Menge-Cant-Qty-Q.ta | AP 1475 | M

1- 242480MOD
2-
3-
4-
5-
6-
7-
8-
9-
10-
11-
12-
13-
14-
15-
16-
17-
18-
19-
20-

Rep Hinw Fig Item Rif	Numéro Teil-Nr Numero Part-Nr Part-Nr	Désignation Bezeichnung Descripcion Description Descrizione	1	2	3	4	5	6	7	8	9	10	11	12	13	14	15	16	17	18	19	20
12	604880	Bouchon - Stopfen Tapón - Plug Tappo -	1																			
13	604882	Bouchon - Stopfen Tapón - Plug Tappo -	1																			
14	604889	Bouchon - Stopfen Tapón - Plug Tappo -	1																			
15	706964	Gicleur - Kraftstoffdüse Chicler - Fuel jet Spurzzatore -	4																			
16	474138	Vis (6 x 12) - Schraube Tornillo - Screw Vite -	4																			
17	604887	Carter - Gehäuse Cárter - Housing Carter -	1																			
18	604888	Vis - Schraube Tornillo - Screw Vite -	8																			
19	106389	Mano-contact pression huile moteur Öldruckschalter Motor Mano contacto presión de aceite motor Engine oil pressure switch Interruttore pressione olio motore	1																			
20	474041	Vis - Schraube Tornillo - Screw Vite -	1																			
21	704933	Bloc embiellé - Rumpfmotor Bloque embielado - Short engine Monoblocco cilindro -	1																			
22	603433	Rondelle - Unterlegscheibe Arandela - Washer Rondella -	1																			

PISTONS - BIELLES - VILEBREQUIN
KOLBEN - PLEUELSTANGE - KURBELWELLE
PISTONES - BIELAS - CIGUENAL
PISTONS - CONNECTING RODS - CRANK SHAFT
PISTONI - BIELLE - ALBERO A MANOVELLA

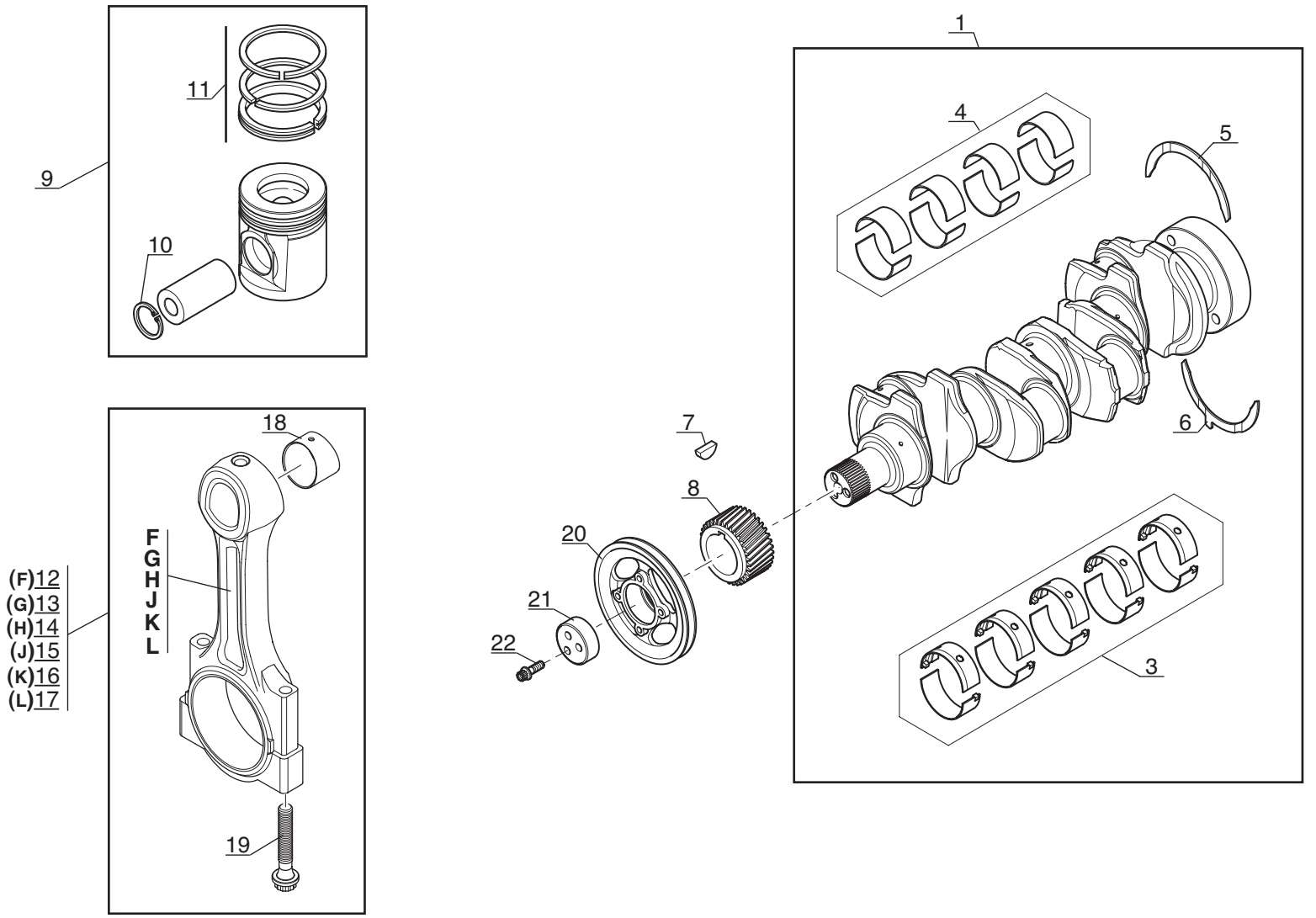

Catalogue : 242480MOD

1

PISTONS, BIELLES ET VILEBREQUIN
KOLBEN, PLEUELSTANGE UND KURBELWELLE
PISTONES, BIELAS Y CYGUEñAL
PISTONS, CONNECTING RODS AND CRANKSHAFT
PISTONI, BIELLE Y ALBERO A MANOVELLA

Qté-Menge-Cant-Qty-Q.ta | AP 1476 | M

1- 242480MOD
2-
3-
4-
5-
6-
7-
8-
9-
10-
11-
12-
13-
14-
15-
16-
17-
18-
19-
20-

Rep Hinw Fig Item Rif	Numéro Teil-Nr Numero Part-Nr Part-Nr	Désignation Bezeichnung Descripcion Description Descrizione	1	2	3	4	5	6	7	8	9	10	11	12	13	14	15	16	17	18	19	20
1	604893	Vilebrequin - Kurbelwelle Cigueñal - Crankshaft Albero -	1																			
3	604894	Jeu de coussinets - Lagersatz Juego cojinetes - Bearing kit Kit cuscinetto -	1																			
3	604895	Jeu de coussinets (+0,254 mm) - Lagersatz Juego cojinetes - Bearing kit Kit cuscinetto -	X																			
3	604896	Jeu de coussinets (+0,508 mm) - Lagersatz Juego cojinetes - Bearing kit Kit cuscinetto -	X																			
3	604897	Jeu de coussinets (+0,762 mm) - Lagersatz Juego cojinetes - Bearing kit Kit cuscinetto -	X																			
4	604898	Jeu de coussinets - Lagersatz Juego cojinetes - Bearing kit Kit cuscinetto -	1																			
4	604899	Jeu de coussinets (+0,254 mm) - Lagersatz Juego cojinetes - Bearing kit Kit cuscinetto -	X																			
4	604900	Jeu de coussinets (+0,508 mm) - Lagersatz Juego cojinetes - Bearing kit Kit cuscinetto -	X																			
4	604901	Jeu de coussinets (+0,762 mm) - Lagersatz Juego cojinetes - Bearing kit Kit cuscinetto -	X																			
5	109834	Rondelle - Unterlegscheibe Arandela - Washer Rondella -	2																			
5	133768	Rondelle (+0,19 mm) - Unterlegscheibe Arandela - Washer Rondella -	X																			

+

21/11/2006

Catalogue : 242480MOD

2

PISTONS, BIELLES ET VILEBREQUIN
KOLBEN, PLEUELSTANGE UND KURBELWELLE
PISTONES, BIELAS Y CYGUEñAL
PISTONS, CONNECTING RODS AND CRANKSHAFT
PISTONI, BIELLE Y ALBERO A MANOVELLA

Qté-Menge-Cant-Qty-Q.ta | AP 1476 | M

1- 242480MOD
2-
3-
4-
5-
6-
7-
8-
9-
10-
11-
12-
13-
14-
15-
16-
17-
18-
19-
20-

Rep Hinw Fig Item Rif	Numéro Teil-Nr Numero Part-Nr Part-Nr	Désignation Bezeichnung Descripcion Description Descrizione	1	2	3	4	5	6	7	8	9	10	11	12	13	14	15	16	17	18	19	20
6	109835	Rondelle - Unterlegscheibe Arandela - Washer Rondella -	2																			
6	133770	Rondelle (+0,19 mm) - Unterlegscheibe Arandela - Washer Rondella -	X																			
7	133636	Clavette - Keil Chaveta - Key Chiavetta -	1																			
8	604912	Pignon - Zähnrad Piñón - Gear Ingranaggio -	1																			
9	604902	Piston - Kolben Pistón - Piston Pistone -	4																			
9	706670	Piston (+0,50 mm) - Kolben Pistón - Piston Pistone -	4																			
9	706671	Piston (+1 mm) - Kolben Pistón - Piston Pistone -	4																			
10	563226	Circlips - Sicherungsring Aro retén - Circlip Anello elastico -	2																			
11	604903	Jeu segments piston - Kolbenringsatz Juego de segmentos de pistón - Kit piston ring Kit fascie elastiche -	1																			
12	604904	Bielle (F) - Pleuelstange Biela - Connecting rod Biella -	4																			
13	604905	Bielle (G) - Pleuelstange Biela - Connecting rod Biella -	4																			

+

Catalogue : 242480MOD

PISTONS, BIELLES ET VILEBREQUIN
KOLBEN, PLEUELSTANGE UND KURBELWELLE
PISTONES, BIELAS Y CYGUEñAL
PISTONS, CONNECTING RODS AND CRANKSHAFT
PISTONI, BIELLE Y ALBERO A MANOVELLA

Qté-Menge-Cant-Qty-Q.ta | AP 1476 | M

1- 242480MOD
2-
3-
4-
5-
6-
7-
8-
9-
10-
11-
12-
13-
14-
15-
16-
17-
18-
19-
20-

Rep Hinw Fig Item Rif	Numéro Teil-Nr Numero Part-Nr Part-Nr	Désignation Bezeichnung Descripcion Description Descrizione	1	2	3	4	5	6	7	8	9	10	11	12	13	14	15	16	17	18	19	20
14	604906	Bielle (H) - Pleuelstange Biela - Connecting rod Biella -	4																			
15	604907	Bielle (J) - Pleuelstange Biela - Connecting rod Biella -	4																			
16	604908	Bielle (K) - Pleuelstange Biela - Connecting rod Biella -	4																			
17	604909	Bielle (L) - Pleuelstange Biela - Connecting rod Biella -	4																			
18	604910	Bague - Büchse Anillo - Bushing Anello -	1																			
19	604911	Vis - Schraube Tornillo - Screw Vite -	2																			
20	474036	Poulie - Riemen Polea - Pulley Puleggia -	1																			
21	474037	Entretoise - Querstrebe Separador - Spacer Distanziale -	1																			
22	474038	Vis - Schraube Tornillo - Screw Vite -	3																			

21/11/2006

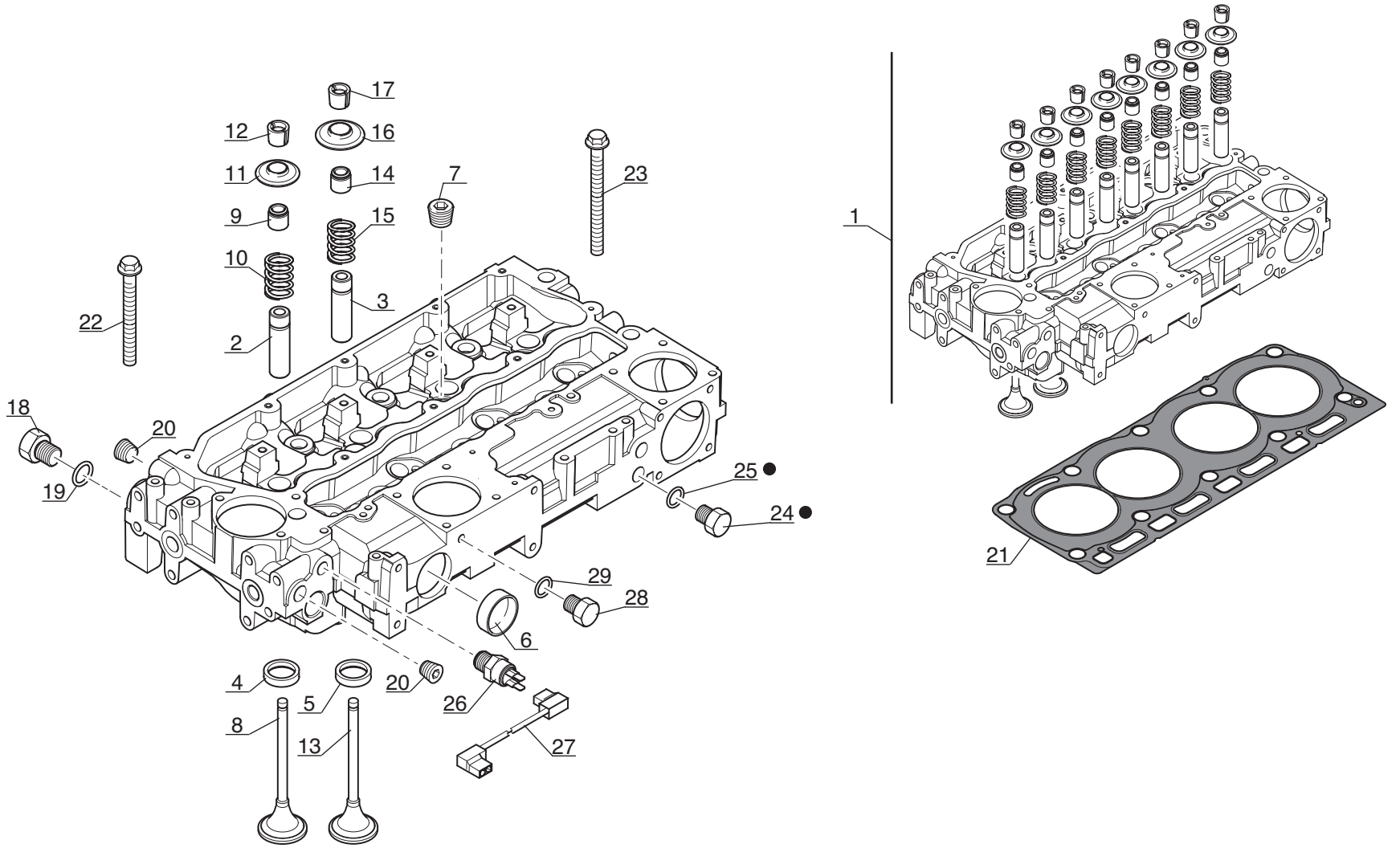

● SUIVANT MONTAGE
NACH MONTAGE
SEGUN MONTAJE
AS MOUNTING
SECONDO MONTAGGIO

Catalogue : 242480MOD

1

CULASSE
ZYLINDERKOPF
CULATA
CYLINDER HEAD
TESTATA

Qté-Menge-Cant-Qty-Q.ta | AP 1477 | M

1- 242480MOD
2-
3-
4-
5-
6-
7-
8-
9-
10-
11-
12-
13-
14-
15-
16-
17-
18-
19-
20-

Rep Hinw Fig Item Rif	Numéro Teil-Nr Numero Part-Nr Part-Nr	Désignation Bezeichnung Descripcion Description Descrizione	1	2	3	4	5	6	7	8	9	10	11	12	13	14	15	16	17	18	19	20
1	604913	Culasse complète - Kompletter Zylinderkopf Culata completa - Complete cylinder head Testata completa -	1																			
2	563233	Guide - Führungs Guía - Guide Guida -	4																			
3	563233	Guide - Führungs Guía - Guide Guida -	4																			
4	604914	Bague (admission) - Büchse Anillo - Bushing Anello -	4																			
5	604915	Bague (échappement) - Büchse Anillo - Bushing Anello -	4																			
6	474101	Bouchon (D50) - Stopfen Tapón - Plug Tappo -	2																			
7	133655	Bouchon - Stopfen Tapón - Plug Tappo -	4																			
8	604916	Soupape admission - Einlassventil Valvula de admisión - Inlet valve Valvola aspirazione -	4																			
9	704713	Joint d'étanchéité (Vert) - Dichtungsring (Grün) Junta de estanqueidad (Verde) - Seal (Green) Guarnizióne di tenuta (Verde) -	4																			
10	604918	Ressort - Feder Muelle - Spring Molla -	4																			
11	604919	Chapeau - Deckel Tapadera - Cap Capello -	4																			

+

21/11/2006

Catalogue : 242480MOD

2

CULASSE
ZYLINDERKOPF
CULATA
CYLINDER HEAD
TESTATA

Qté-Menge-Cant-Qty-Q.ta | AP 1477 | M

1- 242480MOD										11-										
2-										12-										
3-										13-										
4-										14-										
5-										15-										
6-										16-										
7-										17-										
8-										18-										
9-										19-										
10-										20-										

Rep Hinw Fig Item Rif	Numéro Teil-Nr Numero Part-Nr Part-Nr	Désignation Bezeichnung Descripcion Description Descrizione	1	2	3	4	5	6	7	8	9	10	11	12	13	14	15	16	17	18	19	20
12	563237	Demi-lune - Splint Chaveta - Cotter Spinotta -	8																			
13	604920	Soupape d'échappement - Auspuffventil Válvula de escape Flusing and boost pressure valve Valvola scarico -	4																			
14	706965	Joint d'étanchéité (Marron) - Dichtungsring (Braun) Junta de estanqueidad (Bruño) - Seal (Brown) Guarnizióne di tenuta (Marrone)	4																			
15	604918	Ressort - Feder Muelle - Spring Molla -	4																			
16	604919	Chapeau - Deckel Tapadera - Cap Capello -	4																			
17	563237	Demi-lune - Splint Chaveta - Cotter Spinotta -	8																			
18	604921	Bouchon - Stopfen Tapón - Plug Tappo -	1																			
19	604922	Joint torique - "0" ring Junta tórica - "0" ring Anello OR -	1																			
20	133739	Bouchon - Stopfen Tapón - Plug Tappo -	2																			
21	704934	Joint de culasse - Zylinderkopfdichtung Junta de culata - Cylinder head gasket Guarnizióne testata -	1																			
22	604924	Vis - Schraube Tornillo - Screw Vite -	7																			

Catalogue : 242480MOD

3

CULASSE
ZYLINDERKOPF
CULATA
CYLINDER HEAD
TESTATA

Qté-Menge-Cant-Qty-Q.ta | AP 1477 | M

1- 242480MOD
2-
3-
4-
5-
6-
7-
8-
9-
10-
11-
12-
13-
14-
15-
16-
17-
18-
19-
20-

Rep Hinw Fig Item Rif	Numéro Teil-Nr Numero Part-Nr Part-Nr	Désignation Bezeichnung Descripcion Description Descrizione	1	2	3	4	5	6	7	8	9	10	11	12	13	14	15	16	17	18	19	20
23	604925	Vis - Schraube Tornillo - Screw Vite -	3																			
24	604926	Bouchon - Stopfen Tapón - Plug Tappo -	1																			
25	604927	Joint torique - "0" ring Junta tórica - "0" ring Anello OR -	1																			
26	702283	Sonde de température d'eau - Wasser temperatür transmitte Sonda de temperatura de agua - Water temperature sensor Sonda di temperatura acqua -	1																			
27	702126	Faisceau (sonde de température d'eau - pompe d'injection) Kabelbaum Haz - Wiring harness Fascio -	1																			
28	604921	Bouchon - Stopfen Tapón - Plug Tappo -	1																			
29	604922	Joint torique - "0" ring Junta tórica - "0" ring Anello OR -	1																			

21/11/2006

AP 1478

POUR MOTEUR
FUR MOTOR
PARA MOTOR
FOR ENGINE
PER MOTORE

[ ] Type : **RE 81372**
[ ] Ref : **242 480**

RAMPE DES CULBUTEURS
KIPPHEBELWELLE
PERFIL DE BALANCIN
ROCKER ARM SHAFT
ASSE A BILANCIERI

8- MT 732

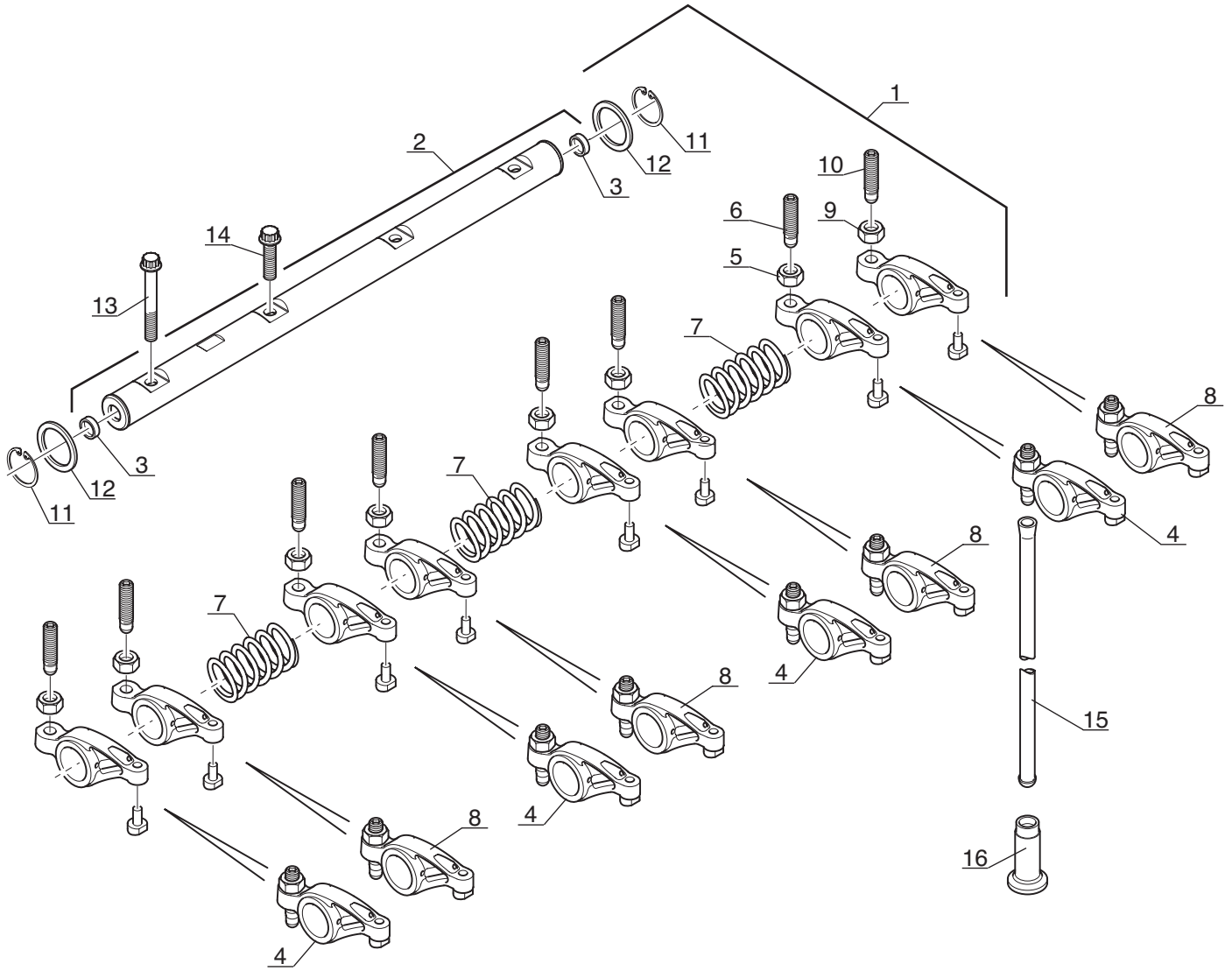

P.A.O. illus

Catalogue : 242480MOD

1

RAMPE DES CULBUTEURS
KIPPHEBELWELLE
PERFIL DE BALANCIN
ROCKER LEVER SHAFT
ASSE A BILANCIERI

Qté-Menge-Cant-Qty-Q.ta | AP 1478 | M

1- 242480MOD
2-
3-
4-
5-
6-
7-
8-
9-
10-
11-
12-
13-
14-
15-
16-
17-
18-
19-
20-

Rep Hinw Fig Item Rif	Numéro Teil-Nr Numero Part-Nr Part-Nr	Désignation Bezeichnung Descripcion Description Descrizione	1	2	3	4	5	6	7	8	9	10	11	12	13	14	15	16	17	18	19	20
1	604930	Rampe des culbuteurs - Kipphebelwelle Perfil de balancín - Rocker lever shaft Asse a bilancieri -	1																			
2	604931	Arbre - Welle Arbol - Shaft Albero -	1																			
3	604932	Bouchon - Stopfen Tapón - Plug Tappo -	2																			
4	604935	Culbuteur (Echappement) - Kipphebel Balancin - Rocker lever Bilanciere -	4																			
5	133641	Ecrou - Mutter Tuerca - Nut Dado -	1																			
6	133658	Vis - Schraube Tornillo - Screw Vite -	1																			
7	604934	Ressort - Feder Muelle - Spring Molla -	3																			
8	604933	Culbuteur (Admission) - Kipphebel Balancin - Rocker lever Bilanciere -	4																			
9	133641	Ecrou - Mutter Tuerca - Nut Dado -	1																			
10	133658	Vis - Schraube Tornillo - Screw Vite -	1																			
11	604936	Circlips - Sicherungsring Aro retén - Circlip Anello elastico -	2																			

21/11/2006

Catalogue : 242480MOD

RAMPE DES CULBUTEURS
KIPPHEBELWELLE
PERFIL DE BALANCIN
ROCKER LEVER SHAFT
ASSE A BILANCIERI

Qté-Menge-Cant-Qty-Q.ta | AP 1478 | M

1- 242480MOD
2-
3-
4-
5-
6-
7-
8-
9-
10-
11-
12-
13-
14-
15-
16-
17-
18-
19-
20-

Rep Hinw Fig Item Rif	Numéro Teil-Nr Numero Part-Nr Part-Nr	Désignation Bezeichnung Descripcion Description Descrizione	1	2	3	4	5	6	7	8	9	10	11	12	13	14	15	16	17	18	19	20
12	604937	Rondelle - Unterlegscheibe Arandela - Washer Rondella -	2																			
13	604938	Vis - Schraube Tornillo - Screw Vite -	1																			
14	604939	Vis - Schraube Tornillo - Screw Vite -	3																			
15	133793	Tige - Stange Vástago - Rod Stelo -	8																			
16	133792	Poussoir soupape - Ventilstössel Empuja válvula - Valve tappet Pulsante valvola -	8																			

AP 1479

POUR MOTEUR
FUR MOTOR
PARA MOTOR
FOR ENGINE
PER MOTORE

☐ Type : **RE 81372**
☐ Ref : **242 480**

DISTRIBUTION ET ARBRE A CAMES
STEUERGETRIEBE UND NOCKENWELLE
DISTRIBUCION Y ARBOL DE LEVAS
TIMING GEAR AND CAMSHAFT
INGRANAGGI E ALBERO DELLA DISTRIBUZIONE

8- MT 732

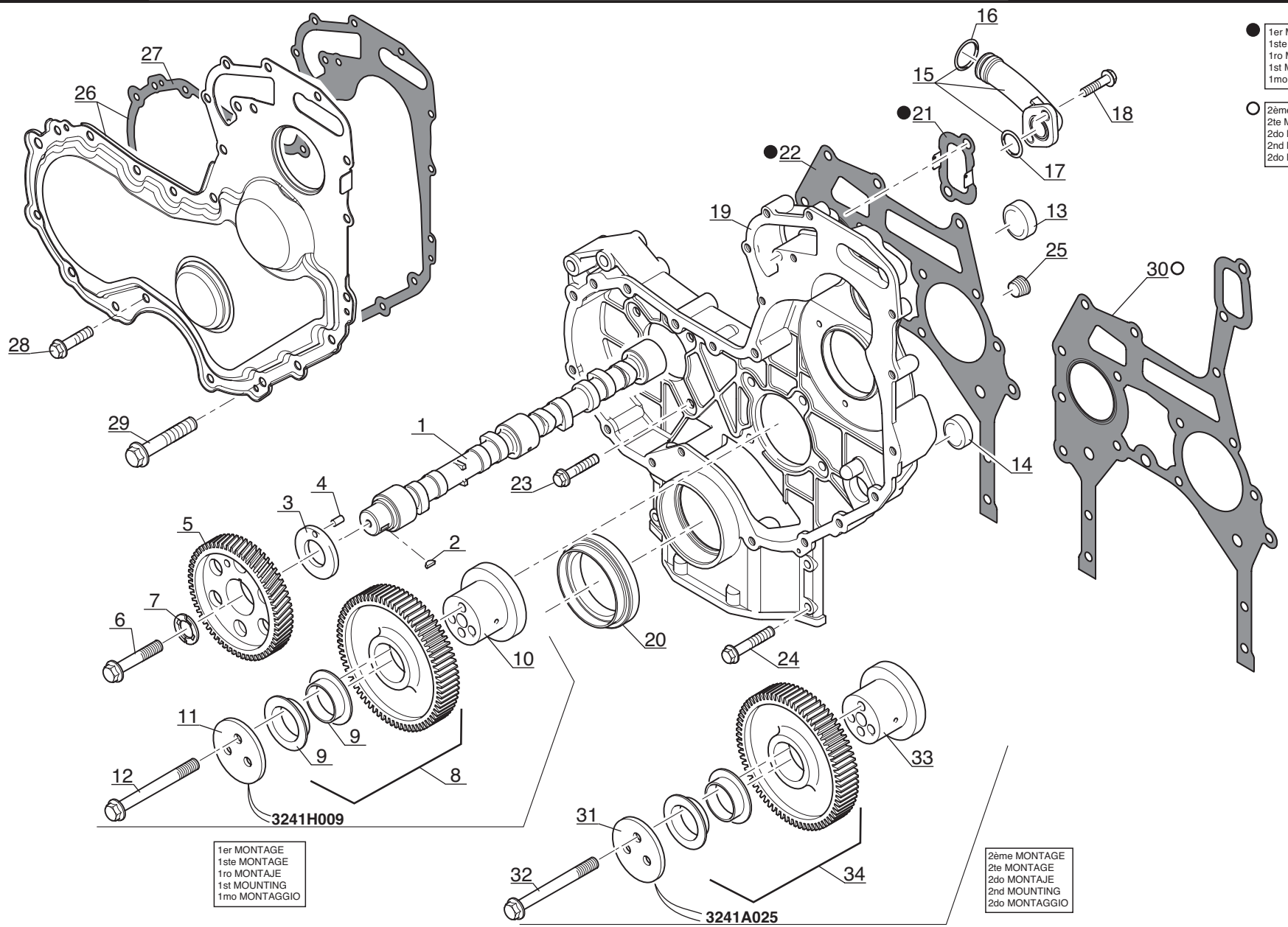

P.A.O. illus

Catalogue : 242480MOD

1

DISTRIBUTION ET ARBRE A CAMES
STEUERGETRIEBE UND NOCKENWELLE
DISTRIBUCION Y ARBOL DE LEVAS
TIMING GEAR AND CAMSHAFT
INGRANAGGI E ALBERO DELLA DISTRIBUZIONE

Qté-Menge-Cant-Qty-Q.ta | AP 1479 | M

1- 242480MOD
2-
3-
4-
5-
6-
7-
8-
9-
10-
11-
12-
13-
14-
15-
16-
17-
18-
19-
20-

Rep Hinw Fig Item Rif	Numéro Teil-Nr Numero Part-Nr Part-Nr	Désignation Bezeichnung Descripcion Description Descrizione	1	2	3	4	5	6	7	8	9	10	11	12	13	14	15	16	17	18	19	20
1	604940	Arbre à cames - Nockenwelle Arbol de levas - Camshaft Albero a camme -	1																			
2	133636	Clavette - Keil Chaveta - Key Chiavetta -	1																			
3	474007	Rondelle - Unterlegscheibe Arandela - Washer Rondella -	1																			
4	133714	Goupille - Stift Pasador - Pin Spina -	1																			
5	604950	Pignon - Zähnrad Piñón - Gear Ingranaggio -	1																			
6	473297	Vis (12 x 40) - Schraube Tornillo - Screw Vite -	1																			
7	702007	Rondelle - Unterlegscheibe Arandela - Washer Rondella -	1																			
8	702309	Pignon - Zähnrad Piñón - Gear Ingranaggio -	1																			
9	133574	Bague - Büchse Anillo - Bushing Anello -	2																			
10	133845	Moyeu - Nabe Cubo - Hub Mozzo -	1																			
11	133713	Plaque - Platte Placa - Plate Piastra -	1																			

21/11/2006

Catalogue : 242480MOD

DISTRIBUTION ET ARBRE A CAMES
STEUERGETRIEBE UND NOCKENWELLE
DISTRIBUCION Y ARBOL DE LEVAS
TIMING GEAR AND CAMSHAFT
INGRANAGGI E ALBERO DELLA DISTRIBUZIONE

Qté-Menge-Cant-Qty-Q.ta | AP 1479 | M

1- 242480MOD
2-
3-
4-
5-
6-
7-
8-
9-
10-
11-
12-
13-
14-
15-
16-
17-
18-
19-
20-

Rep Hinw Fig Item Rif	Numéro Teil-Nr Numero Part-Nr Part-Nr	Désignation Bezeichnung Descripcion Description Descrizione	1	2	3	4	5	6	7	8	9	10	11	12	13	14	15	16	17	18	19	20
12	473289	Vis - Schraube Tornillo - Screw Vite -	3																			
13	604941	Bouchon - Stopfen Tapón - Plug Tappo -	1																			
14	604942	Bouchon - Stopfen Tapón - Plug Tappo -	1																			
15	604943	Connexion - Verbindung Union - Connection Connessione -	1																			
16	604944	Joint torique - "0" ring Junta tórica - "0" ring Anello OR -	1																			
17	604945	Joint torique - "0" ring Junta tórica - "0" ring Anello OR -	1																			
18	107363	Vis (8 x 20) - Schraube Tornillo - Screw Vite -	2																			
19	604946	Carter - Gehäuse Cárter - Housing Carter -	1																			
20	706971	Joint d'étanchéité - Dichtring Junta de estanqueidad - Seal Guarnizióne di tenuta -	1																			
21	604948	Joint plat - Dichtung Junta plana - Gasket Guarnizióne -	1																			
22	604949	Joint plat - Dichtung Junta plana - Gasket Guarnizióne -	1																			

Rep Hinw Fig Item Rif	Numéro Teil-Nr Numero Part-Nr Part-Nr	Désignation Bezeichnung Descripcion Description Descrizione	1	2	3	4	5	6	7	8	9	10	11	12	13	14	15	16	17	18	19	20
23	107363	Vis (8 x 20) - Schraube Tornillo - Screw Vite -	8																			
24	474005	Vis - Schraube Tornillo - Screw Vite -	4																			
25	133739	Bouchon - Stopfen Tapón - Plug Tappo -	1																			
26	704545	Carter - Gehäuse Cárter - Housing Carter -	1																			
27	702056	Joint plat - Dichtung Junta plana - Gasket Guarnizióne -	1																			
28	474064	Vis - Schraube Tornillo - Screw Vite -	10																			
29	476074	Vis (8 x 65) - Schraube Tornillo - Screw Vite -	5																			
30	706972	Joint plat - Dichtung Junta plana - Gasket Guarnizióne -	1																			
31	745669	Plaque - Platte Placa - Plate Piastra -	1																			
32	473996	Vis - Schraube Tornillo - Screw Vite -	3																			
33	706973	Moyeu - Nabe Cubo - Hub Mozzo -	1																			

Catalogue : 242480MOD

DISTRIBUTION ET ARBRE A CAMES
STEUERGETRIEBE UND NOCKENWELLE
DISTRIBUCION Y ARBOL DE LEVAS
TIMING GEAR AND CAMSHAFT
INGRANAGGI E ALBERO DELLA DISTRIBUZIONE

Qté-Menge-Cant-Qty-Q.ta | AP 1479 | M

1- 242480MOD
2-
3-
4-
5-
6-
7-
8-
9-
10-
11-
12-
13-
14-
15-
16-
17-
18-
19-
20-

Rep Hinw Fig Item Rif	Numéro Teil-Nr Numero Part-Nr Part-Nr	Désignation Bezeichnung Descripcion Description Descrizione	1	2	3	4	5	6	7	8	9	10	11	12	13	14	15	16	17	18	19	20
34	703172	Pignon intermédiaire - Zähnrad Piñón - Gear Ingranaggio -	1																			

AP 1480

POUR MOTEUR
FUR MOTOR
PARA MOTOR
FOR ENGINE
PER MOTORE

Type : **RE 81372**
Ref : **242 480**

CARTER D' HUILE - POMPE A HUILE
OLWANNE - SCHMIEROLPUMPE
CARTER DE ACEITE - BOMBA DE ACEITE
OIL SUMP - LUBRICATING OIL PUMP
COPPA OLIO - POMPA LUBRIFICAZIONE

8- MT 732

★ SUIVANT MONTAGE
NACH MONTAGE
SEGUN MONTAJE
AS MOUNTING
SECONDO MONTAGGIO

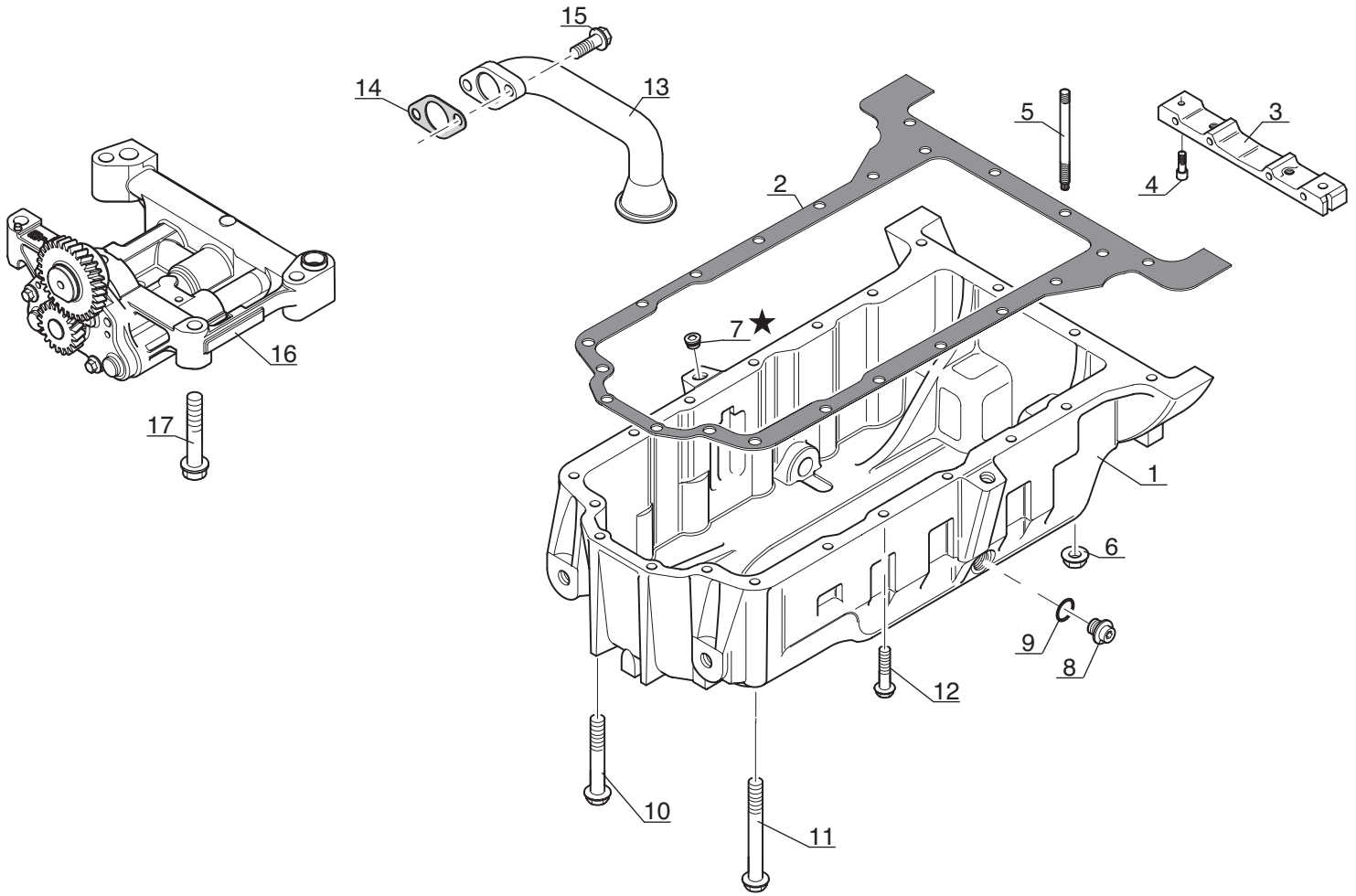

P.A.O. illus

Catalogue : 242480MOD

1

CARTER D'HUILE - POMPE A HUILE
OLWANNE - SCHMIEROLPUMPE
CARTER DE ACEITE - BOMBA DE ACEITE
OIL SUMP - LUBRICATING OIL PUMP
CARTER D'OLIO - POMPA LUBRIFICAZIONE

Qté-Menge-Cant-Qty-Q.ta | AP 1480 | M

1- 242480MOD
2-
3-
4-
5-
6-
7-
8-
9-
10-
11-
12-
13-
14-
15-
16-
17-
18-
19-
20-

Rep Hinw Fig Item Rif	Numéro Teil-Nr Numero Part-Nr Part-Nr	Désignation Bezeichnung Descripcion Description Descrizione	1	2	3	4	5	6	7	8	9	10	11	12	13	14	15	16	17	18	19	20
1	604952	Carter d'huile - Olwanne Carter de aceite - Oil sump Carter d'olio -	1																			
2	604953	Joint plat - Dichtung Junta plana - Gasket Guarnizióne -	1																			
3	604954	Traverse - Traverse Traviesa - Bridge piece Traversa -	1																			
4	474056	Vis (6 x 20) - Schraube Tornillo - Screw Vite -	2																			
5	563121	Goujon - Stiftschraube Espárrago - Stud-bolt Prigioniero -	2																			
6	473939	Ecrou - Mutter Tuerca - Nut Dado -	2																			
7	548898	Bouchon - Stopfen Tapón - Plug Tappo -	1																			
8	473309	Bouchon - Stopfen Tapón - Plug Tappo -	2																			
9	474129	Joint torique - "0" ring Junta tórica - "0" ring Anello OR -	2																			
10	550483	Vis (8 x 140) - Schraube Tornillo - Screw Vite -	5																			
11	550482	Vis - Schraube Tornillo - Screw Vite -	1																			

+

21/11/2006

Catalogue : 242480MOD

2

CARTER D'HUILE - POMPE A HUILE
OLWANNE - SCHMIEROLPUMPE
CARTER DE ACEITE - BOMBA DE ACEITE
OIL SUMP - LUBRICATING OIL PUMP
CARTER D'OLIO - POMPA LUBRIFICAZIONE

Qté-Menge-Cant-Qty-Q.ta | AP 1480 | M

1- 242480MOD
2-
3-
4-
5-
6-
7-
8-
9-
10-
11-
12-
13-
14-
15-
16-
17-
18-
19-
20-

Rep Hinw Fig Item Rif	Numéro Teil-Nr Numero Part-Nr Part-Nr	Désignation Bezeichnung Descripcion Description Descrizione	1	2	3	4	5	6	7	8	9	10	11	12	13	14	15	16	17	18	19	20
12	474090	Vis (8 x 80) - Schraube Tornillo - Screw Vite -	12																			
13	604955	Canalisation - Leitung Tubería - Pipe Spinotto -	1																			
14	477781	Joint d'étanchéité - Dichtungsring Junta de estanqueidad - Seal Guarnizióne -	1																			
15	473986	Vis (8 x 25) - Schraube Tornillo - Screw Vite -	2																			
16	604956	Pompe à huile - Schmierölpumpe Bomba de aceite - Lubricating oil pump Pompa lubrificazione -	1																			
17	473988	Vis - Schraube Tornillo - Screw Vite -	1																			

AP 1481

POUR MOTEUR
FUR MOTOR
PARA MOTOR
FOR ENGINE
PER MOTORE

[ ] Type : **RE 81372**
[ ] Ref : **242 480**

CACHE CULBUTEUR ET RENIFLARD
KIPPHEBELDECKEL UND ENTLÜFTERROHR
TAPA DE BALANCIN Y RESPIRADERO
ROCKER LEVER COVER AND BREATHER
PARA-BILANCIERE E SFIATATOIO

8- MT 732

● 1er MONTAGE
1ste MONTAGE
1ro MONTAJE
1st MOUNTING
1mo MONTAGGIO

○ 2ème MONTAGE
2te MONTAGE
2do MONTAJE
2nd MOUNTING
2do MONTAGGIO

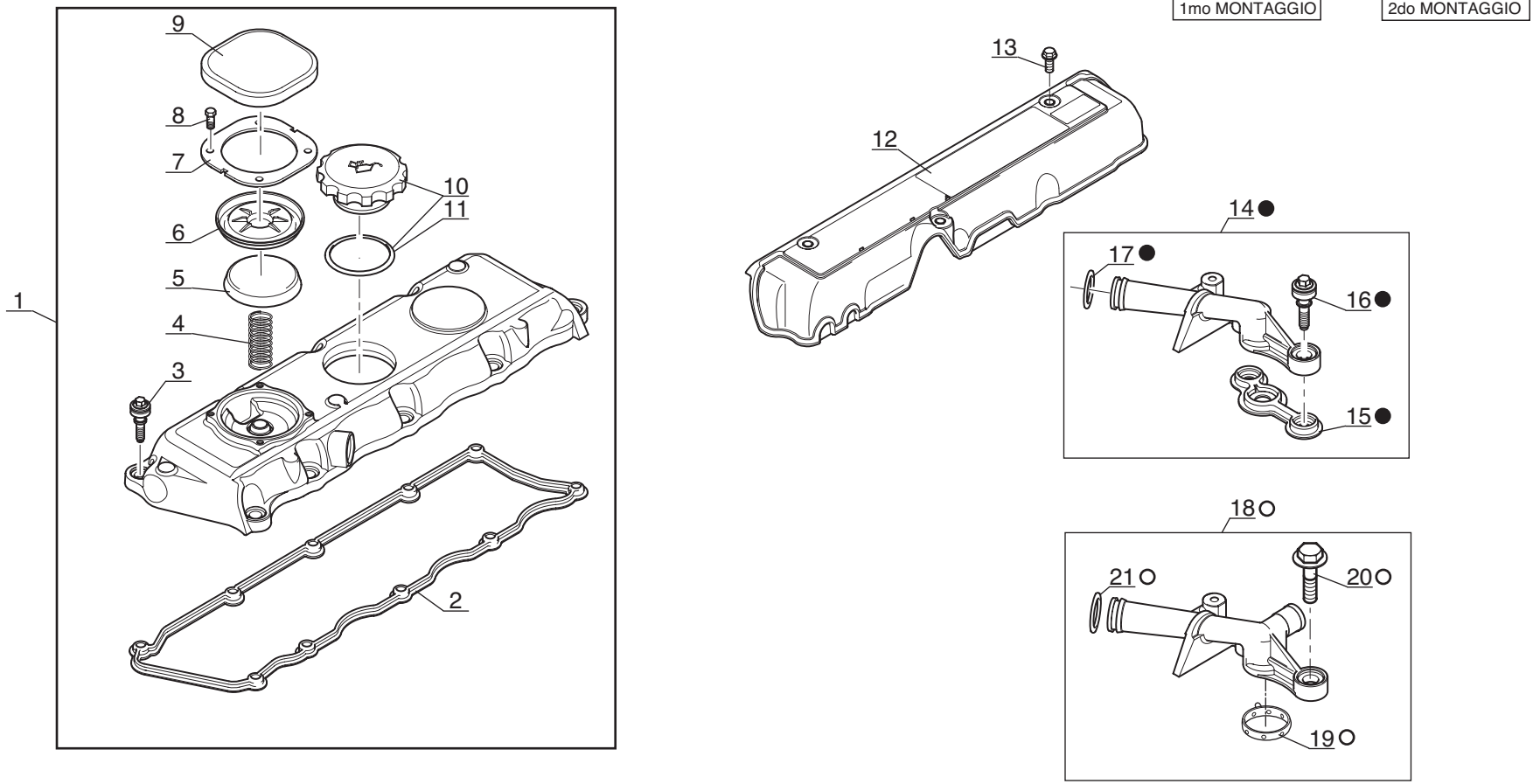

P.A.O. illus

Catalogue : 242480MOD

1

CACHE-CULBUTEUR ET RENIFLARD
KIPPHEBELDECKEL UND ENTLüFTERROHR
TAPA DE BALANCIN Y RESPIRADERO
ROCKER LEVER COVER AND BREATHER
PARA-BILANCIERE E SFIATATOIO

Qté-Menge-Cant-Qty-Q.ta | AP 1481 | M

1- 242480MOD
2-
3-
4-
5-
6-
7-
8-
9-
10-
11-
12-
13-
14-
15-
16-
17-
18-
19-
20-

Rep Hinw Fig Item Rif	Numéro Teil-Nr Numero Part-Nr Part-Nr	Désignation Bezeichnung Descripcion Description Descrizione	1	2	3	4	5	6	7	8	9	10	11	12	13	14	15	16	17	18	19	20
1	604957	Cache-culbuteur complet - Kompletter Kipphebeldeckel Tapa de balancin completo - Complete rocker lever cover Para-bilanciere completo -	1																			
2	604958	Joint d'étanchéité - Dichtungsring Junta de estanqueidad - Seal Guarnizióne di tenuta -	1																			
3	604959	Vis - Schraube Tornillo - Screw Vite -	10																			
4	604960	Ressort - Feder Muelle - Spring Molla -	1																			
5	604961	Bouchon - Stopfen Tapón - Plug Tappo -	1																			
6	604962	Diaphragme - Membran Membrana - Diaphragm Membrana -	1																			
7	604963	Plaque de fixation - Befestigung Platte Placa de fijación - Fastening plate Piastra di fissaggio -	1																			
8	604964	Vis - Schraube Tornillo - Screw Vite -	4																			
9	604965	Couvercle - Deckel Tapadera - Cover Coperchio -	1																			
10	550493	Bouchon de remplissage - Einfüllverschluss Tapón de llenado - Filling plug Tappo di riempimento -	1																			
11	603891	Joint torique - "0" ring Junta tórica - "0" ring Anello OR -	1																			

21/11/2006

Catalogue : 242480MOD

2

CACHE-CULBUTEUR ET RENIFLARD
KIPPHEBELDECKEL UND ENTLüFTERROHR
TAPA DE BALANCIN Y RESPIRADERO
ROCKER LEVER COVER AND BREATHER
PARA-BILANCIERE E SFIATATOIO

Qté-Menge-Cant-Qty-Q.ta | AP 1481 | M

1- 242480MOD
2-
3-
4-
5-
6-
7-
8-
9-
10-
11-
12-
13-
14-
15-
16-
17-
18-
19-
20-

Rep Hinw Fig Item Rif	Numéro Teil-Nr Numero Part-Nr Part-Nr	Désignation Bezeichnung Descripcion Description Descrizione	1	2	3	4	5	6	7	8	9	10	11	12	13	14	15	16	17	18	19	20
12	604966	Couvercle - Deckel Tapadera - Cover Coperchio -	1																			
13	474018	Vis (6 x 14) - Schraube Tornillo - Screw Vite -	3																			
14	604967	Reniflard - Entluftung Respiradero - Air breather Sfiato -	1																			
15	604968	Joint d'étanchéité - Dichtungsring Junta de estanqueidad - Seal Guarnizióne di tenuta -	1																			
16	604959	Vis - Schraube Tornillo - Screw Vite -	2																			
17	604969	Joint torique - "0" ring Junta tórica - "0" ring Anello OR -	1																			
18	706627	Reniflard - Entluftung Respiradero - Air breather Sfiato -	1																			
19	706969	Joint - Dichtung Junta - Seal Guarnizióne -	1																			
20	552894	Vis - Schraube Tornillo - Screw Vite -	2																			
21	604969	Joint torique - "0" ring Junta tórica - "0" ring Anello OR -	1																			

AP 1482

POUR MOTEUR
FUR MOTOR
PARA MOTOR
FOR ENGINE
PER MOTORE

[ ] Type : **RE 81372**
[ ] Ref : **242 480**

FILTRE A HUILE ET REFROIDISSEUR D' HUILE
SCHMIER ÖLFILTER UND MOTORSEITIGER ÖLKUHLER
FILTRO Y ENFRIADOR INTEGRAL
LUBRICATING OIL FILTER AND INTEGRAL OIL COOLER
FILTRO OLIO E REFRIGERATORE

8- MT 732

● 1er MONTAGE
1ste MONTAGE
1ro MONTAJE
1st MOUNTING
1mo MONTAGGIO

○ 2ème MONTAGE
2te MONTAGE
2do MONTAJE
2nd MOUNTING
2do MONTAGGIO

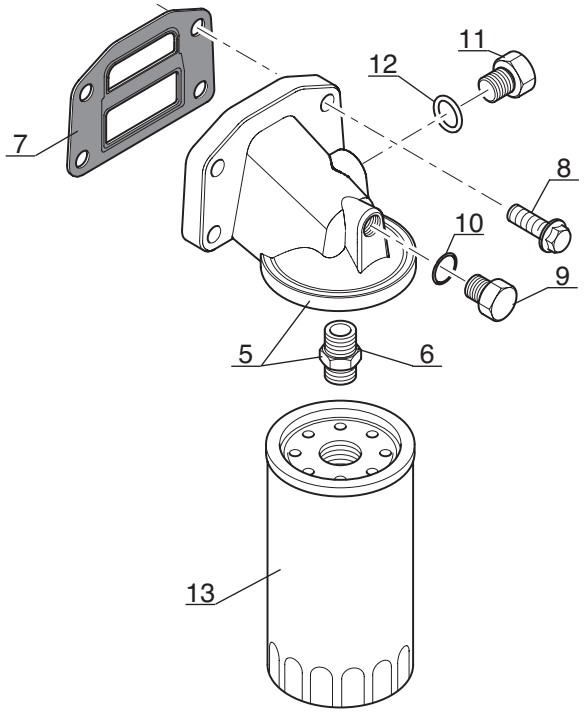

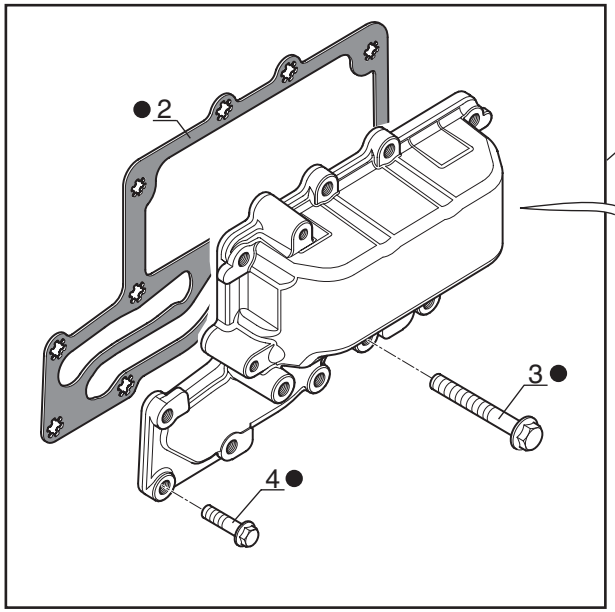

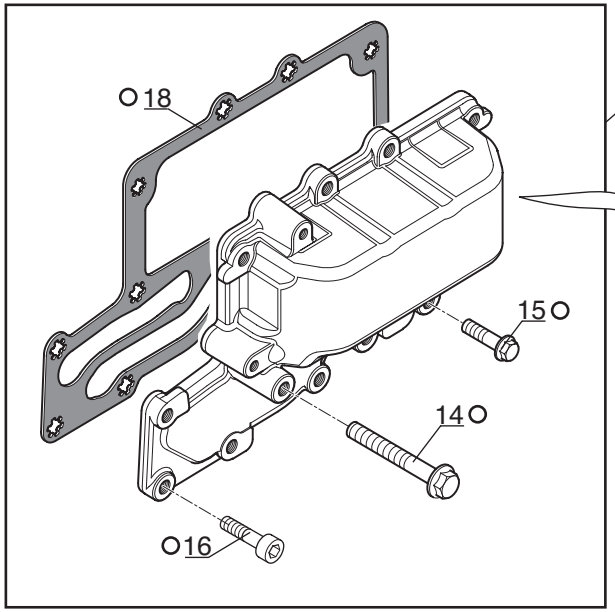

P.A.O. illus

Catalogue : 242480MOD

1

FILTRE A HUILE ET REFROIDISSEUR D'HUILE
SCHMIER OLFILTER UND MOTORSEITIGER OLKUHLER
FILTRO Y ENFRIADOR INTEGRAL
LUBRICATING OIL FILTER AND INTEGRAL OIL COOLER
FILTRO OLIO E REFRIGERATORE

Qté-Menge-Cant-Qty-Q.ta | AP 1482 | M

1- 242480MOD
2-
3-
4-
5-
6-
7-
8-
9-
10-
11-
12-
13-
14-
15-
16-
17-
18-
19-
20-

Rep Hinw Fig Item Rif	Numéro Teil-Nr Numero Part-Nr Part-Nr	Désignation Bezeichnung Descripcion Description Descrizione	1	2	3	4	5	6	7	8	9	10	11	12	13	14	15	16	17	18	19	20
1	604970	Refroidisseur d'huile - Olkühler Enfriador de aceite - Oil cooler Refrigeratore integrale -	1																			
2	604971	Joint plat - Dichtung Junta plana - Gasket Guarnizióne -	1																			
3	473986	Vis (8 x 25) - Schraube Tornillo - Screw Vite -	10																			
4	477795	Vis (8 x 60) - Schraube Tornillo - Screw Vite -	3																			
5	705459	Tête de filtre - Filter kopf Cabeza de filtro - Filter head Testa filtro -	1																			
6	550507	Raccord - Verschraubung Racor - Connection Raccordo -	1																			
7	604973	Joint plat - Dichtung Junta plana - Gasket Guarnizióne -	1																			
8	474005	Vis - Schraube Tornillo - Screw Vite -	4																			
9	604974	Bouchon - Stopfen Tapón - Plug Tappo -	1																			
10	604975	Joint torique - "0" ring Junta tórica - "0" ring Anello OR -	1																			
11	604976	Bouchon - Stopfen Tapón - Plug Tappo -	1																			

21/11/2006

Catalogue : 242480MOD

FILTRE A HUILE ET REFROIDISSEUR D'HUILE
SCHMIER OLFILTER UND MOTORSEITIGER OLKUHLER
FILTRO Y ENFRIADOR INTEGRAL
LUBRICATING OIL FILTER AND INTEGRAL OIL COOLER
FILTRO OLIO E REFRIGERATORE

Qté-Menge-Cant-Qty-Q.ta | AP 1482 | M

1- 242480MOD
2-
3-
4-
5-
6-
7-
8-
9-
10-
11-
12-
13-
14-
15-
16-
17-
18-
19-
20-

Rep Hinw Fig Item Rif	Numéro Teil-Nr Numero Part-Nr Part-Nr	Désignation Bezeichnung Descripcion Description Descrizione	1	2	3	4	5	6	7	8	9	10	11	12	13	14	15	16	17	18	19	20
12	604977	Joint torique - "0" ring Junta tórica - "0" ring Anello OR -	1																			
13	476954	Filtre à huile moteur - Ol filter motor Filtro aceite motor - Oil filter engine Filtro olio motore -	1																			
14	477795	Vis (8 x 60) - Schraube Tornillo - Screw Vite -	3																			
15	473986	Vis (8 x 25) - Schraube Tornillo - Screw Vite -	8																			
16	475986	Vis - Schraube Tornillo - Screw Vite -	2																			
17	745994	Refroidisseur d'huile - Olkühler Enfriador de aceite - Oil cooler Refrigeratore integrale -	1																			
18	706970	Joint plat - Dichtung Junta plana - Gasket Guarnizióne -	1																			

AP 1483

POUR MOTEUR
FUR MOTOR
PARA MOTOR
FOR ENGINE
PER MOTORE

☐ Type : **RE 81372**
☐ Ref : **242 480**

COUVERCLE CULASSE ET CORPS D' ECHAPPEMENT D' EAU
ZYLINDERKOPFDECKEL UND KUELWASSERANSCHLUSS
TAPA DE LA CULATA Y CUERPO DE SALIDA DE AGUA
CYLINDER HEAD COVER AND WATER OUTLET CONNECTIONS
ENTRATA E USCITA DELL' ACQUA

8- MT 732

● 1er MONTAGE / 1ste MONTAGE / 1ro MONTAJE / 1st MOUNTING / 1mo MONTAGGIO

○ 2ème MONTAGE / 2te MONTAGE / 2do MONTAJE / 2nd MOUNTING / 2do MONTAGGIO

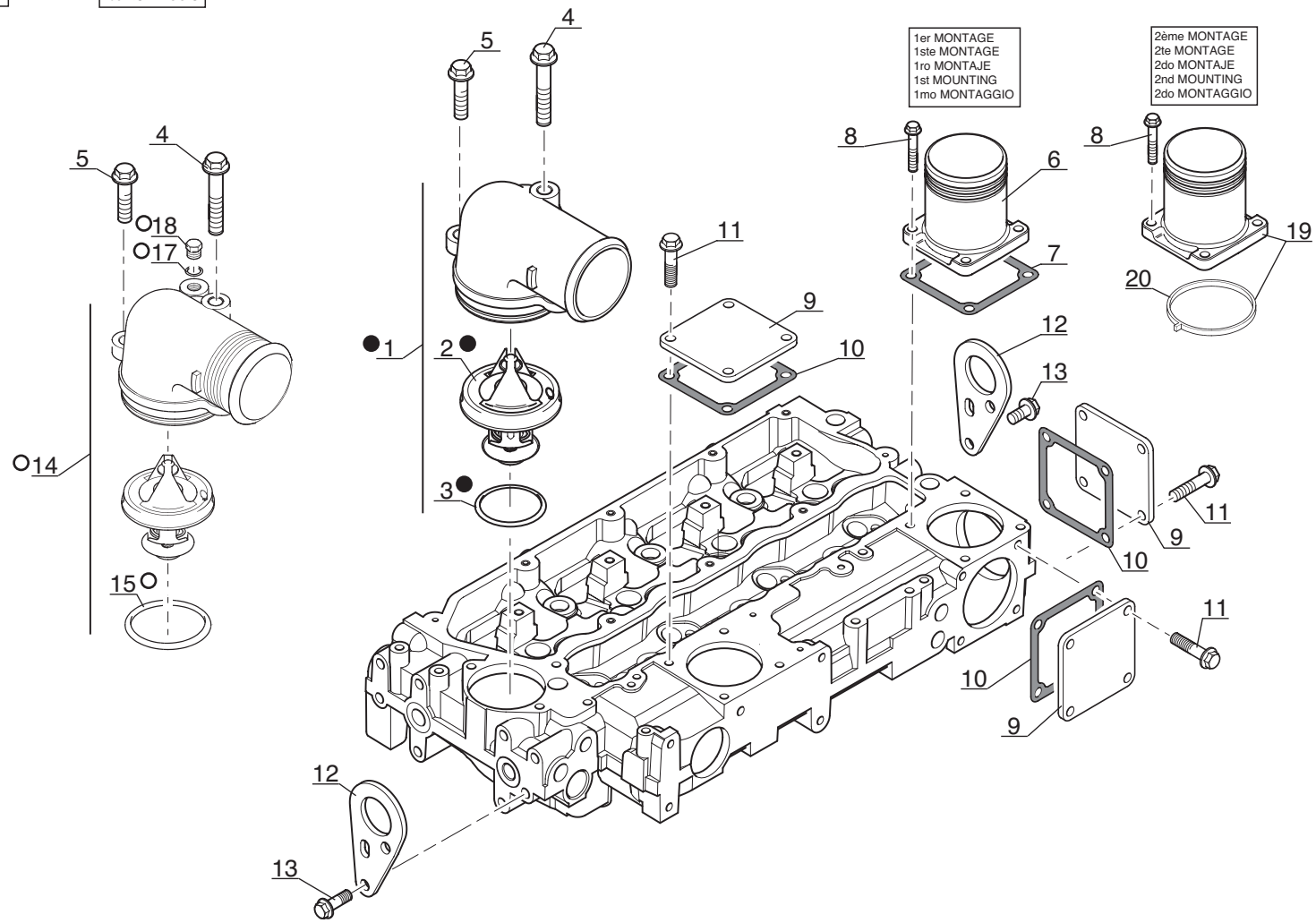

P.A.O. illus

15 / 06 / 05

Catalogue : 242480MOD

1

COUVERCLE CULASSE ET CORPS D'ECHAPPEMENT D'EAU
ZYLINDERKOPFDECKEL UN KUELWASSERANSCHLUSS
TAPA DE LA CULATA Y CUERPO DE SALIDA DE AGUA
CYLINDER HEAD COVER AND WATER OUTLET CONNECTIONS
COPERCHIO TESTATA E CORPO SCARICO ACQUA

Qté-Menge-Cant-Qty-Q.ta | AP 1483 | M

1- 242480MOD
2-
3-
4-
5-
6-
7-
8-
9-
10-
11-
12-
13-
14-
15-
16-
17-
18-
19-
20-

Rep Hinw Fig Item Rif	Numéro Teil-Nr Numero Part-Nr Part-Nr	Désignation Bezeichnung Descripcion Description Descrizione	1	2	3	4	5	6	7	8	9	10	11	12	13	14	15	16	17	18	19	20
1	604983	Connexion - Verbindung Union - Connection Connessione -	1																			
2	604984	Thermostat - Thermostat Termostato - Thermostat Termostato -	1																			
3	604985	Joint torique - "0" ring Junta tórica - "0" ring Anello OR -	1																			
4	476074	Vis (8 x 65) - Schraube Tornillo - Screw Vite -	1																			
5	473986	Vis (8 x 25) - Schraube Tornillo - Screw Vite -	1																			
6	702322	Connexion - Verbindung Union - Connection Connessione -	1																			
7	473560	Joint plat - Dichtung Junta plana - Gasket Guarnizióne -	1																			
8	474005	Vis - Schraube Tornillo - Screw Vite -	4																			
9	474023	Plaque - Platte Placa - Plate Piastra -	3																			
10	473560	Joint plat - Dichtung Junta plana - Gasket Guarnizióne -	3																			
11	473955	Vis (8 x 20) - Schraube Tornillo - Screw Vite -	12																			

+

21/11/2006

Catalogue : 242480MOD

2

COUVERCLE CULASSE ET CORPS D'ECHAPPEMENT D'EAU
ZYLINDERKOPFDECKEL UN KUELWASSERANSCHLUSS
TAPA DE LA CULATA Y CUERPO DE SALIDA DE AGUA
CYLINDER HEAD COVER AND WATER OUTLET CONNECTIONS
COPERCHIO TESTATA E CORPO SCARICO ACQUA

Qté-Menge-Cant-Qty-Q.ta | AP 1483 | M

1- 242480MOD
2-
3-
4-
5-
6-
7-
8-
9-
10-
11-
12-
13-
14-
15-
16-
17-
18-
19-
20-

Rep Hinw Fig Item Rif	Numéro Teil-Nr Numero Part-Nr Part-Nr	Désignation Bezeichnung Descripcion Description Descrizione	1	2	3	4	5	6	7	8	9	10	11	12	13	14	15	16	17	18	19	20
12	604986	Patte - Auge Brida - Lug Piastra -	2																			
13	473943	Vis (10 x 20) - Schraube Tornillo - Screw Vite -	4																			
14	704637	Connexion - Thermostat Union - Connection Connessione -	1																			
15	704936	Joint torique - "0" ring Junta tórica - "0" ring Anello OR -	1																			
17	704938	Joint torique - "0" ring Junta tórica - "0" ring Anello OR -	1																			
18	704937	Bouchon - Stopfen Tapón - Plug Tappo -	1																			
19	702322	Connexion - Verbindung Union - Connection Connessione -	1																			
20	702323	Joint - Dichtung Junta - Seal Guarnizióne -	1																			

POMPE A EAU
WASSER PUMPE
BOMBA DE AGUA
WATER PUMP
POMPA DELL' ACQUA

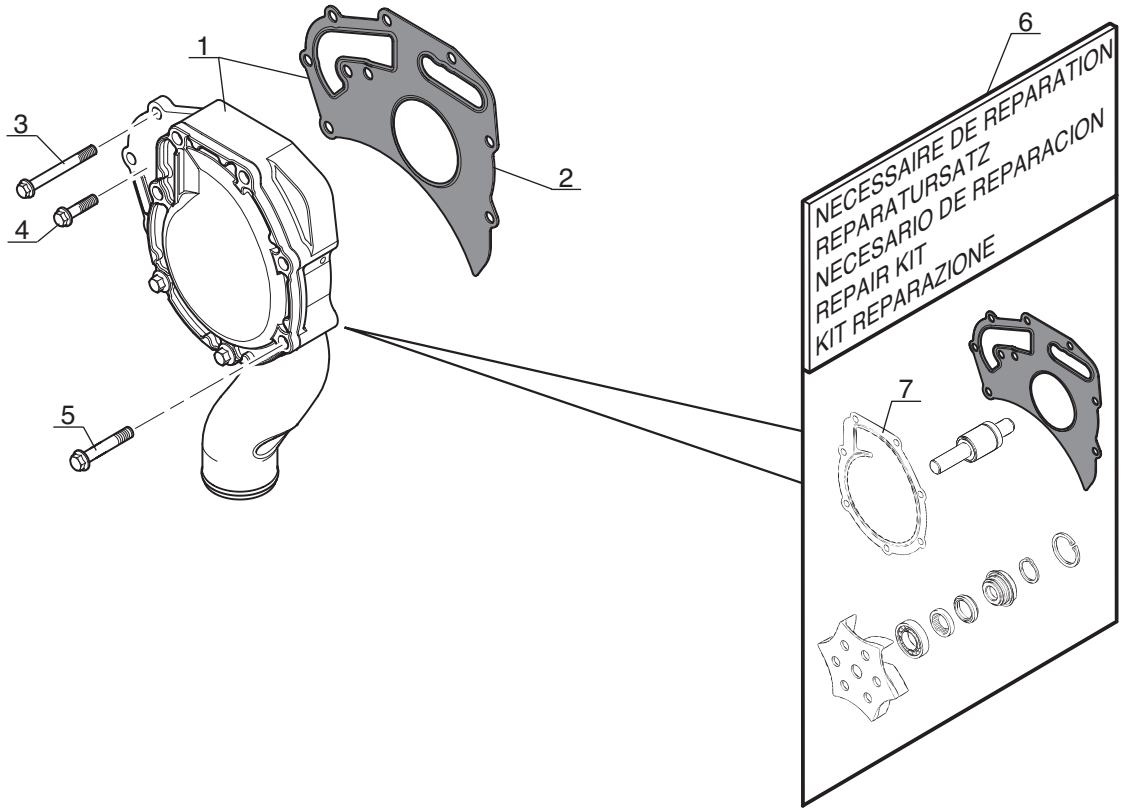

Catalogue : 242480MOD

1

POMPE A EAU
WASSER PUMPE
BOMBA DE AGUA
WATER PUMP
POMPA DELL'ACQUA

Qté-Menge-Cant-Qty-Q.ta | AP 1484 | M

1- 242480MOD
2-
3-
4-
5-
6-
7-
8-
9-
10-
11-
12-
13-
14-
15-
16-
17-
18-
19-
20-

Rep Hinw Fig Item Rif	Numéro Teil-Nr Numero Part-Nr Part-Nr	Désignation Bezeichnung Descripcion Description Descrizione	1	2	3	4	5	6	7	8	9	10	11	12	13	14	15	16	17	18	19	20
1	604987	Pompe à eau - Wasser pumpe Bomba de agua - Water pump Pompa acqua -	1																			
2	604988	Joint plat - Dichtung Junta plana - Gasket Guarnizióne -	1																			
3	475057	Vis (8 x 75) - Schraube Tornillo - Screw Vite -	2																			
4	473982	Vis (8 x 30) - Schraube Tornillo - Screw Vite -	2																			
5	476074	Vis (8 x 65) - Schraube Tornillo - Screw Vite -	5																			
6	604989	Nécessaire de réparation - Reparatursatz Necesario de reparación - Repair kit Kit reparazione -	1																			
7	704546	Joint - Dichtung Junta - Seal Guarnizióne -	1																			

21/11/2006

COLLECTEUR D' ECHAPPEMENT
AUSPUFFSAMMELROHR
COLECTOR DE ESCAPE
EXHAUST MANIFOLD
COLLETTORE DI SCARICO

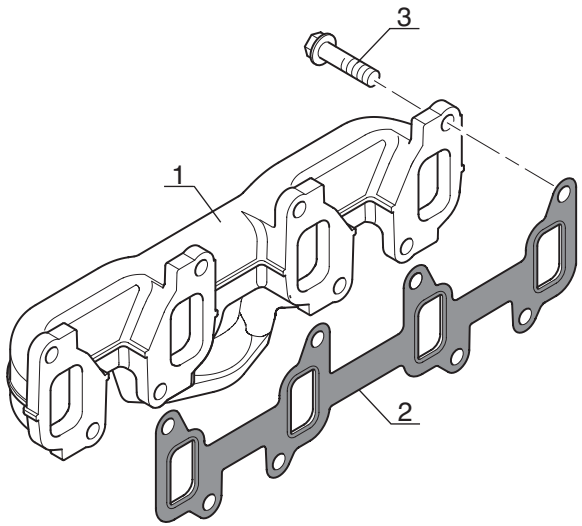

Catalogue : 242480MOD

1

COLLECTEUR D'ECHAPPEMENT
AUSPUFFSAMMELROHR
COLECTOR DE ESCAPE
EXHAUST MANIFOLD
COLLETTORE DI SCARICO

Qté-Menge-Cant-Qty-Q.ta | AP 1485 | M

1- 242480MOD										11-										
2-										12-										
3-										13-										
4-										14-										
5-										15-										
6-										16-										
7-										17-										
8-										18-										
9-										19-										
10-										20-										

Rep Hinw Fig Item Rif	Numéro Teil-Nr Numero Part-Nr Part-Nr	Désignation Bezeichnung Descripcion Description Descrizione	1	2	3	4	5	6	7	8	9	10	11	12	13	14	15	16	17	18	19	20
1	704939	Collecteur d'échappement - Auspuffsammelrohr Colector de escape - Exhaust manifold Collettore di scarico -	1																			
2	604997	Joint plat - Dichtung Junta plana - Gasket Guarnizióne -	1																			
3	600716	Vis (10 x 30) - Schraube Tornillo - Screw Vite -	8																			

21/11/2006

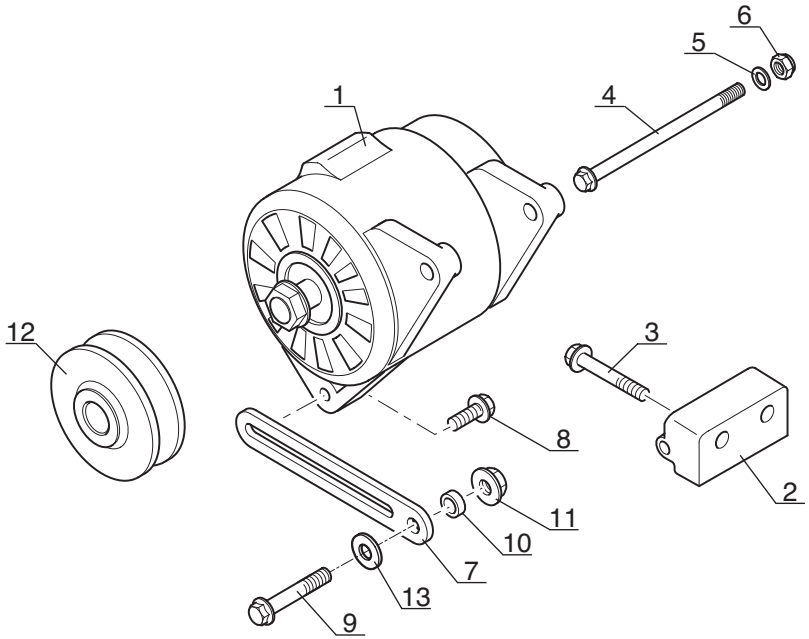
6
5
4
1
12
3
8
2
11
10
7
13
9

Catalogue : 242480MOD

1

ALTERNATEUR
WECHSELSTROMGENERATOR
ALTERNADOR
ALTERNATOR
ALTERNATORE

Qté-Menge-Cant-Qty-Q.ta | AP 1486 | M

1- 242480MOD										11-										
2-										12-										
3-										13-										
4-										14-										
5-										15-										
6-										16-										
7-										17-										
8-										18-										
9-										19-										
10-										20-										

Rep Hinw Fig Item Rif	Numéro Teil-Nr Numero Part-Nr Part-Nr	Désignation Bezeichnung Descripcion Description Descrizione	1	2	3	4	5	6	7	8	9	10	11	12	13	14	15	16	17	18	19	20
1	604998	Alternateur - Wechselstromgenerator Alternador - Alternator Alternatore -	1																			
2	604999	Support - Träger Soporte - Bracket Supporto -	1																			
3	605000	Vis - Schraube Tornillo - Screw Vite -	2																			
4	602608	Vis - Schraube Tornillo - Screw Vite -	1																			
5	109358	Rondelle - Unterlegscheibe Arandela - Washer Rondella -	1																			
6	551662	Ecrou - Mutter Tuerca - Nut Dado -	1																			
7	605001	Levier - Hebel Palanca - Lever Leva -	1																			
8	473986	Vis (8 x 25) - Schraube Tornillo - Screw Vite -	1																			
9	563744	Vis (10 x 70) - Schraube Tornillo - Screw Vite -	1																			
10	108564	Entretoise - Querstrebe Separador - Spacer Distanziale -	1																			
11	473969	Ecrou - Mutter Tuerca - Nut Dado -	1																			

21/11/2006

Catalogue : 242480MOD

2

ALTERNATEUR
WECHSELSTROMGENERATOR
ALTERNADOR
ALTERNATOR
ALTERNATORE

Qté-Menge-Cant-Qty-Q.ta | AP 1486 | M

1- 242480MOD										11-										
2-										12-										
3-										13-										
4-										14-										
5-										15-										
6-										16-										
7-										17-										
8-										18-										
9-										19-										
10-										20-										

Rep Hinw Fig Item Rif	Numéro Teil-Nr Numero Part-Nr Part-Nr	Désignation Bezeichnung Descripcion Description Descrizione	1	2	3	4	5	6	7	8	9	10	11	12	13	14	15	16	17	18	19	20
12	605003	Poulie - Riemen Polea - Pulley Puleggia -	1																			
13	133707	Rondelle - Unterlegscheibe Arandela - Washer Rondella -	1																			

● SUIVANT MONTAGE
NACH MONTAGE
SEGUN MONTAJE
AS MOUNTING
SECONDO MONTAGGIO

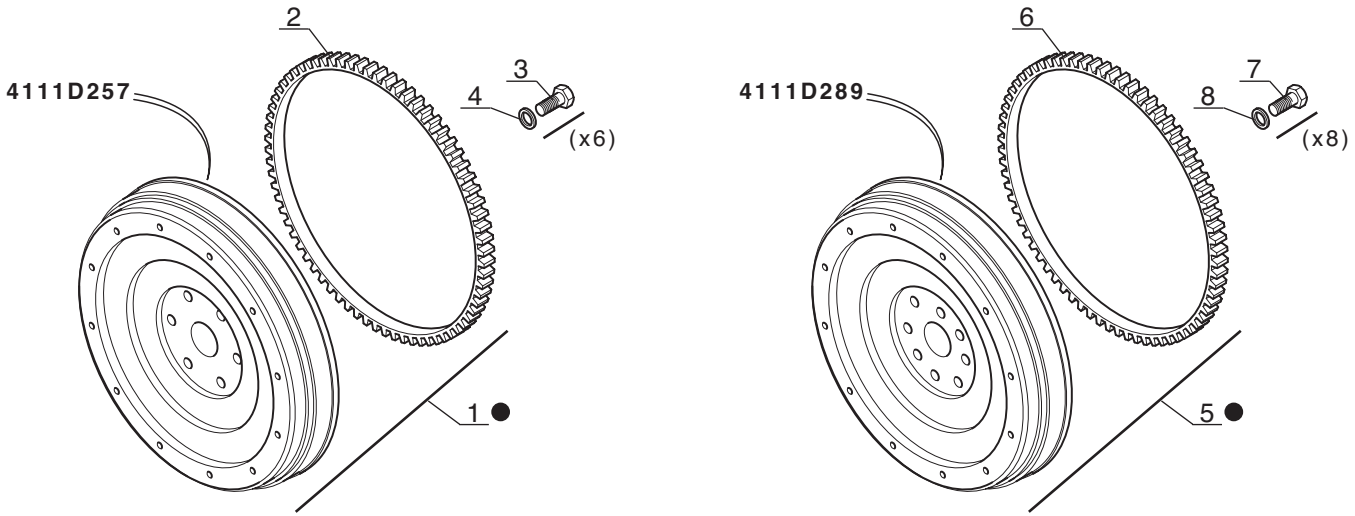

Catalogue : 242480MOD

1

VOLANT MOTEUR
SCHWUNGRAD
VOLANTE MOTOR
FLY WHEEL
VOLANO MOTORE

Qté-Menge-Cant-Qty-Q.ta | AP 1487 | M

1- 242480MOD
2-
3-
4-
5-
6-
7-
8-
9-
10-
11-
12-
13-
14-
15-
16-
17-
18-
19-
20-

Rep Hinw Fig Item Rif	Numéro Teil-Nr Numero Part-Nr Part-Nr	Désignation Bezeichnung Descripcion Description Descrizione	1	2	3	4	5	6	7	8	9	10	11	12	13	14	15	16	17	18	19	20
1	603983	Volant moteur - Schwungrad Volante motor - Fly wheel Volano motore -	1																			
2	133632	Couronne - Zähnrad Corona - Gear Corona -	1																			
3	473299	Vis (1/2x 38) - Schraube Tornillo - Screw Vite -	6																			
4	473303	Rondelle - Unterlegscheibe Arandela - Washer Rondella -	6																			
5	706956	Volant moteur - Schwungrad Volante motor - Fly wheel Volano motore -	1																			
6	133632	Couronne - Zähnrad Corona - Gear Corona -	1																			
7	473299	Vis (1/2x 38) - Schraube Tornillo - Screw Vite -	8																			
8	473303	Rondelle - Unterlegscheibe Arandela - Washer Rondella -	8																			

21/11/2006

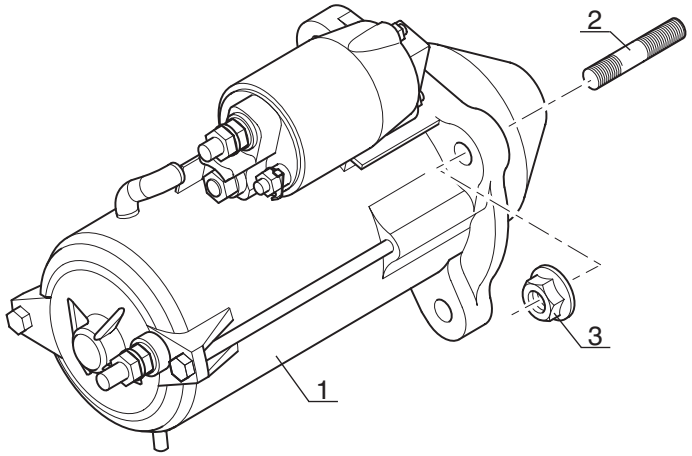
2
3
1

Catalogue : 242480MOD

1

DEMARREUR
ANLASSEUR
ARRANCADOR
STATER MOTOR
MOTORINO AVVIAMENTO

Qté-Menge-Cant-Qty-Q.ta | AP 1488 | M

1- 242480MOD										11-										
2-										12-										
3-										13-										
4-										14-										
5-										15-										
6-										16-										
7-										17-										
8-										18-										
9-										19-										
10-										20-										

Rep Hinw Fig Item Rif	Numéro Teil-Nr Numero Part-Nr Part-Nr	Désignation Bezeichnung Descripcion Description Descrizione	1	2	3	4	5	6	7	8	9	10	11	12	13	14	15	16	17	18	19	20
1	605002	Démarreur - Anlasser Arrancador - Starter motor Motorino avviamento -	1																			
2	476168	Goujon - Stiftschraube Espárrago - Stud-bolt Prigioniero -	3																			
3	473969	Ecrou - Mutter Tuerca - Nut Dado -	3																			

21/11/2006

AP 1489

POUR MOTEUR
FUR MOTOR
PARA MOTOR
FOR ENGINE
PER MOTORE

[ ] Type : **RE 81372**
[ ] Ref : **242 480**

POCHETTE DE JOINTS (Sans amiante)
DICHTUNGSATZ (Ohne Asbest)
JUEGO DE JUNTAS (Sin amiento)
SEAL KIT (Without asbestos)
KIT GUARNIZIONE (Senza amianto)

8- MT 732

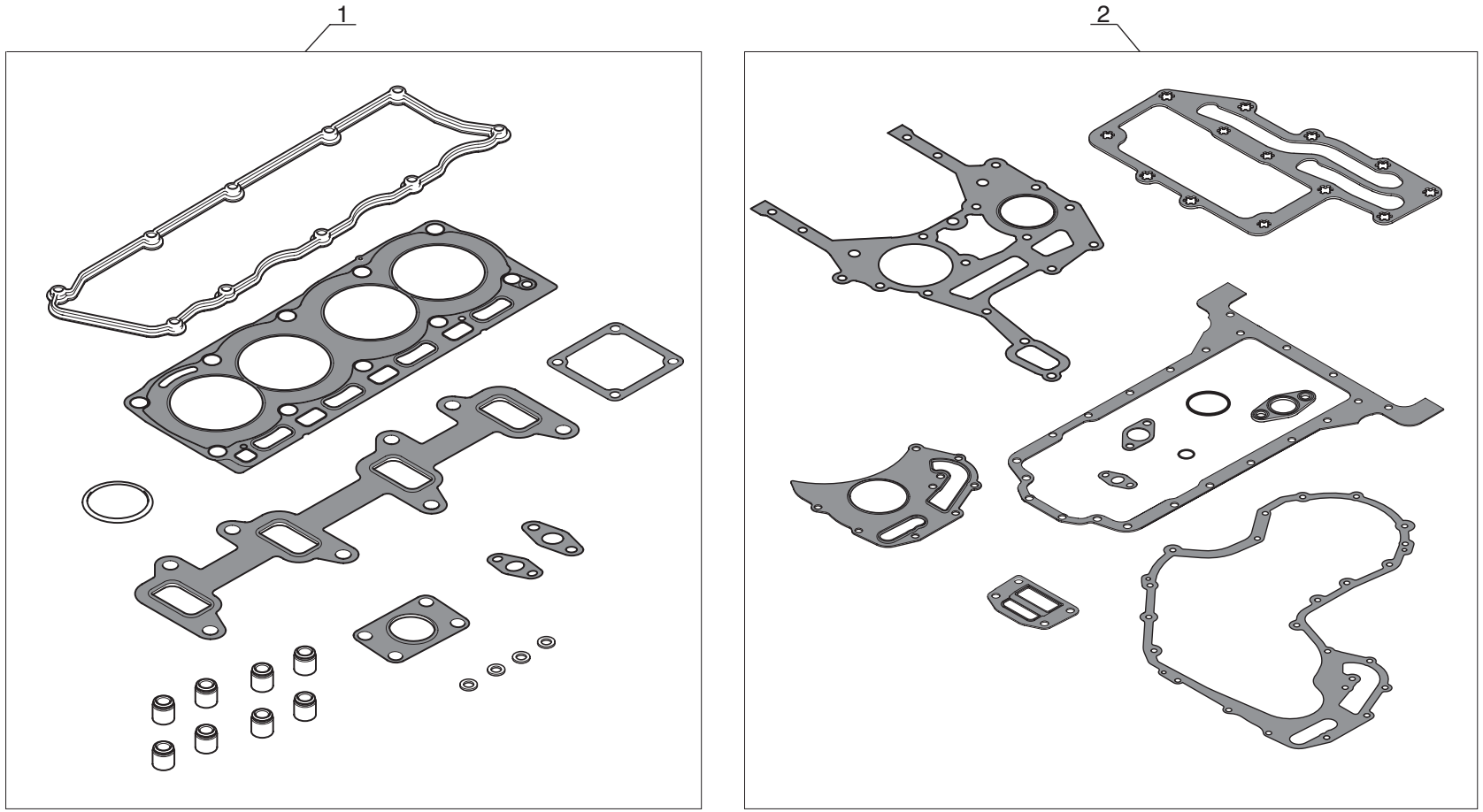

P.A.O. illus

Catalogue : 242480MOD

1

POCHETTE DE JOINTS (Sans amiante)
DICHTUNGSATZ (Ohne asbest)
JUEGO DE JUNTAS (Sin amiento)
SEAL KIT (Without asbestos)
KIT GUARNIZIONE (Senza amianto)

Qté-Menge-Cant-Qty-Q.ta | AP 1489 | M

1- 242480MOD
2-
3-
4-
5-
6-
7-
8-
9-
10-
11-
12-
13-
14-
15-
16-
17-
18-
19-
20-

Rep Hinw Fig Item Rif	Numéro Teil-Nr Numero Part-Nr Part-Nr	Désignation Bezeichnung Descripcion Description Descrizione	1	2	3	4	5	6	7	8	9	10	11	12	13	14	15	16	17	18	19	20
1	702584	Pochette de joints (Révision partie haute) Dichtungsatz (Zylinderkopf Montage) Juego de juntas (Juego de servicio de culata) Seal kit (To service kit) Kit guarnizióne (Superiore) -	1																			
2	706650	Pochette de joints (Révision partie basse) Dichtungsatz (Zylinderblock Montage) Juego de juntas (Juego de servicio del bloque) Seal kit (Bottom service kit) Kit guarnizióne (Inferiore) -	1																			

21/11/2006

MOTEUR - MOTOR

MOTOR - ENGINE

MOTORE

TYPE - TYPEN TIPO - TYPE TIPO	1104C-44T RG 81374

REFENCE - NUMMER NUMERO - NUMBER RIFERIMENTO	242 481

AP 2066

POUR MOTEUR
FUR MOTOR
PARA MOTOR
FOR ENGINE
PER MOTORE

☐ Type : **RG 81374**
☐ Ref : **242 481**

ADAPTATION MOTEUR
MOTOR ANPASSUNG
ADAPTACION MOTOR
ENGINE ADAPTATION
ADATTAMENTO MOTORE

1- MLT 630 Turbo

7- MLT 731 Turbo LSU

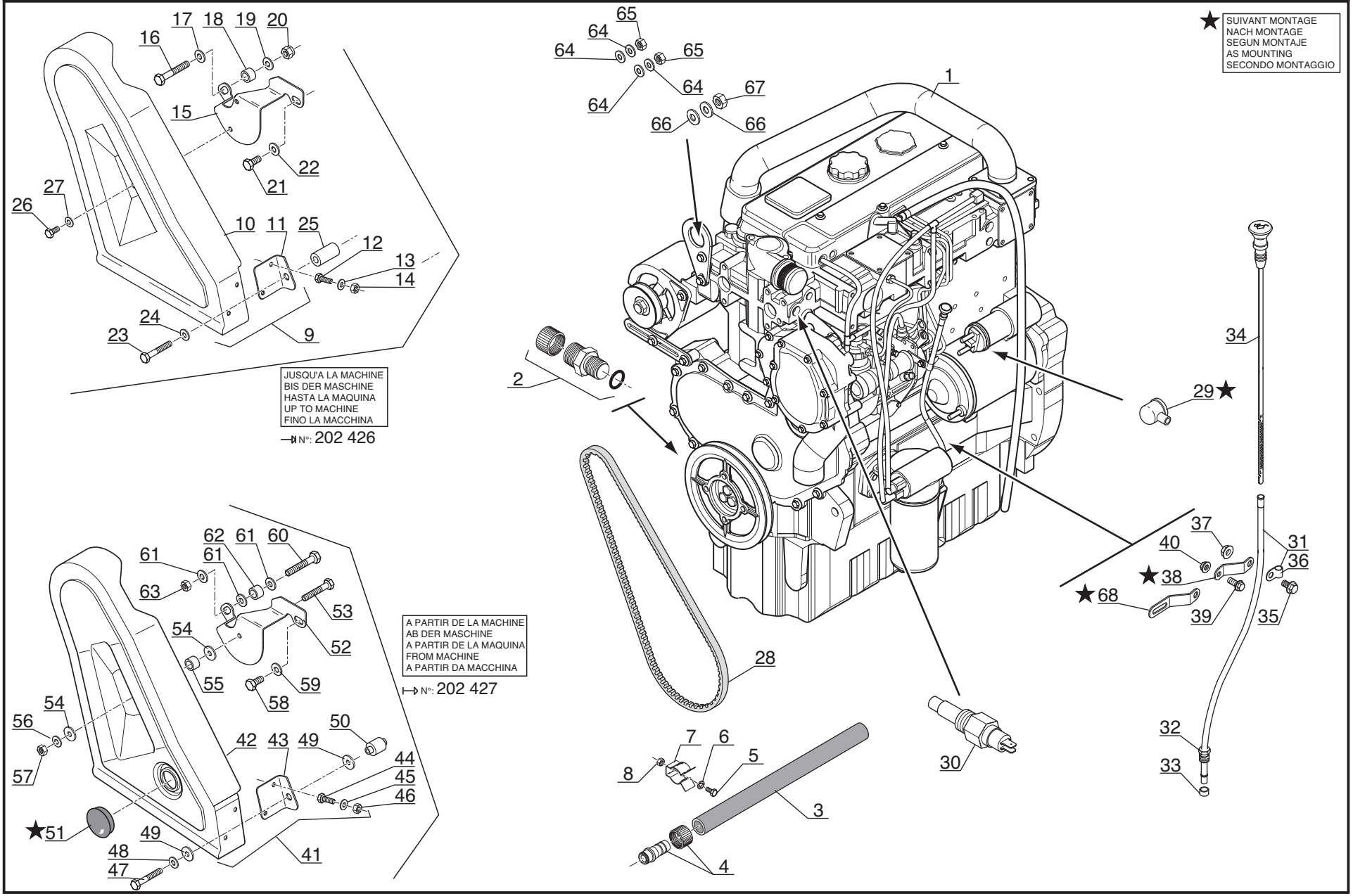

P.A.O. illus

Catalogue : 547845

1

ADAPTATION MOTEUR
MOTOR ANPASSUNG
ADAPTACION MOTOR
ENGINE ADAPTATION
ADATTAMENTO MOTORE

Qté-Menge-Cant-Qty-Q.ta | **AP 2066** | **M**

1-MLT630 T
2-
3-
4-MLT634 120 LSU
5-
6-
7-MLT731 T LSU
8-MT732

Rep Hinw Fig Item Rif	Numéro Teil-Nr Numero Part-Nr Part-Nr	Désignation Bezeichnung Descripcion Description Descrizione	1	2	3	4	5	6	7	8	9	10	11	12	13	14	15	16	17	18	19	20
1	242481	Moteur complet - Kompletter motor Motor completo - Complete engine Motore completo -	1						1													
2	212946	Bouchon de vidange - Ablaßschraube Tapón de vaciado - Drain plug Tappo di scarico -	1						1													
3	212947	Durit - Schlauch Tubo flexible - Hose Manicotto -	1						1													
4	525416	Raccord - Verschraubung Racor - Connection Raccordo -	1						1													
5	167981	Vis H,M 4- 10-8.8-ZN5/C - Schraube Tornillo - Screw Vite -	1						1													
6	28987	Rondelle W 4 ZN - Unterlegscheibe Arandela - Washer Rondella -	1						1													
7	171090	Clip - Klammer Clip - Clip Fermaglio -	1						1													
8	25758	Ecrou H ,M 4 ZN - Mutter Tuerca - Nut Dado -	1						1													
9	242599	Carter complet - Kompletter Gehäuse Cárter completo - Complete housing Carter completo -	1						1													
10	242598	Carter - Gehäuse Cárter - Housing Carter -	1						1													
11	243029	Patte de fixation - Befestigung auge Brida de fijación - Fastening lug Flangia di fissaggio -	1						1													

+

8/11/2006

2

Catalogue : 547845

ADAPTATION MOTEUR
MOTOR ANPASSUNG
ADAPTACION MOTOR
ENGINE ADAPTATION
ADATTAMENTO MOTORE

Qté-Menge-Cant-Qty-Q.ta | **AP 2066** | **M**

1-MLT630 T
2-
3-
4-MLT634 120 LSU
5-
6-
7-MLT731 T LSU
8-MT732

Rep Hinw Fig Item Rif	Numéro Teil-Nr Numero Part-Nr Part-Nr	Désignation Bezeichnung Descripcion Description Descrizione	1	2	3	4	5	6	7	8	9	10	11	12	13	14	15	16	17	18	19	20
12	25713	Vis H,M 6- 16-8.8-ZN5/C - Schraube Tornillo - Screw Vite -	2						2													
13	29469	Rondelle M 6 ZN - Unterlegscheibe Arandela - Washer Rondella -	2						2													
14	25714	Ecrou H ,M 6 ZN - Mutter Tuerca - Nut Dado -	2						2													
15	242521	Patte de fixation - Befestigung auge Brida de fijación - Fastening lug Flangia di fissaggio -	1						1													
16	46869	Vis H,M10- 80-8.8-ZN8/C - Schraube Tornillo - Screw Vite -	1						1													
17	29437	Rondelle M 10 ZN - Unterlegscheibe Arandela - Washer Rondella -	1						1													
18	217413	Bague - Büchse Anillo - Bushing Anello -	1						1													
19	29437	Rondelle M 10 ZN - Unterlegscheibe Arandela - Washer Rondella -	1						1													
20	55714	Ecrou H,FR M10 zingué - Mutter Tuerca - Nut Dado -	1						1													
21	63727	Vis H,M10- 20-8.8-ZN8/C - Schraube Tornillo - Screw Vite -	1						1													
22	29437	Rondelle M 10 ZN - Unterlegscheibe Arandela - Washer Rondella -	1						1													

3

Catalogue : 547845

ADAPTATION MOTEUR
MOTOR ANPASSUNG
ADAPTACION MOTOR
ENGINE ADAPTATION
ADATTAMENTO MOTORE

Qté-Menge-Cant-Qty-Q.ta | **AP 2066** | **M**

1-MLT630 T
2-
3-
4-MLT634 120 LSU
5-
6-
7-MLT731 T LSU
8-MT732

Rep Hinw Fig Item Rif	Numéro Teil-Nr Numero Part-Nr Part-Nr	Désignation Bezeichnung Descripcion Description Descrizione	1	2	3	4	5	6	7	8	9	10	11	12	13	14	15	16	17	18	19	20
23	232371	Vis H,M 8-100-8.8-ZN8/C - Schraube Tornillo - Screw Vite -	1						1													
24	61674	Rondelle M 8 ZN - Unterlegscheibe Arandela - Washer Rondella -	1						1													
25	242529	Entretoise - Querstrebe Separador - Spacer Distanziale -	1						1													
26	236381	Vis H,M 6- 14-8.8-ZN/5C - Schraube Tornillo - Screw Vite -	2						2													
27	459749	Rondelle L 6 ZN - Unterlegscheibe Arandela - Washer Rondella -	2						2													
28	605041	Courroie - Riemen Correa - Belt Cinghia -	1						1													
29	170884	Capuchon (rouge) - Kappe (rot) Capuchón (roja) - Cap (red) Cappuccio (rosso) -	1						1													
30	242774	Sonde de température d'eau - Wasser temperatür transmitte Sonda de temperatura de agua - Water temperature sensor Sonda di temperatura acqua -	1						1													
31	563272	Tube - Rohr Tubo - Tube Tubo -	1						1													
32	474059	Ecrou - Mutter Tuerca - Nut Dado -	1						1													
33	474060	Olive - Schneidring Oliva - Olive Oliva -	1						1													

+

8/11/2006

Catalogue : 547845

4

ADAPTATION MOTEUR
MOTOR ANPASSUNG
ADAPTACION MOTOR
ENGINE ADAPTATION
ADATTAMENTO MOTORE

Qté-Menge-Cant-Qty-Q.ta | **AP 2066** | **M**

1-MLT630 T
2-
3-
4-MLT634 120 LSU
5-
6-
7-MLT731 T LSU
8-MT732

Rep Hinw Fig Item Rif	Numéro Teil-Nr Numero Part-Nr Part-Nr	Désignation Bezeichnung Descripcion Description Descrizione	1	2	3	4	5	6	7	8	9	10	11	12	13	14	15	16	17	18	19	20
34	563273	Jauge - Eichmass Galga - Gauge Livello -	1						1													
35	552727	Vis - Schraube Tornillo - Screw Vite -	1						1													
36	552738	Collier - Spannschelle Abrazadera - Clamp Fascetta -	1						1													
37	473939	Ecrou - Mutter Tuerca - Nut Dado -	1						1													
38	702674	Patte de fixation - Befestigung auge Brida de fijación - Fastening lug Flangia di fissaggio -	1						1													
39	552894	Vis - Schraube Tornillo - Screw Vite -	1						1													
40	474068	Ecrou - Mutter Tuerca - Nut Dado -	1						1													
41	249593	Carter complet - Keilriemenschutz MLT Turbo Cárter completo - Complete housing Carter completo -	1						1													
42	249594	Carter - Gehäuse Cárter - Housing Carter -	1						1													
43	248279	Patte de fixation - Befestigung auge Brida de fijación - Fastening lug Flangia di fissaggio -	1						1													
44	25713	Vis H,M 6- 16-8.8-ZN5/C - Schraube Tornillo - Screw Vite -	2						2													

+

Catalogue : 547845

5

ADAPTATION MOTEUR
MOTOR ANPASSUNG
ADAPTACION MOTOR
ENGINE ADAPTATION
ADATTAMENTO MOTORE

Qté-Menge-Cant-Qty-Q.ta | **AP 2066** | **M**

1-MLT630 T
2-
3-
4-MLT634 120 LSU
5-
6-
7-MLT731 T LSU
8-MT732

Rep Hinw Fig Item Rif	Numéro Teil-Nr Numero Part-Nr Part-Nr	Désignation Bezeichnung Descripcion Description Descrizione	1	2	3	4	5	6	7	8	9	10	11	12	13	14	15	16	17	18	19	20
45	29469	Rondelle M 6 ZN - Unterlegscheibe Arandela - Washer Rondella -	2						2													
46	25714	Ecrou H ,M 6 ZN - Mutter Tuerca - Nut Dado -	2						2													
47	232371	Vis H,M 8-100-8.8-ZN8/C - Schraube Tornillo - Screw Vite -	1						1													
48	29468	Rondelle L 8 ZN - Unterlegscheibe Arandela - Washer Rondella -	1						1													
49	248275	Rondelle - Unterlegscheibe Arandela - Washer Rondella -	2						2													
50	248276	Entretoise - Querstrebe Separador - Spacer Distanziale -	1						1													
51	223897	Bouchon plastique - Kappe Tapón plástico - Cap Tappo plastica -	1						1													
52	248640	Support - Träger Soporte - Bracket Supporto -	1						1													
53	63754	Vis H,M 8- 30-8.8-ZN8/C - Schraube Tornillo - Screw Vite -	1						1													
54	248275	Rondelle - Unterlegscheibe Arandela - Washer Rondella -	2						2													
55	248274	Entretoise - Querstrebe Separador - Spacer Distanziale -	1						1													

8/11/2006

Catalogue : 547845

ADAPTATION MOTEUR
MOTOR ANPASSUNG
ADAPTACION MOTOR
ENGINE ADAPTATION
ADATTAMENTO MOTORE

Qté-Menge-Cant-Qty-Q.ta | AP 2066 | M

1-MLT630 T
2-
3-
4-MLT634 120 LSU
5-
6-
7-MLT731 T LSU
8-MT732

Rep Hinw Fig Item Rif	Numéro Teil-Nr Numero Part-Nr Part-Nr	Désignation Bezeichnung Descripcion Description Descrizione	1	2	3	4	5	6	7	8	9	10	11	12	13	14	15	16	17	18	19	20
56	206056	Rondelle SP 8,5x 28 x 4 ZN - Unterlegscheibe Arandela - Washer Rondella -	1						1													
57	58528	Ecrou H ,M 8 ZN - Mutter Tuerca - Nut Dado -	1						1													
58	63727	Vis H,M10- 20-8.8-ZN8/C - Schraube Tornillo - Screw Vite -	1						1													
59	29437	Rondelle M 10 ZN - Unterlegscheibe Arandela - Washer Rondella -	1						1													
60	46869	Vis H,M10- 80-8.8-ZN8/C - Schraube Tornillo - Screw Vite -	1						1													
61	29437	Rondelle M 10 ZN - Unterlegscheibe Arandela - Washer Rondella -	3						3													
62	248652	Entretoise - Querstrebe Separador - Spacer Distanziale -	1						1													
63	55714	Ecrou H,FR M10 zingué - Mutter Tuerca - Nut Dado -	1						1													
64	28959	Rondelle M 5 ZN - Unterlegscheibe Arandela - Washer Rondella -	4						4													
65	54232	Ecrou H ,M 5 ZN - Mutter Tuerca - Nut Dado -	2						2													
66	29469	Rondelle M 6 ZN - Unterlegscheibe Arandela - Washer Rondella -	2						2													

Catalogue : 547845

7

ADAPTATION MOTEUR
MOTOR ANPASSUNG
ADAPTACION MOTOR
ENGINE ADAPTATION
ADATTAMENTO MOTORE

Qté-Menge-Cant-Qty-Q.ta | **AP 2066** | **M**

1-MLT630 T
2-
3-
4-MLT634 120 LSU
5-
6-
7-MLT731 T LSU
8-MT732

Rep Hinw Fig Item Rif	Numéro Teil-Nr Numero Part-Nr Part-Nr	Désignation Bezeichnung Descripcion Description Descrizione	1	2	3	4	5	6	7	8	9	10	11	12	13	14	15	16	17	18	19	20
67	25714	Ecrou H ,M 6 ZN - Mutter Tuerca - Nut Dado -	1						1													
68	706994	Patte de fixation - Befestigung auge Brida de fijación - Fastening lug Flangia di fissaggio -	1						1													

8/11/2006

AP 1490

POUR MOTEUR
FUR MOTOR
PARA MOTOR
FOR ENGINE
PER MOTORE

☐ Type : **RG 81374**
☐ Ref : **242 481**

BLOC CYLINDRES
ZYLINDERBLOCK
BLOQUE DE CILINDROS
CYLINDER BLOCK
MONOBLOCCO CILINDRO

1- MLT 630 Turbo

7- MLT 731 Turbo LSU

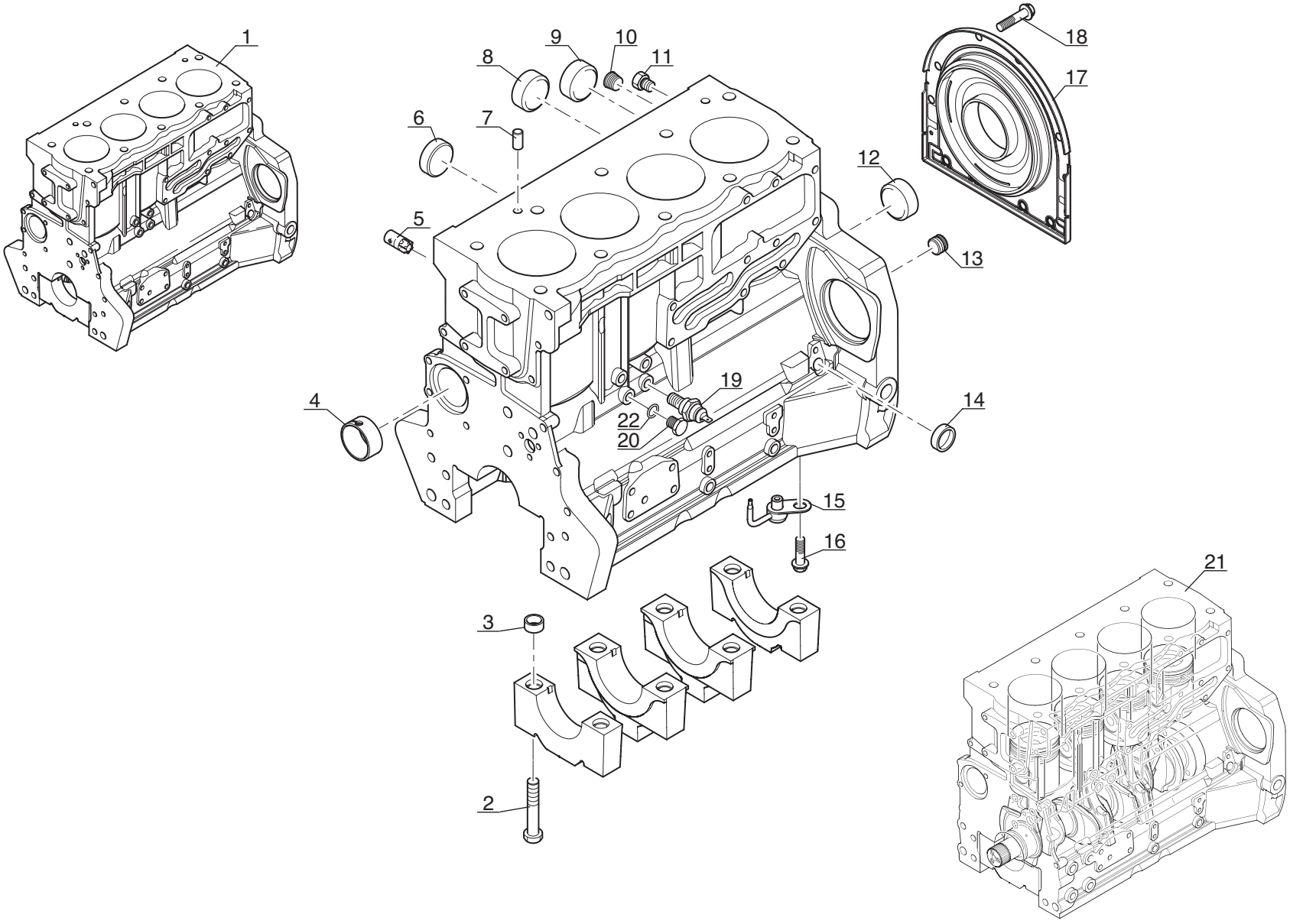

P.A.O. illus

Catalogue : 242481MOD

1

BLOC-CYLINDRES
ZYLINDERBLOCK
BLOQUE DE CILINDROS
CYLINDER BLOCK
MONOBLOCCO CILINDRO

Qté-Menge-Cant-Qty-Q.ta | AP 1490 | M

1- 242481MOD
2-
3-
4-
5-
6-
7-
8-
9-
10-
11-
12-
13-
14-
15-
16-
17-
18-
19-
20-

Rep Hinw Fig Item Rif	Numéro Teil-Nr Numero Part-Nr Part-Nr	Désignation Bezeichnung Descripcion Description Descrizione	1	2	3	4	5	6	7	8	9	10	11	12	13	14	15	16	17	18	19	20
1	604878	Bloc cylindres - Zylinderblock Bloque de cilindros - Cylinder block Blocco cilindri -	1																			
2	138222	Vis (5/8x 95) - Schraube Tornillo - Screw Vite -	10																			
3	133831	Entretoise - Querstrebe Separador - Spacer Distanziale -	10																			
4	604879	Bague - Büchse Anillo - Bushing Anello -	1																			
5	604885	Bouchon - Stopfen Tapón - Plug Tappo -	1																			
6	604884	Bouchon - Stopfen Tapón - Plug Tappo -	1																			
7	563532	Pion de centrage - Zentrierstift Espiga de centraje - Centering pin Perno di centraggio -	2																			
8	604881	Bouchon - Stopfen Tapón - Plug Tappo -	2																			
9	139365	Bouchon (D32) - Stopfen Tapón - Plug Tappo -	1																			
10	133655	Bouchon - Stopfen Tapón - Plug Tappo -	1																			
11	604883	Bouchon - Stopfen Tapón - Plug Tappo -	2																			

16/11/2006

Catalogue : 242481MOD

2

BLOC-CYLINDRES
ZYLINDERBLOCK
BLOQUE DE CILINDROS
CYLINDER BLOCK
MONOBLOCCO CILINDRO

Qté-Menge-Cant-Qty-Q.ta | AP 1490 | M

1- 242481MOD
2-
3-
4-
5-
6-
7-
8-
9-
10-
11-
12-
13-
14-
15-
16-
17-
18-
19-
20-

Rep Hinw Fig Item Rif	Numéro Teil-Nr Numero Part-Nr Part-Nr	Désignation Bezeichnung Descripcion Description Descrizione	1	2	3	4	5	6	7	8	9	10	11	12	13	14	15	16	17	18	19	20
12	604880	Bouchon - Stopfen Tapón - Plug Tappo -	1																			
13	604882	Bouchon - Stopfen Tapón - Plug Tappo -	1																			
14	604889	Bouchon - Stopfen Tapón - Plug Tappo -	1																			
15	706964	Gicleur - Kraftstoffdüse Chicler - Fuel jet Spurzzatore -	4																			
16	474138	Vis (6 x 12) - Schraube Tornillo - Screw Vite -	4																			
17	604887	Carter - Gehäuse Cárter - Housing Carter -	1																			
18	604888	Vis - Schraube Tornillo - Screw Vite -	8																			
19	106389	Mano-contact pression huile moteur Öldruckschalter Motor Mano contacto presión de aceite motor Engine oil pressure switch Interruttore pressione olio motore	1																			
20	474041	Vis - Schraube Tornillo - Screw Vite -	1																			
21	704941	Bloc embiellé - Rumpfmotor Bloque embielado - Short engine Monoblocco cilindro -	1																			
22	603433	Rondelle - Unterlegscheibe Arandela - Washer Rondella -	1																			

PISTONS - BIELLES - VILEBREQUIN
KOLBEN - PLEUELSTANGE - KURBELWELLE
PISTONES - BIELAS - CIGUENAL
PISTONS - CONNECTING RODS - CRANK SHAFT
PISTONI - BIELLE - ALBERO A MANOVELLA

1- MLT 630 Turbo

7- MLT 731 Turbo LSU

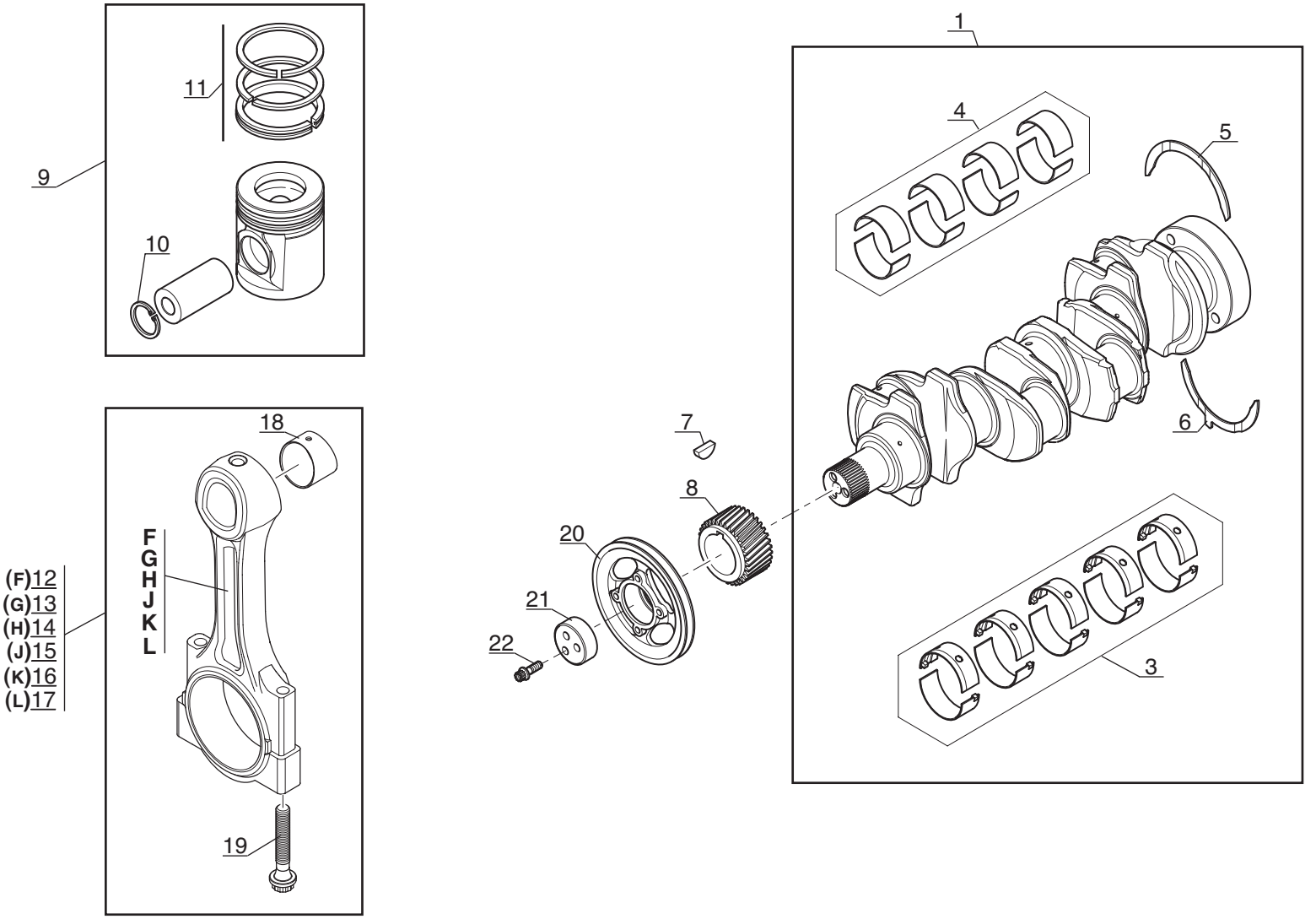

Catalogue : 242481MOD

1

PISTONS, BIELLES ET VILEBREQUIN
KOLBEN, PLEUELSTANGE UND KURBELWELLE
PISTONES, BIELAS Y CYGUEñAL
PISTONS, CONNECTING RODS AND CRANKSHAFT
PISTONI, BIELLE Y ALBERO A MANOVELLA

Qté-Menge-Cant-Qty-Q.ta | AP 1491 | M

1- 242481MOD
2-
3-
4-
5-
6-
7-
8-
9-
10-
11-
12-
13-
14-
15-
16-
17-
18-
19-
20-

Rep Hinw Fig Item Rif	Numéro Teil-Nr Numero Part-Nr Part-Nr	Désignation Bezeichnung Descripcion Description Descrizione	1	2	3	4	5	6	7	8	9	10	11	12	13	14	15	16	17	18	19	20
1	702000	Vilebrequin - Kurbelwelle Cigueñal - Crankshaft Albero -	1																			
3	604894	Jeu de coussinets - Lagersatz Juego cojinetes - Bearing kit Kit cuscinetto -	1																			
3	604895	Jeu de coussinets (+0,254 mm) - Lagersatz Juego cojinetes - Bearing kit Kit cuscinetto -	X																			
3	604896	Jeu de coussinets (+0,508 mm) - Lagersatz Juego cojinetes - Bearing kit Kit cuscinetto -	X																			
3	604897	Jeu de coussinets (+0,762 mm) - Lagersatz Juego cojinetes - Bearing kit Kit cuscinetto -	X																			
4	745798	Jeu de coussinets - Lagersatz Juego cojinetes - Bearing kit Kit cuscinetto -	1																			
4	746100	Jeu de coussinets (+0,254 mm) - Lagersatz Juego cojinetes - Bearing kit Kit cuscinetto -	x																			
4	746101	Jeu de coussinets (+0,508 mm) - Lagersatz Juego cojinetes - Bearing kit Kit cuscinetto -	x																			
4	746102	Jeu de coussinets (+0,762 mm) - Lagersatz Juego cojinetes - Bearing kit Kit cuscinetto -	x																			
5	109834	Rondelle - Unterlegscheibe Arandela - Washer Rondella -	2																			
5	133768	Rondelle (+0,19 mm) - Unterlegscheibe Arandela - Washer Rondella -	X																			

+

16/11/2006

Catalogue : 242481MOD

PISTONS, BIELLES ET VILEBREQUIN
KOLBEN, PLEUELSTANGE UND KURBELWELLE
PISTONES, BIELAS Y CYGUEñAL
PISTONS, CONNECTING RODS AND CRANKSHAFT
PISTONI, BIELLE Y ALBERO A MANOVELLA

Qté-Menge-Cant-Qty-Q.ta | AP 1491 | M

1- 242481MOD
2-
3-
4-
5-
6-
7-
8-
9-
10-
11-
12-
13-
14-
15-
16-
17-
18-
19-
20-

Rep Hinw Fig Item Rif	Numéro Teil-Nr Numero Part-Nr Part-Nr	Désignation Bezeichnung Descripcion Description Descrizione	1	2	3	4	5	6	7	8	9	10	11	12	13	14	15	16	17	18	19	20
6	109835	Rondelle - Unterlegscheibe Arandela - Washer Rondella -	2																			
6	133770	Rondelle (+0,19 mm) - Unterlegscheibe Arandela - Washer Rondella -	X																			
7	133636	Clavette - Keil Chaveta - Key Chiavetta -	1																			
8	604912	Pignon - Zähnrad Piñón - Gear Ingranaggio -	1																			
9	702003	Piston - Kolben Pistón - Piston Pistone -	4																			
9	706581	Piston (+0,50 mm) - Kolben Pistón - Piston Pistone -	4																			
9	706582	Piston (+1 mm) - Kolben Pistón - Piston Pistone -	4																			
10	563226	Circlips - Sicherungsring Aro retén - Circlip Anello elastico -	2																			
11	702004	Jeu segments piston - Kolbenringsatz Juego de segmentos de pistón - Kit piston ring Kit fascie elastiche -	4																			
12	604904	Bielle (F) - Pleuelstange Biela - Connecting rod Biella -	4																			
13	604905	Bielle (G) - Pleuelstange Biela - Connecting rod Biella -	4																			

+

Catalogue : 242481MOD

PISTONS, BIELLES ET VILEBREQUIN
KOLBEN, PLEUELSTANGE UND KURBELWELLE
PISTONES, BIELAS Y CYGUEñAL
PISTONS, CONNECTING RODS AND CRANKSHAFT
PISTONI, BIELLE Y ALBERO A MANOVELLA

Qté-Menge-Cant-Qty-Q.ta | AP 1491 | M

1- 242481MOD
2-
3-
4-
5-
6-
7-
8-
9-
10-
11-
12-
13-
14-
15-
16-
17-
18-
19-
20-

Rep Hinw Fig Item Rif	Numéro Teil-Nr Numero Part-Nr Part-Nr	Désignation Bezeichnung Descripcion Description Descrizione	1	2	3	4	5	6	7	8	9	10	11	12	13	14	15	16	17	18	19	20
14	604906	Bielle (H) - Pleuelstange Biela - Connecting rod Biella -	4																			
15	604907	Bielle (J) - Pleuelstange Biela - Connecting rod Biella -	4																			
16	604908	Bielle (K) - Pleuelstange Biela - Connecting rod Biella -	4																			
17	604909	Bielle (L) - Pleuelstange Biela - Connecting rod Biella -	4																			
18	604910	Bague - Büchse Anillo - Bushing Anello -	1																			
19	604911	Vis - Schraube Tornillo - Screw Vite -	2																			
20	474036	Poulie - Riemen Polea - Pulley Puleggia -	1																			
21	474037	Entretoise - Querstrebe Separador - Spacer Distanziale -	1																			
22	474038	Vis - Schraube Tornillo - Screw Vite -	3																			

16/11/2006

AP 1492

POUR MOTEUR
FUR MOTOR
PARA MOTOR
FOR ENGINE
PER MOTORE

Type : **RG 81374**
Ref : **242 481**

CULASSE
ZYLINDERKOPF
CULATA
CYLINDER HEAD
TESTATA

1- MLT 630 Turbo

7- MLT 731 Turbo LSU

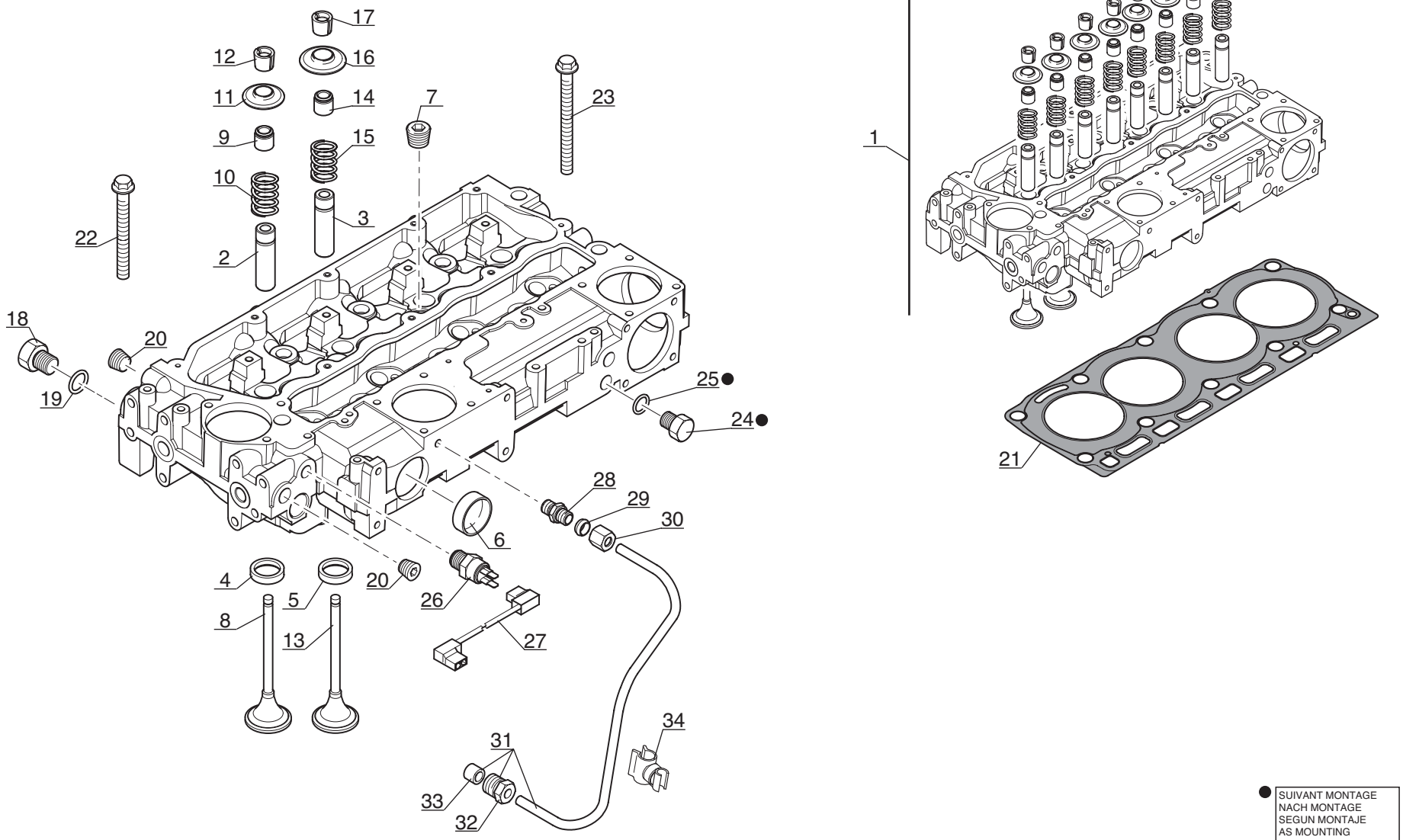

● SUIVANT MONTAGE
NACH MONTAGE
SEGUN MONTAJE
AS MOUNTING
SECONDO MONTAGGIO

P.A.O. illus

Catalogue : 242481MOD

1

CULASSE
ZYLINDERKOPF
CULATA
CYLINDER HEAD
TESTATA

Qté-Menge-Cant-Qty-Q.ta | AP 1492 | M

1- 242481MOD
2-
3-
4-
5-
6-
7-
8-
9-
10-
11-
12-
13-
14-
15-
16-
17-
18-
19-
20-

Rep Hinw Fig Item Rif	Numéro Teil-Nr Numero Part-Nr Part-Nr	Désignation Bezeichnung Descripcion Description Descrizione	1	2	3	4	5	6	7	8	9	10	11	12	13	14	15	16	17	18	19	20
1	702005	Culasse complète - Kompletter Zylinderkopf Culata completa - Complete cylinder head Testata completa -	1																			
2	563233	Guide - Führungs Guía - Guide Guida -	4																			
3	563233	Guide - Führungs Guía - Guide Guida -	4																			
4	604914	Bague (admission) - Büchse Anillo - Bushing Anello -	4																			
5	604915	Bague (échappement) - Büchse Anillo - Bushing Anello -	4																			
6	474101	Bouchon (D50) - Stopfen Tapón - Plug Tappo -	2																			
7	133655	Bouchon - Stopfen Tapón - Plug Tappo -	4																			
8	604916	Soupape admission - Einlassventil Valvula de admisión - Inlet valve Valvola aspirazione -	4																			
9	704713	Joint d'étanchéité (Vert) - Dichtungsring (Grün) Junta de estanqueidad (Verde) - Seal (Green) Guarnizióne di tenuta (Verde) -	4																			
10	604918	Ressort - Feder Muelle - Spring Molla -	4																			
11	604919	Chapeau - Deckel Tapadera - Cap Capello -	4																			

16/11/2006

Catalogue : 242481MOD

2

CULASSE
ZYLINDERKOPF
CULATA
CYLINDER HEAD
TESTATA

Qté-Menge-Cant-Qty-Q.ta | AP 1492 | M

1- 242481MOD
2-
3-
4-
5-
6-
7-
8-
9-
10-
11-
12-
13-
14-
15-
16-
17-
18-
19-
20-

Rep Hinw Fig Item Rif	Numéro Teil-Nr Numero Part-Nr Part-Nr	Désignation Bezeichnung Descripcion Description Descrizione	1	2	3	4	5	6	7	8	9	10	11	12	13	14	15	16	17	18	19	20
12	563237	Demi-lune - Splint Chaveta - Cotter Spinotta -	8																			
13	604920	Soupape d'échappement - Auspuffventil Válvula de escape Flusing and boost pressure valve Valvola scarico -	4																			
14	706965	Joint d'étanchéité (Marron) - Dichtungsring (Braun) Junta de estanqueidad (Bruño) - Seal (Brown) Guarnizióne di tenuta (Marrone)	4																			
15	604918	Ressort - Feder Muelle - Spring Molla -	4																			
16	604919	Chapeau - Deckel Tapadera - Cap Capello -	4																			
17	563237	Demi-lune - Splint Chaveta - Cotter Spinotta -	8																			
18	604921	Bouchon - Stopfen Tapón - Plug Tappo -	1																			
19	604922	Joint torique - "0" ring Junta tórica - "0" ring Anello OR -	1																			
20	133739	Bouchon - Stopfen Tapón - Plug Tappo -	2																			
21	704934	Joint de culasse - Zylinderkopfdichtung Junta de culata - Cylinder head gasket Guarnizióne testata -	1																			
22	604924	Vis - Schraube Tornillo - Screw Vite -	7																			

16/11/2006

Catalogue : 242481MOD

3

CULASSE
ZYLINDERKOPF
CULATA
CYLINDER HEAD
TESTATA

Qté-Menge-Cant-Qty-Q.ta | AP 1492 | M

1- 242481MOD
2-
3-
4-
5-
6-
7-
8-
9-
10-
11-
12-
13-
14-
15-
16-
17-
18-
19-
20-

Rep Hinw Fig Item Rif	Numéro Teil-Nr Numero Part-Nr Part-Nr	Désignation Bezeichnung Descripcion Description Descrizione	1	2	3	4	5	6	7	8	9	10	11	12	13	14	15	16	17	18	19	20
23	604925	Vis - Schraube Tornillo - Screw Vite -	3																			
24	604926	Bouchon - Stopfen Tapón - Plug Tappo -	1																			
25	604927	Joint torique - "0" ring Junta tórica - "0" ring Anello OR -	1																			
26	702283	Sonde de température d'eau - Wasser temperatür transmitte Sonda de temperatura de agua - Water temperature sensor Sonda di temperatura acqua -	1																			
27	702126	Faisceau (sonde de température d'eau - pompe d'injection) Kabelbaum Haz - Wiring harness Fascio -	1																			
28	108127	Raccord - Verschraubung Racor - Connection Raccordo -	1																			
29	133637	Olive - Schneidring Oliva - Olive Oliva -	1																			
30	133643	Ecrou - Mutter Tuerca - Nut Dado -	1																			
31	702034	Tube - Rohr Tubo - Tube Tubo -	1																			
32	475213	Ecrou - Mutter Tuerca - Nut Dado -	1																			
33	133851	Olive - Schneidring Oliva - Olive Oliva -	1																			

+

16/11/2006

Catalogue : 242481MOD

4

CULASSE
ZYLINDERKOPF
CULATA
CYLINDER HEAD
TESTATA

Qté-Menge-Cant-Qty-Q.ta | AP 1492 | M

1- 242481MOD										11-										
2-										12-										
3-										13-										
4-										14-										
5-										15-										
6-										16-										
7-										17-										
8-										18-										
9-										19-										
10-										20-										

Rep Hinw Fig Item Rif	Numéro Teil-Nr Numero Part-Nr Part-Nr	Désignation Bezeichnung Descripcion Description Descrizione	1	2	3	4	5	6	7	8	9	10	11	12	13	14	15	16	17	18	19	20
34	602217	Bride - Klammer Brida - Flange Flangia -	1																			

AP 1493

POUR MOTEUR
FUR MOTOR
PARA MOTOR
FOR ENGINE
PER MOTORE

Type : **RG 81374**
Ref : **242 481**

RAMPE DES CULBUTEURS
KIPPHEBELWELLE
PERFIL DE BALANCIN
ROCKER ARM SHAFT
ASSE A BILANCIERI

1- MLT 630 Turbo

7- MLT 731 Turbo LSU

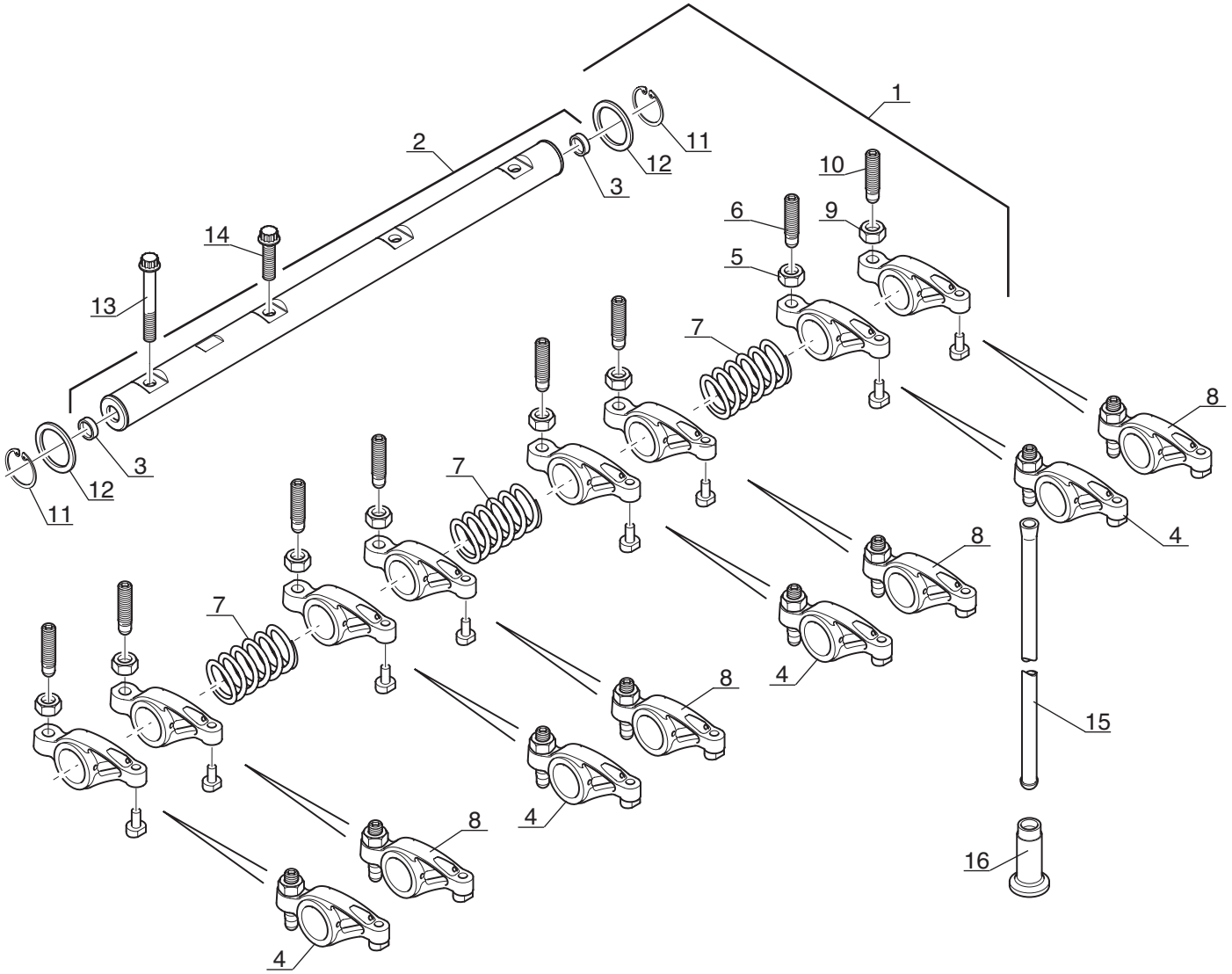

P.A.O. illus

Catalogue : 242481MOD

1

RAMPE DES CULBUTEURS
KIPPHEBELWELLE
PERFIL DE BALANCIN
ROCKER LEVER SHAFT
ASSE A BILANCIERI

Qté-Menge-Cant-Qty-Q.ta | AP 1493 | M

1- 242481MOD
2-
3-
4-
5-
6-
7-
8-
9-
10-
11-
12-
13-
14-
15-
16-
17-
18-
19-
20-

Rep Hinw Fig Item Rif	Numéro Teil-Nr Numero Part-Nr Part-Nr	Désignation Bezeichnung Descripcion Description Descrizione	1	2	3	4	5	6	7	8	9	10	11	12	13	14	15	16	17	18	19	20
1	604930	Rampe des culbuteurs - Kipphebelwelle Perfil de balancín - Rocker lever shaft Asse a bilancieri -	1																			
2	604931	Arbre - Welle Arbol - Shaft Albero -	1																			
3	604932	Bouchon - Stopfen Tapón - Plug Tappo -	2																			
4	604935	Culbuteur (Echappement) - Kipphebel Balancin - Rocker lever Bilanciere -	4																			
5	133641	Ecrou - Mutter Tuerca - Nut Dado -	1																			
6	133658	Vis - Schraube Tornillo - Screw Vite -	1																			
7	604934	Ressort - Feder Muelle - Spring Molla -	3																			
8	604933	Culbuteur (Admission) - Kipphebel Balancin - Rocker lever Bilanciere -	4																			
9	133641	Ecrou - Mutter Tuerca - Nut Dado -	1																			
10	133658	Vis - Schraube Tornillo - Screw Vite -	1																			
11	604936	Circlips - Sicherungsring Aro retén - Circlip Anello elastico -	2																			

16/11/2006

Catalogue : 242481MOD

2

RAMPE DES CULBUTEURS
KIPPHEBELWELLE
PERFIL DE BALANCIN
ROCKER LEVER SHAFT
ASSE A BILANCIERI

Qté-Menge-Cant-Qty-Q.ta | AP 1493 | M

1- 242481MOD
2-
3-
4-
5-
6-
7-
8-
9-
10-
11-
12-
13-
14-
15-
16-
17-
18-
19-
20-

Rep Hinw Fig Item Rif	Numéro Teil-Nr Numero Part-Nr Part-Nr	Désignation Bezeichnung Descripcion Description Descrizione	1	2	3	4	5	6	7	8	9	10	11	12	13	14	15	16	17	18	19	20
12	604937	Rondelle - Unterlegscheibe Arandela - Washer Rondella -	2																			
13	604938	Vis - Schraube Tornillo - Screw Vite -	1																			
14	604939	Vis - Schraube Tornillo - Screw Vite -	3																			
15	133793	Tige - Stange Vástago - Rod Stelo -	8																			
16	133792	Poussoir soupape - Ventilstössel Empuja válvula - Valve tappet Pulsante valvola -	8																			

16/11/2006

AP 1494

POUR MOTEUR
FUR MOTOR
PARA MOTOR
FOR ENGINE
PER MOTORE

☐ Type : **RG 81374**
☐ Ref : **242 481**

DISTRIBUTION ET ARBRE A CAMES
STEUERGETRIEBE UND NOCKENWELLE
DISTRIBUCION Y ARBOL DE LEVAS
TIMING GEAR AND CAMSHAFT
INGRANAGGI E ALBERO DELLA DISTRIBUZIONE

1- MLT 630 Turbo

7- MLT 731 Turbo LSU

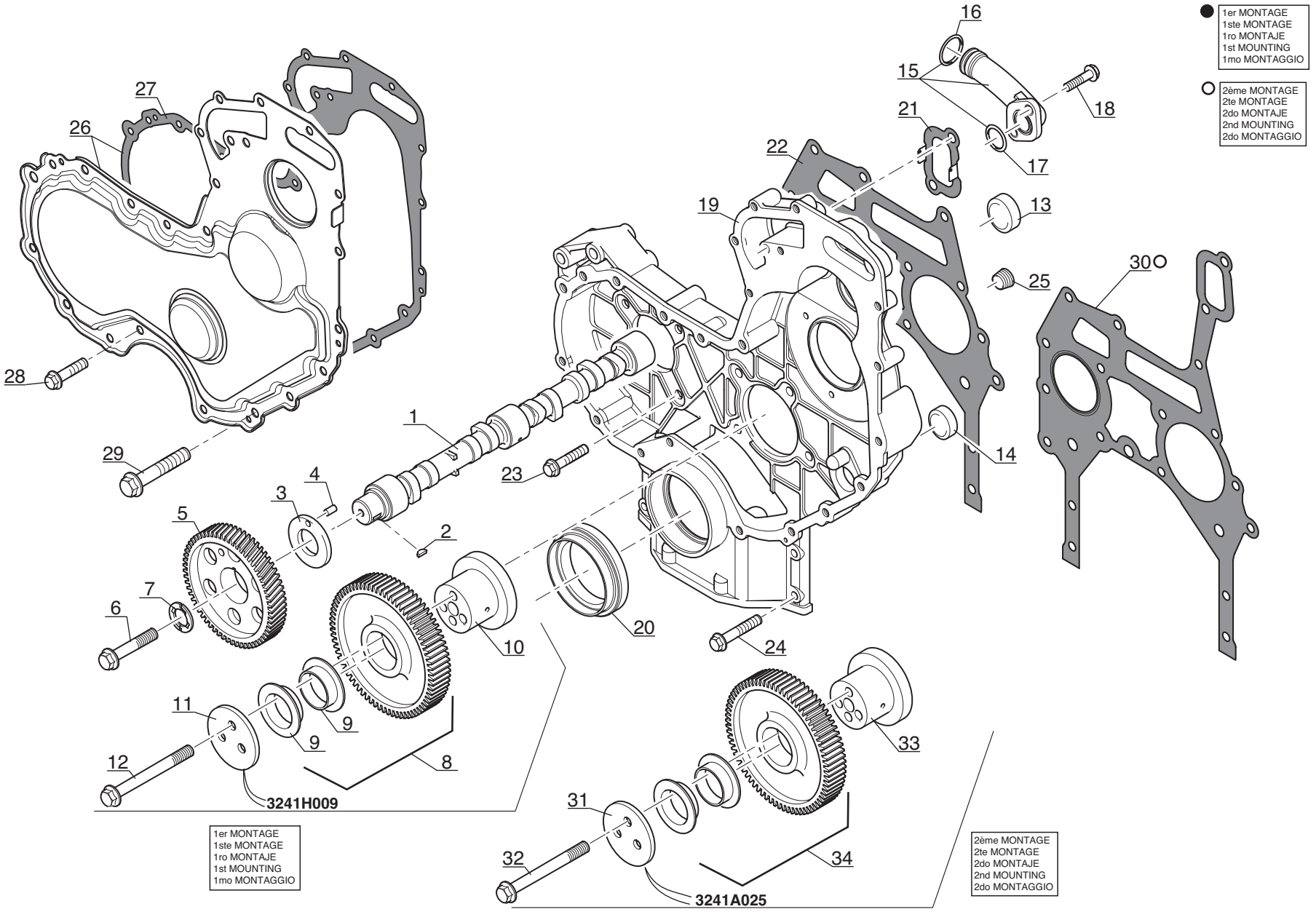

P.A.O. Illus

Catalogue : 242481MOD

1

DISTRIBUTION ET ARBRE A CAMES
STEUERGETRIEBE UND NOCKENWELLE
DISTRIBUCION Y ARBOL DE LEVAS
TIMING GEAR AND CAMSHAFT
INGRANAGGI E ALBERO DELLA DISTRIBUZIONE

Qté-Menge-Cant-Qty-Q.ta | AP 1494 | M

1- 242481MOD										11-										
2-										12-										
3-										13-										
4-										14-										
5-										15-										
6-										16-										
7-										17-										
8-										18-										
9-										19-										
10-										20-										

Rep Hinw Fig Item Rif	Numéro Teil-Nr Numero Part-Nr Part-Nr	Désignation Bezeichnung Descripcion Description Descrizione	1	2	3	4	5	6	7	8	9	10	11	12	13	14	15	16	17	18	19	20
1	702280	Arbre à cames - Nockenwelle Arbol de levas - Camshaft Albero a camme -	1																			
2	133636	Clavette - Keil Chaveta - Key Chiavetta -	1																			
3	474007	Rondelle - Unterlegscheibe Arandela - Washer Rondella -	1																			
4	133714	Goupille - Stift Pasador - Pin Spina -	1																			
5	604950	Pignon - Zähnrad Piñón - Gear Ingranaggio -	1																			
6	473297	Vis (12 x 40) - Schraube Tornillo - Screw Vite -	1																			
7	702007	Rondelle - Unterlegscheibe Arandela - Washer Rondella -	1																			
8	702309	Pignon - Zähnrad Piñón - Gear Ingranaggio -	1																			
9	133574	Bague - Büchse Anillo - Bushing Anello -	2																			
10	133845	Moyeu - Nabe Cubo - Hub Mozzo -	1																			
11	133713	Plaque - Platte Placa - Plate Piastra -	1																			

16/11/2006

Catalogue : 242481MOD

DISTRIBUTION ET ARBRE A CAMES
STEUERGETRIEBE UND NOCKENWELLE
DISTRIBUCION Y ARBOL DE LEVAS
TIMING GEAR AND CAMSHAFT
INGRANAGGI E ALBERO DELLA DISTRIBUZIONE

Qté-Menge-Cant-Qty-Q.ta | AP 1494 | M

1- 242481MOD
2-
3-
4-
5-
6-
7-
8-
9-
10-
11-
12-
13-
14-
15-
16-
17-
18-
19-
20-

Rep Hinw Fig Item Rif	Numéro Teil-Nr Numero Part-Nr Part-Nr	Désignation Bezeichnung Descripcion Description Descrizione	1	2	3	4	5	6	7	8	9	10	11	12	13	14	15	16	17	18	19	20
12	473289	Vis - Schraube Tornillo - Screw Vite -	3																			
13	604941	Bouchon - Stopfen Tapón - Plug Tappo -	1																			
14	604942	Bouchon - Stopfen Tapón - Plug Tappo -	1																			
15	604943	Connexion - Verbindung Union - Connection Connessione -	1																			
16	604944	Joint torique - "0" ring Junta tórica - "0" ring Anello OR -	1																			
17	604945	Joint torique - "0" ring Junta tórica - "0" ring Anello OR -	1																			
18	107363	Vis (8 x 20) - Schraube Tornillo - Screw Vite -	2																			
19	604946	Carter - Gehäuse Cárter - Housing Carter -	1																			
20	706971	Joint d'étanchéité - Dichtring Junta de estanqueidad - Seal Guarnizióne di tenuta -	1																			
21	604948	Joint plat - Dichtung Junta plana - Gasket Guarnizióne -	1																			
22	604949	Joint plat - Dichtung Junta plana - Gasket Guarnizióne -	1																			

Rep Hinw Fig Item Rif	Numéro Teil-Nr Numero Part-Nr Part-Nr	Désignation Bezeichnung Descripcion Description Descrizione	1	2	3	4	5	6	7	8	9	10	11	12	13	14	15	16	17	18	19	20
23	107363	Vis (8 x 20) - Schraube Tornillo - Screw Vite -	8																			
24	474005	Vis - Schraube Tornillo - Screw Vite -	4																			
25	133739	Bouchon - Stopfen Tapón - Plug Tappo -	1																			
26	704545	Carter - Gehäuse Cárter - Housing Carter -	1																			
27	702056	Joint plat - Dichtung Junta plana - Gasket Guarnizióne -	1																			
28	474064	Vis - Schraube Tornillo - Screw Vite -	10																			
29	476074	Vis (8 x 65) - Schraube Tornillo - Screw Vite -	5																			
30	706972	Joint plat - Dichtung Junta plana - Gasket Guarnizióne -	1																			
31	745669	Plaque - Platte Placa - Plate Piastra -	1																			
32	473996	Vis - Schraube Tornillo - Screw Vite -	3																			
33	706973	Moyeu - Nabe Cubo - Hub Mozzo -	1																			

Catalogue : 242481MOD

DISTRIBUTION ET ARBRE A CAMES
STEUERGETRIEBE UND NOCKENWELLE
DISTRIBUCION Y ARBOL DE LEVAS
TIMING GEAR AND CAMSHAFT
INGRANAGGI E ALBERO DELLA DISTRIBUZIONE

Qté-Menge-Cant-Qty-Q.ta | AP 1494 | M

1- 242481MOD
2-
3-
4-
5-
6-
7-
8-
9-
10-
11-
12-
13-
14-
15-
16-
17-
18-
19-
20-

Rep Hinw Fig Item Rif	Numéro Teil-Nr Numero Part-Nr Part-Nr	Désignation Bezeichnung Descripcion Description Descrizione	1	2	3	4	5	6	7	8	9	10	11	12	13	14	15	16	17	18	19	20
34	703172	Pignon intermédiaire - Zähnrad Piñón - Gear Ingranaggio -	1																			

AP 1495

POUR MOTEUR
FUR MOTOR
PARA MOTOR
FOR ENGINE
PER MOTORE

Type : **RG 81374**
Ref : **242 481**

CARTER D' HUILE - POMPE A HUILE
OLWANNE - SCHMIEROLPUMPE
CARTER DE ACEITE - BOMBA DE ACEITE
OIL SUMP - LUBRICATING OIL PUMP
COPPA OLIO - POMPA LUBRIFICAZIONE

1- MLT 630 Turbo

7- MLT 731 Turbo LSU

● SUIVANT MONTAGE
NACH MONTAGE
SEGUN MONTAJE
AS MOUNTING
SECONDO MONTAGGIO

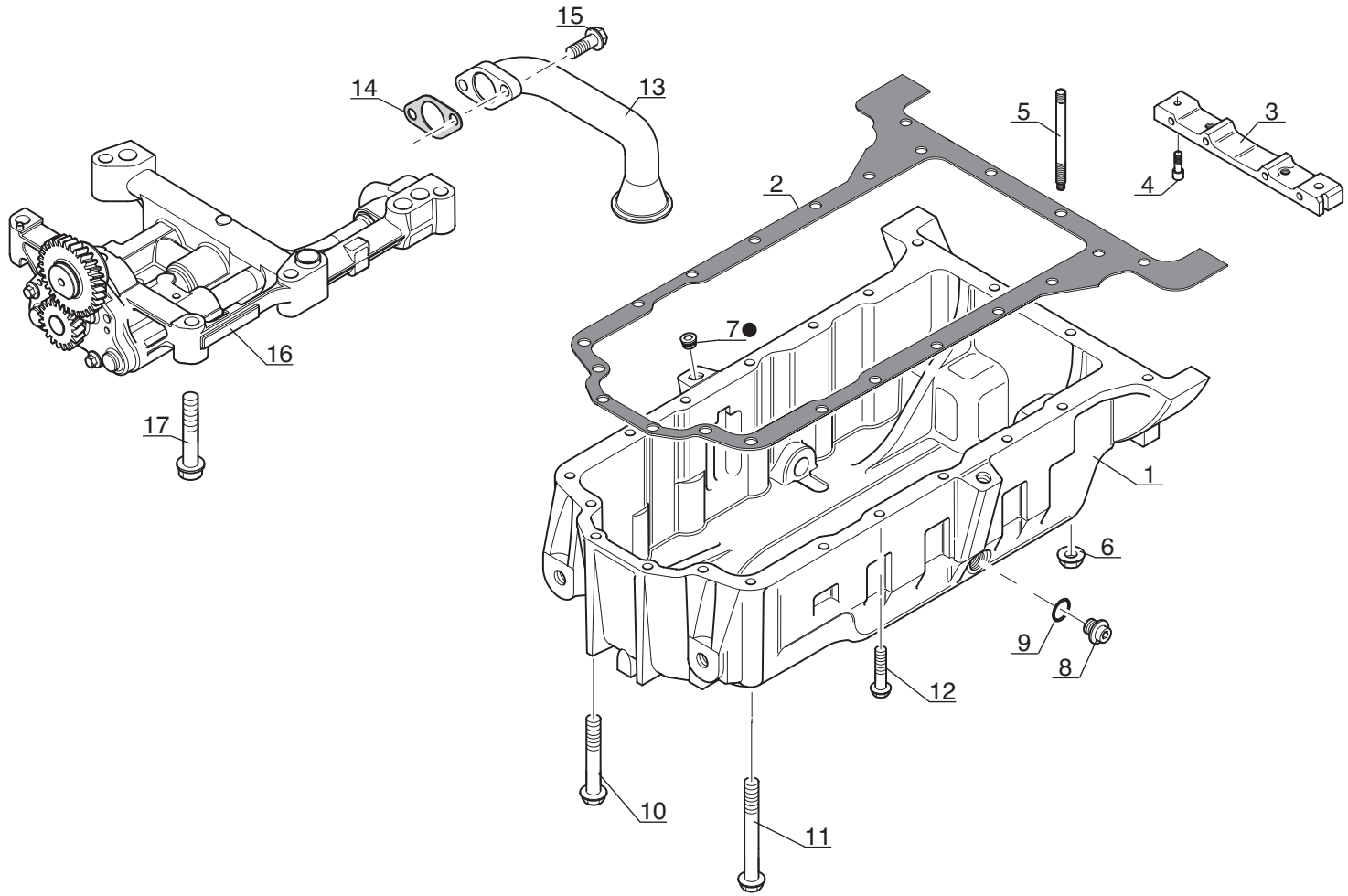

P.A.O. illus

Catalogue : 242481MOD

1

CARTER D'HUILE - POMPE A HUILE
OLWANNE - SCHMIEROLPUMPE
CARTER DE ACEITE - BOMBA DE ACEITE
OIL SUMP - LUBRICATING OIL PUMP
CARTER D'OLIO - POMPA LUBRIFICAZIONE

Qté-Menge-Cant-Qty-Q.ta | AP 1495 | M

1- 242481MOD
2-
3-
4-
5-
6-
7-
8-
9-
10-
11-
12-
13-
14-
15-
16-
17-
18-
19-
20-

Rep Hinw Fig Item Rif	Numéro Teil-Nr Numero Part-Nr Part-Nr	Désignation Bezeichnung Descripcion Description Descrizione	1	2	3	4	5	6	7	8	9	10	11	12	13	14	15	16	17	18	19	20
1	604952	Carter d'huile - Olwanne Carter de aceite - Oil sump Carter d'olio -	1																			
2	604953	Joint plat - Dichtung Junta plana - Gasket Guarnizióne -	1																			
3	604954	Traverse - Traverse Traviesa - Bridge piece Traversa -	1																			
4	474056	Vis (6 x 20) - Schraube Tornillo - Screw Vite -	2																			
5	563121	Goujon - Stiftschraube Espárrago - Stud-bolt Prigioniero -	2																			
6	473939	Ecrou - Mutter Tuerca - Nut Dado -	2																			
7	548898	Bouchon - Stopfen Tapón - Plug Tappo -	1																			
8	473309	Bouchon - Stopfen Tapón - Plug Tappo -	2																			
9	474129	Joint torique - "0" ring Junta tórica - "0" ring Anello OR -	2																			
10	550483	Vis (8 x 140) - Schraube Tornillo - Screw Vite -	5																			
11	550482	Vis - Schraube Tornillo - Screw Vite -	1																			

16/11/2006

Catalogue : 242481MOD

2

CARTER D'HUILE - POMPE A HUILE
OLWANNE - SCHMIEROLPUMPE
CARTER DE ACEITE - BOMBA DE ACEITE
OIL SUMP - LUBRICATING OIL PUMP
CARTER D'OLIO - POMPA LUBRIFICAZIONE

Qté-Menge-Cant-Qty-Q.ta | AP 1495 | M

1- 242481MOD
2-
3-
4-
5-
6-
7-
8-
9-
10-
11-
12-
13-
14-
15-
16-
17-
18-
19-
20-

Rep Hinw Fig Item Rif	Numéro Teil-Nr Numero Part-Nr Part-Nr	Désignation Bezeichnung Descripcion Description Descrizione	1	2	3	4	5	6	7	8	9	10	11	12	13	14	15	16	17	18	19	20
12	474090	Vis (8 x 80) - Schraube Tornillo - Screw Vite -	12																			
13	604955	Canalisation - Leitung Tubería - Pipe Spinotto -	1																			
14	477781	Joint d'étanchéité - Dichtungsring Junta de estanqueidad - Seal Guarnizióne -	1																			
15	473986	Vis (8 x 25) - Schraube Tornillo - Screw Vite -	2																			
16	702008	Pompe à huile - Schmierölpumpe Bomba de aceite - Lubricating oil pump Pompa lubrificazione -	1																			
17	473988	Vis - Schraube Tornillo - Screw Vite -	1																			

AP 1496

POUR MOTEUR
FUR MOTOR
PARA MOTOR
FOR ENGINE
PER MOTORE

☐ Type : **RG 81374**
☐ Ref : **242 481**

CACHE CULBUTEUR ET RENIFLARD
KIPPHEBELDECKEL UND ENTLÜFTERROHR
TAPA DE BALANCIN Y RESPIRADERO
ROCKER LEVER COVER AND BREATHER
PARA-BILANCIERE E SFIATATOIO

1- MLT 630 Turbo

7- MLT 731 Turbo LSU

● 1er MONTAGE
1ste MONTAGE
1ro MONTAJE
1st MOUNTING
1mo MONTAGGIO

○ 2ème MONTAGE
2te MONTAGE
2do MONTAJE
2nd MOUNTING
2do MONTAGGIO

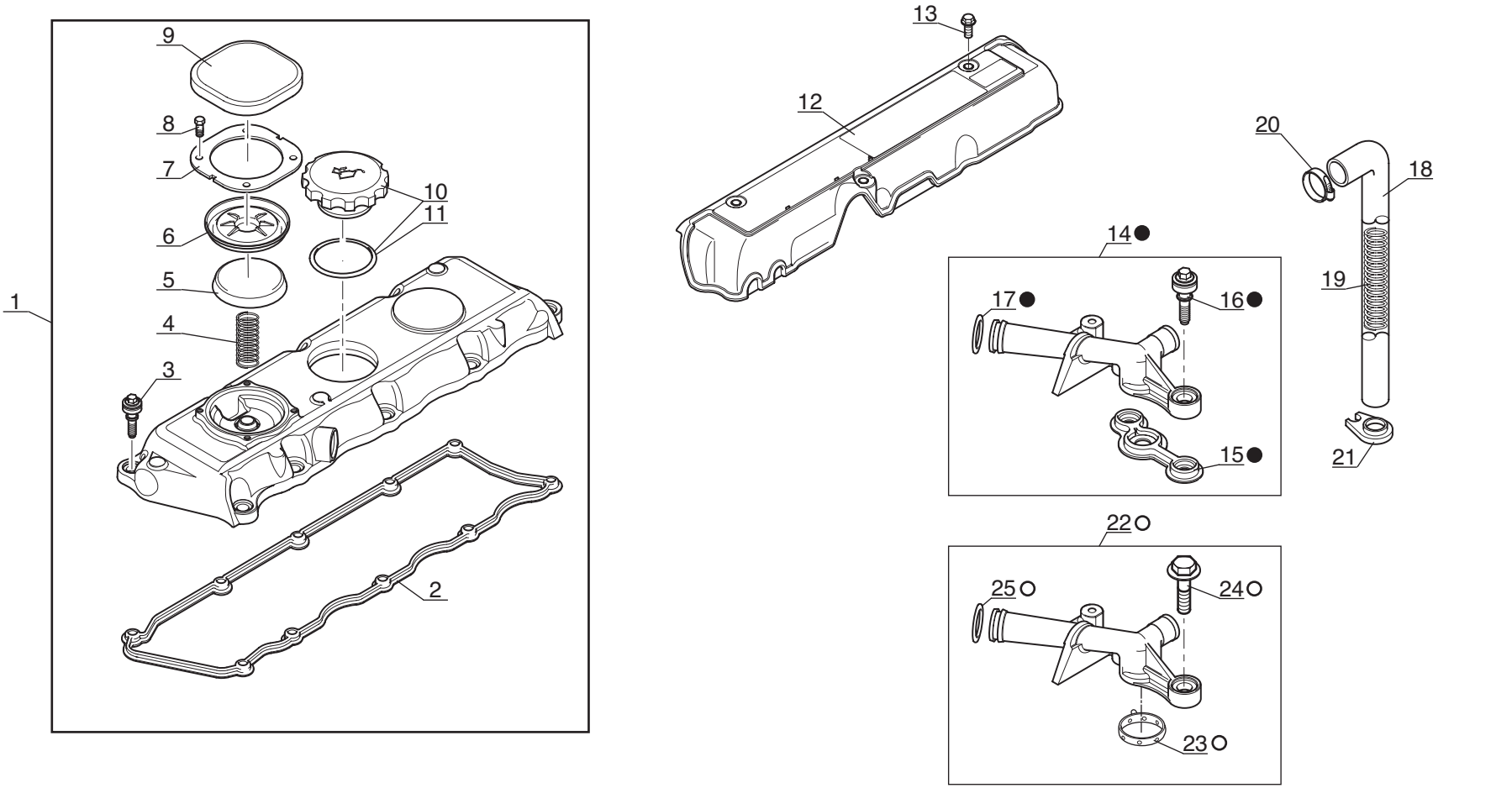

P.A.O. illus

Catalogue : 242481MOD

1

CACHE-CULBUTEUR ET RENIFLARD
KIPPHEBELDECKEL UND ENTLüFTERROHR
TAPA DE BALANCIN Y RESPIRADERO
ROCKER LEVER COVER AND BREATHER
PARA-BILANCIERE E SFIATATOIO

Qté-Menge-Cant-Qty-Q.ta | AP 1496 | M

1- 242481MOD
2-
3-
4-
5-
6-
7-
8-
9-
10-
11-
12-
13-
14-
15-
16-
17-
18-
19-
20-

Rep Hinw Fig Item Rif	Numéro Teil-Nr Numero Part-Nr Part-Nr	Désignation Bezeichnung Descripcion Description Descrizione	1	2	3	4	5	6	7	8	9	10	11	12	13	14	15	16	17	18	19	20
1	702611	Cache-culbuteur complet - Kompletter Kipphebeldeckel Tapa de balancin completo - Complete rocker lever cover Para-bilanciere completo -	1																			
2	604958	Joint d'étanchéité - Dichtungsring Junta de estanqueidad - Seal Guarnizióne di tenuta -	1																			
3	604959	Vis - Schraube Tornillo - Screw Vite -	10																			
4	604960	Ressort - Feder Muelle - Spring Molla -	1																			
5	604961	Bouchon - Stopfen Tapón - Plug Tappo -	1																			
6	604962	Diaphragme - Membran Membrana - Diaphragm Membrana -	1																			
7	604963	Plaque de fixation - Befestigung Platte Placa de fijación - Fastening plate Piastra di fissaggio -	1																			
8	604964	Vis - Schraube Tornillo - Screw Vite -	4																			
9	604965	Couvercle - Deckel Tapadera - Cover Coperchio -	1																			
10	550493	Bouchon de remplissage - Einfüllverschluss Tapón de llenado - Filling plug Tappo di riempimento -	1																			
11	603891	Joint torique - "0" ring Junta tórica - "0" ring Anello OR -	1																			

16/11/2006

Catalogue : 242481MOD

2

CACHE-CULBUTEUR ET RENIFLARD
KIPPHEBELDECKEL UND ENTLüFTERROHR
TAPA DE BALANCIN Y RESPIRADERO
ROCKER LEVER COVER AND BREATHER
PARA-BILANCIERE E SFIATATOIO

Qté-Menge-Cant-Qty-Q.ta | AP 1496 | M

1- 242481MOD
2-
3-
4-
5-
6-
7-
8-
9-
10-
11-
12-
13-
14-
15-
16-
17-
18-
19-
20-

Rep Hinw Fig Item Rif	Numéro Teil-Nr Numero Part-Nr Part-Nr	Désignation Bezeichnung Descripcion Description Descrizione	1	2	3	4	5	6	7	8	9	10	11	12	13	14	15	16	17	18	19	20
12	604966	Couvercle - Deckel Tapadera - Cover Coperchio -	1																			
13	474018	Vis (6 x 14) - Schraube Tornillo - Screw Vite -	3																			
14	702009	Reniflard - Entluftung Respiradero - Air breather Sfiato -	1																			
15	604968	Joint d'étanchéité - Dichtungsring Junta de estanqueidad - Seal Guarnizióne di tenuta -	1																			
16	604959	Vis - Schraube Tornillo - Screw Vite -	2																			
17	604969	Joint torique - "0" ring Junta tórica - "0" ring Anello OR -	1																			
18	702010	Durit - Schlauch Tubo flexible - Hose Manicotto -	1																			
19	563506	Ressort - Feder Muelle - Spring Molla -	1																			
20	550499	Collier - Spannschelle Abrazadera - Clamp Fascetta -	1																			
21	474124	Support - Träger Soporte - Bracket Supporto -	1																			
22	706981	Reniflard - Entluftung Respiradero - Air breather Sfiato -	1																			

+

Catalogue : 242481MOD

3

CACHE-CULBUTEUR ET RENIFLARD
KIPPHEBELDECKEL UND ENTLüFTERROHR
TAPA DE BALANCIN Y RESPIRADERO
ROCKER LEVER COVER AND BREATHER
PARA-BILANCIERE E SFIATATOIO

Qté-Menge-Cant-Qty-Q.ta | AP 1496 | M

1- 242481MOD
2-
3-
4-
5-
6-
7-
8-
9-
10-
11-
12-
13-
14-
15-
16-
17-
18-
19-
20-

Rep Hinw Fig Item Rif	Numéro Teil-Nr Numero Part-Nr Part-Nr	Désignation Bezeichnung Descripcion Description Descrizione	1	2	3	4	5	6	7	8	9	10	11	12	13	14	15	16	17	18	19	20
23	706969	Joint - Dichtung Junta - Seal Guarnizióne -	1																			
24	552894	Vis - Schraube Tornillo - Screw Vite -	2																			
25	604969	Joint torique - "0" ring Junta tórica - "0" ring Anello OR -	1																			

16/11/2006

AP 1497

POUR MOTEUR
FUR MOTOR
PARA MOTOR
FOR ENGINE
PER MOTORE

☐ Type : **RG 81374**
☐ Ref : **242 481**

FILTRE A HUILE ET REFROIDISSEUR D' HUILE
SCHMIER ÖLFILTER UND MOTORSEITIGER ÖLKUHLER
FILTRO Y ENFRIADOR INTEGRAL
LUBRICATING OIL FILTER AND INTEGRAL OIL COOLER
FILTRO OLIO E REFRIGERATORE

1- MLT 630 Turbo

7- MLT 731 Turbo LSU

● 1er MONTAGE
1ste MONTAGE
1ro MONTAJE
1st MOUNTING
1mo MONTAGGIO

○ 2ème MONTAGE
2te MONTAGE
2do MONTAJE
2nd MOUNTING
2do MONTAGGIO

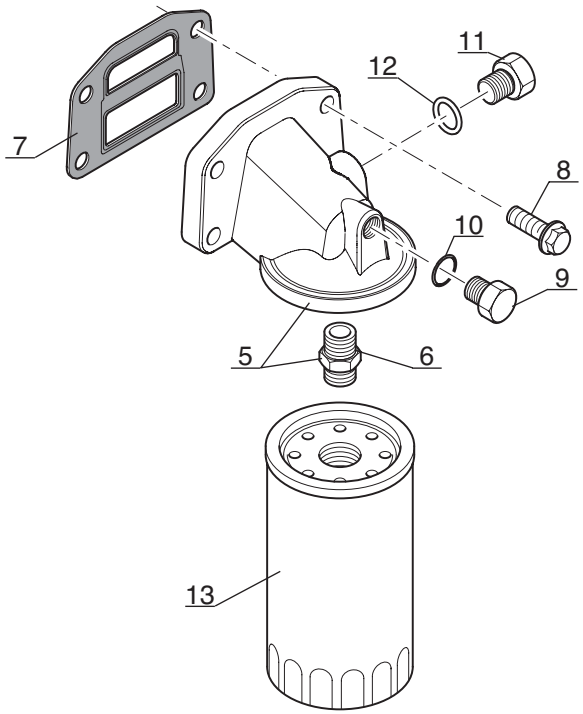

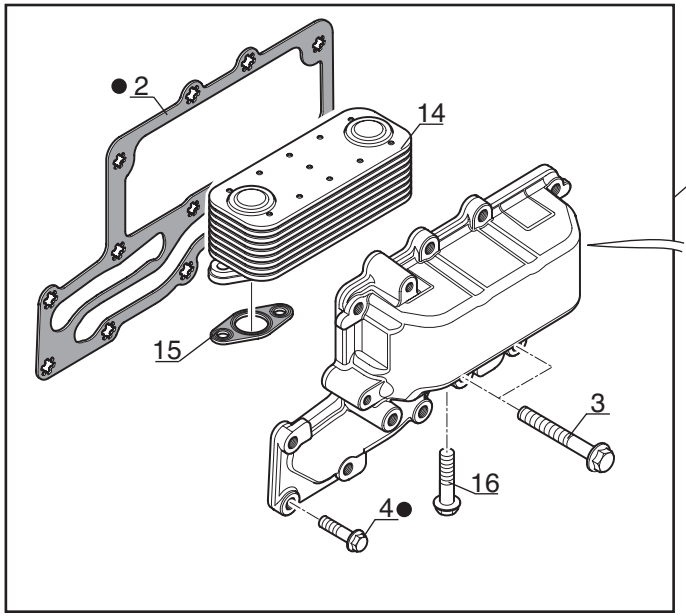

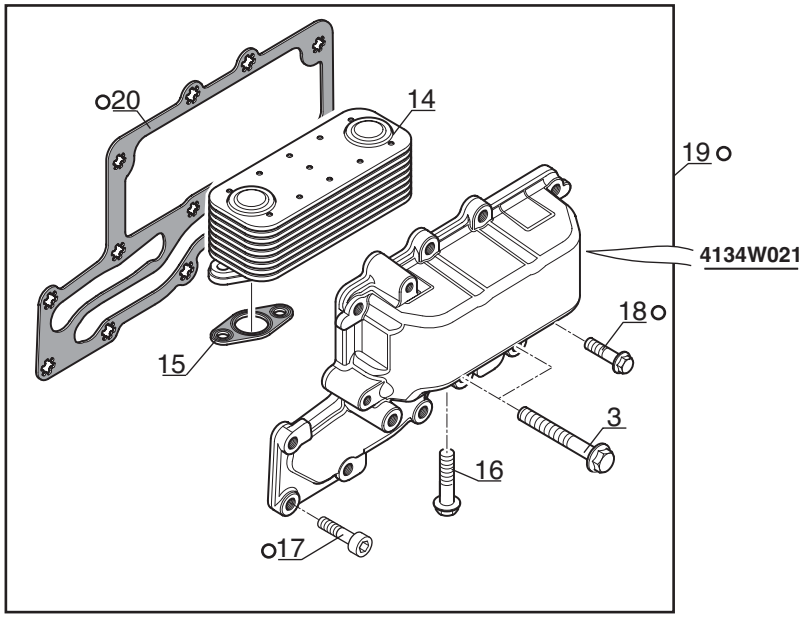

P.A.O. illus

Catalogue : 242481MOD

1

FILTRE A HUILE ET REFROIDISSEUR D'HUILE
SCHMIER OLFILTER UND MOTORSEITIGER OLKUHLER
FILTRO Y ENFRIADOR INTEGRAL
LUBRICATING OIL FILTER AND INTEGRAL OIL COOLER
FILTRO OLIO E REFRIGERATORE

Qté-Menge-Cant-Qty-Q.ta | AP 1497 | M

1- 242481MOD
2-
3-
4-
5-
6-
7-
8-
9-
10-
11-
12-
13-
14-
15-
16-
17-
18-
19-
20-

Rep Hinw Fig Item Rif	Numéro Teil-Nr Numero Part-Nr Part-Nr	Désignation Bezeichnung Descripcion Description Descrizione	1	2	3	4	5	6	7	8	9	10	11	12	13	14	15	16	17	18	19	20
1	702011	Refroidisseur d'huile - Olkühler Enfriador de aceite - Oil cooler Refrigeratore integrale -	1																			
2	604971	Joint plat - Dichtung Junta plana - Gasket Guarnizióne -	1																			
3	476018	Vis (8 x 60) - Schraube Tornillo - Screw Vite -	3																			
4	473986	Vis (8 x 25) - Schraube Tornillo - Screw Vite -	10																			
5	705459	Tête de filtre - Filter kopf Cabeza de filtro - Filter head Testa filtro -	1																			
6	550507	Raccord - Verschraubung Racor - Connection Raccordo -	1																			
7	604973	Joint plat - Dichtung Junta plana - Gasket Guarnizióne -	1																			
8	474005	Vis - Schraube Tornillo - Screw Vite -	4																			
9	604974	Bouchon - Stopfen Tapón - Plug Tappo -	1																			
10	604975	Joint torique - "0" ring Junta tórica - "0" ring Anello OR -	1																			
11	604976	Bouchon - Stopfen Tapón - Plug Tappo -	1																			

16/11/2006

Catalogue : 242481MOD

2

FILTRE A HUILE ET REFROIDISSEUR D'HUILE
SCHMIER OLFILTER UND MOTORSEITIGER OLKUHLER
FILTRO Y ENFRIADOR INTEGRAL
LUBRICATING OIL FILTER AND INTEGRAL OIL COOLER
FILTRO OLIO E REFRIGERATORE

Qté-Menge-Cant-Qty-Q.ta | AP 1497 | M

1- 242481MOD
2-
3-
4-
5-
6-
7-
8-
9-
10-
11-
12-
13-
14-
15-
16-
17-
18-
19-
20-

Rep Hinw Fig Item Rif	Numéro Teil-Nr Numero Part-Nr Part-Nr	Désignation Bezeichnung Descripcion Description Descrizione	1	2	3	4	5	6	7	8	9	10	11	12	13	14	15	16	17	18	19	20
12	604977	Joint torique - "0" ring Junta tórica - "0" ring Anello OR -	1																			
13	476954	Filtre à huile moteur - Ol filter motor Filtro aceite motor - Oil filter engine Filtro olio motore -	1																			
14	702012	Refroidisseur d'huile - Olkühler Enfriador de aceite - Oil cooler Refrigeratore integrale -	1																			
15	702013	Joint d'étanchéité - Dichtungsring Junta de estanqueidad - Seal Guarnizióne di tenuta -	2																			
16	473951	Vis (8 x 35) - Schraube Tornillo - Screw Vite -	4																			
17	475986	Vis - Schraube Tornillo - Screw Vite -	2																			
18	473986	Vis (8 x 25) - Schraube Tornillo - Screw Vite -	8																			
19	745800	Refroidisseur d'huile - Olkühler Enfriador de aceite - Oil cooler Refrigeratore integrale -	1																			
20	706970	Joint plat - Dichtung Junta plana - Gasket Guarnizióne -	1																			

AP 1498

POUR MOTEUR
FUR MOTOR
PARA MOTOR
FOR ENGINE
PER MOTORE

[ ] Type : **RG 81374**
[ ] Ref : **242 481**

COUVERCLE CULASSE ET CORPS D' ECHAPPEMENT D' EAU
ZYLINDERKOPFDECKEL UND KUELWASSERANSCHLUSS
TAPA DE LA CULATA Y CUERPO DE SALIDA DE AGUA
CYLINDER HEAD COVER AND WATER OUTLET CONNECTIONS
ENTRATA E USCITA DELL' ACQUA

1- MLT 630 Turbo

7- MLT 731 Turbo LSU

● 1er MONTAGE
1ste MONTAGE
1ro MONTAJE
1st MOUNTING
1mo MONTAGGIO

○ 2ème MONTAGE
2te MONTAGE
2do MONTAJE
2nd MOUNTING
2do MONTAGGIO

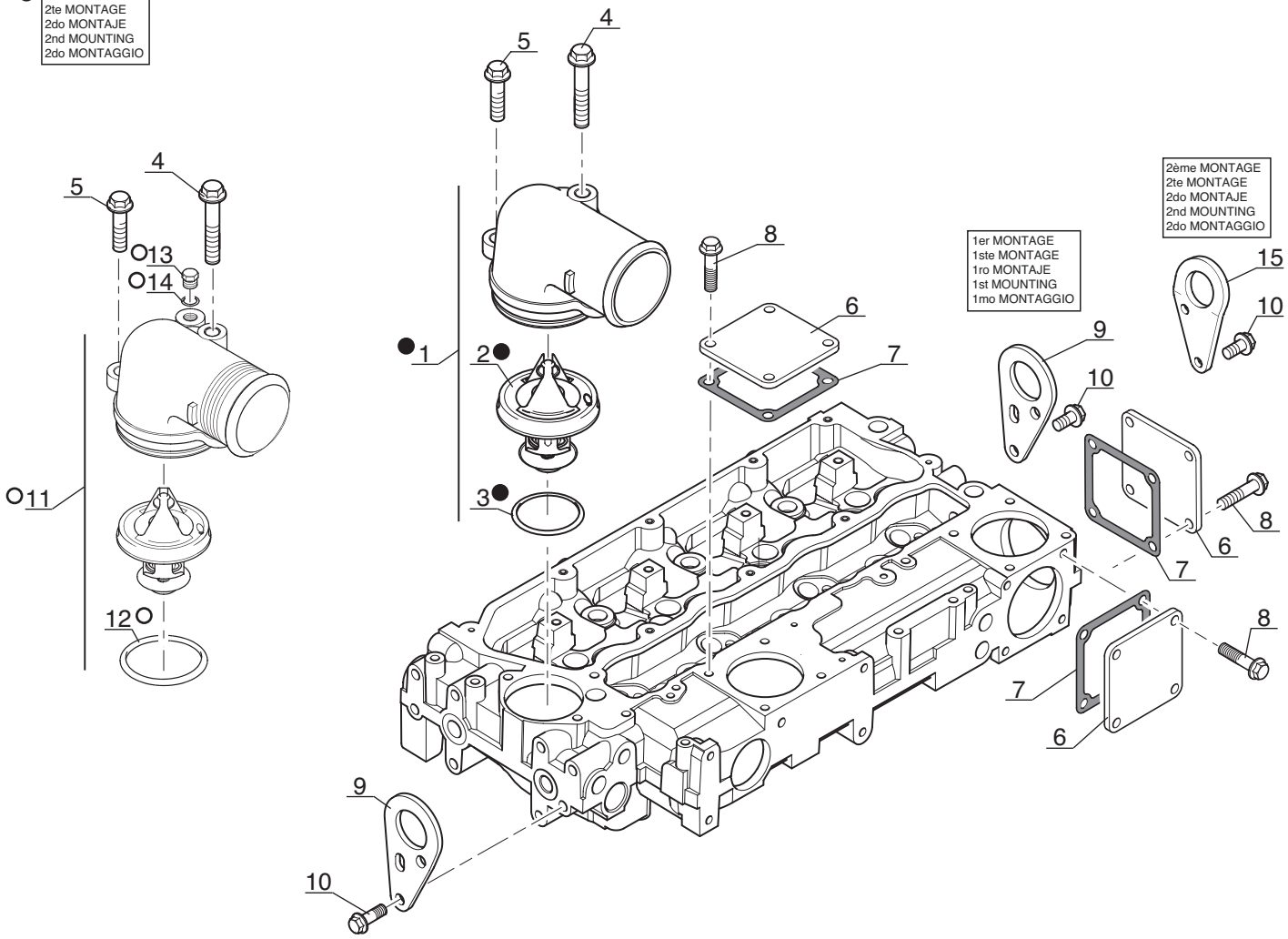

P.A.O. illus

Catalogue : 242481MOD

1

COUVERCLE CULASSE ET CORPS D'ECHAPPEMENT D'EAU
ZYLINDERKOPFDECKEL UN KUELWASSERANSCHLUSS
TAPA DE LA CULATA Y CUERPO DE SALIDA DE AGUA
CYLINDER HEAD COVER AND WATER OUTLET CONNECTIONS
COPERCHIO TESTATA E CORPO SCARICO ACQUA

Qté-Menge-Cant-Qty-Q.ta | AP 1498 | M

1- 242481MOD
2-
3-
4-
5-
6-
7-
8-
9-
10-
11-
12-
13-
14-
15-
16-
17-
18-
19-
20-

Rep Hinw Fig Item Rif	Numéro Teil-Nr Numero Part-Nr Part-Nr	Désignation Bezeichnung Descripcion Description Descrizione	1	2	3	4	5	6	7	8	9	10	11	12	13	14	15	16	17	18	19	20
1	604983	Connexion Union Connessione	- Verbindung - Connection -	1																		
2	604984	Thermostat Termostato Termostato	- siehe ET-Info 604984 - Thermostat -	1																		
3	604985	Joint torique Junta tórica Anello OR	- "0" ring - "0" ring -	1																		
4	476074	Vis (8 x 65) Tornillo Vite	- Schraube - Screw -	1																		
5	473986	Vis (8 x 25) Tornillo Vite	- Schraube - Screw -	1																		
6	474023	Plaque Placa Piastra	- Platte - Plate -	3																		
7	473560	Joint plat Junta plana Guarnizióne	- Dichtung - Gasket -	3																		
8	473955	Vis (8 x 20) Tornillo Vite	- Schraube - Screw -	12																		
9	604986	Patte Brida Piastra	- Auge - Lug -	2																		
10	473943	Vis (10 x 20) Tornillo Vite	- Schraube - Screw -	4																		
11	704637	Connexion Union Connessione	- Thermostat - Connection -	1																		

+

16/11/2006

Catalogue : 242481MOD

2

COUVERCLE CULASSE ET CORPS D'ECHAPPEMENT D'EAU
ZYLINDERKOPFDECKEL UN KUELWASSERANSCHLUSS
TAPA DE LA CULATA Y CUERPO DE SALIDA DE AGUA
CYLINDER HEAD COVER AND WATER OUTLET CONNECTIONS
COPERCHIO TESTATA E CORPO SCARICO ACQUA

Qté-Menge-Cant-Qty-Q.ta | AP 1498 | M

1- 242481MOD
2-
3-
4-
5-
6-
7-
8-
9-
10-
11-
12-
13-
14-
15-
16-
17-
18-
19-
20-

Rep Hinw Fig Item Rif	Numéro Teil-Nr Numero Part-Nr Part-Nr	Désignation Bezeichnung Descripcion Description Descrizione	1	2	3	4	5	6	7	8	9	10	11	12	13	14	15	16	17	18	19	20
12	704936	Joint torique - "0" ring Junta tórica - "0" ring Anello OR -	1																			
13	704937	Bouchon - Stopfen Tapón - Plug Tappo -	1																			
14	704938	Joint torique - "0" ring Junta tórica - "0" ring Anello OR -	1																			
15	704944	Patte - Auge Brida - Lug Piastra -	1																			

16/11/2006

AP 1499

POUR MOTEUR
FUR MOTOR
PARA MOTOR
FOR ENGINE
PER MOTORE

Type : **RG 81374**
Ref : **242 481**

POMPE A EAU
WASSER PUMPE
BOMBA DE AGUA
WATER PUMP
POMPA DELL' ACQUA

1- MLT 630 Turbo

7- MLT 731 Turbo LSU

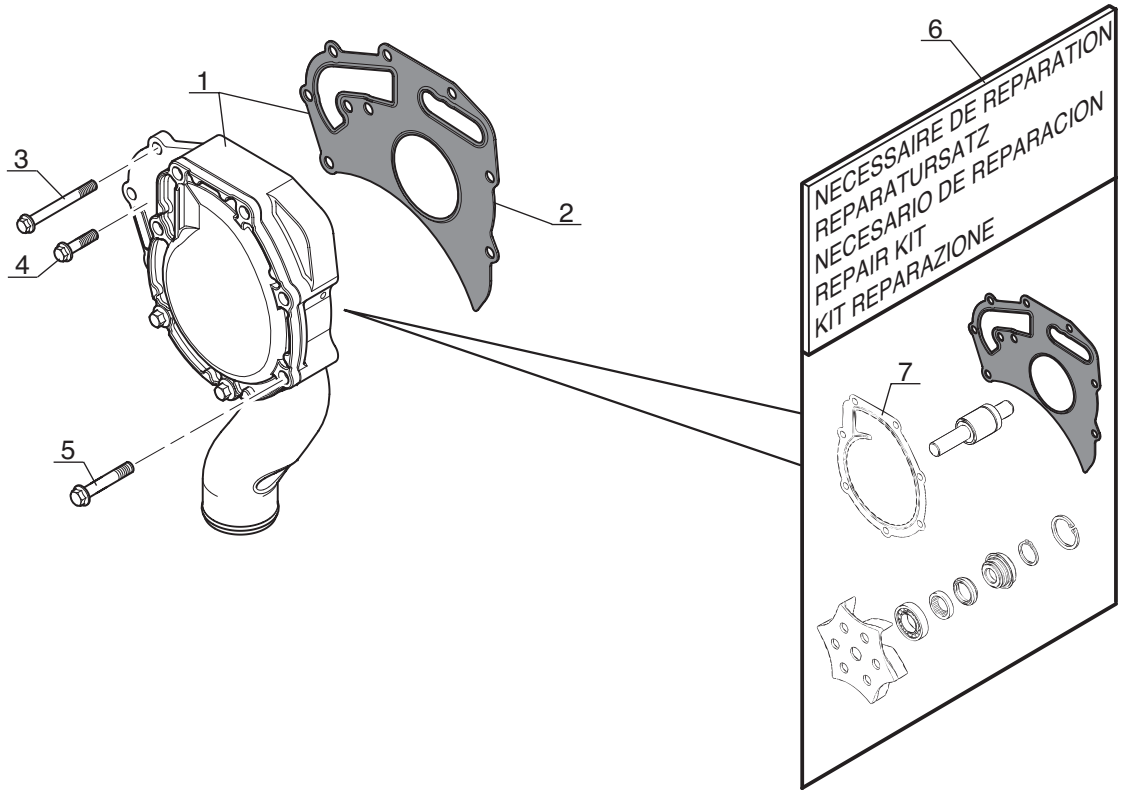

P.A.O. illus

Catalogue : 242481MOD

1

POMPE A EAU
WASSER PUMPE
BOMBA DE AGUA
WATER PUMP
POMPA DELL'ACQUA

Qté-Menge-Cant-Qty-Q.ta | AP 1499 | M

1- 242481MOD
2-
3-
4-
5-
6-
7-
8-
9-
10-
11-
12-
13-
14-
15-
16-
17-
18-
19-
20-

Rep Hinw Fig Item Rif	Numéro Teil-Nr Numero Part-Nr Part-Nr	Désignation Bezeichnung Descripcion Description Descrizione	1	2	3	4	5	6	7	8	9	10	11	12	13	14	15	16	17	18	19	20
1	604987	Pompe à eau - Wasser pumpe Bomba de agua - Water pump Pompa acqua -	1																			
2	604988	Joint plat - Dichtung Junta plana - Gasket Guarnizióne -	1																			
3	475057	Vis (8 x 75) - Schraube Tornillo - Screw Vite -	2																			
4	473982	Vis (8 x 30) - Schraube Tornillo - Screw Vite -	2																			
5	476074	Vis (8 x 65) - Schraube Tornillo - Screw Vite -	5																			
6	604989	Nécessaire de réparation - Reparatursatz Necesario de reparación - Repair kit Kit reparazione -	1																			
7	704546	Joint - Dichtung Junta - Seal Guarnizióne -	1																			

16/11/2006

POUR MOTEUR
FUR MOTOR
PARA MOTOR
FOR ENGINE
PER MOTORE

Type : **RG 81374**
Ref : **242 481**

COLLECTEUR D' ECHAPPEMENT
AUSPUFFSAMMELROHR
COLECTOR DE ESCAPE
EXHAUST MANIFOLD
COLLETTORE DI SCARICO

1- MLT 630 Turbo

7- MLT 731 Turbo LSU

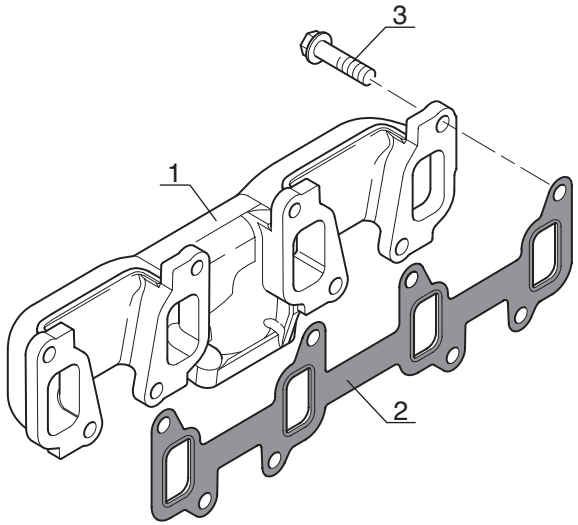

P.A.O. illus

Catalogue : 242481MOD

1

COLLECTEUR D'ECHAPPEMENT
AUSPUFFSAMMELROHR
COLECTOR DE ESCAPE
EXHAUST MANIFOLD
COLLETTORE DI SCARICO

Qté-Menge-Cant-Qty-Q.ta | AP 1500 | M

1- 242481MOD										11-										
2-										12-										
3-										13-										
4-										14-										
5-										15-										
6-										16-										
7-										17-										
8-										18-										
9-										19-										
10-										20-										

Rep Hinw Fig Item Rif	Numéro Teil-Nr Numero Part-Nr Part-Nr	Désignation Bezeichnung Descripcion Description Descrizione	1	2	3	4	5	6	7	8	9	10	11	12	13	14	15	16	17	18	19	20
1	702014	Collecteur d'échappement - Auspuffsammelrohr Colector de escape - Exhaust manifold Collettore di scarico -	1																			
2	604997	Joint plat - Dichtung Junta plana - Gasket Guarnizióne -	1																			
3	600716	Vis (10 x 30) - Schraube Tornillo - Screw Vite -	8																			

16/11/2006

AP 1501

POUR MOTEUR
FUR MOTOR
PARA MOTOR
FOR ENGINE
PER MOTORE

Type : **RG 81374**
Ref : **242 481**

ALTERNATEUR
WECHSELSTROMGENERATOR
ALTERNADOR
ALTERNATOR
ALTERNATORE

1- MLT 630 Turbo

7- MLT 731 Turbo LSU

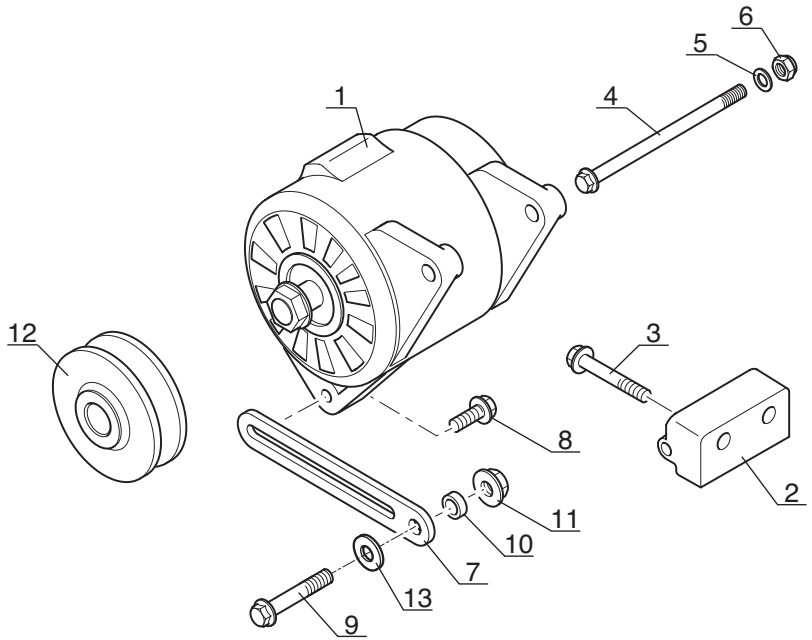

P.A.O. illus

Catalogue : 242481MOD

1

ALTERNATEUR
WECHSELSTROMGENERATOR
ALTERNADOR
ALTERNATOR
ALTERNATORE

Qté-Menge-Cant-Qty-Q.ta	AP 1501	M

1- 242481MOD										11-										
2-										12-										
3-										13-										
4-										14-										
5-										15-										
6-										16-										
7-										17-										
8-										18-										
9-										19-										
10-										20-										

Rep Hinw Fig Item Rif	Numéro Teil-Nr Numero Part-Nr Part-Nr	Désignation Bezeichnung Descripcion Description Descrizione	1	2	3	4	5	6	7	8	9	10	11	12	13	14	15	16	17	18	19	20
1	604998	Alternateur - Wechselstromgenerator Alternador - Alternator Alternatore -	1																			
2	604999	Support - Träger Soporte - Bracket Supporto -	1																			
3	605000	Vis - Schraube Tornillo - Screw Vite -	2																			
4	602608	Vis - Schraube Tornillo - Screw Vite -	1																			
5	109358	Rondelle - Unterlegscheibe Arandela - Washer Rondella -	1																			
6	551662	Ecrou - Mutter Tuerca - Nut Dado -	1																			
7	605001	Levier - Hebel Palanca - Lever Leva -	1																			
8	473986	Vis (8 x 25) - Schraube Tornillo - Screw Vite -	1																			
9	563744	Vis (10 x 70) - Schraube Tornillo - Screw Vite -	1																			
10	108564	Entretoise - Querstrebe Separador - Spacer Distanziale -	1																			
11	473969	Ecrou - Mutter Tuerca - Nut Dado -	1																			

+

16/11/2006

Catalogue : 242481MOD

2

ALTERNATEUR
WECHSELSTROMGENERATOR
ALTERNADOR
ALTERNATOR
ALTERNATORE

Qté-Menge-Cant-Qty-Q.ta | **AP 1501** | **M**

1- 242481MOD										11-										
2-										12-										
3-										13-										
4-										14-										
5-										15-										
6-										16-										
7-										17-										
8-										18-										
9-										19-										
10-										20-										

Rep Hinw Fig Item Rif	Numéro Teil-Nr Numero Part-Nr Part-Nr	Désignation Bezeichnung Descripcion Description Descrizione	1	2	3	4	5	6	7	8	9	10	11	12	13	14	15	16	17	18	19	20
12	605003	Poulie - Riemen Polea - Pulley Puleggia -	1																			
13	133707	Rondelle - Unterlegscheibe Arandela - Washer Rondella -	1																			

AP 1502

POUR MOTEUR
FUR MOTOR
PARA MOTOR
FOR ENGINE
PER MOTORE

Type : **RG 81374**
Ref : **242 481**

VOLANT-MOTEUR
SCHWUNGRAD
VOLANTE-MOTOR
FLYWHEEL
VOLANO MOTORE

1- MLT 630 Turbo

7- MLT 731 Turbo LSU

● SUIVANT MONTAGE
NACH MONTAGE
SEGUN MONTAJE
AS MOUNTING
SECONDO MONTAGGIO

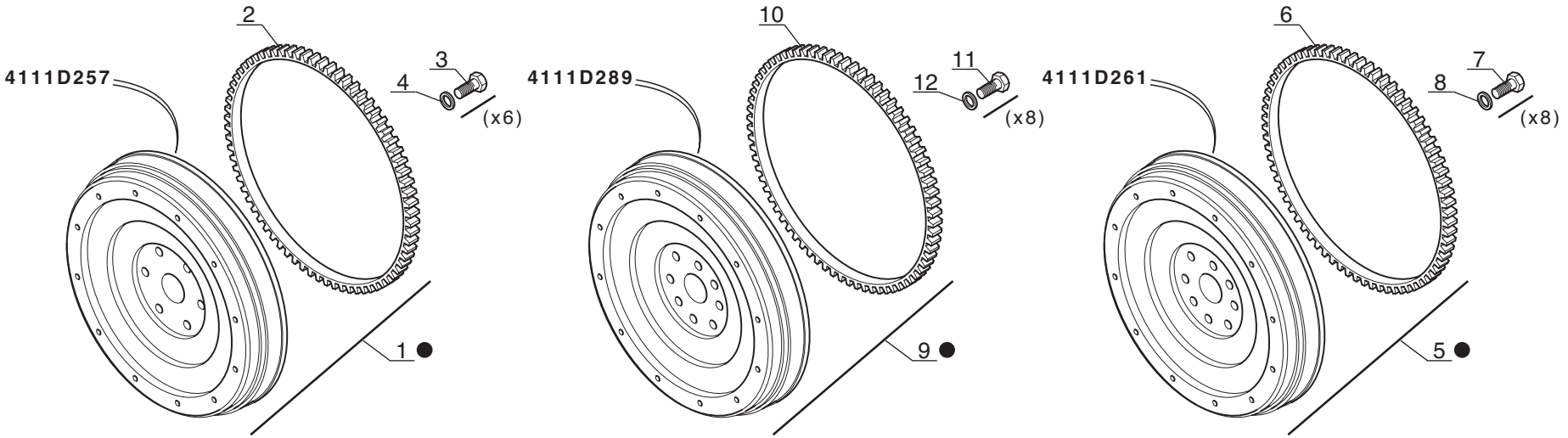

P.A.O. illus

Catalogue : 242481MOD

1

VOLANT MOTEUR
SCHWUNGRAD
VOLANTE MOTOR
FLY WHEEL
VOLANO MOTORE

Qté-Menge-Cant-Qty-Q.ta | AP 1502 | M

1- 242481MOD
2-
3-
4-
5-
6-
7-
8-
9-
10-
11-
12-
13-
14-
15-
16-
17-
18-
19-
20-

Rep Hinw Fig Item Rif	Numéro Teil-Nr Numero Part-Nr Part-Nr	Désignation Bezeichnung Descripcion Description Descrizione	1	2	3	4	5	6	7	8	9	10	11	12	13	14	15	16	17	18	19	20
1	603983	Volant moteur - Schwungrad Volante motor - Fly wheel Volano motore -	1																			
2	133632	Couronne - Zähnrad Corona - Gear Corona -	1																			
3	473299	Vis (1/2x 38) - Schraube Tornillo - Screw Vite -	6																			
4	473303	Rondelle - Unterlegscheibe Arandela - Washer Rondella -	6																			
5	702431	Volant moteur - Schwungrad Volante motor - Fly wheel Volano motore -	1																			
6	133632	Couronne - Zähnrad Corona - Gear Corona -	1																			
7	473299	Vis (1/2x 38) - Schraube Tornillo - Screw Vite -	8																			
8	473303	Rondelle - Unterlegscheibe Arandela - Washer Rondella -	8																			
9	706956	Volant moteur - Schwungrad Volante motor - Fly wheel Volano motore -	1																			
10	133632	Couronne - Zähnrad Corona - Gear Corona -	1																			
11	473299	Vis (1/2x 38) - Schraube Tornillo - Screw Vite -	8																			

+

16/11/2006

Catalogue : 242481MOD

2

VOLANT MOTEUR
SCHWUNGRAD
VOLANTE MOTOR
FLY WHEEL
VOLANO MOTORE

Qté-Menge-Cant-Qty-Q.ta | AP 1502 | M

1- 242481MOD										11-										
2-										12-										
3-										13-										
4-										14-										
5-										15-										
6-										16-										
7-										17-										
8-										18-										
9-										19-										
10-										20-										

Rep Hinw Fig Item Rif	Numéro Teil-Nr Numero Part-Nr Part-Nr	Désignation Bezeichnung Descripcion Description Descrizione	1	2	3	4	5	6	7	8	9	10	11	12	13	14	15	16	17	18	19	20
12	473303	Rondelle - Unterlegscheibe Arandela - Washer Rondella -	8																			

DEMARREUR
ANLASSER
MOTOR DE ARANQUE
STARTER MOTOR
MOTORINO AVVIAMENTO

1- MLT 630 Turbo

7- MLT 731 Turbo LSU

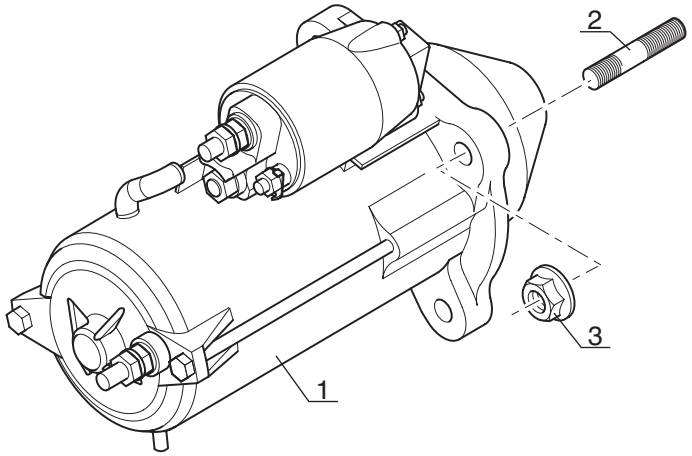

Catalogue : 242481MOD

1

DEMARREUR
ANLASSEUR
ARRANCADOR
STATER MOTOR
MOTORINO AVVIAMENTO

Qté-Menge-Cant-Qty-Q.ta | AP 1503 | M

1- 242481MOD
2-
3-
4-
5-
6-
7-
8-
9-
10-
11-
12-
13-
14-
15-
16-
17-
18-
19-
20-

Rep Hinw Fig Item Rif	Numéro Teil-Nr Numero Part-Nr Part-Nr	Désignation Bezeichnung Descripcion Description Descrizione	1	2	3	4	5	6	7	8	9	10	11	12	13	14	15	16	17	18	19	20
1	605002	Démarreur - Anlasser Arrancador - Starter motor Motorino avviamento -	1																			
2	476168	Goujon - Stiftschraube Espárrago - Stud-bolt Prigioniero -	3																			
3	473969	Ecrou - Mutter Tuerca - Nut Dado -	3																			

16/11/2006

AP 1504

POUR MOTEUR
FUR MOTOR
PARA MOTOR
FOR ENGINE
PER MOTORE

☐ Type : **RG 81374**
☐ Ref : **242 481**

TURBO-COMPRESSEUR (Détails)
TURBOKOMPRESSOR (Einzelteile)
TURBOCOMPRESOR (Detalles)
TURBOCHARGER (Details)
TURBOCOMPRESSORE (Dettaglio)

1- MLT 630 Turbo

7- MLT 731 Turbo LSU

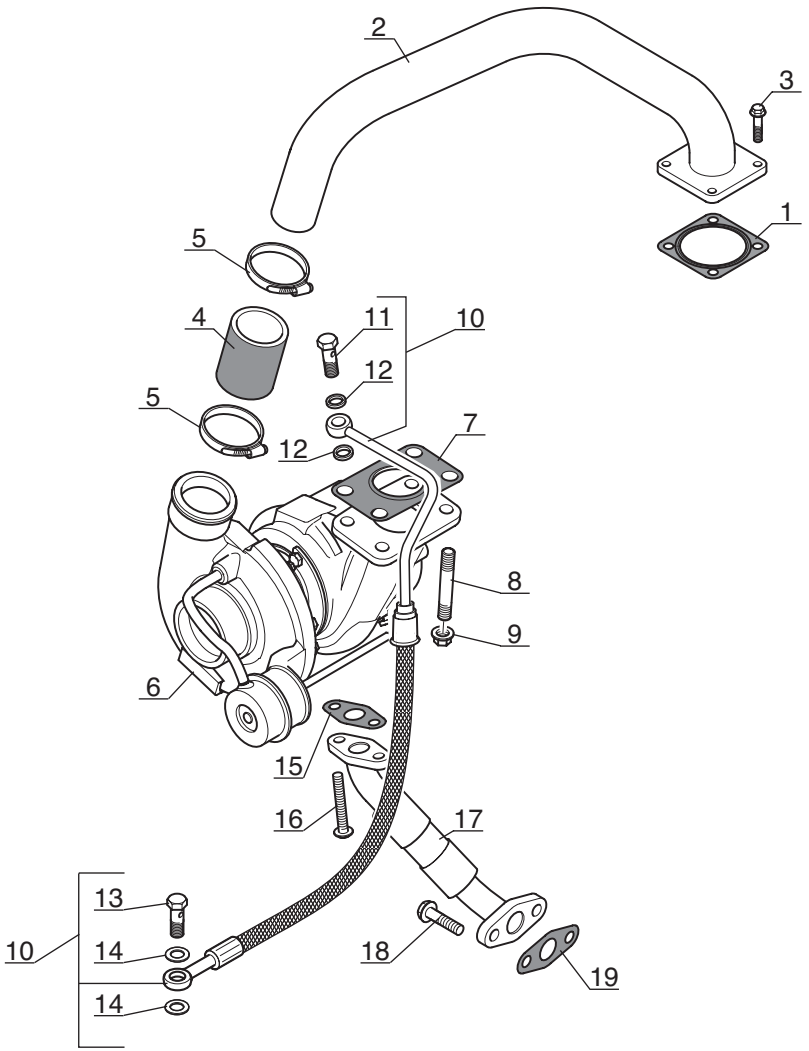

P.A.O. illus

Catalogue : 242481MOD

1

TURBO-COMPRESSEUR (Détails)
TURBOKOMPRESSOR (Einzelteile)
TURBOCOMPRESOR (Detalles)
TURBOCHARGER (Details)
TURBOCOMPRESSORE (Dettaglio)

Qté-Menge-Cant-Qty-Q.ta | AP 1504 | M

1- 242481MOD
2-
3-
4-
5-
6-
7-
8-
9-
10-
11-
12-
13-
14-
15-
16-
17-
18-
19-
20-

Rep Hinw Fig Item Rif	Numéro Teil-Nr Numero Part-Nr Part-Nr	Désignation Bezeichnung Descripcion Description Descrizione	1	2	3	4	5	6	7	8	9	10	11	12	13	14	15	16	17	18	19	20
1	702017	Joint plat Junta plana Guarnizióne	1																			
2	702016	Tube Tubo Tubo	1																			
3	473955	Vis (8 x 20) Tornillo Vite	4																			
4	704947	Durit Tubo flexible Manicotto	1																			
5	702018	Collier Abrazadera Fascetta	2																			
6	702020	Turbo-compresseur Turbo compresor Turbocompressore	1																			
7	601642	Joint plat Junta plana Guarnizióne	1																			
8	702021	Goujon Espárrago Prigioniero	4																			
9	473908	Ecrou Tuerca Dado	4																			
10	702022	Durit Tubo flexible Manicotto	1																			
11	702024	Vis creuse Tornillo hueco Vite cava	1																			

+

16/11/2006

Catalogue : 242481MOD

2

TURBO-COMPRESSEUR (Détails)
TURBOKOMPRESSOR (Einzelteile)
TURBOCOMPRESOR (Detalles)
TURBOCHARGER (Details)
TURBOCOMPRESSORE (Dettaglio)

Qté-Menge-Cant-Qty-Q.ta | AP 1504 | M

1- 242481MOD
2-
3-
4-
5-
6-
7-
8-
9-
10-
11-
12-
13-
14-
15-
16-
17-
18-
19-
20-

Rep Hinw Fig Item Rif	Numéro Teil-Nr Numero Part-Nr Part-Nr	Désignation Bezeichnung Descripcion Description Descrizione	1	2	3	4	5	6	7	8	9	10	11	12	13	14	15	16	17	18	19	20
12	702023	Rondelle - Unterlegscheibe Arandela - Washer Rondella -	2																			
13	702024	Vis creuse - Hohl schraube Tornillo hueco - Hollow screw Vite cava -	1																			
14	702023	Rondelle - Unterlegscheibe Arandela - Washer Rondella -	2																			
15	702026	Joint plat - Dichtung Junta plana - Gasket Guarnizióne -	1																			
16	474067	Vis - Schraube Tornillo - Screw Vite -	2																			
17	702027	Durit - Schlauch Tubo flexible - Hose Manicotto -	1																			
18	107363	Vis (8 x 20) - Schraube Tornillo - Screw Vite -	2																			
19	702029	Joint plat - Dichtung Junta plana - Gasket Guarnizióne -	1																			

AP 1505

POUR MOTEUR
FUR MOTOR
PARA MOTOR
FOR ENGINE
PER MOTORE

☐ Type : **RG 81374**
☐ Ref : **242 481**

POCHETTE DE JOINTS (Sans amiante)
DICHTUNGSATZ (Ohne Asbest)
JUEGO DE JUNTAS (Sin amiento)
SEAL KIT (Without asbestos)
KIT GUARNIZIONE (Senza amianto)

1- MLT 630 Turbo

7- MLT 731 Turbo LSU

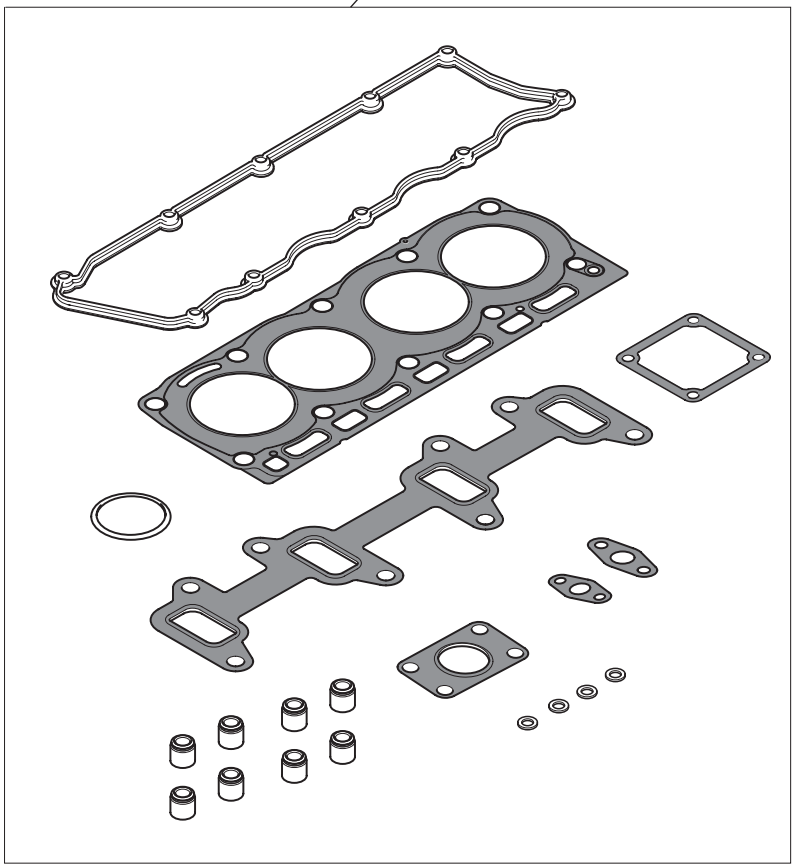

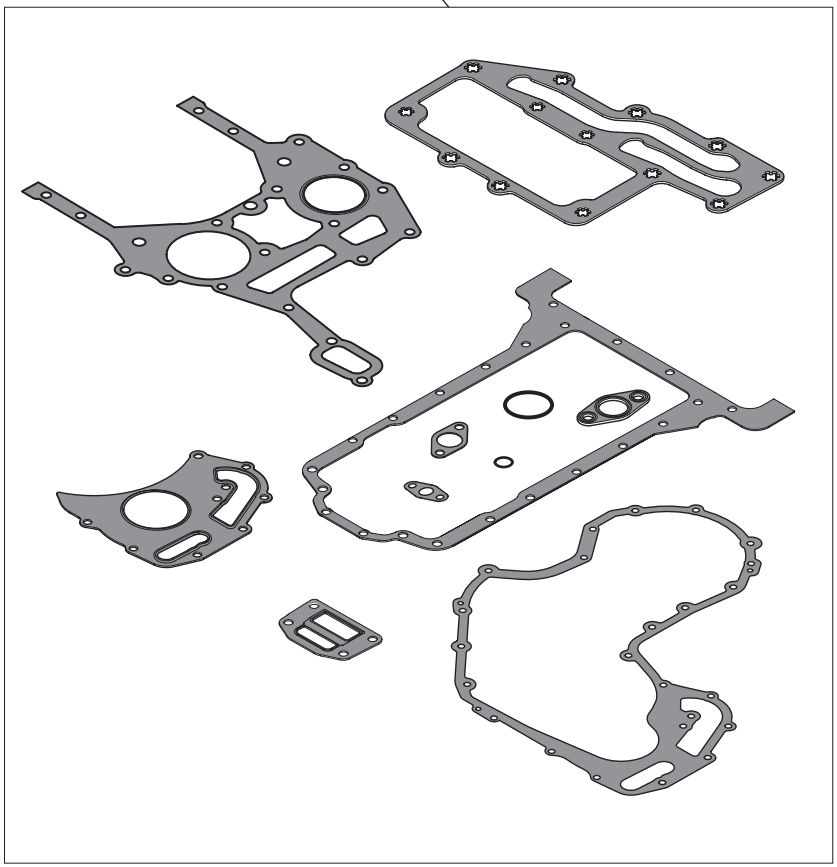

P.A.O. illus

Catalogue : 242481MOD

1

POCHETTE DE JOINTS (Sans amiante)
DICHTUNGSATZ (Ohne asbest)
JUEGO DE JUNTAS (Sin amiento)
SEAL KIT (Without asbestos)
KIT GUARNIZIONE (Senza amianto)

Qté-Menge-Cant-Qty-Q.ta | AP 1505 | M

1- 242481MOD										11-										
2-										12-										
3-										13-										
4-										14-										
5-										15-										
6-										16-										
7-										17-										
8-										18-										
9-										19-										
10-										20-										

Rep Hinw Fig Item Rif	Numéro Teil-Nr Numero Part-Nr Part-Nr	Désignation Bezeichnung Descripcion Description Descrizione	1	2	3	4	5	6	7	8	9	10	11	12	13	14	15	16	17	18	19	20
1	702584	Pochette de joints (Révision partie haute) Dichtungsatz (Zylinderkopf Montage) Juego de juntas (Juego de servicio de culata) Seal kit (To service kit) Kit guarnizióne (Superiore) -	1																			
2	706650	Pochette de joints (Révision partie basse) Dichtungsatz (Zylinderblock Montage) Juego de juntas (Juego de servicio del bloque) Seal kit (Bottom service kit) Kit guarnizióne (Inferiore) -	1																			

16/11/2006

MOTEUR - MOTOR

MOTOR - ENGINE

MOTORE

TYPE - TYPEN TIPO - TYPE TIPO	1104C.44TA RJ 81376

REFENCE - NUMMER NUMERO - NUMBER RIFERIMENTO	242 482

AP 2067

POUR MOTEUR
FUR MOTOR
PARA MOTOR
FOR ENGINE
PER MOTORE

☐ Type : **RJ 81376**
☐ Ref : **242 482**

ADAPTATION MOTEUR
MOTOR ANPASSUNG
ADAPTACION MOTOR
ENGINE ADAPTATION
ADATTAMENTO MOTORE

4- MLT 634 120 LSU

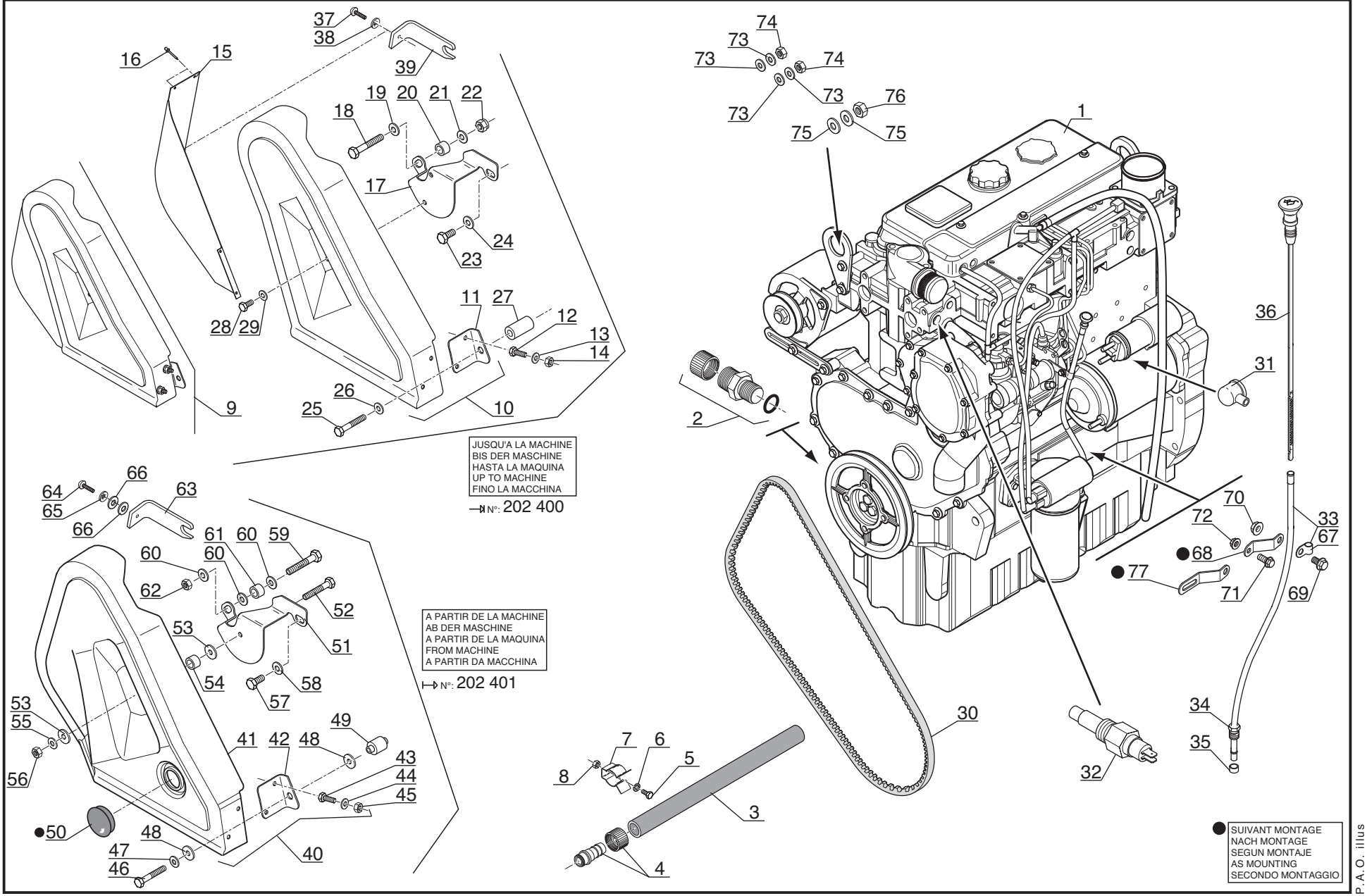

P.A.O. illus

Catalogue : 547845

1

ADAPTATION MOTEUR
MOTOR ANPASSUNG
ADAPTACION MOTOR
ENGINE ADAPTATION
ADATTAMENTO MOTORE

Qté-Menge-Cant-Qty-Q.ta | AP 2067 | M

1-MLT630 T
2-
3-
4-MLT634 120 LSU
5-
6-
7-MLT731 T LSU
8-MT732

Rep Hinw Fig Item Rif	Numéro Teil-Nr Numero Part-Nr Part-Nr	Désignation Bezeichnung Descripcion Description Descrizione	1	2	3	4	5	6	7	8	9	10	11	12	13	14	15	16	17	18	19	20
1	242482	Moteur complet - Kompletter motor Motor completo - Complete engine Motore completo -				1																
2	212946	Bouchon de vidange - Ablaßschraube Tapón de vaciado - Drain plug Tappo di scarico -				1																
3	212947	Durit - Schlauch Tubo flexible - Hose Manicotto -				1																
4	525416	Raccord - Verschraubung Racor - Connection Raccordo -				1																
5	167981	Vis H,M 4- 10-8.8-ZN5/C - Schraube Tornillo - Screw Vite -				1																
6	28987	Rondelle W 4 ZN - Unterlegscheibe Arandela - Washer Rondella -				1																
7	171090	Clip - Klammer Clip - Clip Fermaglio -				1																
8	25758	Ecrou H ,M 4 ZN - Mutter Tuerca - Nut Dado -				1																
9	244592	Carter complet - Kompletter Gehäuse Cárter completo - Complete housing Carter completo -				1																
10	244241	Carter - Gehäuse Cárter - Housing Carter -				1																
11	243029	Patte de fixation - Befestigung auge Brida de fijación - Fastening lug Flangia di fissaggio -				1																

8/09/2006

2

Catalogue : 547845

ADAPTATION MOTEUR
MOTOR ANPASSUNG
ADAPTACION MOTOR
ENGINE ADAPTATION
ADATTAMENTO MOTORE

Qté-Menge-Cant-Qty-Q.ta | **AP 2067** | **M**

1-MLT630 T
2-
3-
4-MLT634 120 LSU
5-
6-
7-MLT731 T LSU
8-MT732

Rep Hinw Fig Item Rif	Numéro Teil-Nr Numero Part-Nr Part-Nr	Désignation Bezeichnung Descripcion Description Descrizione	1	2	3	4	5	6	7	8	9	10	11	12	13	14	15	16	17	18	19	20
12	25713	Vis H,M 6- 16-8.8-ZN5/C - Schraube Tornillo - Screw Vite -				2																
13	29469	Rondelle M 6 ZN - Unterlegscheibe Arandela - Washer Rondella -				2																
14	25714	Ecrou H ,M 6 ZN - Mutter Tuerca - Nut Dado -				2																
15	244240	Carter d'adaptation - Anpassung gehäuse Carter de adaptación - Adaptation casing Carter -				1																
16	163658	Rivet Ø 3,2 x 8 - Niete Remache - Rivet Rivetto -				4																
17	242521	Patte de fixation - Befestigung auge Brida de fijación - Fastening lug Flangia di fissaggio -				1																
18	46869	Vis H,M10- 80-8.8-ZN8/C - Schraube Tornillo - Screw Vite -				1																
19	29437	Rondelle M 10 ZN - Unterlegscheibe Arandela - Washer Rondella -				1																
20	217413	Bague - Büchse Anillo - Bushing Anello -				1																
21	29437	Rondelle M 10 ZN - Unterlegscheibe Arandela - Washer Rondella -				1																
22	55714	Ecrou H,FR M10 zingué - Mutter Tuerca - Nut Dado -				1																

Catalogue : 547845

ADAPTATION MOTEUR
MOTOR ANPASSUNG
ADAPTACION MOTOR
ENGINE ADAPTATION
ADATTAMENTO MOTORE

Qté-Menge-Cant-Qty-Q.ta | AP 2067 | M

1-MLT630 T
2-
3-
4-MLT634 120 LSU
5-
6-
7-MLT731 T LSU
8-MT732

Rep Hinw Fig Item Rif	Numéro Teil-Nr Numero Part-Nr Part-Nr	Désignation Bezeichnung Descripcion Description Descrizione	1	2	3	4	5	6	7	8	9	10	11	12	13	14	15	16	17	18	19	20
23	63727	Vis H,M10- 20-8.8-ZN8/C - Schraube Tornillo - Screw Vite -				1																
24	29437	Rondelle M 10 ZN - Unterlegscheibe Arandela - Washer Rondella -				1																
25	232371	Vis H,M 8-100-8.8-ZN8/C - Schraube Tornillo - Screw Vite -				1																
26	61674	Rondelle M 8 ZN - Unterlegscheibe Arandela - Washer Rondella -				1																
27	242529	Entretoise - Querstrebe Separador - Spacer Distanziale -				1																
28	236381	Vis H,M 6- 14-8.8-ZN/5C - Schraube Tornillo - Screw Vite -				2																
29	459749	Rondelle L 6 ZN - Unterlegscheibe Arandela - Washer Rondella -				2																
30	244288	Courroie - Riemen Correa - Belt Cinghia -				1																
31	170884	Capuchon (rouge) - Kappe (rot) Capuchón (roja) - Cap (red) Cappuccio (rosso) -				1																
32	242774	Sonde de température d'eau - Wasser temperatür transmitte Sonda de temperatura de agua - Water temperature sensor Sonda di temperatura acqua -				1																
33	563272	Tube - Rohr Tubo - Tube Tubo -				1																

8/09/2006

Catalogue : 547845

ADAPTATION MOTEUR
MOTOR ANPASSUNG
ADAPTACION MOTOR
ENGINE ADAPTATION
ADATTAMENTO MOTORE

Qté-Menge-Cant-Qty-Q.ta | AP 2067 | M

1-MLT630 T
2-
3-
4-MLT634 120 LSU
5-
6-
7-MLT731 T LSU
8-MT732

Rep Hinw Fig Item Rif	Numéro Teil-Nr Numero Part-Nr Part-Nr	Désignation Bezeichnung Descripcion Description Descrizione	1	2	3	4	5	6	7	8	9	10	11	12	13	14	15	16	17	18	19	20
34	474059	Ecrou - Mutter Tuerca - Nut Dado -				1																
35	474060	Olive - Schneidring Oliva - Olive Oliva -				1																
36	563273	Jauge - Eichmass Galga - Gauge Livello -				1																
37	229591	Vis CBHc,M 4- 8-10.9-ZN5C - Schraube Tornillo - Screw Vite -				1																
38	78806	Rondelle JZC 4 CAD.BICH - Unterlegscheibe Arandela - Washer Rondella -				1																
39	245490	Patte de fixation - Befestigung auge Brida de fijación - Fastening lug Flangia di fissaggio -				1																
40	246360	Carter complet - Keilriemenschutz MLT 120 Cárter completo - Complete housing Carter completo -				1																
41	246576	Carter - Gehäuse Cárter - Housing Carter -				1																
42	248279	Patte de fixation - Befestigung auge Brida de fijación - Fastening lug Flangia di fissaggio -				1																
43	25713	Vis H,M 6- 16-8.8-ZN5/C - Schraube Tornillo - Screw Vite -				2																
44	29469	Rondelle M 6 ZN - Unterlegscheibe Arandela - Washer Rondella -				2																

Catalogue : 547845

ADAPTATION MOTEUR
MOTOR ANPASSUNG
ADAPTACION MOTOR
ENGINE ADAPTATION
ADATTAMENTO MOTORE

Qté-Menge-Cant-Qty-Q.ta | AP 2067 | M

1-MLT630 T
2-
3-
4-MLT634 120 LSU
5-
6-
7-MLT731 T LSU
8-MT732

Rep Hinw Fig Item Rif	Numéro Teil-Nr Numero Part-Nr Part-Nr	Désignation Bezeichnung Descripcion Description Descrizione	1	2	3	4	5	6	7	8	9	10	11	12	13	14	15	16	17	18	19	20
45	25714	Ecrou H ,M 6 ZN - Mutter Tuerca - Nut Dado -				2																
46	232371	Vis H,M 8-100-8.8-ZN8/C - Schraube Tornillo - Screw Vite -				1																
47	29468	Rondelle L 8 ZN - Unterlegscheibe Arandela - Washer Rondella -				1																
48	248275	Rondelle - Unterlegscheibe Arandela - Washer Rondella -				2																
49	248276	Entretoise - Querstrebe Separador - Spacer Distanziale -				1																
50	223897	Bouchon plastique - Kappe Tapón plástico - Cap Tappo plastica -				1																
51	248640	Support - Träger Soporte - Bracket Supporto -				1																
52	63754	Vis H,M 8- 30-8.8-ZN8/C - Schraube Tornillo - Screw Vite -				1																
53	248275	Rondelle - Unterlegscheibe Arandela - Washer Rondella -				2																
54	248274	Entretoise - Querstrebe Separador - Spacer Distanziale -				1																
55	206056	Rondelle SP 8,5x 28 x 4 ZN - Unterlegscheibe Arandela - Washer Rondella -				1																

+

8/09/2006

Catalogue : 547845

6

ADAPTATION MOTEUR
MOTOR ANPASSUNG
ADAPTACION MOTOR
ENGINE ADAPTATION
ADATTAMENTO MOTORE

Qté-Menge-Cant-Qty-Q.ta | AP 2067 | M

1-MLT630 T
2-
3-
4-MLT634 120 LSU
5-
6-
7-MLT731 T LSU
8-MT732

Rep Hinw Fig Item Rif	Numéro Teil-Nr Numero Part-Nr Part-Nr	Désignation Bezeichnung Descripcion Description Descrizione	1	2	3	4	5	6	7	8	9	10	11	12	13	14	15	16	17	18	19	20
56	58528	Ecrou H ,M 8 ZN - Mutter Tuerca - Nut Dado -				1																
57	63727	Vis H,M10- 20-8.8-ZN8/C - Schraube Tornillo - Screw Vite -				1																
58	29437	Rondelle M 10 ZN - Unterlegscheibe Arandela - Washer Rondella -				1																
59	46869	Vis H,M10- 80-8.8-ZN8/C - Schraube Tornillo - Screw Vite -				1																
60	29437	Rondelle M 10 ZN - Unterlegscheibe Arandela - Washer Rondella -				3																
61	248652	Entretoise - Querstrebe Separador - Spacer Distanziale -				1																
62	55714	Ecrou H,FR M10 zingué - Mutter Tuerca - Nut Dado -				1																
63	245490	Patte de fixation - Befestigung auge Brida de fijación - Fastening lug Flangia di fissaggio -				1																
64	206083	Vis CBHc,M 4- 12-10.9-ZN5/NOIR- Schraube Tornillo - Screw Vite -				1																
65	251251	Rondelle L 4 ZN12C/FE - Unterlegscheibe Arandela - Washer Rondella -				1																
66	248273	Rondelle caoutchouc - Gummiunterlegscheibe Arandela de caucho - Rubber washer Rondella gomma -				2																

Catalogue : 547845

7

ADAPTATION MOTEUR
MOTOR ANPASSUNG
ADAPTACION MOTOR
ENGINE ADAPTATION
ADATTAMENTO MOTORE

Qté-Menge-Cant-Qty-Q.ta | AP 2067 | M

1-MLT630 T
2-
3-
4-MLT634 120 LSU
5-
6-
7-MLT731 T LSU
8-MT732

Rep Hinw Fig Item Rif	Numéro Teil-Nr Numero Part-Nr Part-Nr	Désignation Bezeichnung Descripcion Description Descrizione	1	2	3	4	5	6	7	8	9	10	11	12	13	14	15	16	17	18	19	20
67	552738	Collier - Spannschelle Abrazadera - Clamp Fascetta -				1																
68	702674	Patte de fixation - Befestigung auge Brida de fijación - Fastening lug Flangia di fissaggio -				1																
69	552727	Vis - Schraube Tornillo - Screw Vite -				1																
70	473939	Ecrou - Mutter Tuerca - Nut Dado -				1																
71	552894	Vis - Schraube Tornillo - Screw Vite -				1																
72	474068	Ecrou - Mutter Tuerca - Nut Dado -				1																
73	28959	Rondelle M 5 ZN - Unterlegscheibe Arandela - Washer Rondella -				4																
74	54232	Ecrou H ,M 5 ZN - Mutter Tuerca - Nut Dado -				2																
75	29469	Rondelle M 6 ZN - Unterlegscheibe Arandela - Washer Rondella -				2																
76	25714	Ecrou H ,M 6 ZN - Mutter Tuerca - Nut Dado -				1																
77	706994	Patte de fixation - Befestigung auge Brida de fijación - Fastening lug Flangia di fissaggio -				1																

8/09/2006

AP 1506

POUR MOTEUR
FUR MOTOR
PARA MOTOR
FOR ENGINE
PER MOTORE

[ ] Type : **RJ 81376**
[ ] Ref : **242 482**

BLOC CYLINDRES
ZYLINDERBLOCK
BLOQUE DE CILINDROS
CYLINDER BLOCK
MONOBLOCCO CILINDRO

4- MLT 634 120 LSU

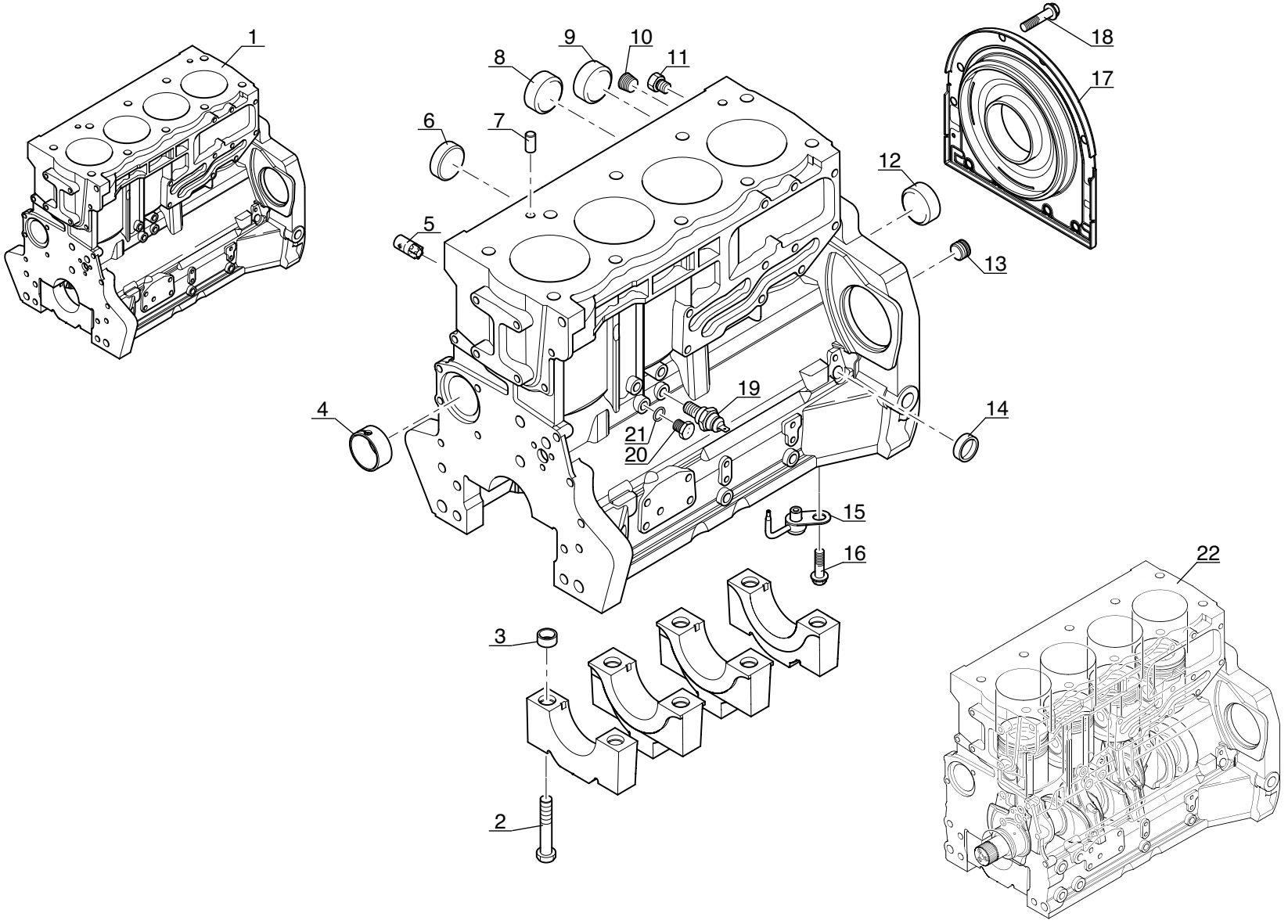

P.A.O. illus

Catalogue : 242482MOD

1

BLOC-CYLINDRES
ZYLINDERBLOCK
BLOQUE DE CILINDROS
CYLINDER BLOCK
MONOBLOCCO CILINDRO

Qté-Menge-Cant-Qty-Q.ta | AP 1506 | M

1- 242482MOD
2-
3-
4-
5-
6-
7-
8-
9-
10-
11-
12-
13-
14-
15-
16-
17-
18-
19-
20-

Rep Hinw Fig Item Rif	Numéro Teil-Nr Numero Part-Nr Part-Nr	Désignation Bezeichnung Descripcion Description Descrizione	1	2	3	4	5	6	7	8	9	10	11	12	13	14	15	16	17	18	19	20
1	604878	Bloc cylindres - Zylinderblock Bloque de cilindros - Cylinder block Blocco cilindri -	1																			
2	138222	Vis (5/8x 95) - Schraube Tornillo - Screw Vite -	10																			
3	133831	Entretoise - Querstrebe Separador - Spacer Distanziale -	10																			
4	604879	Bague - Büchse Anillo - Bushing Anello -	1																			
5	604885	Bouchon - Stopfen Tapón - Plug Tappo -	1																			
6	604884	Bouchon - Stopfen Tapón - Plug Tappo -	1																			
7	563532	Pion de centrage - Zentrierstift Espiga de centraje - Centering pin Perno di centraggio -	2																			
8	604881	Bouchon - Stopfen Tapón - Plug Tappo -	2																			
9	139365	Bouchon (D32) - Stopfen Tapón - Plug Tappo -	1																			
10	133655	Bouchon - Stopfen Tapón - Plug Tappo -	1																			
11	604883	Bouchon - Stopfen Tapón - Plug Tappo -	2																			

20/07/2006

Catalogue : 242482MOD

2

BLOC-CYLINDRES
ZYLINDERBLOCK
BLOQUE DE CILINDROS
CYLINDER BLOCK
MONOBLOCCO CILINDRO

Qté-Menge-Cant-Qty-Q.ta | AP 1506 | M

1- 242482MOD
2-
3-
4-
5-
6-
7-
8-
9-
10-
11-
12-
13-
14-
15-
16-
17-
18-
19-
20-

Rep Hinw Fig Item Rif	Numéro Teil-Nr Numero Part-Nr Part-Nr	Désignation Bezeichnung Descripcion Description Descrizione	1	2	3	4	5	6	7	8	9	10	11	12	13	14	15	16	17	18	19	20
12	604880	Bouchon - Stopfen Tapón - Plug Tappo -	1																			
13	604882	Bouchon - Stopfen Tapón - Plug Tappo -	1																			
14	604889	Bouchon - Stopfen Tapón - Plug Tappo -	1																			
15	706964	Gicleur - Kraftstoffdüse Chicler - Fuel jet Spurzzatore -	4																			
16	474138	Vis (6 x 12) - Schraube Tornillo - Screw Vite -	4																			
17	604887	Carter - Gehäuse Cárter - Housing Carter -	1																			
18	604888	Vis - Schraube Tornillo - Screw Vite -	8																			
19	106389	Mano-contact pression huile moteur Öldruckschalter Motor Mano contacto presión de aceite motor Engine oil pressure switch Interruttore pressione olio motore	1																			
20	474041	Vis - Schraube Tornillo - Screw Vite -	1																			
21	603433	Rondelle - Unterlegscheibe Arandela - Washer Rondella -	1																			
22	704941	Bloc embiellé - Rumpfmotor Bloque embielado - Short engine Monoblocco cilindro -	1																			

AP 1507

POUR MOTEUR
FUR MOTOR
PARA MOTOR
FOR ENGINE
PER MOTORE

☐ Type : **RJ 81376**
☐ Ref : **242 482**

PISTONS - BIELLES - VILEBREQUIN
KOLBEN - PLEUELSTANGE - KURBELWELLE
PISTONES - BIELAS - CIGUENAL
PISTONS - CONNECTING RODS - CRANK SHAFT
PISTONI - BIELLE - ALBERO A MANOVELLA

4- MLT 634 120 LSU

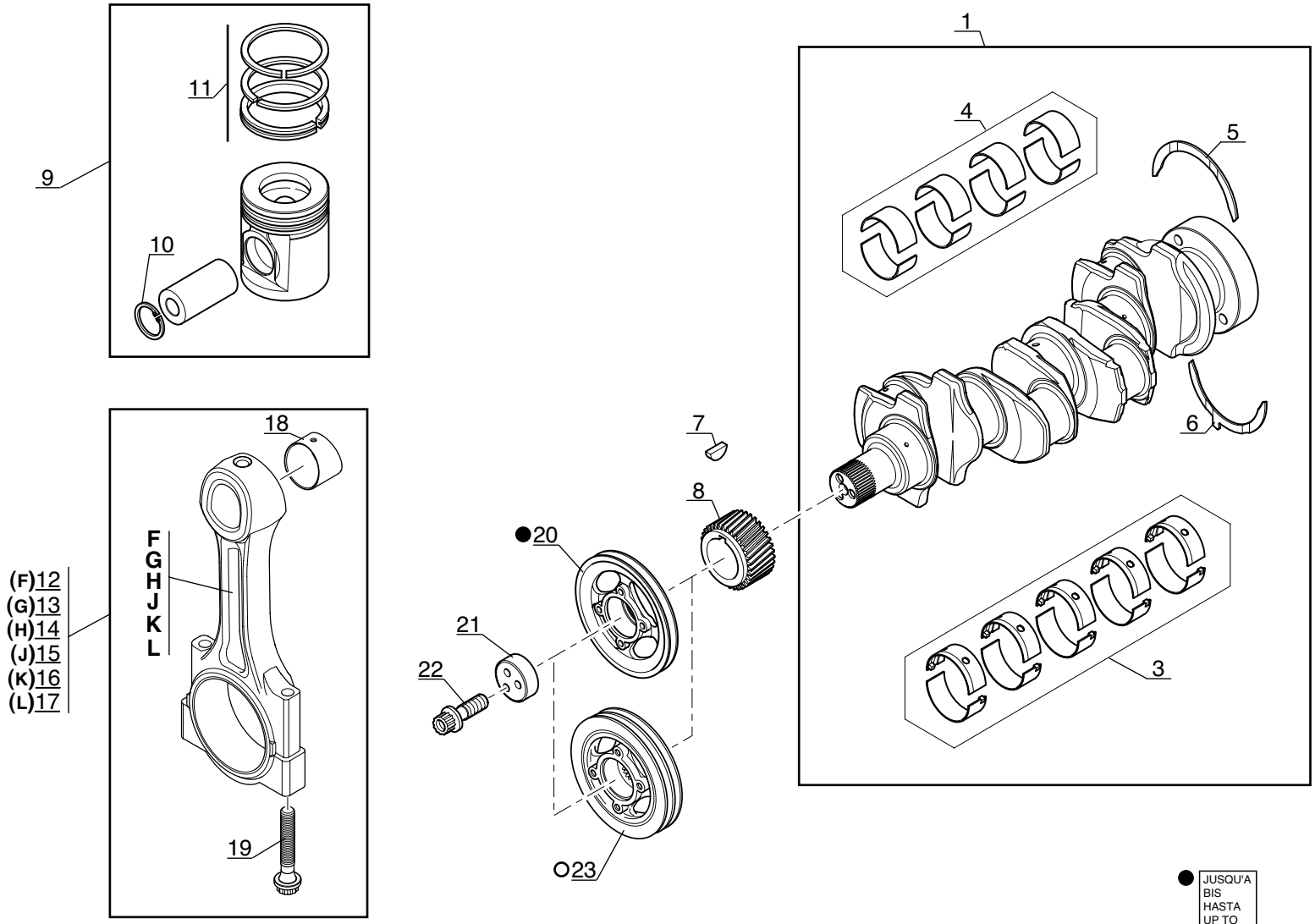

● JUSQU'A / BIS / HASTA / UP TO / FINO → **31/11/2004**

○ A PARTIR / AB DER / A PARTIR / FROM / A PARTIR ↦ **01/12/2004**

P.A.O. illus

Catalogue : 242482MOD

1

PISTONS, BIELLES ET VILEBREQUIN
KOLBEN, PLEUELSTANGE UND KURBELWELLE
PISTONES, BIELAS Y CYGUEñAL
PISTONS, CONNECTING RODS AND CRANKSHAFT
PISTONI, BIELLE Y ALBERO A MANOVELLA

Qté-Menge-Cant-Qty-Q.ta | AP 1507 | M

1- 242482MOD
2-
3-
4-
5-
6-
7-
8-
9-
10-
11-
12-
13-
14-
15-
16-
17-
18-
19-
20-

Rep Hinw Fig Item Rif	Numéro Teil-Nr Numero Part-Nr Part-Nr	Désignation Bezeichnung Descripcion Description Descrizione	1	2	3	4	5	6	7	8	9	10	11	12	13	14	15	16	17	18	19	20
1	702000	Vilebrequin - Kurbelwelle Cigueñal - Crankshaft Albero -	1																			
3	604894	Jeu de coussinets - Lagersatz Juego cojinetes - Bearing kit Kit cuscinetto -	1																			
3	604895	Jeu de coussinets (+0,254 mm) - Lagersatz Juego cojinetes - Bearing kit Kit cuscinetto -	X																			
3	604896	Jeu de coussinets (+0,508 mm) - Lagersatz Juego cojinetes - Bearing kit Kit cuscinetto -	X																			
3	604897	Jeu de coussinets (+0,762 mm) - Lagersatz Juego cojinetes - Bearing kit Kit cuscinetto -	X																			
4	604898	Jeu de coussinets - Lagersatz Juego cojinetes - Bearing kit Kit cuscinetto -	1																			
4	604899	Jeu de coussinets (+0,254 mm) - Lagersatz Juego cojinetes - Bearing kit Kit cuscinetto -	X																			
4	604900	Jeu de coussinets (+0,508 mm) - Lagersatz Juego cojinetes - Bearing kit Kit cuscinetto -	X																			
4	604901	Jeu de coussinets (+0,762 mm) - Lagersatz Juego cojinetes - Bearing kit Kit cuscinetto -	X																			
5	109834	Rondelle - Unterlegscheibe Arandela - Washer Rondella -	2																			
5	133768	Rondelle (+0,19 mm) - Unterlegscheibe Arandela - Washer Rondella -	X																			

+

2/11/2006

Catalogue : 242482MOD

PISTONS, BIELLES ET VILEBREQUIN
KOLBEN, PLEUELSTANGE UND KURBELWELLE
PISTONES, BIELAS Y CYGUEñAL
PISTONS, CONNECTING RODS AND CRANKSHAFT
PISTONI, BIELLE Y ALBERO A MANOVELLA

Qté-Menge-Cant-Qty-Q.ta | AP 1507 | M

1- 242482MOD
2-
3-
4-
5-
6-
7-
8-
9-
10-
11-
12-
13-
14-
15-
16-
17-
18-
19-
20-

Rep Hinw Fig Item Rif	Numéro Teil-Nr Numero Part-Nr Part-Nr	Désignation Bezeichnung Descripcion Description Descrizione	1	2	3	4	5	6	7	8	9	10	11	12	13	14	15	16	17	18	19	20
6	109835	Rondelle - Unterlegscheibe Arandela - Washer Rondella -	2																			
6	133770	Rondelle (+0,19 mm) - Unterlegscheibe Arandela - Washer Rondella -	X																			
7	133636	Clavette - Keil Chaveta - Key Chiavetta -	1																			
8	604912	Pignon - Zähnrad Piñón - Gear Ingranaggio -	1																			
9	702003	Piston - Kolben Pistón - Piston Pistone -	4																			
9	706581	Piston (+0,50 mm) - Kolben Pistón - Piston Pistone -	4																			
9	706582	Piston (+1 mm) - Kolben Pistón - Piston Pistone -	4																			
10	563226	Circlips - Sicherungsring Aro retén - Circlip Anello elastico -	2																			
11	702004	Jeu segments piston - Kolbenringsatz Juego de segmentos de pistón - Kit piston ring Kit fascie elastiche -	1																			
12	604904	Bielle (F) - Pleuelstange Biela - Connecting rod Biella -	4																			
13	604905	Bielle (G) - Pleuelstange Biela - Connecting rod Biella -	4																			

Catalogue : 242482MOD

3

PISTONS, BIELLES ET VILEBREQUIN
KOLBEN, PLEUELSTANGE UND KURBELWELLE
PISTONES, BIELAS Y CYGUEñAL
PISTONS, CONNECTING RODS AND CRANKSHAFT
PISTONI, BIELLE Y ALBERO A MANOVELLA

Qté-Menge-Cant-Qty-Q.ta | AP 1507 | M

1- 242482MOD
2-
3-
4-
5-
6-
7-
8-
9-
10-
11-
12-
13-
14-
15-
16-
17-
18-
19-
20-

Rep Hinw Fig Item Rif	Numéro Teil-Nr Numero Part-Nr Part-Nr	Désignation Bezeichnung Descripcion Description Descrizione	1	2	3	4	5	6	7	8	9	10	11	12	13	14	15	16	17	18	19	20
14	604906	Bielle (H) - Pleuelstange Biela - Connecting rod Biella -	4																			
15	604907	Bielle (J) - Pleuelstange Biela - Connecting rod Biella -	4																			
16	604908	Bielle (K) - Pleuelstange Biela - Connecting rod Biella -	4																			
17	604909	Bielle (L) - Pleuelstange Biela - Connecting rod Biella -	4																			
18	604910	Bague - Büchse Anillo - Bushing Anello -	1																			
19	604911	Vis - Schraube Tornillo - Screw Vite -	2																			
20	474036	Poulie - Riemen Polea - Pulley Puleggia -	1																			
21	474037	Entretoise - Querstrebe Separador - Spacer Distanziale -	1																			
22	474038	Vis - Schraube Tornillo - Screw Vite -	3																			
23	561488	Poulie - Riemen Polea - Pulley Puleggia -	1																			

2/11/2006

AP 1508

POUR MOTEUR
FUR MOTOR
PARA MOTOR
FOR ENGINE
PER MOTORE

[ ] Type : **RJ 81376**
[ ] Ref : **242 482**

CULASSE
ZYLINDERKOPF
CULATA
CYLINDER HEAD
TESTATA

4- MLT 634 120 LSU

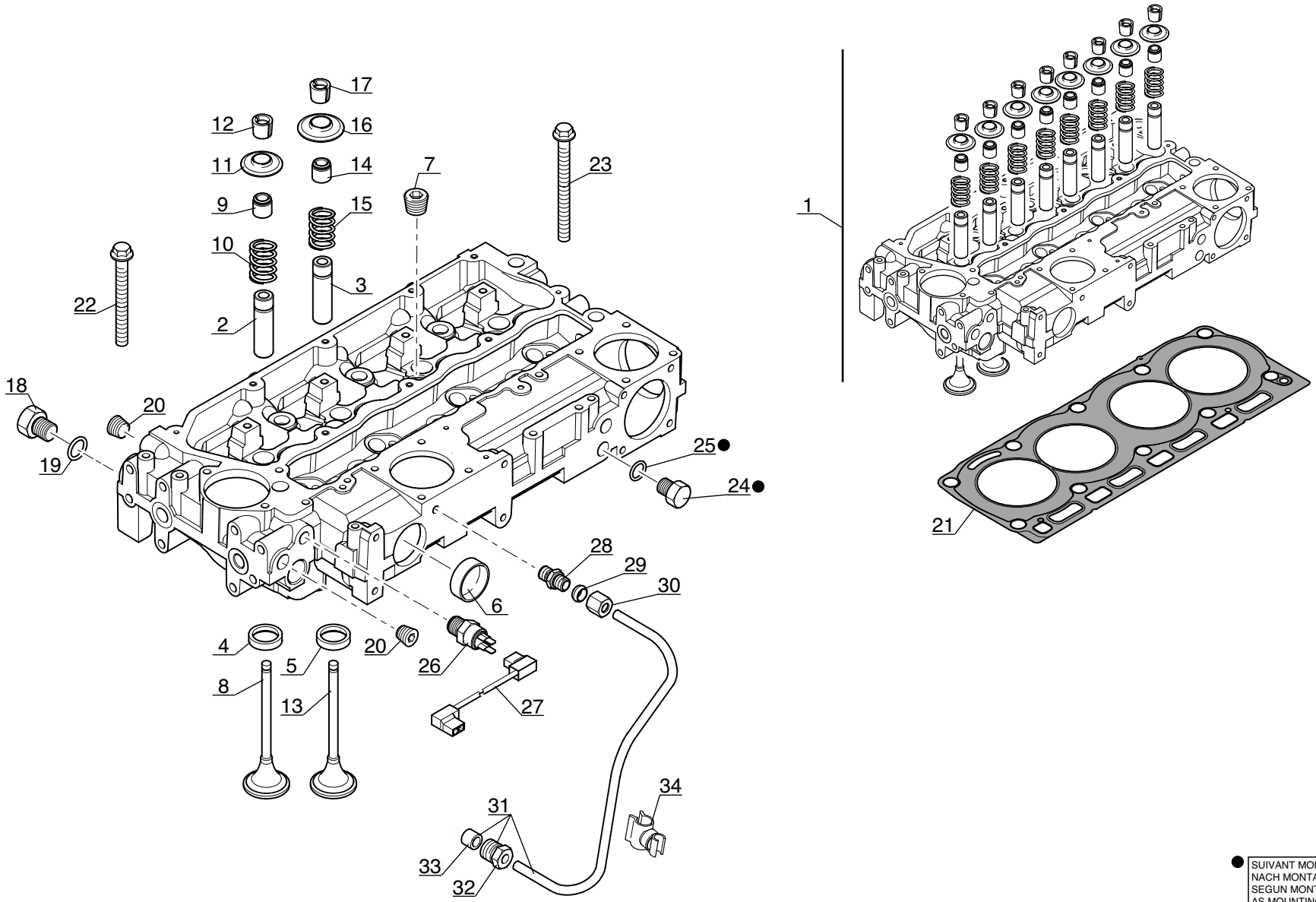

● SUIVANT MONTAGE
NACH MONTAGE
SEGUN MONTAJE
AS MOUNTING
SECONDO MONTAGGIO

P.A.O. Illus

Catalogue : 242482MOD

1

CULASSE
ZYLINDERKOPF
CULATA
CYLINDER HEAD
TESTATA

Qté-Menge-Cant-Qty-Q.ta | AP 1508 | M

1- 242482MOD										11-										
2-										12-										
3-										13-										
4-										14-										
5-										15-										
6-										16-										
7-										17-										
8-										18-										
9-										19-										
10-										20-										

Rep Hinw Fig Item Rif	Numéro Teil-Nr Numero Part-Nr Part-Nr	Désignation Bezeichnung Descripcion Description Descrizione	1	2	3	4	5	6	7	8	9	10	11	12	13	14	15	16	17	18	19	20
1	702005	Culasse complète - Kompletter Zylinderkopf Culata completa - Complete cylinder head Testata completa -	1																			
2	563233	Guide - Führungs Guía - Guide Guida -	4																			
3	563233	Guide - Führungs Guía - Guide Guida -	4																			
4	604914	Bague (admission) - Büchse Anillo - Bushing Anello -	4																			
5	604915	Bague (échappement) - Büchse Anillo - Bushing Anello -	4																			
6	474101	Bouchon (D50) - Stopfen Tapón - Plug Tappo -	2																			
7	133655	Bouchon - Stopfen Tapón - Plug Tappo -	4																			
8	604916	Soupape admission - Einlassventil Valvula de admisión - Inlet valve Valvola aspirazione -	4																			
9	704713	Joint d'étanchéité (Vert) - Dichtungsring (Grün) Junta de estanqueidad (Verde) - Seal (Green) Guarnizióne di tenuta (Verde) -	4																			
10	604918	Ressort - Feder Muelle - Spring Molla -	4																			
11	604919	Chapeau - Deckel Tapadera - Cap Capello -	4																			

20/07/2006

Catalogue : 242482MOD

2

CULASSE
ZYLINDERKOPF
CULATA
CYLINDER HEAD
TESTATA

Qté-Menge-Cant-Qty-Q.ta | AP 1508 | M

1- 242482MOD										11-										
2-										12-										
3-										13-										
4-										14-										
5-										15-										
6-										16-										
7-										17-										
8-										18-										
9-										19-										
10-										20-										

Rep Hinw Fig Item Rif	Numéro Teil-Nr Numero Part-Nr Part-Nr	Désignation Bezeichnung Descripcion Description Descrizione	1	2	3	4	5	6	7	8	9	10	11	12	13	14	15	16	17	18	19	20
12	563237	Demi-lune - Splint Chaveta - Cotter Spinotta -	8																			
13	604920	Soupape d'échappement - Auspuffventil Válvula de escape Flusing and boost pressure valve Valvola scarico -	4																			
14	706965	Joint d'étanchéité (Marron) - Dichtungsring (Braun) Junta de estanqueidad (Bruño) - Seal (Brown) Guarnizióne di tenuta (Marrone)	4																			
15	604918	Ressort - Feder Muelle - Spring Molla -	4																			
16	604919	Chapeau - Deckel Tapadera - Cap Capello -	4																			
17	563237	Demi-lune - Splint Chaveta - Cotter Spinotta -	8																			
18	604921	Bouchon - Stopfen Tapón - Plug Tappo -	1																			
19	604922	Joint torique - "0" ring Junta tórica - "0" ring Anello OR -	1																			
20	133739	Bouchon - Stopfen Tapón - Plug Tappo -	2																			
21	704934	Joint de culasse - Zylinderkopfdichtung Junta de culata - Cylinder head gasket Guarnizióne testata -	1																			
22	604924	Vis - Schraube Tornillo - Screw Vite -	7																			

20/07/2006

Catalogue : 242482MOD

3

CULASSE
ZYLINDERKOPF
CULATA
CYLINDER HEAD
TESTATA

Qté-Menge-Cant-Qty-Q.ta | AP 1508 | M

1- 242482MOD
2-
3-
4-
5-
6-
7-
8-
9-
10-
11-
12-
13-
14-
15-
16-
17-
18-
19-
20-

Rep Hinw Fig Item Rif	Numéro Teil-Nr Numero Part-Nr Part-Nr	Désignation Bezeichnung Descripcion Description Descrizione	1	2	3	4	5	6	7	8	9	10	11	12	13	14	15	16	17	18	19	20
23	604925	Vis - Schraube Tornillo - Screw Vite -	3																			
24	604926	Bouchon - Stopfen Tapón - Plug Tappo -	1																			
25	604927	Joint torique - "0" ring Junta tórica - "0" ring Anello OR -	1																			
26	702283	Sonde de température d'eau - Wasser temperatür transmitte Sonda de temperatura de agua - Water temperature sensor Sonda di temperatura acqua -	1																			
27	702126	Faisceau (sonde de température d'eau - pompe d'injection) Kabelbaum Haz - Wiring harness Fascio -	1																			
28	108127	Raccord - Verschraubung Racor - Connection Raccordo -	1																			
29	133637	Olive - Schneidring Oliva - Olive Oliva -	1																			
30	133643	Ecrou - Mutter Tuerca - Nut Dado -	1																			
31	702034	Tube - Rohr Tubo - Tube Tubo -	1																			
32	475213	Ecrou - Mutter Tuerca - Nut Dado -	1																			
33	133851	Olive - Schneidring Oliva - Olive Oliva -	1																			

20/07/2006

Catalogue : 242482MOD

4

CULASSE
ZYLINDERKOPF
CULATA
CYLINDER HEAD
TESTATA

Qté-Menge-Cant-Qty-Q.ta | AP 1508 | M

1- 242482MOD
2-
3-
4-
5-
6-
7-
8-
9-
10-
11-
12-
13-
14-
15-
16-
17-
18-
19-
20-

Rep Hinw Fig Item Rif	Numéro Teil-Nr Numero Part-Nr Part-Nr	Désignation Bezeichnung Descripcion Description Descrizione	1	2	3	4	5	6	7	8	9	10	11	12	13	14	15	16	17	18	19	20
34	602217	Bride - Klammer Brida - Flange Flangia -	1																			

20/07/2006

AP 1509

POUR MOTEUR
FUR MOTOR
PARA MOTOR
FOR ENGINE
PER MOTORE

[ ] Type : **RJ 81376**
[ ] Ref : **242 482**

RAMPE DES CULBUTEURS
KIPPHEBELWELLE
PERFIL DE BALANCIN
ROCKER ARM SHAFT
ASSE A BILANCIERI

4- MLT 634 120 LSU

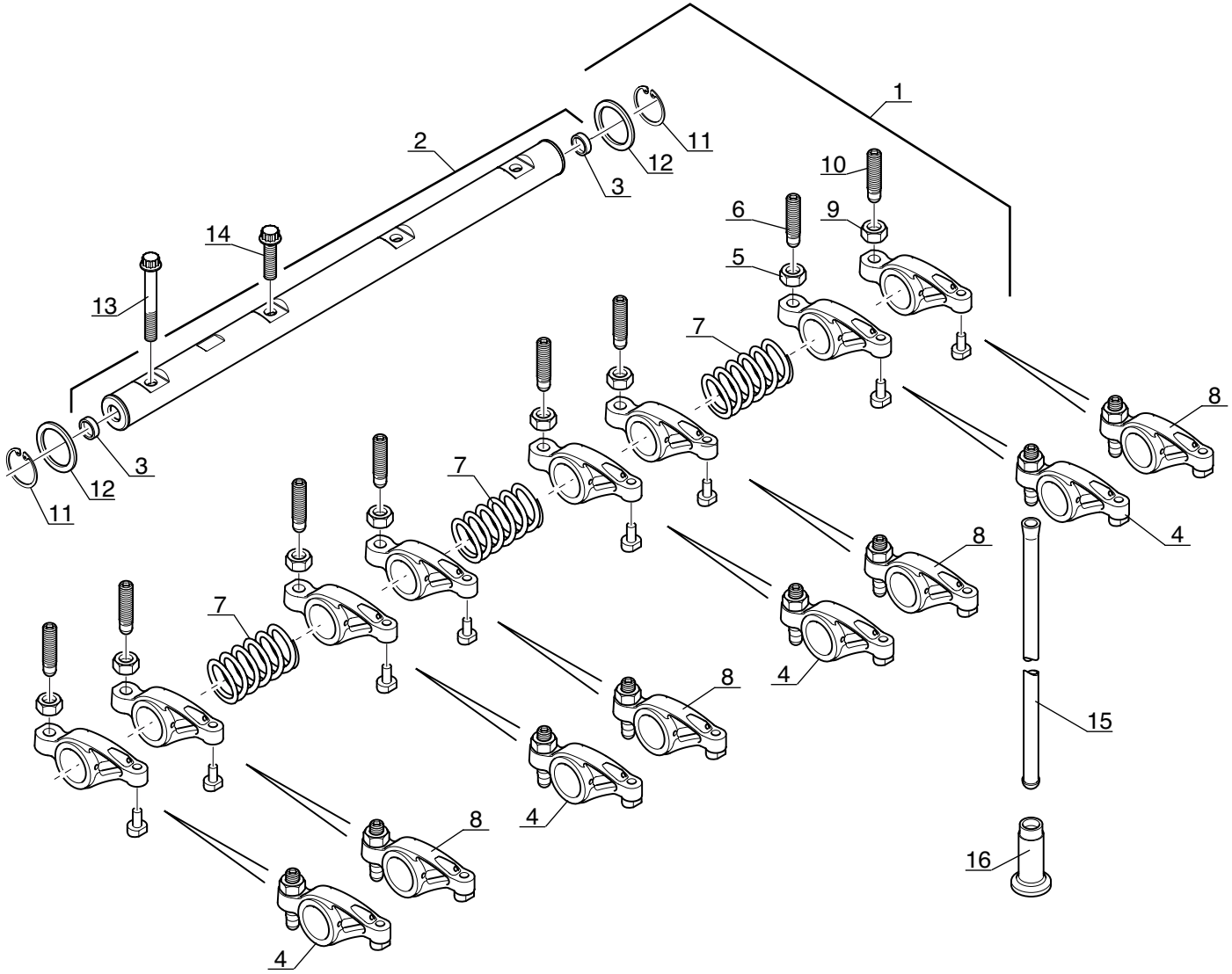

P.A.O. illus

Catalogue : 242482MOD

1

RAMPE DES CULBUTEURS
KIPPHEBELWELLE
PERFIL DE BALANCIN
ROCKER LEVER SHAFT
ASSE A BILANCIERI

Qté-Menge-Cant-Qty-Q.ta | AP 1509 | M

1- 242482MOD
2-
3-
4-
5-
6-
7-
8-
9-
10-
11-
12-
13-
14-
15-
16-
17-
18-
19-
20-

Rep Hinw Fig Item Rif	Numéro Teil-Nr Numero Part-Nr Part-Nr	Désignation Bezeichnung Descripcion Description Descrizione	1	2	3	4	5	6	7	8	9	10	11	12	13	14	15	16	17	18	19	20
1	604930	Rampe des culbuteurs - Kipphebelwelle Perfil de balancín - Rocker lever shaft Asse a bilancieri -	1																			
2	604931	Arbre - Welle Arbol - Shaft Albero -	1																			
3	604932	Bouchon - Stopfen Tapón - Plug Tappo -	2																			
4	604935	Culbuteur (Echappement) - Kipphebel Balancin - Rocker lever Bilanciere -	4																			
5	133641	Ecrou - Mutter Tuerca - Nut Dado -	1																			
6	133658	Vis - Schraube Tornillo - Screw Vite -	1																			
7	604934	Ressort - Feder Muelle - Spring Molla -	3																			
8	604933	Culbuteur (Admission) - Kipphebel Balancin - Rocker lever Bilanciere -	4																			
9	133641	Ecrou - Mutter Tuerca - Nut Dado -	1																			
10	133658	Vis - Schraube Tornillo - Screw Vite -	1																			
11	604936	Circlips - Sicherungsring Aro retén - Circlip Anello elastico -	2																			

20/07/2006

Catalogue : 242482MOD

2

RAMPE DES CULBUTEURS
KIPPHEBELWELLE
PERFIL DE BALANCIN
ROCKER LEVER SHAFT
ASSE A BILANCIERI

Qté-Menge-Cant-Qty-Q.ta | AP 1509 | M

1- 242482MOD
2-
3-
4-
5-
6-
7-
8-
9-
10-
11-
12-
13-
14-
15-
16-
17-
18-
19-
20-

Rep Hinw Fig Item Rif	Numéro Teil-Nr Numero Part-Nr Part-Nr	Désignation Bezeichnung Descripcion Description Descrizione	1	2	3	4	5	6	7	8	9	10	11	12	13	14	15	16	17	18	19	20
12	604937	Rondelle - Unterlegscheibe Arandela - Washer Rondella -	2																			
13	604938	Vis - Schraube Tornillo - Screw Vite -	1																			
14	604939	Vis - Schraube Tornillo - Screw Vite -	3																			
15	133793	Tige - Stange Vástago - Rod Stelo -	8																			
16	133792	Poussoir soupape - Ventilstössel Empuja válvula - Valve tappet Pulsante valvola -	8																			

AP 1510

POUR MOTEUR
FUR MOTOR
PARA MOTOR
FOR ENGINE
PER MOTORE

☐ Type : **RJ 81376**
☐ Ref : **242 482**

DISTRIBUTION ET ARBRE A CAMES
STEUERGETRIEBE UND NOCKENWELLE
DISTRIBUCION Y ARBOL DE LEVAS
TIMING GEAR AND CAMSHAFT
INGRANAGGI E ALBERO DELLA DISTRIBUZIONE

4- MLT 634 120 LSU

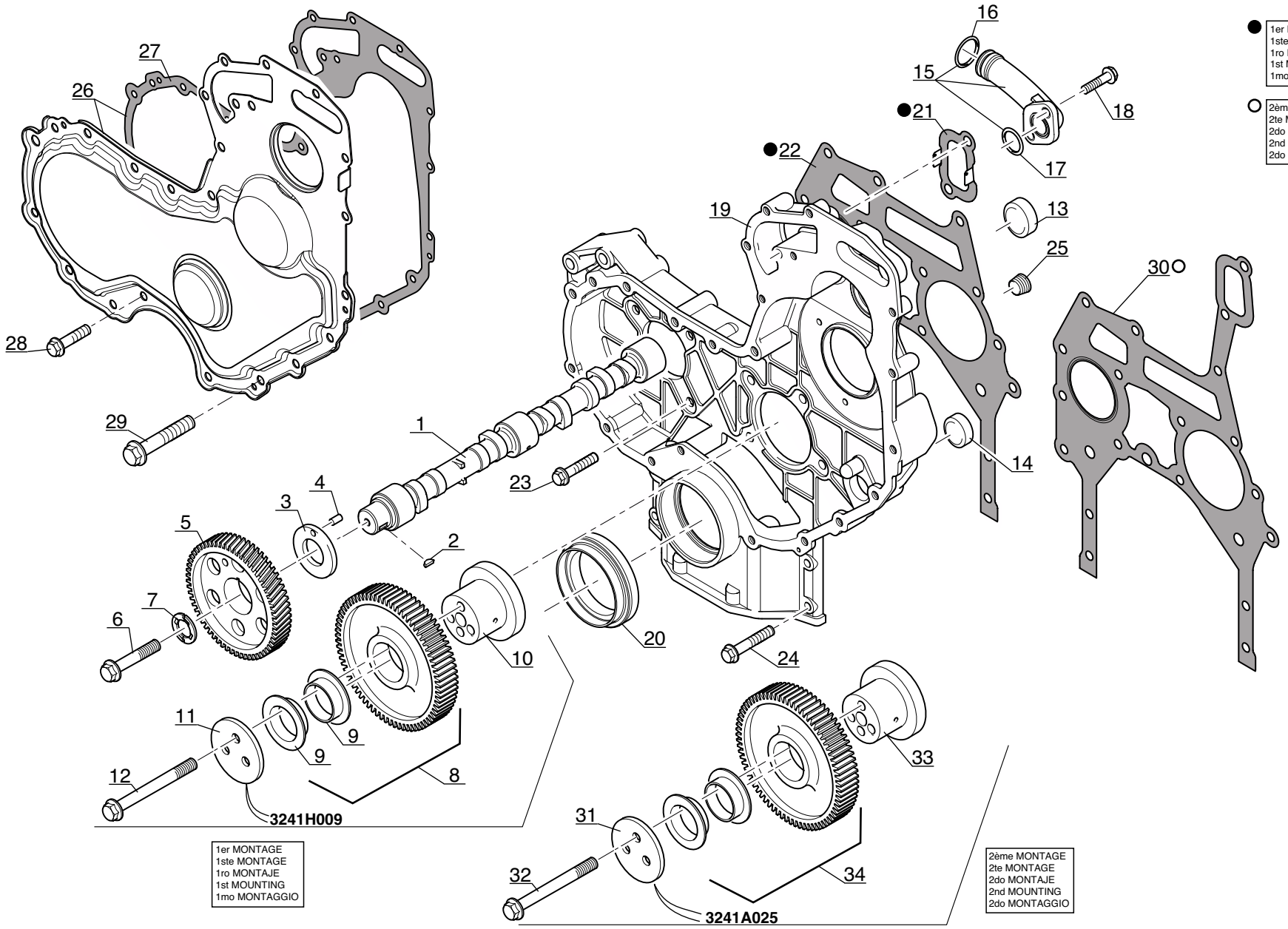

P.A.O. Illus

Catalogue : 242482MOD

1

DISTRIBUTION ET ARBRE A CAMES
STEUERGETRIEBE UND NOCKENWELLE
DISTRIBUCION Y ARBOL DE LEVAS
TIMING GEAR AND CAMSHAFT
INGRANAGGI E ALBERO DELLA DISTRIBUZIONE

Qté-Menge-Cant-Qty-Q.ta | AP 1510 | M

1- 242482MOD
2-
3-
4-
5-
6-
7-
8-
9-
10-
11-
12-
13-
14-
15-
16-
17-
18-
19-
20-

Rep Hinw Fig Item Rif	Numéro Teil-Nr Numero Part-Nr Part-Nr	Désignation Bezeichnung Descripcion Description Descrizione	1	2	3	4	5	6	7	8	9	10	11	12	13	14	15	16	17	18	19	20
1	702280	Arbre à cames - Nockenwelle Arbol de levas - Camshaft Albero a camme -	1																			
2	133636	Clavette - Keil Chaveta - Key Chiavetta -	1																			
3	474007	Rondelle - Unterlegscheibe Arandela - Washer Rondella -	1																			
4	133714	Goupille - Stift Pasador - Pin Spina -	1																			
5	604950	Pignon - Zähnrad Piñón - Gear Ingranaggio -	1																			
6	473297	Vis (12 x 40) - Schraube Tornillo - Screw Vite -	1																			
7	702007	Rondelle - Unterlegscheibe Arandela - Washer Rondella -	1																			
8	702309	Pignon - Zähnrad Piñón - Gear Ingranaggio -	1																			
9	133574	Bague - Büchse Anillo - Bushing Anello -	2																			
10	133845	Moyeu - Nabe Cubo - Hub Mozzo -	1																			
11	133713	Plaque - Platte Placa - Plate Piastra -	1																			

+

2/11/2006

Catalogue : 242482MOD

2

DISTRIBUTION ET ARBRE A CAMES
STEUERGETRIEBE UND NOCKENWELLE
DISTRIBUCION Y ARBOL DE LEVAS
TIMING GEAR AND CAMSHAFT
INGRANAGGI E ALBERO DELLA DISTRIBUZIONE

Qté-Menge-Cant-Qty-Q.ta | AP 1510 | M

1- 242482MOD
2-
3-
4-
5-
6-
7-
8-
9-
10-
11-
12-
13-
14-
15-
16-
17-
18-
19-
20-

Rep Hinw Fig Item Rif	Numéro Teil-Nr Numero Part-Nr Part-Nr	Désignation Bezeichnung Descripcion Description Descrizione	1	2	3	4	5	6	7	8	9	10	11	12	13	14	15	16	17	18	19	20
12	473289	Vis - Schraube Tornillo - Screw Vite -	3																			
13	604941	Bouchon - Stopfen Tapón - Plug Tappo -	1																			
14	604942	Bouchon - Stopfen Tapón - Plug Tappo -	1																			
15	604943	Connexion - Verbindung Union - Connection Connessione -	1																			
16	604944	Joint torique - "0" ring Junta tórica - "0" ring Anello OR -	1																			
17	604945	Joint torique - "0" ring Junta tórica - "0" ring Anello OR -	1																			
18	107363	Vis (8 x 20) - Schraube Tornillo - Screw Vite -	2																			
19	604946	Carter - Gehäuse Cárter - Housing Carter -	1																			
20	706971	Joint d'étanchéité - Dichtring Junta de estanqueidad - Seal Guarnizióne di tenuta -	1																			
21	604948	Joint plat - Dichtung Junta plana - Gasket Guarnizióne -	1																			
22	604949	Joint plat - Dichtung Junta plana - Gasket Guarnizióne -	1																			

Catalogue : 242482MOD

3

DISTRIBUTION ET ARBRE A CAMES
STEUERGETRIEBE UND NOCKENWELLE
DISTRIBUCION Y ARBOL DE LEVAS
TIMING GEAR AND CAMSHAFT
INGRANAGGI E ALBERO DELLA DISTRIBUZIONE

Qté-Menge-Cant-Qty-Q.ta | AP 1510 | M

1- 242482MOD
2-
3-
4-
5-
6-
7-
8-
9-
10-
11-
12-
13-
14-
15-
16-
17-
18-
19-
20-

Rep Hinw Fig Item Rif	Numéro Teil-Nr Numero Part-Nr Part-Nr	Désignation Bezeichnung Descripcion Description Descrizione	1	2	3	4	5	6	7	8	9	10	11	12	13	14	15	16	17	18	19	20
23	107363	Vis (8 x 20) - Schraube Tornillo - Screw Vite -	8																			
24	474005	Vis - Schraube Tornillo - Screw Vite -	4																			
25	133739	Bouchon - Stopfen Tapón - Plug Tappo -	1																			
26	704545	Carter - Gehäuse Cárter - Housing Carter -	1																			
27	702056	Joint plat - Dichtung Junta plana - Gasket Guarnizióne -	1																			
28	474064	Vis - Schraube Tornillo - Screw Vite -	10																			
29	476074	Vis (8 x 65) - Schraube Tornillo - Screw Vite -	5																			
30	706972	Joint plat - Dichtung Junta plana - Gasket Guarnizióne -	1																			
31	745669	Plaque - Platte Placa - Plate Piastra -	1																			
32	473996	Vis - Schraube Tornillo - Screw Vite -	3																			
33	706973	Moyeu - Nabe Cubo - Hub Mozzo -	1																			

+

2/11/2006

Catalogue : 242482MOD

DISTRIBUTION ET ARBRE A CAMES
STEUERGETRIEBE UND NOCKENWELLE
DISTRIBUCION Y ARBOL DE LEVAS
TIMING GEAR AND CAMSHAFT
INGRANAGGI E ALBERO DELLA DISTRIBUZIONE

Qté-Menge-Cant-Qty-Q.ta | AP 1510 | M

1- 242482MOD
2-
3-
4-
5-
6-
7-
8-
9-
10-
11-
12-
13-
14-
15-
16-
17-
18-
19-
20-

Rep Hinw Fig Item Rif	Numéro Teil-Nr Numero Part-Nr Part-Nr	Désignation Bezeichnung Descripcion Description Descrizione	1	2	3	4	5	6	7	8	9	10	11	12	13	14	15	16	17	18	19	20
34	703172	Pignon intermédiaire - Zähnrad Piñón - Gear Ingranaggio -	1																			

AP 1511

POUR MOTEUR
FUR MOTOR
PARA MOTOR
FOR ENGINE
PER MOTORE

☐ Type : **RJ 81376**
☐ Ref : **242 482**

CARTER D' HUILE - POMPE A HUILE
OLWANNE - SCHMIEROLPUMPE
CARTER DE ACEITE - BOMBA DE ACEITE
OIL SUMP - LUBRICATING OIL PUMP
COPPA OLIO - POMPA LUBRIFICAZIONE

4- MLT 634 120 LSU

★ SUIVANT MONTAGE
NACH MONTAGE
SEGUN MONTAJE
AS MOUNTING
SECONDO MONTAGGIO

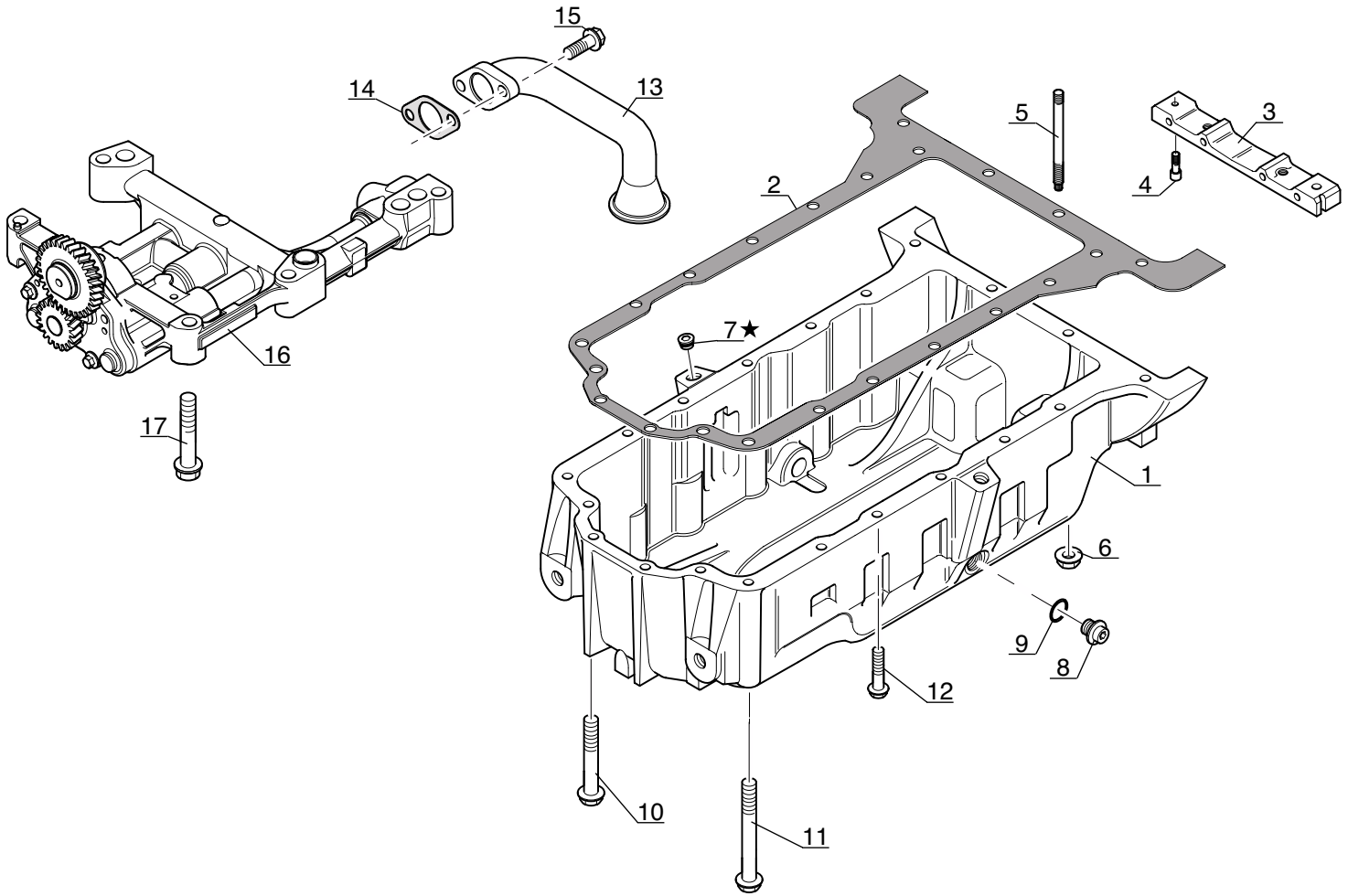

P.A.O. illus

Catalogue : 242482MOD

1

CARTER D'HUILE - POMPE A HUILE
OLWANNE - SCHMIEROLPUMPE
CARTER DE ACEITE - BOMBA DE ACEITE
OIL SUMP - LUBRICATING OIL PUMP
CARTER D'OLIO - POMPA LUBRIFICAZIONE

Qté-Menge-Cant-Qty-Q.ta | AP 1511 | M

1- 242482MOD
2-
3-
4-
5-
6-
7-
8-
9-
10-
11-
12-
13-
14-
15-
16-
17-
18-
19-
20-

Rep Hinw Fig Item Rif	Numéro Teil-Nr Numero Part-Nr Part-Nr	Désignation Bezeichnung Descripcion Description Descrizione	1	2	3	4	5	6	7	8	9	10	11	12	13	14	15	16	17	18	19	20
1	604952	Carter d'huile - Olwanne Carter de aceite - Oil sump Carter d'olio -	1																			
2	604953	Joint plat - Dichtung Junta plana - Gasket Guarnizióne -	1																			
3	604954	Traverse - Traverse Traviesa - Bridge piece Traversa -	1																			
4	474056	Vis (6 x 20) - Schraube Tornillo - Screw Vite -	2																			
5	563121	Goujon - Stiftschraube Espárrago - Stud-bolt Prigioniero -	2																			
6	473939	Ecrou - Mutter Tuerca - Nut Dado -	2																			
7	548898	Bouchon - Stopfen Tapón - Plug Tappo -	1																			
8	473309	Bouchon - Stopfen Tapón - Plug Tappo -	2																			
9	474129	Joint torique - "0" ring Junta tórica - "0" ring Anello OR -	2																			
10	550483	Vis (8 x 140) - Schraube Tornillo - Screw Vite -	5																			
11	550482	Vis - Schraube Tornillo - Screw Vite -	1																			

+

20/07/2006

Catalogue : 242482MOD

2

CARTER D'HUILE - POMPE A HUILE
OLWANNE - SCHMIEROLPUMPE
CARTER DE ACEITE - BOMBA DE ACEITE
OIL SUMP - LUBRICATING OIL PUMP
CARTER D'OLIO - POMPA LUBRIFICAZIONE

Qté-Menge-Cant-Qty-Q.ta | AP 1511 | M

1- 242482MOD
2-
3-
4-
5-
6-
7-
8-
9-
10-
11-
12-
13-
14-
15-
16-
17-
18-
19-
20-

Rep Hinw Fig Item Rif	Numéro Teil-Nr Numero Part-Nr Part-Nr	Désignation Bezeichnung Descripcion Description Descrizione	1	2	3	4	5	6	7	8	9	10	11	12	13	14	15	16	17	18	19	20
12	474090	Vis (8 x 80) - Schraube Tornillo - Screw Vite -	12																			
13	604955	Canalisation - Leitung Tubería - Pipe Spinotto -	1																			
14	477781	Joint d'étanchéité - Dichtungsring Junta de estanqueidad - Seal Guarnizióne -	1																			
15	473986	Vis (8 x 25) - Schraube Tornillo - Screw Vite -	2																			
16	702008	Pompe à huile - Schmierölpumpe Bomba de aceite - Lubricating oil pump Pompa lubrificazione -	1																			
17	473988	Vis - Schraube Tornillo - Screw Vite -	1																			

AP 1512

POUR MOTEUR
FUR MOTOR
PARA MOTOR
FOR ENGINE
PER MOTORE

Type : **RJ 81376**
Ref : **242 482**

CACHE CULBUTEUR ET RENIFLARD
KIPPHEBELDECKEL UND ENTLÜFTERROHR
TAPA DE BALANCIN Y RESPIRADERO
ROCKER LEVER COVER AND BREATHER
PARA-BILANCIERE E SFIATATOIO

4- MLT 634 120 LSU

● 1er MONTAGE
1ste MONTAGE
1ro MONTAJE
1st MOUNTING
1mo MONTAGGIO

○ 2ème MONTAGE
2te MONTAGE
2do MONTAJE
2nd MOUNTING
2do MONTAGGIO

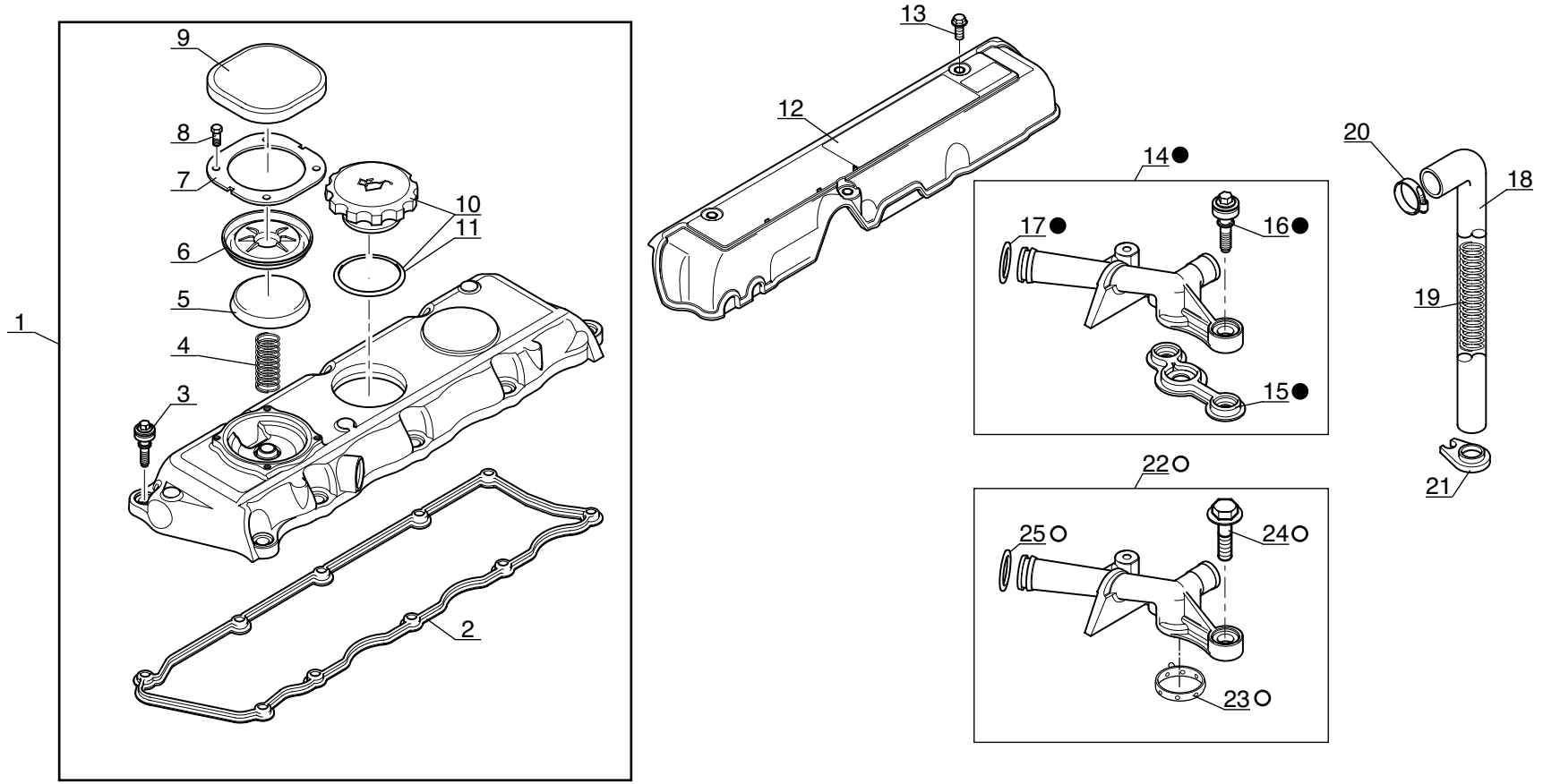

P.A.O. illus

Catalogue : 242482MOD

1

CACHE-CULBUTEUR ET RENIFLARD
KIPPHEBELDECKEL UND ENTLüFTERROHR
TAPA DE BALANCIN Y RESPIRADERO
ROCKER LEVER COVER AND BREATHER
PARA-BILANCIERE E SFIATATOIO

Qté-Menge-Cant-Qty-Q.ta | AP 1512 | M

1- 242482MOD
2-
3-
4-
5-
6-
7-
8-
9-
10-
11-
12-
13-
14-
15-
16-
17-
18-
19-
20-

Rep Hinw Fig Item Rif	Numéro Teil-Nr Numero Part-Nr Part-Nr	Désignation Bezeichnung Descripcion Description Descrizione	1	2	3	4	5	6	7	8	9	10	11	12	13	14	15	16	17	18	19	20
1	604957	Cache-culbuteur complet Tapa de balancin completo Para-bilanciere completo	- Kompletter Kipphebeldeckel - Complete rocker lever cover -	1																		
2	604958	Joint d'étanchéité Junta de estanqueidad Guarnizióne di tenuta	- Dichtungsring - Seal -	1																		
3	604959	Vis Tornillo Vite	- Schraube - Screw -	10																		
4	604960	Ressort Muelle Molla	- Feder - Spring -	1																		
5	604961	Bouchon Tapón Tappo	- Stopfen - Plug -	1																		
6	604962	Diaphragme Membrana Membrana	- Membran - Diaphragm -	1																		
7	604963	Plaque de fixation Placa de fijación Piastra di fissaggio	- Befestigung Platte - Fastening plate -	1																		
8	604964	Vis Tornillo Vite	- Schraube - Screw -	4																		
9	604965	Couvercle Tapadera Coperchio	- Deckel - Cover -	1																		
10	550493	Bouchon de remplissage Tapón de llenado Tappo di riempimento	- Einfüllverschluss - Filling plug -	1																		
11	603891	Joint torique Junta tórica Anello OR	- "0" ring - "0" ring -	1																		

+

20/07/2006

Catalogue : 242482MOD

2

CACHE-CULBUTEUR ET RENIFLARD
KIPPHEBELDECKEL UND ENTLüFTERROHR
TAPA DE BALANCIN Y RESPIRADERO
ROCKER LEVER COVER AND BREATHER
PARA-BILANCIERE E SFIATATOIO

Qté-Menge-Cant-Qty-Q.ta | AP 1512 | M

1- 242482MOD
2-
3-
4-
5-
6-
7-
8-
9-
10-
11-
12-
13-
14-
15-
16-
17-
18-
19-
20-

Rep Hinw Fig Item Rif	Numéro Teil-Nr Numero Part-Nr Part-Nr	Désignation Bezeichnung Descripcion Description Descrizione	1	2	3	4	5	6	7	8	9	10	11	12	13	14	15	16	17	18	19	20
12	604966	Couvercle - Deckel Tapadera - Cover Coperchio -	1																			
13	474018	Vis (6 x 14) - Schraube Tornillo - Screw Vite -	3																			
14	702009	Reniflard - Entluftung Respiradero - Air breather Sfiato -	1																			
15	604968	Joint d'étanchéité - Dichtungsring Junta de estanqueidad - Seal Guarnizióne di tenuta -	1																			
16	604959	Vis - Schraube Tornillo - Screw Vite -	2																			
17	604969	Joint torique - "0" ring Junta tórica - "0" ring Anello OR -	1																			
18	702010	Durit - Schlauch Tubo flexible - Hose Manicotto -	1																			
19	563506	Ressort - Feder Muelle - Spring Molla -	1																			
20	550499	Collier - Spannschelle Abrazadera - Clamp Fascetta -	1																			
21	474124	Support - Träger Soporte - Bracket Supporto -	1																			
22	706981	Reniflard - Entluftung Respiradero - Air breather Sfiato -	1																			

+

Catalogue : 242482MOD

3

CACHE-CULBUTEUR ET RENIFLARD
KIPPHEBELDECKEL UND ENTLüFTERROHR
TAPA DE BALANCIN Y RESPIRADERO
ROCKER LEVER COVER AND BREATHER
PARA-BILANCIERE E SFIATATOIO

Qté-Menge-Cant-Qty-Q.ta | AP 1512 | M

1- 242482MOD										11-										
2-										12-										
3-										13-										
4-										14-										
5-										15-										
6-										16-										
7-										17-										
8-										18-										
9-										19-										
10-										20-										

Rep Hinw Fig Item Rif	Numéro Teil-Nr Numero Part-Nr Part-Nr	Désignation Bezeichnung Descripcion Description Descrizione	1	2	3	4	5	6	7	8	9	10	11	12	13	14	15	16	17	18	19	20
23	706969	Joint - Dichtung Junta - Seal Guarnizióne -	1																			
24	552894	Vis - Schraube Tornillo - Screw Vite -	2																			
25	604969	Joint torique - "0" ring Junta tórica - "0" ring Anello OR -	1																			

20/07/2006

AP 1513

POUR MOTEUR
FUR MOTOR
PARA MOTOR
FOR ENGINE
PER MOTORE

☐ Type : **RJ 81376**
☐ Ref : **242 482**

FILTRE A HUILE ET REFROIDISSEUR D' HUILE
SCHMIER ÖLFILTER UND MOTORSEITIGER ÖLKUHLER
FILTRO Y ENFRIADOR INTEGRAL
LUBRICATING OIL FILTER AND INTEGRAL OIL COOLER
FILTRO OLIO E REFRIGERATORE

4- MLT 634 120 LSU

● 1er MONTAGE
1ste MONTAGE
1ro MONTAJE
1st MOUNTING
1mo MONTAGGIO

○ 2ème MONTAGE
2te MONTAGE
2do MONTAJE
2nd MOUNTING
2do MONTAGGIO

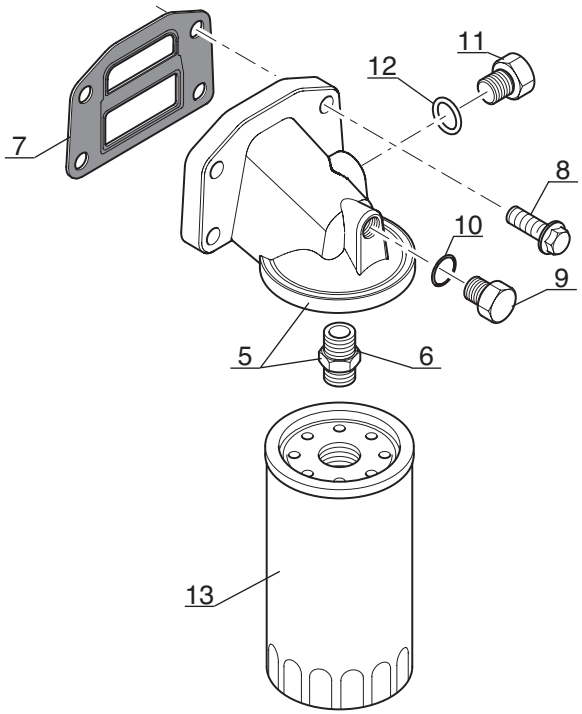

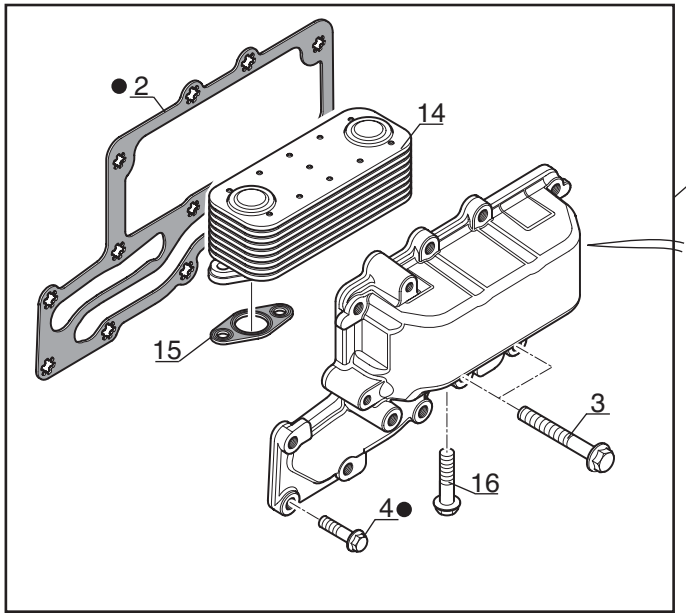

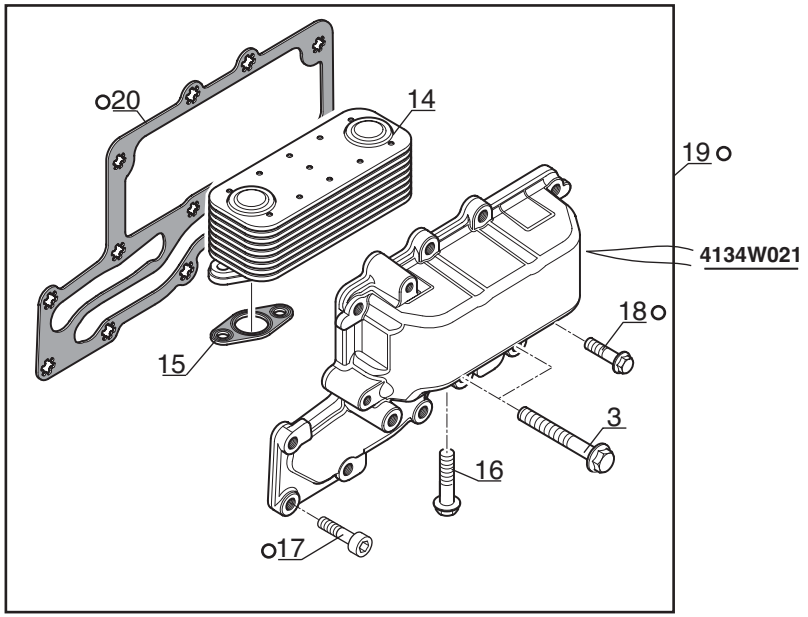

P.A.O. illus

Catalogue : 242482MOD

1

FILTRE A HUILE ET REFROIDISSEUR D'HUILE
SCHMIER OLFILTER UND MOTORSEITIGER OLKUHLER
FILTRO Y ENFRIADOR INTEGRAL
LUBRICATING OIL FILTER AND INTEGRAL OIL COOLER
FILTRO OLIO E REFRIGERATORE

Qté-Menge-Cant-Qty-Q.ta | AP 1513 | M

1- 242482MOD
2-
3-
4-
5-
6-
7-
8-
9-
10-
11-
12-
13-
14-
15-
16-
17-
18-
19-
20-

Rep Hinw Fig Item Rif	Numéro Teil-Nr Numero Part-Nr Part-Nr	Désignation Bezeichnung Descripcion Description Descrizione	1	2	3	4	5	6	7	8	9	10	11	12	13	14	15	16	17	18	19	20
1	702011	Refroidisseur d'huile - Olkühler Enfriador de aceite - Oil cooler Refrigeratore integrale -	1																			
2	604971	Joint plat - Dichtung Junta plana - Gasket Guarnizióne -	1																			
3	476018	Vis (8 x 60) - Schraube Tornillo - Screw Vite -	3																			
4	473986	Vis (8 x 25) - Schraube Tornillo - Screw Vite -	10																			
5	705459	Tête de filtre - Filter kopf Cabeza de filtro - Filter head Testa filtro -	1																			
6	550507	Raccord - Verschraubung Racor - Connection Raccordo -	1																			
7	604973	Joint plat - Dichtung Junta plana - Gasket Guarnizióne -	1																			
8	474005	Vis - Schraube Tornillo - Screw Vite -	4																			
9	604974	Bouchon - Stopfen Tapón - Plug Tappo -	1																			
10	604975	Joint torique - "0" ring Junta tórica - "0" ring Anello OR -	1																			
11	604976	Bouchon - Stopfen Tapón - Plug Tappo -	1																			

22/11/2006

Catalogue : 242482MOD

2

FILTRE A HUILE ET REFROIDISSEUR D'HUILE
SCHMIER OLFILTER UND MOTORSEITIGER OLKUHLER
FILTRO Y ENFRIADOR INTEGRAL
LUBRICATING OIL FILTER AND INTEGRAL OIL COOLER
FILTRO OLIO E REFRIGERATORE

Qté-Menge-Cant-Qty-Q.ta | AP 1513 | M

1- 242482MOD
2-
3-
4-
5-
6-
7-
8-
9-
10-
11-
12-
13-
14-
15-
16-
17-
18-
19-
20-

Rep Hinw Fig Item Rif	Numéro Teil-Nr Numero Part-Nr Part-Nr	Désignation Bezeichnung Descripcion Description Descrizione	1	2	3	4	5	6	7	8	9	10	11	12	13	14	15	16	17	18	19	20
12	604977	Joint torique - "0" ring Junta tórica - "0" ring Anello OR -	1																			
13	476954	Filtre à huile moteur - Ol filter motor Filtro aceite motor - Oil filter engine Filtro olio motore -	1																			
14	702012	Refroidisseur d'huile - Olkühler Enfriador de aceite - Oil cooler Refrigeratore integrale -	1																			
15	702013	Joint d'étanchéité - Dichtungsring Junta de estanqueidad - Seal Guarnizióne di tenuta -	2																			
16	473951	Vis (8 x 35) - Schraube Tornillo - Screw Vite -	4																			
17	475986	Vis - Schraube Tornillo - Screw Vite -	2																			
18	473986	Vis (8 x 25) - Schraube Tornillo - Screw Vite -	8																			
19	745800	Refroidisseur d'huile - Olkühler Enfriador de aceite - Oil cooler Refrigeratore integrale -	1																			
20	706970	Joint plat - Dichtung Junta plana - Gasket Guarnizióne -	1																			

AP 1514

POUR MOTEUR
FUR MOTOR
PARA MOTOR
FOR ENGINE
PER MOTORE

Type : **RJ 81376**
Ref : **242 482**

COUVERCLE CULASSE ET CORPS D' ECHAPPEMENT D' EAU
ZYLINDERKOPFDECKEL UND KUELWASSERANSCHLUSS
TAPA DE LA CULATA Y CUERPO DE SALIDA DE AGUA
CYLINDER HEAD COVER AND WATER OUTLET CONNECTIONS
ENTRATA E USCITA DELL' ACQUA

4- MLT 634 120 LSU

● JUSQU'A LA MACHINE
BIS DER MASCHINE
HASTA LA MAQUINA
UP TO MACHINE
FINO LA MACCHINA
→| N°: **201 188**

○ A PARTIR DE LA MACHINE
AB DER MASCHINE
A PARTIR DE LA MAQUINA
FROM MACHINE
A PARTIR DA MACCHINA
|→ N°: **201 189**

1er MONTAGE
1ste MONTAGE
1ro MONTAJE
1st MOUNTING
1mo MONTAGGIO

2ème MONTAGE
2te MONTAGE
2do MONTAJE
2nd MOUNTING
2do MONTAGGIO

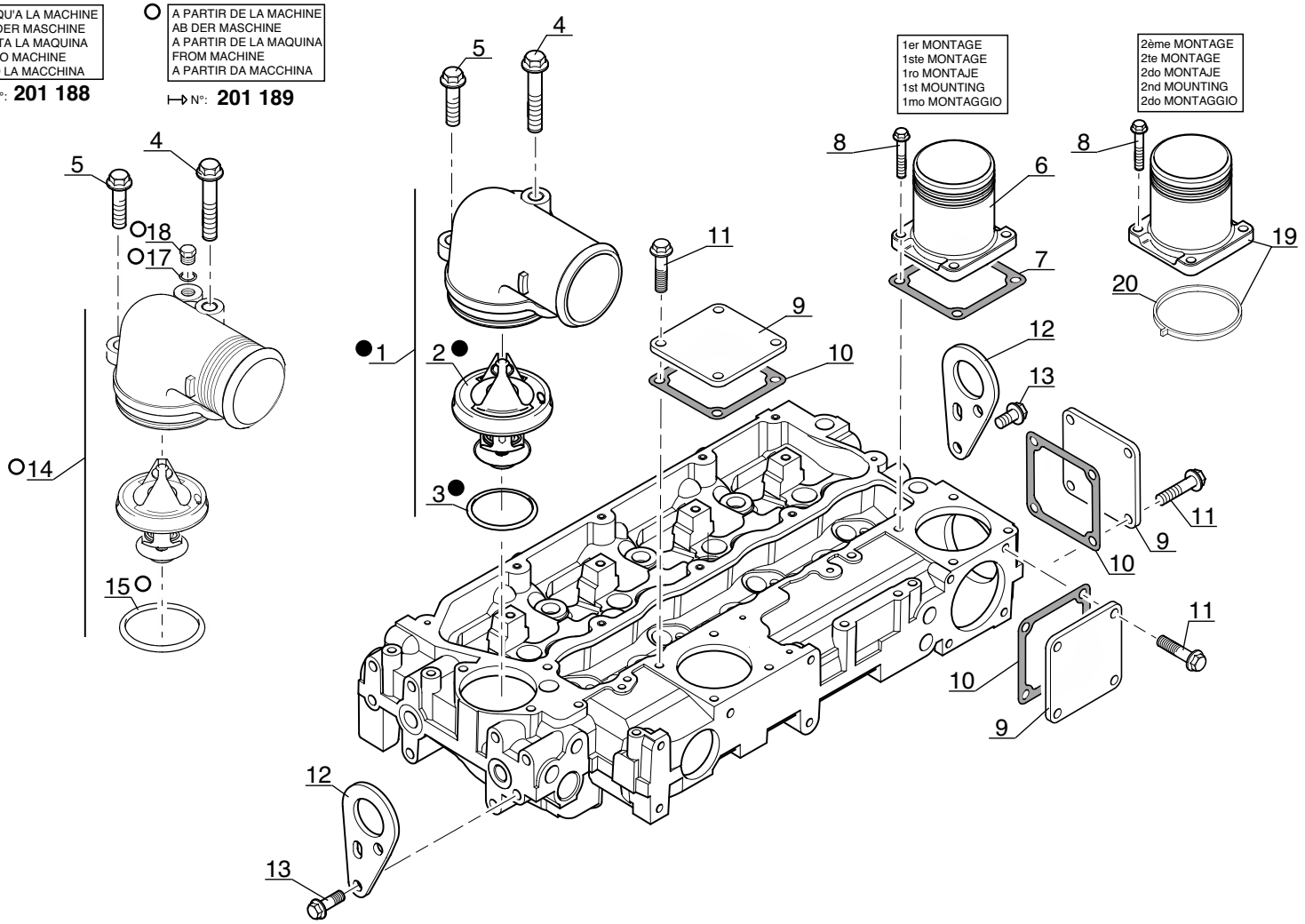

P.A.O. illus

Catalogue : 242482MOD

1

COUVERCLE CULASSE ET CORPS D'ECHAPPEMENT D'EAU
ZYLINDERKOPFDECKEL UN KUELWASSERANSCHLUSS
TAPA DE LA CULATA Y CUERPO DE SALIDA DE AGUA
CYLINDER HEAD COVER AND WATER OUTLET CONNECTIONS
COPERCHIO TESTATA E CORPO SCARICO ACQUA

Qté-Menge-Cant-Qty-Q.ta | AP 1514 | M

1- 242482MOD
2-
3-
4-
5-
6-
7-
8-
9-
10-
11-
12-
13-
14-
15-
16-
17-
18-
19-
20-

Rep Hinw Fig Item Rif	Numéro Teil-Nr Numero Part-Nr Part-Nr	Désignation Bezeichnung Descripcion Description Descrizione	1	2	3	4	5	6	7	8	9	10	11	12	13	14	15	16	17	18	19	20
1	604983	Connexion - Verbindung Union - Connection Connessione -	1																			
2	604984	Thermostat - Thermostat Termostato - Thermostat Termostato -	1																			
3	604985	Joint torique - "0" ring Junta tórica - "0" ring Anello OR -	1																			
4	476074	Vis (8 x 65) - Schraube Tornillo - Screw Vite -	1																			
5	473986	Vis (8 x 25) - Schraube Tornillo - Screw Vite -	1																			
6	702322	Connexion - Verbindung Union - Connection Connessione -	1																			
7	473560	Joint plat - Dichtung Junta plana - Gasket Guarnizióne -	1																			
8	474005	Vis - Schraube Tornillo - Screw Vite -	4																			
9	474023	Plaque - Platte Placa - Plate Piastra -	3																			
10	473560	Joint plat - Dichtung Junta plana - Gasket Guarnizióne -	3																			
11	473955	Vis (8 x 20) - Schraube Tornillo - Screw Vite -	12																			

+

20/07/2006

Catalogue : 242482MOD

2

COUVERCLE CULASSE ET CORPS D'ECHAPPEMENT D'EAU
ZYLINDERKOPFDECKEL UN KUELWASSERANSCHLUSS
TAPA DE LA CULATA Y CUERPO DE SALIDA DE AGUA
CYLINDER HEAD COVER AND WATER OUTLET CONNECTIONS
COPERCHIO TESTATA E CORPO SCARICO ACQUA

Qté-Menge-Cant-Qty-Q.ta | AP 1514 | M

1- 242482MOD
2-
3-
4-
5-
6-
7-
8-
9-
10-
11-
12-
13-
14-
15-
16-
17-
18-
19-
20-

Rep Hinw Fig Item Rif	Numéro Teil-Nr Numero Part-Nr Part-Nr	Désignation Bezeichnung Descripcion Description Descrizione	1	2	3	4	5	6	7	8	9	10	11	12	13	14	15	16	17	18	19	20
12	604986	Patte - Auge Brida - Lug Piastra -	2																			
13	473943	Vis (10 x 20) - Schraube Tornillo - Screw Vite -	4																			
14	704637	Connexion - Thermostat Union - Connection Connessione -	1																			
15	704936	Joint torique - "0" ring Junta tórica - "0" ring Anello OR -	1																			
17	704938	Joint torique - "0" ring Junta tórica - "0" ring Anello OR -	1																			
18	704937	Bouchon - Stopfen Tapón - Plug Tappo -	1																			
19	702322	Connexion - Verbindung Union - Connection Connessione -	1																			
20	702323	Joint - Dichtung Junta - Seal Guarnizióne -	1																			

AP 1515

POUR MOTEUR
FUR MOTOR
PARA MOTOR
FOR ENGINE
PER MOTORE

[ ] Type : **RJ 81376**
[ ] Ref : **242 482**

POMPE A EAU
WASSER PUMPE
BOMBA DE AGUA
WATER PUMP
POMPA DELL' ACQUA

4- MLT 634 120 LSU

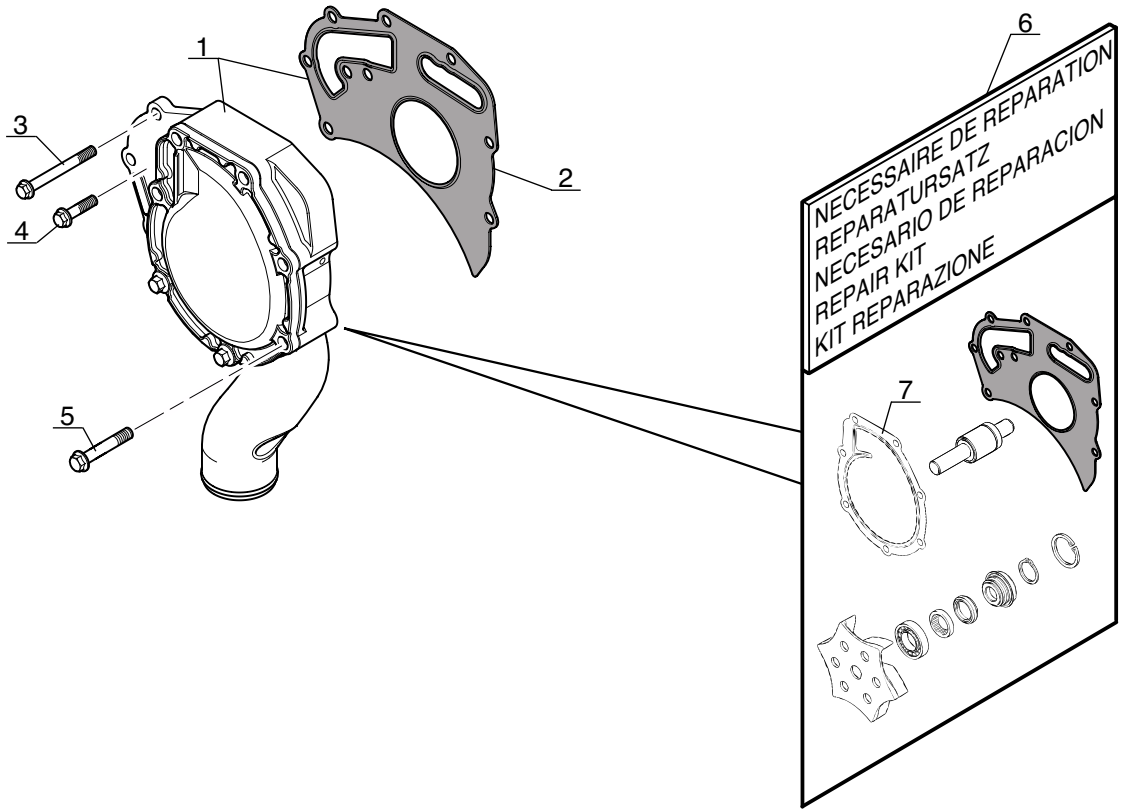

P.A.O. illus

Catalogue : 242482MOD

1

POMPE A EAU
WASSER PUMPE
BOMBA DE AGUA
WATER PUMP
POMPA DELL'ACQUA

Qté-Menge-Cant-Qty-Q.ta | AP 1515 | M

1- 242482MOD
2-
3-
4-
5-
6-
7-
8-
9-
10-
11-
12-
13-
14-
15-
16-
17-
18-
19-
20-

Rep Hinw Fig Item Rif	Numéro Teil-Nr Numero Part-Nr Part-Nr	Désignation Bezeichnung Descripcion Description Descrizione	1	2	3	4	5	6	7	8	9	10	11	12	13	14	15	16	17	18	19	20
1	604987	Pompe à eau - Wasser pumpe Bomba de agua - Water pump Pompa acqua -	1																			
2	604988	Joint plat - Dichtung Junta plana - Gasket Guarnizióne -	1																			
3	475057	Vis (8 x 75) - Schraube Tornillo - Screw Vite -	2																			
4	473982	Vis (8 x 30) - Schraube Tornillo - Screw Vite -	2																			
5	476074	Vis (8 x 65) - Schraube Tornillo - Screw Vite -	5																			
6	604989	Nécessaire de réparation - Reparatursatz Necesario de reparación - Repair kit Kit reparazione -	1																			
7	704546	Joint - Dichtung Junta - Seal Guarnizióne -	1																			

20/07/2006

AP 1516

POUR MOTEUR
FUR MOTOR
PARA MOTOR
FOR ENGINE
PER MOTORE

☐ Type : **RJ 81376**
☐ Ref : **242 482**

COLLECTEUR D' ECHAPPEMENT
AUSPUFFSAMMELROHR
COLECTOR DE ESCAPE
EXHAUST MANIFOLD
COLLETTORE DI SCARICO

4- MLT 634 120 LSU

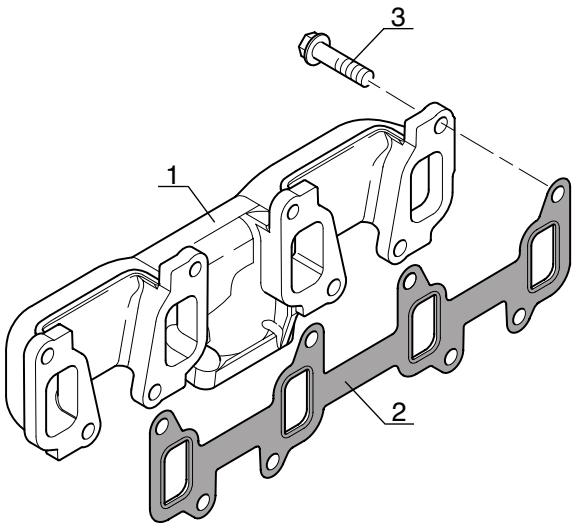

P.A.O. illus

Catalogue : 242482MOD

1

COLLECTEUR D'ECHAPPEMENT
AUSPUFFSAMMELROHR
COLECTOR DE ESCAPE
EXHAUST MANIFOLD
COLLETTORE DI SCARICO

Qté-Menge-Cant-Qty-Q.ta | AP 1516 | M

1- 242482MOD										11-										
2-										12-										
3-										13-										
4-										14-										
5-										15-										
6-										16-										
7-										17-										
8-										18-										
9-										19-										
10-										20-										

Rep Hinw Fig Item Rif	Numéro Teil-Nr Numero Part-Nr Part-Nr	Désignation Bezeichnung Descripcion Description Descrizione	1	2	3	4	5	6	7	8	9	10	11	12	13	14	15	16	17	18	19	20
1	702014	Collecteur d'échappement - Auspuffsammelrohr Colector de escape - Exhaust manifold Collettore di scarico -	1																			
2	604997	Joint plat - Dichtung Junta plana - Gasket Guarnizióne -	1																			
3	600716	Vis (10 x 30) - Schraube Tornillo - Screw Vite -	8																			

20/07/2006

AP 1517

POUR MOTEUR
FUR MOTOR
PARA MOTOR
FOR ENGINE
PER MOTORE

☐ Type : **RJ 81376**
☐ Ref : **242 482**

ALTERNATEUR
WECHSELSTROMGENERATOR
ALTERNADOR
ALTERNATOR
ALTERNATORE

4- MLT 634 120 LSU

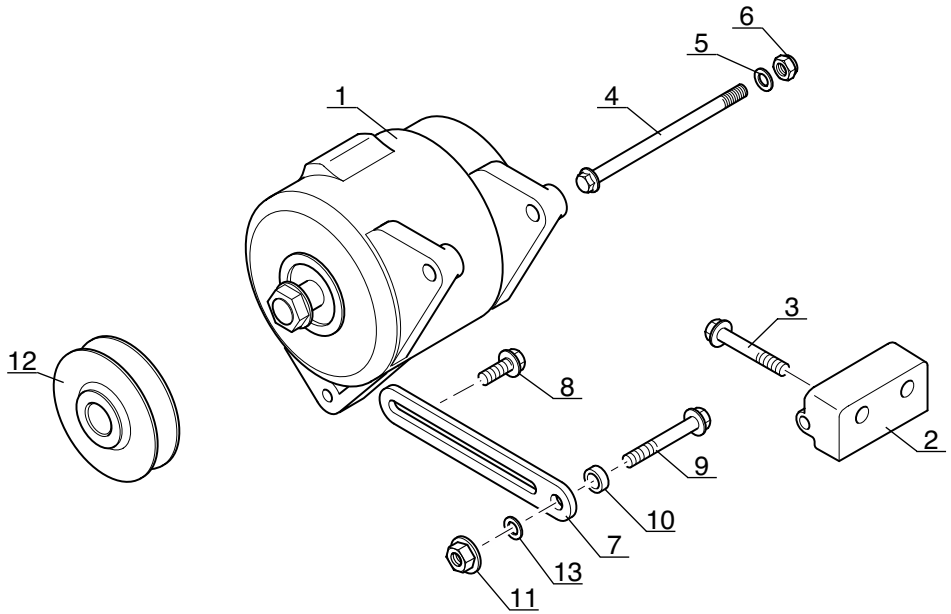

P.A.O. illus

Catalogue : 242482MOD

1

ALTERNATEUR
WECHSELSTROMGENERATOR
ALTERNADOR
ALTERNATOR
ALTERNATORE

Qté-Menge-Cant-Qty-Q.ta | AP 1517 | M

1- 242482MOD										11-										
2-										12-										
3-										13-										
4-										14-										
5-										15-										
6-										16-										
7-										17-										
8-										18-										
9-										19-										
10-										20-										

Rep Hinw Fig Item Rif	Numéro Teil-Nr Numero Part-Nr Part-Nr	Désignation Bezeichnung Descripcion Description Descrizione	1	2	3	4	5	6	7	8	9	10	11	12	13	14	15	16	17	18	19	20
1	604998	Alternateur - Wechselstromgenerator Alternador - Alternator Alternatore -	1																			
2	604999	Support - Träger Soporte - Bracket Supporto -	1																			
3	605000	Vis - Schraube Tornillo - Screw Vite -	2																			
4	602608	Vis - Schraube Tornillo - Screw Vite -	1																			
5	109358	Rondelle - Unterlegscheibe Arandela - Washer Rondella -	1																			
6	551662	Ecrou - Mutter Tuerca - Nut Dado -	1																			
7	605001	Levier - Hebel Palanca - Lever Leva -	1																			
8	473986	Vis (8 x 25) - Schraube Tornillo - Screw Vite -	1																			
9	563744	Vis (10 x 70) - Schraube Tornillo - Screw Vite -	1																			
10	108564	Entretoise - Querstrebe Separador - Spacer Distanziale -	1																			
11	473969	Ecrou - Mutter Tuerca - Nut Dado -	1																			

+

20/07/2006

Catalogue : 242482MOD

2

ALTERNATEUR
WECHSELSTROMGENERATOR
ALTERNADOR
ALTERNATOR
ALTERNATORE

Qté-Menge-Cant-Qty-Q.ta	AP 1517	M

1-	242482MOD	11-	
2-		12-	
3-		13-	
4-		14-	
5-		15-	
6-		16-	
7-		17-	
8-		18-	
9-		19-	
10-		20-	

Rep Hinw Fig Item Rif	Numéro Teil-Nr Numero Part-Nr Part-Nr	Désignation Bezeichnung Descripcion Description Descrizione	1	2	3	4	5	6	7	8	9	10	11	12	13	14	15	16	17	18	19	20
12	605003	Poulie - Riemen Polea - Pulley Puleggia -	1																			

AP 1518

POUR MOTEUR
FUR MOTOR
PARA MOTOR
FOR ENGINE
PER MOTORE

Type : **RJ 81376**
Ref : **242 482**

VOLANT-MOTEUR
SCHWUNGRAD
VOLANTE-MOTOR
FLYWHEEL
VOLANO MOTORE

4- MLT 634 120 LSU

● SUIVANT MONTAGE
NACH MONTAGE
SEGUN MONTAJE
AS MOUNTING
SECONDO MONTAGGIO

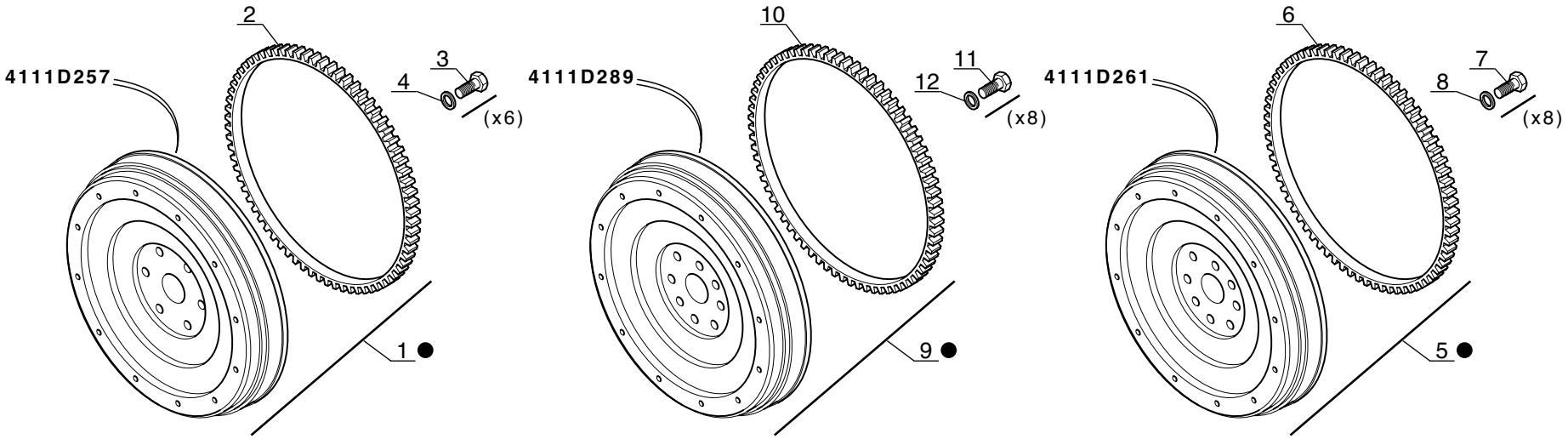

P.A.O. illus

Catalogue : 242482MOD

1

VOLANT MOTEUR
SCHWUNGRAD
VOLANTE MOTOR
FLY WHEEL
VOLANO MOTORE

Qté-Menge-Cant-Qty-Q.ta | AP 1518 | M

1- 242482MOD										11-										
2-										12-										
3-										13-										
4-										14-										
5-										15-										
6-										16-										
7-										17-										
8-										18-										
9-										19-										
10-										20-										

Rep Hinw Fig Item Rif	Numéro Teil-Nr Numero Part-Nr Part-Nr	Désignation Bezeichnung Descripcion Description Descrizione	1	2	3	4	5	6	7	8	9	10	11	12	13	14	15	16	17	18	19	20
1	603983	Volant moteur - Schwungrad Volante motor - Fly wheel Volano motore -	1																			
2	133632	Couronne - Zähnrad Corona - Gear Corona -	1																			
3	473299	Vis (1/2x 38) - Schraube Tornillo - Screw Vite -	6																			
4	473303	Rondelle - Unterlegscheibe Arandela - Washer Rondella -	6																			
5	702431	Volant moteur - Schwungrad Volante motor - Fly wheel Volano motore -	1																			
6	133632	Couronne - Zähnrad Corona - Gear Corona -	1																			
7	473299	Vis (1/2x 38) - Schraube Tornillo - Screw Vite -	8																			
8	473303	Rondelle - Unterlegscheibe Arandela - Washer Rondella -	8																			
9	706956	Volant moteur - Schwungrad Volante motor - Fly wheel Volano motore -	1																			
10	133632	Couronne - Zähnrad Corona - Gear Corona -	1																			
11	473299	Vis (1/2x 38) - Schraube Tornillo - Screw Vite -	8																			

+

20/07/2006

Catalogue : 242482MOD

2

VOLANT MOTEUR
SCHWUNGRAD
VOLANTE MOTOR
FLY WHEEL
VOLANO MOTORE

Qté-Menge-Cant-Qty-Q.ta | AP 1518 | M

1- 242482MOD										11-										
2-										12-										
3-										13-										
4-										14-										
5-										15-										
6-										16-										
7-										17-										
8-										18-										
9-										19-										
10-										20-										

Rep Hinw Fig Item Rif	Numéro Teil-Nr Numero Part-Nr Part-Nr	Désignation Bezeichnung Descripcion Description Descrizione	1	2	3	4	5	6	7	8	9	10	11	12	13	14	15	16	17	18	19	20
12	473303	Rondelle - Unterlegscheibe Arandela - Washer Rondella -	8																			

POUR MOTEUR
FUR MOTOR
PARA MOTOR
FOR ENGINE
PER MOTORE

[ ] Type : **RJ 81376**
[ ] Ref : **242 482**

DEMARREUR
ANLASSER
MOTOR DE ARANQUE
STARTER MOTOR
MOTORINO AVVIAMENTO

4- MLT 634 120 LSU

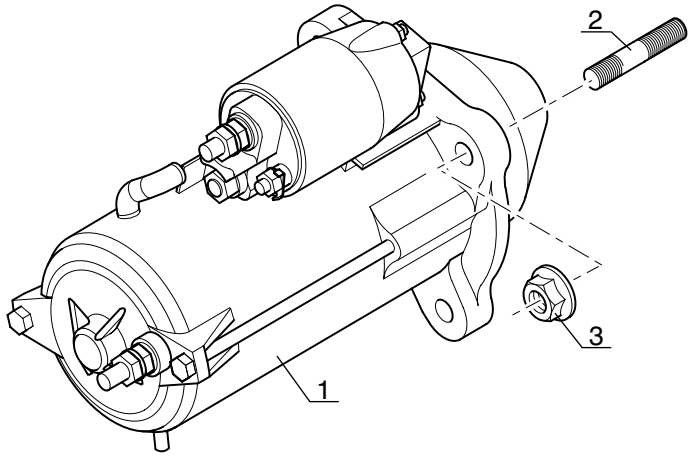

P.A.O. illus

Catalogue : 242482MOD

1

DEMARREUR
ANLASSEUR
ARRANCADOR
STATER MOTOR
MOTORINO AVVIAMENTO

Qté-Menge-Cant-Qty-Q.ta | AP 1519 | M

1- 242482MOD										11-										
2-										12-										
3-										13-										
4-										14-										
5-										15-										
6-										16-										
7-										17-										
8-										18-										
9-										19-										
10-										20-										

Rep Hinw Fig Item Rif	Numéro Teil-Nr Numero Part-Nr Part-Nr	Désignation Bezeichnung Descripcion Description Descrizione	1	2	3	4	5	6	7	8	9	10	11	12	13	14	15	16	17	18	19	20
1	605002	Démarreur - Anlasser Arrancador - Starter motor Motorino avviamento -	1																			
2	476168	Goujon - Stiftschraube Espárrago - Stud-bolt Prigioniero -	3																			
3	473969	Ecrou - Mutter Tuerca - Nut Dado -	3																			

20/07/2006

TURBO-COMPRESSEUR (Détails)
TURBOKOMPRESSOR (Einzelteile)
TURBOCOMPRESOR (Detalles)
TURBOCHARGER (Details)
TURBOCOMPRESSORE (Dettaglio)

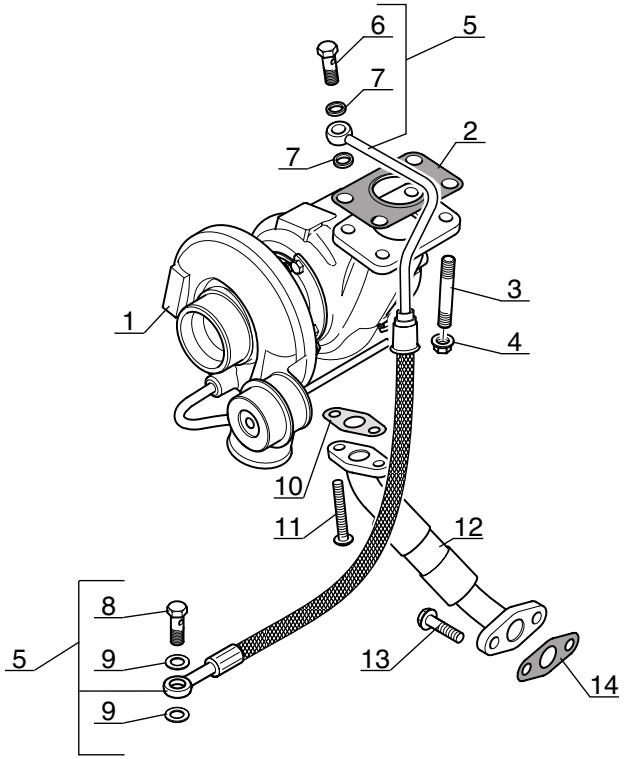

Catalogue : 242482MOD

1

TURBO-COMPRESSEUR (Détails)
TURBOKOMPRESSOR (Einzelteile)
TURBOCOMPRESOR (Detalles)
TURBOCHARGER (Details)
TURBOCOMPRESSORE (Dettaglio)

Qté-Menge-Cant-Qty-Q.ta | AP 1520 | M

1- 242482MOD
2-
3-
4-
5-
6-
7-
8-
9-
10-
11-
12-
13-
14-
15-
16-
17-
18-
19-
20-

Rep Hinw Fig Item Rif	Numéro Teil-Nr Numero Part-Nr Part-Nr	Désignation Bezeichnung Descripcion Description Descrizione	1	2	3	4	5	6	7	8	9	10	11	12	13	14	15	16	17	18	19	20
1	702129	Turbo-compresseur - Turbolader Turbo compresor - Turbocharger Turbocompressore -	1																			
2	601642	Joint plat - Dichtung Junta plana - Gasket Guarnizióne -	1																			
3	702021	Goujon - Stiftschraube Espárrago - Stud-bolt Prigioniero -	4																			
4	473908	Ecrou - Mutter Tuerca - Nut Dado -	4																			
5	702022	Durit - Schlauch Tubo flexible - Hose Manicotto -	1																			
6	702024	Vis creuse - Hohl schraube Tornillo hueco - Hollow screw Vite cava -	1																			
7	702023	Rondelle - Unterlegscheibe Arandela - Washer Rondella -	2																			
8	702024	Vis creuse - Hohl schraube Tornillo hueco - Hollow screw Vite cava -	1																			
9	702023	Rondelle - Unterlegscheibe Arandela - Washer Rondella -	2																			
10	702026	Joint plat - Dichtung Junta plana - Gasket Guarnizióne -	1																			
11	474067	Vis - Schraube Tornillo - Screw Vite -	2																			

+

20/07/2006

Catalogue : 242482MOD

2

TURBO-COMPRESSEUR (Détails)
TURBOKOMPRESSOR (Einzelteile)
TURBOCOMPRESOR (Detalles)
TURBOCHARGER (Details)
TURBOCOMPRESSORE (Dettaglio)

Qté-Menge-Cant-Qty-Q.ta | AP 1520 | M

1- 242482MOD
2-
3-
4-
5-
6-
7-
8-
9-
10-
11-
12-
13-
14-
15-
16-
17-
18-
19-
20-

Rep Hinw Fig Item Rif	Numéro Teil-Nr Numero Part-Nr Part-Nr	Désignation Bezeichnung Descripcion Description Descrizione	1	2	3	4	5	6	7	8	9	10	11	12	13	14	15	16	17	18	19	20
12	702027	Durit - Schlauch Tubo flexible - Hose Manicotto -	1																			
13	107363	Vis (8 x 20) - Schraube Tornillo - Screw Vite -	2																			
14	702029	Joint plat - Dichtung Junta plana - Gasket Guarnizióne -	1																			

AP 1521

POUR MOTEUR
FUR MOTOR
PARA MOTOR
FOR ENGINE
PER MOTORE

[ ] Type : **RJ 81376**
[ ] Ref : **242 482**

POCHETTE DE JOINTS (Sans amiante)
DICHTUNGSATZ (Ohne Asbest)
JUEGO DE JUNTAS (Sin amiento)
SEAL KIT (Without asbestos)
KIT GUARNIZIONE (Senza amianto)

4- MLT 634 120 LSU

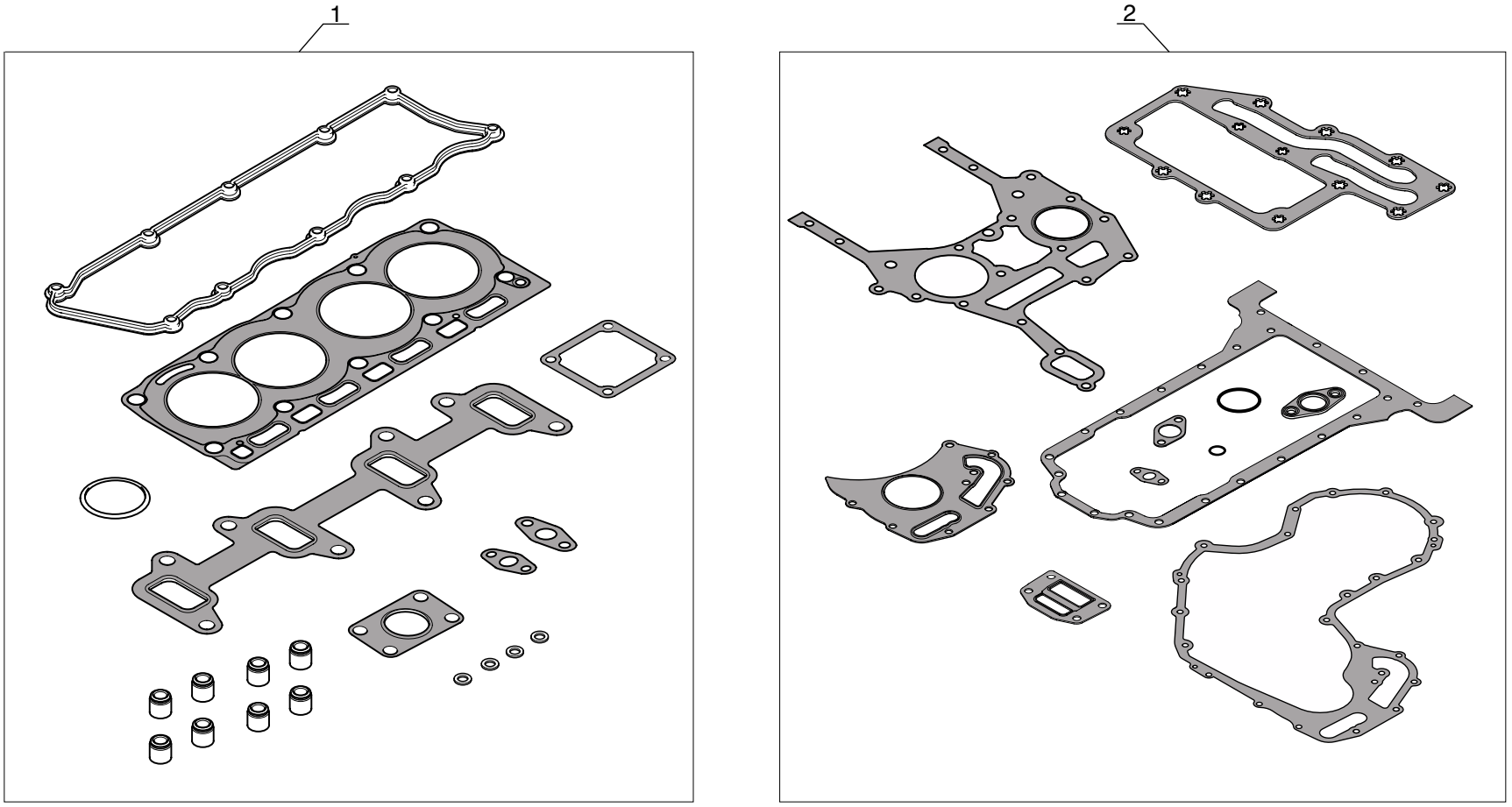

P.A.O. illus

04 / 07 / 06

Catalogue : 242482MOD

1

POCHETTE DE JOINTS (Sans amiante)
DICHTUNGSATZ (Ohne asbest)
JUEGO DE JUNTAS (Sin amiento)
SEAL KIT (Without asbestos)
KIT GUARNIZIONE (Senza amianto)

Qté-Menge-Cant-Qty-Q.ta | AP 1521 | M

1- 242482MOD		11-		
2-		12-		
3-		13-		
4-		14-		
5-		15-		
6-		16-		
7-		17-		
8-		18-		
9-		19-		
10-		20-		

Rep Hinw Fig Item Rif	Numéro Teil-Nr Numero Part-Nr Part-Nr	Désignation Bezeichnung Descripcion Description Descrizione	1	2	3	4	5	6	7	8	9	10	11	12	13	14	15	16	17	18	19	20
1	702584	Pochette de joints (Révision partie haute) Dichtungsatz (Zylinderkopf Montage) Juego de juntas (Juego de servicio de culata) Seal kit (To service kit) Kit guarnizióne (Superiore) -	1																			
2	706650	Pochette de joints (Révision partie basse) Dichtungsatz (Zylinderblock Montage) Juego de juntas (Juego de servicio del bloque) Seal kit (Bottom service kit) Kit guarnizióne (Inferiore) -	1																			

20/07/2006

BOITE DE VITESSES - GETRIEBEKASTEN

CAJA DE VELOCIDADES - GEAR BOX

CAMBIO

TYPE - TYPEN TIPO - TYPE TIPO	16025

REFERENCE - NUMMER NUMERO - NUMBER RIFERIMENTO	226 228

BP 224

POUR BOITE DE VITESSES
FUR GETREIBEKASTEN
PARA CAJA DEVELOCIDADES
FOR GEAR BOX
PER CAMBIO

[ ] Type : **16025**
[ ] Réf : **226 228**

BOITE DE VITESSES ET CONVERTISSEUR
GETRIEBEKASTEN UND UMFORMER
CAJA DE VELOCIDADES Y CONVERTIDOR
GEAR BOX AND CONVERTER
CAMBIO E CONVERTITORE

1- MLT 630 Turbo
4- MLT 634 120 LSU
7- MLT 731 Turbo LSU
8- MT 732

○ SEULEMENT POUR - NUR FUR
SOLAMENTE PARA - ONLY FOR - SOLO PER

[ ] **MLT 630 Turbo**
MLT 731 Turbo LSU
MT 732

● SEULEMENT POUR - NUR FUR
SOLAMENTE PARA - ONLY FOR - SOLO PER

[ ] **MLT 634 120 LSU**

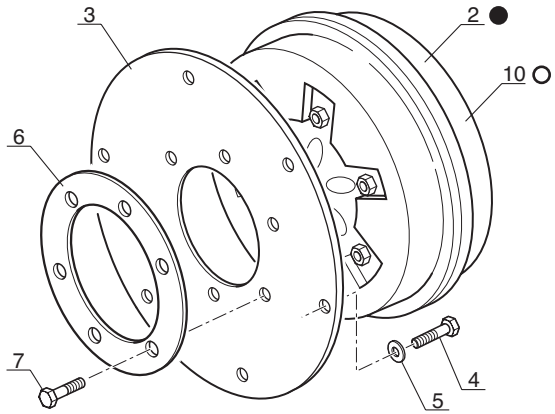

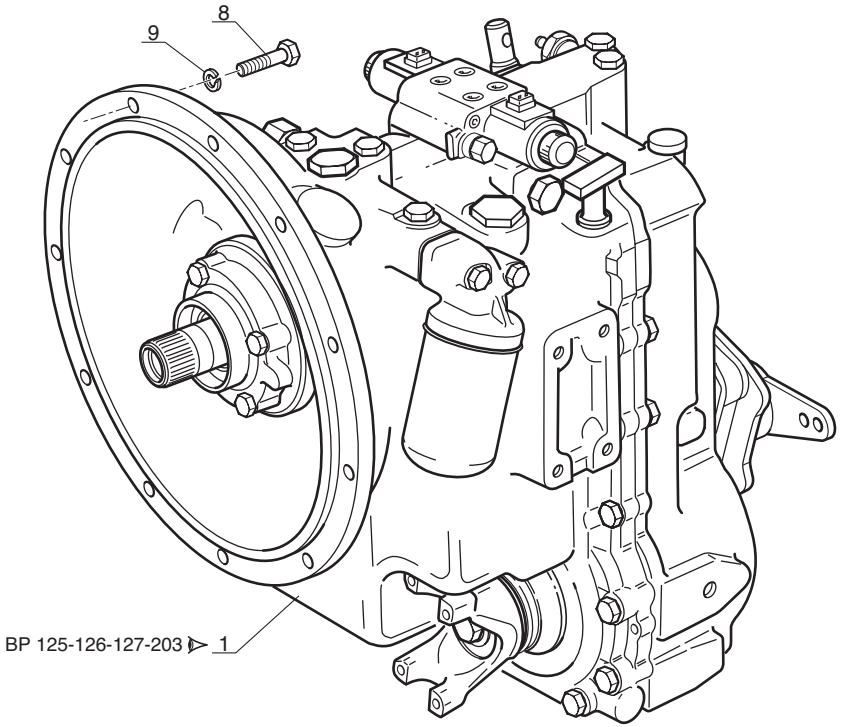

P.A.O.illus

Catalogue : 547845

1

BOITE DE VITESSES ET CONVERTISSEUR
GETRIEBEKASTEN UND UMFORMER
CAJA DE VELOCIDADES Y CONVERTIDOR
GEAR BOX AND CONVERTER
CAMBIO E CONVERTITORE

Qté-Menge-Cant-Qty-Q.ta | BP 224 | M

1-MLT630 T
2-
3-
4-MLT634 120 LSU
5-
6-
7-MLT731 T LSU
8-MT732

Rep Hinw Fig Item Rif	Numéro Teil-Nr Numero Part-Nr Part-Nr	Désignation Bezeichnung Descripcion Description Descrizione	1	2	3	4	5	6	7	8	9	10	11	12	13	14	15	16	17	18	19	20
1	226228	Boîte de vitesse complète - Kompletter getriebekasten Caja de velocidades completo - Complete gear box Cambio complete -	1			1			1	1												
2	209372	Convertisseur - Umformer Convertidor - Converter Convertitore -	1						1	1												
3	209373	Plateau intermédiaire - Zwischenflansch Placa intermediario - Intermediate piece Piatto intermedio -	1			1			1	1												
4	209375	Vis - Schraube Tornillo - Screw Vite -	6			6			6	6												
5	209573	Rondelle - Unterlegscheibe Arandela - Washer Rondella -	6			6			6	6												
6	209374	Plateau de renfort - Umformer verstarküng platte Placa refuerzo - Converter reinforcement plat Piatto di rinforzo -	1			1			1	1												
7	209376	Vis - Schraube Tornillo - Screw Vite -	6			6			6	6												
8	73192	Vis H,M 3/8 UNC zinguée - Schraube Tornillo - Screw Vite -	12			12			12	12												
9	73193	Rondelle W 3/ 8 ZN - Unterlegscheibe Arandela - Washer Rondella -	12			12			12	12												
10	245528	Convertisseur - Umformer Convertidor - Converter Convertitore -				1																

7/07/2006

BP 125

POUR BOITE DE VITESSES
FUR GETREIBEKASTEN
PARA CAJA DEVELOCIDADES
FOR GEAR BOX
PER CAMBIO

Type : **16025**
Réf : **226 228**

BOITE DE VITESSES ET CONVERTISSEUR
GETRIEBEKASTEN UND UMFORMER
CAJA DE VELOCIDADES Y CONVERTIDOR
GEAR BOX AND CONVERTER
CAMBIO E CONVERTITORE

1- MLT 630 Turbo
4- MLT 634 120 LSU
7- MLT 731 Turbo LSU
8- MT 732

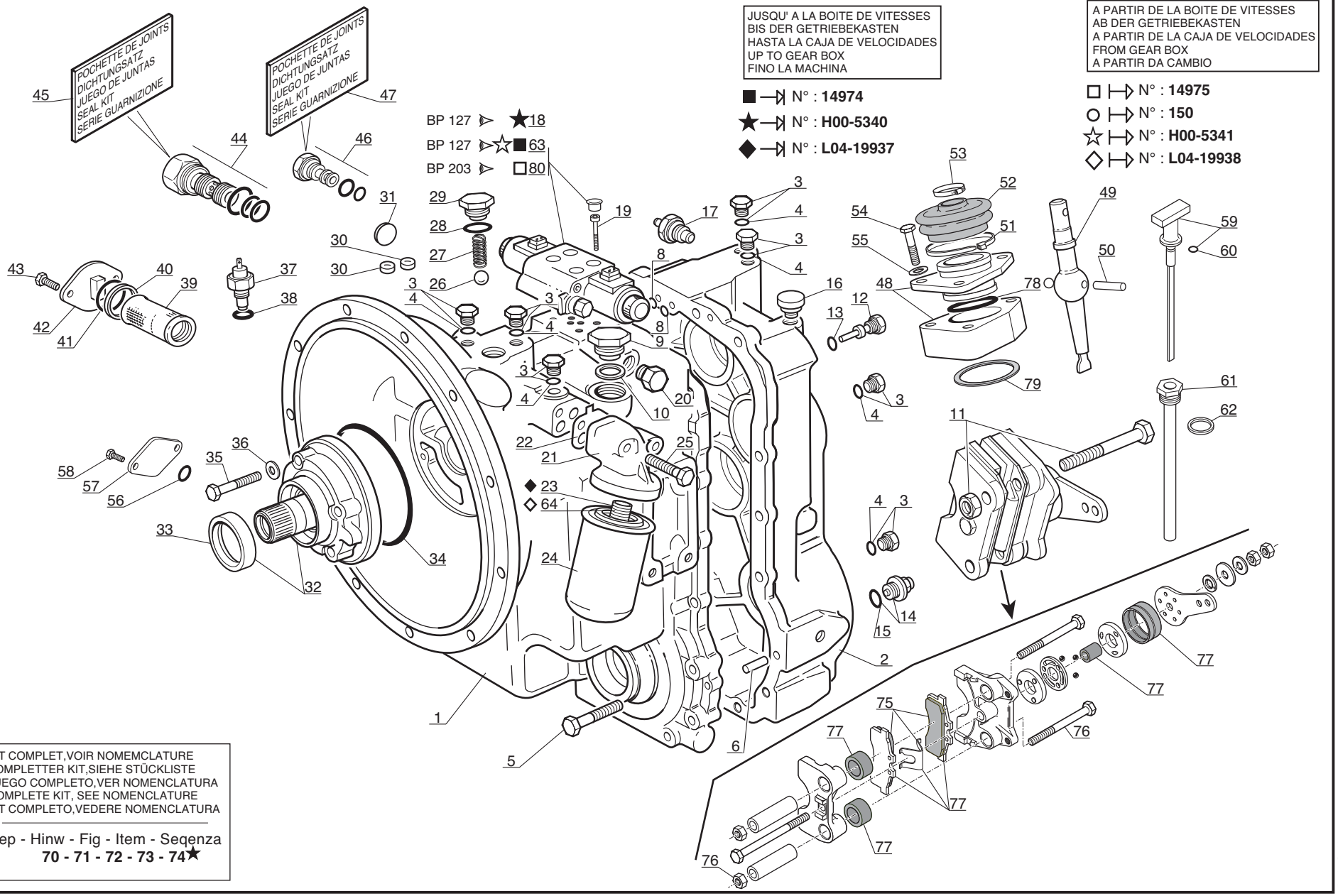

KIT COMPLET,VOIR NOMEMCLATURE
KOMPLETTER KIT,SIEHE STÜCKLISTE
JUEGO COMPLETO,VER NOMENCLATURA
COMPLETE KIT, SEE NOMENCLATURE
KIT COMPLETO,VEDERE NOMENCLATURA

Rep - Hinw - Fig - Item - Seqenza
70 - 71 - 72 - 73 - 74★

P.A.O.illus

Catalogue : 226228MOD

1

BOITE DE VITESSES (Détails)
GETRIEBEKASTEN (Einzelteile)
CAJA DE VELOCIDADES (Detalles)
GEAR BOX (Details)
CAMBIO (Dettaglio)

Qté-Menge-Cant-Qty-Q.ta | BP 125 | M

1- 226228MOD
2-
3-
4-
5-
6-
7-
8-
9-
10-
11-
12-
13-
14-
15-
16-
17-
18-
19-
20-

Rep Hinw Fig Item Rif	Numéro Teil-Nr Numero Part-Nr Part-Nr	Désignation Bezeichnung Descripcion Description Descrizione	1	2	3	4	5	6	7	8	9	10	11	12	13	14	15	16	17	18	19	20
1	563761	Carter transmission - Transmission gehaüse Carter transmisión - Transmision housing Carter trasmissione -	1																			
2	561758	Carter arrière transmission - Transmission hinten kasten Carter trasero transmisión - Transmision rear case Carter posteriore trasmissione-	1																			
3	550705	Bouchon - Stopfen Tapón - Plug Tappo -	11																			
4	109657	Joint torique - "0" ring Junta tórica - "0" ring Anello OR -	11																			
5	561759	Vis - Schraube Tornillo - Screw Vite -	4																			
6	109703	Goujon - Stiftschraube Espárrago - Stud-bolt Prigioniero -	2																			
7	109727	Vis - Schraube Tornillo - Screw Vite -	13																			
8	561833	Joint torique - "0" ring Junta tórica - "0" ring Anello OR -	2																			
9	550614	Bouchon - Stopfen Tapón - Plug Tappo -	1																			
10	550613	Joint d'étanchéité - Dichtungsring Junta de estanqueidad - Seal Guarnizióne -	1																			
11	563762	Ensemble frein - Bremsanlage Conjunto freno - Brake assy Insieme freno -	1																			

8/11/2005

Catalogue : 226228MOD

BOITE DE VITESSES (Détails)
GETRIEBEKASTEN (Einzelteile)
CAJA DE VELOCIDADES (Detalles)
GEAR BOX (Details)
CAMBIO (Dettaglio)

Qté-Menge-Cant-Qty-Q.ta | BP 125 | M

1- 226228MOD
2-
3-
4-
5-
6-
7-
8-
9-
10-
11-
12-
13-
14-
15-
16-
17-
18-
19-
20-

Rep Hinw Fig Item Rif	Numéro Teil-Nr Numero Part-Nr Part-Nr	Désignation Bezeichnung Descripcion Description Descrizione	1	2	3	4	5	6	7	8	9	10	11	12	13	14	15	16	17	18	19	20
12	562823	Bouchon - Stopfen Tapón - Plug Tappo -	1																			
13	109657	Joint torique - "0" ring Junta tórica - "0" ring Anello OR -	1																			
14	473366	Bouchon de vidange - Ablaßschraube Tapón de vaciado - Drain plug Tappo di scarico -	1																			
15	473915	Joint torique - "0" ring Junta tórica - "0" ring Anello OR -	1																			
16	109705	Reniflard - Entluftung Respiradero - Air breather Sfiato -	1																			
17	705009	Mano-contact pression huile transmission Ol transmission druckschalter Mano contacto presión de aceite transmisión Transmision oil pressure switch Interruttore pressione olio transmissione	1																			
18	563914	Valve de contrôle électrique - Elektrische kontrollventil Válvula de control electrica - Electrical control valve Valvola di controllo elettrico-	1																			
19	561829	Vis - Schraube Tornillo - Screw Vite -	4																			
20	563766	Bouchon - Stopfen Tapón - Plug Tappo -	1																			
21	109572	Carter filtre - Filter gehaüse Carter filtro - Filter housing Carter filtro -	1																			
22	109646	Joint plat - Dichtung Junta plana - Gasket Guarnizióne -	1																			

+

Catalogue : 226228MOD

3

BOITE DE VITESSES (Détails)
GETRIEBEKASTEN (Einzelteile)
CAJA DE VELOCIDADES (Detalles)
GEAR BOX (Details)
CAMBIO (Dettaglio)

Qté-Menge-Cant-Qty-Q.ta | BP 125 | M

1- 226228MOD
2-
3-
4-
5-
6-
7-
8-
9-
10-
11-
12-
13-
14-
15-
16-
17-
18-
19-
20-

Rep Hinw Fig Item Rif	Numéro Teil-Nr Numero Part-Nr Part-Nr	Désignation Bezeichnung Descripcion Description Descrizione	1	2	3	4	5	6	7	8	9	10	11	12	13	14	15	16	17	18	19	20
23	109658	Raccord - Verschraubung Racor - Connection Raccordo -	1																			
24	561749	Filtre à huile transmission - Ol filter getriebe Filtro aceite transmisión - Oil filter transmission Filtro olio trasmissione -	1																			
25	109728	Vis - Schraube Tornillo - Screw Vite -	2																			
26	561836	Bille - Kugel Bola - Ball Sfera -	1																			
27	561765	Ressort - Feder Muelle - Spring Molla -	1																			
28	561827	Joint torique - "0" ring Junta tórica - "0" ring Anello OR -	1																			
29	561828	Bouchon - Stopfen Tapón - Plug Tappo -	1																			
30	561822	Bouchon - Stopfen Tapón - Plug Tappo -	2																			
31	561834	Bouchon d'expansion - Stopfen Tapón - Plug Tappo -	1																			
32	562824	Pompe complète - Kompletter Pumpe Bomba completa - Complete Pump Pompa completa -	1																			
33	109690	Joint d'étanchéité - Dichtungsring Junta de estanqueidad - Seal Guarnizióne -	1																			

+

8/11/2005

Catalogue : 226228MOD

BOITE DE VITESSES (Détails)
GETRIEBEKASTEN (Einzelteile)
CAJA DE VELOCIDADES (Detalles)
GEAR BOX (Details)
CAMBIO (Dettaglio)

Qté-Menge-Cant-Qty-Q.ta | BP 125 | M

1- 226228MOD
2-
3-
4-
5-
6-
7-
8-
9-
10-
11-
12-
13-
14-
15-
16-
17-
18-
19-
20-

Rep Hinw Fig Item Rif	Numéro Teil-Nr Numero Part-Nr Part-Nr	Désignation Bezeichnung Descripcion Description Descrizione	1	2	3	4	5	6	7	8	9	10	11	12	13	14	15	16	17	18	19	20
34	109676	Joint torique - "0" ring Junta tórica - "0" ring Anello OR -	1																			
35	561760	Vis - Schraube Tornillo - Screw Vite -	4																			
36	109659	Rondelle - Unterlegscheibe Arandela - Washer Rondella -	4																			
37	702388	Sonde de température huile - Ol temperatür transmitter Sonda de temperatura de aceite - Oil temperature sensor Sonda temperatura olio -	1																			
38	109657	Joint torique - "0" ring Junta tórica - "0" ring Anello OR -	1																			
39	109565	Crépine d'aspiration - Ansaugen seihe Alcachofa de aspiración - Suction strainer Pigna d'aspirazione -	1																			
40	550626	Rondelle - Unterlegscheibe Arandela - Washer Rondella -	1																			
41	550627	Joint torique - "0" ring Junta tórica - "0" ring Anello OR -	1																			
42	473368	Couvercle - Deckel Tapadera - Cover Coperchio -	1																			
43	109732	Vis - Schraube Tornillo - Screw Vite -	2																			
44	561830	Valve (Régulateur de pression) - Ventil (Druckregulierung) Válvula (Ajuste presión) - Valve (Pressure regulation) Valvola (Regulatore) -	1																			

+

Catalogue : 226228MOD

BOITE DE VITESSES (Détails)
GETRIEBEKASTEN (Einzelteile)
CAJA DE VELOCIDADES (Detalles)
GEAR BOX (Details)
CAMBIO (Dettaglio)

Qté-Menge-Cant-Qty-Q.ta | BP 125 | M

1- 226228MOD
2-
3-
4-
5-
6-
7-
8-
9-
10-
11-
12-
13-
14-
15-
16-
17-
18-
19-
20-

Rep Hinw Fig Item Rif	Numéro Teil-Nr Numero Part-Nr Part-Nr	Désignation Bezeichnung Descripcion Description Descrizione	1	2	3	4	5	6	7	8	9	10	11	12	13	14	15	16	17	18	19	20
45	561946	Pochette de joints - Dichtungsatz Juego de juntas - Seal kit Serie guarnizióne -	1																			
46	561823	Clapet de surpression - Druck ventil Válvula de superpresión - Over pressure valve Valvola di sovrapressione -	1																			
47	561945	Pochette de joints - Dichtungsatz Juego de juntas - Seal kit Serie guarnizióne -	1																			
48	562040	Siège supérieur - Ober Sitz Asiento superior - Upper seat Sedille superiore -	1																			
49	561816	Pied de levier de vitesses - Schalthebel fuss Pie de palanca de velocidades - Gear lever foot Braccio leva del cambio -	1																			
50	109681	Goupille - Stift Pasador - Pin Spina -	1																			
51	561820	Collier - Spannschelle Abrazadera - Clamp Fascetta -	1																			
52	109612	Cache poussière - Staubschützer Guardapolvo - Dust cover Coperchio raschiapolvere -	1																			
53	561821	Collier - Spannschelle Abrazadera - Clamp Fascetta -	1																			
54	561760	Vis - Schraube Tornillo - Screw Vite -	3																			
55	561761	Rondelle - Unterlegscheibe Arandela - Washer Rondella -	3																			

+

8/11/2005

Catalogue : 226228MOD

BOITE DE VITESSES (Détails)
GETRIEBEKASTEN (Einzelteile)
CAJA DE VELOCIDADES (Detalles)
GEAR BOX (Details)
CAMBIO (Dettaglio)

Qté-Menge-Cant-Qty-Q.ta | BP 125 | M

1- 226228MOD
2-
3-
4-
5-
6-
7-
8-
9-
10-
11-
12-
13-
14-
15-
16-
17-
18-
19-
20-

Rep Hinw Fig Item Rif	Numéro Teil-Nr Numero Part-Nr Part-Nr	Désignation Bezeichnung Descripcion Description Descrizione	1	2	3	4	5	6	7	8	9	10	11	12	13	14	15	16	17	18	19	20
56	550677	Joint torique - "0" ring Junta tórica - "0" ring Anello OR -	1																			
57	550676	Plaque - Platte Placa - Plate Piastra -	1																			
58	550678	Vis - Schraube Tornillo - Screw Vite -	2																			
59	563768	Jauge d'huile - Olmeßstab Galga de aceite - Oil level Livello di olio -	1																			
60	134677	Joint torique - "0" ring Junta tórica - "0" ring Anello OR -	1																			
61	563767	Raccord - Verschraubung Racor - Connection Raccordo -	1																			
62	563895	Joint torique - "0" ring Junta tórica - "0" ring Anello OR -	1																			
63	600792	Valve de contrôle électrique - Elektrische kontrollventil Válvula de control electrico - Electrical control valve Valvola di controllo elettrico-	1																			
64	705954	Raccord - Verschraubung Racor - Connection Raccordo -	1																			
70	561931	Kit pompe - Kit pumpe Kit bomba - Pump kit Kit pompa -	X																			
71	561934	Kit petites pièces - Einzelteile satz Juego pequeñas piezas - Small parts kit Kit piccoli pezzi -	X																			

Catalogue : 226228MOD

BOITE DE VITESSES (Détails)
GETRIEBEKASTEN (Einzelteile)
CAJA DE VELOCIDADES (Detalles)
GEAR BOX (Details)
CAMBIO (Dettaglio)

Qté-Menge-Cant-Qty-Q.ta | BP 125 | M

1- 226228MOD
2-
3-
4-
5-
6-
7-
8-
9-
10-
11-
12-
13-
14-
15-
16-
17-
18-
19-
20-

Rep Hinw Fig Item Rif	Numéro Teil-Nr Numero Part-Nr Part-Nr	Désignation Bezeichnung Descripcion Description Descrizione	1	2	3	4	5	6	7	8	9	10	11	12	13	14	15	16	17	18	19	20
72	562002	Pochette de joints - Dichtungsatz Juego de juntas - Seal kit Serie guarnizióne -	X																			
73	562003	Pochette de joints - Dichtungsatz Juego de juntas - Seal kit Serie guarnizióne -	X																			
74	561942	Nécessaire de réparation complet Kompletter reparatursatz Necesario de reparación completo Complete repair kit Kit reparazione completo -	X																			
75	564763	Kit (Garnitures + Ressort) - Kit (Bremsbelag + Feder) Juego (Guarnición de Freno + Muelle) Kit (Brake lining + Spring) Kit (Guarnizione + Molla) -	1																			
76	564764	Kit (Vis + Ecrou) - Kit (Schraube + Mutter) kit (Tornillo + Tuerca) - Kit (Screw + Nut) Kit (Vite + Dado) -	2																			
77	564765	Kit de frein - Bremsbelag kit Juego de Freno - Kit brake lining Kit freno -	1																			
78	600365	Joint plat - Dichtung Junta plana - Gasket Guarnizióne -	1																			
79	600366	Joint torique - "0" ring Junta tórica - "0" ring Anello OR -	1																			
80	702639	Valve de contrôle électrique - Elektrische kontrollventil Válvula de control electrico - Electrical control valve Valvola di controllo elettrico-	1																			

* Composition des Kits
Kitzusammensetzung
Composición de los conjuntos
Kits composition

8/11/2005

Catalogue : 226228MOD

BOITE DE VITESSES (Détails)
GETRIEBEKASTEN (Einzelteile)
CAJA DE VELOCIDADES (Detalles)
GEAR BOX (Details)
CAMBIO (Dettaglio)

Qté-Menge-Cant-Qty-Q.ta | BP 125 | M

1- 226228MOD
2-
3-
4-
5-
6-
7-
8-
9-
10-
11-
12-
13-
14-
15-
16-
17-
18-
19-
20-

Rep Hinw Fig Item Rif	Numéro Teil-Nr Numero Part-Nr Part-Nr	Désignation Bezeichnung Descripcion Description Descrizione
		- 561931 = Rep,Hinw,Fig,Item 32,34,36 - 561934 = Rep,Hinw,Fig,Item 3,27,50,51,52,53 (BP125) + 62,63,64 (BP126) - 562002 = Rep,Hinw,Fig,Item 4,28,56,15,8 (BP125) + 8,10,49,65 (BP126) - 562003 = Rep,Hinw,Fig,Item 33,34 (BP125) + 6,7,47 (BP126) - 561942 = Kit Rep, Kit Hinw, Kit Fig, Kit Item, 71,72,73 (BP 125) + Rep, Hinw, Fig, Item, 22 (BP125) Kit Rep, Kit Hinw, Kit Fig, Kit Item, 90,93,96,97,98 (BP126)

BP 126

POUR BOITE DE VITESSES
FUR GETREIBEKASTEN
PARA CAJA DEVELOCIDADES
FOR GEAR BOX
PER CAMBIO

Type : **16025**
Réf : **226 228**

BOITE DE VITESSES ET CONVERTISSEUR
GETRIEBEKASTEN UND UMFORMER
CAJA DE VELOCIDADES Y CONVERTIDOR
GEAR BOX AND CONVERTER
CAMBIO E CONVERTITORE

1- MLT 630 Turbo
4- MLT 634 120 LSU
7- MLT 731 Turbo LSU
8- MT 732

KIT COMPLET,VOIR NOMEMCLATURE
KOMPLETTER KIT,SIEHE STÜCKLISTE
JUEGO COMPLETO,VER NOMENCLATURA
COMPLETE KIT, SEE NOMENCLATURE
KIT COMPLETO,VEDERE NOMENCLATURA

Rep - Hinw - Fig - Item - Seqenza
●**90 - 91 - 92 - 93 - 94 - 95 - 96**
97 - 98 - ●**99 -** ○**103 -** ○**104**

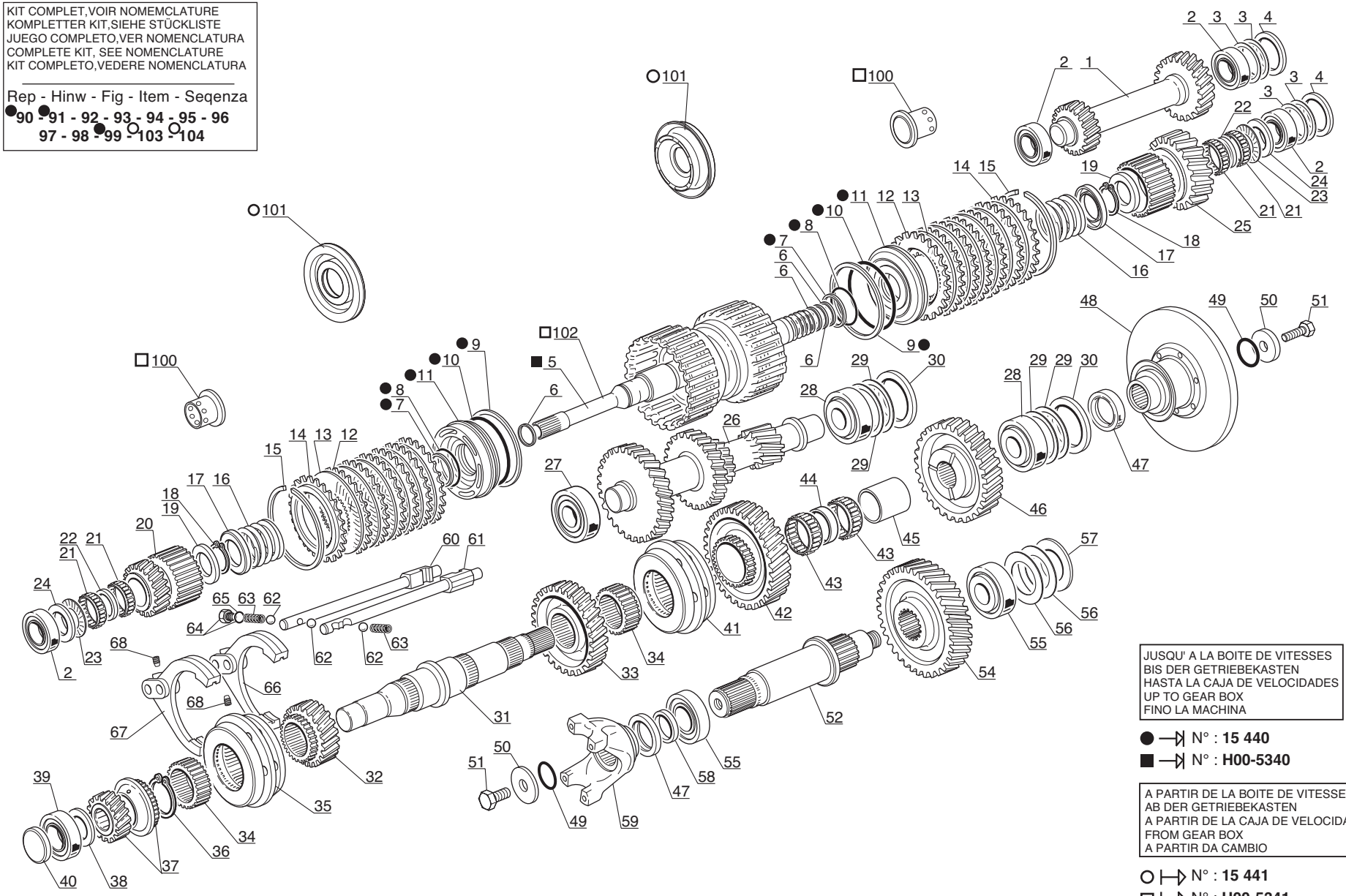

P.A.O.illus

Catalogue : 226228MOD

1

BOITE DE VITESSES (Détails mécanismes - Pignonnerie)
GETRIEBEKASTEN (Mechanismus einzelteile - Zahnrad)
CAJA DE VELOCIDADES (Detalles mecanismo - Piñón)
GEAR BOX (Mechanism détails - Gear)
CAMBIO (Particolari meccanici - Pignone)

Qté-Menge-Cant-Qty-Q.ta | BP 126 | M

1- 226228MOD
2-
3-
4-
5-
6-
7-
8-
9-
10-
11-
12-
13-
14-
15-
16-
17-
18-
19-
20-

Rep Hinw Fig Item Rif	Numéro Teil-Nr Numero Part-Nr Part-Nr	Désignation Bezeichnung Descripcion Description Descrizione	1	2	3	4	5	6	7	8	9	10	11	12	13	14	15	16	17	18	19	20
1	562821	Pignon d'inverseur (24/27 dents) Umstellzähnrad Piñón de inversor - Reverse idler gear Ingranaggio -	1																			
2	109701	Roulement - Läger Rodamiento - Bearing Cuscinetto -	4																			
3	109615	Cale d'épaisseur 0,051 mm - Ausgleichscheibe Cala de espesor - Shim Spessore -	X																			
3	109616	Cale d'épaisseur 0,076 mm - Ausgleichscheibe Cala de espesor - Shim Spessore -	X																			
3	109617	Cale d'épaisseur 0,127 mm - Ausgleichscheibe Cala de espesor - Shim Spessore -	X																			
3	109618	Cale d'épaisseur 0,178 mm - Ausgleichscheibe Cala de espesor - Shim Spessore -	X																			
3	109619	Cale d'épaisseur 0,381 mm - Ausgleichscheibe Cala de espesor - Shim Spessore -	X																			
3	109620	Cale d'épaisseur 0,508 mm - Ausgleichscheibe Cala de espesor - Shim Spessore -	X																			
4	109597	Entretoise - Querstrebe Separador - Spacer Distanziale -	2																			
5	561792	Arbre d'entrée - Antriebswelle Arbol de entrada - Input shaft Albero di entrato -	1																			
6	109624	Joint d'étanchéité - Dichtungsring Junta de estanqueidad - Seal Guarnizióne -	4																			

27/05/2005

Catalogue : 226228MOD

2

BOITE DE VITESSES (Détails mécanismes - Pignonnerie)
GETRIEBEKASTEN (Mechanismus einzelteile - Zahnrad)
CAJA DE VELOCIDADES (Detalles mecanismo - Piñón)
GEAR BOX (Mechanism détails - Gear)
CAMBIO (Particolari meccanici - Pignone)

Qté-Menge-Cant-Qty-Q.ta | BP 126 | M

1- 226228MOD
2-
3-
4-
5-
6-
7-
8-
9-
10-
11-
12-
13-
14-
15-
16-
17-
18-
19-
20-

Rep Hinw Fig Item Rif	Numéro Teil-Nr Numero Part-Nr Part-Nr	Désignation Bezeichnung Descripcion Description Descrizione	1	2	3	4	5	6	7	8	9	10	11	12	13	14	15	16	17	18	19	20
7	561805	Joint d'étanchéité (intérieur)- Dichtungsring (innen) Junta de estanqueidad (interior) Seal (inner) Guarnizióne (interiore) -	2																			
8	561806	Joint torique - "0" ring Junta tórica - "0" ring Anello OR -	2																			
9	561803	Joint d'étanchéité (extérieur)- Dichtungsring (ausser) Junta de estanqueidad (exterior) Seal (outer) Guarnizióne (exteriore) -	2																			
10	561804	Joint torique - "0" ring Junta tórica - "0" ring Anello OR -	2																			
11	561802	Piston - Kolben Pistón - Piston Pistone -	2																			
12	561797	Disque d'embrayage - Kupplung disk Disco de embrague - Clutch disc Disco d'innesto -	12																			
13	561798	Disque de friction - Reibung disk Disco de fricción - Friction disc Disco frizione -	12																			
14	561796	Plateau - Platte Placa - Plate Piatto -	2																			
15	561795	Circlips - Sicherungsring Aro retén - Circlip Anello elastico -	2																			
16	561801	Ressort - Feder Muelle - Spring Molla -	2																			
17	561800	Bague - Büchse Anillo - Bushing Anello -	2																			

Catalogue : 226228MOD

BOITE DE VITESSES (Détails mécanismes - Pignonnerie)
GETRIEBEKASTEN (Mechanismus einzelteile - Zahnrad)
CAJA DE VELOCIDADES (Detalles mecanismo - Piñón)
GEAR BOX (Mechanism détails - Gear)
CAMBIO (Particolari meccanici - Pignone)

Qté-Menge-Cant-Qty-Q.ta | BP 126 | M

1- 226228MOD
2-
3-
4-
5-
6-
7-
8-
9-
10-
11-
12-
13-
14-
15-
16-
17-
18-
19-
20-

Rep Hinw Fig Item Rif	Numéro Teil-Nr Numero Part-Nr Part-Nr	Désignation Bezeichnung Descripcion Description Descrizione	1	2	3	4	5	6	7	8	9	10	11	12	13	14	15	16	17	18	19	20
18	561799	Circlips - Sicherungsring Aro retén - Circlip Anello elastico -	2																			
19	561789	Rondelle de poussée - Druck unterlegscheibe Arandela de presión - Thrustwasher Rondella -	2																			
20	562822	Pignon primaire marche avant (24 dents) Vorwärtsgang primär Zähnrad Piñón primario marcha adelante- Forward primary gear Pignone primario marcia avanti-	1																			
21	109651	Roulement à aiguilles - Rollenlager Rodamiento de agujas - Roller bearing Cuscinetto -	4																			
22	561809	Entretoise - Querstrebe Separador - Spacer Distanziale -	2																			
23	561762	Roulement - Läger Rodamiento - Bearing Cuscinetto -	2																			
24	561764	Rondelle de butée - Anschlagunterlegscheibe Arandela de tope - Stop washer Rondella reggisp -	2																			
25	561794	Pignon primaire marche arrière (27 dents) Rüchwärtsgang primär Zähnrad Piñón primario marcha atrás - Backward primary gear Pignone primario retro-marcia -	1																			
26	562820	Arbre de renvoi - Vorgelegewelle Arbo de reenvio - Countershaft Albero di rinvio -	1																			
27	109622	Roulement - Läger Rodamiento - Bearing Cuscinetto -	1																			
28	561786	Roulement - Läger Rodamiento - Bearing Cuscinetto -	2																			

27/05/2005

Catalogue : 226228MOD

BOITE DE VITESSES (Détails mécanismes - Pignonnerie)
GETRIEBEKASTEN (Mechanismus einzelteile - Zahnrad)
CAJA DE VELOCIDADES (Detalles mecanismo - Piñón)
GEAR BOX (Mechanism détails - Gear)
CAMBIO (Particolari meccanici - Pignone)

Qté-Menge-Cant-Qty-Q.ta | BP 126 | M

1- 226228MOD
2-
3-
4-
5-
6-
7-
8-
9-
10-
11-
12-
13-
14-
15-
16-
17-
18-
19-
20-

Rep Hinw Fig Item Rif	Numéro Teil-Nr Numero Part-Nr Part-Nr	Désignation Bezeichnung Descripcion Description Descrizione	1	2	3	4	5	6	7	8	9	10	11	12	13	14	15	16	17	18	19	20
29	109599	Cale d'épaisseur 0,051 mm - Ausgleichscheibe Cala de espesor - Shim Spessore -	X																			
29	109600	Cale d'épaisseur 0,076 mm - Ausgleichscheibe Cala de espesor - Shim Spessore -	X																			
29	109601	Cale d'épaisseur 0,178 mm - Ausgleichscheibe Cala de espesor - Shim Spessore -	X																			
29	109602	Cale d'épaisseur 0,559 mm - Ausgleichscheibe Cala de espesor - Shim Spessore -	X																			
30	109598	Entretoise - Querstrebe Separador - Spacer Distanziale -	2																			
31	561785	Arbre de sortie - Ausgangs welle Arbol de salida - Out put shaft Albero di uscita -	1																			
32	562818	Pignon 3ème vitesse (28 dents) - Zähnrad 3ten gang Piñón 3ra velocidad - 3rd gear Ingranaggio 3° marcia -	1																			
33	562819	Pignon 2ème vitesse (37 dents) - Zähnrad 2te gang Piñón 2da velocidad - 2nd gear Ingranaggio 2° marcia -	1																			
34	109586	Manchon cannelé - Kupplungsmuffe Manguito acanalado - Coupling sleeve Manicotto -	2																			
35	109665	Ensemble synchro - Kompletter Drehmelder Conjunto sincrón - Synchro assy Insieme sincronizzazione -	1																			
36	109664	Circlips - Sicherungsring Aro retén - Circlip Anello elastico -	1																			

Catalogue : 226228MOD

5

BOITE DE VITESSES (Détails mécanismes - Pignonnerie)
GETRIEBEKASTEN (Mechanismus einzelteile - Zahnrad)
CAJA DE VELOCIDADES (Detalles mecanismo - Piñón)
GEAR BOX (Mechanism détails - Gear)
CAMBIO (Particolari meccanici - Pignone)

Qté-Menge-Cant-Qty-Q.ta | BP 126 | M

1- 226228MOD
2-
3-
4-
5-
6-
7-
8-
9-
10-
11-
12-
13-
14-
15-
16-
17-
18-
19-
20-

Rep Hinw Fig Item Rif	Numéro Teil-Nr Numero Part-Nr Part-Nr	Désignation Bezeichnung Descripcion Description Descrizione	1	2	3	4	5	6	7	8	9	10	11	12	13	14	15	16	17	18	19	20
37	562817	Pignon 4ème vitesse (19 dents)- Zähnrad 4ten gang Piñón 4ta velocidad - 4th gear Ingranaggio 4° marcia -	1																			
38	561784	Rondelle - Unterlegscheibe Arandela - Washer Rondella -	1																			
39	561788	Roulement - Läger Rodamiento - Bearing Cuscinetto -	1																			
40	550632	Bouchon - Stopfen Tapón - Plug Tappo -	1																			
41	109665	Ensemble synchro - Kompletter Drehmelder Conjunto sincrón - Synchro assy Insieme sincronizzazione -	1																			
42	109568	Pignon 1ère vitesse (43 dents)- Zähnrad 1ten gang Piñón 1ra velocidad - Out put shaft 1st gear Ingranaggio 1° marcia -	1																			
43	109621	Roulement - Läger Rodamiento - Bearing Cuscinetto -	2																			
44	109653	Entretoise - Querstrebe Separador - Spacer Distanziale -	1																			
45	109652	Manchon - Muffe Manguito - Coupling Manicotto -	1																			
46	561777	Pignon d'entrainement arbre de sortie (37 dents) Auslaufwelle antrieb zahnrad Piñon de arrastre arból de salida Out put shaft drive gear Ingranaggio alimentazione del albero di uscita	1																			
47	109656	Joint d'étanchéité - Dichtungsring Junta de estanqueidad - Seal Guarnizióne -	2																			

+

27/05/2005

Catalogue : 226228MOD

BOITE DE VITESSES (Détails mécanismes - Pignonnerie)
GETRIEBEKASTEN (Mechanismus einzelteile - Zahnrad)
CAJA DE VELOCIDADES (Detalles mecanismo - Piñón)
GEAR BOX (Mechanism détails - Gear)
CAMBIO (Particolari meccanici - Pignone)

Qté-Menge-Cant-Qty-Q.ta | BP 126 | M

1- 226228MOD
2-
3-
4-
5-
6-
7-
8-
9-
10-
11-
12-
13-
14-
15-
16-
17-
18-
19-
20-

Rep Hinw Fig Item Rif	Numéro Teil-Nr Numero Part-Nr Part-Nr	Désignation Bezeichnung Descripcion Description Descrizione	1	2	3	4	5	6	7	8	9	10	11	12	13	14	15	16	17	18	19	20
48	563765	Flasque d'accouplement - Verbindung flansch Placa de acoplamiento - Coupling flange Flangia di accoppiamento -	1																			
49	550636	Joint torique - "0" ring Junta tórica - "0" ring Anello OR -	2																			
50	109798	Rondelle - Unterlegscheibe Arandela - Washer Rondella -	2																			
51	561810	Vis - Schraube Tornillo - Screw Vite -	2																			
52	563763	Arbre de sortie - Ausgangs welle Arbol de salida - Out put shaft Albero di uscita -	1																			
54	563764	Pignon (37 dents) - Zähnrad (37 zähne) Piñón (37 dientes) - Gear (37 teeth) Ingranaggio (37 dente) -	1																			
55	561787	Roulement - Läger Rodamiento - Bearing Cuscinetto -	2																			
56	561780	Cale d'épaisseur 0,051 mm - Ausgleichscheibe Cala de espesor - Shim Spessore -	X																			
56	561781	Cale d'épaisseur 0,076 mm - Ausgleichscheibe Cala de espesor - Shim Spessore -	X																			
56	561782	Cale d'épaisseur 0,178 mm - Ausgleichscheibe Cala de espesor - Shim Spessore -	X																			
56	561783	Cale d'épaisseur 0,599 mm - Ausgleichscheibe Cala de espesor - Shim Spessore -	X																			

Catalogue : 226228MOD

7

BOITE DE VITESSES (Détails mécanismes - Pignonnerie)
GETRIEBEKASTEN (Mechanismus einzelteile - Zahnrad)
CAJA DE VELOCIDADES (Detalles mecanismo - Piñón)
GEAR BOX (Mechanism détails - Gear)
CAMBIO (Particolari meccanici - Pignone)

Qté-Menge-Cant-Qty-Q.ta | BP 126 | M

1- 226228MOD
2-
3-
4-
5-
6-
7-
8-
9-
10-
11-
12-
13-
14-
15-
16-
17-
18-
19-
20-

Rep Hinw Fig Item Rif	Numéro Teil-Nr Numero Part-Nr Part-Nr	Désignation Bezeichnung Descripcion Description Descrizione	1	2	3	4	5	6	7	8	9	10	11	12	13	14	15	16	17	18	19	20
57	561779	Entretoise - Querstrebe Separador - Spacer Distanziale -	1																			
58	561808	Entretoise - Querstrebe Separador - Spacer Distanziale -	1																			
59	561807	Chape d'accouplement - Gabelkupplung Horquilla de acoplamiento - End yoke Forcella -	1																			
60	561814	Coulisseau de 1ère et 2ème - Führung 1ten und 2ten Riel cambio velocidades 1ra y 2ra 1st and 2nd shift rod Guida 1 e 2 -	1																			
61	561815	Coulisseau de 3ème et 4ème - Führung 3ten und 4ten Riel cambio velocidades 3ra y 4ra 3rd and 4th shift rod Guida 3 e 4 -	1																			
62	109709	Bille - Kugel Bola - Ball Sfera -	3																			
63	473920	Ressort - Feder Muelle - Spring Molla -	2																			
64	550705	Bouchon - Stopfen Tapón - Plug Tappo -	1																			
65	109657	Joint torique - "0" ring Junta tórica - "0" ring Anello OR -	1																			
66	561812	Fourchette 1ère et 2ème - Gabel 1ten und 2ten Horquilla 1ra y 2da - 1st and 2nd shift fork Forcella 1 e 2 -	1																			
67	561813	Fourchette 3ème et 4ème - Gabel 3ten und 4ten Horquilla 3ra y 4ra - 3rd and 4th shift fork Forcella 3 e 4 -	1																			

+

27/05/2005

Catalogue : 226228MOD

BOITE DE VITESSES (Détails mécanismes - Pignonnerie)
GETRIEBEKASTEN (Mechanismus einzelteile - Zahnrad)
CAJA DE VELOCIDADES (Detalles mecanismo - Piñón)
GEAR BOX (Mechanism détails - Gear)
CAMBIO (Particolari meccanici - Pignone)

Qté-Menge-Cant-Qty-Q.ta | BP 126 | M

1- 226228MOD
2-
3-
4-
5-
6-
7-
8-
9-
10-
11-
12-
13-
14-
15-
16-
17-
18-
19-
20-

Rep Hinw Fig Item Rif	Numéro Teil-Nr Numero Part-Nr Part-Nr	Désignation Bezeichnung Descripcion Description Descrizione	1	2	3	4	5	6	7	8	9	10	11	12	13	14	15	16	17	18	19	20
68	109737	Vis - Schraube Tornillo - Screw Vite -	2																			
90	561932	Kit embrayage - Kupplungsatz Juego de embrague - Clutch pack kit Kit innesto -	X																			
91	561933	Kit embrayage complet - Kompletter Kupplungsatz Juego de embrague completo - Complete clutch pack kit Kit innesto completo -	X																			
92	561934	Kit petites pièces - Einzelteile satz Juego pequeñas piezas - Small parts kit Kit piccoli pezzi -	X																			
93	561935	Jeu de roulement - Lagersatz Juego cojinete - Bearing kit Kit cuscinetto -	X																			
94	562002	Pochette de joints - Dichtungsatz Juego de juntas - Seal kit Serie guarnizióne -	X																			
95	562003	Pochette de joints - Dichtungsatz Juego de juntas - Seal kit Serie guarnizióne -	X																			
96	562004	Jeu de circlips - Sicherungsring satz Juego de aro retén - Circlip kit Kit anello elastico -	X																			
97	562005	Jeu de rondelles - Unterlagscheibesatz Juego de arandelas - Washer kit Kit rondella -	X																			
98	561940	Jeu de rondelles de poussée - Druckscheibe satz Juego de arandela de presión - Thrust washer kit Kit rondella -	X																			
99	561942	Nécessaire de réparation complet Kompletter reparatursatz Necesario de reparación completo Complete repair kit Kit reparazione completo -	X																			

+

Catalogue : 226228MOD

9

BOITE DE VITESSES (Détails mécanismes - Pignonnerie)
GETRIEBEKASTEN (Mechanismus einzelteile - Zahnrad)
CAJA DE VELOCIDADES (Detalles mecanismo - Piñón)
GEAR BOX (Mechanism détails - Gear)
CAMBIO (Particolari meccanici - Pignone)

Qté-Menge-Cant-Qty-Q.ta | BP 126 | M

1- 226228MOD
2-
3-
4-
5-
6-
7-
8-
9-
10-
11-
12-
13-
14-
15-
16-
17-
18-
19-
20-

Rep Hinw Fig Item Rif	Numéro Teil-Nr Numero Part-Nr Part-Nr	Désignation Bezeichnung Descripcion Description Descrizione	1	2	3	4	5	6	7	8	9	10	11	12	13	14	15	16	17	18	19	20
100	602730	Bague - Büchse Anillo - Bushing Anello -	2																			
101	702819	Kit piston - Kolben kit Kit pistón - Piston kit Kit pistone -	2																			
102	602729	Arbre d'entrée - Antriebswelle Arbol de entrada - Input shaft Albero di entrato -	1																			
103	705892	Kit embrayage - Kupplungsatz Juego de embrague - Clutch pack kit Kit innesto -	X																			
104	703472	Kit embrayage complet - Kompletter Kupplungsatz Juego de embrague completo - Complete clutch pack kit Kit innesto completo -	X																			

* Composition des Kits
Kitzusammensetzung
Composición de los conjuntos
Kits composition

- 561932 = Rep,Hinw,Fig,Item7,8,9,10,11,12,13,14,15,16,17,18

- 561933 = Kit Rep, Kit Hinw, Kit Fig, Kit Item; 90
  + Rep, Hinw, Fig, Item; 5

- 561934 = Rep,Hinw,Fig,Item; 62,63,64 (BP126)
  3,27,50,51,52,53 (BP125)

- 561935 = Rep,Hinw,Fig,Item; 2,21,23,27,28,39,43,45,55
- 562002 = Rep,Hinw,Fig,Item; 8,10,49,65 (BP126)
  + 4,8,15,28,56 (BP125)

- 562003 = Rep,Hinw,Fig,Item; 6,7,47 (BP126)
  + 33,34 (BP125)

- 562004 = Rep,Hinw,Fig,Item; 15,18,36

- 562005 = Rep,Hinw,Fig,Item; 3,29

+

27/05/2005

Catalogue : 226228MOD

BOITE DE VITESSES (Détails mécanismes - Pignonnerie)
GETRIEBEKASTEN (Mechanismus einzelteile - Zahnrad)
CAJA DE VELOCIDADES (Detalles mecanismo - Piñón)
GEAR BOX (Mechanism détails - Gear)
CAMBIO (Particolari meccanici - Pignone)

Qté-Menge-Cant-Qty-Q.ta | BP 126 | M

1- 226228MOD										11-										
2-										12-										
3-										13-										
4-										14-										
5-										15-										
6-										16-										
7-										17-										
8-										18-										
9-										19-										
10-										20-										
1	2	3	4	5	6	7	8	9	10	11	12	13	14	15	16	17	18	19	20	

Rep Hinw Fig Item Rif	Numéro Teil-Nr Numero Part-Nr Part-Nr	Désignation Bezeichnung Descripcion Description Descrizione
		- 561940 = Rep,Hinw,Fig,Item; 19,24,38
		- 561942 = Kit Rep, Kit Hinw, Kit Fig, Kit Item; 90,92,93 94,95,96,97,98 + Rep, Hinw, Fig, Item; 22 (BP125)
		- 703472 = Rep,Hinw,Fig,Item; 102,103
		- 705892 = Rep,Hinw,Fig,Item; 12,13,14,15,16,17,18,100,101

BP 127

VALVE DE CONTROLE ELECTRIQUE
ELEKTRISCHE KONTROLLVENTIL
VALVULA DE CONTROL ELECTRICA
ELECTRICAL CONTROL VALVE
VAVOLA DI CONTROLLO ELLETTRICO

1- MLT 630 Turbo
4- MLT 634 120 LSU
7- MLT 731 Turbo LSU
8- MT 732

● POUR BOITE DE VITESSE / FUR GETREIBEKASTEN / PARA CAJA DEVELOCIDADES / FOR GEAR BOX / PER CAMBIO

JUSQU'A LA BOITE DE VITESSES / BIS DER GETRIEBEKASTEN / HASTA LA CAJA DE VELOCIDADES / UP TO GEAR BOX / FINO CAMBIO

Type	Réf	N°
15922	221 856	1762
15687	205 374	859
15709	206 974	185
15984	222 572	H00-1154
15985	222 573	H00-925
16017	226 227	H00-760
16025	226 228	H00-5340
16024	226 229	H00-2014
16097	232 444	H00-013

○ POUR BOITE DE VITESSE / FUR GETREIBEKASTEN / PARA CAJA DEVELOCIDADES / FOR GEAR BOX / PER CAMBIO

A PARTIR DE LA BOITE DE VITESSE / AB DER GETRIEBEKASTEN / A PARTIR DE LA CAJA DEVELOCIDADES / FROM GEAR BOX / A PARTIR DEL CAMBIO

JUSQU'A LA BOITE DE VITESSES / BIS DER GETRIEBEKASTEN / HASTA LA CAJA DE VELOCIDADES / UP TO GEAR BOX / FINO CAMBIO

Type	Réf	A partir N°	Jusqu'a N°
15922	221 856	1763	
15687	205 374	860	
15709	206 974	186	
15984	222 572	H00-1155	2638
15985	222 573	H00-926	2207
16017	226 227	H00-761	
16025	226 228	H00-5341	14974
16024	226 229	H00-2015	10169
16097	232 444	H00-014	1252

■ KIT COMPLET, VOIR NOMENCLATURE / KOMPLETTER KIT, SIEHE STÜCKLISTE / JUEGO COMPLETO, VER NOMENCLATURA / COMPLETE KIT, SEE NOMENCLATURE / KIT COMPLETO, VEDERE NOMENCLATURA

Rep - Hinw - Fig - Item - Sequenza
6

★ NON LIVRE AVEC REP. 1 / NICHT GELIEFERT MIT HINW. 1 / NO ENTREGADOS CON FIG. 1 / NOT DELIVERED WITH ITEM. 1 / NO CONSEGNARE CON SEQU. 1

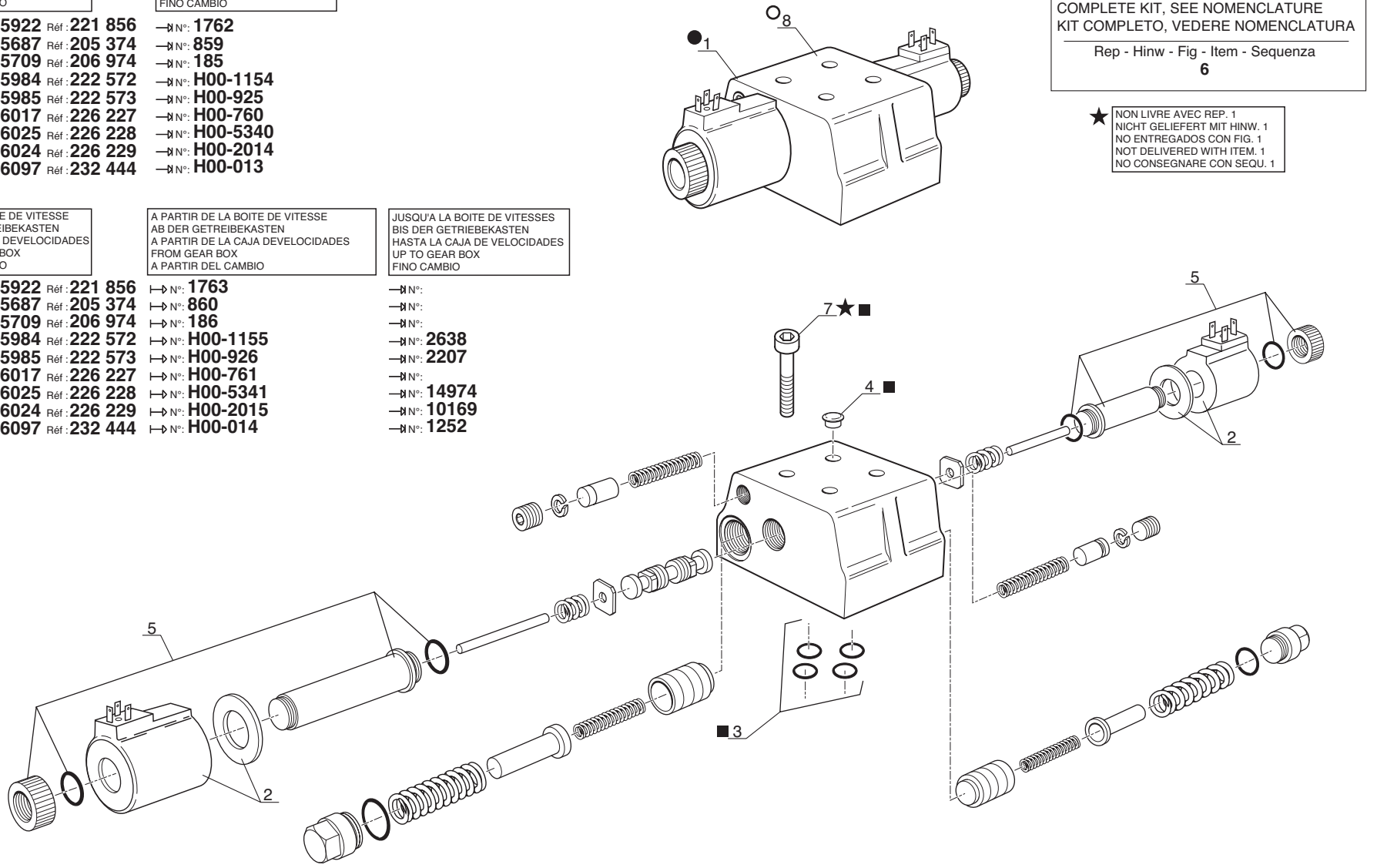

P.A.O. illus

Catalogue : 226229MOD

1

VALVE DE CONTROLE ELECTRIQUE
ELEKTRISCHE KONTROLLVENTIL
VALVULA DE CONTROL ELECTRICO
ELECTRICAL CONTROL VALVE
VALVOLA DI CONTROLLO ELLETTRICO

Qté-Menge-Cant-Qty-Q.ta | BP 127 | M

1- 226229MOD
2-
3-
4-
5-
6-
7-
8-
9-
10-
11-
12-
13-
14-
15-
16-
17-
18-
19-
20-

Rep Hinw Fig Item Rif	Numéro Teil-Nr Numero Part-Nr Part-Nr	Désignation Bezeichnung Descripcion Description Descrizione	1	2	3	4	5	6	7	8	9	10	11	12	13	14	15	16	17	18	19	20
1	563914	Valve de contrôle électrique - Elektrische kontrollventil Válvula de control electrica - Electrical control valve Valvola di controllo elettrico-	1																			
2	561944	Solénoïde - Solenoid Solenoide - Solenoid Solenoide -	2																			
3	561943	Pochette de joints - Dichtungsatz Juego de juntas - Seal kit Serie guarnizióne -	1																			
4	562043	Bouchon - Stopfen Tapón - Plug Tappo -	4																			
5	604258	Support solenoïde - Solenoid träger Soporte solenoide - Solenoid bracket Supporto solenoide -	2																			
6	702384	Kit petites pièces - Einzelteile satz Juego pequeña piezas - Small parts kit Kit piccoli pezzi -	1																			
7	561829	Vis - Schraube Tornillo - Screw Vite -	4																			
8	600792	Valve de contrôle électrique - Elektrische kontrollventil Válvula de control electrico - Electrical control valve Valvola di controllo elettrico-	1																			

20/06/2005

BP 203

VALVE DE CONTROLE ELECTRIQUE
ELEKTRISCHE KONTROLLVENTIL
VALVULA DE CONTROL ELECTRICA
ELECTRICAL CONTROL VALVE
VAVOLA DI CONTROLLO ELLETTRICO

1- MLT 630 Turbo
4- MLT 634 120 LSU
7- MLT 731 Turbo LSU
8- MT 732

POUR BOITE DE VITESSE FUR GETREIBEKASTEN PARA CAJA DEVELOCIDADES FOR GEAR BOX PER CAMBIO	A PARTIR DE LA BOITE DE VITESSE AB DER GETREIBEKASTEN A PARTIR DE LA CAJA DEVELOCIDADES FROM GEAR BOX A PARTIR DEL CAMBIO
☐ Type : **15984** Réf : **222 572**	N°: **2639**
☐ Type : **15985** Réf : **222 573**	N°: **2208**
☐ Type : **16025** Réf : **226 228**	N°: **14975**
☐ Type : **16024** Réf : **226 229**	N°: **10170**
☐ Type : **16097** Réf : **232 444**	N°: **1253**
☐ Type : **16335** Réf : **247 596**	N°: **0001**

★ NON LIVRE AVEC REP. 1
NICHT GELIEFERT MIT HINW. 1
NO ENTREGADOS CON FIG. 1
NOT DELIVERED WITH ITEM. 1
NO CONSEGNARE CON SEQU. 1

■ KIT COMPLET, VOIR NOMENCLATURE
KOMPLETTER KIT, SIEHE STÜCKLISTE
JUEGO COMPLETO, VER NOMENCLATURA
COMPLETE KIT, SEE NOMENCLATURE
KIT COMPLETO, VEDERE NOMENCLATURA

Rep - Hinw - Fig - Item - Sequenza
8

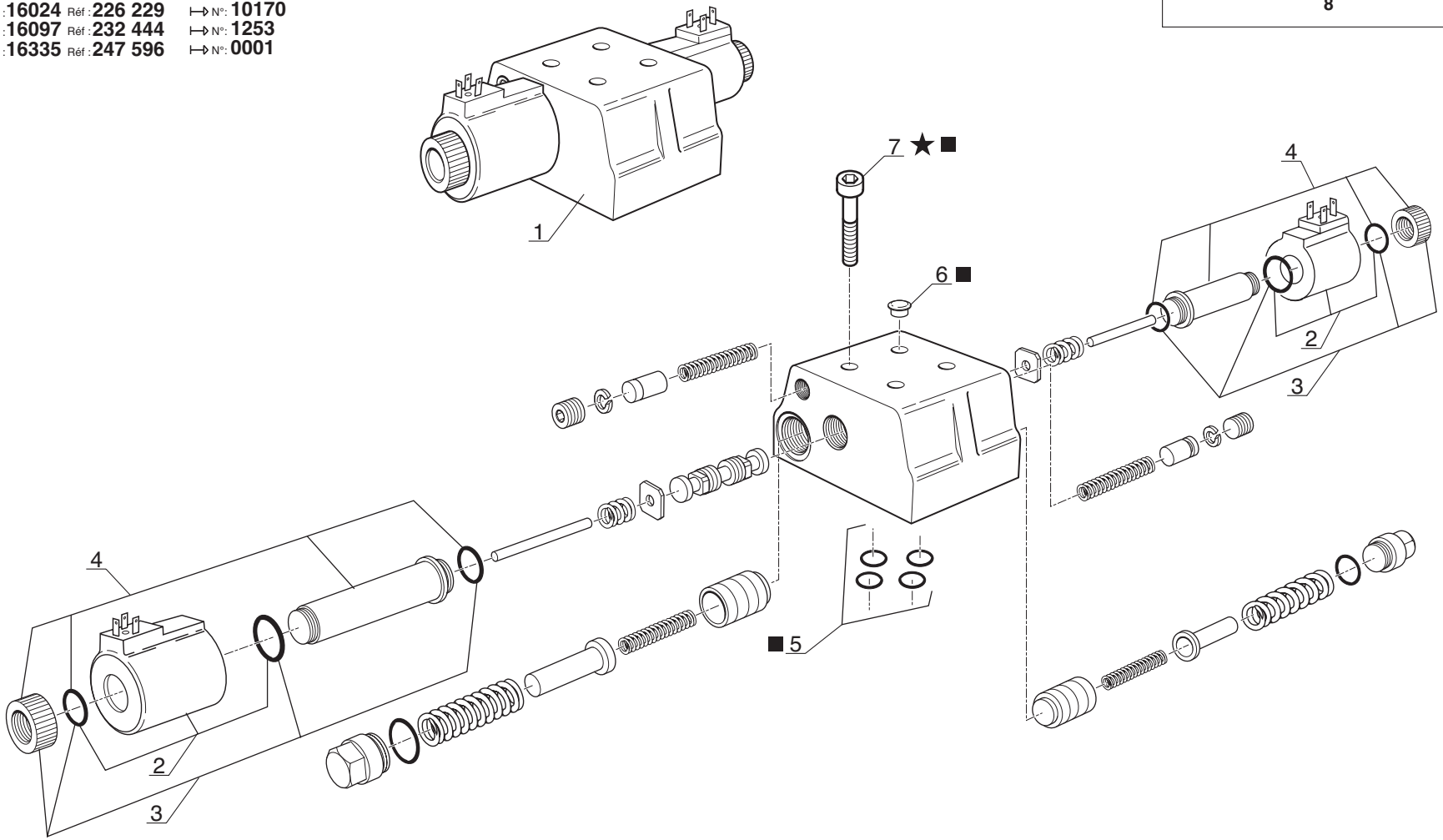

P.A.O. illus

Catalogue : 226228MOD

1

VALVE DE CONTROLE ELECTRIQUE
ELEKTRISCHE KONTROLLVENTIL
VALVULA DE CONTROL ELECTRICO
ELECTRICAL CONTROL VALVE
VALVOLA DI CONTROLLO ELLETTRICO

Qté-Menge-Cant-Qty-Q.ta | BP 203 | M

1- 226228MOD
2-
3-
4-
5-
6-
7-
8-
9-
10-
11-
12-
13-
14-
15-
16-
17-
18-
19-
20-

Rep Hinw Fig Item Rif	Numéro Teil-Nr Numero Part-Nr Part-Nr	Désignation Bezeichnung Descripcion Description Descrizione	1	2	3	4	5	6	7	8	9	10	11	12	13	14	15	16	17	18	19	20
1	702639	Valve de contrôle électrique - Elektrische kontrollventil Válvula de control electrico - Electrical control valve Valvola di controllo elettrico-	1																			
2	702381	Solénoïde - Solenoid Solenoide - Solenoid Solenoide -	2																			
3	702382	Kit petites pièces - Einzelteile satz Juego pequeña piezas - Small parts kit Kit piccoli pezzi -	2																			
4	702383	Support solenoïde - Solenoid träger Soporte solenoide - Solenoid bracket Supporto solenoide -	2																			
5	561943	Pochette de joints - Dichtungsatz Juego de juntas - Seal kit Serie guarnizióne -	1																			
6	562043	Bouchon - Stopfen Tapón - Plug Tappo -	4																			
7	561829	Vis - Schraube Tornillo - Screw Vite -	4																			
8	702384	Kit petites pièces - Einzelteile satz Juego pequeña piezas - Small parts kit Kit piccoli pezzi -	1																			

8/11/2005

RENVOI D' ANGLES - ZAHNRADVORGELEGE
REENVIO DE ANGULO - ANGLE RETURN
RINVIO D'ANGOLO

TYPE - TYPEN TIPO - TYPE TIPO	15932

REFERENCE - NUMMER NUMERO - NUMBER RIFERIMENTO	222 758

BP 109

POUR RENVOI D'ANGLE
FUR ZAHNRADVORGELEGE
PARA REENVIO DE ANGULO
FOR ANGLE RETURN
PER RINVIO D'ANGOLO

Type : **15932**
Réf : **222 758**

RENVOI D'ANGLES
ZAHNRADVORGELEGE
REENVIO DE ANGULO
ANGLE RETURN
RINVIO D'ANGOLO

1- MLT 630 Turbo

7- MLT 731 Turbo LSU
8- MT 732

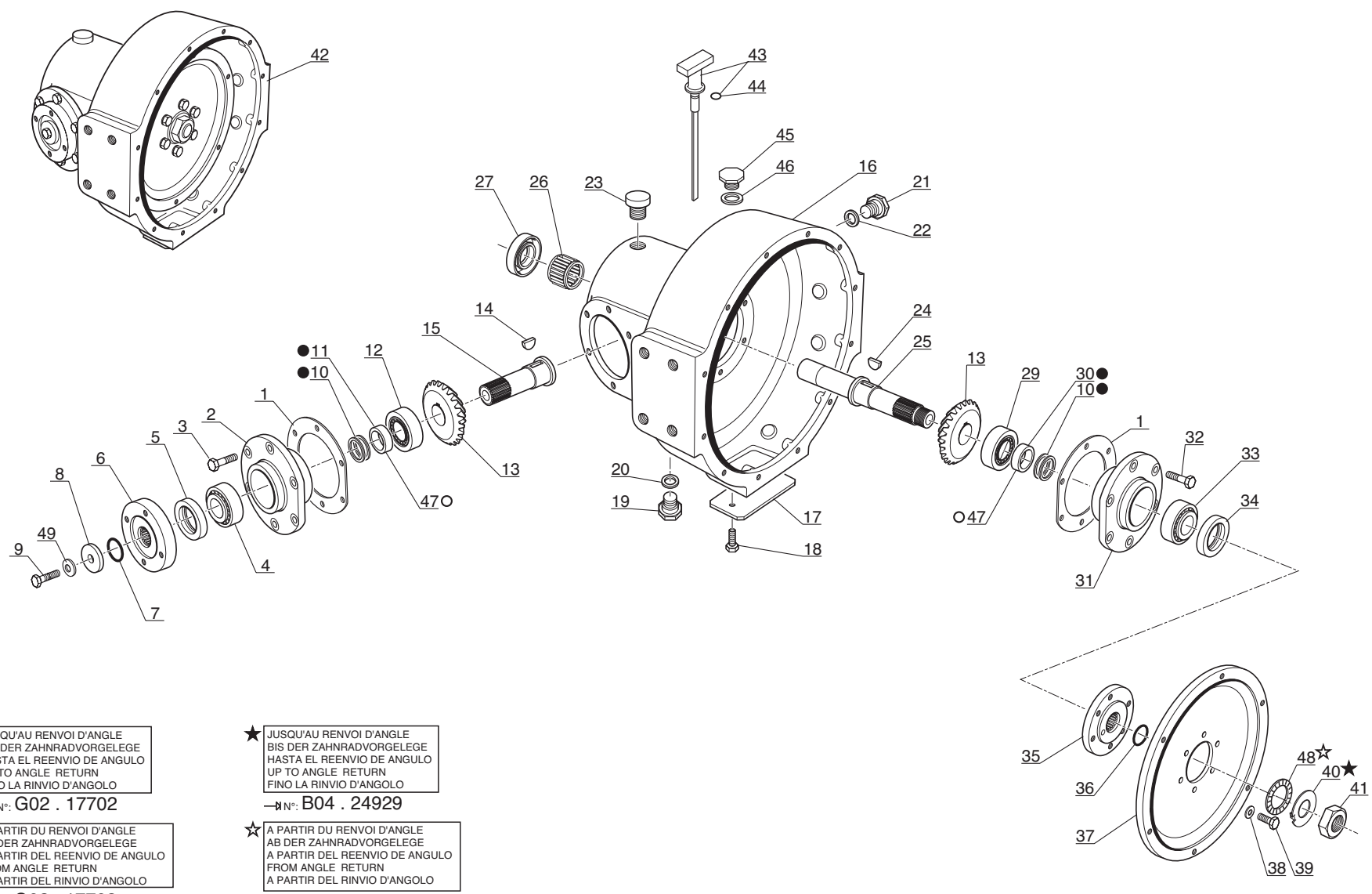

● JUSQU'AU RENVOI D'ANGLE
BIS DER ZAHNRADVORGELEGE
HASTA EL REENVIO DE ANGULO
UP TO ANGLE RETURN
FINO LA RINVIO D'ANGOLO
→| N°: G02 . 17702

○ A PARTIR DU RENVOI D'ANGLE
AB DER ZAHNRADVORGELEGE
A PARTIR DEL REENVIO DE ANGULO
FROM ANGLE RETURN
A PARTIR DEL RINVIO D'ANGOLO
|→ N°: G02 . 17703

★ JUSQU'AU RENVOI D'ANGLE
BIS DER ZAHNRADVORGELEGE
HASTA EL REENVIO DE ANGULO
UP TO ANGLE RETURN
FINO LA RINVIO D'ANGOLO
→| N°: B04 . 24929

☆ A PARTIR DU RENVOI D'ANGLE
AB DER ZAHNRADVORGELEGE
A PARTIR DEL REENVIO DE ANGULO
FROM ANGLE RETURN
A PARTIR DEL RINVIO D'ANGOLO
|→ N°: B04 . 24930

P.A.O. illus

Catalogue : 222758MOD

1

RENVOI D'ANGLES
ZAHNRADVORGELEGE
REENVIO DE ANGULO
BEVEL DRIVE
RINVIO D'ANGOLO

Qté-Menge-Cant-Qty-Q.ta | BP 109 | M

1- 222758MOD		11-	
2-		12-	
3-		13-	
4-		14-	
5-		15-	
6-		16-	
7-		17-	
8-		18-	
9-		19-	
10-		20-	

Rep Hinw Fig Item Rif	Numéro Teil-Nr Numero Part-Nr Part-Nr	Désignation Bezeichnung Descripcion Description Descrizione	1	2	3	4	5	6	7	8	9	10	11	12	13	14	15	16	17	18	19	20
1	550587	Cale d'épaisseur 0,50 mm - Ausgleichscheibe Cala de espesor - Shim Spessore -	X																			
1	550588	Cale d'épaisseur 0,25 mm - Ausgleichscheibe Cala de espesor - Shim Spessore -	X																			
1	550589	Cale d'épaisseur 0,10 mm - Ausgleichscheibe Cala de espesor - Shim Spessore -	X																			
1	550590	Cale d'épaisseur 0,075 mm - Ausgleichscheibe Cala de espesor - Shim Spessore -	X																			
1	550591	Cale d'épaisseur 0,05 mm - Ausgleichscheibe Cala de espesor - Shim Spessore -	X																			
2	563783	Flasque - Flansch Placa - Flange Flangia -	1																			
3	550593	Vis - Schraube Tornillo - Screw Vite -	6																			
4	109701	Roulement - Läger Rodamiento - Bearing Cuscinetto -	1																			
5	550597	Joint - Dichtung Junta - Seal Guarnizióne -	1																			
6	705151	Flasque d'accouplement - Verbindung flansch Placa de acoplamiento - Coupling flange Flangia di accoppiamento -	1																			
7	550596	Joint torique - "0" ring Junta tórica - "0" ring Anello OR -	1																			

+

30/05/2006

Catalogue : 222758MOD

2

RENVOI D'ANGLES
ZAHNRADVORGELEGE
REENVIO DE ANGULO
BEVEL DRIVE
RINVIO D'ANGOLO

Qté-Menge-Cant-Qty-Q.ta | BP 109 | M

1- 222758MOD
2-
3-
4-
5-
6-
7-
8-
9-
10-
11-
12-
13-
14-
15-
16-
17-
18-
19-
20-

Rep Hinw Fig Item Rif	Numéro Teil-Nr Numero Part-Nr Part-Nr	Désignation Bezeichnung Descripcion Description Descrizione	1	2	3	4	5	6	7	8	9	10	11	12	13	14	15	16	17	18	19	20
8	550595	Rondelle - Unterlegscheibe Arandela - Washer Rondella -	1																			
9	561810	Vis - Schraube Tornillo - Screw Vite -	1																			
10	550599	Cale d'épaisseur 0,50 mm - Ausgleichscheibe Cala de espesor - Shim Spessore -	x																			
10	550600	Cale d'épaisseur 0,25 mm - Ausgleichscheibe Cala de espesor - Shim Spessore -	x																			
10	550601	Cale d'épaisseur 0,10 mm - Ausgleichscheibe Cala de espesor - Shim Spessore -	x																			
10	550602	Cale d'épaisseur 0,075 mm - Ausgleichscheibe Cala de espesor - Shim Spessore -	x																			
10	550603	Cale d'épaisseur 0,05 mm - Ausgleichscheibe Cala de espesor - Shim Spessore -	x																			
11	550604	Entretoise - Querstrebe Separador - Spacer Distanziale -	1																			
12	563792	Roulement - Läger Rodamiento - Bearing Cuscinetto -	1																			
13	564032	Ensemble pignons coniques (23 dents) Kagelräder Conpunto piñón conica - Bevel gear assy Insieme ingranaggio -	1																			
14	550608	Clavette - Keil Chaveta - Key Chiavetta -	1																			

+

Catalogue : 222758MOD

3

RENVOI D'ANGLES
ZAHNRADVORGELEGE
REENVIO DE ANGULO
BEVEL DRIVE
RINVIO D'ANGOLO

Qté-Menge-Cant-Qty-Q.ta | BP 109 | M

1- 222758MOD										11-										
2-										12-										
3-										13-										
4-										14-										
5-										15-										
6-										16-										
7-										17-										
8-										18-										
9-										19-										
10-										20-										

Rep Hinw Fig Item Rif	Numéro Teil-Nr Numero Part-Nr Part-Nr	Désignation Bezeichnung Descripcion Description Descrizione	1	2	3	4	5	6	7	8	9	10	11	12	13	14	15	16	17	18	19	20
15	563787	Axe - Bolzen Eje - Pin Perno -	1																			
16	563784	Carter - Gehäuse Cárter - Housing Carter -	1																			
17	550623	Trappe de visite - Kontrolle klappe Puerta de inspección - Sludge door Trappola di visita -	1																			
18	550624	Vis - Schraube Tornillo - Screw Vite -	2																			
19	550622	Bouchon - Stopfen Tapón - Plug Tappo -	1																			
20	550621	Joint - Dichtung Junta - Seal Guarnizióne -	1																			
21	550614	Bouchon - Stopfen Tapón - Plug Tappo -	1																			
22	550613	Joint d'étanchéité - Dichtungsring Junta de estanqueidad - Seal Guarnizióne -	1																			
23	109705	Reniflard - Entluftung Respiradero - Air breather Sfiato -	1																			
24	550608	Clavette - Keil Chaveta - Key Chiavetta -	1																			
25	563789	Arbre d'entraînement - Antriebwelle Arbol de arrastre - Drive shaft Albero trasmissione -	1																			

30/05/2006

Catalogue : 222758MOD

4

RENVOI D'ANGLES
ZAHNRADVORGELEGE
REENVIO DE ANGULO
BEVEL DRIVE
RINVIO D'ANGOLO

Qté-Menge-Cant-Qty-Q.ta | BP 109 | M

1- 222758MOD
2-
3-
4-
5-
6-
7-
8-
9-
10-
11-
12-
13-
14-
15-
16-
17-
18-
19-
20-

Rep Hinw Fig Item Rif	Numéro Teil-Nr Numero Part-Nr Part-Nr	Désignation Bezeichnung Descripcion Description Descrizione	1	2	3	4	5	6	7	8	9	10	11	12	13	14	15	16	17	18	19	20
26	563769	Roulement à aiguilles - Rollenlager Rodamiento de agujas - Roller bearing Cuscinetto -	1																			
27	563788	Joint - Dichtung Junta - Seal Guarnizióne -	1																			
29	550605	Roulement - Läger Rodamiento - Bearing Cuscinetto -	1																			
30	550604	Entretoise - Querstrebe Separador - Spacer Distanziale -	1																			
31	550625	Flasque - Flansch Placa - Flange Flangia -	1																			
32	550593	Vis - Schraube Tornillo - Screw Vite -	6																			
33	550605	Roulement - Läger Rodamiento - Bearing Cuscinetto -	1																			
34	550597	Joint - Dichtung Junta - Seal Guarnizióne -	1																			
35	550620	Flasque - Flansch Placa - Flange Flangia -	1																			
36	550596	Joint torique - "0" ring Junta tórica - "0" ring Anello OR -	1																			
37	550615	Flasque - Flansch Placa - Flange Flangia -	1																			

30/05/2006

Catalogue : 222758MOD

5

RENVOI D'ANGLES
ZAHNRADVORGELEGE
REENVIO DE ANGULO
BEVEL DRIVE
RINVIO D'ANGOLO

Qté-Menge-Cant-Qty-Q.ta | BP 109 | M

1- 222758MOD
2-
3-
4-
5-
6-
7-
8-
9-
10-
11-
12-
13-
14-
15-
16-
17-
18-
19-
20-

Rep Hinw Fig Item Rif	Numéro Teil-Nr Numero Part-Nr Part-Nr	Désignation Bezeichnung Descripcion Description Descrizione	1	2	3	4	5	6	7	8	9	10	11	12	13	14	15	16	17	18	19	20
38	550616	Rondelle - Unterlegscheibe Arandela - Washer Rondella -	6																			
39	550617	Vis - Schraube Tornillo - Screw Vite -	6																			
40	550618	Rondelle frein - Sicherungscheibe Arandela freno - Lock washer Rondella -	1																			
41	550619	Ecrou - Mutter Tuerca - Nut Dado -	1																			
42	222758	Renvoi d'angles - Zahnradvorgelege Reenvio de angulo - Bevel drive Rinvio d'angolo -	1																			
43	602308	Jauge - Eichmass Galga - Gauge Livello -	1																			
44	134677	Joint torique - "0" ring Junta tórica - "0" ring Anello OR -	1																			
45	550614	Bouchon - Stopfen Tapón - Plug Tappo -	1																			
46	550613	Joint d'étanchéité - Dichtungsring Junta de estanqueidad - Seal Guarnizióne -	1																			
47	604774	Entretoise (11,63mm / 11,65mm)- Querstrebe Separador - Spacer Distanziale -	X																			
47	604775	Entretoise (11,66mm / 11,68mm)- Querstrebe Separador - Spacer Distanziale -	X																			

30/05/2006

Catalogue : 222758MOD

6

RENVOI D'ANGLES
ZAHNRADVORGELEGE
REENVIO DE ANGULO
BEVEL DRIVE
RINVIO D'ANGOLO

Qté-Menge-Cant-Qty-Q.ta | BP 109 | M

1- 222758MOD
2-
3-
4-
5-
6-
7-
8-
9-
10-
11-
12-
13-
14-
15-
16-
17-
18-
19-
20-

Rep Hinw Fig Item Rif	Numéro Teil-Nr Numero Part-Nr Part-Nr	Désignation Bezeichnung Descripcion Description Descrizione	1	2	3	4	5	6	7	8	9	10	11	12	13	14	15	16	17	18	19	20
47	604776	Entretoise (11,69mm / 11,71mm)- Querstrebe Separador - Spacer Distanziale -	X																			
47	604777	Entretoise (11,72mm / 11,74mm)- Querstrebe Separador - Spacer Distanziale -	X																			
47	604778	Entretoise (11,75mm / 11,77mm)- Querstrebe Separador - Spacer Distanziale -	X																			
47	604779	Entretoise (11,78mm / 11,80mm)- Querstrebe Separador - Spacer Distanziale -	X																			
47	604780	Entretoise (11,81mm / 11,83mm)- Querstrebe Separador - Spacer Distanziale -	X																			
47	604781	Entretoise (11,84mm / 11,86mm)- Querstrebe Separador - Spacer Distanziale -	X																			
47	604782	Entretoise (11,87mm / 11,89mm)- Querstrebe Separador - Spacer Distanziale -	X																			
47	604783	Entretoise (11,90mm / 11,92mm)- Querstrebe Separador - Spacer Distanziale -	X																			
47	604784	Entretoise (11,93mm / 11,95mm)- Querstrebe Separador - Spacer Distanziale -	X																			
47	604785	Entretoise (11,96mm / 11,98mm)- Querstrebe Separador - Spacer Distanziale -	X																			
47	702779	Entretoise (11,57mm / 11,59mm)- Querstrebe Separador - Spacer Distanziale -	X																			

+

Catalogue : 222758MOD

7

RENVOI D'ANGLES
ZAHNRADVORGELEGE
REENVIO DE ANGULO
BEVEL DRIVE
RINVIO D'ANGOLO

Qté-Menge-Cant-Qty-Q.ta | BP 109 | M

1- 222758MOD
2-
3-
4-
5-
6-
7-
8-
9-
10-
11-
12-
13-
14-
15-
16-
17-
18-
19-
20-

Rep Hinw Fig Item Rif	Numéro Teil-Nr Numero Part-Nr Part-Nr	Désignation Bezeichnung Descripcion Description Descrizione	1	2	3	4	5	6	7	8	9	10	11	12	13	14	15	16	17	18	19	20
47	702780	Entretoise (11,60mm / 11,62mm)- Querstrebe Separador - Spacer Distanziale -	X																			
47	702781	Entretoise (11,99mm / 12,01mm)- Querstrebe Separador - Spacer Distanziale -	X																			
47	702782	Entretoise (12,02mm / 12,04mm)- Querstrebe Separador - Spacer Distanziale -	X																			
48	703039	Rondelle - Unterlegscheibe Arandela - Washer Rondella -	1																			
49	704973	Rondelle - Unterlegscheibe Arandela - Washer Rondella -	1																			

30/05/2006

RENVOI D' ANGLES - ZAHNRADVORGELEGE
REENVIO DE ANGULO - ANGLE RETURN
RINVIO D'ANGOLO

TYPE - TYPEN TIPO - TYPE TIPO	15930

REFERENCE - NUMMER NUMERO - NUMBER RIFERIMENTO	224 053

BP 110

POUR RENVOI D'ANGLE
FUR ZAHNRADVORGELEGE
PARA REENVIO DE ANGULO
FOR ANGLE RETURN
PER RINVIO D'ANGOLO

Type : 15930
Réf : 224 053

RENVOI D'ANGLES
ZAHNRADVORGELEGE
REENVIO DE ANGULO
ANGLE RETURN
RINVIO D'ANGOLO

4- MLT 634 120 LSU

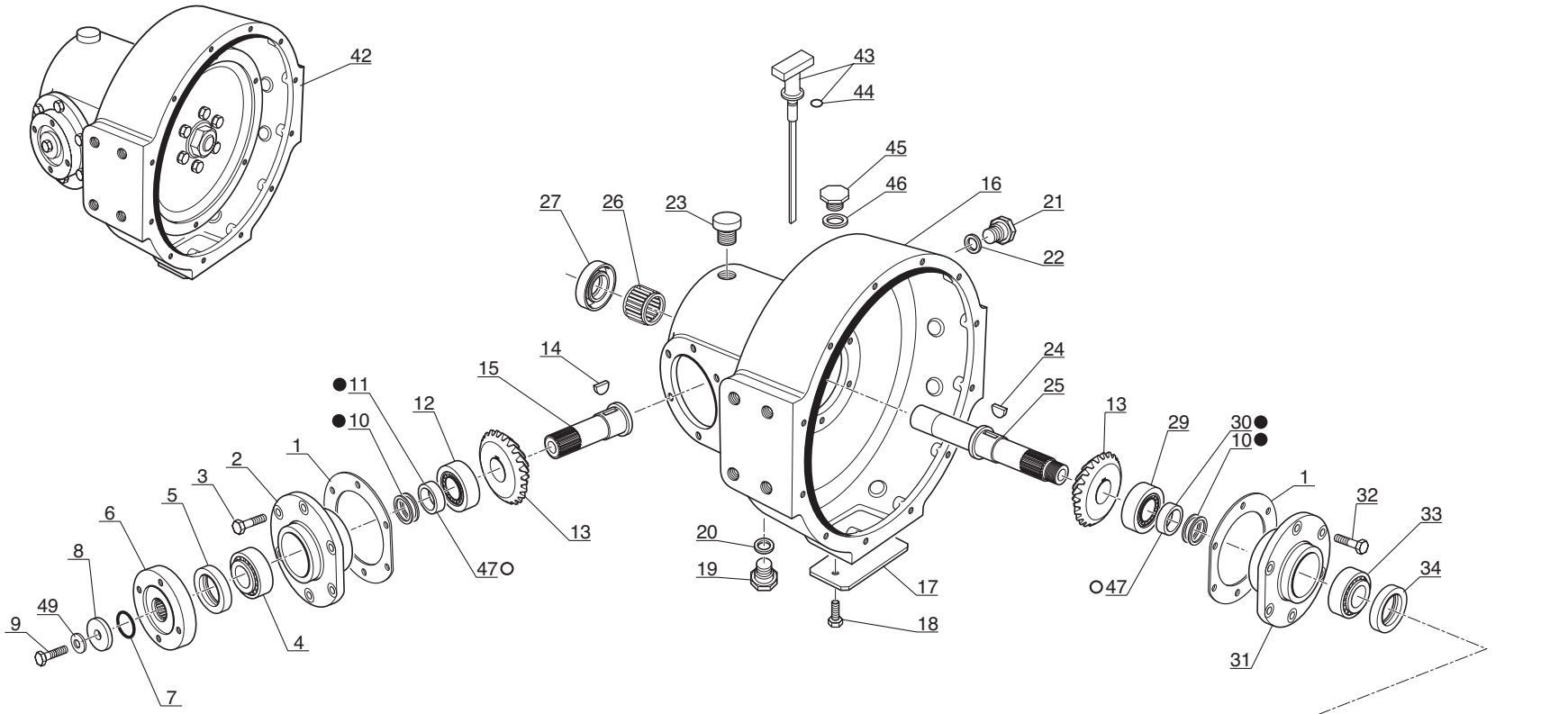

● JUSQU'AU RENVOI D'ANGLE
BIS DER ZAHNRADVORGELEGE
HASTA EL REENVIO DE ANGULO
UP TO ANGLE RETURN
FINO LA RINVIO D'ANGOLO
N°: G02 . 05381

○ A PARTIR DU RENVOI D'ANGLE
AB DER ZAHNRADVORGELEGE
A PARTIR DEL REENVIO DE ANGULO
FROM ANGLE RETURN
A PARTIR DEL RINVIO D'ANGOLO
N°: G02 . 05382

★ JUSQU'AU RENVOI D'ANGLE
BIS DER ZAHNRADVORGELEGE
HASTA EL REENVIO DE ANGULO
UP TO ANGLE RETURN
FINO LA RINVIO D'ANGOLO
N°: B04 . 8005

☆ A PARTIR DU RENVOI D'ANGLE
AB DER ZAHNRADVORGELEGE
A PARTIR DEL REENVIO DE ANGULO
FROM ANGLE RETURN
A PARTIR DEL RINVIO D'ANGOLO
N°: B04 . 8006

P.A.O.illust.

Catalogue : 224053MOD

1

RENVOI D'ANGLES
ZAHNRADVORGELEGE
REENVIO DE ANGULO
BEVEL DRIVE
RINVIO D'ANGOLO

Qté-Menge-Cant-Qty-Q.ta | BP 110 | M

1- 224053MOD		11-	
2-		12-	
3-		13-	
4-		14-	
5-		15-	
6-		16-	
7-		17-	
8-		18-	
9-		19-	
10-		20-	

Rep Hinw Fig Item Rif	Numéro Teil-Nr Numero Part-Nr Part-Nr	Désignation Bezeichnung Descripcion Description Descrizione	1	2	3	4	5	6	7	8	9	10	11	12	13	14	15	16	17	18	19	20
1	550587	Cale d'épaisseur 0,50 mm - Ausgleichscheibe Cala de espesor - Shim Spessore -	X																			
1	550588	Cale d'épaisseur 0,25 mm - Ausgleichscheibe Cala de espesor - Shim Spessore -	X																			
1	550589	Cale d'épaisseur 0,10 mm - Ausgleichscheibe Cala de espesor - Shim Spessore -	X																			
1	550590	Cale d'épaisseur 0,075 mm - Ausgleichscheibe Cala de espesor - Shim Spessore -	X																			
1	550591	Cale d'épaisseur 0,05 mm - Ausgleichscheibe Cala de espesor - Shim Spessore -	X																			
2	563783	Flasque - Flansch Placa - Flange Flangia -	1																			
3	550593	Vis - Schraube Tornillo - Screw Vite -	6																			
4	109701	Roulement - Läger Rodamiento - Bearing Cuscinetto -	1																			
5	550597	Joint - Dichtung Junta - Seal Guarnizióne -	1																			
6	705151	Flasque d'accouplement - Verbindung flansch Placa de acoplamiento - Coupling flange Flangia di accoppiamento -	1																			
7	550596	Joint torique - "0" ring Junta tórica - "0" ring Anello OR -	1																			

+

7/06/2006

Catalogue : 224053MOD

2

RENVOI D'ANGLES
ZAHNRADVORGELEGE
REENVIO DE ANGULO
BEVEL DRIVE
RINVIO D'ANGOLO

Qté-Menge-Cant-Qty-Q.ta | BP 110 | M

1- 224053MOD		11-	
2-		12-	
3-		13-	
4-		14-	
5-		15-	
6-		16-	
7-		17-	
8-		18-	
9-		19-	
10-		20-	

Rep Hinw Fig Item Rif	Numéro Teil-Nr Numero Part-Nr Part-Nr	Désignation Bezeichnung Descripcion Description Descrizione	1	2	3	4	5	6	7	8	9	10	11	12	13	14	15	16	17	18	19	20
8	550595	Rondelle - Unterlegscheibe Arandela - Washer Rondella -	1																			
9	561810	Vis - Schraube Tornillo - Screw Vite -	1																			
10	550599	Cale d'épaisseur 0,50 mm - Ausgleichscheibe Cala de espesor - Shim Spessore -	X																			
10	550600	Cale d'épaisseur 0,25 mm - Ausgleichscheibe Cala de espesor - Shim Spessore -	X																			
10	550601	Cale d'épaisseur 0,10 mm - Ausgleichscheibe Cala de espesor - Shim Spessore -	X																			
10	550602	Cale d'épaisseur 0,075 mm - Ausgleichscheibe Cala de espesor - Shim Spessore -	X																			
10	550603	Cale d'épaisseur 0,05 mm - Ausgleichscheibe Cala de espesor - Shim Spessore -	X																			
11	550604	Entretoise - Querstrebe Separador - Spacer Distanziale -	1																			
12	563792	Roulement - Läger Rodamiento - Bearing Cuscinetto -	1																			
13	564032	Ensemble pignons coniques (23 dents) Kagelräder Conpunto piñón conica - Bevel gear assy Insieme ingranaggio -	1																			
14	550608	Clavette - Keil Chaveta - Key Chiavetta -	1																			

7/06/2006

Catalogue : 224053MOD

3

RENVOI D'ANGLES
ZAHNRADVORGELEGE
REENVIO DE ANGULO
BEVEL DRIVE
RINVIO D'ANGOLO

Qté-Menge-Cant-Qty-Q.ta | BP 110 | M

1- 224053MOD										11-										
2-										12-										
3-										13-										
4-										14-										
5-										15-										
6-										16-										
7-										17-										
8-										18-										
9-										19-										
10-										20-										

Rep Hinw Fig Item Rif	Numéro Teil-Nr Numero Part-Nr Part-Nr	Désignation Bezeichnung Descripcion Description Descrizione	1	2	3	4	5	6	7	8	9	10	11	12	13	14	15	16	17	18	19	20
15	563787	Axe - Bolzen Eje - Pin Perno -	1																			
16	563785	Carter - Gehäuse Cárter - Housing Carter -	1																			
17	550623	Trappe de visite - Kontrolle klappe Puerta de inspección - Sludge door Trappola di visita -	1																			
18	550624	Vis - Schraube Tornillo - Screw Vite -	2																			
19	550622	Bouchon - Stopfen Tapón - Plug Tappo -	1																			
20	550621	Joint - Dichtung Junta - Seal Guarnizióne -	1																			
21	550614	Bouchon - Stopfen Tapón - Plug Tappo -	1																			
22	550613	Joint d'étanchéité - Dichtungsring Junta de estanqueidad - Seal Guarnizióne -	1																			
23	109705	Reniflard - Entluftung Respiradero - Air breather Sfiato -	1																			
24	550608	Clavette - Keil Chaveta - Key Chiavetta -	1																			
25	563790	Arbre d'entraînement - Antriebwelle Arbol de arrastre - Drive shaft Albero trasmissione -	1																			

7/06/2006

Catalogue : 224053MOD

4

RENVOI D'ANGLES
ZAHNRADVORGELEGE
REENVIO DE ANGULO
BEVEL DRIVE
RINVIO D'ANGOLO

Qté-Menge-Cant-Qty-Q.ta | BP 110 | M

1- 224053MOD
2-
3-
4-
5-
6-
7-
8-
9-
10-
11-
12-
13-
14-
15-
16-
17-
18-
19-
20-

Rep Hinw Fig Item Rif	Numéro Teil-Nr Numero Part-Nr Part-Nr	Désignation Bezeichnung Descripcion Description Descrizione	1	2	3	4	5	6	7	8	9	10	11	12	13	14	15	16	17	18	19	20
26	563769	Roulement à aiguilles - Rollenlager Rodamiento de agujas - Roller bearing Cuscinetto -	1																			
27	563788	Joint - Dichtung Junta - Seal Guarnizióne -	1																			
29	550605	Roulement - Läger Rodamiento - Bearing Cuscinetto -	1																			
30	550604	Entretoise - Querstrebe Separador - Spacer Distanziale -	1																			
31	550625	Flasque - Flansch Placa - Flange Flangia -	1																			
32	550593	Vis - Schraube Tornillo - Screw Vite -	6																			
33	550605	Roulement - Läger Rodamiento - Bearing Cuscinetto -	1																			
34	550597	Joint - Dichtung Junta - Seal Guarnizióne -	1																			
35	550620	Flasque - Flansch Placa - Flange Flangia -	1																			
36	550596	Joint torique - "0" ring Junta tórica - "0" ring Anello OR -	1																			
37	550615	Flasque - Flansch Placa - Flange Flangia -	1																			

+

Catalogue : 224053MOD

5

RENVOI D'ANGLES
ZAHNRADVORGELEGE
REENVIO DE ANGULO
BEVEL DRIVE
RINVIO D'ANGOLO

Qté-Menge-Cant-Qty-Q.ta | BP 110 | M

1- 224053MOD
2-
3-
4-
5-
6-
7-
8-
9-
10-
11-
12-
13-
14-
15-
16-
17-
18-
19-
20-

Rep Hinw Fig Item Rif	Numéro Teil-Nr Numero Part-Nr Part-Nr	Désignation Bezeichnung Descripcion Description Descrizione	1	2	3	4	5	6	7	8	9	10	11	12	13	14	15	16	17	18	19	20
38	550616	Rondelle - Unterlegscheibe Arandela - Washer Rondella -	6																			
39	550617	Vis - Schraube Tornillo - Screw Vite -	6																			
40	550618	Rondelle frein - Sicherungscheibe Arandela freno - Lock washer Rondella -	1																			
41	550619	Ecrou - Mutter Tuerca - Nut Dado -	1																			
42	224053	Renvoi d'angles - Zahnradvorgelege Reenvio de angulo - Bevel drive Rinvio d'angolo -	1																			
43	602308	Jauge - Eichmass Galga - Gauge Livello -	1																			
44	134677	Joint torique - "0" ring Junta tórica - "0" ring Anello OR -	1																			
45	550614	Bouchon - Stopfen Tapón - Plug Tappo -	1																			
46	550613	Joint d'étanchéité - Dichtungsring Junta de estanqueidad - Seal Guarnizióne -	1																			
47	604774	Entretoise (11,63mm / 11,65mm)- Querstrebe Separador - Spacer Distanziale -	X																			
47	604775	Entretoise (11,66mm / 11,68mm)- Querstrebe Separador - Spacer Distanziale -	X																			

7/06/2006

Catalogue : 224053MOD

6

RENVOI D'ANGLES
ZAHNRADVORGELEGE
REENVIO DE ANGULO
BEVEL DRIVE
RINVIO D'ANGOLO

Qté-Menge-Cant-Qty-Q.ta | BP 110 | M

1- 224053MOD
2-
3-
4-
5-
6-
7-
8-
9-
10-
11-
12-
13-
14-
15-
16-
17-
18-
19-
20-

Rep Hinw Fig Item Rif	Numéro Teil-Nr Numero Part-Nr Part-Nr	Désignation Bezeichnung Descripcion Description Descrizione	1	2	3	4	5	6	7	8	9	10	11	12	13	14	15	16	17	18	19	20
47	604776	Entretoise (11,69mm / 11,71mm)- Querstrebe Separador - Spacer Distanziale -	X																			
47	604777	Entretoise (11,72mm / 11,74mm)- Querstrebe Separador - Spacer Distanziale -	X																			
47	604778	Entretoise (11,75mm / 11,77mm)- Querstrebe Separador - Spacer Distanziale -	X																			
47	604779	Entretoise (11,78mm / 11,80mm)- Querstrebe Separador - Spacer Distanziale -	X																			
47	604780	Entretoise (11,81mm / 11,83mm)- Querstrebe Separador - Spacer Distanziale -	X																			
47	604781	Entretoise (11,84mm / 11,86mm)- Querstrebe Separador - Spacer Distanziale -	X																			
47	604782	Entretoise (11,87mm / 11,89mm)- Querstrebe Separador - Spacer Distanziale -	X																			
47	604783	Entretoise (11,90mm / 11,92mm)- Querstrebe Separador - Spacer Distanziale -	X																			
47	604784	Entretoise (11,93mm / 11,95mm)- Querstrebe Separador - Spacer Distanziale -	X																			
47	604785	Entretoise (11,96mm / 11,98mm)- Querstrebe Separador - Spacer Distanziale -	X																			
48	703039	Rondelle - Unterlegscheibe Arandela - Washer Rondella -	1																			

7/06/2006

Catalogue : 224053MOD

7

RENVOI D'ANGLES
ZAHNRADVORGELEGE
REENVIO DE ANGULO
BEVEL DRIVE
RINVIO D'ANGOLO

Qté-Menge-Cant-Qty-Q.ta | BP 110 | M

1- 224053MOD										11-										
2-										12-										
3-										13-										
4-										14-										
5-										15-										
6-										16-										
7-										17-										
8-										18-										
9-										19-										
10-										20-										

Rep Hinw Fig Item Rif	Numéro Teil-Nr Numero Part-Nr Part-Nr	Désignation Bezeichnung Descripcion Description Descrizione	1	2	3	4	5	6	7	8	9	10	11	12	13	14	15	16	17	18	19	20
49	704973	Rondelle - Unterlegscheibe Arandela - Washer Rondella -	1																			

7/06/2006

BP 106

CARDAN DE TRANSMISSION BOITE - ESSEU AVANT
KARDANKUPPLUNG GETRIEBKASTEN - VORNACHSE
CARDAN DE TRANSMISION CAJA - EJE DELANTERO
CARDAN COUPLING GEAR BOX - FRONT AXLE
CARDANO DI TRASMISSIONE CAMBIO - PONTE ANTERIORE

1- MLT 630 Turbo
4- MLT 634 120 LSU
7- MLT 731 Turbo LSU
8- MT 732

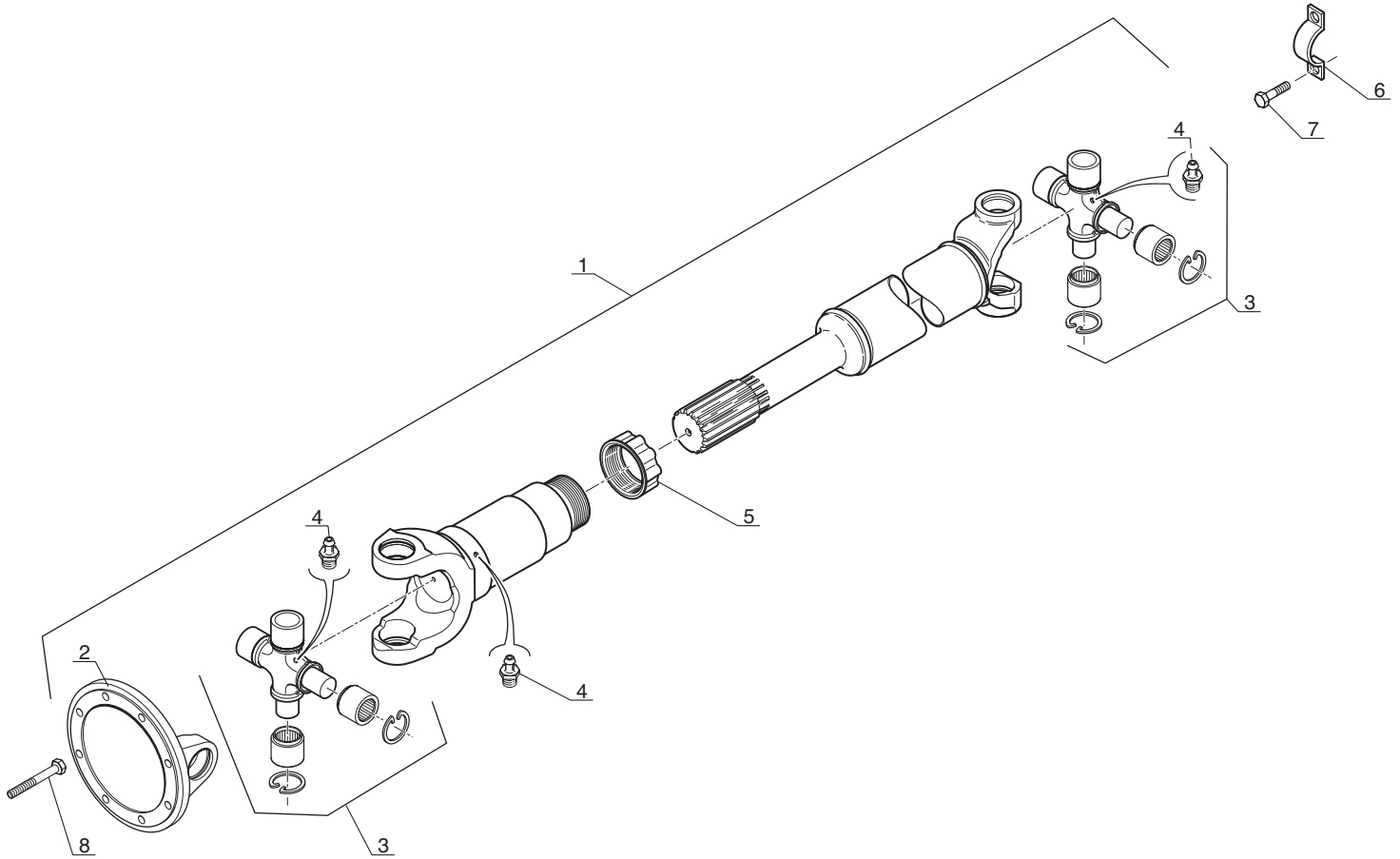

P.A.O.illus

Catalogue : 224735MOD

1

CARDAN DE TRANSMISSION BOITE - ESSIEU AVANT
KARDANKUPPLUNG GETRIEBEKASTEN - VORNACHSE
CARDAN DE TRANSMISION CAJA - EJE DELANTERO
CARDAN COUPLING GEAR BOX - FRONT AXLE
CARDANO DI TRASMISSIONE CAMBIO - ASSALE ANTERIORE

Qté-Menge-Cant-Qty-Q.ta | BP 106 | M

1- 224735MOD
2-
3-
4-
5-
6-
7-
8-
9-
10-
11-
12-
13-
14-
15-
16-
17-
18-
19-
20-

Rep Hinw Fig Item Rif	Numéro Teil-Nr Numero Part-Nr Part-Nr	Désignation Bezeichnung Descripcion Description Descrizione	1	2	3	4	5	6	7	8	9	10	11	12	13	14	15	16	17	18	19	20
1	224735	Cardan de transmission - Kardankupplung Cardán de transmisión - Cardan coupling Albero completo -	1																			
2	109756	Mâchoire à bride - Flanschebacke Mandíbula de brida - Flange yoke Flangia -	1																			
3	109753	Croisillon - Querholz Cruceta - Cross piece Crocera -	2																			
4	109754	Graisseur - Schmiernippel Engrasador - Greaser Ingrassatore -	3																			
5	109755	Joint d'étanchéité - Dichtungsring Junta de estanqueidad - Seal Guarnizióne -	1																			
6	109751	Demi-collier - Halb-klemme Media abrazadera - Half-clamp Fascetta -	2																			
7	109752	Vis - Schraube Tornillo - Screw Vite -	4																			
8	252174	Vis H,M10- 25-10.9-ZN8/C - Schraube Tornillo - Screw Vite -	8																			

7/06/2006

BP 107

CARDAN DE TRANSMISSION BOITE - ESSEU ARRIERE
KARDANKUPPLUNG GETRIEBKASTEN - HINTERACHSE
CARDAN DE TRANSMISION CAJA - EJE TRASERO
CARDAN COUPLING GEAR BOX - REAR AXLE
CARDANO DI TRASMISSIONE CAMBIO - PONTE POSTERIORE

1- MLT 630 Turbo
4- MLT 634 120 LSU
7- MLT 731 Turbo LSU
8- MT 732

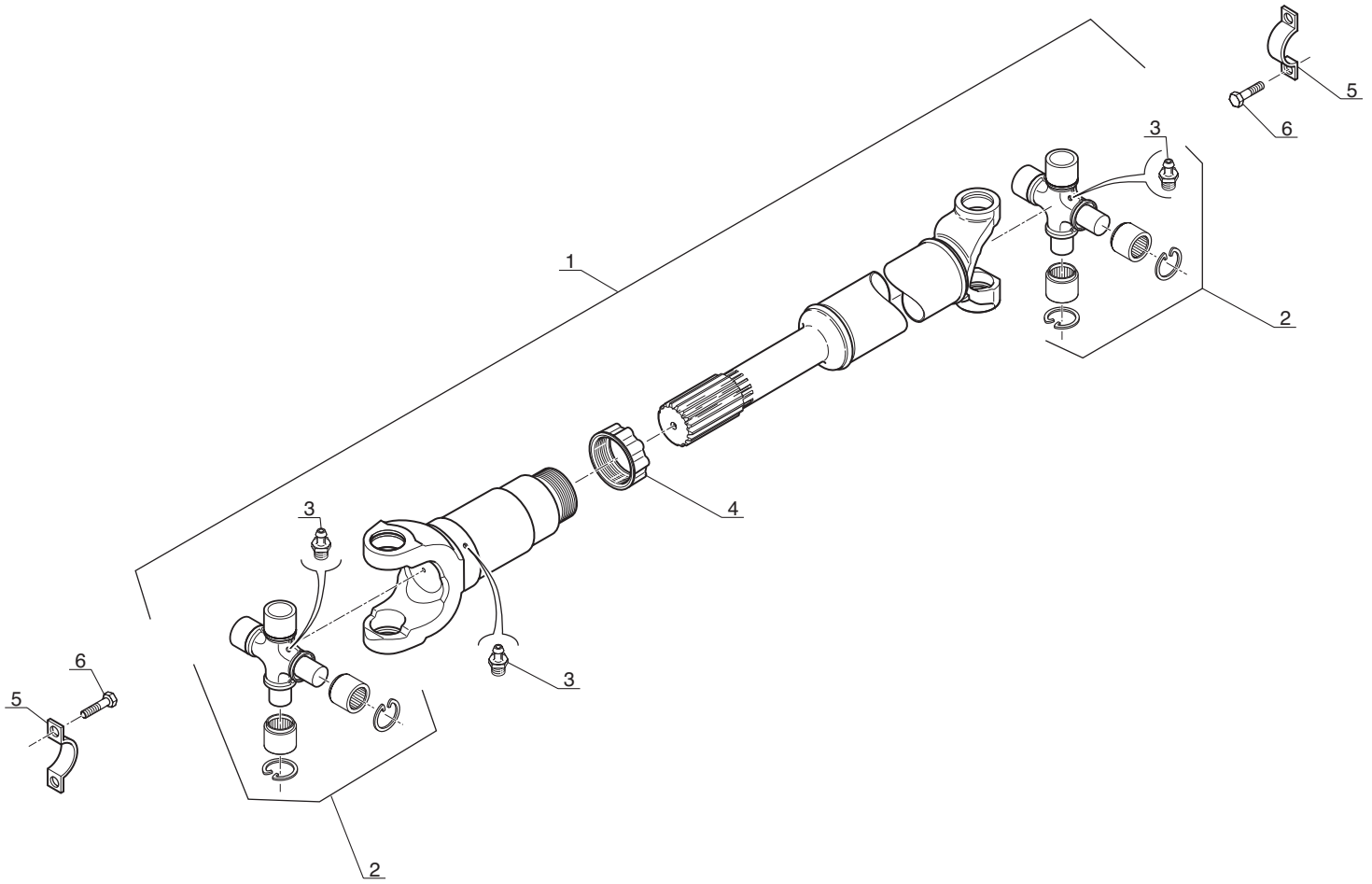

P.A.O.illus

10 / 05 / 00

Catalogue : 224736MOD

1

CARDAN DE TRANSMISSION BOITE - ESSIEU ARRIERE
KARDANKUPPLUNG GETRIEBEKASTEN - HINTERACHSE
CARDAN DE TRANSMISION CAJA - EJE TRASERO
CARDAN COUPLING GEAR BOX - REAR AXLE
CARDANO DI TRASMISSIONE CAMBIO - PONTE POSTERIORE

Qté-Menge-Cant-Qty-Q.ta | BP 107 | M

1- 224736MOD
2-
3-
4-
5-
6-
7-
8-
9-
10-
11-
12-
13-
14-
15-
16-
17-
18-
19-
20-

Rep Hinw Fig Item Rif	Numéro Teil-Nr Numero Part-Nr Part-Nr	Désignation Bezeichnung Descripcion Description Descrizione	1	2	3	4	5	6	7	8	9	10	11	12	13	14	15	16	17	18	19	20
1	224736	Cardan de transmission - Kardankupplung Cardán de transmisión - Cardan coupling Albero completo -	1																			
2	109753	Croisillon - Querholz Cruceta - Cross piece Crocera -	2																			
3	109754	Graisseur - Schmiernippel Engrasador - Greaser Ingrassatore -	3																			
4	109755	Joint d'étanchéité - Dichtungsring Junta de estanqueidad - Seal Guarnizióne -	1																			
5	109751	Demi-collier - Halb-klemme Media abrazadera - Half-clamp Fascetta -	4																			
6	109752	Vis - Schraube Tornillo - Screw Vite -	8																			

7/06/2006

BP 165

CARDAN DE TRANSMISSION MOTEUR - RENVOI D'ANGLES
KARDANKUPPLUNG MOTOR - ZAHNRADVORGELEGE
CARDAN DE TRANSMISION MOTOR - REENVIO DE ANGULO
CARDAN COUPLING ENGINE - ANGLE RETURN
CARDANO DI TRASMISSIONE MOTORE - RINVIO D'ANGOLO

1- MLT 630 Turbo
4- MLT 634 120 LSU
7- MLT 731 Turbo LSU
8- MT 732

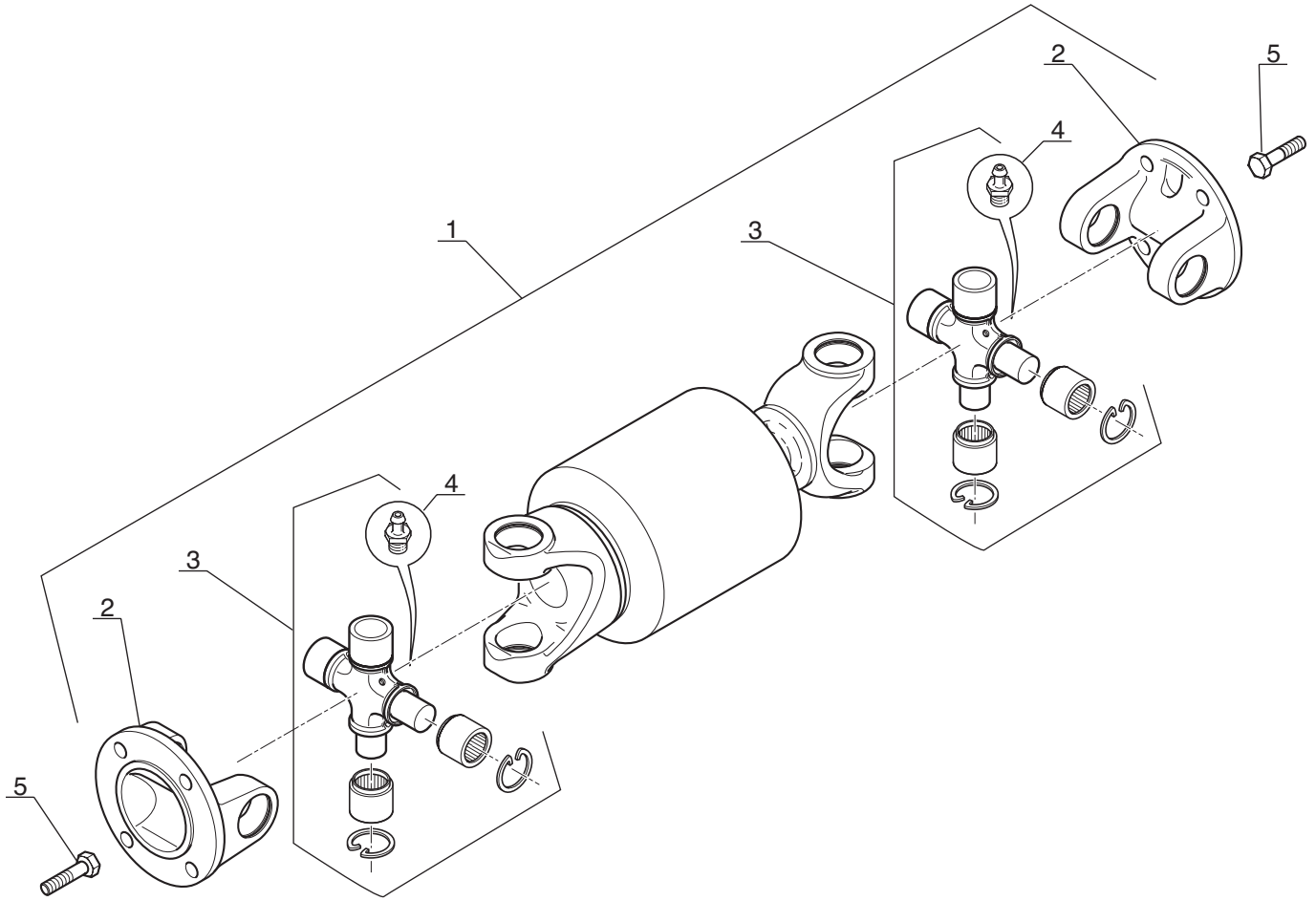

P.A.O. illus

Catalogue : 224734MOD

1

CARDAN DE TRANSMISSION MOTEUR - RENVOI D'ANGLES
KARDANKUPPLUNG MOTOR - ZAHNRADVORGELEGE
CARDAN DE TRANSMISION MOTEUR - REENVIO DE ANGULO
CARDAN COUPLING ENGINE - ANGLE RETURN
CARDANO DI TRASMISSIONE MOTORINO - RINVIO D'ANGOLO

Qté-Menge-Cant-Qty-Q.ta | BP 165 | M

1- 224734MOD
2-
3-
4-
5-
6-
7-
8-
9-
10-
11-
12-
13-
14-
15-
16-
17-
18-
19-
20-

Rep Hinw Fig Item Rif	Numéro Teil-Nr Numero Part-Nr Part-Nr	Désignation Bezeichnung Descripcion Description Descrizione	1	2	3	4	5	6	7	8	9	10	11	12	13	14	15	16	17	18	19	20
1	224734	Cardan de transmission - Kardankupplung Cardán de transmisión - Cardan coupling Albero completo -	1																			
2	563778	Mâchoire à bride - Flanschebacke Mandíbula de brida - Flange yoke Flangia -	2																			
3	550694	Croisillon - Querholz Cruceta - Cross piece Crocera -	2																			
4	109754	Graisseur - Schmiernippel Engrasador - Greaser Ingrassatore -	2																			
5	231625	Vis H,M10- 22 Pas 100 SPEC - Schraube Tornillo - Screw Vite -	8																			

7/06/2006

ESSIEU AVANT - VORNACHSE
EJE DELANTERO - FRONT AXLE
ASSALE ANTERIORE

TYPE - TYPEN TIPO - TYPE TIPO	212 - 425

REFERENCE - NUMMER NUMERO - NUMBER RIFERIMENTO	240 875

MLT 630 / 731 T SB
MLT 634 / 731 T LSU SB

JUSQU'A LA MACHINE
BIS DER MASCHINE
HASTA LA MAQUINA
UP TO MACHINE
FINO LA MACCHINA

—⋈ N°: **201 831**

AX 2528

POUR ESSIEU AVANT
FUR VORNACHSE
PARA EJE DELANTERO
FOR FRONT AXLE
PER ASSALE ANTERIORE

Type : **212 / 425**
Ref : **240 875**

MLT 630 / 731 T SB
MLT 634 / 731 T LSU SB

JUSQU'A LA MACHINE
BIS DER MASCHINE
HASTA LA MAQUINA
UP TO MACHINE
FINO LA MACCHINA
N°: **201 831**

ESSIEU AVANT
VORNACHSE
EJE DELANTERO
FRONT AXLE
ASSALE ANTERIORE

1- MLT 630 Turbo

7- MLT 731 Turbo LSU
8- MT 732

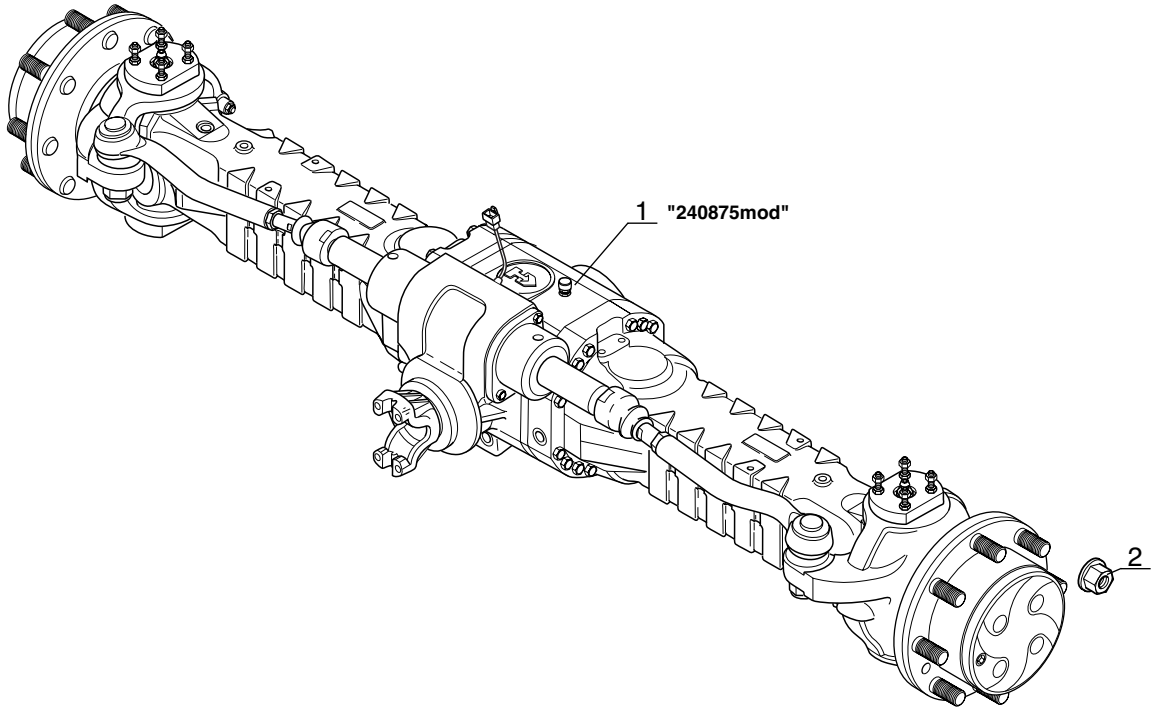

P.A.O. illus

Catalogue : 547845

1

ESSIEU AVANT
VORNACHSE
EJE DELANTERO
FRONT AXLE
ASSALE ANTERIORE

Qté-Menge-Cant-Qty-Q.ta | **AX 2528** | **M**

1-MLT630 T
2-
3-
4-MLT634 120 LSU
5-
6-
7-MLT731 T LSU
8-MT732

Rep Hinw Fig Item Rif	Numéro Teil-Nr Numero Part-Nr Part-Nr	Désignation Bezeichnung Descripcion Description Descrizione	1	2	3	4	5	6	7	8	9	10	11	12	13	14	15	16	17	18	19	20
1	240875	Essieu avant - Vornachse Eje delantero - Front axle Assale anteriore -	1						1	1												
2	245767	Ecrou de roue - Radmutter Tuerca de rueda - Wheel nut Dado ruote -	16						16	16												

16/08/2004

AX 1469

POUR ESSIEU AVANT
FUR VORNACHSE
PARA EJE DELANTERO
FOR FRONT AXLE
PER ASSALE ANTERIORE

[ ] Type : **212 / 425**
[ ] Ref : **240 875**

MLT 630 / 731 T SB
MLT 634 / 731 T LSU SB

JUSQU'A LA MACHINE
BIS DER MASCHINE
HASTA LA MAQUINA
UP TO MACHINE
FINO LA MACCHINA
→ N°: **201 831**

CARTER ESSIEU AVANT
VORNACHSE GEHAÜSE
CARTER EJE DELANTERO
FRONT AXLE CASING
CARTER ASSALE ANTERIORE

1- MLT 630 Turbo

7- MLT 731 Turbo LSU
8- MT 732

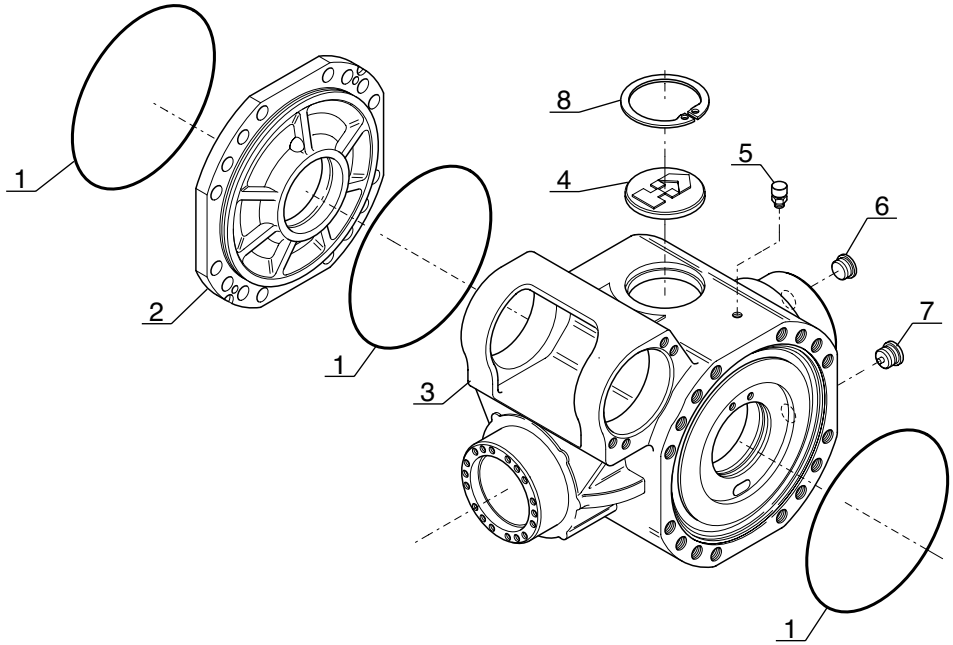

P.A.O illus

Catalogue : 240875MOD

1

CARTER ESSIEU AVANT
VORNACHSE GEHAUSE
CARTER EJE DELANTERO
FRONT AXLE CASING
CARTER ASSALE ANTERIORE

Qté-Menge-Cant-Qty-Q.ta	AX	1469	M

1- 240875MOD		11-	
2-		12-	
3-		13-	
4-		14-	
5-		15-	
6-		16-	
7-		17-	
8-		18-	
9-		19-	
10-		20-	

Rep Hinw Fig Item Rif	Numéro Teil-Nr Numero Part-Nr Part-Nr	Désignation Bezeichnung Descripcion Description Descrizione	1	2	3	4	5	6	7	8	9	10	11	12	13	14	15	16	17	18	19	20
1	106533	Joint torique - "0" ring Junta tórica - "0" ring Anello OR -	3																			
2	562531	Carter - Gehäuse Cárter - Housing Carter -	1																			
3	603821	Carter - Gehäuse Cárter - Housing Carter -	1																			
4	602293	Bouchon - Stopfen Tapón - Plug Tappo -	1																			
5	562470	Reniflard - Entluftung Respiradero - Air breather Sfiato -	1																			
6	603638	Bouchon - Stopfen Tapón - Plug Tappo -	1																			
7	603639	Bouchon magnétique - Magnetischstopfen Tapón magnetico - Magnetic plug Tappo magnetico -	1																			
8	133044	Circlips - Sicherungsring Aro retén - Circlip Anello elastico -	1																			

* MLT 630/731T SB
MLT 634/731T LSU SB
JUSQU'A LA MACHINE : 201831
BIS DER MASCHINE : 201831
HASTA LA MAQUINA : 201831
UP TO MACHINE : 201831
FINO LA MACCHINA : 201831

8/09/2006

AX 1470

POUR ESSIEU AVANT
FUR VORNACHSE
PARA EJE DELANTERO
FOR FRONT AXLE
PER ASSALE ANTERIORE

[ ] Type : **212 / 425**
[ ] Ref : **240 875**

MLT 630 / 731 T SB
MLT 634 / 731 T LSU SB

JUSQU'A LA MACHINE
BIS DER MASCHINE
HASTA LA MAQUINA
UP TO MACHINE
FINO LA MACCHINA
→N°: **201 831**

DIFFERENTIEL ESSIEU AVANT
VORNACHSEDIFFERENTIAL
DIFERENCIAL EJE DELANTERO
FRONT AXLE DIFFERENTIAL
DIFFERENZIALE ASSALE ANTERIORE

1- MLT 630 Turbo

7- MLT 731 Turbo LSU
8- MT 732

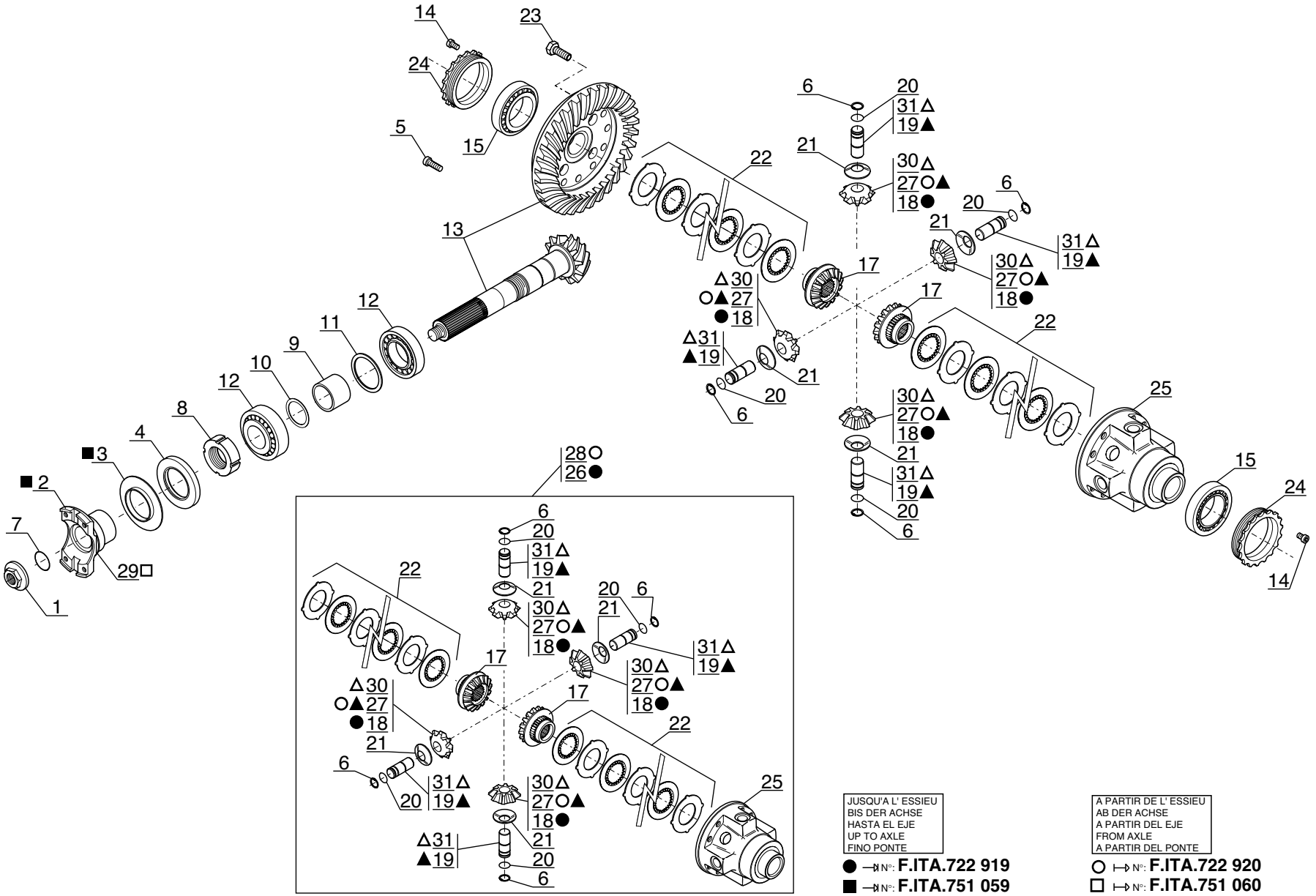

JUSQU'A L' ESSIEU
BIS DER ACHSE
HASTA EL EJE
UP TO AXLE
FINO PONTE

● →N°: **F.ITA.722 919**
■ →N°: **F.ITA.751 059**
▲ →N°: **F.ITA.782 245**

A PARTIR DE L' ESSIEU
AB DER ACHSE
A PARTIR DEL EJE
FROM AXLE
A PARTIR DEL PONTE

○ ↦N°: **F.ITA.722 920**
□ ↦N°: **F.ITA.751 060**
△ ↦N°: **F.ITA.782 246**

P.A.O illus

Catalogue : 240875MOD

1

DIFFERENTIEL ESSIEU AVANT
VORNACHSE DIFFERENTIAL
DIFERENCIAL EJE DELANTERO
FRONT AXLE DIFFERENTIAL
DIFFERENZIALE ASSALE ANTERIORE

Qté-Menge-Cant-Qty-Q.ta | AX 1470 | M

1- 240875MOD
2-
3-
4-
5-
6-
7-
8-
9-
10-
11-
12-
13-
14-
15-
16-
17-
18-
19-
20-

Rep Hinw Fig Item Rif	Numéro Teil-Nr Numero Part-Nr Part-Nr	Désignation Bezeichnung Descripcion Description Descrizione	1	2	3	4	5	6	7	8	9	10	11	12	13	14	15	16	17	18	19	20
1	562485	Ecrou - Mutter Tuerca - Nut Dado -	1																			
2	563904	Bride - Klammer Brida - Flange Flangia -	1																			
3	107294	Tôle de protection - Schutzblech Chapa de protección - Cover plate Lamiera di protezione -	1																			
4	107293	Joint d'étanchéité - Dichtungsring Junta de estanqueidad - Seal Guarnizióne -	1																			
5	133186	Vis - Schraube Tornillo - Screw Vite -	4																			
6	562486	Circlips - Sicherungsring Aro retén - Circlip Anello elastico -	4																			
7	562472	Joint torique - "0" ring Junta tórica - "0" ring Anello OR -	1																			
8	133570	Ecrou - Mutter Tuerca - Nut Dado -	1																			
9	562483	Entretoise - Querstrebe Separador - Spacer Distanziale -	1																			
10	550556	Cale d'épaisseur 0,15 mm - Ausgleichscheibe Cala de espesor - Shim Spessore -	X																			
10	550557	Cale d'épaisseur 0,20 mm - Ausgleichscheibe Cala de espesor - Shim Spessore -	X																			

8/09/2006

Catalogue : 240875MOD

2

DIFFERENTIEL ESSIEU AVANT
VORNACHSE DIFFERENTIAL
DIFERENCIAL EJE DELANTERO
FRONT AXLE DIFFERENTIAL
DIFFERENZIALE ASSALE ANTERIORE

Qté-Menge-Cant-Qty-Q.ta | AX 1470 | M

1- 240875MOD
2-
3-
4-
5-
6-
7-
8-
9-
10-
11-
12-
13-
14-
15-
16-
17-
18-
19-
20-

Rep Hinw Fig Item Rif	Numéro Teil-Nr Numero Part-Nr Part-Nr	Désignation Bezeichnung Descripcion Description Descrizione	1	2	3	4	5	6	7	8	9	10	11	12	13	14	15	16	17	18	19	20
10	551616	Cale d'épaisseur 0,40 mm - Ausgleichscheibe Cala de espesor - Shim Spessore -	X																			
10	552517	Cale d'épaisseur 0,50 mm - Ausgleichscheibe Cala de espesor - Shim Spessore -	X																			
11	474298	Cale d'épaisseur 0,20 mm - Ausgleichscheibe Cala de espesor - Shim Spessore -	X																			
11	474300	Cale d'épaisseur 0,30 mm - Ausgleichscheibe Cala de espesor - Shim Spessore -	X																			
11	551615	Cale d'épaisseur 0,15 mm - Ausgleichscheibe Cala de espesor - Shim Spessore -	X																			
11	552516	Cale d'épaisseur 0,10 mm - Ausgleichscheibe Cala de espesor - Shim Spessore -	X																			
12	133069	Roulement - Läger Rodamiento - Bearing Cuscinetto -	2																			
13	600510	Couple conique - Kegelpaar Par conica - Bevel drive gear Coppia conica -	1																			
14	109912	Vis - Schraube Tornillo - Screw Vite -	2																			
15	106550	Roulement - Läger Rodamiento - Bearing Cuscinetto -	2																			
17	563151	Planétaire - Ausgleichswellenrad Planetario - Planetary Planetario -	2																			

8/09/2006

Catalogue : 240875MOD

3

DIFFERENTIEL ESSIEU AVANT
VORNACHSE DIFFERENTIAL
DIFERENCIAL EJE DELANTERO
FRONT AXLE DIFFERENTIAL
DIFFERENZIALE ASSALE ANTERIORE

Qté-Menge-Cant-Qty-Q.ta | AX 1470 | M

1- 240875MOD
2-
3-
4-
5-
6-
7-
8-
9-
10-
11-
12-
13-
14-
15-
16-
17-
18-
19-
20-

Rep Hinw Fig Item Rif	Numéro Teil-Nr Numero Part-Nr Part-Nr	Désignation Bezeichnung Descripcion Description Descrizione	1	2	3	4	5	6	7	8	9	10	11	12	13	14	15	16	17	18	19	20
18	562481	Satellite - Planetenrad Satélite - Planet wheel Satellite -	4																			
19	562478	Axe - Bolzen Eje - Pin Perno -	4																			
20	562479	Circlips - Sicherungsring Aro retén - Circlip Anello elastico -	4																			
21	562480	Rondelle - Unterlegscheibe Arandela - Washer Rondella -	4																			
22	602110	Kit disque d'embrayage - Kupplung disk kit Kit disco de embrague - Clutch disc kit Kit disco d'innesto -	2																			
23	601243	Vis - Schraube Tornillo - Screw Vite -	12																			
24	562474	Ecrou - Mutter Tuerca - Nut Dado -	2																			
25	563203	Carter différentiel - Differentialgehaüse Cárter diferencial - Differential housing Scatola differenziale -	1																			
26	602026	Kit différentiel - Differential kit Kit diferencial - Differential kit Kit differeziale -	1																			
27	704610	Satellite - Planetenrad Satélite - Planet wheel Satellite -	4																			
28	704661	Kit différentiel - Differential kit Kit diferencial - Differential kit Kit differeziale -	1																			

+

8/09/2006

Catalogue : 240875MOD

4

DIFFERENTIEL ESSIEU AVANT
VORNACHSE DIFFERENTIAL
DIFERENCIAL EJE DELANTERO
FRONT AXLE DIFFERENTIAL
DIFFERENZIALE ASSALE ANTERIORE

Qté-Menge-Cant-Qty-Q.ta | AX 1470 | M

1- 240875MOD
2-
3-
4-
5-
6-
7-
8-
9-
10-
11-
12-
13-
14-
15-
16-
17-
18-
19-
20-

Rep Hinw Fig Item Rif	Numéro Teil-Nr Numero Part-Nr Part-Nr	Désignation Bezeichnung Descripcion Description Descrizione	1	2	3	4	5	6	7	8	9	10	11	12	13	14	15	16	17	18	19	20
29	704684	Bride - Klammer Brida - Flange Flangia -	1																			
30	705645	Satellite - Planetenrad Satélite - Planet wheel Satellite -	4																			
31	705646	Axe - Bolzen Eje - Pin Perno -	4																			

* MLT 630/731T SB
MLT 634/731T LSU SB
JUSQU'A LA MACHINE : 201831
BIS DER MASCHINE : 201831
HASTA LA MAQUINA : 201831
UP TO MACHINE : 201831
FINO LA MACCHINA : 201831

AX 1471

POUR ESSIEU AVANT
FUR VORNACHSE
PARA EJE DELANTERO
FOR FRONT AXLE
PER ASSALE ANTERIORE

[ ] Type : **212 / 425**
[ ] Ref : **240 875**

MLT 630 / 731 T SB
MLT 634 / 731 T LSU SB

JUSQU'A LA MACHINE
BIS DER MASCHINE
HASTA LA MAQUINA
UP TO MACHINE
FINO LA MACCHINA
→N°: **201 831**

REDUCTEUR ESSIEU AVANT
VORNACHSE
REDUKTIONSGETREIBE
REDUCTOR EJE DELANTERO
FRONT AXLE REDUCTION GEAR

1- MLT 630 Turbo

7- MLT 731 Turbo LSU
8- MT 732

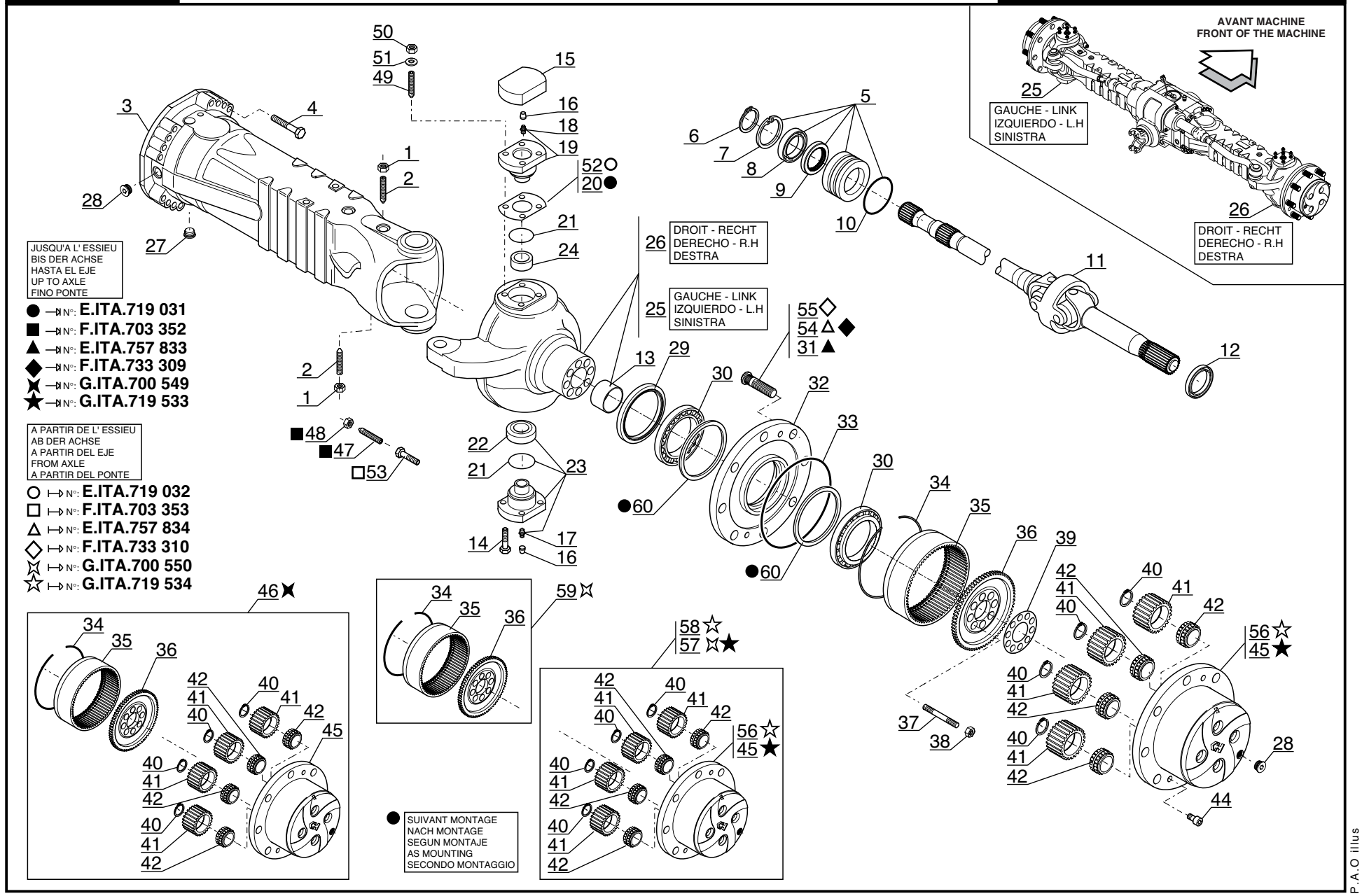

P.A.O illus

08 / 11 / 06

Catalogue : 240875MOD

1

REDUCTEUR ESSIEU AVANT
VORNACHSE REDUKTIONSGETRIEBE
REDUCTOR EJE DELANTERO
FRONT AXLE REDUCTION GEAR
REDUZIONE EPICICLOIDALE ASSALE ANTERIORE

Qté-Menge-Cant-Qty-Q.ta | AX 1471 | M

1- 240875MOD
2-
3-
4-
5-
6-
7-
8-
9-
10-
11-
12-
13-
14-
15-
16-
17-
18-
19-
20-

Rep Hinw Fig Item Rif	Numéro Teil-Nr Numero Part-Nr Part-Nr	Désignation Bezeichnung Descripcion Description Descrizione	1	2	3	4	5	6	7	8	9	10	11	12	13	14	15	16	17	18	19	20
1	133090	Ecrou - Mutter Tuerca - Nut Dado -	4																			
2	562750	Pointeau - Nadelventil Punzón - Needle valve Puntalino -	4																			
3	601247	Carter latéral - Seitlichgehaüse Cárter lateral - Lateral axle case Carter laterale -	2																			
4	702138	Vis - Schraube Tornillo - Screw Vite -	32																			
5	563903	Bride - Klammer Brida - Flange Flangia -	2																			
6	105424	Circlips - Sicherungsring Aro retén - Circlip Anello elastico -	2																			
7	133044	Circlips - Sicherungsring Aro retén - Circlip Anello elastico -	2																			
8	105101	Roulement - Läger Rodamiento - Bearing Cuscinetto -	2																			
9	108100	Joint d'étanchéité - Dichtungsring Junta de estanqueidad - Seal Guarnizióne -	2																			
10	562752	Joint torique - "0" ring Junta tórica - "0" ring Anello OR -	2																			
11	563212	Cardan - Kardan Cardán - Cardan Cardano -	2																			

8/11/2006

Catalogue : 240875MOD

2

REDUCTEUR ESSIEU AVANT
VORNACHSE REDUKTIONSGETRIEBE
REDUCTOR EJE DELANTERO
FRONT AXLE REDUCTION GEAR
REDUZIONE EPICICLOIDALE ASSALE ANTERIORE

Qté-Menge-Cant-Qty-Q.ta | AX 1471 | M

1- 240875MOD
2-
3-
4-
5-
6-
7-
8-
9-
10-
11-
12-
13-
14-
15-
16-
17-
18-
19-
20-

Rep Hinw Fig Item Rif	Numéro Teil-Nr Numero Part-Nr Part-Nr	Désignation Bezeichnung Descripcion Description Descrizione	1	2	3	4	5	6	7	8	9	10	11	12	13	14	15	16	17	18	19	20
12	603653	Joint d'étanchéité - Dichtungsring Junta de estanqueidad - Seal Guarnizióne di tenuta -	2																			
13	477847	Bague - Büchse Anillo - Bushing Anello -	2																			
14	562475	Vis - Schraube Tornillo - Screw Vite -	8																			
15	600603	Couvercle - Deckel Tapadera - Cover Coperchio -	2																			
16	107796	Bouchon - Stopfen Tapón - Plug Tappo -	4																			
17	133103	Graisseur - Schmiernippel Engrasador - Greaser Ingrassatore -	2																			
18	564682	Graisseur - Schmiernippel Engrasador - Greaser Ingrassatore -	2																			
19	564678	Pivot de direction - Lenkung zapfen Pivote de dirección - Pivot pin Perno di sterzo -	2																			
20	604854	Cale d'épaisseur 0,15 mm - Ausgleichscheibe Cala de espesor - Shim Spessore -	X																			
20	702059	Cale d'épaisseur 0,20 mm - Ausgleichscheibe Cala de espesor - Shim Spessore -	X																			
20	702060	Cale d'épaisseur 0,50 mm - Ausgleichscheibe Cala de espesor - Shim Spessore -	X																			

+

Catalogue : 240875MOD

REDUCTEUR ESSIEU AVANT
VORNACHSE REDUKTIONSGETRIEBE
REDUCTOR EJE DELANTERO
FRONT AXLE REDUCTION GEAR
REDUZIONE EPICICLOIDALE ASSALE ANTERIORE

Qté-Menge-Cant-Qty-Q.ta | AX 1471 | M

1- 240875MOD
2-
3-
4-
5-
6-
7-
8-
9-
10-
11-
12-
13-
14-
15-
16-
17-
18-
19-
20-

Rep Hinw Fig Item Rif	Numéro Teil-Nr Numero Part-Nr Part-Nr	Désignation Bezeichnung Descripcion Description Descrizione	1	2	3	4	5	6	7	8	9	10	11	12	13	14	15	16	17	18	19	20
21	562499	Joint d'étanchéité - Dichtungsring Junta de estanqueidad - Seal Guarnizióne -	4																			
22	562500	Bague - Büchse Anillo - Bushing Anello -	2																			
23	564898	Pivot de direction - Lenkung zapfen Pivote de dirección - Pivot pin Perno di sterzo -	2																			
24	603651	Bague - Büchse Anillo - Bushing Anello -	2																			
25	603819	Boîtier de direction - Lenkunggehaüse Cárter de dirección - Steering case Scatola di sterzo -	1																			
26	603696	Boîtier de direction - Lenkunggehaüse Cárter de dirección - Steering case Scatola di sterzo -	1																			
27	603639	Bouchon magnétique - Magnetischstopfen Tapón magnetico - Magnetic plug Tappo magnetico -	2																			
28	603638	Bouchon - Stopfen Tapón - Plug Tappo -	4																			
29	604656	Joint d'étanchéité - Dichtungsring Junta de estanqueidad - Seal Guarnizióne di tenuta -	2																			
30	562504	Roulement - Läger Rodamiento - Bearing Cuscinetto -	4																			
31	474283	Goujon de roue - Stiftschraube Espárrago de rueda - Wheel stud Prigioniero -	16																			

8/11/2006

Catalogue : 240875MOD

REDUCTEUR ESSIEU AVANT
VORNACHSE REDUKTIONSGETRIEBE
REDUCTOR EJE DELANTERO
FRONT AXLE REDUCTION GEAR
REDUZIONE EPICICLOIDALE ASSALE ANTERIORE

Qté-Menge-Cant-Qty-Q.ta	AX	1471	M

1- 240875MOD										11-										
2-										12-										
3-										13-										
4-										14-										
5-										15-										
6-										16-										
7-										17-										
8-										18-										
9-										19-										
10-										20-										

Rep Hinw Fig Item Rif	Numéro Teil-Nr Numero Part-Nr Part-Nr	Désignation Bezeichnung Descripcion Description Descrizione	1	2	3	4	5	6	7	8	9	10	11	12	13	14	15	16	17	18	19	20
32	601246	Moyeu de roue - Radnabe Cubo de rueda - Wheel hub Mozzo ruota -	2																			
33	106533	Joint torique - "0" ring Junta tórica - "0" ring Anello OR -	2																			
34	562514	Circlips - Sicherungsring Aro retén - Circlip Anello elastico -	2																			
35	564133	Couronne dentée (70 dents) - Zahnkranz Corona dentada - Gear ring Corona dentata -	2																			
36	565998	Support porte couronne - Zahnkranz träger Soporte portacorona - Ring gear bracket Supporto porta corona -	2																			
37	562512	Goujon - Stiftschraube Espárrago - Stud-bolt Prigioniero -	16																			
38	562513	Ecrou - Mutter Tuerca - Nut Dado -	16																			
39	562515	Tôle de sécurité - Sicherungsblech Chapa de seguridad - Locking plate Lamiera di sicurezza -	2																			
40	562508	Circlips - Sicherungsring Aro retén - Circlip Anello elastico -	8																			
41	562509	Satellite (27 dents) - Planetenrad Satélite - Planet wheel Satellite -	8																			
42	562510	Roulement - Läger Rodamiento - Bearing Cuscinetto -	8																			

Catalogue : 240875MOD

5

REDUCTEUR ESSIEU AVANT
VORNACHSE REDUKTIONSGETRIEBE
REDUCTOR EJE DELANTERO
FRONT AXLE REDUCTION GEAR
REDUZIONE EPICICLOIDALE ASSALE ANTERIORE

Qté-Menge-Cant-Qty-Q.ta | AX 1471 | M

1- 240875MOD
2-
3-
4-
5-
6-
7-
8-
9-
10-
11-
12-
13-
14-
15-
16-
17-
18-
19-
20-

Rep Hinw Fig Item Rif	Numéro Teil-Nr Numero Part-Nr Part-Nr	Désignation Bezeichnung Descripcion Description Descrizione	1	2	3	4	5	6	7	8	9	10	11	12	13	14	15	16	17	18	19	20
44	600670	Vis - Schraube Tornillo - Screw Vite -	4																			
45	603316	Support satellites - Planetenrad träger Soporte satélite - Planet wheel bracket Supporto satelliti -	2																			
46	602867	Kit support satellites - Planetenrad träger kit Kit soporte satélite - Planet wheel bracket kit Kit supporto satelliti -	2																			
47	602219	Vis de réglage - Stellschraube Tornillo de regulación - Adjusting screw Vite di regolaggio -	4																			
48	474313	Ecrou - Mutter Tuerca - Nut Dado -	4																			
49	603976	Goujon - Stiftschraube Espárrago - Stud-bolt Prigioniero -	8																			
50	600681	Ecrou - Mutter Tuerca - Nut Dado -	8																			
51	600682	Rondelle - Unterlegscheibe Arandela - Washer Rondella -	8																			
52	564679	Cale d'épaisseur 0,15 mm - Ausgleichscheibe Cala de espesor - Shim Spessore -	X																			
52	564680	Cale d'épaisseur 0,20 mm - Ausgleichscheibe Cala de espesor - Shim Spessore -	X																			
52	564681	Cale d'épaisseur 0,50 mm - Ausgleichscheibe Cala de espesor - Shim Spessore -	X																			

8/11/2006

Catalogue : 240875MOD

REDUCTEUR ESSIEU AVANT
VORNACHSE REDUKTIONSGETRIEBE
REDUCTOR EJE DELANTERO
FRONT AXLE REDUCTION GEAR
REDUZIONE EPICICLOIDALE ASSALE ANTERIORE

Qté-Menge-Cant-Qty-Q.ta | AX 1471 | M

1- 240875MOD
2-
3-
4-
5-
6-
7-
8-
9-
10-
11-
12-
13-
14-
15-
16-
17-
18-
19-
20-

Rep Hinw Fig Item Rif	Numéro Teil-Nr Numero Part-Nr Part-Nr	Désignation Bezeichnung Descripcion Description Descrizione	1	2	3	4	5	6	7	8	9	10	11	12	13	14	15	16	17	18	19	20
53	703528	Vis de réglage - Stellschraube Tornillo de regulación - Adjusting screw Vite di regolaggio -	4																			
54	702775	Goujon de roue - Stiftschraube Espárrago de rueda - Wheel stud Prigioniero di ruota -	16																			
55	704616	Goujon de roue - Stiftschraube Espárrago de rueda - Wheel stud Prigioniero di ruota -	16																			
56	729518	Support satellites - Planetenträger Soporte satélite - Planet wheel bracket Supporto satelliti -	2																			
57	706356	Kit support satellites - Planetenrad träger kit Kit soporte satélite - Planet wheel bracket kit Kit supporto satelliti -	2																			
58	706354	Kit support satellites - Planetenrad träger kit Kit soporte satélite - Planet wheel bracket kit Kit supporto satelliti -	2																			
59	706355	Support porte couronne - Zahnkranz träger Soporte portacorona - Ring gear bracket Supporto porta corona -	2																			
60	703123	Cale - Keil Cala - Wedge Spessore -	x																			

* MLT 630/731T SB
MLT 634/731T LSU SB
JUSQU'A LA MACHINE : 201831
BIS DER MASCHINE : 201831
HASTA LA MAQUINA : 201831
UP TO MACHINE : 201831
FINO LA MACCHINA : 201831

AX 1472

POUR ESSIEU AVANT
FUR VORNACHSE
PARA EJE DELANTERO
FOR FRONT AXLE
PER ASSALE ANTERIORE

Type : **212 / 425**
Ref : **240 875**

MLT 630 / 731 T SB
MLT 634 / 731 T LSU SB

JUSQU'A LA MACHINE
BIS DER MASCHINE
HASTA LA MAQUINA
UP TO MACHINE
FINO LA MACCHINA
N°: **201 831**

FREIN A DISQUE A BAIN D' HUILE - ESSIEU AVANT
ÖLBADSCHEIBENBREMSE - VORNACHSE
FRENO DE DISCO A BANO DE ACEITE - EJE DELANTERO
OIL BATH DISC BRAKE - FRONT AXLE
FRENO A DISCO IN BAGNO D'OLIO ASSALE ANTERIORE

1- MLT 630 Turbo

7- MLT 731 Turbo LSU
8- MT 732

JUSQU'A L' ESSIEU
BIS DER ACHSE
HASTA EL EJE
UP TO AXLE
FINO PONTE
● N°: **H.ITA.725 122**

A PARTIR DE L' ESSIEU
AB DER ACHSE
A PARTIR DEL EJE
FROM AXLE
A PARTIR DEL PONTE
○ N°: **H.ITA.725 123**

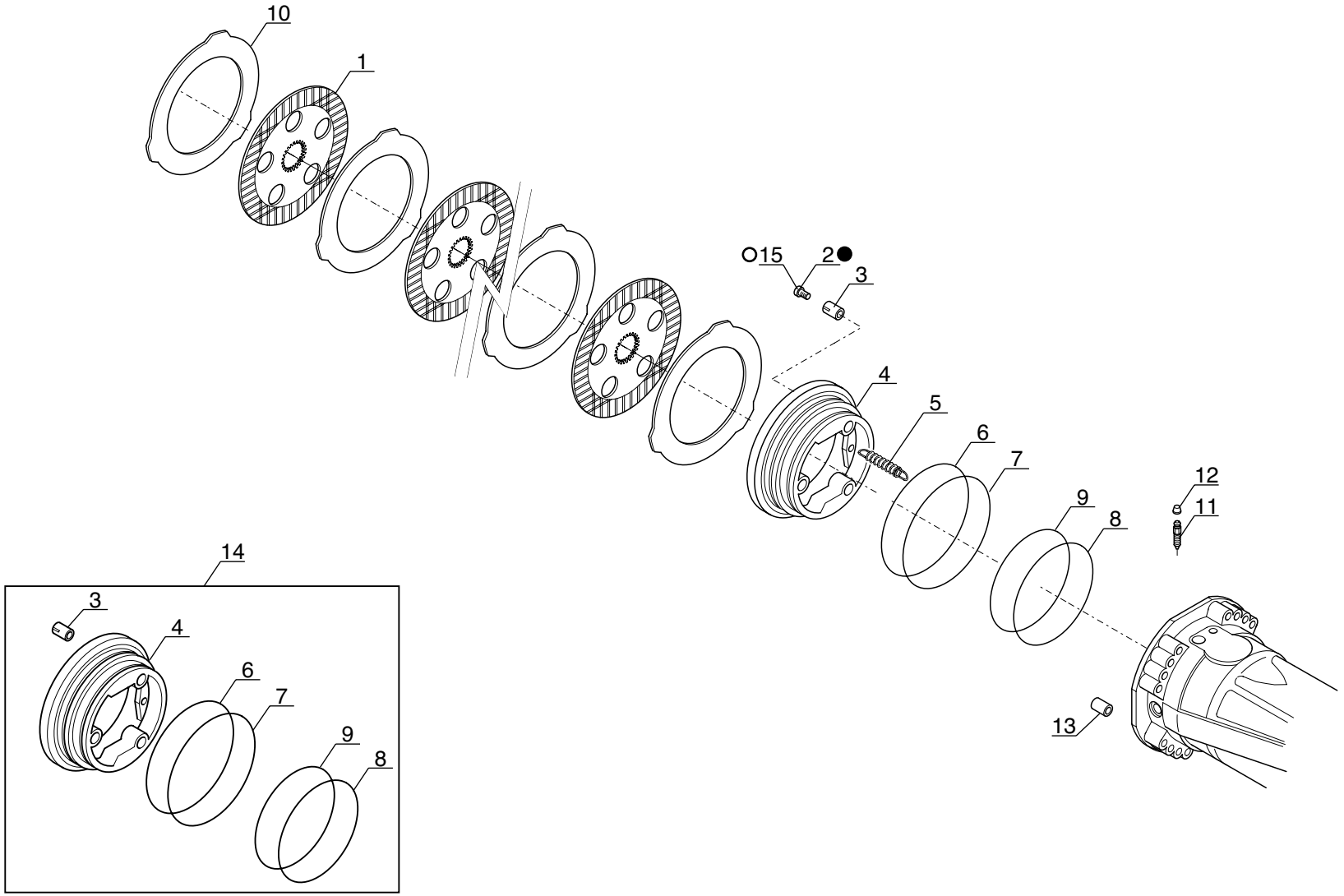

P.A.O illus

13 / 09 / 06

Catalogue : 240875MOD

1

FREIN A DISQUE A BAIN D'HUILE - ESSIEU AVANT
ÖLBADSCHEIBENBREMSE - VORNACHSE
FRENO DE DISCO A BANO DE ACEITE - EJE DELANTERO
OIL BATH DISC BRAKE - FRONT AXLE
FRENO A DISCO IN BAGNO D'OLIO - ASSALE ANTERIORE

Qté-Menge-Cant-Qty-Q.ta | AX 1472 | M

1- 240875MOD
2-
3-
4-
5-
6-
7-
8-
9-
10-
11-
12-
13-
14-
15-
16-
17-
18-
19-
20-

Rep Hinw Fig Item Rif	Numéro Teil-Nr Numero Part-Nr Part-Nr	Désignation Bezeichnung Descripcion Description Descrizione	1	2	3	4	5	6	7	8	9	10	11	12	13	14	15	16	17	18	19	20
1	562516	Disque de frein Disco de freno Disco freno	- Scheibenbremse - Brake disc -	8																		
2	564234	Vis de réglage Tornillo de regulación Vite di regolaggio	- Stellschraube - Adjusting screw -	6																		
3	602296	Ressort Muelle Molla	- Feder - Spring -	6																		
4	563922	Piston Pistón Pistone	- Kolben - Piston -	2																		
5	562520	Ressort Muelle Molla	- Feder - Spring -	6																		
6	562521	Joint anti-extrusion Junta antiextrusión Guarnizióne anti estrusione	- Abstützdichtung - Anti-extrusion seal -	2																		
7	562522	Joint torique Junta tórica Anello OR	- "0" ring - "0" ring -	2																		
8	562523	Joint anti-extrusion Junta antiextrusión Guarnizióne anti estrusione	- Abstützdichtung - Anti-extrusion seal -	2																		
9	562524	Joint torique Junta tórica Anello OR	- "0" ring - "0" ring -	2																		
10	562525	Disque intermédiaire Disco intermediario Disco intermediaro	- Zwischenscheihe - Intermediate disc -	10																		
11	106010	Vis de purge Tornillo de purga Vite spurgo	- Entlüftungsschraube - Bleeder screw -	2																		

+

8/09/2006

Catalogue : 240875MOD

FREIN A DISQUE A BAIN D'HUILE - ESSIEU AVANT
ÖLBADSCHEIBENBREMSE - VORNACHSE
FRENO DE DISCO A BANO DE ACEITE - EJE DELANTERO
OIL BATH DISC BRAKE - FRONT AXLE
FRENO A DISCO IN BAGNO D'OLIO - ASSALE ANTERIORE

Qté-Menge-Cant-Qty-Q.ta | AX 1472 | M

1- 240875MOD
2-
3-
4-
5-
6-
7-
8-
9-
10-
11-
12-
13-
14-
15-
16-
17-
18-
19-
20-

Rep Hinw Fig Item Rif	Numéro Teil-Nr Numero Part-Nr Part-Nr	Désignation Bezeichnung Descripcion Description Descrizione	1	2	3	4	5	6	7	8	9	10	11	12	13	14	15	16	17	18	19	20
12	107796	Bouchon - Stopfen Tapón - Plug Tappo -	2																			
13	107751	Pion de centrage - Zentrierstift Espiga de centraje - Centering pin Perno di centraggio -	2																			
14	600583	Kit piston - Kolben kit Kit pistón - Piston kit Kit pistone -	2																			
15	706901	Vis de réglage - Stellschraube Tornillo de regulación - Adjusting screw Vite di regolaggio -	6																			
		* MLT 630/731T SB MLT 634/731T LSU SB JUSQU'A LA MACHINE : 201831 BIS DER MASCHINE : 201831 HASTA LA MAQUINA : 201831 UP TO MACHINE : 201831 FINO LA MACCHINA : 201831																				

AX 1473

POUR ESSIEU AVANT
FUR VORNACHSE
PARA EJE DELANTERO
FOR FRONT AXLE
PER ASSALE ANTERIORE

Type : **212 / 425**
Ref : **240 875**

MLT 630 / 731 T SB
MLT 634 / 731 T LSU SB

JUSQU'A LA MACHINE
BIS DER MASCHINE
HASTA LA MAQUINA
UP TO MACHINE
FINO LA MACCHINA
N°: **201 831**

SYSTEME DE DIRECTION ESSIEU AVANT
VORNACHSE LENKSYSTEM
SISTEMA DE DIRECCION EJE DELANTERO
FRONT AXLE STEERING SYSTEM
SISTEMA DI STERZO ASSALE ANTERIORE

1- MLT 630 Turbo

7- MLT 731 Turbo LSU
8- MT 732

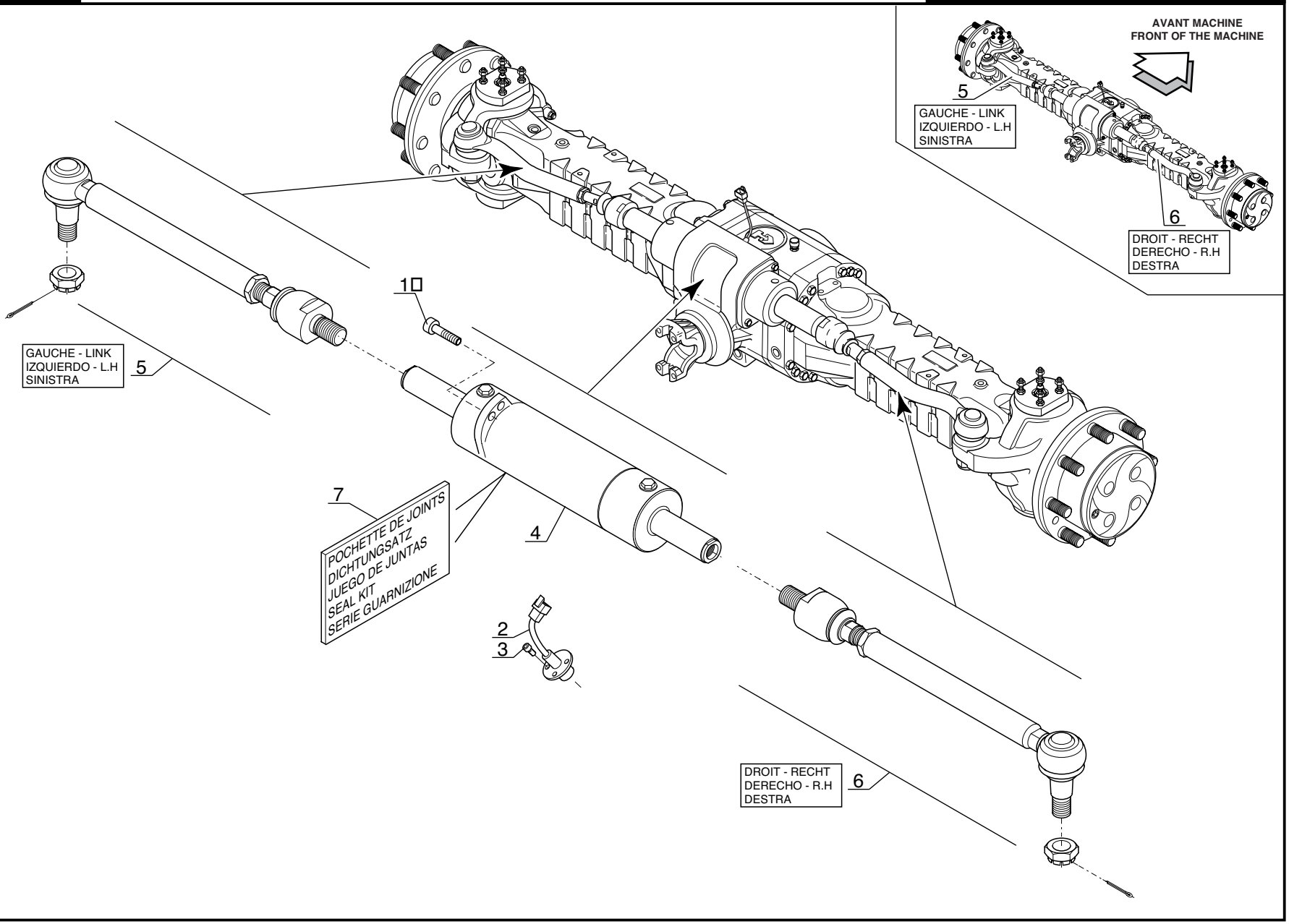

P.A.O illus

Catalogue : 240875MOD

SYSTEME DE DIRECTION ESSIEU AVANT
VORNACHSE LENKSYSTEM
SISTEMA DE DIRECCION EJE DELANTERO
FRONT AXLE STEERING SYSTEM
SISTEMA DI STERZO ASSALE ANTERIORE

Qté-Menge-Cant-Qty-Q.ta | AX 1473 | M

1- 240875MOD
2-
3-
4-
5-
6-
7-
8-
9-
10-
11-
12-
13-
14-
15-
16-
17-
18-
19-
20-

Rep Hinw Fig Item Rif	Numéro Teil-Nr Numero Part-Nr Part-Nr	Désignation Bezeichnung Descripcion Description Descrizione	1	2	3	4	5	6	7	8	9	10	11	12	13	14	15	16	17	18	19	20
1	562526	Vis - Schraube Tornillo - Screw Vite -	4																			
2	603872	Contacteur alignement de roue - Schalter ausrichten rad Contactor alineamiento rueda - Wheel alignment switch Contattore di allineamento delle ruote	1																			
3	477861	Vis - Schraube Tornillo - Screw Vite -	3																			
4	564135	Vérin direction - Lenkungzylinder Cilindro de dirección - Steering cylinder Cilindro di sterzo -	1																			
5	564136	Barre d'accouplement articulée- Gelenkte Spurstange Barra acoplamiento articulada - Linked tie-rod Barra de accoppiamento -	1																			
6	564137	Barre d'accouplement articulée- Gelenkte Spurstange Barra acoplamiento articulada - Linked tie-rod Barra de accoppiamento -	1																			
7	563007	Pochette de joints - Dichtungsatz Juego de juntas - Seal kit Serie guarnizióne -	1																			
		* MLT 630/731T SB MLT 634/731T LSU SB JUSQU'A LA MACHINE : 201831 BIS DER MASCHINE : 201831 HASTA LA MAQUINA : 201831 UP TO MACHINE : 201831 FINO LA MACCHINA : 201831																				

8/09/2006

ESSIEU AVANT - VORNACHSE
EJE DELANTERO - FRONT AXLE
ASSALE ANTERIORE

TYPE - TYPEN TIPO - TYPE TIPO	212 - 424

REFERENCE - NUMMER NUMERO - NUMBER RIFERIMENTO	240 878

MLT 630 / 731 T SB
MLT 634 / 731 T LSU SB

A PARTIR DE LA MACHINE
AB DER MASCHINE
A PARTIR DE LA MAQUINA
FROM MACHINE
A PARTIR DA MACCHINA

↦ N°: **201 832**

AX 2526

POUR ESSIEU AVANT
FUR VORNACHSE
PARA EJE DELANTERO
FOR FRONT AXLE
PER ASSALE ANTERIORE

[ ] Type : **212 / 424**
[ ] Ref : **240 878**

MLT 630 / 731 T SB
MLT 634 / 731 T LSU SB

A PARTIR DE LA MACHINE
AB DER MASCHINE
A PARTIR DE LA MAQUINA
FROM MACHINE
A PARTIR DA MACCHINA

⟼ N°: **201 832**

ESSIEU AVANT
VORNACHSE
EJE DELANTERO
FRONT AXLE
ASSALE ANTERIORE

1- MLT 630 Turbo
4- MLT 634 120 LSU
7- MLT 731 Turbo LSU

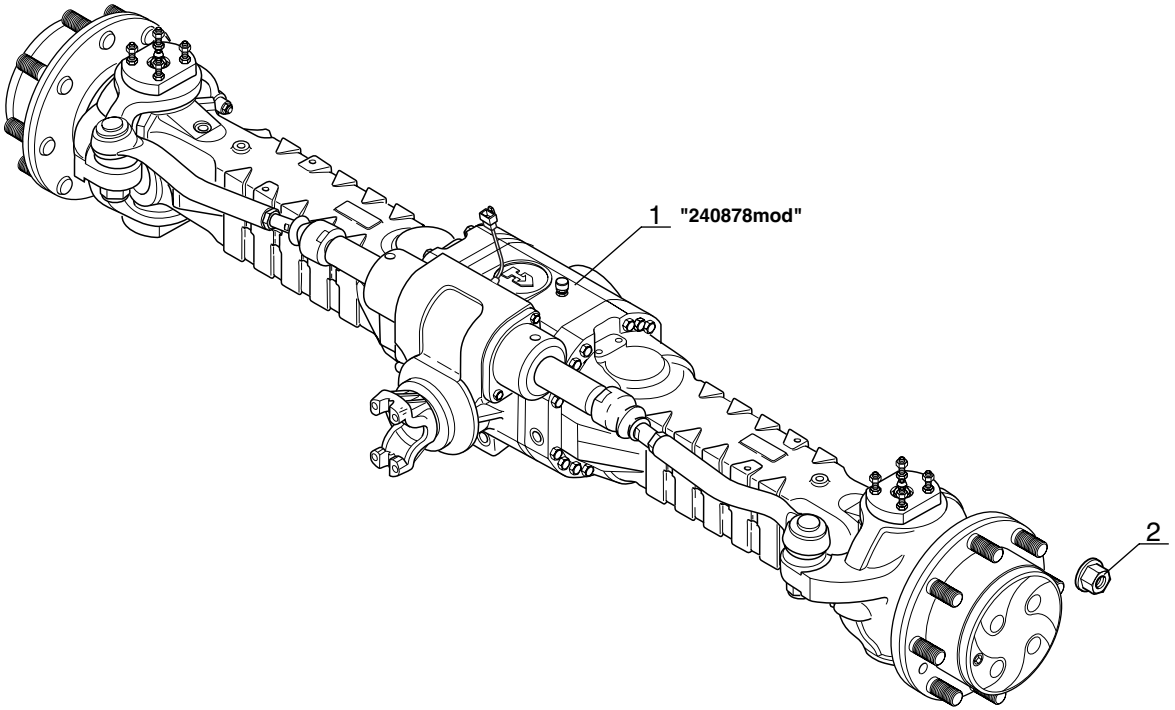

P.A.O. illus

Catalogue : 547845

1

ESSIEU AVANT
VORNACHSE
EJE DELANTERO
FRONT AXLE
ASSALE ANTERIORE

Qté-Menge-Cant-Qty-Q.ta **AX 2526** **M**

1-MLT630 T
2-
3-
4-MLT634 120 LSU
5-
6-
7-MLT731 T LSU
8-MT732

Rep Hinw Fig Item Rif	Numéro Teil-Nr Numero Part-Nr Part-Nr	Désignation Bezeichnung Descripcion Description Descrizione	1	2	3	4	5	6	7	8	9	10	11	12	13	14	15	16	17	18	19	20
1	240878	Essieu - Achse Eje - Axle Assale -	1			1			1													
2	245767	Ecrou de roue - Radmutter Tuerca de rueda - Wheel nut Dado ruote -	16			16			16													

7/06/2006

AX 1459

POUR ESSIEU AVANT
FUR VORNACHSE
PARA EJE DELANTERO
FOR FRONT AXLE
PER ASSALE ANTERIORE

[ ] Type : **212 / 424**
[ ] Ref : **240 878**

MLT 630 / 731 T SB
MLT 634 / 731 T LSU SB

A PARTIR DE LA MACHINE
AB DER MASCHINE
A PARTIR DE LA MAQUINA
FROM MACHINE
A PARTIR DA MACCHINA

⟼ N°: **201 832**

CARTER ESSIEU AVANT
VORNACHSE GEHAÜSE
CARTER EJE DELANTERO
FRONT AXLE CASING
CARTER ASSALE ANTERIORE

1- MLT 630 Turbo
4- MLT 634 120 LSU
7- MLT 731 Turbo LSU

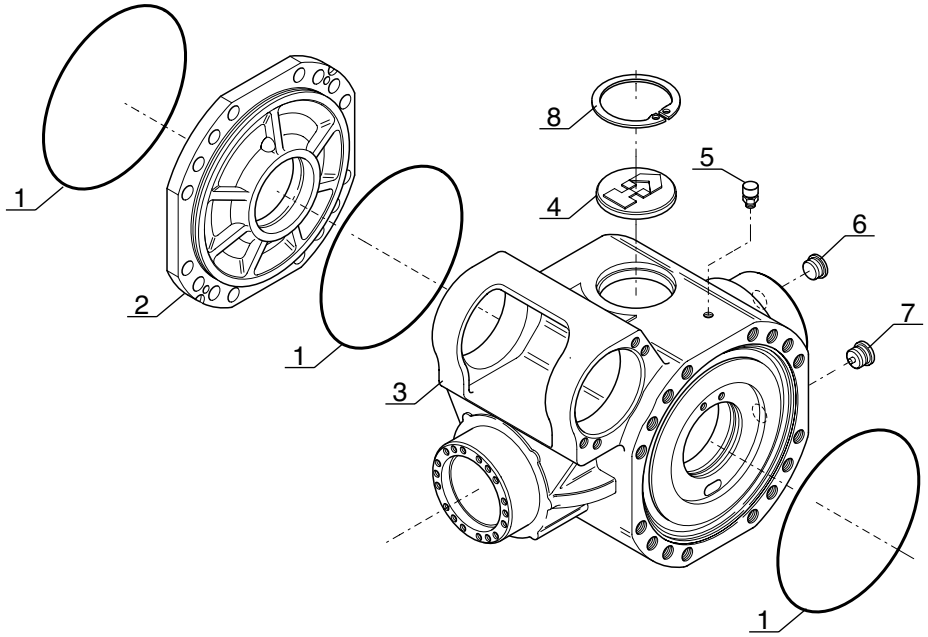

P.A.O illus

Catalogue : 240878MOD

1

CARTER ESSIEU AVANT
VORNACHSE GEHAUSE
CARTER EJE DELANTERO
FRONT AXLE CASING
CARTER ASSALE ANTERIORE

Qté-Menge-Cant-Qty-Q.ta | AX 1459 | M

1- 240878MOD
2-
3-
4-
5-
6-
7-
8-
9-
10-
11-
12-
13-
14-
15-
16-
17-
18-
19-
20-

Rep Hinw Fig Item Rif	Numéro Teil-Nr Numero Part-Nr Part-Nr	Désignation Bezeichnung Descripcion Description Descrizione	1	2	3	4	5	6	7	8	9	10	11	12	13	14	15	16	17	18	19	20
1	106533	Joint torique - "0" ring Junta tórica - "0" ring Anello OR -	3																			
2	562531	Carter - Gehäuse Cárter - Housing Carter -	1																			
3	603821	Carter - Gehäuse Cárter - Housing Carter -	1																			
4	602293	Bouchon - Stopfen Tapón - Plug Tappo -	1																			
5	562470	Reniflard - Entluftung Respiradero - Air breather Sfiato -	1																			
6	603638	Bouchon - Stopfen Tapón - Plug Tappo -	1																			
7	603639	Bouchon magnétique - Magnetischstopfen Tapón magnetico - Magnetic plug Tappo magnetico -	1																			
8	133044	Circlips - Sicherungsring Aro retén - Circlip Anello elastico -	1																			

* MLT 630/731T SB
MLT 634/731T LSU SB
A PARTIR DE LA MACHINE 201832
AB DER MASCHINE 201832
A PARTIR DE LA MAQUINA 201832
FROM MACHINE 201832
A PARTIR DA MACCHINA 201832

8/09/2006

AX 1460

POUR ESSIEU AVANT
FUR VORNACHSE
PARA EJE DELANTERO
FOR FRONT AXLE
PER ASSALE ANTERIORE

[ ] Type : **212 / 424**
[ ] Ref : **240 878**

MLT 630 / 731 T SB
MLT 634 / 731 T LSU SB

A PARTIR DE LA MACHINE
AB DER MASCHINE
A PARTIR DE LA MAQUINA
FROM MACHINE
A PARTIR DA MACCHINA
N°: **201 832**

REDUCTEUR ESSIEU AVANT
VORNACHSE
REDUKTIONSGETREIBE
REDUCTOR EJE DELANTERO
FRONT AXLE REDUCTION GEAR

1- MLT 630 Turbo
4- MLT 634 120 LSU
7- MLT 731 Turbo LSU

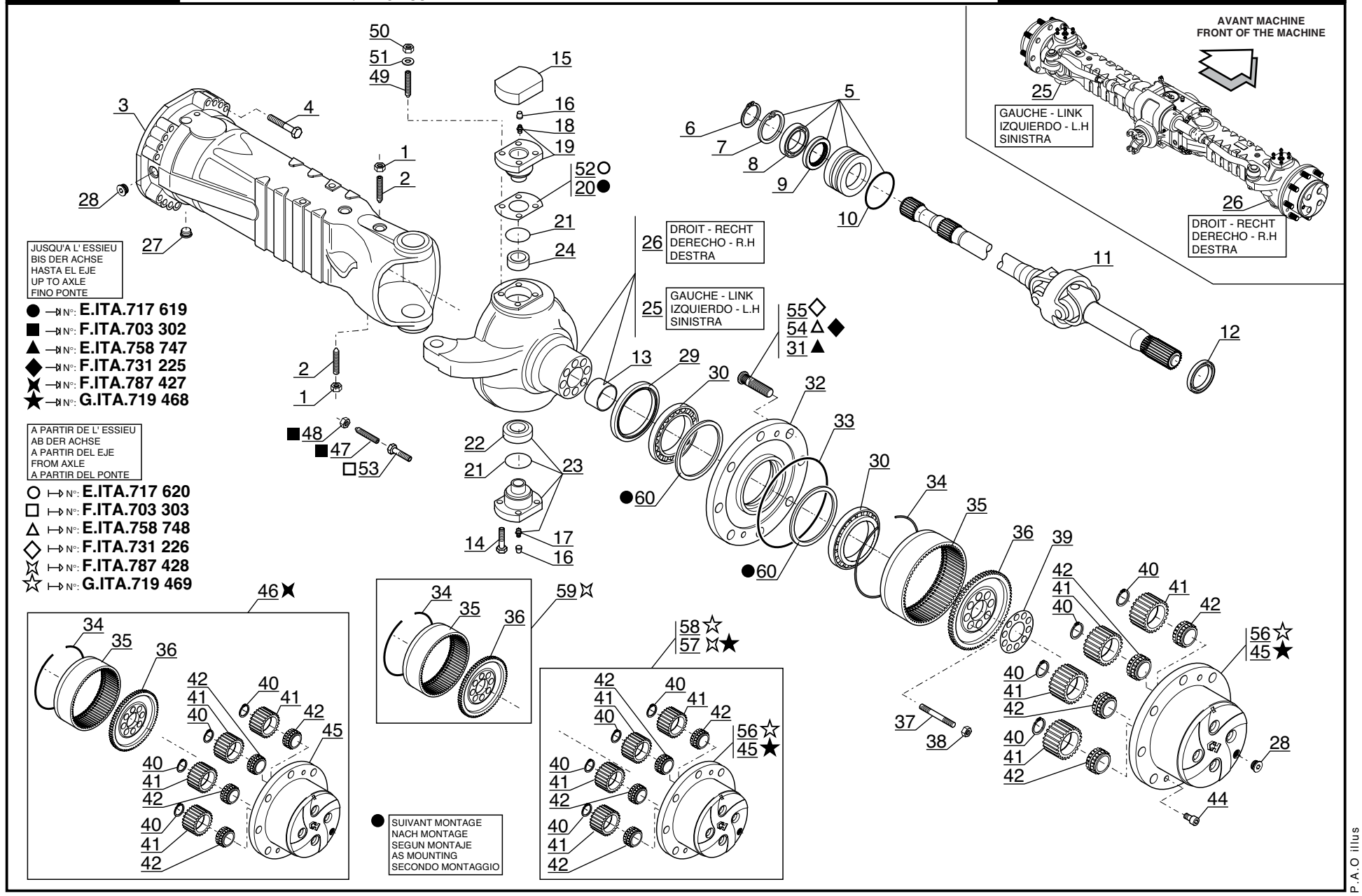

P.A.O illus

08 / 11 / 06

Catalogue : 240878MOD

1

REDUCTEUR ESSIEU AVANT
VORNACHSE REDUKTIONSGETRIEBE
REDUCTOR EJE DELANTERO
FRONT AXLE REDUCTION GEAR
REDUZIONE EPICICLOIDALE ASSALE ANTERIORE

Qté-Menge-Cant-Qty-Q.ta | AX 1460 | M

1- 240878MOD
2-
3-
4-
5-
6-
7-
8-
9-
10-
11-
12-
13-
14-
15-
16-
17-
18-
19-
20-

Rep Hinw Fig Item Rif	Numéro Teil-Nr Numero Part-Nr Part-Nr	Désignation Bezeichnung Descripcion Description Descrizione	1	2	3	4	5	6	7	8	9	10	11	12	13	14	15	16	17	18	19	20
1	133090	Ecrou - Mutter Tuerca - Nut Dado -	4																			
2	562750	Pointeau - Nadelventil Punzón - Needle valve Puntalino -	4																			
3	601247	Carter latéral - Seitlichgehaüse Cárter lateral - Lateral axle case Carter laterale -	2																			
4	702138	Vis - Schraube Tornillo - Screw Vite -	32																			
5	563903	Bride - Klammer Brida - Flange Flangia -	2																			
6	105424	Circlips - Sicherungsring Aro retén - Circlip Anello elastico -	2																			
7	133044	Circlips - Sicherungsring Aro retén - Circlip Anello elastico -	2																			
8	105101	Roulement - Läger Rodamiento - Bearing Cuscinetto -	2																			
9	108100	Joint d'étanchéité - Dichtungsring Junta de estanqueidad - Seal Guarnizióne -	2																			
10	562752	Joint torique - "0" ring Junta tórica - "0" ring Anello OR -	2																			
11	563212	Cardan - Kardan Cardán - Cardan Cardano -	2																			

8/11/2006

Catalogue : 240878MOD

2

REDUCTEUR ESSIEU AVANT
VORNACHSE REDUKTIONSGETRIEBE
REDUCTOR EJE DELANTERO
FRONT AXLE REDUCTION GEAR
REDUZIONE EPICICLOIDALE ASSALE ANTERIORE

Qté-Menge-Cant-Qty-Q.ta | AX 1460 | M

1- 240878MOD
2-
3-
4-
5-
6-
7-
8-
9-
10-
11-
12-
13-
14-
15-
16-
17-
18-
19-
20-

Rep Hinw Fig Item Rif	Numéro Teil-Nr Numero Part-Nr Part-Nr	Désignation Bezeichnung Descripcion Description Descrizione	1	2	3	4	5	6	7	8	9	10	11	12	13	14	15	16	17	18	19	20
12	603653	Joint d'étanchéité - Dichtungsring Junta de estanqueidad - Seal Guarnizióne di tenuta -	2																			
13	477847	Bague - Büchse Anillo - Bushing Anello -	2																			
14	562475	Vis - Schraube Tornillo - Screw Vite -	8																			
15	600603	Couvercle - Deckel Tapadera - Cover Coperchio -	2																			
16	107796	Bouchon - Stopfen Tapón - Plug Tappo -	4																			
17	133103	Graisseur - Schmiernippel Engrasador - Greaser Ingrassatore -	2																			
18	564682	Graisseur - Schmiernippel Engrasador - Greaser Ingrassatore -	2																			
19	564678	Pivot de direction - Lenkung zapfen Pivote de dirección - Pivot pin Perno di sterzo -	2																			
20	604854	Cale d'épaisseur 0,15 mm - Ausgleichscheibe Cala de espesor - Shim Spessore -	X																			
20	702059	Cale d'épaisseur 0,20 mm - Ausgleichscheibe Cala de espesor - Shim Spessore -	X																			
20	702060	Cale d'épaisseur 0,50 mm - Ausgleichscheibe Cala de espesor - Shim Spessore -	X																			

+

Catalogue : 240878MOD

3

REDUCTEUR ESSIEU AVANT
VORNACHSE REDUKTIONSGETRIEBE
REDUCTOR EJE DELANTERO
FRONT AXLE REDUCTION GEAR
REDUZIONE EPICICLOIDALE ASSALE ANTERIORE

Qté-Menge-Cant-Qty-Q.ta | AX 1460 | M

1- 240878MOD
2-
3-
4-
5-
6-
7-
8-
9-
10-
11-
12-
13-
14-
15-
16-
17-
18-
19-
20-

Rep Hinw Fig Item Rif	Numéro Teil-Nr Numero Part-Nr Part-Nr	Désignation Bezeichnung Descripcion Description Descrizione	1	2	3	4	5	6	7	8	9	10	11	12	13	14	15	16	17	18	19	20
21	562499	Joint d'étanchéité - Dichtungsring Junta de estanqueidad - Seal Guarnizióne -	4																			
22	562500	Bague - Büchse Anillo - Bushing Anello -	2																			
23	564898	Pivot de direction - Lenkung zapfen Pivote de dirección - Pivot pin Perno di sterzo -	2																			
24	603651	Bague - Büchse Anillo - Bushing Anello -	2																			
25	603819	Boîtier de direction - Lenkunggehaüse Cárter de dirección - Steering case Scatola di sterzo -	1																			
26	603696	Boîtier de direction - Lenkunggehaüse Cárter de dirección - Steering case Scatola di sterzo -	1																			
27	603639	Bouchon magnétique - Magnetischstopfen Tapón magnetico - Magnetic plug Tappo magnetico -	2																			
28	603638	Bouchon - Stopfen Tapón - Plug Tappo -	4																			
29	604656	Joint d'étanchéité - Dichtungsring Junta de estanqueidad - Seal Guarnizióne di tenuta -	2																			
30	562504	Roulement - Läger Rodamiento - Bearing Cuscinetto -	4																			
31	474283	Goujon de roue - Stiftschraube Espárrago de rueda - Wheel stud Prigioniero -	16																			

8/11/2006

Catalogue : 240878MOD

REDUCTEUR ESSIEU AVANT
VORNACHSE REDUKTIONSGETRIEBE
REDUCTOR EJE DELANTERO
FRONT AXLE REDUCTION GEAR
REDUZIONE EPICICLOIDALE ASSALE ANTERIORE

Qté-Menge-Cant-Qty-Q.ta | AX 1460 | M

1- 240878MOD										11-										
2-										12-										
3-										13-										
4-										14-										
5-										15-										
6-										16-										
7-										17-										
8-										18-										
9-										19-										
10-										20-										

Rep Hinw Fig Item Rif	Numéro Teil-Nr Numero Part-Nr Part-Nr	Désignation Bezeichnung Descripcion Description Descrizione	1	2	3	4	5	6	7	8	9	10	11	12	13	14	15	16	17	18	19	20
32	601246	Moyeu de roue - Radnabe Cubo de rueda - Wheel hub Mozzo ruota -	2																			
33	106533	Joint torique - "0" ring Junta tórica - "0" ring Anello OR -	2																			
34	562514	Circlips - Sicherungsring Aro retén - Circlip Anello elastico -	2																			
35	564133	Couronne dentée (70 dents) - Zahnkranz Corona dentada - Gear ring Corona dentata -	2																			
36	565998	Support porte couronne - Zahnkranz träger Soporte portacorona - Ring gear bracket Supporto porta corona -	2																			
37	562512	Goujon - Stiftschraube Espárrago - Stud-bolt Prigioniero -	16																			
38	562513	Ecrou - Mutter Tuerca - Nut Dado -	16																			
39	562515	Tôle de sécurité - Sicherungsblech Chapa de seguridad - Locking plate Lamiera di sicurezza -	2																			
40	562508	Circlips - Sicherungsring Aro retén - Circlip Anello elastico -	8																			
41	562509	Satellite (27 dents) - Planetenrad Satélite - Planet wheel Satellite -	8																			
42	562510	Roulement - Läger Rodamiento - Bearing Cuscinetto -	8																			

Catalogue : 240878MOD

5

REDUCTEUR ESSIEU AVANT
VORNACHSE REDUKTIONSGETRIEBE
REDUCTOR EJE DELANTERO
FRONT AXLE REDUCTION GEAR
REDUZIONE EPICICLOIDALE ASSALE ANTERIORE

Qté-Menge-Cant-Qty-Q.ta | AX 1460 | M

1- 240878MOD
2-
3-
4-
5-
6-
7-
8-
9-
10-
11-
12-
13-
14-
15-
16-
17-
18-
19-
20-

Rep Hinw Fig Item Rif	Numéro Teil-Nr Numero Part-Nr Part-Nr	Désignation Bezeichnung Descripcion Description Descrizione	1	2	3	4	5	6	7	8	9	10	11	12	13	14	15	16	17	18	19	20
44	600670	Vis - Schraube Tornillo - Screw Vite -	4																			
45	603316	Support satellites - Planetenrad träger Soporte satélite - Planet wheel bracket Supporto satelliti -	2																			
46	602867	Kit support satellites - Planetenrad träger kit Kit soporte satélite - Planet wheel bracket kit Kit supporto satelliti -	2																			
47	602219	Vis de réglage - Stellschraube Tornillo de regulación - Adjusting screw Vite di regolaggio -	4																			
48	474313	Ecrou - Mutter Tuerca - Nut Dado -	4																			
49	603976	Goujon - Stiftschraube Espárrago - Stud-bolt Prigioniero -	8																			
50	600681	Ecrou - Mutter Tuerca - Nut Dado -	8																			
51	600682	Rondelle - Unterlegscheibe Arandela - Washer Rondella -	8																			
52	564679	Cale d'épaisseur 0,15 mm - Ausgleichscheibe Cala de espesor - Shim Spessore -	X																			
52	564680	Cale d'épaisseur 0,20 mm - Ausgleichscheibe Cala de espesor - Shim Spessore -	X																			
52	564681	Cale d'épaisseur 0,50 mm - Ausgleichscheibe Cala de espesor - Shim Spessore -	X																			

8/11/2006

Catalogue : 240878MOD

REDUCTEUR ESSIEU AVANT
VORNACHSE REDUKTIONSGETRIEBE
REDUCTOR EJE DELANTERO
FRONT AXLE REDUCTION GEAR
REDUZIONE EPICICLOIDALE ASSALE ANTERIORE

Qté-Menge-Cant-Qty-Q.ta | AX 1460 | M

1- 240878MOD										11-										
2-										12-										
3-										13-										
4-										14-										
5-										15-										
6-										16-										
7-										17-										
8-										18-										
9-										19-										
10-										20-										

Rep Hinw Fig Item Rif	Numéro Teil-Nr Numero Part-Nr Part-Nr	Désignation Bezeichnung Descripcion Description Descrizione	1	2	3	4	5	6	7	8	9	10	11	12	13	14	15	16	17	18	19	20
53	703528	Vis de réglage - Stellschraube Tornillo de regulación - Adjusting screw Vite di regolaggio -	4																			
54	702775	Goujon de roue - Stiftschraube Espárrago de rueda - Wheel stud Prigioniero di ruota -	16																			
55	704616	Goujon de roue - Stiftschraube Espárrago de rueda - Wheel stud Prigioniero di ruota -	16																			
56	729518	Support satellites - Planetenträger Soporte satélite - Planet wheel bracket Supporto satelliti -	2																			
57	706356	Kit support satellites - Planetenrad träger kit Kit soporte satélite - Planet wheel bracket kit Kit supporto satelliti -	2																			
58	706354	Kit support satellites - Planetenrad träger kit Kit soporte satélite - Planet wheel bracket kit Kit supporto satelliti -	2																			
59	706355	Support porte couronne - Zahnkranz träger Soporte portacorona - Ring gear bracket Supporto porta corona -	2																			
60	703123	Cale - Keil Cala - Wedge Spessore -	x																			

* MLT 630/731T SB
MLT 634/731T LSU SB
A PARTIR DE LA MACHINE 201832
AB DER MASCHINE 201832
A PARTIR DE LA MAQUINA 201832
FROM MACHINE 201832
A PARTIR DA MACCHINA 201832

AX 1461

POUR ESSIEU AVANT
FUR VORNACHSE
PARA EJE DELANTERO
FOR FRONT AXLE
PER ASSALE ANTERIORE

[ ] Type : **212 / 424**
[ ] Ref : **240 878**

MLT 630 / 731 T SB
MLT 634 / 731 T LSU SB

A PARTIR DE LA MACHINE
AB DER MASCHINE
A PARTIR DE LA MAQUINA
FROM MACHINE
A PARTIR DA MACCHINA
↦ N°: **201 832**

REDUCTEUR ESSIEU AVANT
VORNACHSE
REDUKTIONSGETREIBE
REDUCTOR EJE DELANTERO
FRONT AXLE REDUCTION GEAR

1- MLT 630 Turbo
4- MLT 634 120 LSU
7- MLT 731 Turbo LSU

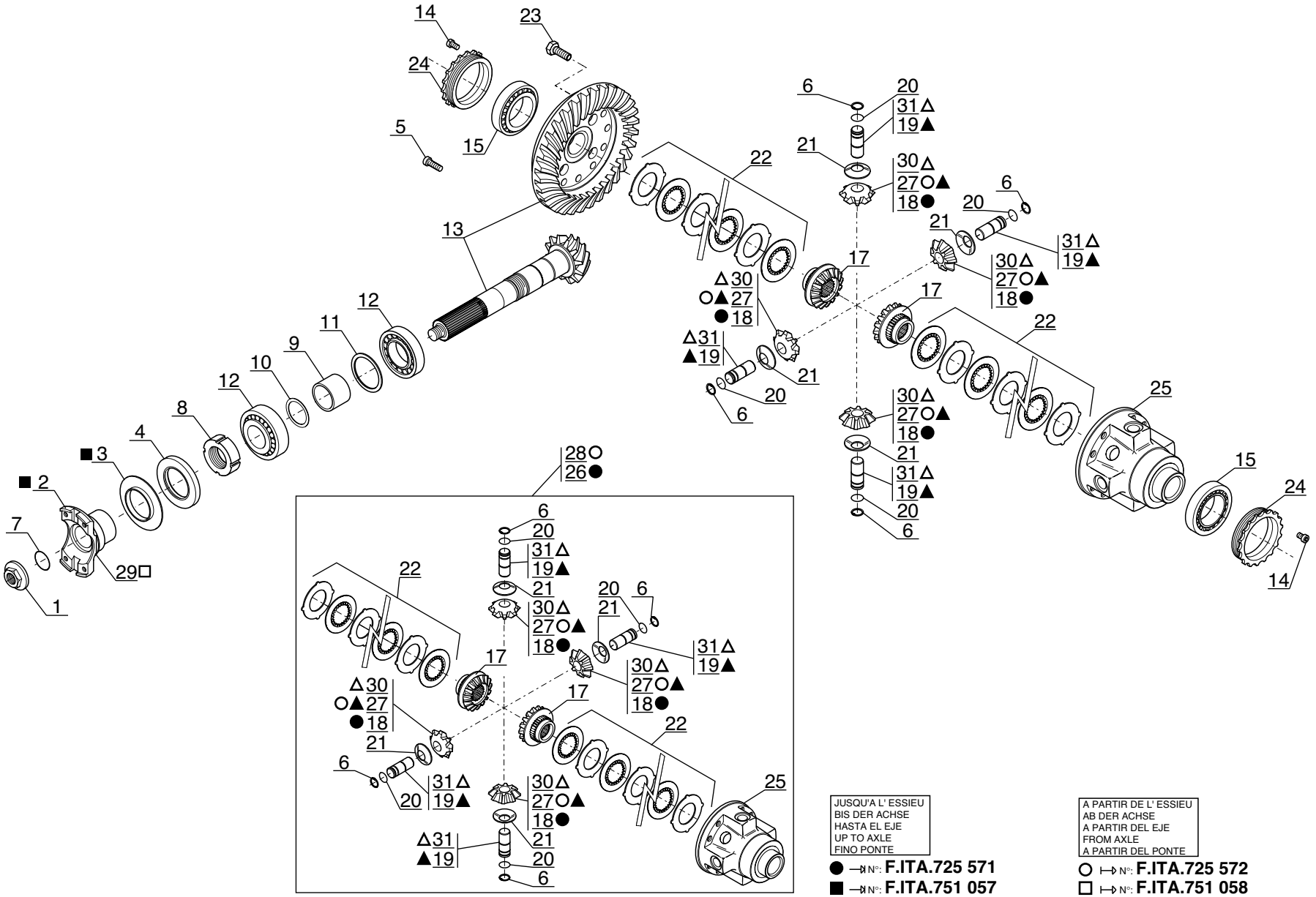

JUSQU'A L' ESSIEU
BIS DER ACHSE
HASTA EL EJE
UP TO AXLE
FINO PONTE

● →⋈ N°: **F.ITA.725 571**
■ →⋈ N°: **F.ITA.751 057**
▲ →⋈ N°: **F.ITA.780 379**

A PARTIR DE L' ESSIEU
AB DER ACHSE
A PARTIR DEL EJE
FROM AXLE
A PARTIR DEL PONTE

○ ↦ N°: **F.ITA.725 572**
□ ↦ N°: **F.ITA.751 058**
△ ↦ N°: **F.ITA.780 380**

P.A.O illus

Catalogue : 240878MOD

1

DIFFERENTIEL ESSIEU AVANT
VORNACHSE DIFFERENTIAL
DIFERENCIAL EJE DELANTERO
FRONT AXLE DIFFERENTIAL
DIFFERENZIALE ASSALE ANTERIORE

Qté-Menge-Cant-Qty-Q.ta | AX 1461 | M

1- 240878MOD
2-
3-
4-
5-
6-
7-
8-
9-
10-
11-
12-
13-
14-
15-
16-
17-
18-
19-
20-

Rep Hinw Fig Item Rif	Numéro Teil-Nr Numero Part-Nr Part-Nr	Désignation Bezeichnung Descripcion Description Descrizione	1	2	3	4	5	6	7	8	9	10	11	12	13	14	15	16	17	18	19	20
1	562485	Ecrou Tuerca Dado	1																			
2	563904	Bride Brida Flangia	1																			
3	107294	Tôle de protection Chapa de protección Lamiera di protezione	1																			
4	107293	Joint d'étanchéité Junta de estanqueidad Guarnizióne	1																			
5	133186	Vis Tornillo Vite	4																			
6	562486	Circlips Aro retén Anello elastico	4																			
7	562472	Joint torique Junta tórica Anello OR	1																			
8	133570	Ecrou Tuerca Dado	1																			
9	562483	Entretoise Separador Distanziale	1																			
10	550556	Cale d'épaisseur 0,15 mm Cala de espesor Spessore	X																			
10	550557	Cale d'épaisseur 0,20 mm Cala de espesor Spessore	X																			

8/09/2006

Catalogue : 240878MOD

2

DIFFERENTIEL ESSIEU AVANT
VORNACHSE DIFFERENTIAL
DIFERENCIAL EJE DELANTERO
FRONT AXLE DIFFERENTIAL
DIFFERENZIALE ASSALE ANTERIORE

Qté-Menge-Cant-Qty-Q.ta	AX	1461	M

1- 240878MOD						11-														
2-						12-														
3-						13-														
4-						14-														
5-						15-														
6-						16-														
7-						17-														
8-						18-														
9-						19-														
10-						20-														
1	2	3	4	5	6	7	8	9	10	11	12	13	14	15	16	17	18	19	20	

Rep Hinw Fig Item Rif	Numéro Teil-Nr Numero Part-Nr Part-Nr	Désignation Bezeichnung Descripcion Description Descrizione																				
10	551616	Cale d'épaisseur 0,40 mm Cala de espesor Spessore	- Ausgleichscheibe - Shim -	X																		
10	552517	Cale d'épaisseur 0,50 mm Cala de espesor Spessore	- Ausgleichscheibe - Shim -	X																		
11	474298	Cale d'épaisseur 0,20 mm Cala de espesor Spessore	- Ausgleichscheibe - Shim -	X																		
11	474300	Cale d'épaisseur 0,30 mm Cala de espesor Spessore	- Ausgleichscheibe - Shim -	X																		
11	551615	Cale d'épaisseur 0,15 mm Cala de espesor Spessore	- Ausgleichscheibe - Shim -	X																		
11	552516	Cale d'épaisseur 0,10 mm Cala de espesor Spessore	- Ausgleichscheibe - Shim -	X																		
12	133069	Roulement Rodamiento Cuscinetto	- Läger - Bearing -	2																		
13	563220	Couple conique (11/35 dents) Par conica Coppia conica	- Kegelpaar - Bevel drive gear -	1																		
14	109912	Vis Tornillo Vite	- Schraube - Screw -	2																		
15	106550	Roulement Rodamiento Cuscinetto	- Läger - Bearing -	2																		
17	563151	Planétaire Planetario Planetario	- Ausgleichswellenrad - Planetary -	2																		

+

Catalogue : 240878MOD

3

DIFFERENTIEL ESSIEU AVANT
VORNACHSE DIFFERENTIAL
DIFERENCIAL EJE DELANTERO
FRONT AXLE DIFFERENTIAL
DIFFERENZIALE ASSALE ANTERIORE

Qté-Menge-Cant-Qty-Q.ta | AX 1461 | M

1- 240878MOD
2-
3-
4-
5-
6-
7-
8-
9-
10-
11-
12-
13-
14-
15-
16-
17-
18-
19-
20-

Rep Hinw Fig Item Rif	Numéro Teil-Nr Numero Part-Nr Part-Nr	Désignation Bezeichnung Descripcion Description Descrizione	1	2	3	4	5	6	7	8	9	10	11	12	13	14	15	16	17	18	19	20
18	562481	Satellite - Planetenrad Satélite - Planet wheel Satellite -	4																			
19	562478	Axe - Bolzen Eje - Pin Perno -	4																			
20	562479	Circlips - Sicherungsring Aro retén - Circlip Anello elastico -	4																			
21	562480	Rondelle - Unterlegscheibe Arandela - Washer Rondella -	4																			
22	602110	Kit disque d'embrayage - Kupplung disk kit Kit disco de embrague - Clutch disc kit Kit disco d'innesto -	2																			
23	601243	Vis - Schraube Tornillo - Screw Vite -	12																			
24	562474	Ecrou - Mutter Tuerca - Nut Dado -	2																			
25	563203	Carter différentiel - Differentialgehaüse Cárter diferencial - Differential housing Scatola differenziale -	1																			
26	602026	Kit différentiel - Differential kit Kit diferencial - Differential kit Kit differeziale -	1																			
27	704610	Satellite - Planetenrad Satélite - Planet wheel Satellite -	4																			
28	704661	Kit différentiel - Differential kit Kit diferencial - Differential kit Kit differeziale -	1																			

+

8/09/2006

Catalogue : 240878MOD

4

DIFFERENTIEL ESSIEU AVANT
VORNACHSE DIFFERENTIAL
DIFERENCIAL EJE DELANTERO
FRONT AXLE DIFFERENTIAL
DIFFERENZIALE ASSALE ANTERIORE

Qté-Menge-Cant-Qty-Q.ta | AX 1461 | M

1- 240878MOD
2-
3-
4-
5-
6-
7-
8-
9-
10-
11-
12-
13-
14-
15-
16-
17-
18-
19-
20-

Rep Hinw Fig Item Rif	Numéro Teil-Nr Numero Part-Nr Part-Nr	Désignation Bezeichnung Descripcion Description Descrizione	1	2	3	4	5	6	7	8	9	10	11	12	13	14	15	16	17	18	19	20
29	704684	Bride - Klammer Brida - Flange Flangia -	1																			
30	705645	Satellite - Planetenrad Satélite - Planet wheel Satellite -	4																			
31	705646	Axe - Bolzen Eje - Pin Perno -	4																			

* MLT 630/731T SB
MLT 634/731T LSU SB
A PARTIR DE LA MACHINE 201832
AB DER MASCHINE 201832
A PARTIR DE LA MAQUINA 201832
FROM MACHINE 201832
A PARTIR DA MACCHINA 201832

AX 1462

POUR ESSIEU AVANT
FUR VORNACHSE
PARA EJE DELANTERO
FOR FRONT AXLE
PER ASSALE ANTERIORE

Type : **212 / 424**
Ref : **240 878**

MLT 630 / 731 T SB
MLT 634 / 731 T LSU SB

A PARTIR DE LA MACHINE
AB DER MASCHINE
A PARTIR DE LA MAQUINA
FROM MACHINE
A PARTIR DA MACCHINA

N°: **201 832**

FREIN A DISQUE A BAIN D' HUILE - ESSIEU AVANT
ÖLBADSCHEIBENBREMSE - VORNACHSE
FRENO DE DISCO A BANO DE ACEITE - EJE DELANTERO
OIL BATH DISC BRAKE - FRONT AXLE
FRENO A DISCO IN BAGNO D'OLIO ASSALE ANTERIORE

1- MLT 630 Turbo
4- MLT 634 120 LSU
7- MLT 731 Turbo LSU

JUSQU'A L' ESSIEU
BIS DER ACHSE
HASTA EL EJE
UP TO AXLE
FINO PONTE

● N°: **H.ITA.725 062**

A PARTIR DE L' ESSIEU
AB DER ACHSE
A PARTIR DEL EJE
FROM AXLE
A PARTIR DEL PONTE

○ N°: **H.ITA.725 063**

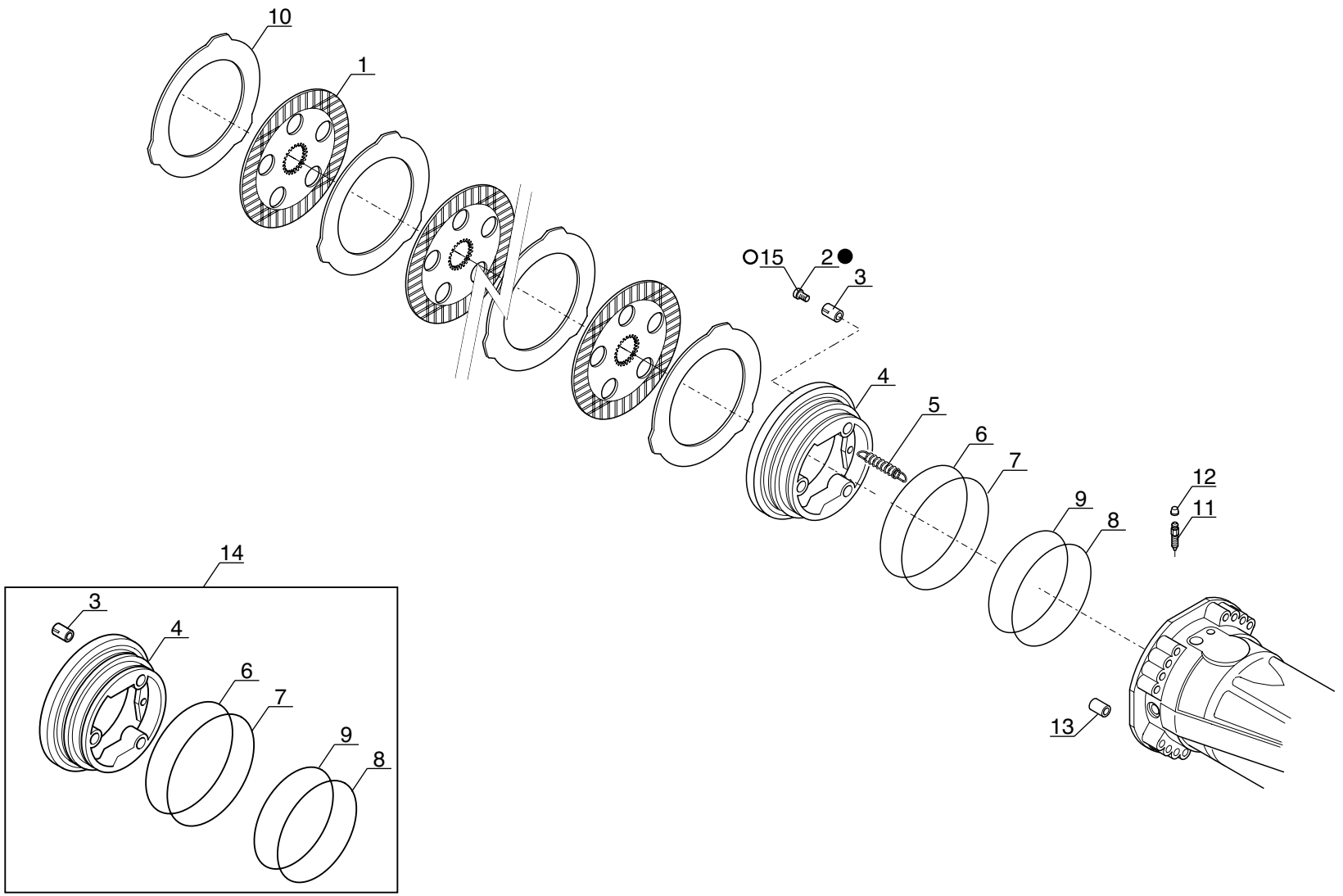

P.A.O illus

Catalogue : 240878MOD

1

FREIN A DISQUE A BAIN D'HUILE - ESSIEU AVANT
ÖLBADSCHEIBENBREMSE - VORNACHSE
FRENO DE DISCO A BANO DE ACEITE - EJE DELANTERO
OIL BATH DISC BRAKE - FRONT AXLE
FRENO A DISCO IN BAGNO D'OLIO - ASSALE ANTERIORE

Qté-Menge-Cant-Qty-Q.ta | AX 1462 | M

1- 240878MOD
2-
3-
4-
5-
6-
7-
8-
9-
10-
11-
12-
13-
14-
15-
16-
17-
18-
19-
20-

Rep Hinw Fig Item Rif	Numéro Teil-Nr Numero Part-Nr Part-Nr	Désignation Bezeichnung Descripcion Description Descrizione	1	2	3	4	5	6	7	8	9	10	11	12	13	14	15	16	17	18	19	20
1	562516	Disque de frein Disco de freno Disco freno	- Scheibenbremse - Brake disc -	8																		
2	564234	Vis de réglage Tornillo de regulación Vite di regolaggio	- Stellschraube - Adjusting screw -	6																		
3	602296	Ressort Muelle Molla	- Feder - Spring -	6																		
4	563922	Piston Pistón Pistone	- Kolben - Piston -	2																		
5	562520	Ressort Muelle Molla	- Feder - Spring -	6																		
6	562521	Joint anti-extrusion Junta antiextrusión Guarnizióne anti estrusione	- Abstützdichtung - Anti-extrusion seal -	2																		
7	562522	Joint torique Junta tórica Anello OR	- "0" ring - "0" ring -	2																		
8	562523	Joint anti-extrusion Junta antiextrusión Guarnizióne anti estrusione	- Abstützdichtung - Anti-extrusion seal -	2																		
9	562524	Joint torique Junta tórica Anello OR	- "0" ring - "0" ring -	2																		
10	562525	Disque intermédiaire Disco intermediario Disco intermediaro	- Zwischenscheihe - Intermediate disc -	10																		
11	106010	Vis de purge Tornillo de purga Vite spurgo	- Entlüftungsschraube - Bleeder screw -	2																		

+

8/09/2006

Catalogue : 240878MOD

FREIN A DISQUE A BAIN D'HUILE - ESSIEU AVANT
ÖLBADSCHEIBENBREMSE - VORNACHSE
FRENO DE DISCO A BANO DE ACEITE - EJE DELANTERO
OIL BATH DISC BRAKE - FRONT AXLE
FRENO A DISCO IN BAGNO D'OLIO - ASSALE ANTERIORE

Qté-Menge-Cant-Qty-Q.ta | AX 1462 | M

1- 240878MOD
2-
3-
4-
5-
6-
7-
8-
9-
10-
11-
12-
13-
14-
15-
16-
17-
18-
19-
20-

Rep Hinw Fig Item Rif	Numéro Teil-Nr Numero Part-Nr Part-Nr	Désignation Bezeichnung Descripcion Description Descrizione	1	2	3	4	5	6	7	8	9	10	11	12	13	14	15	16	17	18	19	20
12	107796	Bouchon - Stopfen Tapón - Plug Tappo -	2																			
13	107751	Pion de centrage - Zentrierstift Espiga de centraje - Centering pin Perno di centraggio -	2																			
14	600583	Kit piston - Kolben kit Kit pistón - Piston kit Kit pistone -	2																			
15	706901	Vis de réglage - Stellschraube Tornillo de regulación - Adjusting screw Vite di regolaggio -	6																			

* MLT 630/731T SB
MLT 634/731T LSU SB
A PARTIR DE LA MACHINE 201832
AB DER MASCHINE 201832
A PARTIR DE LA MAQUINA 201832
FROM MACHINE 201832
A PARTIR DA MACCHINA 201832

AX 1463

POUR ESSIEU AVANT
FUR VORNACHSE
PARA EJE DELANTERO
FOR FRONT AXLE
PER ASSALE ANTERIORE

[ ] Type : **212 / 424**
[ ] Ref : **240 878**

MLT 630 / 731 T SB
MLT 634 / 731 T LSU SB

A PARTIR DE LA MACHINE
AB DER MASCHINE
A PARTIR DE LA MAQUINA
FROM MACHINE
A PARTIR DA MACCHINA

↦ N°: **201 832**

SYSTEME DE DIRECTION ESSIEU AVANT
VORNACHSE LENKSYSTEM
SISTEMA DE DIRECCION EJE DELANTERO
FRONT AXLE STEERING SYSTEM
SISTEMA DI STERZO ASSALE ANTERIORE

1- MLT 630 Turbo
4- MLT 634 120 LSU
7- MLT 731 Turbo LSU

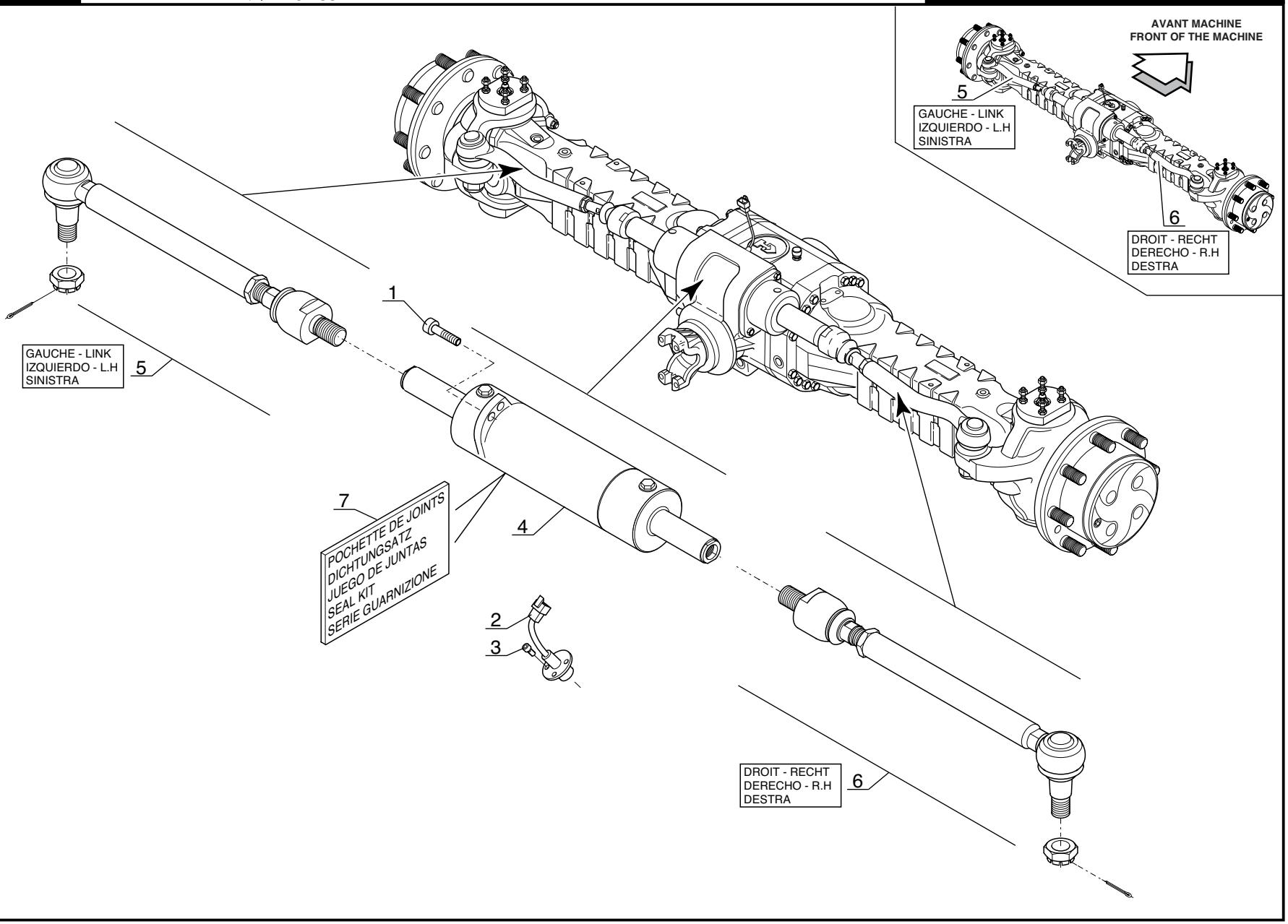

P.A.O illus

27 / 07 / 04

Catalogue : 240878MOD

SYSTEME DE DIRECTION ESSIEU AVANT
VORNACHSE LENKSYSTEM
SISTEMA DE DIRECCION EJE DELANTERO
FRONT AXLE STEERING SYSTEM
SISTEMA DI STERZO ASSALE ANTERIORE

Qté-Menge-Cant-Qty-Q.ta | AX 1463 | M

1- 240878MOD
2-
3-
4-
5-
6-
7-
8-
9-
10-
11-
12-
13-
14-
15-
16-
17-
18-
19-
20-

Rep Hinw Fig Item Rif	Numéro Teil-Nr Numero Part-Nr Part-Nr	Désignation Bezeichnung Descripcion Description Descrizione	1	2	3	4	5	6	7	8	9	10	11	12	13	14	15	16	17	18	19	20
1	562526	Vis - Schraube Tornillo - Screw Vite -	4																			
2	603872	Contacteur alignement de roue - Schalter ausrichten rad Contactor alineamiento rueda - Wheel alignment switch Contattore di allineamento delle ruote	1																			
3	477861	Vis - Schraube Tornillo - Screw Vite -	3																			
4	564135	Vérin direction - Lenkungzylinder Cilindro de dirección - Steering cylinder Cilindro di sterzo -	1																			
5	564136	Barre d'accouplement articulée- Gelenkte Spurstange Barra acoplamiento articulada - Linked tie-rod Barra de accoppiamento -	1																			
6	564137	Barre d'accouplement articulée- Gelenkte Spurstange Barra acoplamiento articulada - Linked tie-rod Barra de accoppiamento -	1																			
7	563007	Pochette de joints - Dichtungsatz Juego de juntas - Seal kit Serie guarnizióne -	1																			
		* MLT 630/731T SB MLT 634/731T LSU SB A PARTIR DE LA MACHINE 201832 AB DER MASCHINE 201832 A PARTIR DE LA MAQUINA 201832 FROM MACHINE 201832 A PARTIR DA MACCHINA 201832																				

8/09/2006

ESSIEU ARRIERE - HINTERACHSE
EJE TRASERO - REAR AXLE
ASSALE POSTERIORE

TYPE - TYPEN TIPO - TYPE TIPO	212 - 427

REFERENCE - NUMMER NUMERO - NUMBER RIFERIMENTO	240 876

MLT 630 / 731 T SB
MLT 634 / 731 T LSU SB

JUSQU'A LA MACHINE
BIS DER MASCHINE
HASTA LA MAQUINA
UP TO MACHINE
FINO LA MACCHINA

—⋈ N°: **201 831**

AX 2532

POUR ESSIEU ARRIERE
FUR HINTERACHSE
PARA EJE TRASERO
REAR FRONT AXLE
PER ASSALE POSTERIORE

Type : **212 / 427**
Ref : **240 876**

MLT 630 / 731 T SB
MLT 634 / 731 T LSU SB

JUSQU'A LA MACHINE
BIS DER MASCHINE
HASTA LA MAQUINA
UP TO MACHINE
FINO LA MACCHINA
N°: **201 831**

ESSIEU ARRIERE
HINTERACHSE
EJE TRASERO
REAR AXLE
ASSALE POSTERIORE

1- MLT 630 Turbo

7- MLT 731 Turbo LSU
8- MT 732

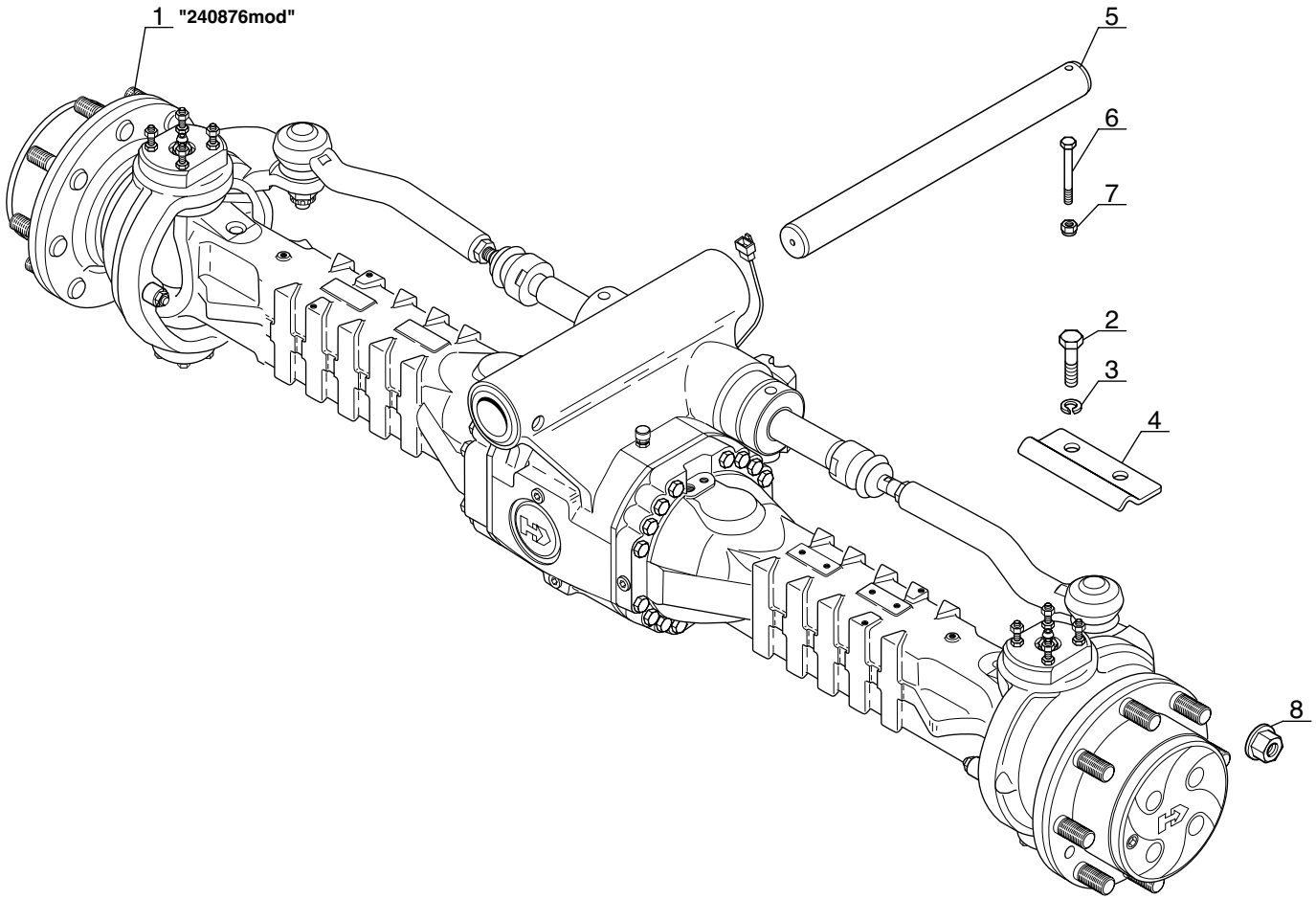

P.A.O. illus

Catalogue : 547845

1

ESSIEU ARRIERE
HINTERACHSE
EJE TRASERO
REAR AXLE
PONTE POSTERIORE

Qté-Menge-Cant-Qty-Q.ta | **AX 2532** | **M**

1-MLT630 T
2-
3-
4-MLT634 120 LSU
5-
6-
7-MLT731 T LSU
8-MT732

Rep Hinw Fig Item Rif	Numéro Teil-Nr Numero Part-Nr Part-Nr	Désignation Bezeichnung Descripcion Description Descrizione	1	2	3	4	5	6	7	8	9	10	11	12	13	14	15	16	17	18	19	20
1	240876	Essieu arrière - Hinterachse Eje trasero - Rear axle Assale posteriore -	1						1	1												
2	60360	Vis H,M10- 16-8.8-ZN8/C - Schraube Tornillo - Screw Vite -	2						2	2												
3	42232	Rondelle W10 ZN - Unterlegscheibe Arandela - Washer Rondella -	2						2	2												
4	241977	Plaque de fixation - Befestigung Platte Placa de fijación - Fastening plate Piastra di fissaggio -	1						1	1												
5	224371	Axe d'articulation - Gelenkachse Eje de articulación - Articulating pin Perno di articolazione -	1						1	1												
6	168352	Vis H,M10-110-8.8-ZN8/C - Schraube Tornillo - Screw Vite -	1						1	1												
7	55714	Ecrou H,FR M10 zingué - Mutter Tuerca - Nut Dado -	1						1	1												
8	245767	Ecrou de roue - Radmutter Tuerca de rueda - Wheel nut Dado ruote -	16						16	16												

17/08/2004

AX 1491

POUR ESSIEU ARRIERE
FUR HINTERACHSE
PARA EJE TRASERO
REAR FRONT AXLE
PER ASSALE POSTERIORE

[ ] Type : **212 / 427**
[ ] Ref : **240 876**

MLT 630 / 731 T SB
MLT 634 / 731 T LSU SB

JUSQU'A LA MACHINE
BIS DER MASCHINE
HASTA LA MAQUINA
UP TO MACHINE
FINO LA MACCHINA

N°: **201 831**

CARTER ESSIEU ARRIERE
HINTERACHSE GEHAÜSE
CARTER EJE TRASERO
REAR AXLE CASING
CARTER ASSALE POSTERIORE

1- MLT 630 Turbo

7- MLT 731 Turbo LSU
8- MT 732

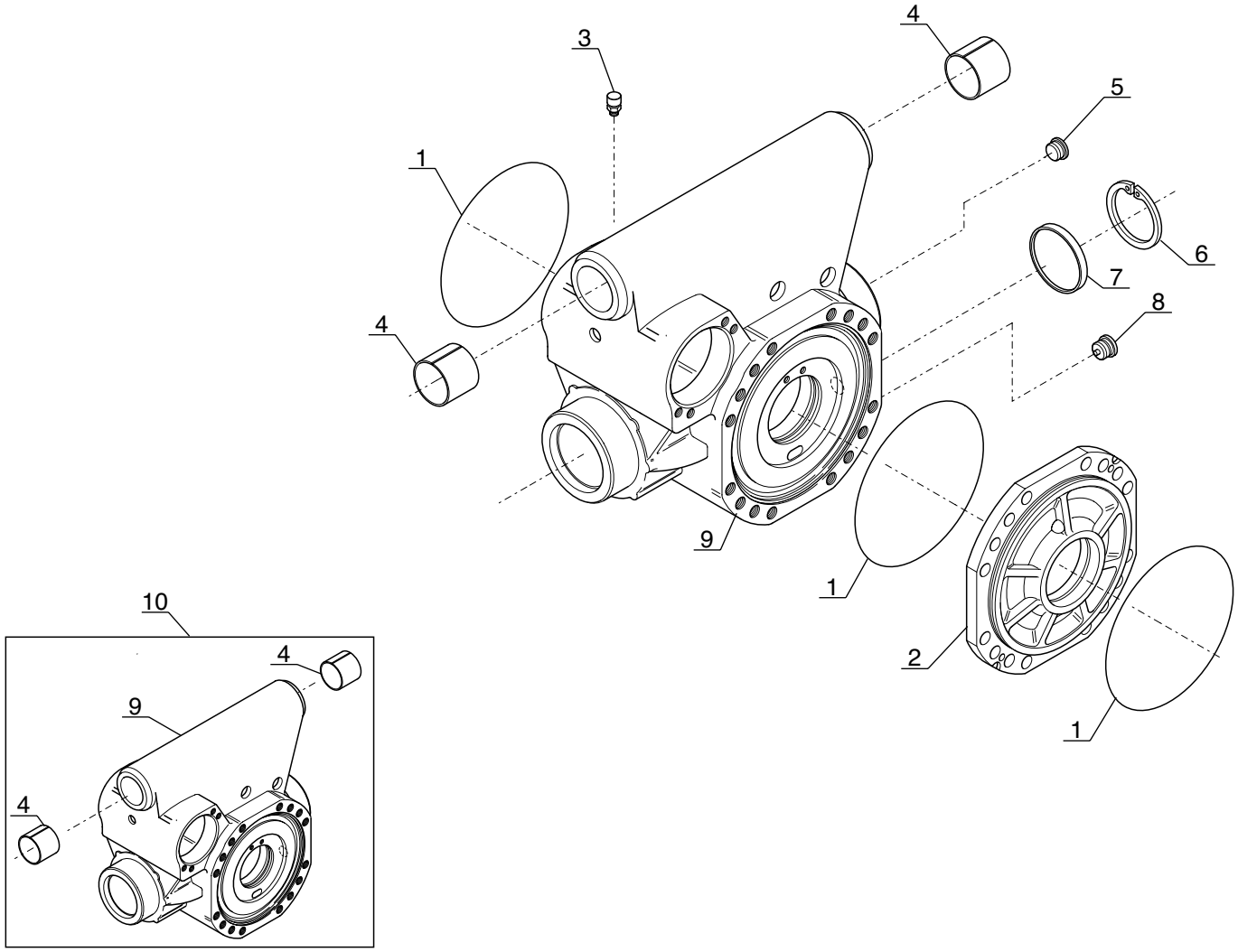

P.A.O illus

Catalogue : 240876MOD

1

CARTER ESSIEU ARRIERE
HINTERACHSE GEHAUSE
CARTER EJE TRASERO
REAR AXLE CASING
CARTER ASSALE POSTERIORE

Qté-Menge-Cant-Qty-Q.ta | AX 1491 | M

1- 240876MOD
2-
3-
4-
5-
6-
7-
8-
9-
10-
11-
12-
13-
14-
15-
16-
17-
18-
19-
20-

Rep Hinw Fig Item Rif	Numéro Teil-Nr Numero Part-Nr Part-Nr	Désignation Bezeichnung Descripcion Description Descrizione	1	2	3	4	5	6	7	8	9	10	11	12	13	14	15	16	17	18	19	20
1	106533	Joint torique - "0" ring Junta tórica - "0" ring Anello OR -	3																			
2	562531	Carter - Gehäuse Cárter - Housing Carter -	1																			
3	562470	Reniflard - Entluftung Respiradero - Air breather Sfiato -	1																			
4	600903	Bague - Büchse Anillo - Bushing Anello -	2																			
5	603638	Bouchon - Stopfen Tapón - Plug Tappo -	1																			
6	133044	Circlips - Sicherungsring Aro retén - Circlip Anello elastico -	1																			
7	602293	Bouchon - Stopfen Tapón - Plug Tappo -	1																			
8	603639	Bouchon magnétique - Magnetischstopfen Tapón magnetico - Magnetic plug Tappo magnetico -	1																			
9	601267	Carter central - Zentralgehaüse Cárter central - Central casing Carter centrale -	1																			
10	702143	Kit carter - Gehäuse kit Kit cárter - Housing kit Kit carter -	1																			

* MLT 630/731T SB
MLT 634/731T LSU SB
JUSQU'A LA MACHINE : 201831
BIS DER MASCHINE : 201831

8/09/2006

Catalogue : 240876MOD

CARTER ESSIEU ARRIERE
HINTERACHSE GEHAUSE
CARTER EJE TRASERO
REAR AXLE CASING
CARTER ASSALE POSTERIORE

Qté-Menge-Cant-Qty-Q.ta | AX 1491 | M

1- 240876MOD	11-	
2-	12-	
3-	13-	
4-	14-	
5-	15-	
6-	16-	
7-	17-	
8-	18-	
9-	19-	
10-	20-	

Rep Hinw Fig Item Rif	Numéro Teil-Nr Numero Part-Nr Part-Nr	Désignation Bezeichnung Descripcion Description Descrizione
		HASTA LA MAQUINA : 201831 UP TO MACHINE : 201831 FINO LA MACCHINA : 201831

1	2	3	4	5	6	7	8	9	10	11	12	13	14	15	16	17	18	19	20

AX 1492

POUR ESSIEU ARRIERE
FUR HINTERACHSE
PARA EJE TRASERO
REAR FRONT AXLE
PER ASSALE POSTERIORE

[ ] Type : **212 / 427**
[ ] Ref : **240 876**

MLT 630 / 731 T SB
MLT 634 / 731 T LSU SB

JUSQU'A LA MACHINE
BIS DER MASCHINE
HASTA LA MAQUINA
UP TO MACHINE
FINO LA MACCHINA

→N°: **201 831**

DIFFERENTIEL ESSIEU ARRIERE
HINTERACHSEDIFFERENTIAL
DIFERENCIAL EJE TRASERO
REAR AXLE DIFFERENTIAL
DIFFERENZIALE ASSALE POSTERIORE

1- MLT 630 Turbo

7- MLT 731 Turbo LSU
8- MT 732

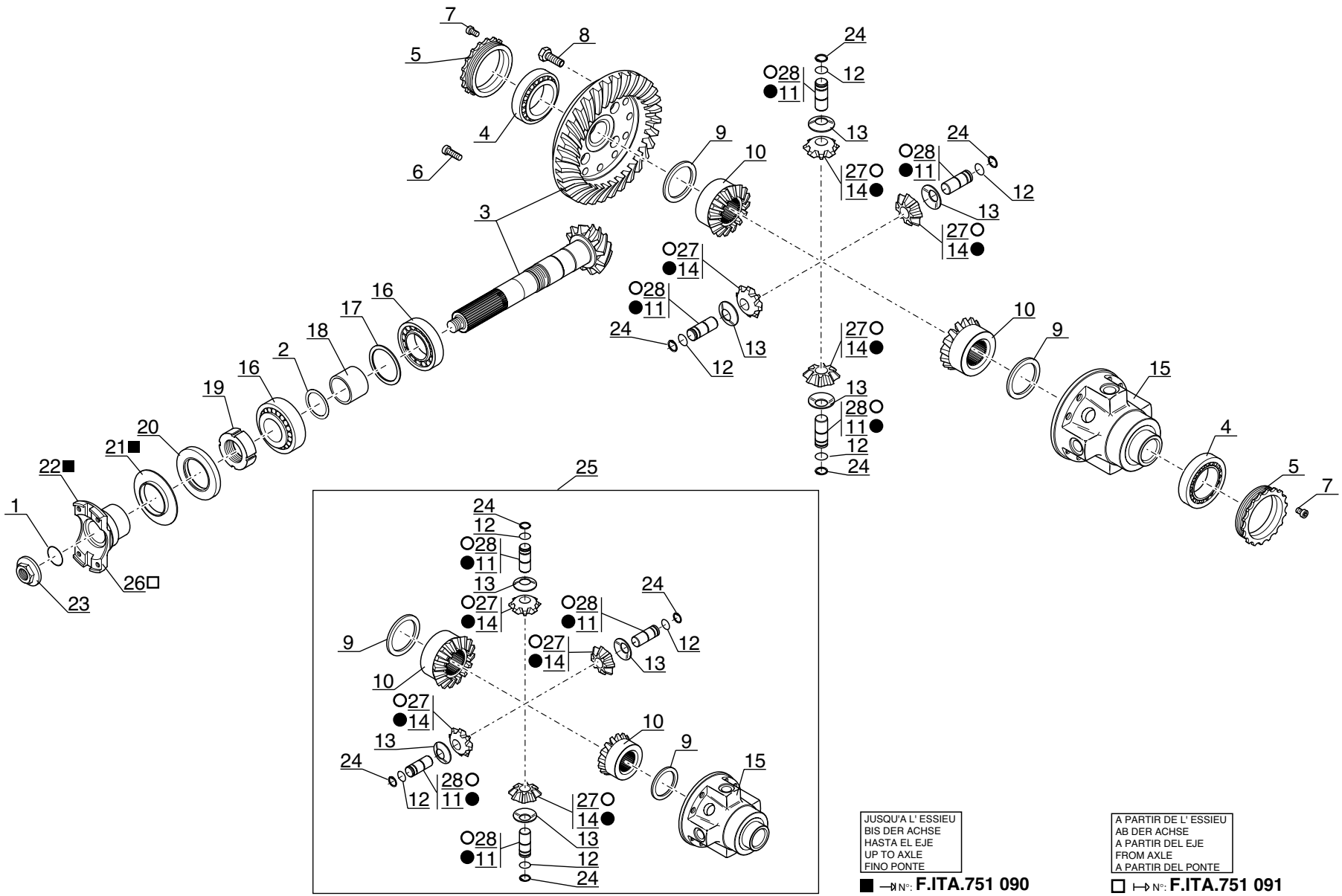

JUSQU'A L' ESSIEU
BIS DER ACHSE
HASTA EL EJE
UP TO AXLE
FINO PONTE

■ →N°: **F.ITA.751 090**
● →N°: **G.ITA.702 514**

A PARTIR DE L' ESSIEU
AB DER ACHSE
A PARTIR DEL EJE
FROM AXLE
A PARTIR DEL PONTE

□ ↦N°: **F.ITA.751 091**
○ ↦N°: **G.ITA.702 515**

P.A.O illus

Catalogue : 240876MOD

1

DIFFERENTIEL ESSIEU ARRIERE
HINTERACHSEDIFFERENTIAL
DIFERENCIAL EJE TRASERO
REAR AXLE DIFFERENTIAL
DIFFERENZIALE ASSALE POSTERIORE

Qté-Menge-Cant-Qty-Q.ta | AX 1492 | M

1- 240876MOD
2-
3-
4-
5-
6-
7-
8-
9-
10-
11-
12-
13-
14-
15-
16-
17-
18-
19-
20-

Rep Hinw Fig Item Rif	Numéro Teil-Nr Numero Part-Nr Part-Nr	Désignation Bezeichnung Descripcion Description Descrizione	1	2	3	4	5	6	7	8	9	10	11	12	13	14	15	16	17	18	19	20
1	562472	Joint torique - "0" ring Junta tórica - "0" ring Anello OR -	1																			
2	550556	Cale d'épaisseur 0,15 mm - Ausgleichscheibe Cala de espesor - Shim Spessore -	X																			
2	550557	Cale d'épaisseur 0,20 mm - Ausgleichscheibe Cala de espesor - Shim Spessore -	X																			
2	551616	Cale d'épaisseur 0,40 mm - Ausgleichscheibe Cala de espesor - Shim Spessore -	X																			
2	552517	Cale d'épaisseur 0,50 mm - Ausgleichscheibe Cala de espesor - Shim Spessore -	X																			
3	600510	Couple conique - Kegelpaar Par conica - Bevel drive gear Coppia conica -	1																			
4	106550	Roulement - Läger Rodamiento - Bearing Cuscinetto -	2																			
5	562474	Ecrou - Mutter Tuerca - Nut Dado -	2																			
6	133186	Vis - Schraube Tornillo - Screw Vite -	4																			
7	109912	Vis - Schraube Tornillo - Screw Vite -	2																			
8	601243	Vis - Schraube Tornillo - Screw Vite -	12																			

8/09/2006

Catalogue : 240876MOD

2

DIFFERENTIEL ESSIEU ARRIERE
HINTERACHSEDIFFERENTIAL
DIFERENCIAL EJE TRASERO
REAR AXLE DIFFERENTIAL
DIFFERENZIALE ASSALE POSTERIORE

Qté-Menge-Cant-Qty-Q.ta | AX 1492 | M

1- 240876MOD
2-
3-
4-
5-
6-
7-
8-
9-
10-
11-
12-
13-
14-
15-
16-
17-
18-
19-
20-

Rep Hinw Fig Item Rif	Numéro Teil-Nr Numero Part-Nr Part-Nr	Désignation Bezeichnung Descripcion Description Descrizione	1	2	3	4	5	6	7	8	9	10	11	12	13	14	15	16	17	18	19	20
9	562476	Rondelle Arandela Rondella	2																			
		- Unterlegscheibe - Washer -																				
10	562477	Planétaire Planetario Planetario	2																			
		- Ausgleichswellenrad - Planetary -																				
11	562478	Axe Eje Perno	4																			
		- Bolzen - Pin -																				
12	562479	Circlips Aro retén Anello elastico	4																			
		- Sicherungsring - Circlip -																				
13	562480	Rondelle Arandela Rondella	4																			
		- Unterlegscheibe - Washer -																				
14	562481	Satellite Satélite Satellite	4																			
		- Planetenrad - Planet wheel -																				
15	562482	Carter différentiel Cárter diferencial Scatola differenziale	1																			
		- Differentialgehaüse - Differential housing -																				
16	133069	Roulement Rodamiento Cuscinetto	2																			
		- Läger - Bearing -																				
17	474298	Cale d'épaisseur 0,20 mm Cala de espesor Spessore	X																			
		- Ausgleichscheibe - Shim -																				
17	474300	Cale d'épaisseur 0,30 mm Cala de espesor Spessore	X																			
		- Ausgleichscheibe - Shim -																				
17	551615	Cale d'épaisseur 0,15 mm Cala de espesor Spessore	X																			
		- Ausgleichscheibe - Shim -																				

+

Catalogue : 240876MOD

DIFFERENTIEL ESSIEU ARRIERE
HINTERACHSEDIFFERENTIAL
DIFERENCIAL EJE TRASERO
REAR AXLE DIFFERENTIAL
DIFFERENZIALE ASSALE POSTERIORE

Qté-Menge-Cant-Qty-Q.ta | AX 1492 | M

1- 240876MOD
2-
3-
4-
5-
6-
7-
8-
9-
10-
11-
12-
13-
14-
15-
16-
17-
18-
19-
20-

Rep Hinw Fig Item Rif	Numéro Teil-Nr Numero Part-Nr Part-Nr	Désignation Bezeichnung Descripcion Description Descrizione	1	2	3	4	5	6	7	8	9	10	11	12	13	14	15	16	17	18	19	20
17	552516	Cale d'épaisseur 0,10 mm - Ausgleichscheibe Cala de espesor - Shim Spessore -	X																			
18	562483	Entretoise - Querstrebe Separador - Spacer Distanziale -	1																			
19	133570	Ecrou - Mutter Tuerca - Nut Dado -	1																			
20	107293	Joint d'étanchéité - Dichtungsring Junta de estanqueidad - Seal Guarnizióne -	1																			
21	107294	Tôle de protection - Schutzblech Chapa de protección - Cover plate Lamiera di protezione -	1																			
22	563904	Bride - Klammer Brida - Flange Flangia -	1																			
23	562485	Ecrou - Mutter Tuerca - Nut Dado -	1																			
24	562486	Circlips - Sicherungsring Aro retén - Circlip Anello elastico -	4																			
25	600552	Differentiel complet - Kompletter differential Diferencial completo - Complete differential Differenziale completo -	1																			
26	704684	Bride - Klammer Brida - Flange Flangia -	1																			
27	705645	Satellite - Planetenrad Satélite - Planet wheel Satellite -	4																			

+

8/09/2006

Catalogue : 240876MOD

DIFFERENTIEL ESSIEU ARRIERE
HINTERACHSEDIFFERENTIAL
DIFERENCIAL EJE TRASERO
REAR AXLE DIFFERENTIAL
DIFFERENZIALE ASSALE POSTERIORE

Qté-Menge-Cant-Qty-Q.ta | AX 1492 | M

1- 240876MOD
2-
3-
4-
5-
6-
7-
8-
9-
10-
11-
12-
13-
14-
15-
16-
17-
18-
19-
20-

Rep Hinw Fig Item Rif	Numéro Teil-Nr Numero Part-Nr Part-Nr	Désignation Bezeichnung Descripcion Description Descrizione	1	2	3	4	5	6	7	8	9	10	11	12	13	14	15	16	17	18	19	20
28	705646	Axe - Bolzen Eje - Pin Perno -	4																			
		* MLT 630/731T SB MLT 634/731T LSU SB JUSQU'A LA MACHINE : 201831 BIS DER MASCHINE : 201831 HASTA LA MAQUINA : 201831 UP TO MACHINE : 201831 FINO LA MACCHINA : 201831																				

AX 1493

POUR ESSIEU ARRIERE
FUR HINTERACHSE
PARA EJE TRASERO
REAR FRONT AXLE
PER ASSALE POSTERIORE

[ ] Type : **212 / 427**
[ ] Ref : **240 876**

MLT 630 / 731 T SB
MLT 634 / 731 T LSU SB

JUSQU'A LA MACHINE
BIS DER MASCHINE
HASTA LA MAQUINA
UP TO MACHINE
FINO LA MACCHINA
N°: **201 831**

REDUCTEUR ESSIEU ARRIERE
HINTERACHSE REDUKTIONSGETREIBE
REDUCTOR EJE TRASERO
REAR AXLE REDUCTION GEAR
RIDUZIONE EPICICLOIDALE ASSALE POSTERIORE

1- MLT 630 Turbo

7- MLT 731 Turbo LSU
8- MT 732

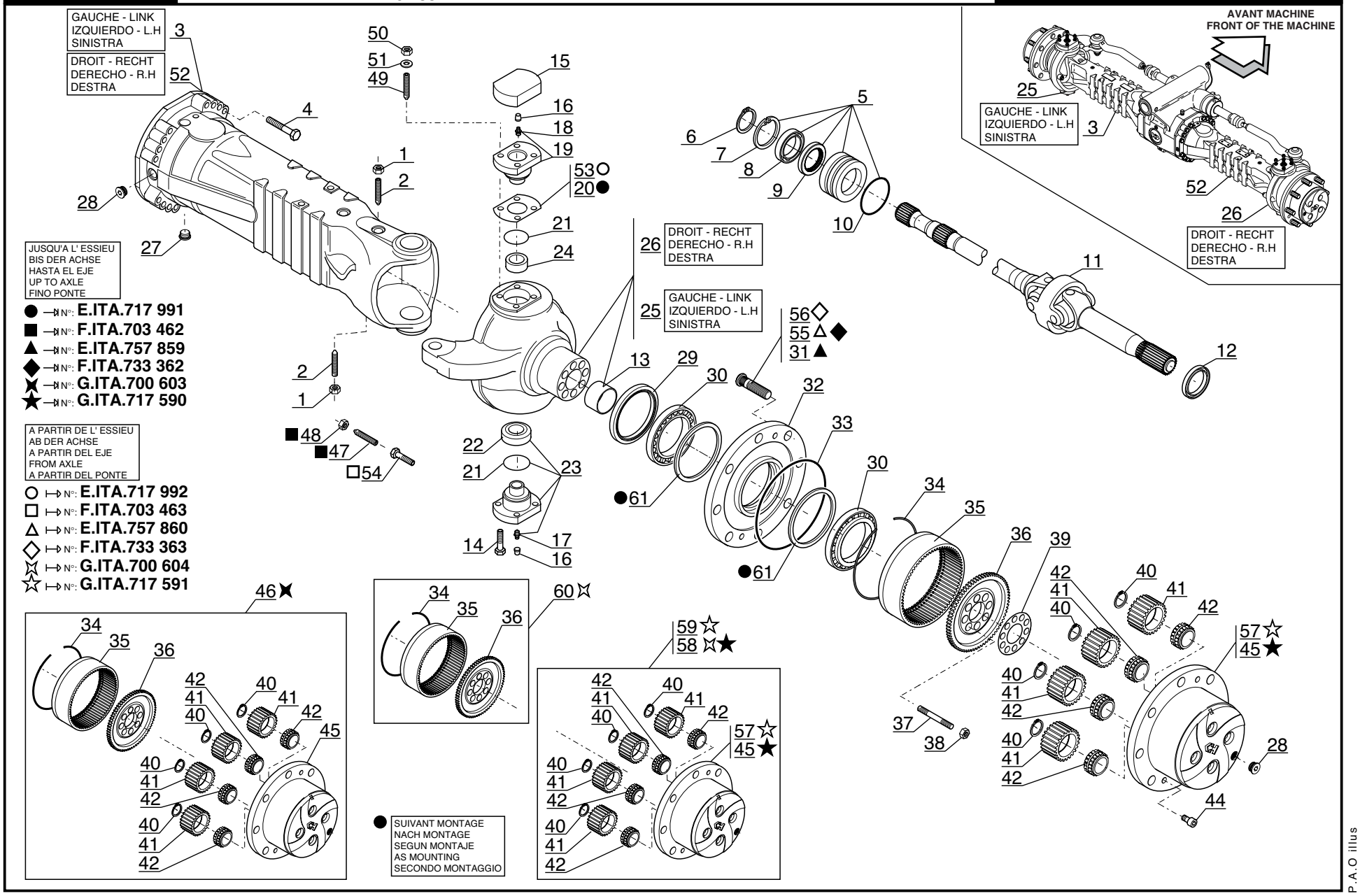

P.A.O illus

08 / 11 / 06

Catalogue : 240876MOD

1

REDUCTEUR ESSIEU ARRIERE
HINTERACHSE REDUKTIONSGETRIEBE
REDUCTOR EJE TRASERO
REAR AXLE REDUCTION GEAR
RIDUTTORE ASSALE POSTERIORE

Qté-Menge-Cant-Qty-Q.ta | AX 1493 | M

1- 240876MOD
2-
3-
4-
5-
6-
7-
8-
9-
10-
11-
12-
13-
14-
15-
16-
17-
18-
19-
20-

Rep Hinw Fig Item Rif	Numéro Teil-Nr Numero Part-Nr Part-Nr	Désignation Bezeichnung Descripcion Description Descrizione	1	2	3	4	5	6	7	8	9	10	11	12	13	14	15	16	17	18	19	20
1	133090	Ecrou - Mutter Tuerca - Nut Dado -	4																			
2	562750	Pointeau - Nadelventil Punzón - Needle valve Puntalino -	4																			
3	601247	Carter latéral - Seitlichgehaüse Cárter lateral - Lateral axle case Carter laterale -	1																			
4	702138	Vis - Schraube Tornillo - Screw Vite -	32																			
5	563903	Bride - Klammer Brida - Flange Flangia -	2																			
6	105424	Circlips - Sicherungsring Aro retén - Circlip Anello elastico -	2																			
7	133044	Circlips - Sicherungsring Aro retén - Circlip Anello elastico -	2																			
8	105101	Roulement - Läger Rodamiento - Bearing Cuscinetto -	2																			
9	108100	Joint d'étanchéité - Dichtungsring Junta de estanqueidad - Seal Guarnizióne -	2																			
10	562752	Joint torique - "0" ring Junta tórica - "0" ring Anello OR -	2																			
11	563212	Cardan - Kardan Cardán - Cardan Cardano -	2																			

8/11/2006

Catalogue : 240876MOD

2

REDUCTEUR ESSIEU ARRIERE
HINTERACHSE REDUKTIONSGETRIEBE
REDUCTOR EJE TRASERO
REAR AXLE REDUCTION GEAR
RIDUTTORE ASSALE POSTERIORE

Qté-Menge-Cant-Qty-Q.ta | AX 1493 | M

1- 240876MOD										11-										
2-										12-										
3-										13-										
4-										14-										
5-										15-										
6-										16-										
7-										17-										
8-										18-										
9-										19-										
10-										20-										

Rep Hinw Fig Item Rif	Numéro Teil-Nr Numero Part-Nr Part-Nr	Désignation Bezeichnung Descripcion Description Descrizione	1	2	3	4	5	6	7	8	9	10	11	12	13	14	15	16	17	18	19	20
12	603653	Joint d'étanchéité - Dichtungsring Junta de estanqueidad - Seal Guarnizióne di tenuta -	2																			
13	477847	Bague - Büchse Anillo - Bushing Anello -	2																			
14	562475	Vis - Schraube Tornillo - Screw Vite -	8																			
15	600603	Couvercle - Deckel Tapadera - Cover Coperchio -	2																			
16	107796	Bouchon - Stopfen Tapón - Plug Tappo -	4																			
17	133103	Graisseur - Schmiernippel Engrasador - Greaser Ingrassatore -	2																			
18	564682	Graisseur - Schmiernippel Engrasador - Greaser Ingrassatore -	2																			
19	564678	Pivot de direction - Lenkung zapfen Pivote de dirección - Pivot pin Perno di sterzo -	2																			
20	604854	Cale d'épaisseur 0,15 mm - Ausgleichscheibe Cala de espesor - Shim Spessore -	X																			
20	702059	Cale d'épaisseur 0,20 mm - Ausgleichscheibe Cala de espesor - Shim Spessore -	X																			
20	702060	Cale d'épaisseur 0,50 mm - Ausgleichscheibe Cala de espesor - Shim Spessore -	X																			

+

Catalogue : 240876MOD

3

REDUCTEUR ESSIEU ARRIERE
HINTERACHSE REDUKTIONSGETRIEBE
REDUCTOR EJE TRASERO
REAR AXLE REDUCTION GEAR
RIDUTTORE ASSALE POSTERIORE

Qté-Menge-Cant-Qty-Q.ta | AX 1493 | M

1- 240876MOD
2-
3-
4-
5-
6-
7-
8-
9-
10-
11-
12-
13-
14-
15-
16-
17-
18-
19-
20-

Rep Hinw Fig Item Rif	Numéro Teil-Nr Numero Part-Nr Part-Nr	Désignation Bezeichnung Descripcion Description Descrizione	1	2	3	4	5	6	7	8	9	10	11	12	13	14	15	16	17	18	19	20
21	562499	Joint d'étanchéité - Dichtungsring Junta de estanqueidad - Seal Guarnizióne -	4																			
22	562500	Bague - Büchse Anillo - Bushing Anello -	2																			
23	564898	Pivot de direction - Lenkung zapfen Pivote de dirección - Pivot pin Perno di sterzo -	2																			
24	603651	Bague - Büchse Anillo - Bushing Anello -	2																			
25	603696	Boîtier de direction - Lenkunggehaüse Cárter de dirección - Steering case Scatola di sterzo -	1																			
26	603819	Boîtier de direction - Lenkunggehaüse Cárter de dirección - Steering case Scatola di sterzo -	1																			
27	603639	Bouchon magnétique - Magnetischstopfen Tapón magnetico - Magnetic plug Tappo magnetico -	2																			
28	603638	Bouchon - Stopfen Tapón - Plug Tappo -	4																			
29	604656	Joint d'étanchéité - Dichtungsring Junta de estanqueidad - Seal Guarnizióne di tenuta -	2																			
30	562504	Roulement - Läger Rodamiento - Bearing Cuscinetto -	4																			
31	474283	Goujon de roue - Stiftschraube Espárrago de rueda - Wheel stud Prigioniero -	16																			

8/11/2006

Catalogue : 240876MOD

REDUCTEUR ESSIEU ARRIERE
HINTERACHSE REDUKTIONSGETRIEBE
REDUCTOR EJE TRASERO
REAR AXLE REDUCTION GEAR
RIDUTTORE ASSALE POSTERIORE

Qté-Menge-Cant-Qty-Q.ta | AX 1493 | M

1- 240876MOD
2-
3-
4-
5-
6-
7-
8-
9-
10-
11-
12-
13-
14-
15-
16-
17-
18-
19-
20-

Rep Hinw Fig Item Rif	Numéro Teil-Nr Numero Part-Nr Part-Nr	Désignation Bezeichnung Descripcion Description Descrizione	1	2	3	4	5	6	7	8	9	10	11	12	13	14	15	16	17	18	19	20
32	601246	Moyeu de roue - Radnabe Cubo de rueda - Wheel hub Mozzo ruota -	2																			
33	106533	Joint torique - "0" ring Junta tórica - "0" ring Anello OR -	2																			
34	562514	Circlips - Sicherungsring Aro retén - Circlip Anello elastico -	2																			
35	564133	Couronne dentée (70 dents) - Zahnkranz Corona dentada - Gear ring Corona dentata -	2																			
36	565998	Support porte couronne - Zahnkranz träger Soporte portacorona - Ring gear bracket Supporto porta corona -	2																			
37	562512	Goujon - Stiftschraube Espárrago - Stud-bolt Prigioniero -	16																			
38	562513	Ecrou - Mutter Tuerca - Nut Dado -	16																			
39	562515	Tôle de sécurité - Sicherungsblech Chapa de seguridad - Locking plate Lamiera di sicurezza -	2																			
40	562508	Circlips - Sicherungsring Aro retén - Circlip Anello elastico -	8																			
41	562509	Satellite (27 dents) - Planetenrad Satélite - Planet wheel Satellite -	8																			
42	562510	Roulement - Läger Rodamiento - Bearing Cuscinetto -	8																			

8/11/2006

Catalogue : 240876MOD

5

REDUCTEUR ESSIEU ARRIERE
HINTERACHSE REDUKTIONSGETRIEBE
REDUCTOR EJE TRASERO
REAR AXLE REDUCTION GEAR
RIDUTTORE ASSALE POSTERIORE

Qté-Menge-Cant-Qty-Q.ta | AX 1493 | M

1- 240876MOD
2-
3-
4-
5-
6-
7-
8-
9-
10-
11-
12-
13-
14-
15-
16-
17-
18-
19-
20-

Rep Hinw Fig Item Rif	Numéro Teil-Nr Numero Part-Nr Part-Nr	Désignation Bezeichnung Descripcion Description Descrizione	1	2	3	4	5	6	7	8	9	10	11	12	13	14	15	16	17	18	19	20
44	600670	Vis - Schraube Tornillo - Screw Vite -	4																			
45	603316	Support satellites - Planetenrad träger Soporte satélite - Planet wheel bracket Supporto satelliti -	2																			
46	602867	Kit support satellites - Planetenrad träger kit Kit soporte satélite - Planet wheel bracket kit Kit supporto satelliti -	2																			
47	602219	Vis de réglage - Stellschraube Tornillo de regulación - Adjusting screw Vite di regolaggio -	4																			
48	474313	Ecrou - Mutter Tuerca - Nut Dado -	4																			
49	603976	Goujon - Stiftschraube Espárrago - Stud-bolt Prigioniero -	8																			
50	600681	Ecrou - Mutter Tuerca - Nut Dado -	8																			
51	600682	Rondelle - Unterlegscheibe Arandela - Washer Rondella -	8																			
52	601269	Carter latéral - Seitlichgehäuse Cárter lateral - Lateral axle case Carter laterale -	1																			
53	564679	Cale d'épaisseur 0,15 mm - Ausgleichscheibe Cala de espesor - Shim Spessore -	X																			
53	564680	Cale d'épaisseur 0,20 mm - Ausgleichscheibe Cala de espesor - Shim Spessore -	X																			

8/11/2006

Catalogue : 240876MOD

REDUCTEUR ESSIEU ARRIERE
HINTERACHSE REDUKTIONSGETRIEBE
REDUCTOR EJE TRASERO
REAR AXLE REDUCTION GEAR
RIDUTTORE ASSALE POSTERIORE

Qté-Menge-Cant-Qty-Q.ta | AX 1493 | M

1- 240876MOD
2-
3-
4-
5-
6-
7-
8-
9-
10-
11-
12-
13-
14-
15-
16-
17-
18-
19-
20-

Rep Hinw Fig Item Rif	Numéro Teil-Nr Numero Part-Nr Part-Nr	Désignation Bezeichnung Descripcion Description Descrizione	1	2	3	4	5	6	7	8	9	10	11	12	13	14	15	16	17	18	19	20
53	564681	Cale d'épaisseur 0,50 mm - Ausgleichscheibe Cala de espesor - Shim Spessore -	X																			
54	703528	Vis de réglage - Stellschraube Tornillo de regulación - Adjusting screw Vite di regolaggio -	4																			
55	702775	Goujon de roue - Stiftschraube Espárrago de rueda - Wheel stud Prigioniero di ruota -	16																			
56	704616	Goujon de roue - Stiftschraube Espárrago de rueda - Wheel stud Prigioniero di ruota -	16																			
57	729518	Support satellites - Planetenträger Soporte satélite - Planet wheel bracket Supporto satelliti -	2																			
58	706356	Kit support satellites - Planetenrad träger kit Kit soporte satélite - Planet wheel bracket kit Kit supporto satelliti -	2																			
59	706354	Kit support satellites - Planetenrad träger kit Kit soporte satélite - Planet wheel bracket kit Kit supporto satelliti -	2																			
60	706355	Support porte couronne - Zahnkranz träger Soporte portacorona - Ring gear bracket Supporto porta corona -	2																			
61	703123	Cale - Keil Cala - Wedge Spessore -	x																			

* MLT 630/731T SB
MLT 634/731T LSU SB
JUSQU'A LA MACHINE : 201831
BIS DER MASCHINE : 201831
HASTA LA MAQUINA : 201831
UP TO MACHINE : 201831
FINO LA MACCHINA : 201831

AX 1494

POUR ESSIEU ARRIERE
FUR HINTERACHSE
PARA EJE TRASERO
REAR FRONT AXLE
PER ASSALE POSTERIORE

Type : **212 / 427**
Ref : **240 876**

MLT 630 / 731 T SB
MLT 634 / 731 T LSU SB

JUSQU'A LA MACHINE
BIS DER MASCHINE
HASTA LA MAQUINA
UP TO MACHINE
FINO LA MACCHINA

N°: **201 831**

FREIN A DISQUE A BAIN D' HUILE - ESSIEU ARRIERE
ÖLBADSCHEIBENBREMSE - HINTERACHSE
FRENO DE DISCO A BANO DE ACEITE - EJE TRASERO
OIL BATH DISC BRAKE - REAR AXLE
FRENO A DISCO IN BAGNO D' OLIO ASSALE POSTERIORE

1- MLT 630 Turbo

7- MLT 731 Turbo LSU
8- MT 732

JUSQU'A L' ESSIEU
BIS DER ACHSE
HASTA EL EJE
UP TO AXLE
FINO PONTE

● N°: **H.ITA.727 516**

A PARTIR DE L' ESSIEU
AB DER ACHSE
A PARTIR DEL EJE
FROM AXLE
A PARTIR DEL PONTE

○ N°: **H.ITA.727 517**

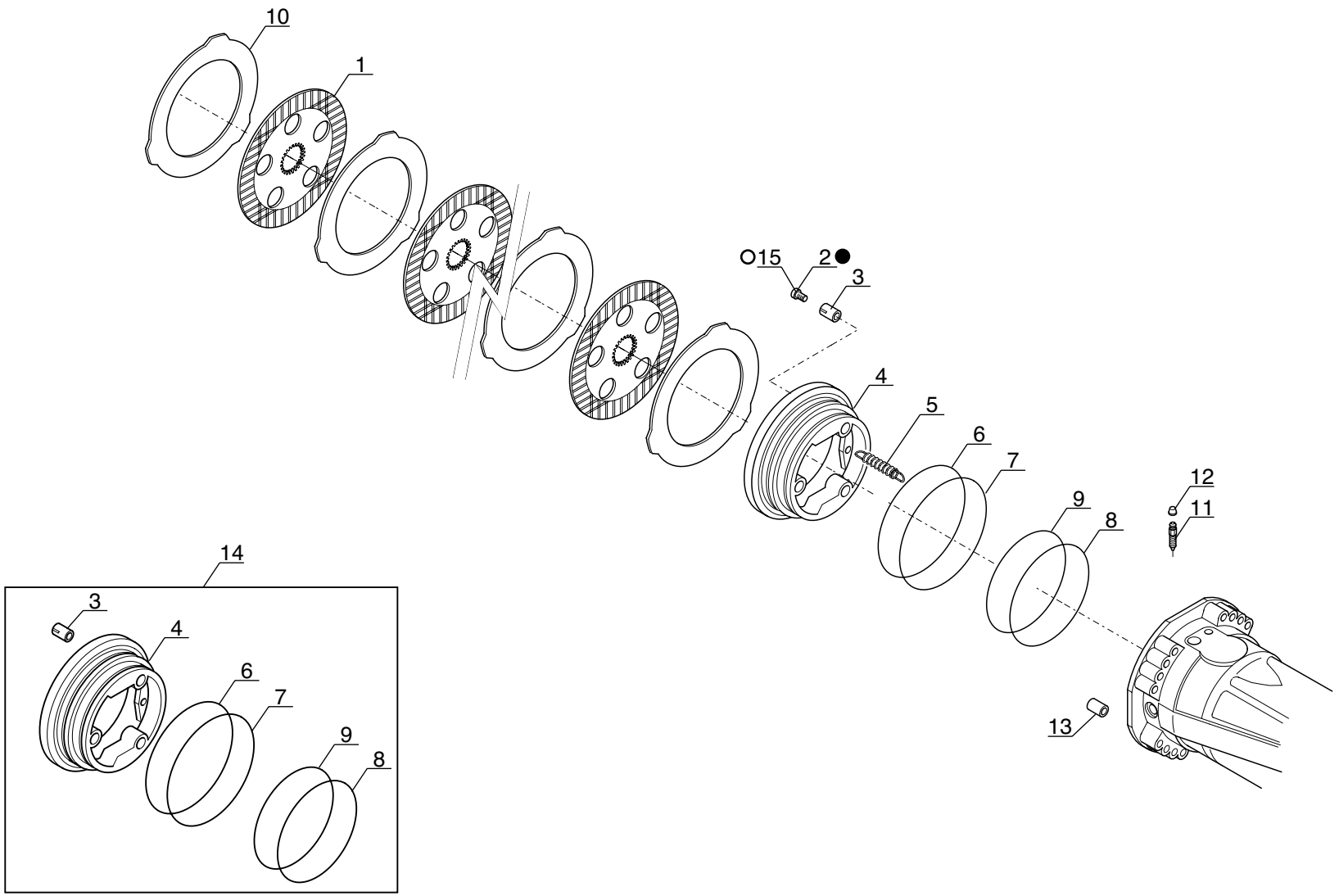

P.A.O illus

13 / 09 / 06

Catalogue : 240876MOD

1

FREIN A DISQUE A BAIN D'HUILE - ESSIEU ARRIERE
ÖLBADSCHEIBENBREMSE - HINTERACHSE
FRENO DE DISCO A BANO DE ACEITE - EJE TRASERO
OIL BATH DISC BRAKE - REAR AXLE
FRENO A DISCO IN BAGNO D'OLIO - ASSALE POSTERIORE

Qté-Menge-Cant-Qty-Q.ta | AX 1494 | M

1- 240876MOD											11-									
2-											12-									
3-											13-									
4-											14-									
5-											15-									
6-											16-									
7-											17-									
8-											18-									
9-											19-									
10-											20-									

Rep Hinw Fig Item Rif	Numéro Teil-Nr Numero Part-Nr Part-Nr	Désignation Bezeichnung Descripcion Description Descrizione	1	2	3	4	5	6	7	8	9	10	11	12	13	14	15	16	17	18	19	20
1	562516	Disque de frein - Scheibenbremse Disco de freno - Brake disc Disco freno -	8																			
2	564234	Vis de réglage - Stellschraube Tornillo de regulación - Adjusting screw Vite di regolaggio -	6																			
3	602296	Ressort - Feder Muelle - Spring Molla -	6																			
4	563922	Piston - Kolben Pistón - Piston Pistone -	2																			
5	562520	Ressort - Feder Muelle - Spring Molla -	6																			
6	562521	Joint anti-extrusion - Abstützdichtung Junta antiextrusión - Anti-extrusion seal Guarnizióne anti estrusione -	2																			
7	562522	Joint torique - "0" ring Junta tórica - "0" ring Anello OR -	2																			
8	562523	Joint anti-extrusion - Abstützdichtung Junta antiextrusión - Anti-extrusion seal Guarnizióne anti estrusione -	2																			
9	562524	Joint torique - "0" ring Junta tórica - "0" ring Anello OR -	2																			
10	562525	Disque intermédiaire - Zwischenscheihe Disco intermediario - Intermediate disc Disco intermediaro -	10																			
11	106010	Vis de purge - Entlüftungsschraube Tornillo de purga - Bleeder screw Vite spurgo -	2																			

8/09/2006

Catalogue : 240876MOD

FREIN A DISQUE A BAIN D'HUILE - ESSIEU ARRIERE
ÖLBADSCHEIBENBREMSE - HINTERACHSE
FRENO DE DISCO A BANO DE ACEITE - EJE TRASERO
OIL BATH DISC BRAKE - REAR AXLE
FRENO A DISCO IN BAGNO D'OLIO - ASSALE POSTERIORE

Qté-Menge-Cant-Qty-Q.ta | AX 1494 | M

1- 240876MOD
2-
3-
4-
5-
6-
7-
8-
9-
10-
11-
12-
13-
14-
15-
16-
17-
18-
19-
20-

Rep Hinw Fig Item Rif	Numéro Teil-Nr Numero Part-Nr Part-Nr	Désignation Bezeichnung Descripcion Description Descrizione	1	2	3	4	5	6	7	8	9	10	11	12	13	14	15	16	17	18	19	20
12	107796	Bouchon - Stopfen Tapón - Plug Tappo -	2																			
13	107751	Pion de centrage - Zentrierstift Espiga de centraje - Centering pin Perno di centraggio -	2																			
14	600583	Kit piston - Kolben kit Kit pistón - Piston kit Kit pistone -	2																			
15	706901	Vis de réglage - Stellschraube Tornillo de regulación - Adjusting screw Vite di regolaggio -	6																			
		* MLT 630/731T SB MLT 634/731T LSU SB JUSQU'A LA MACHINE : 201831 BIS DER MASCHINE : 201831 HASTA LA MAQUINA : 201831 UP TO MACHINE : 201831 FINO LA MACCHINA : 201831																				

AX 1495

POUR ESSIEU ARRIERE
FUR HINTERACHSE
PARA EJE TRASERO
REAR FRONT AXLE
PER ASSALE POSTERIORE

[ ] Type : **212 / 427**
[ ] Ref : **240 876**

MLT 630 / 731 T SB
MLT 634 / 731 T LSU SB

JUSQU'A LA MACHINE
BIS DER MASCHINE
HASTA LA MAQUINA
UP TO MACHINE
FINO LA MACCHINA

→N°: **201 831**

SYSTEME DE DIRECTION ESSIEU ARRIERE
HINTERACHSE LENKSYSTEM
SISTEMA DE DIRECCION EJE TRASERO
REAR AXLE STEERING SYSTEM
SISTEMA DI STERZO ASSALE POSTERIORE

1- MLT 630 Turbo

7- MLT 731 Turbo LSU
8- MT 732

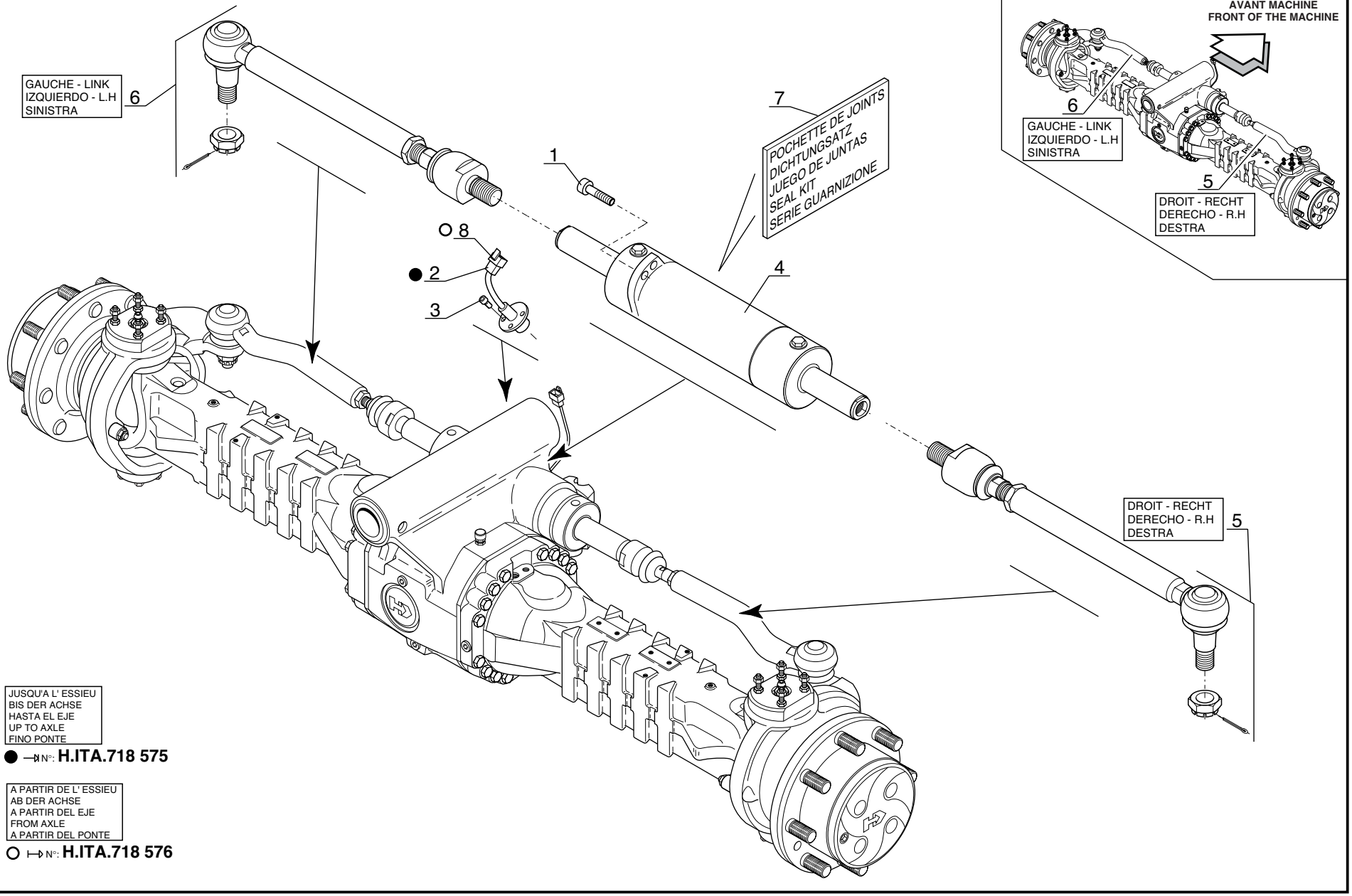

JUSQU'A L' ESSIEU
BIS DER ACHSE
HASTA EL EJE
UP TO AXLE
FINO PONTE

● →N°: **H.ITA.718 575**

A PARTIR DE L' ESSIEU
AB DER ACHSE
A PARTIR DEL EJE
FROM AXLE
A PARTIR DEL PONTE

○ ↦N°: **H.ITA.718 576**

P.A.O illus

09 / 05 / 06

Catalogue : 240876MOD

1

SYSTEME DE DIRECTION ESSIEU ARRIERE
HINTERACHSE LENKSYSTEM
SISTEMA DE DIRECCION EJE TRASERO
REAR AXLE STEERING SYSTEM
SISTEMA DI STERZO ASSALE POSTERIORE

Qté-Menge-Cant-Qty-Q.ta | AX 1495 | M

1- 240876MOD
2-
3-
4-
5-
6-
7-
8-
9-
10-
11-
12-
13-
14-
15-
16-
17-
18-
19-
20-

Rep Hinw Fig Item Rif	Numéro Teil-Nr Numero Part-Nr Part-Nr	Désignation Bezeichnung Descripcion Description Descrizione	1	2	3	4	5	6	7	8	9	10	11	12	13	14	15	16	17	18	19	20
1	562526	Vis - Schraube Tornillo - Screw Vite -	4																			
2	603872	Contacteur alignement de roue - Schalter ausrichten rad Contactor alineamiento rueda - Wheel alignment switch Contattore di allineamento delle ruote	1																			
3	477861	Vis - Schraube Tornillo - Screw Vite -	3																			
4	564138	Vérin de direction - Lenkzylinder Cilindro de dirección - Steering cylinder Cilindro di sterzo -	1																			
5	564136	Barre d'accouplement articulée- Gelenkte Spurstange Barra acoplamiento articulada - Linked tie-rod Barra de accoppiamento -	1																			
6	564137	Barre d'accouplement articulée- Gelenkte Spurstange Barra acoplamiento articulada - Linked tie-rod Barra de accoppiamento -	1																			
7	563007	Pochette de joints - Dichtungsatz Juego de juntas - Seal kit Serie guarnizióne -	1																			
8	706982	Contacteur alignement de roue - Schalter ausrichten rad Contactor alineamiento rueda - Wheel alignment switch Contattore di allineamento delle ruote * MLT 630/731T SB MLT 634/731T LSU SB JUSQU'A LA MACHINE : 201831 BIS DER MASCHINE : 201831 HASTA LA MAQUINA : 201831 UP TO MACHINE : 201831 FINO LA MACCHINA : 201831	1																			

8/09/2006

ESSIEU ARRIERE - HINTERACHSE
EJE TRASERO - REAR AXLE
ASSALE POSTERIORE

TYPE - TYPEN TIPO - TYPE TIPO	212 - 426

REFERENCE - NUMMER NUMERO - NUMBER RIFERIMENTO	240 877

MLT 630 / 731 T SB
MLT 634 / 731 T LSU SB

A PARTIR DE LA MACHINE
AB DER MASCHINE
A PARTIR DE LA MAQUINA
FROM MACHINE
A PARTIR DA MACCHINA

↦ N°: **201 832**

AX 2530

POUR ESSIEU ARRIERE
FUR HINTERACHSE
PARA EJE TRASERO
REAR FRONT AXLE
PER ASSALE POSTERIORE

Type : **212 / 426**
Ref : **240 877**

MLT 630 / 731 T SB
MLT 634 / 731 T LSU SB

A PARTIR DE LA MACHINE
AB DER MASCHINE
A PARTIR DE LA MAQUINA
FROM MACHINE
A PARTIR DA MACCHINA

N°: **201 832**

ESSIEU ARRIERE
HINTERACHSE
EJE TRASERO
REAR AXLE
ASSALE POSTERIORE

1- MLT 630 Turbo
4- MLT 634 120 LSU
7- MLT 731 Turbo LSU

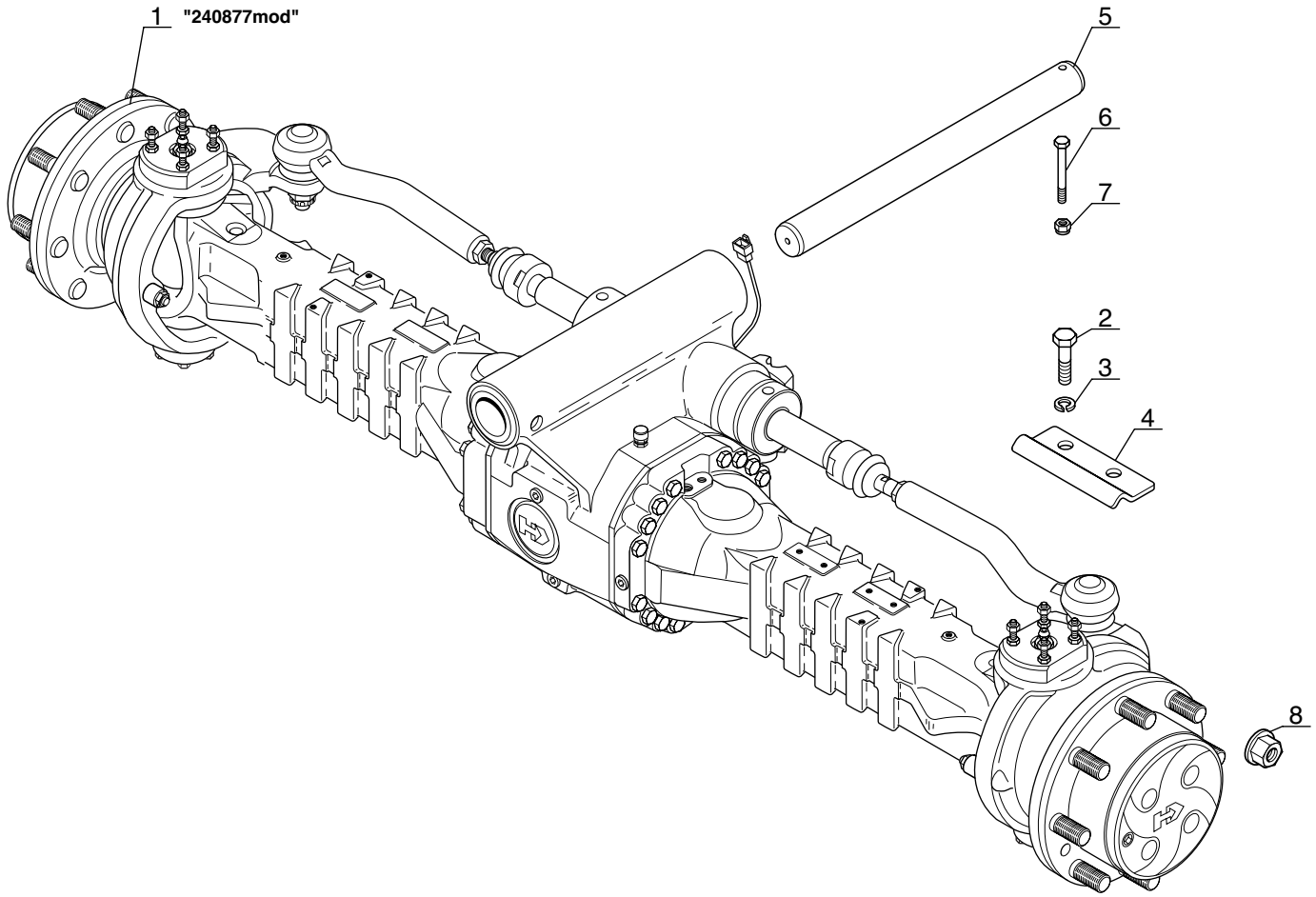

P.A.O. illus

Catalogue : 547845

1

ESSIEU ARRIERE
HINTERACHSE
EJE TRASERO
REAR AXLE
ASSALE POSTERIORE

Qté-Menge-Cant-Qty-Q.ta | AX 2530 | M

1-MLT630 T
2-
3-
4-MLT634 120 LSU
5-
6-
7-MLT731 T LSU
8-MT732

Rep Hinw Fig Item Rif	Numéro Teil-Nr Numero Part-Nr Part-Nr	Désignation Bezeichnung Descripcion Description Descrizione	1	2	3	4	5	6	7	8	9	10	11	12	13	14	15	16	17	18	19	20
1	240877	Essieu arrière - Hinterachse Eje trasero - Rear axle Assale posteriore -	1			1			1													
2	60360	Vis H,M10- 16-8.8-ZN8/C - Schraube Tornillo - Screw Vite -	2			2			2													
3	42232	Rondelle W10 ZN - Unterlegscheibe Arandela - Washer Rondella -	2			2			2													
4	241977	Plaque de fixation - Befestigung Platte Placa de fijación - Fastening plate Piastra di fissaggio -	2			2			2													
5	224371	Axe d'articulation - Gelenkachse Eje de articulación - Articulating pin Perno di articolazione -	1			1			1													
6	168352	Vis H,M10-110-8.8-ZN8/C - Schraube Tornillo - Screw Vite -	1			1			1													
7	55714	Ecrou H,FR M10 zingué - Mutter Tuerca - Nut Dado -	1			1			1													
8	245767	Ecrou de roue - Radmutter Tuerca de rueda - Wheel nut Dado ruote -	16			16			16													

16/08/2004

AX 1480

POUR ESSIEU ARRIERE
FUR HINTERACHSE
PARA EJE TRASERO
REAR FRONT AXLE
PER ASSALE POSTERIORE

[ ] Type : **212 / 426**
[ ] Ref : **240 877**

MLT 630 / 731 T SB
MLT 634 / 731 T LSU SB

A PARTIR DE LA MACHINE
AB DER MASCHINE
A PARTIR DE LA MAQUINA
FROM MACHINE
A PARTIR DA MACCHINA

↦ N°: **201 832**

CARTER ESSIEU ARRIERE
HINTERACHSE GEHAÜSE
CARTER EJE TRASERO
REAR AXLE CASING
CARTER ASSALE POSTERIORE

1- MLT 630 Turbo
4- MLT 634 120 LSU
7- MLT 731 Turbo LSU

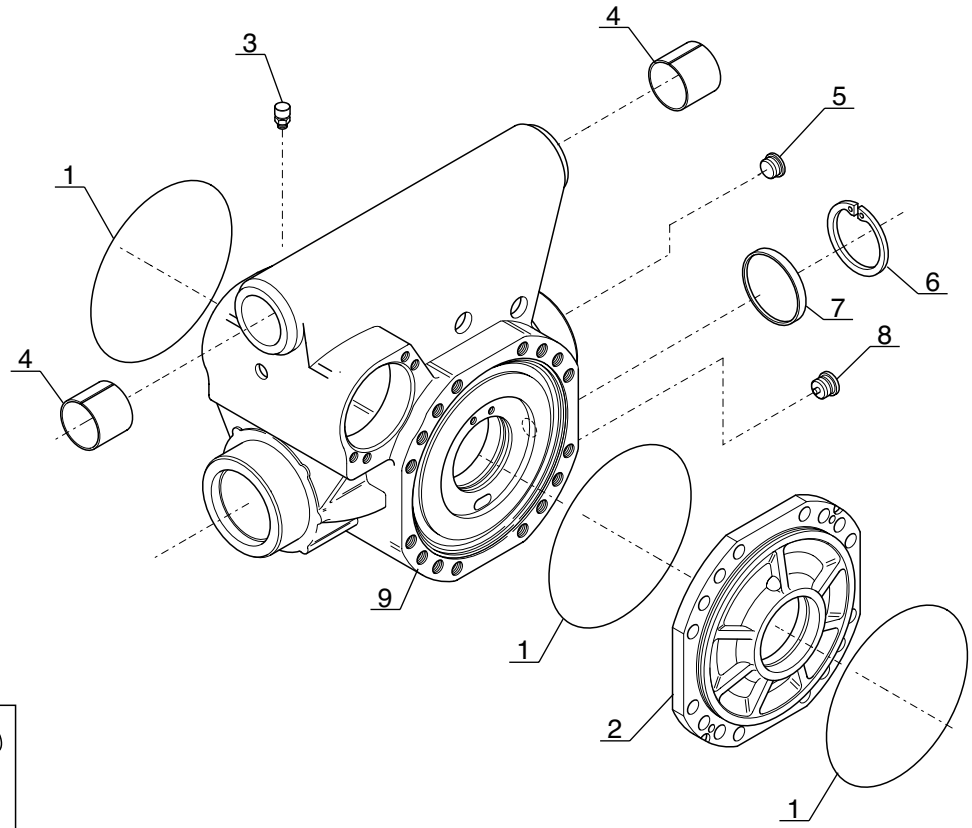

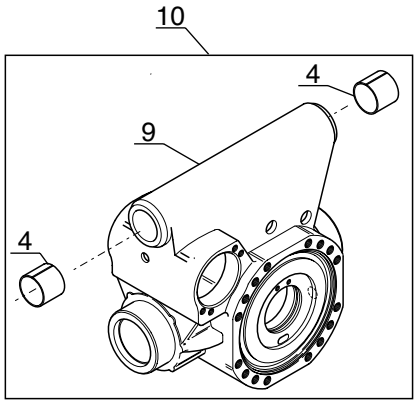

P.A.O illus

Catalogue : 240877MOD

1

CARTER ESSIEU ARRIERE
HINTERACHSE GEHAUSE
CARTER EJE TRASERO
REAR AXLE CASING
CARTER ASSALE POSTERIORE

Qté-Menge-Cant-Qty-Q.ta | AX 1480 | M

1- 240877MOD
2-
3-
4-
5-
6-
7-
8-
9-
10-
11-
12-
13-
14-
15-
16-
17-
18-
19-
20-

Rep Hinw Fig Item Rif	Numéro Teil-Nr Numero Part-Nr Part-Nr	Désignation Bezeichnung Descripcion Description Descrizione	1	2	3	4	5	6	7	8	9	10	11	12	13	14	15	16	17	18	19	20
1	106533	Joint torique - "0" ring Junta tórica - "0" ring Anello OR -	3																			
2	562531	Carter - Gehäuse Cárter - Housing Carter -	1																			
3	562470	Reniflard - Entluftung Respiradero - Air breather Sfiato -	1																			
4	600903	Bague - Büchse Anillo - Bushing Anello -	2																			
5	603638	Bouchon - Stopfen Tapón - Plug Tappo -	1																			
6	133044	Circlips - Sicherungsring Aro retén - Circlip Anello elastico -	1																			
7	602293	Bouchon - Stopfen Tapón - Plug Tappo -	1																			
8	603639	Bouchon magnétique - Magnetischstopfen Tapón magnetico - Magnetic plug Tappo magnetico -	1																			
9	601267	Carter central - Zentralgehaüse Cárter central - Central casing Carter centrale -	1																			
10	702143	Kit carter - Gehäuse kit Kit cárter - Housing kit Kit carter -	1																			

* MLT 630/731T SB
MLT 634/731T LSU SB
A PARTIR DE LA MACHINE 201832
AB DER MASCHINE 201832

8/09/2006

2

Catalogue : 240877MOD

CARTER ESSIEU ARRIERE
HINTERACHSE GEHAUSE
CARTER EJE TRASERO
REAR AXLE CASING
CARTER ASSALE POSTERIORE

Qté-Menge-Cant-Qty-Q.ta	AX	1480	M

1- 240877MOD		11-	
2-		12-	
3-		13-	
4-		14-	
5-		15-	
6-		16-	
7-		17-	
8-		18-	
9-		19-	
10-		20-	

Rep Hinw Fig Item Rif	Numéro Teil-Nr Numero Part-Nr Part-Nr	Désignation Bezeichnung Descripcion Description Descrizione	1	2	3	4	5	6	7	8	9	10	11	12	13	14	15	16	17	18	19	20
		A PARTIR DE LA MAQUINA 201832 **FROM MACHINE 201832** **A PARTIR DA MACCHINA 201832**																				

AX 1481

POUR ESSIEU ARRIERE
FUR HINTERACHSE
PARA EJE TRASERO
REAR FRONT AXLE
PER ASSALE POSTERIORE

[ ] Type : **212 / 426**
[ ] Ref : **240 877**

MLT 630 / 731 T SB
MLT 634 / 731 T LSU SB

A PARTIR DE LA MACHINE
AB DER MASCHINE
A PARTIR DE LA MAQUINA
FROM MACHINE
A PARTIR DA MACCHINA

↦ N°: **201 832**

DIFFERENTIEL ESSIEU ARRIERE
HINTERACHSEDIFFERENTIAL
DIFERENCIAL EJE TRASERO
REAR AXLE DIFFERENTIAL
DIFFERENZIALE ASSALE POSTERIORE

1- MLT 630 Turbo
4- MLT 634 120 LSU
7- MLT 731 Turbo LSU

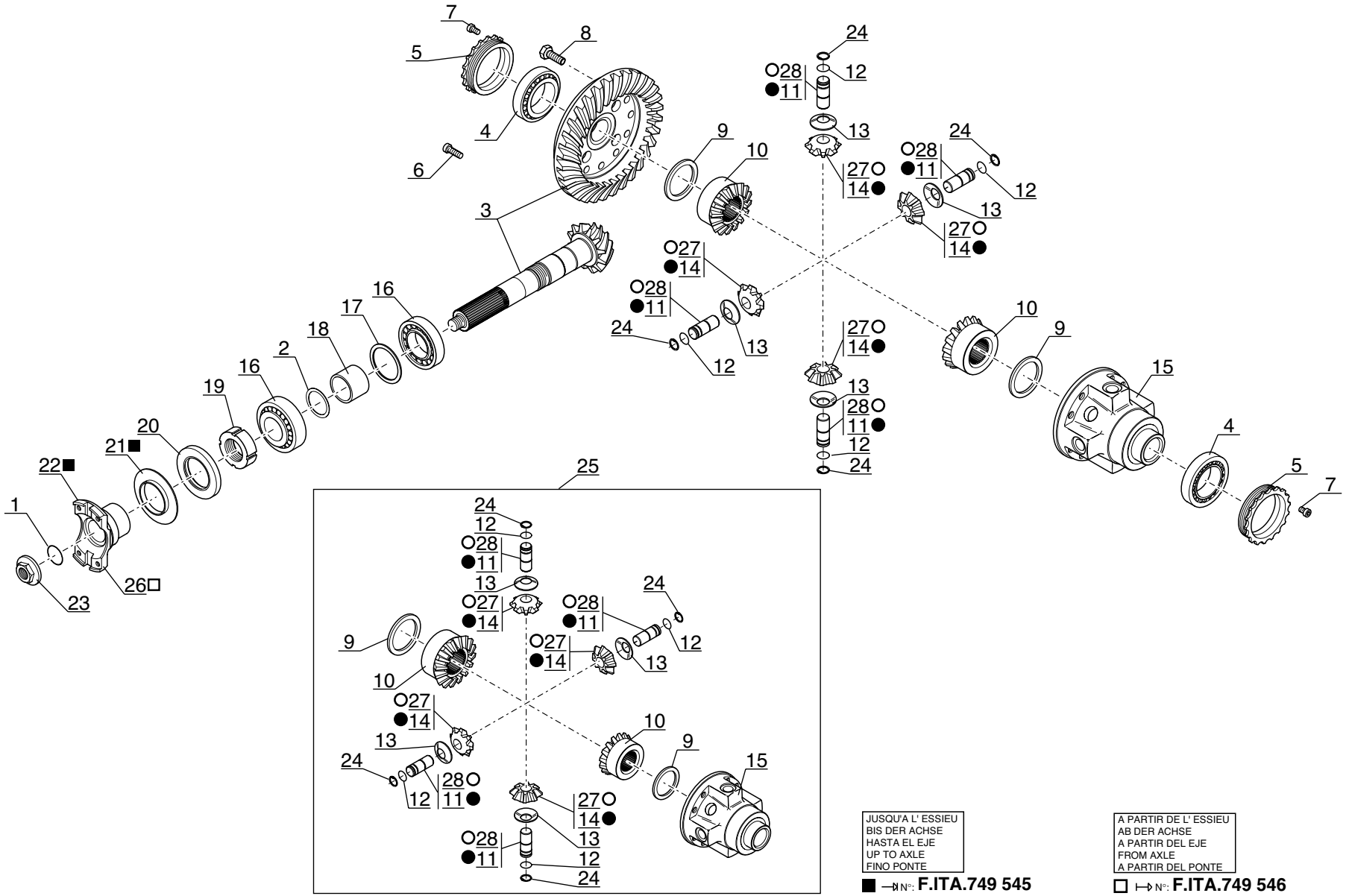

JUSQU'A L' ESSIEU
BIS DER ACHSE
HASTA EL EJE
UP TO AXLE
FINO PONTE

■ —⇥ N°: **F.ITA.749 545**
● —⇥ N°: **G.ITA.705 083**

A PARTIR DE L' ESSIEU
AB DER ACHSE
A PARTIR DEL EJE
FROM AXLE
A PARTIR DEL PONTE

□ ↦ N°: **F.ITA.749 546**
○ ↦ N°: **G.ITA.705 084**

P.A.O illus

Catalogue : 240877MOD

1

DIFFERENTIEL ESSIEU ARRIERE
HINTERACHSEDIFFERENTIAL
DIFERENCIAL EJE TRASERO
REAR AXLE DIFFERENTIAL
DIFFERENZIALE ASSALE POSTERIORE

Qté-Menge-Cant-Qty-Q.ta | AX 1481 | M

1- 240877MOD
2-
3-
4-
5-
6-
7-
8-
9-
10-
11-
12-
13-
14-
15-
16-
17-
18-
19-
20-

Rep Hinw Fig Item Rif	Numéro Teil-Nr Numero Part-Nr Part-Nr	Désignation Bezeichnung Descripcion Description Descrizione	1	2	3	4	5	6	7	8	9	10	11	12	13	14	15	16	17	18	19	20
1	562472	Joint torique - "0" ring Junta tórica - "0" ring Anello OR -	1																			
2	550556	Cale d'épaisseur 0,15 mm - Ausgleichscheibe Cala de espesor - Shim Spessore -	X																			
2	550557	Cale d'épaisseur 0,20 mm - Ausgleichscheibe Cala de espesor - Shim Spessore -	X																			
2	551616	Cale d'épaisseur 0,40 mm - Ausgleichscheibe Cala de espesor - Shim Spessore -	X																			
2	552517	Cale d'épaisseur 0,50 mm - Ausgleichscheibe Cala de espesor - Shim Spessore -	X																			
3	563220	Couple conique (11/35 dents) - Kegelpaar Par conica - Bevel drive gear Coppia conica -	1																			
4	106550	Roulement - Läger Rodamiento - Bearing Cuscinetto -	2																			
5	562474	Ecrou - Mutter Tuerca - Nut Dado -	2																			
6	133186	Vis - Schraube Tornillo - Screw Vite -	4																			
7	109912	Vis - Schraube Tornillo - Screw Vite -	2																			
8	601243	Vis - Schraube Tornillo - Screw Vite -	12																			

8/09/2006

Catalogue : 240877MOD

2

DIFFERENTIEL ESSIEU ARRIERE
HINTERACHSEDIFFERENTIAL
DIFERENCIAL EJE TRASERO
REAR AXLE DIFFERENTIAL
DIFFERENZIALE ASSALE POSTERIORE

Qté-Menge-Cant-Qty-Q.ta | AX 1481 | M

1- 240877MOD
2-
3-
4-
5-
6-
7-
8-
9-
10-
11-
12-
13-
14-
15-
16-
17-
18-
19-
20-

Rep Hinw Fig Item Rif	Numéro Teil-Nr Numero Part-Nr Part-Nr	Désignation Bezeichnung Descripcion Description Descrizione	1	2	3	4	5	6	7	8	9	10	11	12	13	14	15	16	17	18	19	20
9	562476	Rondelle Arandela Rondella	2																			
		- Unterlegscheibe - Washer -																				
10	562477	Planétaire Planetario Planetario	2																			
		- Ausgleichswellenrad - Planetary -																				
11	562478	Axe Eje Perno	4																			
		- Bolzen - Pin -																				
12	562479	Circlips Aro retén Anello elastico	4																			
		- Sicherungsring - Circlip -																				
13	562480	Rondelle Arandela Rondella	4																			
		- Unterlegscheibe - Washer -																				
14	562481	Satellite Satélite Satellite	4																			
		- Planetenrad - Planet wheel -																				
15	562482	Carter différentiel Cárter diferencial Scatola differenziale	1																			
		- Differentialgehaüse - Differential housing -																				
16	133069	Roulement Rodamiento Cuscinetto	2																			
		- Läger - Bearing -																				
17	474298	Cale d'épaisseur 0,20 mm Cala de espesor Spessore	X																			
		- Ausgleichscheibe - Shim -																				
17	474300	Cale d'épaisseur 0,30 mm Cala de espesor Spessore	X																			
		- Ausgleichscheibe - Shim -																				
17	551615	Cale d'épaisseur 0,15 mm Cala de espesor Spessore	X																			
		- Ausgleichscheibe - Shim -																				

8/09/2006

Catalogue : 240877MOD

3

DIFFERENTIEL ESSIEU ARRIERE
HINTERACHSEDIFFERENTIAL
DIFERENCIAL EJE TRASERO
REAR AXLE DIFFERENTIAL
DIFFERENZIALE ASSALE POSTERIORE

Qté-Menge-Cant-Qty-Q.ta | AX 1481 | M

1- 240877MOD
2-
3-
4-
5-
6-
7-
8-
9-
10-
11-
12-
13-
14-
15-
16-
17-
18-
19-
20-

Rep Hinw Fig Item Rif	Numéro Teil-Nr Numero Part-Nr Part-Nr	Désignation Bezeichnung Descripcion Description Descrizione	1	2	3	4	5	6	7	8	9	10	11	12	13	14	15	16	17	18	19	20
17	552516	Cale d'épaisseur 0,10 mm - Ausgleichscheibe Cala de espesor - Shim Spessore -	X																			
18	562483	Entretoise - Querstrebe Separador - Spacer Distanziale -	1																			
19	133570	Ecrou - Mutter Tuerca - Nut Dado -	1																			
20	107293	Joint d'étanchéité - Dichtungsring Junta de estanqueidad - Seal Guarnizióne -	1																			
21	107294	Tôle de protection - Schutzblech Chapa de protección - Cover plate Lamiera di protezione -	1																			
22	563904	Bride - Klammer Brida - Flange Flangia -	1																			
23	562485	Ecrou - Mutter Tuerca - Nut Dado -	1																			
24	562486	Circlips - Sicherungsring Aro retén - Circlip Anello elastico -	4																			
25	600552	Differentiel complet - Kompletter differential Diferencial completo - Complete differential Differenziale completo -	1																			
26	704684	Bride - Klammer Brida - Flange Flangia -	1																			
27	705645	Satellite - Planetenrad Satélite - Planet wheel Satellite -	4																			

+

8/09/2006

Catalogue : 240877MOD

4

DIFFERENTIEL ESSIEU ARRIERE
HINTERACHSEDIFFERENTIAL
DIFERENCIAL EJE TRASERO
REAR AXLE DIFFERENTIAL
DIFFERENZIALE ASSALE POSTERIORE

Qté-Menge-Cant-Qty-Q.ta | AX 1481 | M

1- 240877MOD
2-
3-
4-
5-
6-
7-
8-
9-
10-
11-
12-
13-
14-
15-
16-
17-
18-
19-
20-

Rep Hinw Fig Item Rif	Numéro Teil-Nr Numero Part-Nr Part-Nr	Désignation Bezeichnung Descripcion Description Descrizione	1	2	3	4	5	6	7	8	9	10	11	12	13	14	15	16	17	18	19	20
28	705646	Axe - Bolzen Eje - Pin Perno -	4																			
		* MLT 630/731T SB MLT 634/731T LSU SB A PARTIR DE LA MACHINE 201832 AB DER MASCHINE 201832 A PARTIR DE LA MAQUINA 201832 FROM MACHINE 201832 A PARTIR DA MACCHINA 201832																				

AX 1482

POUR ESSIEU ARRIERE
FUR HINTERACHSE
PARA EJE TRASERO
REAR FRONT AXLE
PER ASSALE POSTERIORE

[ ] Type : **212 / 426**
[ ] Ref : **240 877**

MLT 630 / 731 T SB
MLT 634 / 731 T LSU SB

A PARTIR DE LA MACHINE
AB DER MASCHINE
A PARTIR DE LA MAQUINA
FROM MACHINE
A PARTIR DA MACCHINA
↦ N°: **201 832**

REDUCTEUR ESSIEU ARRIERE
HINTERACHSE REDUKTIONSGETREIBE
REDUCTOR EJE TRASERO
REAR AXLE REDUCTION GEAR
RIDUZIONE EPICICLOIDALE ASSALE POSTERIORE

1- MLT 630 Turbo
4- MLT 634 120 LSU
7- MLT 731 Turbo LSU

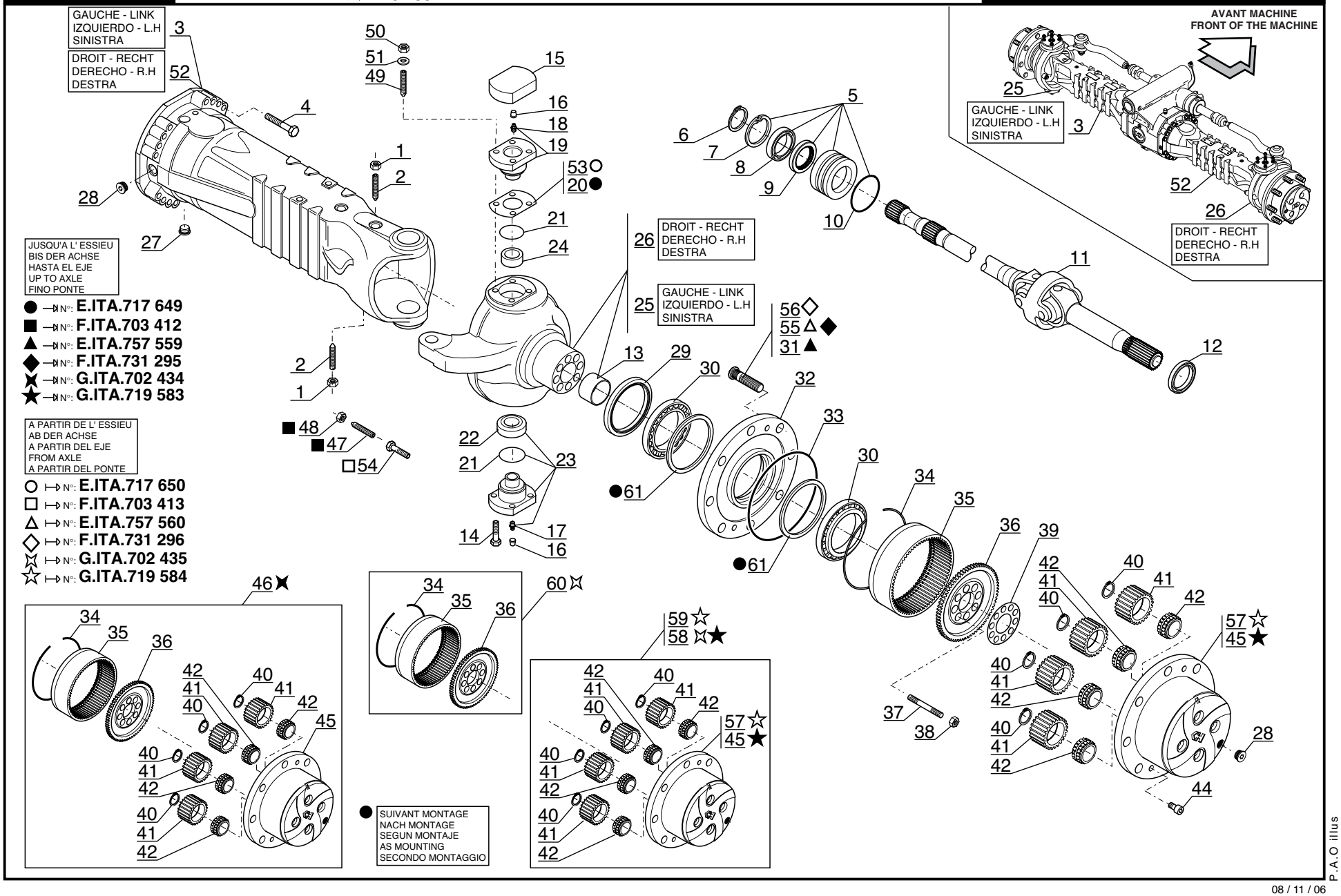

P.A.O illus

08 / 11 / 06

Catalogue : 240877MOD

1

REDUCTEUR ESSIEU ARRIERE
HINTERACHSE REDUKTIONSGETRIEBE
REDUCTOR EJE TRASERO
REAR AXLE REDUCTION GEAR
RIDUTTORE ASSALE POSTERIORE

Qté-Menge-Cant-Qty-Q.ta | AX 1482 | M

1- 240877MOD
2-
3-
4-
5-
6-
7-
8-
9-
10-
11-
12-
13-
14-
15-
16-
17-
18-
19-
20-

Rep Hinw Fig Item Rif	Numéro Teil-Nr Numero Part-Nr Part-Nr	Désignation Bezeichnung Descripcion Description Descrizione	1	2	3	4	5	6	7	8	9	10	11	12	13	14	15	16	17	18	19	20
1	133090	Ecrou Tuerca Dado	- Mutter - Nut -	4																		
2	562750	Pointeau Punzón Puntalino	- Nadelventil - Needle valve -	4																		
3	601247	Carter latéral Cárter lateral Carter laterale	- Seitlichgehaüse - Lateral axle case -	1																		
4	702138	Vis Tornillo Vite	- Schraube - Screw -	32																		
5	563903	Bride Brida Flangia	- Klammer - Flange -	2																		
6	105424	Circlips Aro retén Anello elastico	- Sicherungsring - Circlip -	2																		
7	133044	Circlips Aro retén Anello elastico	- Sicherungsring - Circlip -	2																		
8	105101	Roulement Rodamiento Cuscinetto	- Läger - Bearing -	2																		
9	108100	Joint d'étanchéité Junta de estanqueidad Guarnizióne	- Dichtungsring - Seal -	2																		
10	562752	Joint torique Junta tórica Anello OR	- "0" ring - "0" ring -	2																		
11	563212	Cardan Cardán Cardano	- Kardan - Cardan -	2																		

8/11/2006

Catalogue : 240877MOD

REDUCTEUR ESSIEU ARRIERE
HINTERACHSE REDUKTIONSGETRIEBE
REDUCTOR EJE TRASERO
REAR AXLE REDUCTION GEAR
RIDUTTORE ASSALE POSTERIORE

Qté-Menge-Cant-Qty-Q.ta | AX 1482 | M

1- 240877MOD
2-
3-
4-
5-
6-
7-
8-
9-
10-
11-
12-
13-
14-
15-
16-
17-
18-
19-
20-

Rep Hinw Fig Item Rif	Numéro Teil-Nr Numero Part-Nr Part-Nr	Désignation Bezeichnung Descripcion Description Descrizione	1	2	3	4	5	6	7	8	9	10	11	12	13	14	15	16	17	18	19	20
12	603653	Joint d'étanchéité - Dichtungsring Junta de estanqueidad - Seal Guarnizióne di tenuta -	2																			
13	477847	Bague - Büchse Anillo - Bushing Anello -	2																			
14	562475	Vis - Schraube Tornillo - Screw Vite -	8																			
15	600603	Couvercle - Deckel Tapadera - Cover Coperchio -	2																			
16	107796	Bouchon - Stopfen Tapón - Plug Tappo -	4																			
17	133103	Graisseur - Schmiernippel Engrasador - Greaser Ingrassatore -	2																			
18	564682	Graisseur - Schmiernippel Engrasador - Greaser Ingrassatore -	2																			
19	564678	Pivot de direction - Lenkung zapfen Pivote de dirección - Pivot pin Perno di sterzo -	2																			
20	604854	Cale d'épaisseur 0,15 mm - Ausgleichscheibe Cala de espesor - Shim Spessore -	X																			
20	702059	Cale d'épaisseur 0,20 mm - Ausgleichscheibe Cala de espesor - Shim Spessore -	X																			
20	702060	Cale d'épaisseur 0,50 mm - Ausgleichscheibe Cala de espesor - Shim Spessore -	X																			

Catalogue : 240877MOD

REDUCTEUR ESSIEU ARRIERE
HINTERACHSE REDUKTIONSGETRIEBE
REDUCTOR EJE TRASERO
REAR AXLE REDUCTION GEAR
RIDUTTORE ASSALE POSTERIORE

Qté-Menge-Cant-Qty-Q.ta | AX 1482 | M

1- 240877MOD
2-
3-
4-
5-
6-
7-
8-
9-
10-
11-
12-
13-
14-
15-
16-
17-
18-
19-
20-

Rep Hinw Fig Item Rif	Numéro Teil-Nr Numero Part-Nr Part-Nr	Désignation Bezeichnung Descripcion Description Descrizione	1	2	3	4	5	6	7	8	9	10	11	12	13	14	15	16	17	18	19	20
21	562499	Joint d'étanchéité - Dichtungsring Junta de estanqueidad - Seal Guarnizióne -	4																			
22	562500	Bague - Büchse Anillo - Bushing Anello -	2																			
23	564898	Pivot de direction - Lenkung zapfen Pivote de dirección - Pivot pin Perno di sterzo -	2																			
24	603651	Bague - Büchse Anillo - Bushing Anello -	2																			
25	603696	Boîtier de direction - Lenkunggehaüse Cárter de dirección - Steering case Scatola di sterzo -	1																			
26	603819	Boîtier de direction - Lenkunggehaüse Cárter de dirección - Steering case Scatola di sterzo -	1																			
27	603639	Bouchon magnétique - Magnetischstopfen Tapón magnetico - Magnetic plug Tappo magnetico -	2																			
28	603638	Bouchon - Stopfen Tapón - Plug Tappo -	4																			
29	604656	Joint d'étanchéité - Dichtungsring Junta de estanqueidad - Seal Guarnizióne di tenuta -	2																			
30	562504	Roulement - Läger Rodamiento - Bearing Cuscinetto -	4																			
31	474283	Goujon de roue - Stiftschraube Espárrago de rueda - Wheel stud Prigioniero -	16																			

8/11/2006

Catalogue : 240877MOD

4

REDUCTEUR ESSIEU ARRIERE
HINTERACHSE REDUKTIONSGETRIEBE
REDUCTOR EJE TRASERO
REAR AXLE REDUCTION GEAR
RIDUTTORE ASSALE POSTERIORE

Qté-Menge-Cant-Qty-Q.ta | AX 1482 | M

1- 240877MOD
2-
3-
4-
5-
6-
7-
8-
9-
10-
11-
12-
13-
14-
15-
16-
17-
18-
19-
20-

Rep Hinw Fig Item Rif	Numéro Teil-Nr Numero Part-Nr Part-Nr	Désignation Bezeichnung Descripcion Description Descrizione	1	2	3	4	5	6	7	8	9	10	11	12	13	14	15	16	17	18	19	20
32	601246	Moyeu de roue Cubo de rueda Mozzo ruota	- Radnabe - Wheel hub -	2																		
33	106533	Joint torique Junta tórica Anello OR	- "0" ring - "0" ring -	2																		
34	562514	Circlips Aro retén Anello elastico	- Sicherungsring - Circlip -	2																		
35	564133	Couronne dentée (70 dents) Corona dentada Corona dentata	- Zahnkranz - Gear ring -	2																		
36	565998	Support porte couronne Soporte portacorona Supporto porta corona	- Zahnkranz träger - Ring gear bracket -	2																		
37	562512	Goujon Espárrago Prigioniero	- Stiftschraube - Stud-bolt -	16																		
38	562513	Ecrou Tuerca Dado	- Mutter - Nut -	16																		
39	562515	Tôle de sécurité Chapa de seguridad Lamiera di sicurezza	- Sicherungsblech - Locking plate -	2																		
40	562508	Circlips Aro retén Anello elastico	- Sicherungsring - Circlip -	8																		
41	562509	Satellite (27 dents) Satélite Satellite	- Planetenrad - Planet wheel -	8																		
42	562510	Roulement Rodamiento Cuscinetto	- Läger - Bearing -	8																		

8/11/2006

Catalogue : 240877MOD

5

REDUCTEUR ESSIEU ARRIERE
HINTERACHSE REDUKTIONSGETRIEBE
REDUCTOR EJE TRASERO
REAR AXLE REDUCTION GEAR
RIDUTTORE ASSALE POSTERIORE

Qté-Menge-Cant-Qty-Q.ta | AX 1482 | M

1- 240877MOD
2-
3-
4-
5-
6-
7-
8-
9-
10-
11-
12-
13-
14-
15-
16-
17-
18-
19-
20-

Rep Hinw Fig Item Rif	Numéro Teil-Nr Numero Part-Nr Part-Nr	Désignation Bezeichnung Descripcion Description Descrizione	1	2	3	4	5	6	7	8	9	10	11	12	13	14	15	16	17	18	19	20
44	600670	Vis - Schraube Tornillo - Screw Vite -	4																			
45	603316	Support satellites - Planetenrad träger Soporte satélite - Planet wheel bracket Supporto satelliti -	2																			
46	602867	Kit support satellites - Planetenrad träger kit Kit soporte satélite - Planet wheel bracket kit Kit supporto satelliti -	2																			
47	602219	Vis de réglage - Stellschraube Tornillo de regulación - Adjusting screw Vite di regolaggio -	4																			
48	474313	Ecrou - Mutter Tuerca - Nut Dado -	4																			
49	603976	Goujon - Stiftschraube Espárrago - Stud-bolt Prigioniero -	8																			
50	600681	Ecrou - Mutter Tuerca - Nut Dado -	8																			
51	600682	Rondelle - Unterlegscheibe Arandela - Washer Rondella -	8																			
52	601269	Carter latéral - Seitlichgehäuse Cárter lateral - Lateral axle case Carter laterale -	1																			
53	564679	Cale d'épaisseur 0,15 mm - Ausgleichscheibe Cala de espesor - Shim Spessore -	X																			
53	564680	Cale d'épaisseur 0,20 mm - Ausgleichscheibe Cala de espesor - Shim Spessore -	X																			

8/11/2006

Catalogue : 240877MOD

REDUCTEUR ESSIEU ARRIERE
HINTERACHSE REDUKTIONSGETRIEBE
REDUCTOR EJE TRASERO
REAR AXLE REDUCTION GEAR
RIDUTTORE ASSALE POSTERIORE

Qté-Menge-Cant-Qty-Q.ta | AX 1482 | M

1- 240877MOD
2-
3-
4-
5-
6-
7-
8-
9-
10-
11-
12-
13-
14-
15-
16-
17-
18-
19-
20-

Rep Hinw Fig Item Rif	Numéro Teil-Nr Numero Part-Nr Part-Nr	Désignation Bezeichnung Descripcion Description Descrizione	1	2	3	4	5	6	7	8	9	10	11	12	13	14	15	16	17	18	19	20
53	564681	Cale d'épaisseur 0,50 mm - Ausgleichscheibe Cala de espesor - Shim Spessore -	X																			
54	703528	Vis de réglage - Stellschraube Tornillo de regulación - Adjusting screw Vite di regolaggio -	4																			
55	702775	Goujon de roue - Stiftschraube Espárrago de rueda - Wheel stud Prigioniero di ruota -	16																			
56	704616	Goujon de roue - Stiftschraube Espárrago de rueda - Wheel stud Prigioniero di ruota -	16																			
57	729518	Support satellites - Planetenträger Soporte satélite - Planet wheel bracket Supporto satelliti -	2																			
58	706356	Kit support satellites - Planetenrad träger kit Kit soporte satélite - Planet wheel bracket kit Kit supporto satelliti -	2																			
59	706354	Kit support satellites - Planetenrad träger kit Kit soporte satélite - Planet wheel bracket kit Kit supporto satelliti -	2																			
60	706355	Support porte couronne - Zahnkranz träger Soporte portacorona - Ring gear bracket Supporto porta corona -	2																			
61	703123	Cale - Keil Cala - Wedge Spessore -	x																			

* MLT 630/731T SB
MLT 634/731T LSU SB
A PARTIR DE LA MACHINE 201832
AB DER MASCHINE 201832
A PARTIR DE LA MAQUINA 201832
FROM MACHINE 201832
A PARTIR DA MACCHINA 201832

AX 1483

POUR ESSIEU ARRIERE
FUR HINTERACHSE
PARA EJE TRASERO
REAR FRONT AXLE
PER ASSALE POSTERIORE

[ ] Type : **212 / 426**
[ ] Ref : **240 877**

MLT 630 / 731 T SB
MLT 634 / 731 T LSU SB

A PARTIR DE LA MACHINE
AB DER MASCHINE
A PARTIR DE LA MAQUINA
FROM MACHINE
A PARTIR DA MACCHINA

↦ N°: **201 832**

FREIN A DISQUE A BAIN D' HUILE - ESSIEU ARRIERE
ÖLBADSCHEIBENBREMSE - HINTERACHSE
FRENO DE DISCO A BANO DE ACEITE - EJE TRASERO
OIL BATH DISC BRAKE - REAR AXLE
FRENO A DISCO IN BAGNO D' OLIO ASSALE POSTERIORE

1- MLT 630 Turbo
4- MLT 634 120 LSU
7- MLT 731 Turbo LSU

JUSQU'A L' ESSIEU
BIS DER ACHSE
HASTA EL EJE
UP TO AXLE
FINO PONTE

● →N N°: **H.ITA.725 152**

A PARTIR DE L' ESSIEU
AB DER ACHSE
A PARTIR DEL EJE
FROM AXLE
A PARTIR DEL PONTE

○ ↦ N°: **H.ITA.725 153**

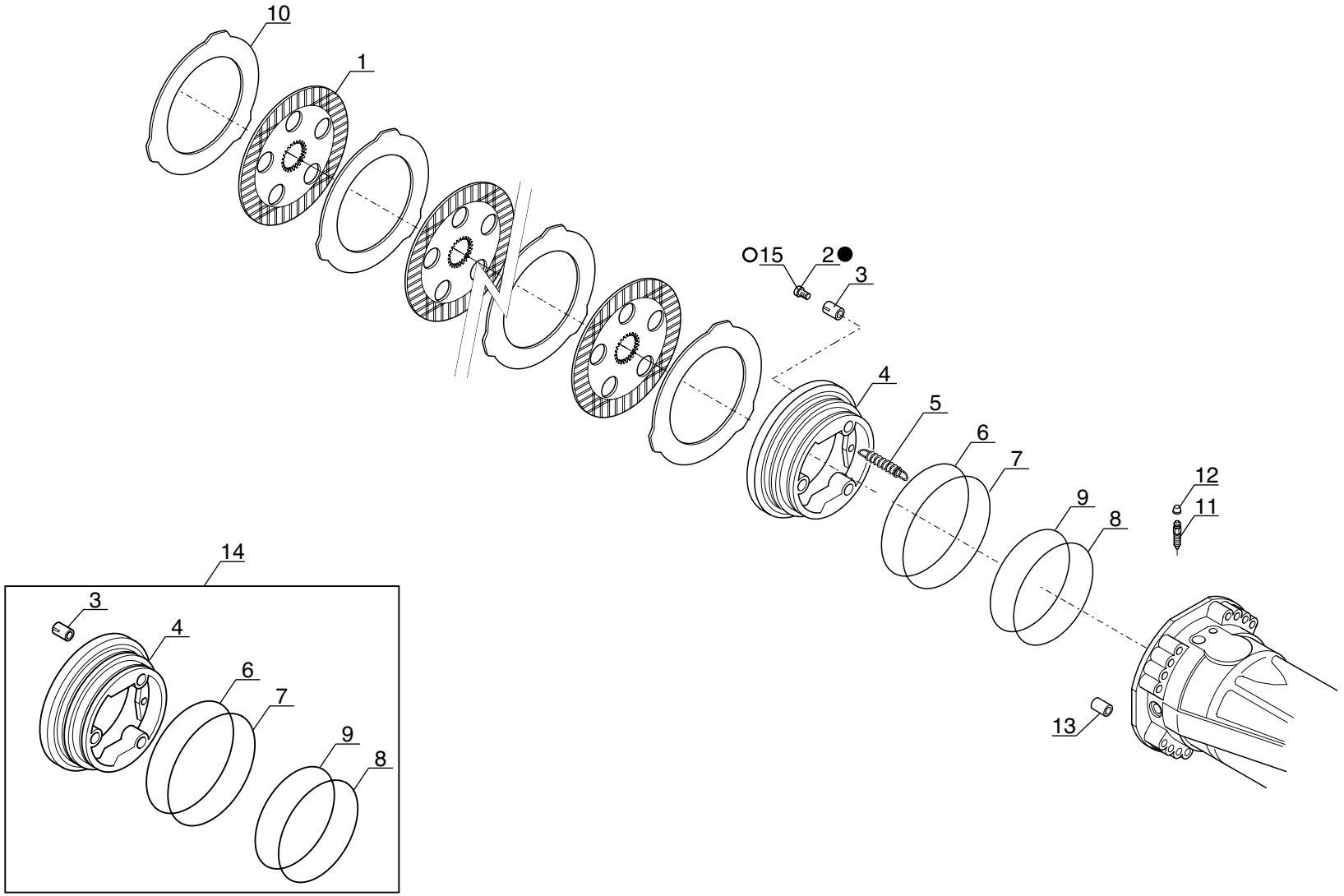

P.A.O illus

13 / 09 / 06

Catalogue : 240877MOD

1

FREIN A DISQUE A BAIN D'HUILE - ESSIEU ARRIERE
ÖLBADSCHEIBENBREMSE - HINTERACHSE
FRENO DE DISCO A BANO DE ACEITE - EJE TRASERO
OIL BATH DISC BRAKE - REAR AXLE
FRENO A DISCO IN BAGNO D'OLIO - ASSALE POSTERIORE

Qté-Menge-Cant-Qty-Q.ta | AX 1483 | M

1- 240877MOD
2-
3-
4-
5-
6-
7-
8-
9-
10-
11-
12-
13-
14-
15-
16-
17-
18-
19-
20-

Rep Hinw Fig Item Rif	Numéro Teil-Nr Numero Part-Nr Part-Nr	Désignation Bezeichnung Descripcion Description Descrizione	1	2	3	4	5	6	7	8	9	10	11	12	13	14	15	16	17	18	19	20
1	562516	Disque de frein Disco de freno Disco freno	- Scheibenbremse - Brake disc -	8																		
2	564234	Vis de réglage Tornillo de regulación Vite di regolaggio	- Stellschraube - Adjusting screw -	6																		
3	602296	Ressort Muelle Molla	- Feder - Spring -	6																		
4	563922	Piston Pistón Pistone	- Kolben - Piston -	2																		
5	562520	Ressort Muelle Molla	- Feder - Spring -	6																		
6	562521	Joint anti-extrusion Junta antiextrusión Guarnizióne anti estrusione	- Abstützdichtung - Anti-extrusion seal -	2																		
7	562522	Joint torique Junta tórica Anello OR	- "0" ring - "0" ring -	2																		
8	562523	Joint anti-extrusion Junta antiextrusión Guarnizióne anti estrusione	- Abstützdichtung - Anti-extrusion seal -	2																		
9	562524	Joint torique Junta tórica Anello OR	- "0" ring - "0" ring -	2																		
10	562525	Disque intermédiaire Disco intermediario Disco intermediaro	- Zwischenscheihe - Intermediate disc -	10																		
11	106010	Vis de purge Tornillo de purga Vite spurgo	- Entlüftungsschraube - Bleeder screw -	2																		

+

8/09/2006

Catalogue : 240877MOD

FREIN A DISQUE A BAIN D'HUILE - ESSIEU ARRIERE
ÖLBADSCHEIBENBREMSE - HINTERACHSE
FRENO DE DISCO A BANO DE ACEITE - EJE TRASERO
OIL BATH DISC BRAKE - REAR AXLE
FRENO A DISCO IN BAGNO D'OLIO - ASSALE POSTERIORE

Qté-Menge-Cant-Qty-Q.ta	AX	1483	M

1- 240877MOD
2-
3-
4-
5-
6-
7-
8-
9-
10-
11-
12-
13-
14-
15-
16-
17-
18-
19-
20-

Rep Hinw Fig Item Rif	Numéro Teil-Nr Numero Part-Nr Part-Nr	Désignation Bezeichnung Descripcion Description Descrizione	1	2	3	4	5	6	7	8	9	10	11	12	13	14	15	16	17	18	19	20
12	107796	Bouchon - Stopfen Tapón - Plug Tappo -	2																			
13	107751	Pion de centrage - Zentrierstift Espiga de centraje - Centering pin Perno di centraggio -	2																			
14	600583	Kit piston - Kolben kit Kit pistón - Piston kit Kit pistone -	2																			
15	706901	Vis de réglage - Stellschraube Tornillo de regulación - Adjusting screw Vite di regolaggio -	6																			
		* MLT 630/731T SB MLT 634/731T LSU SB A PARTIR DE LA MACHINE 201832 AB DER MASCHINE 201832 A PARTIR DE LA MAQUINA 201832 FROM MACHINE 201832 A PARTIR DA MACCHINA 201832																				

AX 1484

POUR ESSIEU ARRIERE
FUR HINTERACHSE
PARA EJE TRASERO
REAR FRONT AXLE
PER ASSALE POSTERIORE

[ ] Type : **212 / 426**
[ ] Ref : **240 877**

MLT 630 / 731 T SB
MLT 634 / 731 T LSU SB

A PARTIR DE LA MACHINE
AB DER MASCHINE
A PARTIR DE LA MAQUINA
FROM MACHINE
A PARTIR DA MACCHINA
↦ N°: **201 832**

SYSTEME DE DIRECTION ESSIEU ARRIERE
HINTERACHSE LENKSYSTEM
SISTEMA DE DIRECCION EJE TRASERO
REAR AXLE STEERING SYSTEM
SISTEMA DI STERZO ASSALE POSTERIORE

1- MLT 630 Turbo
4- MLT 634 120 LSU
7- MLT 731 Turbo LSU

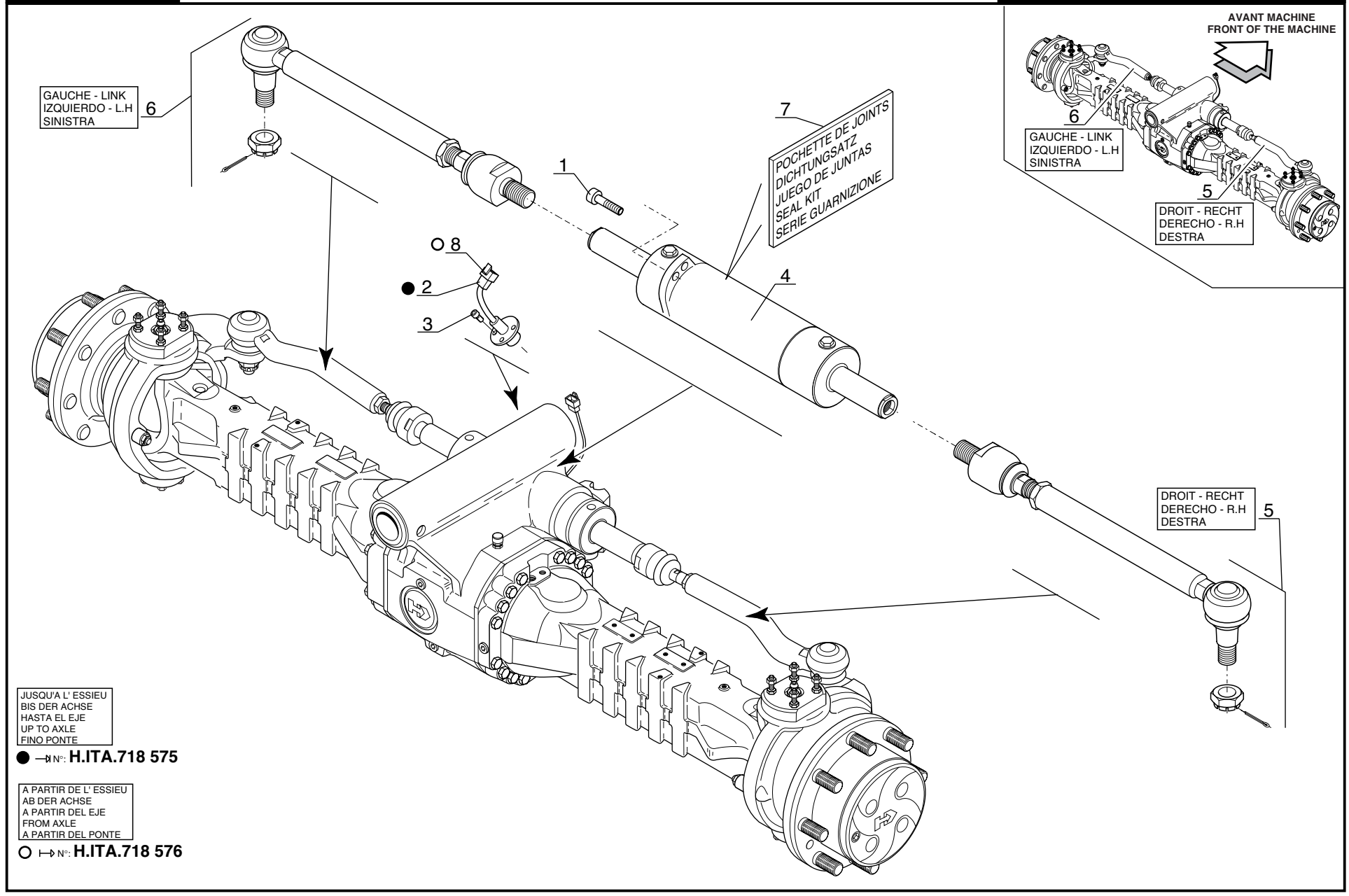

JUSQU'A L' ESSIEU
BIS DER ACHSE
HASTA EL EJE
UP TO AXLE
FINO PONTE
● —N N°: **H.ITA.718 575**

A PARTIR DE L' ESSIEU
AB DER ACHSE
A PARTIR DEL EJE
FROM AXLE
A PARTIR DEL PONTE
○ ↦ N°: **H.ITA.718 576**

P.A.O illus

09 / 05 / 06

Catalogue : 240877MOD

SYSTEME DE DIRECTION ESSIEU ARRIERE
HINTERACHSE LENKSYSTEM
SISTEMA DE DIRECCION EJE TRASERO
REAR AXLE STEERING SYSTEM
SISTEMA DI STERZO ASSALE POSTERIORE

Qté-Menge-Cant-Qty-Q.ta | AX 1484 | M

1- 240877MOD
2-
3-
4-
5-
6-
7-
8-
9-
10-
11-
12-
13-
14-
15-
16-
17-
18-
19-
20-

Rep Hinw Fig Item Rif	Numéro Teil-Nr Numero Part-Nr Part-Nr	Désignation Bezeichnung Descripcion Description Descrizione	1	2	3	4	5	6	7	8	9	10	11	12	13	14	15	16	17	18	19	20
1	562526	Vis - Schraube Tornillo - Screw Vite -	4																			
2	603872	Contacteur alignement de roue - Schalter ausrichten rad Contactor alineamiento rueda - Wheel alignment switch Contattore di allineamento delle ruote	1																			
3	477861	Vis - Schraube Tornillo - Screw Vite -	3																			
4	564138	Vérin de direction - Lenkzylinder Cilindro de dirección - Steering cylinder Cilindro di sterzo -	1																			
5	564136	Barre d'accouplement articulée- Gelenkte Spurstange Barra acoplamiento articulada - Linked tie-rod Barra de accoppiamento -	1																			
6	564137	Barre d'accouplement articulée- Gelenkte Spurstange Barra acoplamiento articulada - Linked tie-rod Barra de accoppiamento -	1																			
7	563007	Pochette de joints - Dichtungsatz Juego de juntas - Seal kit Serie guarnizióne -	1																			
8	706982	Contacteur alignement de roue - Schalter ausrichten rad Contactor alineamiento rueda - Wheel alignment switch Contattore di allineamento delle ruote	1																			

* MLT 630/731T SB
MLT 634/731T LSU SB
A PARTIR DE LA MACHINE 201832
AB DER MASCHINE 201832
A PARTIR DE LA MAQUINA 201832
FROM MACHINE 201832
A PARTIR DA MACCHINA 201832

8/09/2006

APPENDIX

8 AD 48

CIRCUIT CLIMATISATION
KREIS KLIMAANLAGE
CIRCUITO CLIMATIZACION
AIR-CONDITIONING CIRCUIT
CIRCUITO CLIMATIZZAZIONE

1-MLT630 Turbo
4-MLT634 120 LSU
7-MLT731 Turbo LSU
8-MT732

▲ JUSQU' AU N° DE SERIE de CLIMATISATION
BIS DER SERIEN NUMMER
HASTA EL N° DE SERIE
UP TO AIR-CONDITIONING SERIES NUMBER

⊣◊ N° : 224837483

△ A PARTIR DU N° DE SERIE de CLIMATISATION
AB DER SERIEN NUMMER
A PARTIR DU N° DE SERIE
FROM AIR-CONDITIONING SERIES NUMBER

◊⊢ N° : 224837484

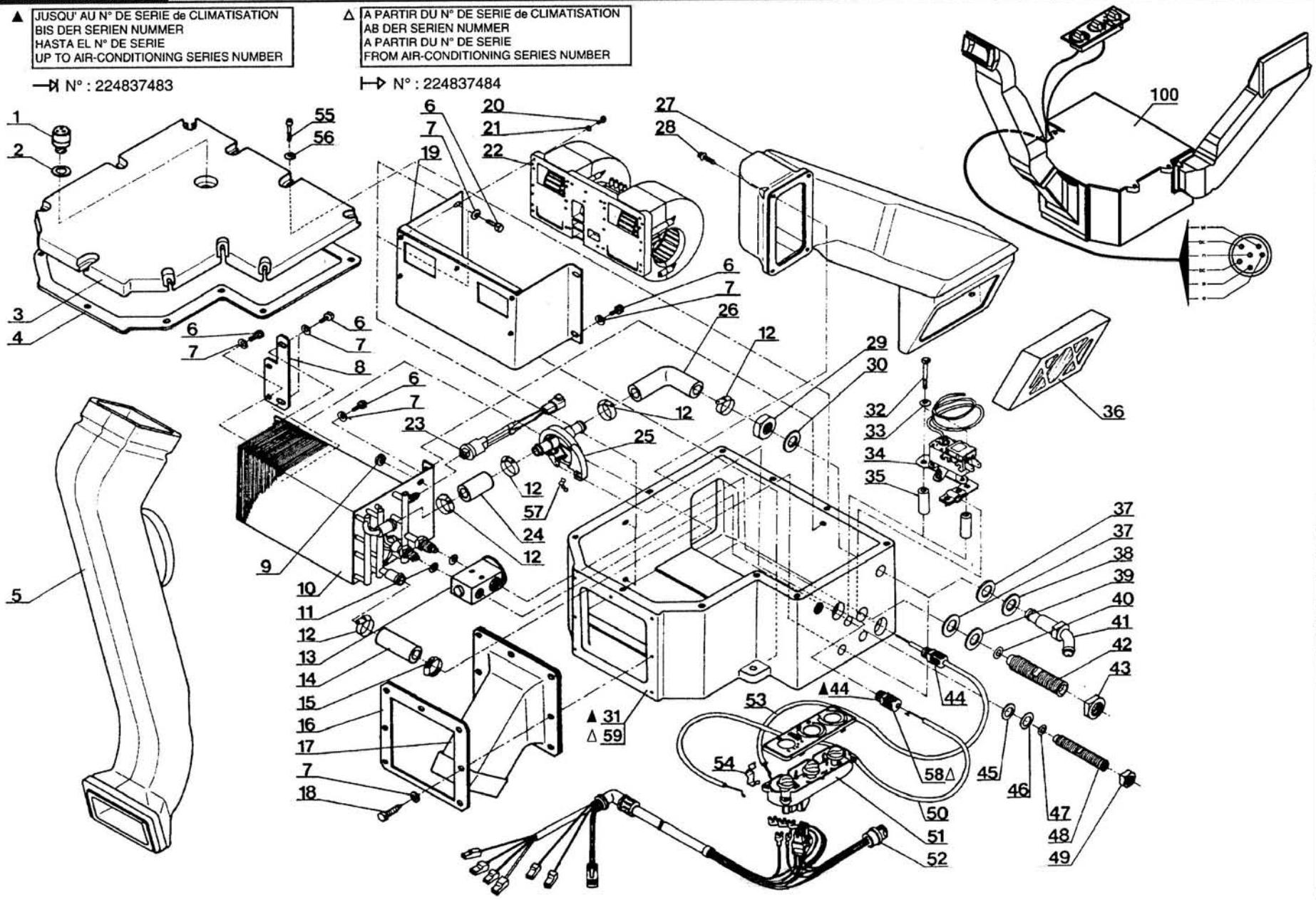

P.A.O. xp

24 / 02 / 03

Catalogue : 547881

1

CIRCUIT CLIMATISATION
KREIS KLIMAALAGE
CIRCUITO CLIMATIZACION
CIRCUIT AIR-CONDITIONING
CIRCUITO CLIMATIZZAZIONE

Qté-Menge-Cant-Qty-Q.ta | 8 AD | 48 | M

1-MLT630 T
2-
3-
4-MLT634 120 LSU
5-
6-
7-MLT731 T LSU
8-MT732

Rep Hinw Fig Item Rif	Numéro Teil-Nr Numero Part-Nr Part-Nr	Désignation Bezeichnung Descripcion Description Descrizione	1	2	3	4	5	6	7	8	9	10	11	12	13	14	15	16	17	18	19	20
0	697109	Option (Climatisation) - Option (Klimaalage) Opción (Climatización) - Option (Air-conditioning) Opzione (Climatizzazione) -								1												
0	727265	Option (Climatisation) - Option (Klimaalage) Opción (Climatización) - Option (Air-conditioning) Opzione (Climatizzazione) -	1						1													
0	727268	Option (Climatisation) - Option (Klimaalage) Opción (Climatización) - Option (Air-conditioning) Opzione (Climatizzazione) -				1																
1	564039	Clapet anti-retour - Gegendruckventil Válvula antiretorno - Back pressure valve Valvola anti-ritorno -	1			1			1	1												
2	564040	Joint d'étanchéité - Dichtungsring Junta de estanqueidad - Seal Guarnizióne -	1			1			1	1												
3	564041	Couvercle - Deckel Tapadera - Cover Coperchio -	1			1			1	1												
4	564042	Joint plat - Dichtung Junta plana - Gasket Guarnizióne -	1			1			1	1												
5	225050	Conduite d'air - Luftleitung Conducción de aire - Air pipe Tubolatùra di area -	1			1			1	1												
6	50896	Vis H,M 6- 10-8.8-ZN5/C - Schraube Tornillo - Screw Vite -	10			10			10	10												
7	564210	Rondelle - Unterlegscheibe Arandela - Washer Rondella -	17			17			17	17												
8	564043	Support radiateur - Kühler träger Soporte radiador - Radiator bracket Supporto radiatore -	1			1			1	1												

+

14/12/2005

Catalogue : 547881

2

CIRCUIT CLIMATISATION
KREIS KLIMAALAGE
CIRCUITO CLIMATIZACION
CIRCUIT AIR-CONDITIONING
CIRCUITO CLIMATIZZAZIONE

Qté-Menge-Cant-Qty-Q.ta | 8 AD | 48 | M

1-MLT630 T
2-
3-
4-MLT634 120 LSU
5-
6-
7-MLT731 T LSU
8-MT732

Rep Hinw Fig Item Rif	Numéro Teil-Nr Numero Part-Nr Part-Nr	Désignation Bezeichnung Descripcion Description Descrizione	1	2	3	4	5	6	7	8	9	10	11	12	13	14	15	16	17	18	19	20
9	564184	Passe-fil - Gummischeibe Arandela de gaucho - Cable grommet Passo-filo -	1			1			1	1												
10	564185	Radiateur - Kühler Radiador - Radiator Radiatore -	1			1			1	1												
11	564186	Joint torique - "0" ring Junta tórica - "0" ring Anello OR -	2			2			2	2												
12	564045	Collier - Spannschelle Abrazadera - Clamp Fascetta -	5			5			5	5												
13	564187	Détendeur - Druckreduzier ventil Decompresor - Regulator Valvola di scarico -	1			1			1	1												
14	564046	Durit - Schlauch Tubo flexible - Hose Manicotto -	1			1			1	1												
15	564047	Collier - Spannschelle Abrazadera - Clamp Fascetta -	1			1			1	1												
16	564049	Plaque de fixation - Befestigung Platte Placa de fijación - Fastening plate Piastra di fissaggio -	1			1			1	1												
17	564048	Conduite d'air - Luftleitung Conducción de aire - Air pipe Tubolatùra di area -	1			1			1	1												
18	564188	Vis - Schraube Tornillo - Screw Vite -	7			7			7	7												
19	564053	Caisson - Abteilung Cajón - Compartment Cassone -	1			1			1	1												

+

14/12/2005

Catalogue : 547881

3

CIRCUIT CLIMATISATION
KREIS KLIMAALAGE
CIRCUITO CLIMATIZACION
CIRCUIT AIR-CONDITIONING
CIRCUITO CLIMATIZZAZIONE

Qté-Menge-Cant-Qty-Q.ta | 8 AD | 48 | M

1-MLT630 T
2-
3-
4-MLT634 120 LSU
5-
6-
7-MLT731 T LSU
8-MT732

Rep Hinw Fig Item Rif	Numéro Teil-Nr Numero Part-Nr Part-Nr	Désignation Bezeichnung Descripcion Description Descrizione	1	2	3	4	5	6	7	8	9	10	11	12	13	14	15	16	17	18	19	20
20	564054	Vis CHc,M 4- 12 - Schraube Tornillo - Screw Vite -	6			6			6	6												
21	600937	Rondelle - Unterlegscheibe Arandela - Washer Rondella -	6			6			6	6												
22	564055	Turbine à air - Windturbine Turbina de aire - Air turbine Turbina a area -	1			1			1	1												
23	564189	Pressostat - Pressostat Pressostat - Low pressure Contattore -	1			1			1	1												
24	564058	Durit - Schlauch Tubo flexible - Hose Manicotto -	1			1			1	1												
25	564059	Vanne de chauffage - Herzungsventil Válvula de caldeo - Heating blower valve Valvola di riscaldamento -	1			1			1	1												
26	564057	Durit - Schlauch Tubo flexible - Hose Manicotto -	1			1			1	1												
27	564258	Conduite d'air - Luftleitung Conducción de aire - Air pipe Tubolatùra di area -	1			1			1	1												
28	564056	Vis - Schraube Tornillo - Screw Vite -	4			4			4	4												
29	564060	Ecrou - Mutter Tuerca - Nut Dado -	2			2			2	2												
30	600938	Rondelle - Unterlegscheibe Arandela - Washer Rondella -	2			2			2	2												

+

14/12/2005

Catalogue : 547881

4

CIRCUIT CLIMATISATION
KREIS KLIMAALAGE
CIRCUITO CLIMATIZACION
CIRCUIT AIR-CONDITIONING
CIRCUITO CLIMATIZZAZIONE

Qté-Menge-Cant-Qty-Q.ta | 8 AD | 48 | M

1-MLT630 T
2-
3-
4-MLT634 120 LSU
5-
6-
7-MLT731 T LSU
8-MT732

Rep Hinw Fig Item Rif	Numéro Teil-Nr Numero Part-Nr Part-Nr	Désignation Bezeichnung Descripcion Description Descrizione	1	2	3	4	5	6	7	8	9	10	11	12	13	14	15	16	17	18	19	20
31	564061	Caisson - Abteilung Cajón - Compartment Cassone -	1			1			1	1												
32	564190	Vis - Schraube Tornillo - Screw Vite -	2			2			2	2												
33	564191	Rondelle - Unterlegscheibe Arandela - Washer Rondella -	2			2			2	2												
34	564192	Thermostat - Thermostat Termostato - Thermostat Termostato -	1			1			1	1												
35	564193	Entretoise - Querstrebe Separador - Spacer Distanziale -	2			2			2	2												
36	225052	Filtre chauffage - Erhitzen filter Filtro caldeo - Heating filter Filtro riscaldamento -	1			1			1	1												
37	564062	Joint d'étanchéité - Dichtungsring Junta de estanqueidad - Seal Guarnizióne -	2			2			2	2												
38	564063	Rondelle - Unterlegscheibe Arandela - Washer Rondella -	2			2			2	2												
39	564194	Rondelle - Unterlegscheibe Arandela - Washer Rondella -	1			1			1	1												
40	564195	Joint torique - "0" ring Junta tórica - "0" ring Anello OR -	1			1			1	1												
41	564064	Raccord - Verschraubung Racor - Connection Raccordo -	2			2			2	2												

+

Catalogue : 547881

5

CIRCUIT CLIMATISATION
KREIS KLIMAALAGE
CIRCUITO CLIMATIZACION
CIRCUIT AIR-CONDITIONING
CIRCUITO CLIMATIZZAZIONE

Qté-Menge-Cant-Qty-Q.ta | 8 AD | 48 | M

1-MLT630 T
2-
3-
4-MLT634 120 LSU
5-
6-
7-MLT731 T LSU
8-MT732

Rep Hinw Fig Item Rif	Numéro Teil-Nr Numero Part-Nr Part-Nr	Désignation Bezeichnung Descripcion Description Descrizione	1	2	3	4	5	6	7	8	9	10	11	12	13	14	15	16	17	18	19	20
42	564196	Raccord - Verschraubung Racor - Connection Raccordo -	1			1			1	1												
43	564197	Ecrou - Mutter Tuerca - Nut Dado -	1			1			1	1												
44	564067	Presse étoupe (plastique) - Stopfbüchse Prensaestopas - Packing box Premistoppa -	2			2			2	2												
45	564198	Joint d'étanchéité - Dichtungsring Junta de estanqueidad - Seal Guarnizióne -	1			1			1	1												
46	564199	Rondelle - Unterlegscheibe Arandela - Washer Rondella -	1			1			1	1												
47	564200	Joint torique - "0" ring Junta tórica - "0" ring Anello OR -	1			1			1	1												
48	564201	Raccord - Verschraubung Racor - Connection Raccordo -	1			1			1	1												
49	564202	Ecrou - Mutter Tuerca - Nut Dado -	1			1			1	1												
50	564068	Câble de commande (Chauffage) - Steuerseil (Erhitzen) Cable de mando (Caldeo) - Control cable (Heating) Cava di ordinazione (Riscaldamento)	1			1			1	1												
51	564203	Boîtier de commande complet - Kompletter antriebgehäuse Carter de mando completo - Complete driving housing Scatola di comando completo -	1			1			1	1												
52	564204	Faisceau - Kabelbaum Haz - Wiring harness Fascio -	1			1			1	1												

+

14/12/2005

Catalogue : 547881

6

CIRCUIT CLIMATISATION
KREIS KLIMAALAGE
CIRCUITO CLIMATIZACION
CIRCUIT AIR-CONDITIONING
CIRCUITO CLIMATIZZAZIONE

Qté-Menge-Cant-Qty-Q.ta | 8 AD | 48 | M

1-MLT630 T
2-
3-
4-MLT634 120 LSU
5-
6-
7-MLT731 T LSU
8-MT732

Rep Hinw Fig Item Rif	Numéro Teil-Nr Numero Part-Nr Part-Nr	Désignation Bezeichnung Descripcion Description Descrizione	1	2	3	4	5	6	7	8	9	10	11	12	13	14	15	16	17	18	19	20
53	564205	Câble de commande (Thermostat)- Steuerseil (Thermostat) Cable de mando (Termostato) - Control cable (Thermostat) Cava di ordinazione (Termostato)	1			1			1	1												
54	564071	Clip - Klammer Clip - Clip Fermaglio -	2			2			2	2												
55	228461	Vis - Schraube Tornillo - Screw Vite -	10			10			10	10												
56	564210	Rondelle - Unterlegscheibe Arandela - Washer Rondella -	10			10			10	10												
57	600458	Attache - Klammer Atadura - Clip Innesto -	1			1			1	1												
58	604700	Presse étoupe (Métal M12) - Stopfbüchse Prensaestopas - Packing box Premistoppa -	1			1			1	1												
59	604699	Caisson - Abteilung Cajón - Compartment Cassone -	1			1			1	1												
100	226380	Kit climatisation - Klimaalage kit Kit climatizacion - Air-conditioning kit Kit climatizzazione -	1			1			1	1												

CIRCUIT CLIMATISATION
KREIS KLIMAANLAGE
CIRCUITO CLIMATIZACION
CIRCUIT AIR-CONDITIONING
CIRCUITO CLIMATIZZAZIONE

1-MLT630 Turbo
7-MLT731 Turbo LSU
8-MT732

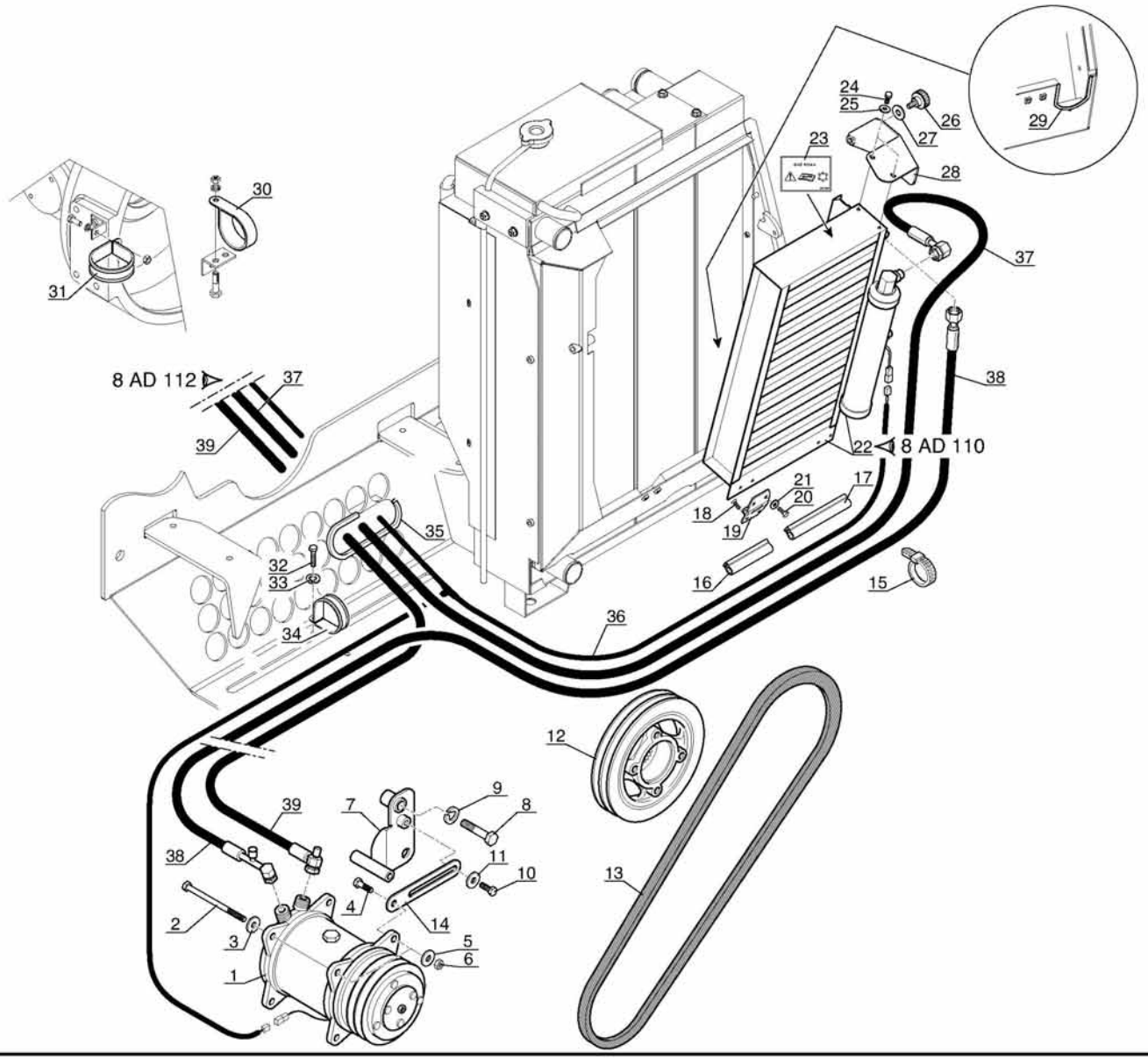

P.A.O. illus

Catalogue : 547881

1

CIRCUIT CLIMATISATION
KREIS KLIMAALAGE
CIRCUITO CLIMATIZACION
CIRCUIT AIR-CONDITIONING
CIRCUITO CLIMATIZZAZIONE

Qté-Menge-Cant-Qty-Q.ta | 8 AD 108 | M

1-MLT630 T
2-
3-
4-MLT634 120 LSU
5-
6-
7-MLT731 T LSU
8-MT732

Rep Hinw Fig Item Rif	Numéro Teil-Nr Numero Part-Nr Part-Nr	Désignation Bezeichnung Descripcion Description Descrizione	1	2	3	4	5	6	7	8	9	10	11	12	13	14	15	16	17	18	19	20
0	697109	Option (Climatisation) - Option (Klimaalage) Opción (Climatización) - Option (Air-conditioning) Opzione (Climatizzazione) -								1												
1	236716	Compresseur - Kompressor Compresor - Compressor Compressore -	1						1	1												
2	58544	Vis H,M10-130-8.8-ZN8/C - Schraube Tornillo - Screw Vite -	1						1	1												
3	29437	Rondelle M 10 ZN - Unterlegscheibe Arandela - Washer Rondella -	1						1	1												
4	63545	Vis H,M10- 35-8.8-ZN8/C - Schraube Tornillo - Screw Vite -	1						1	1												
5	29437	Rondelle M 10 ZN - Unterlegscheibe Arandela - Washer Rondella -	2						2	2												
6	55714	Ecrou H,FR M10 zingué - Mutter Tuerca - Nut Dado -	2						2	2												
7	240891	Support MLT 729 - Träger Soporte - Bracket Supporto -	1						1	1												
8	58592	Vis H,M16- 70-8.8-ZN8/C - Schraube Tornillo - Screw Vite -	1						1	1												
9	42322	Rondelle W16 ZN - Unterlegscheibe Arandela - Washer Rondella -	1						1	1												
10	63544	Vis H,M10- 30-8.8-ZN8/C - Schraube Tornillo - Screw Vite -	1						1	1												

+

14/12/2005

Catalogue : 547881

2

CIRCUIT CLIMATISATION
KREIS KLIMAALAGE
CIRCUITO CLIMATIZACION
CIRCUIT AIR-CONDITIONING
CIRCUITO CLIMATIZZAZIONE

Qté-Menge-Cant-Qty-Q.ta | **8 AD 108** | **M**

1-MLT630 T
2-
3-
4-MLT634 120 LSU
5-
6-
7-MLT731 T LSU
8-MT732

Rep Hinw Fig Item Rif	Numéro Teil-Nr Numero Part-Nr Part-Nr	Désignation Bezeichnung Descripcion Description Descrizione	1	2	3	4	5	6	7	8	9	10	11	12	13	14	15	16	17	18	19	20
11	29437	Rondelle M 10 ZN - Unterlegscheibe Arandela - Washer Rondella -	1						1	1												
12	561488	Poulie - Riemen Polea - Pulley Puleggia -	1						1	1												
13	244237	Courroie compresseur - Riemen Correa - Belt Cinghia -	1						1	1												
14	225663	Tendeur de courroie - Riemenspanner Tensor de correa - Belt stretcher Tenditore di cinghia -	1						1	1												
15	164856	Collier - Spannschelle Abrazadera - Clamp Fascetta -	6						6	6												
16	245567	Joint profilé (Lg 100) - Dichtungsstreifen Junta perfilada - Weatherstrip Guarnizióne -	1						1	1												
17	245566	Joint profilé (Lg 142) - Dichtungsstreifen Junta perfilada - Weatherstrip Guarnizióne -	1						1	1												
18	61975	Vis FHc,M 6- 16-10.9-ZN5/C - Schraube Tornillo - Screw Vite -	4						4	4												
19	192315	Charnière - Scharnier Charnela - Hinge Cerniera -	2						2	2												
20	25713	Vis H,M 6- 16-8.8-ZN5/C - Schraube Tornillo - Screw Vite -	4						4	4												
21	29469	Rondelle M 6 ZN - Unterlegscheibe Arandela - Washer Rondella -	4						4	4												

+

Catalogue : 547881

3

CIRCUIT CLIMATISATION
KREIS KLIMAALAGE
CIRCUITO CLIMATIZACION
CIRCUIT AIR-CONDITIONING
CIRCUITO CLIMATIZZAZIONE

Qté-Menge-Cant-Qty-Q.ta | 8 AD 108 | M

1-MLT630 T
2-
3-
4-MLT634 120 LSU
5-
6-
7-MLT731 T LSU
8-MT732

Rep Hinw Fig Item Rif	Numéro Teil-Nr Numero Part-Nr Part-Nr	Désignation Bezeichnung Descripcion Description Descrizione	1	2	3	4	5	6	7	8	9	10	11	12	13	14	15	16	17	18	19	20
22	244709	Kit condenseur - Kit Klima Kühler Kit condensador - Condenser kit Kit condensatore -	1						1	1												
23	234797	Adhésif - Klebstoff Adhesivo - Adhesive Adesivo -	1						1	1												
24	25713	Vis H,M 6- 16-8.8-ZN5/C - Schraube Tornillo - Screw Vite -	2						2	2												
25	29469	Rondelle M 6 ZN - Unterlegscheibe Arandela - Washer Rondella -	2						2	2												
26	199079	Vis - Schraube Tornillo - Screw Vite -	1						1	1												
27	29468	Rondelle L 8 ZN - Unterlegscheibe Arandela - Washer Rondella -	1						1	1												
28	245756	Patte de maintien condenseur - Auge Brida - Lug Piastra -	1						1	1												
29	245376	Joint profilé (Lg 140) - Dichtungsstreifen Junta perfilada - Weatherstrip Guarnizióne -	1						1	1												
30	195475	Collier - Spannschelle Abrazadera - Clamp Fascetta -	1						1	1												
31	195475	Collier - Spannschelle Abrazadera - Clamp Fascetta -	1						1	1												
32	42347	Vis H,M 8- 20-8.8-ZN8/C - Schraube Tornillo - Screw Vite -	1						1	1												

+

14/12/2005

Catalogue : 547881

4

CIRCUIT CLIMATISATION
KREIS KLIMAALAGE
CIRCUITO CLIMATIZACION
CIRCUIT AIR-CONDITIONING
CIRCUITO CLIMATIZZAZIONE

Qté-Menge-Cant-Qty-Q.ta | 8 AD 108 | M

1-MLT630 T
2-
3-
4-MLT634 120 LSU
5-
6-
7-MLT731 T LSU
8-MT732

Rep Hinw Fig Item Rif	Numéro Teil-Nr Numero Part-Nr Part-Nr	Désignation Bezeichnung Descripcion Description Descrizione		1	2	3	4	5	6	7	8	9	10	11	12	13	14	15	16	17	18	19	20
33	42325	Rondelle W 8 ZN Arandela Rondella	- Unterlegscheibe - Washer -	1						1	1												
34	88246	Collier Abrazadera Fascetta	- Spannschelle - Clamp -	1						1	1												
35	246952	Joint profilé (Lg 240) Junta perfilada Guarnizióne	- Dichtungsstreifen - Weatherstrip -	1						1	1												
36	226531	Faisceau Haz Fascio	- Kabelbaum - Wiring harness -	1						1	1												
37	226388	Flexible (Lg 2805) Flexible Flessibile	- Schlauch - Hose -	1						1	1												
38	245323	Flexible (Lg 2250) Flexible Flessibile	- Schlauch - Hose -	1						1	1												
39	245321	Flexible (Lg 2250) Flexible Flessibile	- Schlauch - Hose -	1						1	1												

CIRCUIT CLIMATISATION
KREIS KLIMAANLAGE
CIRCUITO CLIMATIZACION
CIRCUIT AIR-CONDITIONING
CIRCUITO CLIMATIZZAZIONE

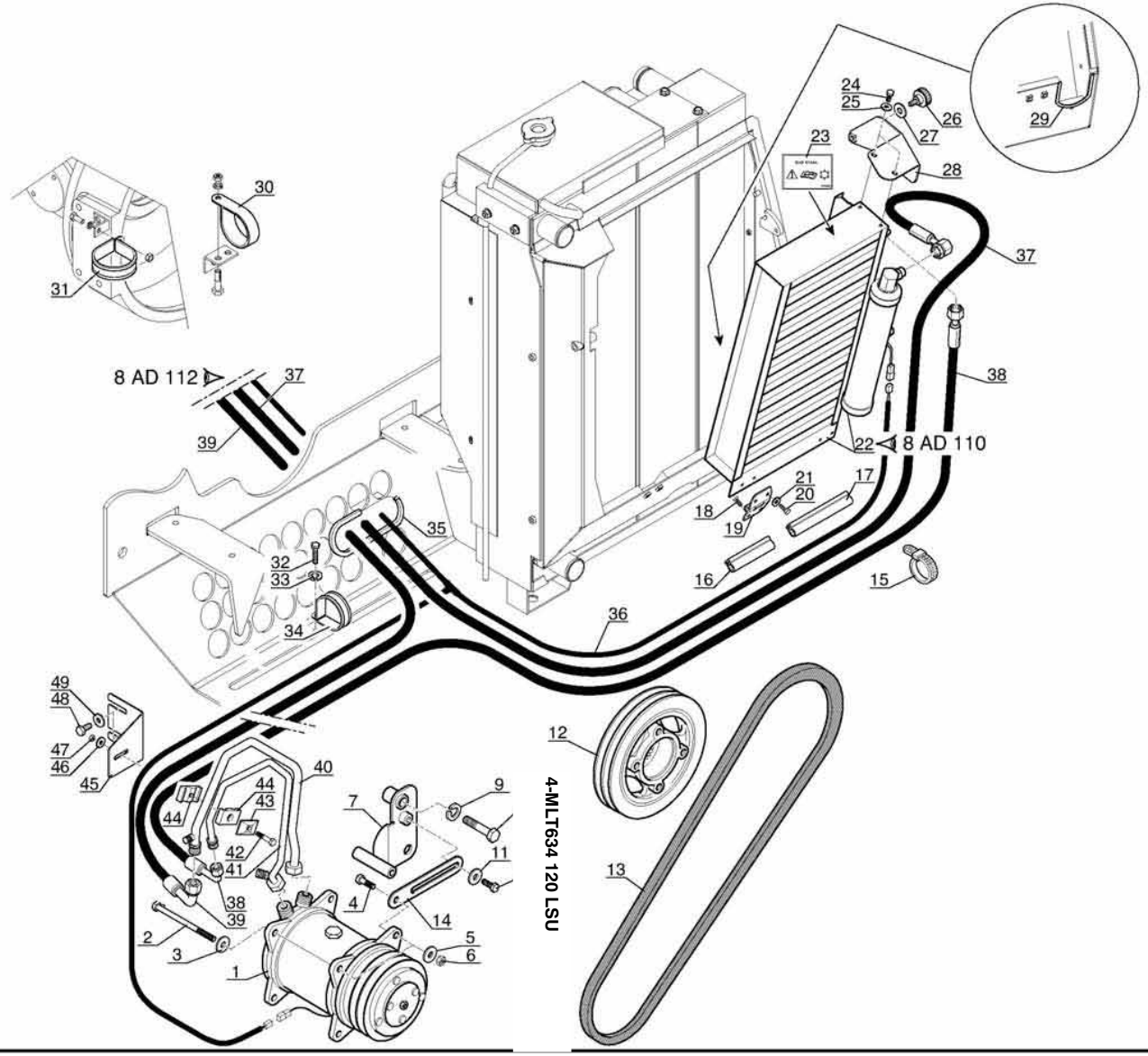

P.A.O. Illus

Catalogue : 547881

1

CIRCUIT CLIMATISATION
KREIS KLIMAALAGE
CIRCUITO CLIMATIZACION
CIRCUIT AIR-CONDITIONING
CIRCUITO CLIMATIZZAZIONE

Qté-Menge-Cant-Qty-Q.ta **8 AD 109** **M**

1-MLT630 T
2-
3-
4-MLT634 120 LSU
5-
6-
7-MLT731 T LSU
8-MT732

Rep Hinw Fig Item Rif	Numéro Teil-Nr Numero Part-Nr Part-Nr	Désignation Bezeichnung Descripcion Description Descrizione	1	2	3	4	5	6	7	8	9	10	11	12	13	14	15	16	17	18	19	20
1	236716	Compresseur - Kompressor Compresor - Compressor Compressore -				1																
2	58544	Vis H,M10-130-8.8-ZN8/C - Schraube Tornillo - Screw Vite -				1																
3	29437	Rondelle M 10 ZN - Unterlegscheibe Arandela - Washer Rondella -				1																
4	63545	Vis H,M10- 35-8.8-ZN8/C - Schraube Tornillo - Screw Vite -				1																
5	29437	Rondelle M 10 ZN - Unterlegscheibe Arandela - Washer Rondella -				2																
6	55714	Ecrou H,FR M10 zingué - Mutter Tuerca - Nut Dado -				2																
7	240891	Support - Träger Soporte - Bracket Supporto -				1																
8	58592	Vis H,M16- 70-8.8-ZN8/C - Schraube Tornillo - Screw Vite -				1																
9	42322	Rondelle W16 ZN - Unterlegscheibe Arandela - Washer Rondella -				1																
10	63544	Vis H,M10- 30-8.8-ZN8/C - Schraube Tornillo - Screw Vite -				1																
11	29437	Rondelle M 10 ZN - Unterlegscheibe Arandela - Washer Rondella -				1																

13/05/2004

Catalogue : 547881

2

CIRCUIT CLIMATISATION
KREIS KLIMAALAGE
CIRCUITO CLIMATIZACION
CIRCUIT AIR-CONDITIONING
CIRCUITO CLIMATIZZAZIONE

Qté-Menge-Cant-Qty-Q.ta | 8 AD | 109 | M

1-MLT630 T
2-
3-
4-MLT634 120 LSU
5-
6-
7-MLT731 T LSU
8-MT732

Rep Hinw Fig Item Rif	Numéro Teil-Nr Numero Part-Nr Part-Nr	Désignation Bezeichnung Descripcion Description Descrizione	1	2	3	4	5	6	7	8	9	10	11	12	13	14	15	16	17	18	19	20
12	561488	Poulie - Riemen Polea - Pulley Puleggia -				1																
13	244237	Courroie compresseur - Riemen Correa - Belt Cinghia -				1																
14	225663	Tendeur de courroie - Riemenspanner Tensor de correa - Belt stretcher Tenditore di cinghia -				1																
15	164856	Collier - Spannschelle Abrazadera - Clamp Fascetta -				6																
16	245567	Joint profilé (Lg 100) - Dichtungsstreifen Junta perfilada - Weatherstrip Guarnizióne -				1																
17	245566	Joint profilé (Lg 142) - Dichtungsstreifen Junta perfilada - Weatherstrip Guarnizióne -				1																
18	61975	Vis FHc,M 6- 16-10.9-ZN5/C - Schraube Tornillo - Screw Vite -				4																
19	192315	Charnière - Scharnier Charnela - Hinge Cerniera -				2																
20	25713	Vis H,M 6- 16-8.8-ZN5/C - Schraube Tornillo - Screw Vite -				4																
21	29469	Rondelle M 6 ZN - Unterlegscheibe Arandela - Washer Rondella -				4																
22	244709	Kit condenseur - Kondensator kit Kit condensador - Condenser kit Kit condensatore -				1																

+

Catalogue : 547881

3

CIRCUIT CLIMATISATION
KREIS KLIMAALAGE
CIRCUITO CLIMATIZACION
CIRCUIT AIR-CONDITIONING
CIRCUITO CLIMATIZZAZIONE

Qté-Menge-Cant-Qty-Q.ta | 8 AD | 109 | M

1-MLT630 T
2-
3-
4-MLT634 120 LSU
5-
6-
7-MLT731 T LSU
8-MT732

Rep Hinw Fig Item Rif	Numéro Teil-Nr Numero Part-Nr Part-Nr	Désignation Bezeichnung Descripcion Description Descrizione	1	2	3	4	5	6	7	8	9	10	11	12	13	14	15	16	17	18	19	20
23	234797	Adhésif - Klebstoff Adhesivo - Adhesive Adesivo -				1																
24	25713	Vis H,M 6- 16-8.8-ZN5/C - Schraube Tornillo - Screw Vite -				2																
25	29469	Rondelle M 6 ZN - Unterlegscheibe Arandela - Washer Rondella -				2																
26	199079	Vis - Schraube Tornillo - Screw Vite -				1																
27	29468	Rondelle L 8 ZN - Unterlegscheibe Arandela - Washer Rondella -				1																
28	245756	Patte de maintien condenseur - Auge Brida - Lug Piastra -				1																
29	245376	Joint profilé (Lg 140) - Dichtungsstreifen Junta perfilada - Weatherstrip Guarnizióne -				1																
30	195475	Collier - Spannschelle Abrazadera - Clamp Fascetta -				1																
31	195475	Collier - Spannschelle Abrazadera - Clamp Fascetta -				1																
32	42347	Vis H,M 8- 20-8.8-ZN8/C - Schraube Tornillo - Screw Vite -				1																
33	42325	Rondelle W 8 ZN - Unterlegscheibe Arandela - Washer Rondella -				1																

13/05/2004

Catalogue : 547881

4

CIRCUIT CLIMATISATION
KREIS KLIMAALAGE
CIRCUITO CLIMATIZACION
CIRCUIT AIR-CONDITIONING
CIRCUITO CLIMATIZZAZIONE

Qté-Menge-Cant-Qty-Q.ta | 8 AD | 109 | M

1-MLT630 T
2-
3-
4-MLT634 120 LSU
5-
6-
7-MLT731 T LSU
8-MT732

Rep Hinw Fig Item Rif	Numéro Teil-Nr Numero Part-Nr Part-Nr	Désignation Bezeichnung Descripcion Description Descrizione	1	2	3	4	5	6	7	8	9	10	11	12	13	14	15	16	17	18	19	20
34	88246	Collier - Spannschelle Abrazadera - Clamp Fascetta -				1																
35	246952	Joint profilé (Lg 240) - Dichtungsstreifen Junta perfilada - Weatherstrip Guarnizióne -				1																
36	226531	Faisceau - Kabelbaum Haz - Wiring harness Fascio -				1																
37	226388	Flexible (Lg 2805) - Schlauch Flexible - Hose Flessibile -				1																
38	245324	Flexible (Lg 2000) - Schlauch Flexible - Hose Flessibile -				1																
39	245325	Flexible M10 (Lg 1850) - Schlauch Flexible - Hose Flessibile -				1																
40	245330	Tube M10 - Rohr Tubo - Tube Tubo -				1																
41	245331	Tube M 8 - Rohr Tubo - Tube Tubo -				1																
42	58531	Vis H,M 8- 50-8.8-ZN8/C - Schraube Tornillo - Screw Vite -				1																
43	168494	Plaque de protection - Schützplatte Placa de protección - Protection plate Piastra di protezione -				1																
44	245395	Demi-collier - Halb-klemme Media abrazadera - Half-clamp Fascetta -				2																

13/05/2004

5

CIRCUIT CLIMATISATION
KREIS KLIMAALAGE
CIRCUITO CLIMATIZACION
CIRCUIT AIR-CONDITIONING
CIRCUITO CLIMATIZZAZIONE

Qté-Menge-Cant-Qty-Q.ta | 8 AD | 109 | M

1-MLT630 T
2-
3-
4-MLT634 120 LSU
5-
6-
7-MLT731 T LSU
8-MT732

Rep Hinw Fig Item Rif	Numéro Teil-Nr Numero Part-Nr Part-Nr	Désignation Bezeichnung Descripcion Description Descrizione	1	2	3	4	5	6	7	8	9	10	11	12	13	14	15	16	17	18	19	20
45	245345	Support tube - Rohr träger Soporte tubo - Tube bracket Supporto tubo -				1																
46	29468	Rondelle L 8 ZN - Unterlegscheibe Arandela - Washer Rondella -				1																
47	54242	Ecrou H,FR M 8 C 8 ZN..C - Mutter Tuerca - Nut Dado -				1																
48	63727	Vis H,M10- 20-8.8-ZN8/C - Schraube Tornillo - Screw Vite -				2																
49	183026	Rondelle JZC10 10,2x26 x1,4CAD.BICH Unterlegscheibe Arandela - Washer Rondella -				2																

13/05/2004

8 AD 110

CIRCUIT CLIMATISATION
KREIS KLIMAANLAGE
CIRCUITO CLIMATIZACION
CIRCUIT AIR-CONDITIONING
CIRCUITO CLIMATIZZAZIONE

1-MLT630 Turbo
4-MLT634 120 LSU
7-MLT731 Turbo LSU
8-MT732

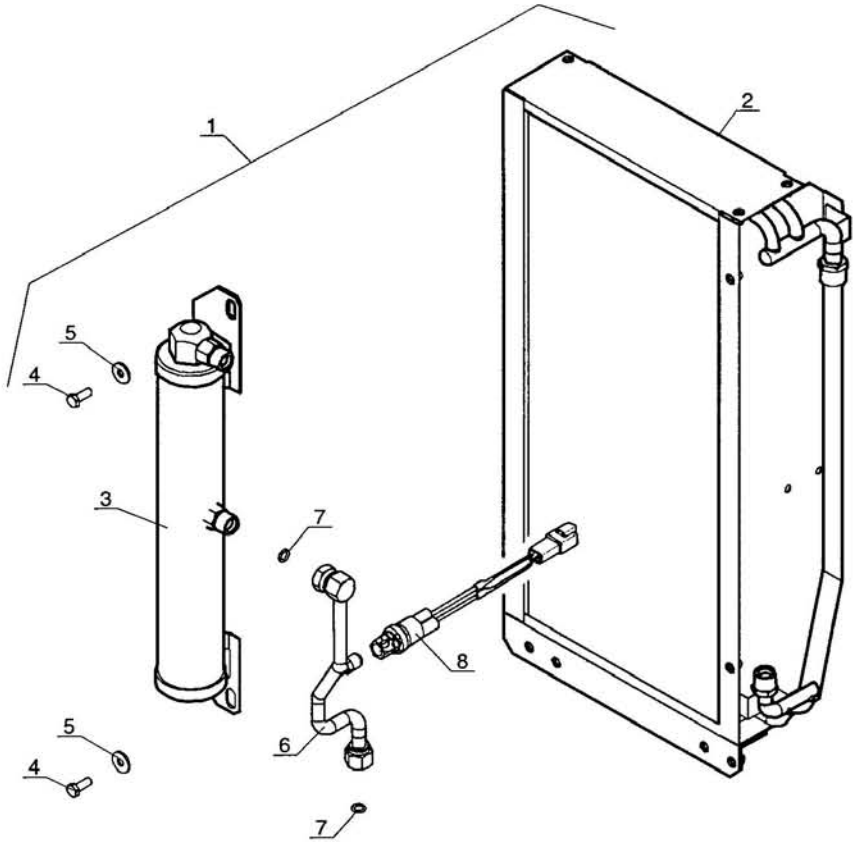

P.A.O. illus

Catalogue : 547881

1

CIRCUIT CLIMATISATION
KREIS KLIMAALAGE
CIRCUITO CLIMATIZACION
CIRCUIT AIR-CONDITIONING
CIRCUITO CLIMATIZZAZIONE

Qté-Menge-Cant-Qty-Q.ta | 8 AD 110 | M

1-MLT630 T
2-
3-
4-MLT634 120 LSU
5-
6-
7-MLT731 T LSU
8-MT732

Rep Hinw Fig Item Rif	Numéro Teil-Nr Numero Part-Nr Part-Nr	Désignation Bezeichnung Descripcion Description Descrizione	1	2	3	4	5	6	7	8	9	10	11	12	13	14	15	16	17	18	19	20
0	697109	Option (Climatisation) - Option (Klimaalage) Opción (Climatización) - Option (Air-conditioning) Opzione (Climatizzazione) -								1												
1	244709	Kit condenseur - Kit Klima Kühler Kit condensador - Condenser kit Kit condensatore -	1			1			1	1												
2	246077	Condenseur - Kondensator Condensador - Condenser Condensatore -	1			1			1	1												
3	564207	Filtre déshydrateur - Wasserentziehunganlage Filtro deshidrator - Drier Filter Filtro essiccatoio -	1			1			1	1												
4	564211	Vis - Schraube Tornillo - Screw Vite -	2			2			2	2												
5	564210	Rondelle - Unterlegscheibe Arandela - Washer Rondella -	2			2			2	2												
6	564209	Tube - Rohr Tubo - Tube Tubo -	1			1			1	1												
7	564200	Joint torique - "0" ring Junta tórica - "0" ring Anello OR -	2			2			2	2												
8	564208	Pressostat climatisation - Klimaalage Pressostat Pressostat climatización Air-conditioning pressure switch Contattore climatizzazione -	1			1			1	1												

14/12/2005

CIRCUIT CLIMATISATION
KREIS KLIMAANLAGE
CIRCUITO CLIMATIZACION
CIRCUIT AIR-CONDITIONING
CIRCUITO CLIMATIZZAZIONE

1-MLT630 Turbo
4-MLT634 120 LSU
7-MLT731 Turbo LSU
8-MT732

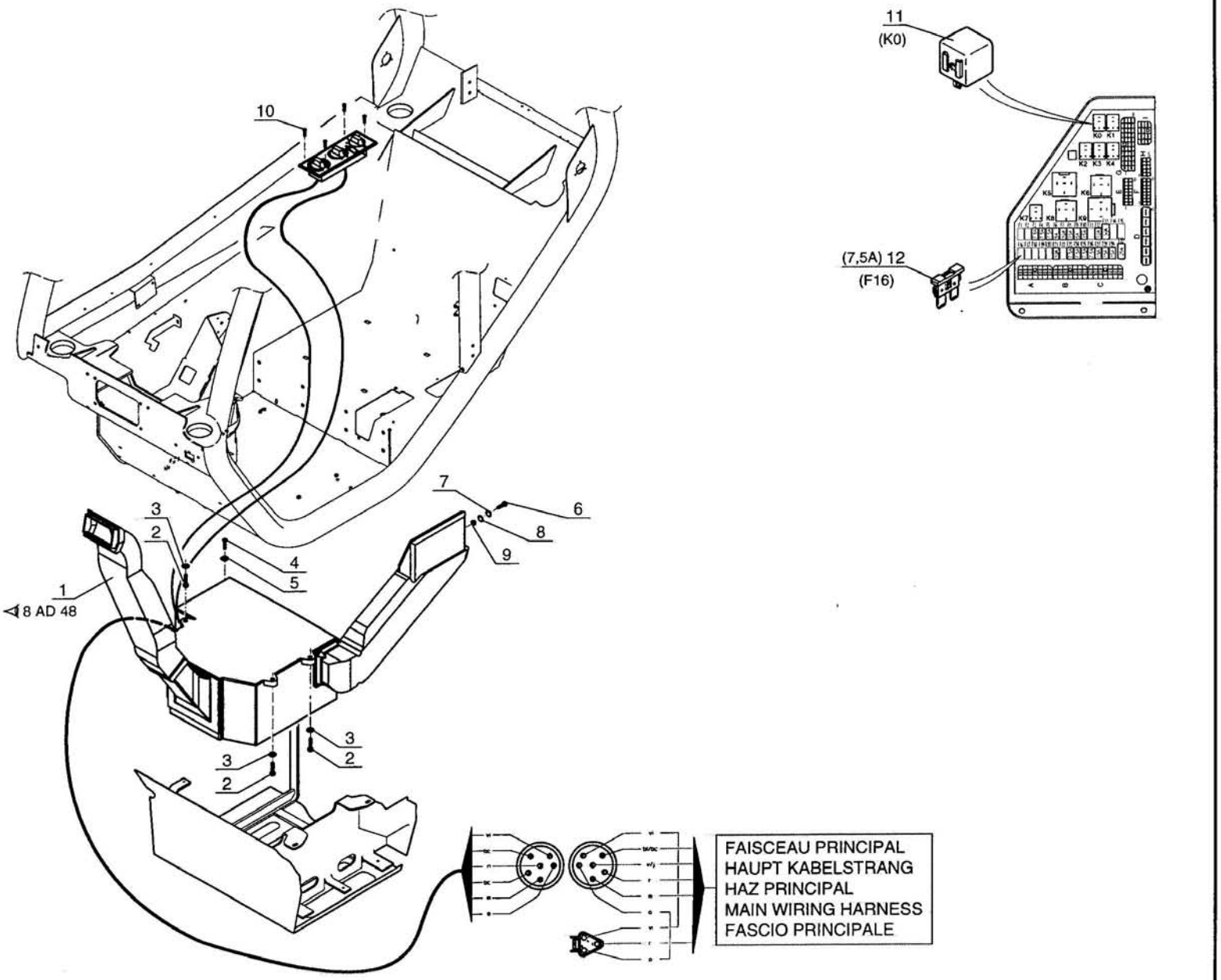

Catalogue : 547881

1

CIRCUIT CLIMATISATION
KREIS KLIMAALAGE
CIRCUITO CLIMATIZACION
CIRCUIT AIR-CONDITIONING
CIRCUITO CLIMATIZZAZIONE

Qté-Menge-Cant-Qty-Q.ta | 8 AD 112 | M

1-MLT630 T
2-
3-
4-MLT634 120 LSU
5-
6-
7-MLT731 T LSU
8-MT732

Rep Hinw Fig Item Rif	Numéro Teil-Nr Numero Part-Nr Part-Nr	Désignation Bezeichnung Descripcion Description Descrizione	1	2	3	4	5	6	7	8	9	10	11	12	13	14	15	16	17	18	19	20
0	697109	Option (Climatisation) - Option (Klimaalage) Opción (Climatización) - Option (Air-conditioning) Opzione (Climatizzazione) -								1												
1	226380	Kit climatisation - Klimaalage kit Kit climatizacion - Air-conditioning kit Kit climatizzazione -	1			1			1	1												
2	6224	Vis H,M 8- 40-8.8-ZN8/C - Schraube Tornillo - Screw Vite -	3			3			3	3												
3	63351	Rondelle JZC 8 CAD.BICH - Unterlegscheibe Arandela - Washer Rondella -	3			3			3	3												
4	42347	Vis H,M 8- 20-8.8-ZN8/C - Schraube Tornillo - Screw Vite -	1			1			1	1												
5	63351	Rondelle JZC 8 CAD.BICH - Unterlegscheibe Arandela - Washer Rondella -	1			1			1	1												
6	184036	Vis CBHc,M 5- 16-10.9-ZN5/NOIR- Schraube Tornillo - Screw Vite -	1			1			1	1												
7	28959	Rondelle M 5 ZN - Unterlegscheibe Arandela - Washer Rondella -	1			1			1	1												
8	192310	Rondelle JZC 5 CAD.BICH - Unterlegscheibe Arandela - Washer Rondella -	1			1			1	1												
9	54232	Ecrou H ,M 5 ZN - Mutter Tuerca - Nut Dado -	1			1			1	1												
10	225053	Vis FBZ, ST3,5-13-C-ZN12/NOIRE- Schraube Tornillo - Screw Vite -	4			4			4	4												

+

14/12/2005

Catalogue : 547881

2

CIRCUIT CLIMATISATION
KREIS KLIMAALAGE
CIRCUITO CLIMATIZACION
CIRCUIT AIR-CONDITIONING
CIRCUITO CLIMATIZZAZIONE

Qté-Menge-Cant-Qty-Q.ta | 8 AD 112 | M

1-MLT630 T
2-
3-
4-MLT634 120 LSU
5-
6-
7-MLT731 T LSU
8-MT732

Rep Hinw Fig Item Rif	Numéro Teil-Nr Numero Part-Nr Part-Nr	Désignation Bezeichnung Descripcion Description Descrizione	1	2	3	4	5	6	7	8	9	10	11	12	13	14	15	16	17	18	19	20
11	225183	Relais - Relais Relé - Relay Centralina rele -	1			1			1	1												
12	225185	Fusible (7,5 A) - Lichtsicherung Fusible - Fuse Fusibile -	1			1			1	1												

14/12/2005

8 AD 156

JUSQU'A LA MACHINE
BIS DER MASCHINE
HASTA LA MAQUINA
UP TO MACHINE
FINO LA MACCHINA
—N°: 214351

CIRCUIT CLIMATISATION
KREIS KLIMAANLAGE
CIRCUITO CLIMATIZACION
CIRCUIT AIR-CONDITIONING
CIRCUITO CLIMATIZZAZIONE

1-MLT630 Turbo
4-MLT634 120 LSU
7-MLT731 Turbo LSU
8-MT732

● NON LIVRE AVEC REP. 25
NICHT GELIEFERT MIT HINW. 25
NO ENTREGADOS CON FIG. 25
NOT DELIVERED WITH ITEM. 25
NO CONSEGNARE CON SEQU. 25

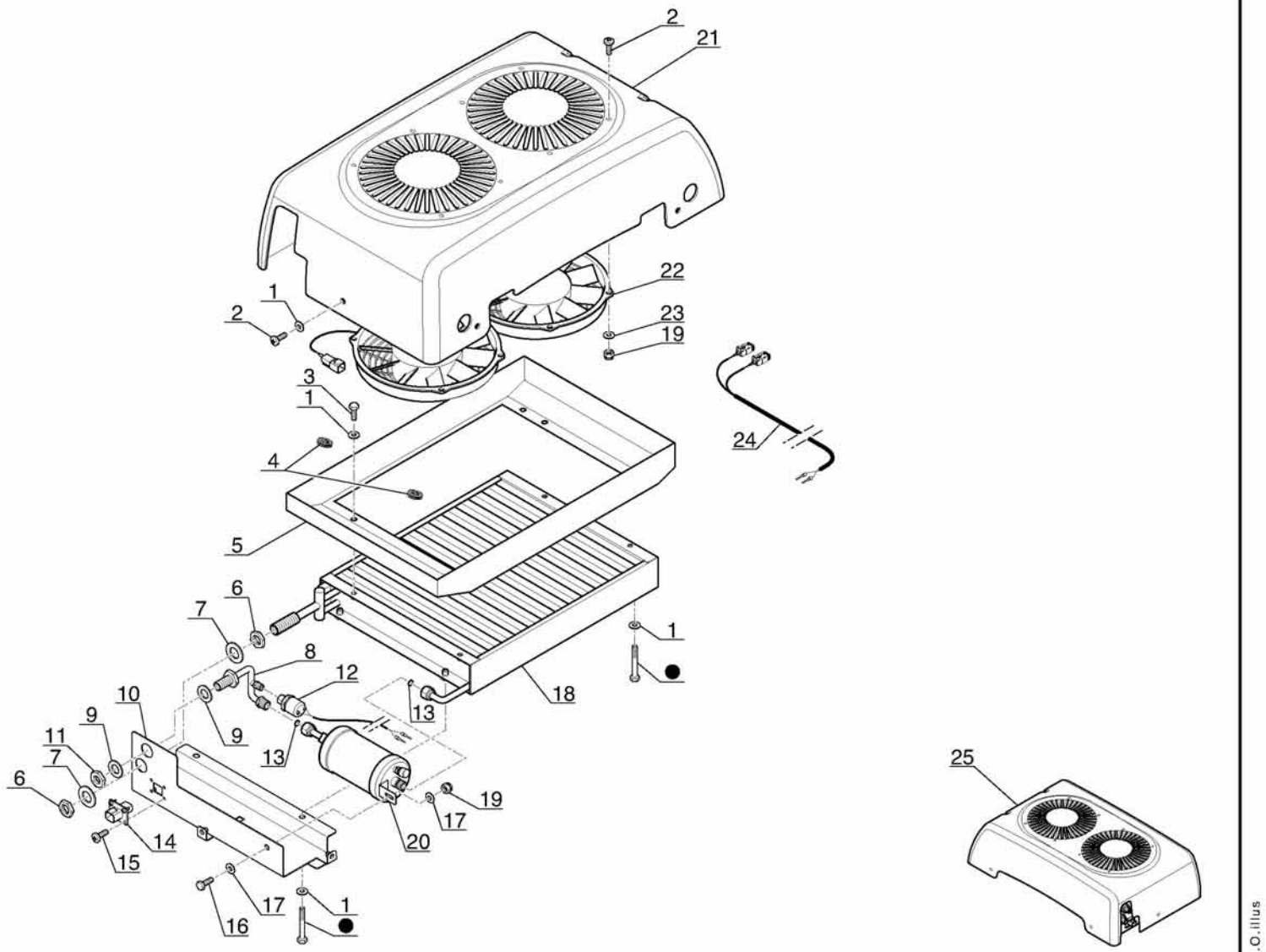

P.A.O.illus

04 / 11 / 05

Catalogue : 547881

1

CIRCUIT CLIMATISATION
KREIS KLIMAALAGE
CIRCUITO CLIMATIZACION
CIRCUIT AIR-CONDITIONING
CIRCUITO CLIMATIZZAZIONE

Qté-Menge-Cant-Qty-Q.ta | 8 AD 156 | M

1-MLT630 T
2-
3-
4-MLT634 120 LSU
5-
6-
7-MLT731 T LSU
8-MT732

Rep Hinw Fig Item Rif	Numéro Teil-Nr Numero Part-Nr Part-Nr	Désignation Bezeichnung Descripcion Description Descrizione		1	2	3	4	5	6	7	8	9	10	11	12	13	14	15	16	17	18	19	20
1	564210	Rondelle Arandela Rondella	- Unterlegscheibe - Washer -	13	:		13	:		13	13	:											
2	705685	Vis Tornillo Vite	- Schraube - Screw -	13	:		13	:		13	13	:											
3	564211	Vis Tornillo Vite	- Schraube - Screw -	4			4			4	4												
4	602148	Passe-fil Arandela de gaucho Passo-filo	- Gummischeibe - Cable grommet -	2			2			2	2												
5	706481	Carter Cárter Carter	- Gehäuse - Housing -	1			1			1	1												
6	705696	Ecrou Tuerca Dado	- Mutter - Nut -	2			2			2	2												
7	564063	Rondelle Arandela Rondella	- Unterlegscheibe - Washer -	2			2			2	2												
8	706482	Tubulure Tobera Tubo introduziore	- Leitung - Pipe -	1			1			1	1												
9	564199	Rondelle Arandela Rondella	- Unterlegscheibe - Washer -	2			2			2	2												
10	706483	Support Soporte Supporto	- Träger - Bracket -	1			1			1	1												
11	706484	Ecrou Tuerca Dado	- Mutter - Nut -	1			1			1	1												

+

17/11/2005

Catalogue : 547881

2

CIRCUIT CLIMATISATION
KREIS KLIMAALAGE
CIRCUITO CLIMATIZACION
CIRCUIT AIR-CONDITIONING
CIRCUITO CLIMATIZZAZIONE

Qté-Menge-Cant-Qty-Q.ta | 8 AD 156 | M

1-MLT630 T
2-
3-
4-MLT634 120 LSU
5-
6-
7-MLT731 T LSU
8-MT732

Rep Hinw Fig Item Rif	Numéro Teil-Nr Numero Part-Nr Part-Nr	Désignation Bezeichnung Descripcion Description Descrizione	1	2	3	4	5	6	7	8	9	10	11	12	13	14	15	16	17	18	19	20
12	706485	Pressostat climatisation - Klimaalage Pressostat Pressostat climatización Air-conditioning pressure switch Contattore climatizzazione -	1			1			1	1												
13	564200	Joint torique - "0" ring Junta tórica - "0" ring Anello OR -	2			2			2	2												
14	706486	Connecteur - Verbinder Conectador - Connector Connettore -	1			1			1	1												
15	706487	Vis - Schraube Tornillo - Screw Vite -	4			4			4	4												
16	602176	Vis H,M 6- 25 - Schraube Tornillo - Screw Vite -	1			1			1	1												
17	564052	Rondelle - Unterlegscheibe Arandela - Washer Rondella -	2			2			2	2												
18	706488	Condenseur - Kondensator Condensador - Condenser Condensatore -	1			1			1	1												
19	602133	Ecrou frein - Mutter Tuerca - Nut Dado -	8			8			8	8												
20	602153	Filtre déshydrateur - Wasserentziehunganlage Filtro deshidrator - Drier Filter Filtro essiccatoio -	1			1			1	1												
21	704670	Carter plastique - Gehäuse Cárter plástico - Housing Carter plastica -	1			1			1	1												
22	602142	Ventilateur - Ventilator Ventilador - Fan Ventola -	2			2			2	2												

+

17/11/2005

Catalogue : 547881

3

CIRCUIT CLIMATISATION
KREIS KLIMAALAGE
CIRCUITO CLIMATIZACION
CIRCUIT AIR-CONDITIONING
CIRCUITO CLIMATIZZAZIONE

Qté-Menge-Cant-Qty-Q.ta | 8 AD 156 | M

1-MLT630 T
2-
3-
4-MLT634 120 LSU
5-
6-
7-MLT731 T LSU
8-MT732

Rep Hinw Fig Item Rif	Numéro Teil-Nr Numero Part-Nr Part-Nr	Désignation Bezeichnung Descripcion Description Descrizione	1	2	3	4	5	6	7	8	9	10	11	12	13	14	15	16	17	18	19	20
23	602143	Rondelle - Unterlegscheibe Arandela - Washer Rondella -	8			8			8	8												
24	706489	Faisceau - Kabelbaum Haz - Wiring harness Fascio -	1			1			1	1												
25	250704	Condenseur - Ventilateur - Kondensator - Ventilator Condensador - Ventilador - Condenser - Fan Condensatore - Ventola -	1			1			1	1												

17/11/2005

8 AD 157

A PARTIR DE LA MACHINE
AB DER MASCHINE
A PARTIR DE LA MAQUINA
FROM MACHINE
A PARTIR DA MACCHINA
N°: 214352

CIRCUIT CLIMATISATION
KREIS KLIMAANLAGE
CIRCUITO CLIMATIZACION
CIRCUIT AIR-CONDITIONING
CIRCUITO CLIMATIZZAZIONE

1-MLT630 Turbo
4-MLT634 120 LSU
7-MLT731 Turbo LSU
8-MT732

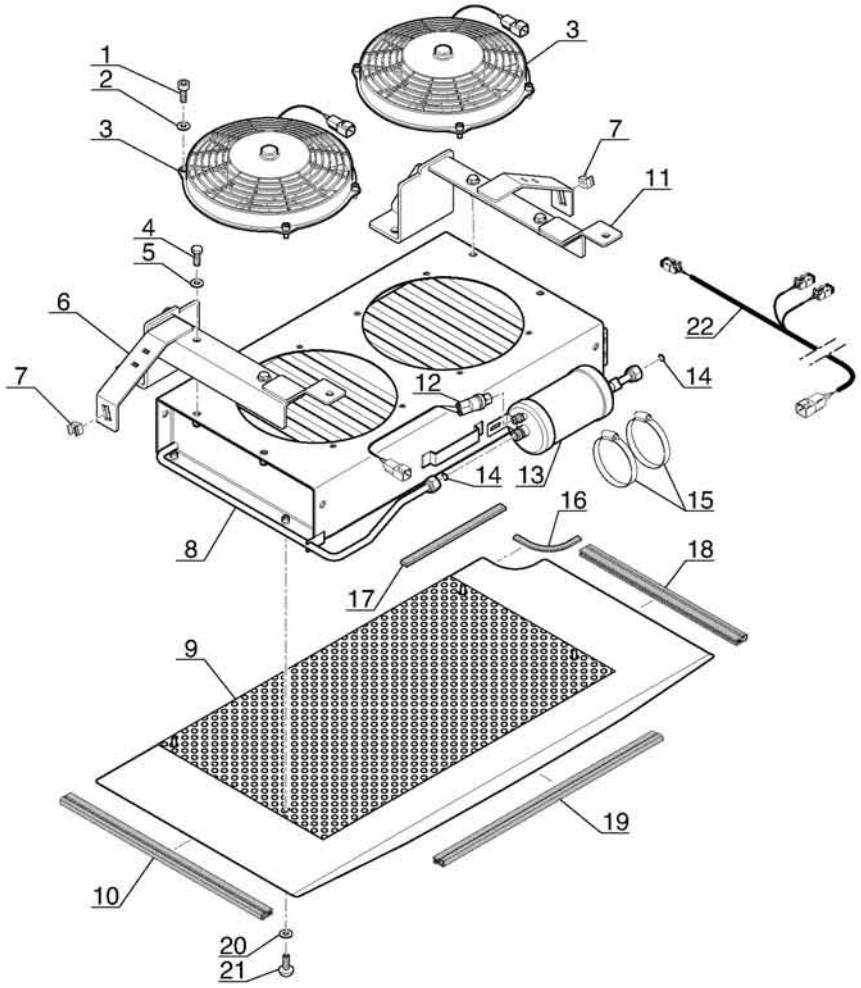

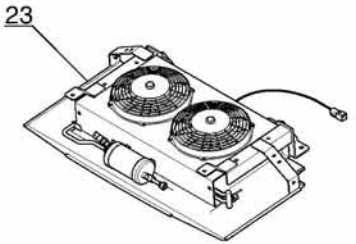

P.A.O.illus

07 / 11 / 05

Catalogue : 547881

1

CIRCUIT CLIMATISATION
KREIS KLIMAALAGE
CIRCUITO CLIMATIZACION
CIRCUIT AIR-CONDITIONING
CIRCUITO CLIMATIZZAZIONE

Qté-Menge-Cant-Qty-Q.ta | 8 AD 157 | M

1-MLT630 T
2-
3-
4-MLT634 120 LSU
5-
6-
7-MLT731 T LSU
8-MT732

Rep Hinw Fig Item Rif	Numéro Teil-Nr Numero Part-Nr Part-Nr	Désignation Bezeichnung Descripcion Description Descrizione	1	2	3	4	5	6	7	8	9	10	11	12	13	14	15	16	17	18	19	20
0	727099	Option (Climatisation) - Option (Klimaalage) Opción (Climatización) - Option (Air-conditioning) Opzione (Climatizzazione) -								1												
0	727265	Option (Climatisation) - Option (Klimaalage) Opción (Climatización) - Option (Air-conditioning) Opzione (Climatizzazione) -	1						1													
0	727268	Option (Climatisation) - Option (Klimaalage) Opción (Climatización) - Option (Air-conditioning) Opzione (Climatizzazione) -				1																
1	706172	Vis - Schraube Tornillo - Screw Vite -	8			8			8	8												
2	706173	Rondelle - Unterlegscheibe Arandela - Washer Rondella -	8			8			8	8												
3	706174	Ventilateur - Ventilator Ventilador - Fan Ventola -	2			2			2	2												
4	706175	Vis - Schraube Tornillo - Screw Vite -	4			4			4	4												
5	706176	Rondelle - Unterlegscheibe Arandela - Washer Rondella -	4			4			4	4												
6	706212	Support - Träger Soporte - Bracket Supporto -	1			1			1	1												
7	706213	Ecrou - Mutter Tuerca - Nut Dado -	2			2			2	2												
8	706214	Condenseur - Kondensator Condensador - Condenser Condensatore -	1			1			1	1												

+

14/12/2005

Catalogue : 547881

2

CIRCUIT CLIMATISATION
KREIS KLIMAALAGE
CIRCUITO CLIMATIZACION
CIRCUIT AIR-CONDITIONING
CIRCUITO CLIMATIZZAZIONE

Qté-Menge-Cant-Qty-Q.ta | 8 AD 157 | M

1-MLT630 T
2-
3-
4-MLT634 120 LSU
5-
6-
7-MLT731 T LSU
8-MT732

Rep Hinw Fig Item Rif	Numéro Teil-Nr Numero Part-Nr Part-Nr	Désignation Bezeichnung Descripcion Description Descrizione	1	2	3	4	5	6	7	8	9	10	11	12	13	14	15	16	17	18	19	20
9	706215	Grille - Gitter Rejilla - Grid Griglia -	1			1			1	1												
10	706216	Joint profilé (Lg 405) - Dichtungsstreifen Junta perfilada - Weatherstrip Guarnizióne -	1			1			1	1												
11	706217	Support - Träger Soporte - Bracket Supporto -	1			1			1	1												
12	564208	Pressostat climatisation - Klimaalage Pressostat Pressostat climatización Air-conditioning pressure switch Contattore climatizzazione -	1			1			1	1												
13	602153	Filtre déshydrateur - Wasserentziehunganlage Filtro deshidrator - Drier Filter Filtro essiccatoio -	1			1			1	1												
14	564200	Joint torique - "0" ring Junta tórica - "0" ring Anello OR -	2			2			2	2												
15	706218	Collier - Spannschelle Abrazadera - Clamp Fascetta -	2			2			2	2												
16	706219	Joint profilé - Dichtungsstreifen Junta perfilada - Weatherstrip Guarnizióne -	1			1			1	1												
17	706220	Mousse - Schaum Espuma - Foam Mùsco -	2			2			2	2												
18	706221	Joint profilé (Lg 315) - Dichtungsstreifen Junta perfilada - Weatherstrip Guarnizióne -	1			1			1	1												
19	706222	Joint profilé (Lg 440) - Dichtungsstreifen Junta perfilada - Weatherstrip Guarnizióne -	1			1			1	1												

+

Catalogue : 547881

3

CIRCUIT CLIMATISATION
KREIS KLIMAALAGE
CIRCUITO CLIMATIZACION
CIRCUIT AIR-CONDITIONING
CIRCUITO CLIMATIZZAZIONE

Qté-Menge-Cant-Qty-Q.ta | 8 AD 157 | M

1-MLT630 T
2-
3-
4-MLT634 120 LSU
5-
6-
7-MLT731 T LSU
8-MT732

Rep Hinw Fig Item Rif	Numéro Teil-Nr Numero Part-Nr Part-Nr	Désignation Bezeichnung Descripcion Description Descrizione	1	2	3	4	5	6	7	8	9	10	11	12	13	14	15	16	17	18	19	20
20	706223	Rondelle - Unterlegscheibe Arandela - Washer Rondella -	4			4			4	4												
21	706224	Vis - Schraube Tornillo - Screw Vite -	4			4			4	4												
22	706225	Faisceau - Kabelbaum Haz - Wiring harness Fascio -	1			1			1	1												
23	254876	Ensemble condenseur - Kondensator blattfeder Conjunto condensador - Condenser assy Insième condensatore -	1			1			1	1												

14/12/2005

8 AD 158

CIRCUIT CLIMATISATION
KREIS KLIMAANLAGE
CIRCUITO CLIMATIZACION
CIRCUIT AIR-CONDITIONING
CIRCUITO CLIMATIZZAZIONE

1-MLT630 Turbo
7-MLT731 Turbo LSU
8-MT732

● JUSQU'A LA MACHINE
BIS DER MASCHINE
HASTA LA MAQUINA
UP TO MACHINE
FINO LA MACCHINA
→ N°: 214351

○ A PARTIR DE LA MACHINE
AB DER MASCHINE
A PARTIR DE LA MAQUINA
FROM MACHINE
A PARTIR DA MACCHINA
↦ N°: 214352

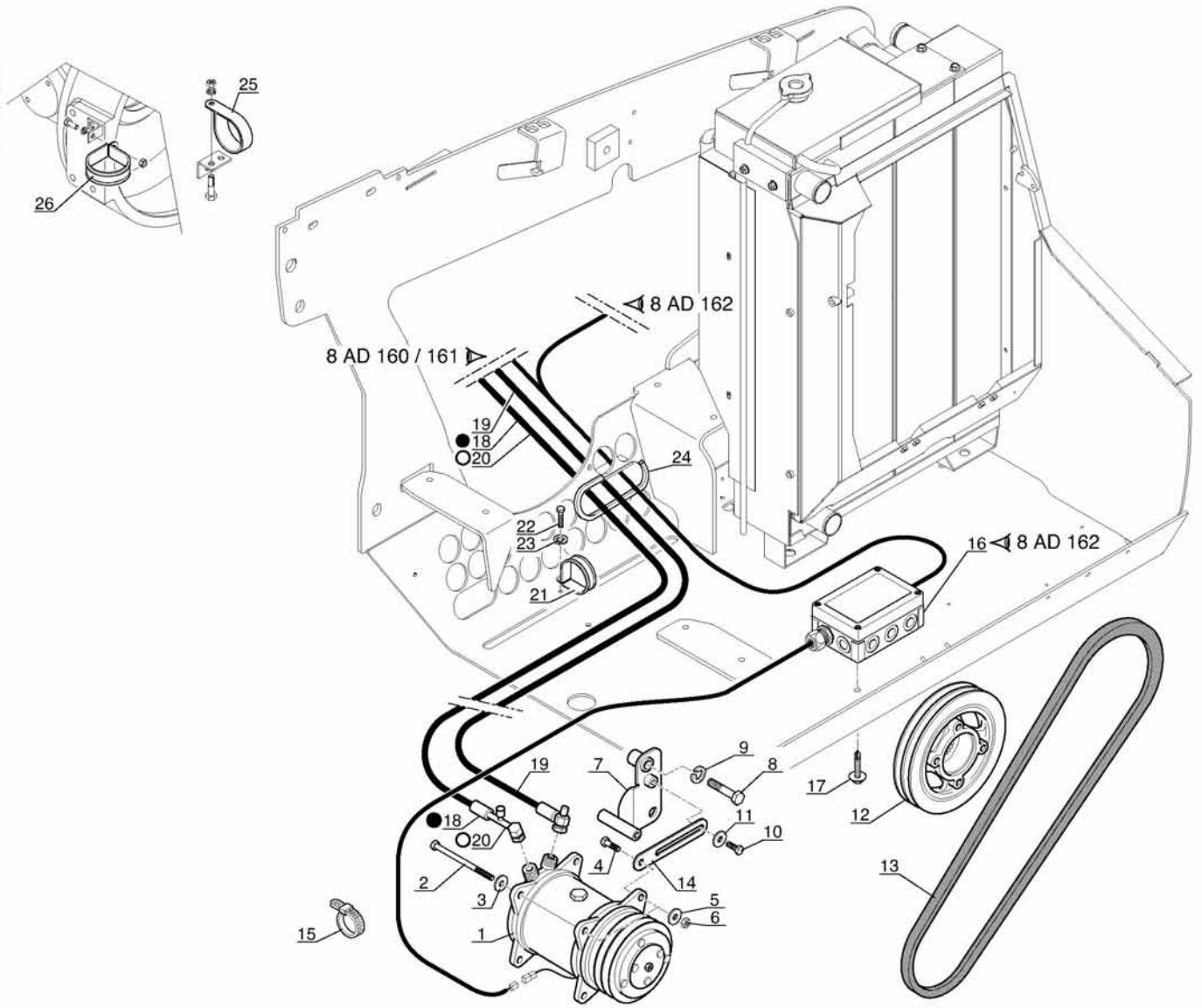

P.A.O. Illus

27 / 10 / 05

Catalogue : 547881

1

CIRCUIT CLIMATISATION
KREIS KLIMAALAGE
CIRCUITO CLIMATIZACION
CIRCUIT AIR-CONDITIONING
CIRCUITO CLIMATIZZAZIONE

Qté-Menge-Cant-Qty-Q.ta | 8 AD 158 | M

1-MLT630 T
2-
3-
4-MLT634 120 LSU
5-
6-
7-MLT731 T LSU
8-MT732

Rep Hinw Fig Item Rif	Numéro Teil-Nr Numero Part-Nr Part-Nr	Désignation Bezeichnung Descripcion Description Descrizione	1	2	3	4	5	6	7	8	9	10	11	12	13	14	15	16	17	18	19	20
0	727099	Option (Climatisation) - Option (Klimaalage) Opción (Climatización) - Option (Air-conditioning) Opzione (Climatizzazione) -								1												
0	727265	Option (Climatisation) - Option (Klimaalage) Opción (Climatización) - Option (Air-conditioning) Opzione (Climatizzazione) -	1						1													
1	236716	Compresseur - Kompressor Compresor - Compressor Compressore -	1						1	1												
2	58544	Vis H,M10-130-8.8-ZN8/C - Schraube Tornillo - Screw Vite -	1						1	1												
3	29437	Rondelle M 10 ZN - Unterlegscheibe Arandela - Washer Rondella -	1						1	1												
4	63545	Vis H,M10- 35-8.8-ZN8/C - Schraube Tornillo - Screw Vite -	1						1	1												
5	29437	Rondelle M 10 ZN - Unterlegscheibe Arandela - Washer Rondella -	2						2	2												
6	55714	Ecrou H,FR M10 zingué - Mutter Tuerca - Nut Dado -	1						1	1												
7	240891	Support MLT 729 - Träger Soporte - Bracket Supporto -	1						1	1												
8	58592	Vis H,M16- 70-8.8-ZN8/C - Schraube Tornillo - Screw Vite -	1						1	1												
9	42322	Rondelle W16 ZN - Unterlegscheibe Arandela - Washer Rondella -	1						1	1												

+

15/11/2005

Catalogue : 547881

2

CIRCUIT CLIMATISATION
KREIS KLIMAALAGE
CIRCUITO CLIMATIZACION
CIRCUIT AIR-CONDITIONING
CIRCUITO CLIMATIZZAZIONE

Qté-Menge-Cant-Qty-Q.ta | 8 AD 158 | M

1-MLT630 T
2-
3-
4-MLT634 120 LSU
5-
6-
7-MLT731 T LSU
8-MT732

Rep Hinw Fig Item Rif	Numéro Teil-Nr Numero Part-Nr Part-Nr	Désignation Bezeichnung Descripcion Description Descrizione	1	2	3	4	5	6	7	8	9	10	11	12	13	14	15	16	17	18	19	20
10	63544	Vis H,M10- 30-8.8-ZN8/C - Schraube Tornillo - Screw Vite -	1						1	1												
11	29437	Rondelle M 10 ZN - Unterlegscheibe Arandela - Washer Rondella -	1						1	1												
12	561488	Poulie - Riemen Polea - Pulley Puleggia -	1						1	1												
13	244237	Courroie compresseur - Riemen Correa - Belt Cinghia -	1						1	1												
14	225663	Tendeur de courroie - Riemenspanner Tensor de correa - Belt stretcher Tenditore di cinghia -	1						1	1												
15	164856	Collier - Spannschelle Abrazadera - Clamp Fascetta -	3						3	3												
16	249708	Boîtier (Relais) - Kasten (Relais) Cárter (Relé) - Box (Relay) Scatola (Centralina rele) -	1						1	1												
17	253519	Vis H ST6,3-25 + Rondelle étanche Schraube + Unterlegscheibe Tornillo + Arandela - Screw + Washer Vite + Rondella -	2						2	2												
18	253765	Flexible (Lg 4300) - Schlauch Flexible - Hose Flessibile -	1						1	1												
19	245321	Flexible (Lg 2250) - Schlauch Flexible - Hose Flessibile -	1						1	1												
20	255088	Flexible (Lg 3950) - Schlauch Flexible - Hose Flessibile -	1						1	1												

+

15/11/2005

Catalogue : 547881

3

CIRCUIT CLIMATISATION
KREIS KLIMAALAGE
CIRCUITO CLIMATIZACION
CIRCUIT AIR-CONDITIONING
CIRCUITO CLIMATIZZAZIONE

Qté-Menge-Cant-Qty-Q.ta | 8 AD 158 | M

1-MLT630 T
2-
3-
4-MLT634 120 LSU
5-
6-
7-MLT731 T LSU
8-MT732

Rep Hinw Fig Item Rif	Numéro Teil-Nr Numero Part-Nr Part-Nr	Désignation Bezeichnung Descripcion Description Descrizione	1	2	3	4	5	6	7	8	9	10	11	12	13	14	15	16	17	18	19	20
21	88246	Collier - Spannschelle Abrazadera - Clamp Fascetta -	1						1	1												
22	42347	Vis H,M 8- 20-8.8-ZN8/C - Schraube Tornillo - Screw Vite -	1						1	1												
23	42325	Rondelle W 8 ZN - Unterlegscheibe Arandela - Washer Rondella -	1						1	1												
24	246952	Joint profilé (Lg 240) - Dichtungsstreifen Junta perfilada - Weatherstrip Guarnizióne -	1						1	1												
25	195475	Collier - Spannschelle Abrazadera - Clamp Fascetta -	1						1	1												
26	195475	Collier - Spannschelle Abrazadera - Clamp Fascetta -	1						1	1												

15/11/2005

CIRCUIT CLIMATISATION
KREIS KLIMAANLAGE
CIRCUITO CLIMATIZACION
CIRCUIT AIR-CONDITIONING
CIRCUITO CLIMATIZZAZIONE

● JUSQU'A LA MACHINE
BIS DER MASCHINE
HASTA LA MAQUINA
UP TO MACHINE
FINO LA MACCHINA
→ N°: 214351

○ A PARTIR DE LA MACHINE
AB DER MASCHINE
A PARTIR DE LA MAQUINA
FROM MACHINE
A PARTIR DA MACCHINA
→ N°: 214352

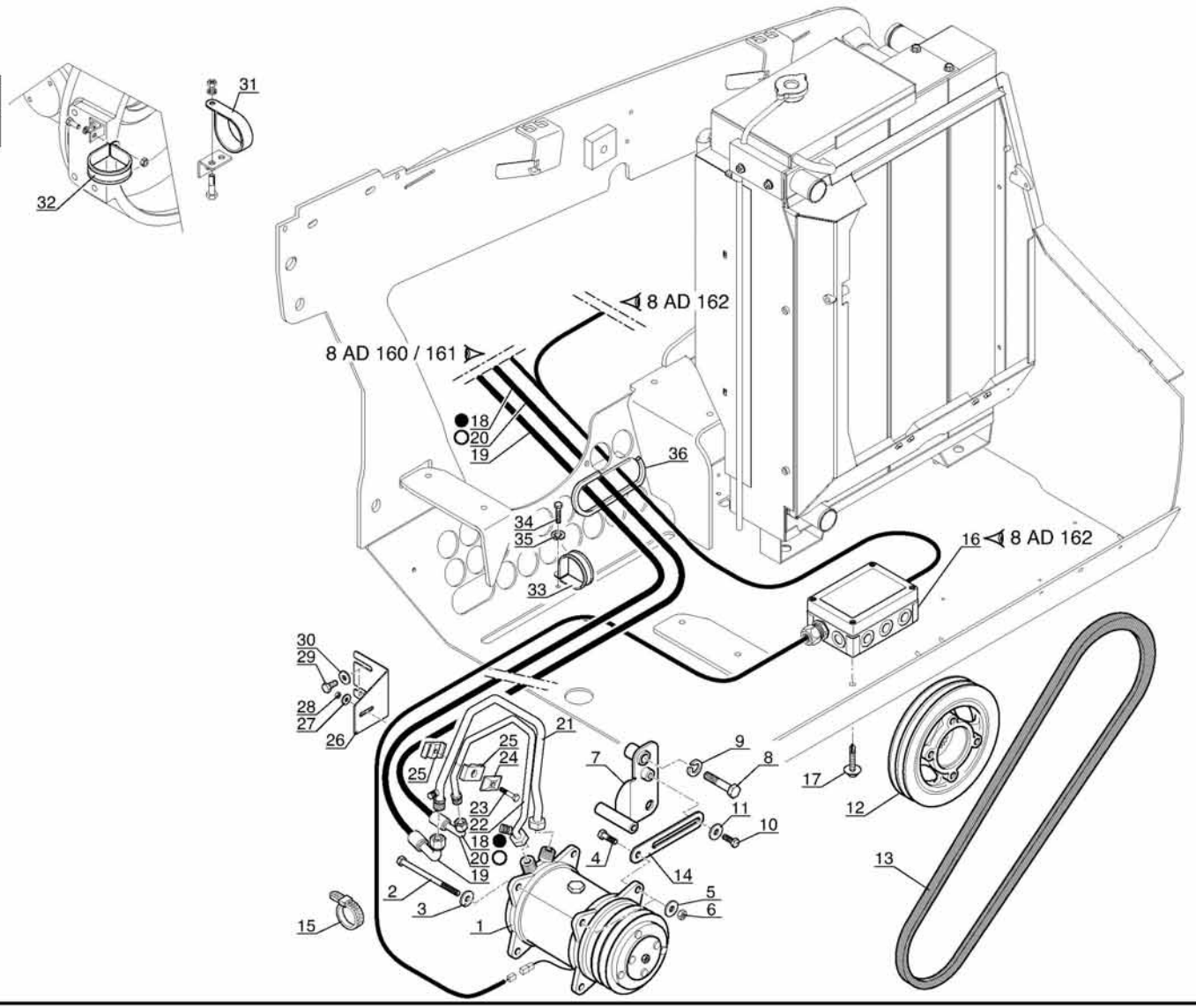

Catalogue : 547881

1

CIRCUIT CLIMATISATION
KREIS KLIMAALAGE
CIRCUITO CLIMATIZACION
CIRCUIT AIR-CONDITIONING
CIRCUITO CLIMATIZZAZIONE

Qté-Menge-Cant-Qty-Q.ta | 8 AD 159 | M

1-MLT630 T
2-
3-
4-MLT634 120 LSU
5-
6-
7-MLT731 T LSU
8-MT732

Rep Hinw Fig Item Rif	Numéro Teil-Nr Numero Part-Nr Part-Nr	Désignation Bezeichnung Descripcion Description Descrizione	1	2	3	4	5	6	7	8	9	10	11	12	13	14	15	16	17	18	19	20
0	727268	Option (Climatisation) - Option (Klimaalage) Opción (Climatización) - Option (Air-conditioning) Opzione (Climatizzazione) -				1																
1	236716	Compresseur - Kompressor Compresor - Compressor Compressore -				1																
2	58544	Vis H,M10-130-8.8-ZN8/C - Schraube Tornillo - Screw Vite -				1																
3	29437	Rondelle M 10 ZN - Unterlegscheibe Arandela - Washer Rondella -				1																
4	63545	Vis H,M10- 35-8.8-ZN8/C - Schraube Tornillo - Screw Vite -				1																
5	29437	Rondelle M 10 ZN - Unterlegscheibe Arandela - Washer Rondella -				2																
6	55714	Ecrou H,FR M10 zingué - Mutter Tuerca - Nut Dado -				1																
7	240891	Support MLT 729 - Träger Soporte - Bracket Supporto -				1																
8	58592	Vis H,M16- 70-8.8-ZN8/C - Schraube Tornillo - Screw Vite -				1																
9	42322	Rondelle W16 ZN - Unterlegscheibe Arandela - Washer Rondella -				1																
10	63544	Vis H,M10- 30-8.8-ZN8/C - Schraube Tornillo - Screw Vite -				1																

+

14/12/2005

Catalogue : 547881

2

CIRCUIT CLIMATISATION
KREIS KLIMAALAGE
CIRCUITO CLIMATIZACION
CIRCUIT AIR-CONDITIONING
CIRCUITO CLIMATIZZAZIONE

Qté-Menge-Cant-Qty-Q.ta | 8 AD 159 | M

1-MLT630 T
2-
3-
4-MLT634 120 LSU
5-
6-
7-MLT731 T LSU
8-MT732

Rep Hinw Fig Item Rif	Numéro Teil-Nr Numero Part-Nr Part-Nr	Désignation Bezeichnung Descripcion Description Descrizione	1	2	3	4	5	6	7	8	9	10	11	12	13	14	15	16	17	18	19	20
11	29437	Rondelle M 10 ZN - Unterlegscheibe Arandela - Washer Rondella -				1																
12	561488	Poulie - Riemen Polea - Pulley Puleggia -				1																
13	244237	Courroie compresseur - Riemen Correa - Belt Cinghia -				1																
14	225663	Tendeur de courroie - Riemenspanner Tensor de correa - Belt stretcher Tenditore di cinghia -				1																
15	164856	Collier - Spannschelle Abrazadera - Clamp Fascetta -				3																
16	249708	Boîtier (Relais) - Kasten (Relais) Cárter (Relé) - Box (Relay) Scatola (Centralina rele) -				1																
17	253519	Vis H ST6,3-25 + Rondelle étanche Schraube + Unterlegscheibe Tornillo + Arandela - Screw + Washer Vite + Rondella -				2																
18	249085	Flexible (Lg 4015) - Schlauch Flexible - Hose Flessibile -				1																
19	245325	Flexible M10 (Lg 1850) - Schlauch Flexible - Hose Flessibile -				1																
20	255087	Flexible (Lg 3700) - Schlauch Flexible - Hose Flessibile -				1																
21	245330	Tube M10 - Rohr Tubo - Tube Tubo -				1																

+

Catalogue : 547881

3

CIRCUIT CLIMATISATION
KREIS KLIMAALAGE
CIRCUITO CLIMATIZACION
CIRCUIT AIR-CONDITIONING
CIRCUITO CLIMATIZZAZIONE

Qté-Menge-Cant-Qty-Q.ta | 8 AD 159 | M

1-MLT630 T
2-
3-
4-MLT634 120 LSU
5-
6-
7-MLT731 T LSU
8-MT732

Rep Hinw Fig Item Rif	Numéro Teil-Nr Numero Part-Nr Part-Nr	Désignation Bezeichnung Descripcion Description Descrizione	1	2	3	4	5	6	7	8	9	10	11	12	13	14	15	16	17	18	19	20
22	245331	Tube M 8 - Rohr Tubo - Tube Tubo -				1																
23	58531	Vis H,M 8- 50-8.8-ZN8/C - Schraube Tornillo - Screw Vite -				1																
24	168494	Plaque de protection - Schützplatte Placa de protección - Protection plate Piastra di protezione -				1																
25	245395	Demi-collier - Halb-klemme Media abrazadera - Half-clamp Fascetta -				2																
26	245345	Support tube - Rohr träger Soporte tubo - Tube bracket Supporto tubo -				1																
27	29468	Rondelle L 8 ZN - Unterlegscheibe Arandela - Washer Rondella -				1																
28	54242	Ecrou H,FR M 8 C 8 ZN..C - Mutter Tuerca - Nut Dado -				1																
29	63727	Vis H,M10- 20-8.8-ZN8/C - Schraube Tornillo - Screw Vite -				2																
30	183026	Rondelle JZC10 10,2x26 x1,4CAD.BICH Unterlegscheibe Arandela - Washer Rondella -				2																
31	195475	Collier - Spannschelle Abrazadera - Clamp Fascetta -				1																
32	195475	Collier - Spannschelle Abrazadera - Clamp Fascetta -				1																

+

14/12/2005

Catalogue : 547881

4

CIRCUIT CLIMATISATION
KREIS KLIMAALAGE
CIRCUITO CLIMATIZACION
CIRCUIT AIR-CONDITIONING
CIRCUITO CLIMATIZZAZIONE

Qté-Menge-Cant-Qty-Q.ta | 8 AD 159 | M

1-MLT630 T
2-
3-
4-MLT634 120 LSU
5-
6-
7-MLT731 T LSU
8-MT732

Rep Hinw Fig Item Rif	Numéro Teil-Nr Numero Part-Nr Part-Nr	Désignation Bezeichnung Descripcion Description Descrizione	1	2	3	4	5	6	7	8	9	10	11	12	13	14	15	16	17	18	19	20
33	88246	Collier - Spannschelle Abrazadera - Clamp Fascetta -				1																
34	42347	Vis H,M 8- 20-8.8-ZN8/C - Schraube Tornillo - Screw Vite -				1																
35	42325	Rondelle W 8 ZN - Unterlegscheibe Arandela - Washer Rondella -				1																
36	246952	Joint profilé (Lg 240) - Dichtungsstreifen Junta perfilada - Weatherstrip Guarnizióne -				1																

14/12/2005

8 AD 160

JUSQU'A LA MACHINE
BIS DER MASCHINE
HASTA LA MAQUINA
UP TO MACHINE
FINO LA MACCHINA
—▮ N°: 214351

CIRCUIT CLIMATISATION
KREIS KLIMAANLAGE
CIRCUITO CLIMATIZACION
CIRCUIT AIR-CONDITIONING
CIRCUITO CLIMATIZZAZIONE

1-MLT630 Turbo
4-MLT634 120 LSU
7-MLT731 Turbo LSU
8-MT732

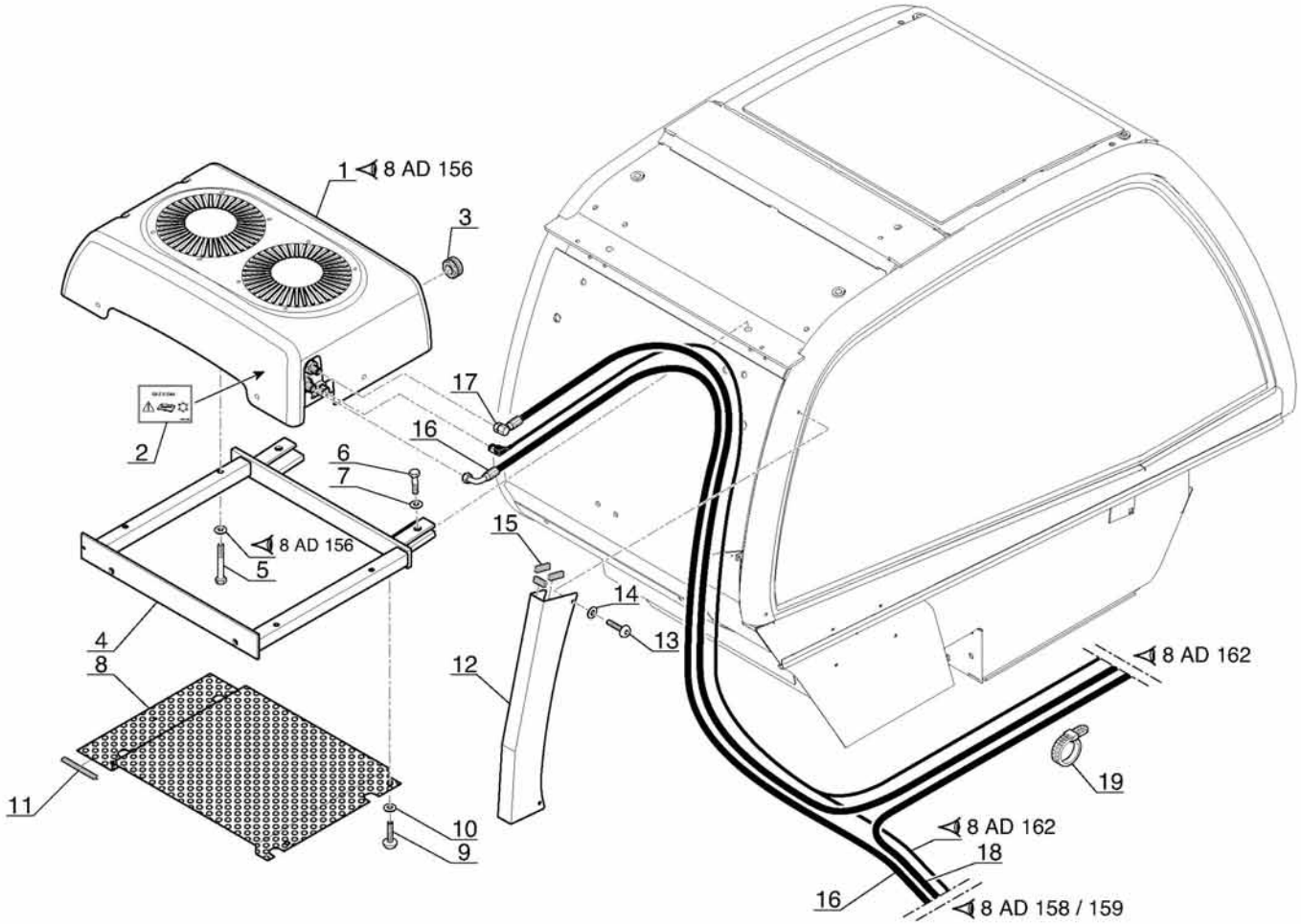

P.A.O. illus

Catalogue : 547881

1

CIRCUIT CLIMATISATION
KREIS KLIMAALAGE
CIRCUITO CLIMATIZACION
CIRCUIT AIR-CONDITIONING
CIRCUITO CLIMATIZZAZIONE

Qté-Menge-Cant-Qty-Q.ta | 8 AD 160 | M

1-MLT630 T
2-
3-
4-MLT634 120 LSU
5-
6-
7-MLT731 T LSU
8-MT732

Rep Hinw Fig Item Rif	Numéro Teil-Nr Numero Part-Nr Part-Nr	Désignation Bezeichnung Descripcion Description Descrizione	1	2	3	4	5	6	7	8	9	10	11	12	13	14	15	16	17	18	19	20
1	250704	Condenseur - Ventilateur - Kondensator - Ventilator Condensador - Ventilador - Condenser - Fan Condensatore - Ventola -	1			1			1	1												
2	234797	Adhésif - Klebstoff Adhesivo - Adhesive Adesivo -	1			1			1	1												
3	213394	Passe-fil - Gummischeibe Arandela de gaucho - Cable grommet Passo-filo -	2			2			2	2												
4	249252	Support - Träger Soporte - Bracket Supporto -	1			1			1	1												
5	29481	Vis H,M 6- 45-8.8-ZN5/C - Schraube Tornillo - Screw Vite -	4			4			4	4												
6	63547	Vis H,M12- 30-8.8-ZN8/C - Schraube Tornillo - Screw Vite -	2			2			2	2												
7	61676	Rondelle M 12 ZN - Unterlegscheibe Arandela - Washer Rondella -	2			2			2	2												
8	249253	Grille - Gitter Rejilla - Grid Griglia -	1			1			1	1												
9	189172	Vis CBHc,M 6- 16-10.9-ZN5/NOIR- Schraube Tornillo - Screw Vite -	4			4			4	4												
10	189857	Rondelle M 6 ZN PASS.NOIRE - Unterlegscheibe Arandela - Washer Rondella -	4			4			4	4												
11	228575	Joint profilé (Lg 90) - Dichtungsstreifen Junta perfilada - Weatherstrip Guarnizióne -	1			1			1	1												

+

15/11/2005

2

Catalogue : 547881

CIRCUIT CLIMATISATION
KREIS KLIMAALAGE
CIRCUITO CLIMATIZACION
CIRCUIT AIR-CONDITIONING
CIRCUITO CLIMATIZZAZIONE

Qté-Menge-Cant-Qty-Q.ta | 8 AD | 160 | M

1-MLT630 T
2-
3-
4-MLT634 120 LSU
5-
6-
7-MLT731 T LSU
8-MT732

Rep Hinw Fig Item Rif	Numéro Teil-Nr Numero Part-Nr Part-Nr	Désignation Bezeichnung Descripcion Description Descrizione	1	2	3	4	5	6	7	8	9	10	11	12	13	14	15	16	17	18	19	20
12	251988	Gouttière - Dachrinne Vierteaguas - Drain trough Grondaia -	1			1			1	1												
13	230853	Vis CBHc,M 5- 8-10.9-ZN5/NOIR- Schraube Tornillo - Screw Vite -	3			3			3	3												
14	189858	Rondelle M 5 ZN PASS.NOIRE - Unterlegscheibe Arandela - Washer Rondella -	3			3			3	3												
15	210766	Joint profilé (Lg 35) - Dichtungsstreifen Junta perfilada - Weatherstrip Guarnizióne -	3			3			3	3												
16	253765	Flexible (Lg 4300) - Schlauch Flexible - Hose Flessibile -	1			1			1	1												
17	249084	Flexible (Lg 3070) - Schlauch Flexible - Hose Flessibile -	1			1			1	1												
18	245321	Flexible (Lg 2250) - Schlauch Flexible - Hose Flessibile -	1			1			1	1												
19	164856	Collier - Spannschelle Abrazadera - Clamp Fascetta -	1			1			1	1												

8 AD 161

A PARTIR DE LA MACHINE
AB DER MASCHINE
A PARTIR DE LA MAQUINA
FROM MACHINE
A PARTIR DA MACCHINA
N°: 214352

CIRCUIT CLIMATISATION
KREIS KLIMAANLAGE
CIRCUITO CLIMATIZACION
CIRCUIT AIR-CONDITIONING
CIRCUITO CLIMATIZZAZIONE

1-MLT630 Turbo
4-MLT634 120 LSU
7-MLT731 Turbo LSU
8-MT732

● SUIVANT MONTAGE
NACH MONTAGE
SEGUN MONTAJE
AS MOUNTING
SECONDO MONTAGGIO

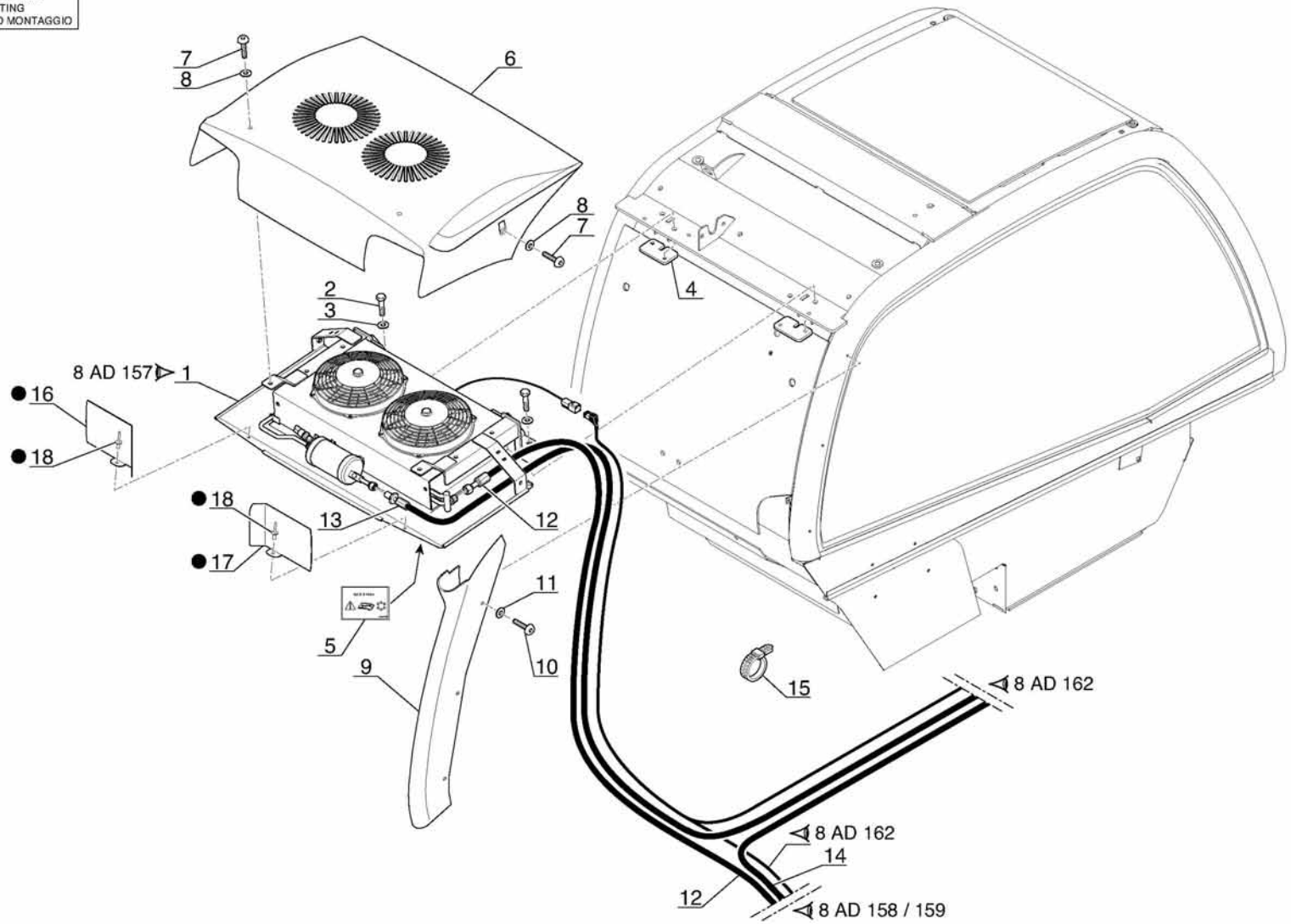

P.A.O. illus

03 / 11 / 05

Catalogue : 547881

1

CIRCUIT CLIMATISATION
KREIS KLIMAALAGE
CIRCUITO CLIMATIZACION
CIRCUIT AIR-CONDITIONING
CIRCUITO CLIMATIZZAZIONE

Qté-Menge-Cant-Qty-Q.ta | 8 AD 161 | M

1-MLT630 T
2-
3-
4-MLT634 120 LSU
5-
6-
7-MLT731 T LSU
8-MT732

Rep Hinw Fig Item Rif	Numéro Teil-Nr Numero Part-Nr Part-Nr	Désignation Bezeichnung Descripcion Description Descrizione	1	2	3	4	5	6	7	8	9	10	11	12	13	14	15	16	17	18	19	20
0	727099	Option (Climatisation) - Option (Klimaalage) Opción (Climatización) - Option (Air-conditioning) Opzione (Climatizzazione) -								1												
0	727265	Option (Climatisation) - Option (Klimaalage) Opción (Climatización) - Option (Air-conditioning) Opzione (Climatizzazione) -	1						1													
0	727268	Option (Climatisation) - Option (Klimaalage) Opción (Climatización) - Option (Air-conditioning) Opzione (Climatizzazione) -				1																
1	254876	Ensemble condenseur - Kondensator blattfeder Conjunto condensador - Condenser assy Insième condensatore -	1			1			1	1												
2	32084	Vis H,M10- 25-10.9-ZN8/C - Schraube Tornillo - Screw Vite -	4			4			4	4												
3	200891	Rondelle M 10 ZN 160HV - Unterlegscheibe Arandela - Washer Rondella -	4			4			4	4												
4	254879	Plaque de fixation - Befestigung Platte Placa de fijación - Fastening plate Piastra di fissaggio -	2			2			2	2												
5	234797	Adhésif - Klebstoff Adhesivo - Adhesive Adesivo -	1			1			1	1												
6	254877	Capot - Haube Capot - Bonnet Cofano -	1			1			1	1												
7	228248	Vis CBHc,M 8- 20-10.9-ZN8C - Schraube Tornillo - Screw Vite -	4			4			4	4												
8	229564	Rondelle M 8 zinguée noire - Unterlagscheibe Arandela - Washer Rondella -	4			4			4	4												

+

14/12/2005

2

Catalogue : 547881

CIRCUIT CLIMATISATION
KREIS KLIMAALAGE
CIRCUITO CLIMATIZACION
CIRCUIT AIR-CONDITIONING
CIRCUITO CLIMATIZZAZIONE

Qté-Menge-Cant-Qty-Q.ta | 8 AD | 161 | M

1-MLT630 T
2-
3-
4-MLT634 120 LSU
5-
6-
7-MLT731 T LSU
8-MT732

Rep Hinw Fig Item Rif	Numéro Teil-Nr Numero Part-Nr Part-Nr	Désignation Bezeichnung Descripcion Description Descrizione	1	2	3	4	5	6	7	8	9	10	11	12	13	14	15	16	17	18	19	20
9	254878	Gouttière - Dachrinne Vierteaguas - Drain trough Grondaia -	1			1			1	1												
10	230853	Vis CBHc,M 5- 8-10.9-ZN5/NOIR- Schraube Tornillo - Screw Vite -	4			4			4	4												
11	189858	Rondelle M 5 ZN PASS.NOIRE - Unterlegscheibe Arandela - Washer Rondella -	4			4			4	4												
12	255088	Flexible (Lg 3950) - Schlauch Flexible - Hose Flessibile -	1			1			1	1												
13	255086	Flexible (Lg 3185) - Schlauch Flexible - Hose Flessibile -	1			1			1	1												
14	245321	Flexible (Lg 2250) - Schlauch Flexible - Hose Flessibile -	1			1			1	1												
15	168856	Demi-collier - Halb-klemme Media abrazadera - Half-clamp Fascetta -	4			4			4	4												
16	225113	Cache - Deckplatte Funda - Cover Coperchio -	1			1			1	1												
17	254880	Cache - Deckplatte Funda - Cover Coperchio -	1			1			1	1												
18	163658	Rivet Ø 3,2 x 8 - Niete Remache - Rivet Rivetto -	2			2			2	2												

8 AD 162

CIRCUIT CLIMATISATION
KREIS KLIMAANLAGE
CIRCUITO CLIMATIZACION
CIRCUIT AIR-CONDITIONING
CIRCUITO CLIMATIZZAZIONE

1-MLT630 Turbo
4-MLT634 120 LSU
7-MLT731 Turbo LSU
8-MT732

● JUSQU'A LA MACHINE
BIS DER MASCHINE
HASTA LA MAQUINA
UP TO MACHINE
FINO LA MACCHINA
→ N°: 214351

○ A PARTIR DE LA MACHINE
AB DER MASCHINE
A PARTIR DE LA MAQUINA
FROM MACHINE
A PARTIR DA MACCHINA
↦ N°: 214352

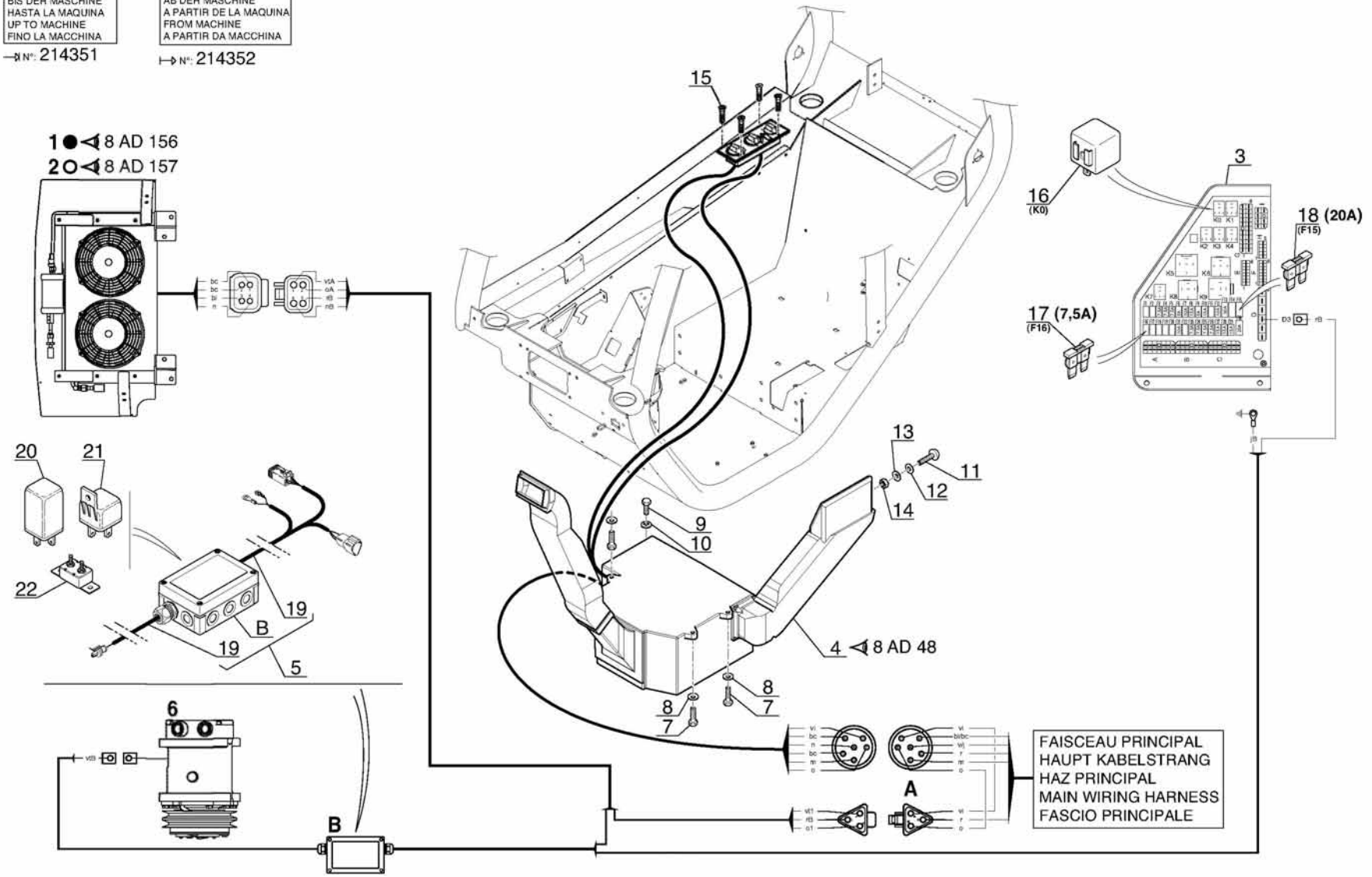

Catalogue : 547881

1

CIRCUIT CLIMATISATION
KREIS KLIMAALAGE
CIRCUITO CLIMATIZACION
CIRCUIT AIR-CONDITIONING
CIRCUITO CLIMATIZZAZIONE

Qté-Menge-Cant-Qty-Q.ta | 8 AD 162 | M

1-MLT630 T
2-
3-
4-MLT634 120 LSU
5-
6-
7-MLT731 T LSU
8-MT732

Rep Hinw Fig Item Rif	Numéro Teil-Nr Numero Part-Nr Part-Nr	Désignation Bezeichnung Descripcion Description Descrizione	1	2	3	4	5	6	7	8	9	10	11	12	13	14	15	16	17	18	19	20
0	727099	Option (Climatisation) - Option (Klimaalage) Opción (Climatización) - Option (Air-conditioning) Opzione (Climatizzazione) -								1												
0	727265	Option (Climatisation) - Option (Klimaalage) Opción (Climatización) - Option (Air-conditioning) Opzione (Climatizzazione) -	1						1													
0	727268	Option (Climatisation) - Option (Klimaalage) Opción (Climatización) - Option (Air-conditioning) Opzione (Climatizzazione) -				1																
1	250704	Condenseur - Ventilateur - Kondensator - Ventilator Condensador - Ventilador - Condenser - Fan Condensatore - Ventola -	1			1			1	1												
2	254876	Ensemble condenseur - Kondensator blattfeder Conjunto condensador - Condenser assy Insième condensatore -	1			1			1	1												
3	245613	Platine relais et fusibles - Platte relais - Lichtsicheru Placa relé y fusibles - Plate relay and fuses Piastra centralina rele e fusibili	1			1			1	1												
4	226380	Kit climatisation - Klimaalage kit Kit climatizacion - Air-conditioning kit Kit climatizzazione -	1			1			1	1												
5	249708	Boîtier (Relais) - Kasten (Relais) Cárter (Relé) - Box (Relay) Scatola (Centralina rele) -	1			1			1	1												
6	236716	Compresseur - Kompressor Compresor - Compressor Compressore -	1			1			1	1												
7	6224	Vis H,M 8- 40-8.8-ZN8/C - Schraube Tornillo - Screw Vite -	3			3			3	3												
8	63351	Rondelle JZC 8 CAD.BICH - Unterlegscheibe Arandela - Washer Rondella -	3			3			3	3												

+

14/12/2005

Catalogue : 547881

2

CIRCUIT CLIMATISATION
KREIS KLIMAALAGE
CIRCUITO CLIMATIZACION
CIRCUIT AIR-CONDITIONING
CIRCUITO CLIMATIZZAZIONE

Qté-Menge-Cant-Qty-Q.ta | 8 AD 162 | M

1-MLT630 T
2-
3-
4-MLT634 120 LSU
5-
6-
7-MLT731 T LSU
8-MT732

Rep Hinw Fig Item Rif	Numéro Teil-Nr Numero Part-Nr Part-Nr	Désignation Bezeichnung Descripcion Description Descrizione	1	2	3	4	5	6	7	8	9	10	11	12	13	14	15	16	17	18	19	20
9	42347	Vis H,M 8- 20-8.8-ZN8/C - Schraube Tornillo - Screw Vite -	1			1			1	1												
10	63351	Rondelle JZC 8 CAD.BICH - Unterlegscheibe Arandela - Washer Rondella -	1			1			1	1												
11	184036	Vis CBHc,M 5- 16-10.9-ZN5/NOIR- Schraube Tornillo - Screw Vite -	1			1			1	1												
12	28959	Rondelle M 5 ZN - Unterlegscheibe Arandela - Washer Rondella -	1			1			1	1												
13	192310	Rondelle JZC 5 CAD.BICH - Unterlegscheibe Arandela - Washer Rondella -	1			1			1	1												
14	54232	Ecrou H ,M 5 ZN - Mutter Tuerca - Nut Dado -	1			1			1	1												
15	225053	Vis FBZ, ST3,5-13-C-ZN12/NOIRE- Schraube Tornillo - Screw Vite -	4			4			4	4												
16	225183	Relais - Relais Relé - Relay Centralina rele -	1			1			1	1												
17	225185	Fusible (7,5 A) - Lichtsicherung Fusible - Fuse Fusibile -	1			1			1	1												
18	473079	Fusible (20 A) - Lichtsicherung Fusible - Fuse Fusibile -	1			1			1	1												
19	706491	Faisceau - Kabelbaum Haz - Wiring harness Fascio -	1			1			1	1												

+

14/12/2005

Catalogue : 547881

3

CIRCUIT CLIMATISATION
KREIS KLIMAALAGE
CIRCUITO CLIMATIZACION
CIRCUIT AIR-CONDITIONING
CIRCUITO CLIMATIZZAZIONE

Qté-Menge-Cant-Qty-Q.ta | 8 AD 162 | M

1-MLT630 T
2-
3-
4-MLT634 120 LSU
5-
6-
7-MLT731 T LSU
8-MT732

Rep Hinw Fig Item Rif	Numéro Teil-Nr Numero Part-Nr Part-Nr	Désignation Bezeichnung Descripcion Description Descrizione	1	2	3	4	5	6	7	8	9	10	11	12	13	14	15	16	17	18	19	20
20	706089	Relais - Relais Relé - Relay Centralina rele -	1			1			1	1												
21	705686	Relais - Relais Relé - Relay Centralina rele -	1			1			1	1												
22	706092	Disjoncteur thermique - Schaltschütz Disyuntor - Circuit breaker	1			1			1	1												

14/12/2005

APPENDIX

TRUCK	PARTS BOOK	OP. MANUAL	TRUCK	PARTS BOOK	OP. MANUAL
MVT628	648009	648017	MT940TWLS	547805P	547805S
MLT633	547785P	547785AS	MVT1330LC	547685	547272
MLT629	547785P	547785AS	MLT523T	547790P	547790S
MT1645	547794P	547794S	MT523	547790P	547790S
MVT1340	547685	547272	MRT1850	547559	547741
MVT1230	648000	547731S	MT1033HLT	547853P	547857AS
MVT665TLS	547683	547745			
MLT730TWLS	547785P	547785AS			
MLA 628	547866P	547866S			
MLT 627	547884P	547884S			
MT 1745	547869	547869AS			
MLT 630	547845P	547845AS			
MLT 741	547852P	547852AS			
MLT 634	547845P	547845AS			

REVISIONS					
ZONE	ECN	REV	DESCRIPTION	DATE	APPROVED
	10317	REL	ORIGINAL RELEASE	09/17/01	R.R.K.
A6,B2	10475	A	ADDED ITEM 18, CHANGED ITEM 14 FROM 211346	01/09/02	R.R.K.
D-1	10608	B	ADDED 802217	05/22/02	R.R.K.
ALL	10652	C	ADDED CASE AND HARDWARE	07/09/02	R.R.K.
D-7	11260	D	CHG ITEM # 3	11/10/03	R.R.K.
ALL	11454	E	ADD DECALS ON BOOM	04/20/04	R.R.K.
	11558	F	ADDED REF DECALS	08/10/04	R.R.K.
A-3	11714	G	INCL. ITEM #'S 20, 21, & 22 IN MACOLA & DEL. EYELET	02/18/05	R.R.K.
ALL	11759	H	ADD RING LASHING & TIE-DWN DECAL	03/28/05	RRK
	11978	J	ADDED MT1033	11/29/05	MLA
	11970	K	ADDED MLA628, MLT627, MT1745, MLT630, MLT634, MT741	3/3/06	BFC

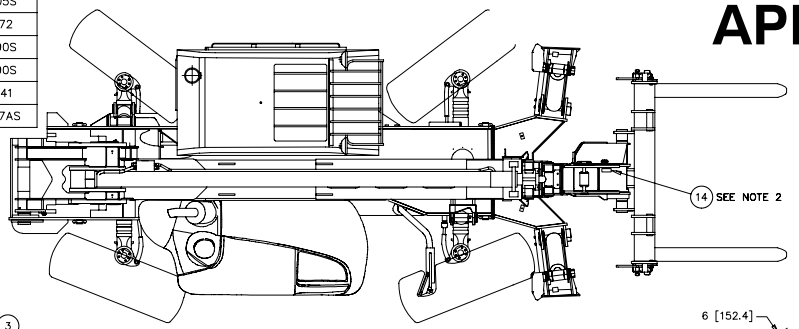

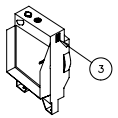

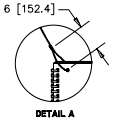

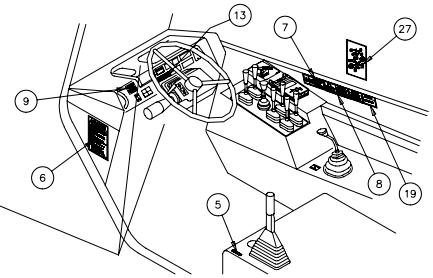

ATTENTION
BRAKE LIQUID
IMPERATIVE to use MINERAL OIL
Recommendation
ATF DEXRON II
SHELL
DECAL 164091

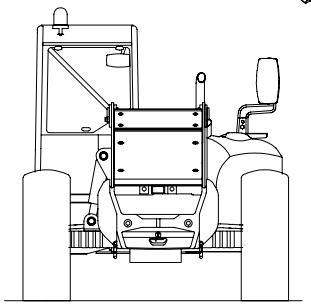

NOTES: UNLESS SPECIFIED OTHERWISE
1. TRUCK SHOWN FOR REFERENCE ONLY AND MAY DIFFER FROM ACTUAL APPLICATION.
2. USED ONLY ON TRUCKS WITH AUXILIARY HYDRAULICS WITH QUICK DISCONNECTS.
3. THIS DRAWING SPECIFIES ONLY THOSE DECALS THAT ARE APPLIED AT K-D MANITOU, WACO, TX. REFER TO INDIVIDUAL MACHINE PARTS BOOKS FOR PRE-INSTALLED DECALS, PLATES AND CHARTS.
4. FIVE "NO RIDERS" DECALS ARE REQUIRED ON MACHINES WITH FENDERS. APPLY ONE DECAL P/N 420732 TO FRAME NEAR FENDER AS WELL AS ONE ON CAB NEAR DOOR.
5. RETURN ANY UNUSED DECALS TO STOCK.
6. USED ON MT1645 AND MT1745 ONLY.
7. QTY (4) MT1033HLT ONLY

CONTROL DECAL CHART

27	806576	0	0	1	0	0	0	0	0	0	1	0
	806759	0	0	1	0	0	0	0	0	0	0	1
	806582	0	0	1	0	0	0	0	0	0	0	0
	806581	0	0	0	0	0	0	0	1	0	0	0
	806580	0	0	0	0	0	1	0	0	1	0	0
	806579	0	0	0	0	0	0	1	0	0	0	0
	806578	0	0	0	1	0	0	0	0	0	0	0
	806577	1	0	0	0	0	0	0	0	0	0	0
	806575	0	1	0	0	1	0	0	0	0	0	0
ITEM	KD NUMBER	MT 523	MLT 523	MLA 628	MT 1033	MLT 627	MLT 634	MLT 630	MT 1745	MLT 741	MVT 628	MVT 665
		MODEL	MODEL	MODEL	MODEL	MODEL	MODEL	MODEL	MODEL	MODEL	MODEL	MODEL

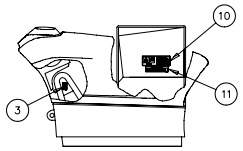

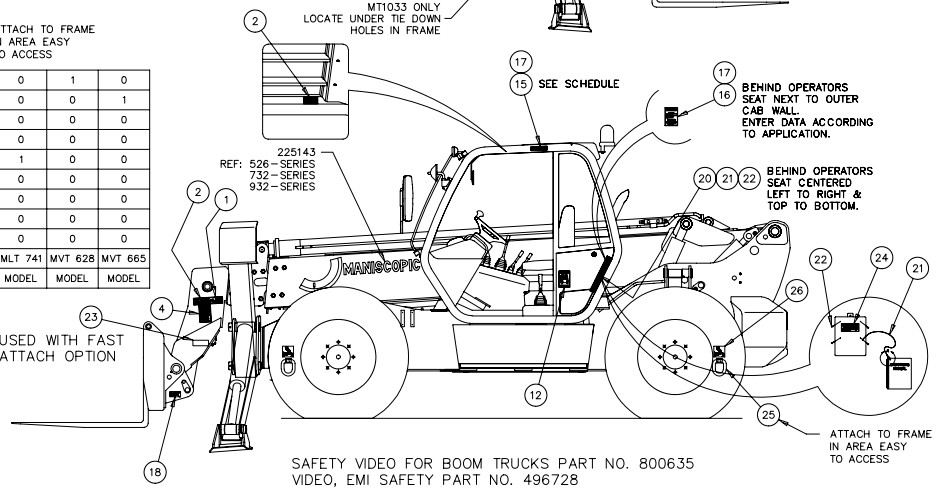

SEE NOTE 7	26	24653	N/D	DECAL, TIE-DOWN POINT	2
SEE NOTE 7	25	424959	424959	RING, LASHING	2
	24	420792	420792	DECAL, SAFETY INSTR.	1
	23	802749	802749	DECAL, SAFETY, WARNING	1
	22	420773	420773	RIVET, POP	4
	21	420772	420772	CABLE	1
	20	420774	420774	CASE, OPERATORS	1
SEE NOTE 6	19	802217	802217	DECAL, STABILIZER	REF
	18	421016	421016	DECAL, ATTACHMENT SHAFT	1
	17	B254-1	B254	RIVET, 1/8 POP	8
	16	496550	496550	DATA PLATE, TRUCK	1
	15	B6109	B6109	DATA PLATE, OVERHEAD GUARD	1
SEE NOTE 2	14	234805	234805	DECAL, HYDRAULIC COUPLING	1
	13	494918	494918	DECAL, DO NOT TOW	1
SEE NOTE 4	12	420732	420732	DECAL, NO RIDERS	5
	11	801015	801015	DECAL, JUMP START OF BATTERY	1
	10	801014	801014	DECAL, ACID IN BATTERY	1
	9	496162	496162	DECAL, ALARM MUST SOUND	1
	8	801013	801013	DECAL, USE OF FRAME LEVELING	1
	7	801012	801012	DECAL, USE OF SEAT BELT	1
	6	801011	801011	DECAL, BEFORE STARTING AND OPERATING	1
	5	801010	801010	DECAL, EMERGENCY AND PARKING BRAKE	1
	4	801009	801009	DECAL, ATTACHMENT AND BOOM SAFETY	2
	3	423398	423398	DECAL, FAN SHROUD	2
	2	801007	801007	DECAL, CLEAR OF POWER LINES	3
	1	801006	801006	DECAL, CLEAR OF RAISED BOOM	2
ITEM	KDM NO	DWG NO	DESCRIPTION		QTY

SAFETY VIDEO FOR BOOM TRUCKS PART NO. 800635
VIDEO, EMI SAFETY PART NO. 496728
MANUAL, EMI SAFETY PART NO. 496727

IMPACT LOAD	16,000	24,000	16,000	16,000	16,000	16,000	24,000	16,000	16,000	16,000	16,000	16,000	16,000	16,000	16,000	16,000
STANDARD	B56.6	B56.6	B56.6	B56.6	B56.6	B56.6	B56.6	B56.6	B56.6	B56.6	B56.6	B56.6	B56.6	B56.6	B56.6	B56.6
DATA	MT 940	MT 1645	MLT 629	MLT 633	MLT 730	MVT 628	MVT 665	MVT 1230	MVT 1330	MVT 1340	MLA 628	MLT 627	MT 1745	MLT 634	MLT 741	MLT 630

DO NOT SCALE DRAWING
DEBUR AND REMOVE ALL SHARP EDGES

MATL. DESC. –

TOLERANCES (EXCEPT AS NOTED)
.XX 1/32 | FRACTION | DRAWN DLW 9/17/01
.XXX 1° | ANGLE | CHECKED DLW 9/17/01
.XXXX 125 | SURFACE | APPROVED RRK 9/17/01

MATL CODE –

NEXT ASSY	QTY	UNIT	QTY
APPLICATION			

MANITOU NORTH AMERICA, INC. WACO, TX.

SAFETY DECAL PLACEMENT, MT, MLT, MVT, MLA

SIZE D | WEIGHT | DWG NO. 801016

SCALE 1:1 | SOURCE MANUF | SHEET 1 OF 1