LRE系列线性机械手

LRE series linear robot



KraussMaffei

Pioneering Plastics

规格	LRE 单臂/双臂/单节/双节/双梁/牛头机
应用场景	取放，包装的注塑机应用
特性	高性价比、耐用、高效
工作空间	矩形区间
有效负载	5 - 100公斤*
腕部关节	气动和伺服控制
选配附件	手腕关节、传送带、安全装置
对应注塑机锁模力	50至16,000kN*
标准工作区域	操作侧卸货，非操作侧卸货，纵向卸货

* 基于不同尺寸的范围值

Odels	LRE Single or Double beam/ arms/ sections/Large bullhead Robot
Application areas	Simple pick & place and packaging
Special features	Speed, precision, durability, efficiency
Working space	Cuboid-shaped room
Payload	5 - 100 kg*
Wrist axes	Pneumatic and servomotor-controlled
Optional accessories	Wrist axes, conveyor belts, safety
Clamping force range	50 kN to 16,000 kN*
Transfer variants	Operator side/ Non-operator side/ longitudinal side

* depending on the size

高效、经济、快速上手
Productive. Intuitive. Cost-effective.

LRE系列线性机械手
LRE series linear robot

随着市场发展和产品升级，自动化已然成为注塑生产
中创造价值的关键因素。稳定可靠和快速的产品脱模
奠定了高产能和快节拍的生产基础。针对注塑取放件自动化需求，
我们提供的LRE系列线性机械手，具有克劳斯玛菲一贯优良品质，专为注塑领域特别开发的高性价比产品，经济实用满足无需集成过于周边设备的应用场景。
快速上手、 更快的投资回报速度，提升客户产品市场竞争力。
该系列除了配套克劳斯玛菲注塑设备，开放式的接口使其同样可与其他生产设备配套。我们确信它将给您带来最经济高效的生产效益。

According to the developing market and updating
products, automation is currently a critical factor for creating value in injection molding production.
Fast, reliable component demolding lays the foundation for state-of-the-art systems to achieve high productivity and short cycle times.
The specially designed EasyControl system allows for getting started fast and a short start-up process, because of its intuitive design and ease of use.
KraussMaffei machines and machines from other manufacturers benefit equally from this stand-alone concept.
It allows you to make efficient and economical use of our extensive experience in process and production optimization using linear robots. And you can be co-
nfident that the robots will live up to the KraussMaffei quality you are used to.

产品优势一览

- 专为注塑领域开发的全新系列
- 直观操作与编程模式
- 基于注塑简单取放件应用，更快更省
- 德国品质，中国制造，本地交付
- 本地化生产，快速交付与响应

Your benefits at a glance

- Design for IMM with attractive price/performance ratio
- Intuitive operation and programming look and feel
- Pick & place easy start and flexibility at once
- German Technology and Quality, Made in China, Delivery in China
- Localization with quick delivery and response time

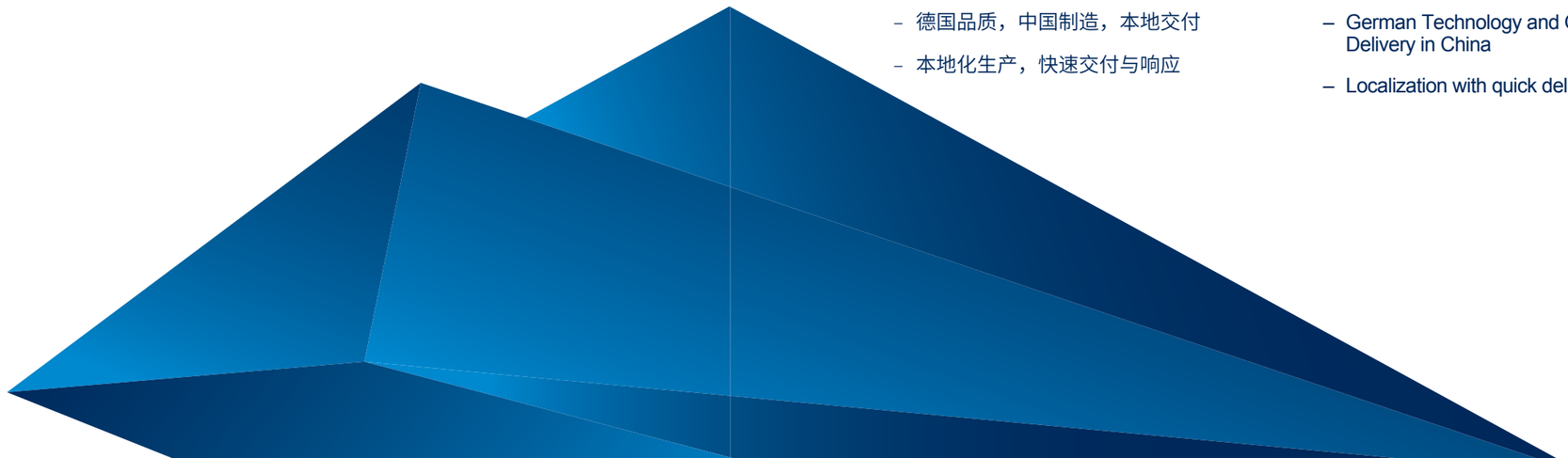

总览
Overview

LRE系列产品
LRE series linear robot

机械手模组化设计
LR Modular design

- 坚固.稳定.统一.标准.高效
- Solid. Stable. Unified. Standards. Efficiency





克劳斯玛菲自动化
KraussMaffei Autoamtion

- 注塑无人车间集成商、机器人系统集成商
- Injection unmanned workshop integrator
  Robot system integrator

kraussmaffei.com

注塑领域的全球一线品牌

跨技术的系统和工艺解决方案
不论在注塑，反应过程机械还是自动化领域，克劳斯玛菲品牌一直在全球塑料加工领域以技术先驱和综合技术实力独占鳌头。数十年来，我们的技术专家一直充满热情、不断革新，以此提升广大用户的竞争力。作为一个综合工业解决方案的提供者，我们不但提供根据用户需求定制化解决方案，同时也提供模块化和标准化的产品。

服务遍及全球

通过全球化的销售和服务网络，我们提供国内外客户出色的服务支持以实现成功的商业合作。
为了更好的贴近用户，我们可以快速响应客户的定制化需求，同客户一起开发出最专业、经济和符合产品和生产需求的技术解决方案。

独立的服务系统

无论用户在哪里，提出的任何一个关于我们设备、系统和工艺的问题和需求，我们客户服务部、应用技术和服务部的员工都会进行快速和专业的处理和回复。我们通过我们的生命周期计算体系，开发了大量的客户化服务产品以保障客户的设备和系统在整个生命周期内的稳定运行。通过与客户的长期互动和公司特有的灵活性，无论在客户现场或者我们销售服务中心，我们都会提供定向的技术交流和定制化的培训。

A strong brand in a unique global group Cross-technology system and process solutions

Whether in Injection Molding, Reaction Process Machinery or Automation – the KraussMaffei brand stands for pioneer- ing and cross-technology system and process solutions in plastics processing worldwide. For decades, our expertise, innovative ability and passionate commitment to plastics engineering have been your competitive edge. As a cross-indus- try system provider, we offer you modular and standardized
systems as well as solutions customized to your needs.

There for you around the world

With our worldwide sales and service network, we offer our international customers an excellent basis for a successful business relationship. Due to the close proximity to our customers, we are able to answer your individual inquiries very quickly. We work out the best possible technical and economical solution for your product andproduction requirements together with you. Test our machine technology for your applications and let our experts put together an individualized service package for you.

Individualized service

Our employees from customer service, application technology and service help you with your questions and needs on every topic dealing with machines, sys- tems and processes – around the globe, quickly and with a high level of expertise. We have developed an extensive customized service spectrum with our lifecycle design, which accompanies you through- out the entire lifecycle of your machines and systems. Take advantage of the per- sonal interaction and flexibility we offer in our practically oriented seminars.We carry out customer-specific trainings either at your location or at our sales and service locations.

LRE 系列产品
单梁单节单臂机器人

LRE series： Single beam，Single section，Single arm

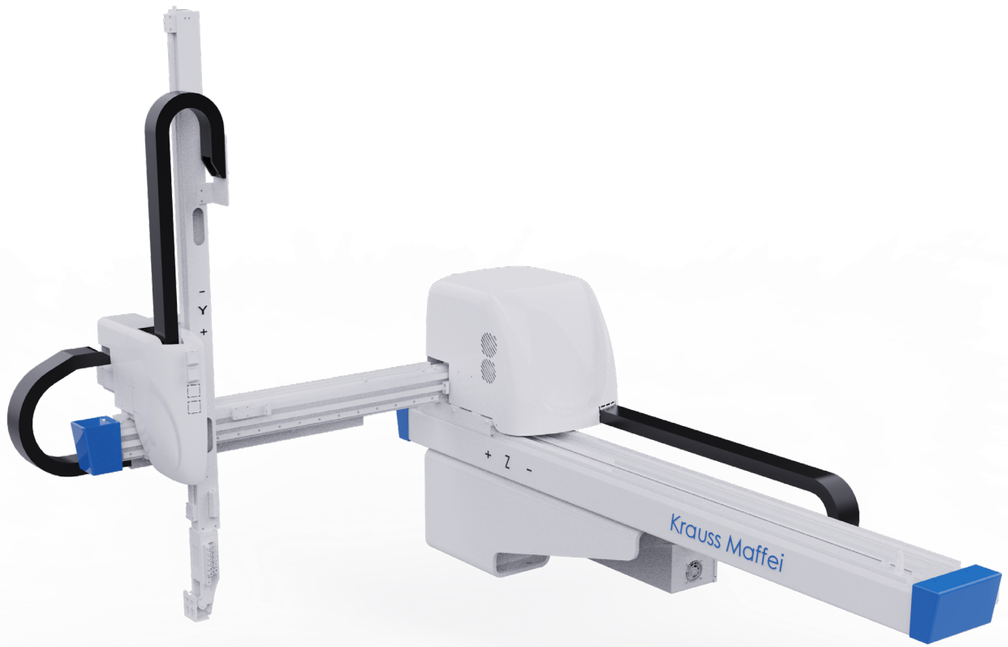

上下行程650-1400mm，适用于1000T以下机台
Vertical Stroke：650-1400mm，It is suitable for several units below 1000T.

专利外观，模组化卡槽式设计，轻型，操作灵活，动作敏捷
Patented appearance, modular card slot design, light weight, flexible operation and agile action.

两板模设备的取出码垛等工作
Take-out and palletizing of two mold plates mold equipment.

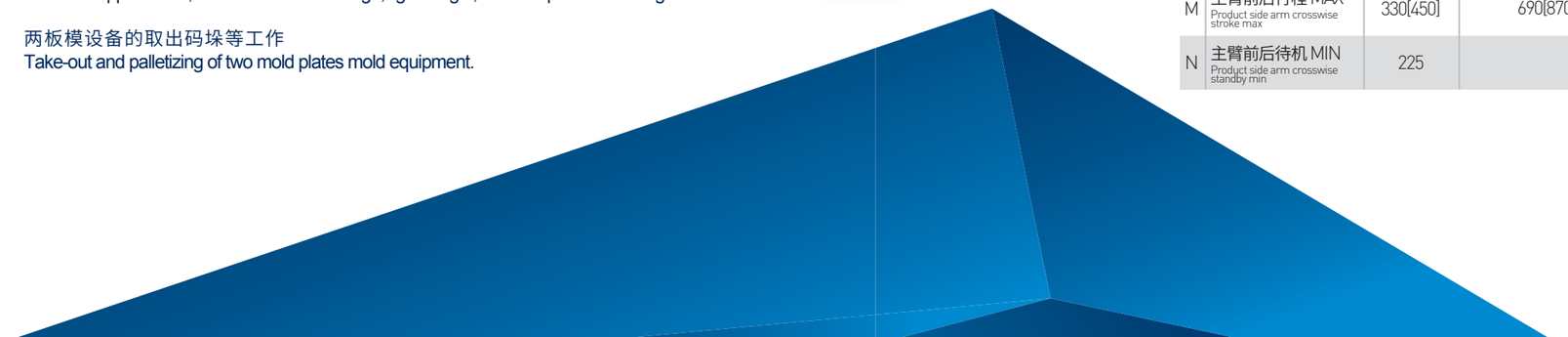

机器人外形 ROBOT SHAPE

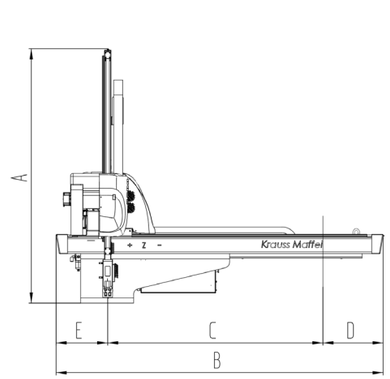

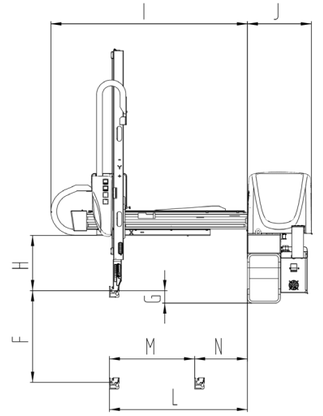

外形尺寸 (mm) Dimensions (mm)		LRE03-650	LRE05-800	LRE05-900	LRE05-1000	LRE05-1200	LRE05-1400	LRE10-1400	LRE10-1600
A	全高 Overall height	1280	1540	1645	1735	1990	2230	2280	2460
B	全长 Overall length	1740[2160]	2150[1950][2350][2550]	2150[2350][2550]	2350[2550][2750]	2550[2350][2750][2950]	2550[2750][2950]	2570[2770]	
D	落下侧突出位置 Overhang,release side	380	350					370	
E	取出侧突出位置 Overhang,extract side	380	400						
F	主臂侧上下行程 Vertical Traverse	650	800	900	1000	1200	1400		1600
G	主臂侧上下待机位置 Product side arm vertical standby	70	55			80		40	
H	夹具安装位置上方有限尺寸 Bottom of crosswise to chuck moubt position	257	355			325		370	
I	前后单元长度 Crosswise arm	930[1080]	1175[1290]			1655		1525	
J	本体厚度 Thickness	460	390						
L	主臂前后前进 MAX Product side arm crosswise reach max	555[675]	855[1035]			1250		1200	
M	主臂前后行程 MAX Product side arm crosswise stroke max	330[450]	690[870]		870	1160		1050	
N	主臂前后待机 MIN Product side arm crosswise standby min	225	120			125		223	

[ ]为可选尺寸
[ ] means a selectable size

LRE 系列产品
单梁单节双臂机器人

LRE series： Single beam，Single section，Double arms



上下行程650-1400mm，适用于1000T以下机台
Vertical Stroke：650-1400mm，It is suitable for several units below 1000T.

专利外观，模组化卡槽式设计，轻型，操作灵活，动作敏捷
Patented appearance, modular card slot design, light weight, flexible operation and agile action.

双臂同时工作，适应三板模
Both arms work at the same time, which is suitable for the three mold plates.

基座尺寸 II BOTTOM SIZE

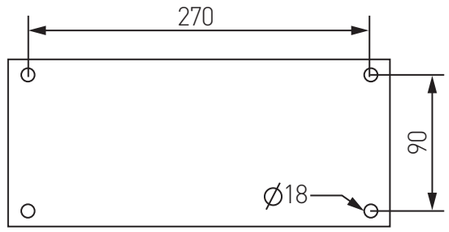

横行行程为1200/1400/1600/1800MM时使用
Robot traverse stroke is 1200/1400/1600/1800MM

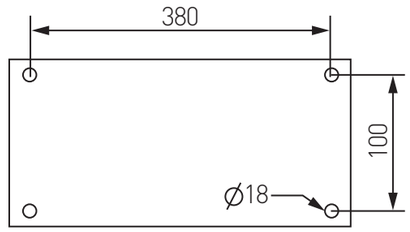

横行行程为2000MM时使用
Robot traverse stroke is 2000MM

机型 Model	单位 (Unit)	LRE03-650	LRE05-800	LRE05-900	LRE05-1000	LRE05-1200	LRE05-1400	LRE10-1400	LRE10-1600
Z 轴 Traverse Stroke	MM	1200[1600]	1400[2200]		1600[2200]	1800[2200]			
X 轴 Crosswise Stroke	MM	440	690[870]		870	970		900	
Y 轴 Vertical Stroke	MM	650	800	900	1000	1200	1400		1600
姿势角度 Gripper Rotation Angle	°	90							
最大负载（含治具） Max Load(with fixture)	KG	3	5					10	
驱动方式 Drive system		AC 伺服马达 AC servo motor							
工作气压 Working air pressure	Mpa	0.55-0.6							
空气消耗量 Air consumption	NL/cycle	0.78	1.4			3.1			
电源容量 Power consumption	KVA	2.0							
电源 Power	AC	单相 220V 50/60HZ Single phrase 220V 50/60HZ							
净重 Net weight	KG	137	188	224	264	414	425	440	460
适用射出成型机 IMM Range	TON	50-150	100-250	150-350	250-450	350-650	500-800		

[ ]以200mm单位加长
[ ] means lengthened in 200mm units
[ ]为可选尺寸
[ ] means a selectable size

机器人外形 ROBOT SHAPE

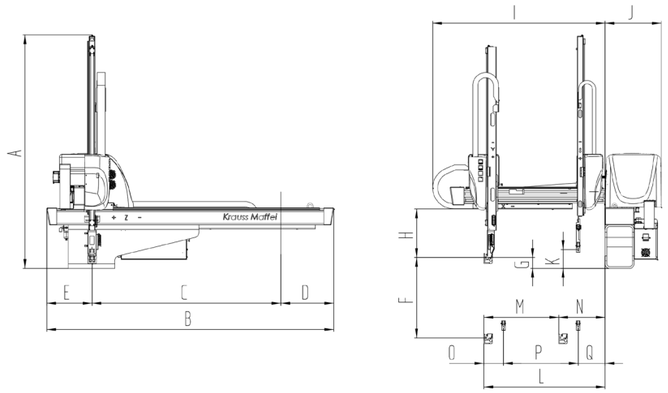

外形尺寸(mm) Dimensions (mm)		LRE03-650W	LRE05-800W	LRE05-900W	LRE05-1000W	LRE05-1200W	LRE10-1400W	LRE10-1600W
A	全高 Overall height	1280	1540	1645	1735	1990	2330	2510
B	全长 Overall length	1740[2160]	2150[1950] [2350][2550]	2150[2350] [2550]	2350[2550] [2750]	2550[2350] [2750][2950]	2570[2770]	
D	落下侧突出位置 Overhang,release side	380	350				370	
E	取出侧突出位置 Overhang,extract side	380	400					
F	主臂侧上下行程 Vertical Traverse	650	800	900	1000	1200	1400	1600
G	主臂侧上下待机位置 Product side arm vertical standby	70	55			80	40	
H	夹具安装位置上方有限尺寸 Bottom of crosswise to chuck moubt position	257	355			325	370	
I	前后单元长度 Crosswise arm	930[1080]	1175[1290]			1655	1525	
J	本体厚度 Thickness	460	390					
K	副侧壁上下待机位置 Runner side arm vertical standby	120	110			125	90	
L	主臂前后前进 MAX Product side arm crosswise reach max	555[675]	820[997]			1250	1200	
M	主臂前后行程 MAX Product side arm crosswise stroke max	330[450]	515[670]		670	970	900	
N	主臂前后待机 MIN Product side arm crosswise standby min	225	305			300	350	
O	主侧壁与副侧壁最小距离 Product/Runner side arm proximity min	132	145			160	170	
P	副臂前后前进行程 MAX Runner side arm crosswise stroke max	330[450]	515[670]		670	970	900	
Q	副臂前后前进待机 MIN Runner side arm crosswise standby min	93	160				200	

[ ]为可选尺寸
[ ] means a selectable size

基座尺寸 II BOTTOM SIZE

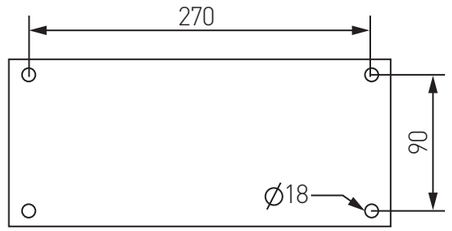

横行行程为1200/1400/1600/1800MM时使用
Robot traverse stroke is 1200/1400/1600/1800MM

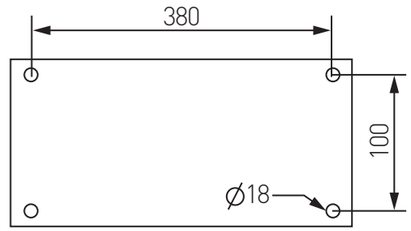

横行行程为2000MM时使用
Robot traverse stroke is 2000MM

机型 Model	单位 (Unit)	LRE03-650W	LRE05-800W	LRE05-900W	LRE05-1000W	LRE05-1200W	LRE10-1400W	LRE10-1600W
Z轴 Traverse Stroke	MM	1200[1600]	1400[2200]		1600[2200]	1800[2200]		
X轴 Crosswise Stroke	MM	440	515[650]		650	970	900	
Y轴 Vertical Stroke	MM	650	800	900	1000	1200	1400	1600
S轴 Vice vertical stroke	MM	700	850	950	1050	1250	1450	1650
姿势角度 Gripper Rotation Angle	°	90						
最大负载（含治具） Max Load(with fixture)	KG	3	5				10	
驱动方式 Drive system		AC 伺服马达 AC servo motor						
工作气压 Working air pressure	Mpa	0.55-0.6						
空气消耗量 Air consumption	NL/cycle	0.78	1.4			3.1		
电源容量 Power consumption	KVA	3.2						
电源 Power	AC	单相 220V 50/60HZ Single phrase 220V 50/60HZ						
净重 Net weight	KG	153	204	243	283	450	480	500
适用射出成型机 IMM Range	TON	50-150	100-250	150-350	250-450	350-650	500-800	

[ ]以200mm单位加长
[ ] means lengthened in 200mm units
[ ]为可选尺寸
[ ] means a selectable size

LRE 系列产品
单梁双节单臂机器人

LRE series： Single beam，Double sections，Single arm

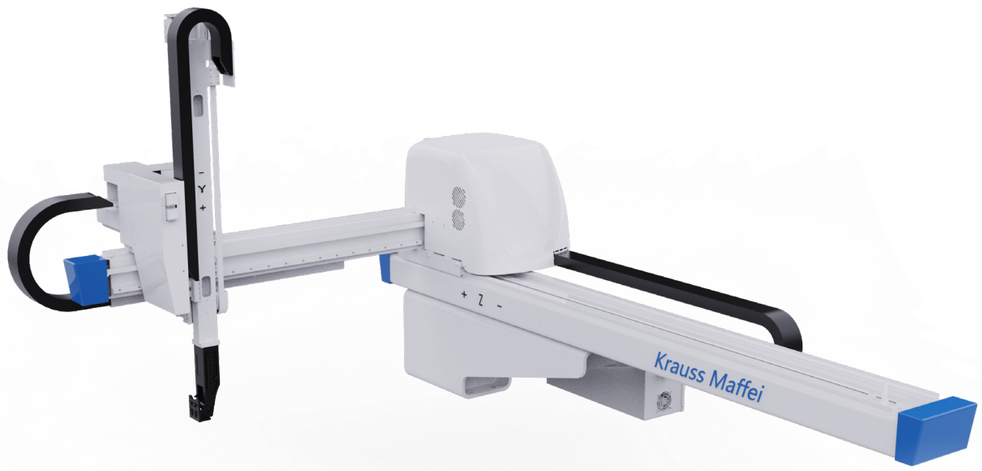

手臂双段伸缩式，适用于厂房高度较低自动化受限制的客户
Two-stage telescopic arm, suitable for customers with low plant height and limited automation.

专利外观，模组化卡槽式设计，轻型，操作灵活，动作敏捷，
Patented appearance, modular card slot design, light weight, flexible operation, agile action,

机器人外形 ROBOT SHAPE

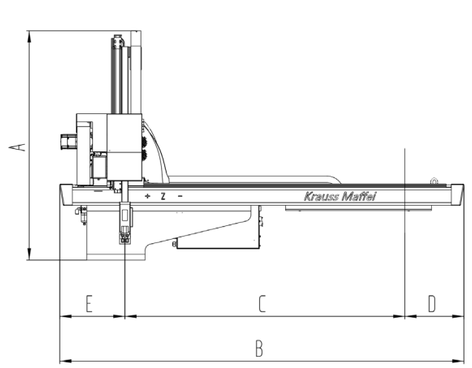

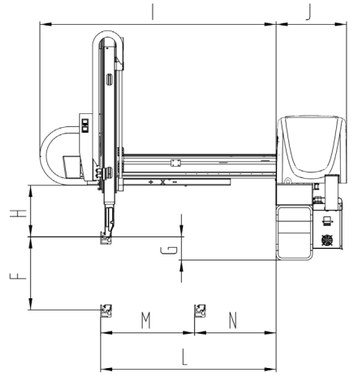

外形尺寸 (mm) Dimensions (mm)		LRE05-800T	LRE05-900T	LRE05-1000T	LRE05-1200T	LRE15-1200T	LRE15-1400T	LRE15-1600T
A	全高 Overall height	1170	1200	1230	1390	1630	1720	1810
B	全长 Overall length	1980[2240][2420][2600]	2210[2450][2630]	2450[2570][2630]	2450[2570][2630][2950]	2780[2960][3140][3380]		
D	落下侧突出位置 Overhang,release side	250				350		
E	取出侧突出位置 Overhang,extract side	350				450		
F	主臂侧上下行程 Vertical Traverse	800	900	1000	1200		1400	1600
G	主臂侧上下待机位置 Product side arm vertical standby	100				220		
H	夹具安装位置上方有限尺寸 Bottom of crosswise to chuck moubt position	250				330		
I	前后单元长度 Crosswise arm	1290			1400	1860		
J	本体厚度 Thickness	390				440		
L	主臂前后前进 MAX Product side arm crosswise reach max	930			1390	1570		
M	主臂前后行程 MAX Product side arm crosswise stroke max	750[915]			800	1300		
N	主臂前后待机 MIN Product side arm crosswise standby min	160			260	275		

[ ]为可选尺寸
[ ] means a selectable size

基座尺寸 II BOTTOM SIZE

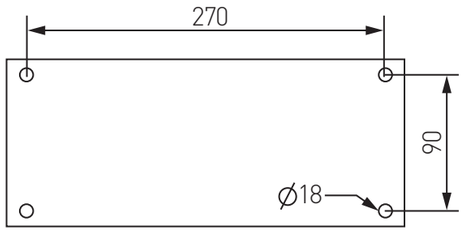

横行行程为1200/1400/1600/1800MM时使用
Robot traverse stroke is 1200/1400/1600/1800MM

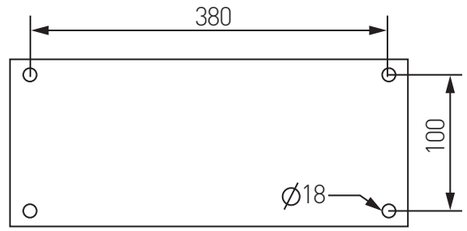

横行行程为2000MM时使用
Robot traverse stroke is 2000MM

机型 Model	单位 (Unit)	LRE05-800T	LRE05-900T	LRE05-1000T	LRE05-1200T	LRE15-1200T	LRE15-1400T	LRE15-1600T
Z 轴 Traverse Stroke	MM	1400[1600]		1600[2200]	1800[2200]	2000[2800]		
X 轴 Crosswise Stroke	MM	515		650	970			
Y 轴 Vertical Stroke	MM	800	900	1000	1200		1400	1600
姿势角度 Gripper Rotation Angle	°	90						
最大负载（含治具） Max Load(with fixture)	KG	5				15		
驱动方式 Drive system		AC 伺服马达 AC servo motor						
工作气压 Working air pressure	Mpa	0.55-0.6						
空气消耗量 Air consumption	NL/cycle	1.4			7.1	20.53		
电源容量 Power consumption	KVA	2.7			3.8			
电源 Power	AC	单相 220V 50/60HZ Single phrase 220V 50/60HZ				单相 220V 50/60HZ Single phrase 220V 50/60HZ		
净重 Net weight	KG	188	224	261	414	420	435	450
适用射出成型机 IMM Range	TON	100-250	150-350	250-450	350-650	500-800		700-1000

[ ]以200mm单位加长
[ ] means lengthened in 200mm units
[ ]为可选尺寸
[ ] means a selectable size

LRE 系列产品
单梁双节双臂机器人
LRE series： Single beam，Double sections，Double arms



手臂双段伸缩式，适用于厂房高度较低自动化受限制的客户
Two-stage telescopic arm, suitable for customers with low plant height and limited automation.

专利外观，模组化卡槽式设计，轻型，操作灵活，动作敏捷，
Patented appearance, modular card slot design, light weight, flexible operation, agile action,

双手臂同时作业，适应三板模
Two arms work at the same time, which is suitable for Three mold plates

机器人外形 ROBOT SHAPE

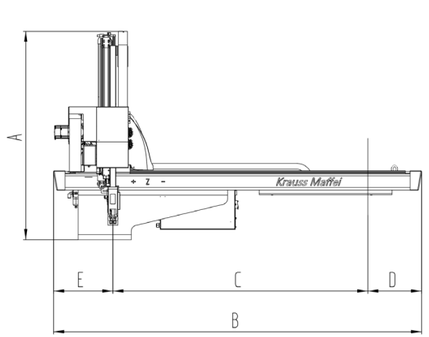

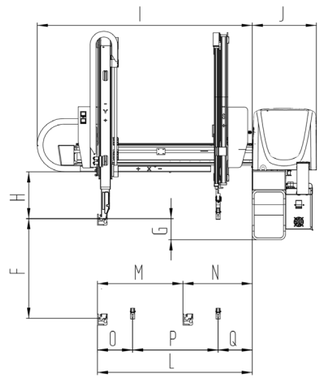

外形尺寸(mm) Dimensions (mm)		LRE05-800TW	LRE05-900TW	LRE05-1000TW	LRE05-1200TW	LRE15-1200TW	LRE15-1400TW	LRE15-1600TW
A	全高 Overall height	1610	1730	1790	1910	1690	1780	1870
B	全长 Overall length	210[2010][2450][2630]	2210[2450][2630]	2450[2570][2630]	2450[2570][2630][2950]	2780[2960][3140][3380]		
D	落下侧突出位置 Overhang,release side	400				350		
E	取出侧突出位置 Overhang,extract side	400				450		
F	主臂侧上下行程 Vertical Traverse	800	900	1000	1200		1400	1600
G	主臂侧上下待机位置 Product side am vertical standby	98				220		
H	夹具安装位置上方有限尺寸 Bottom of crosswise to chuck moubt position	300				330		
I	前后单元长度 Crosswise arm	1175[1290]			1400	1860		
J	本体厚度 Thickness	390				440		
K	副侧壁上下待机位置 Runner side arm vertical standby	85				250		
L	主臂前后前进 MAX Product side arm crosswise reach max	1090[1260]			1390	1570		
M	主臂前后行程 MAX Product side arm crosswise stroke max	515[670]			800	970		
N	主臂前后待机 MIN Product side arm crosswise standby min	305			260	580		
O	主侧壁与副侧壁最小距离 Product/Runner side arm proximity min	135				270		
P	副臂前后前进行程 MAX Runner side arm crosswise stroke max	515[670]		670	970	970		
Q	副臂前后前进待机 MIN Runner side arm crosswise standby min	160				310		

[ ]为可选尺寸
[ ] means a selectable size

基座尺寸 II BOTTOM SIZE

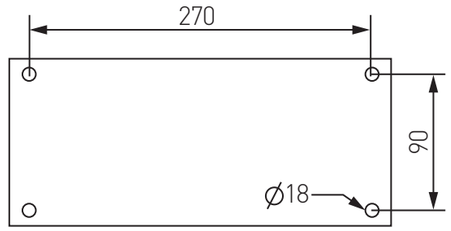

横行行程为1200/1400/1600/1800MM时使用
Robot traverse stroke is 1200/1400/1600/1800MM

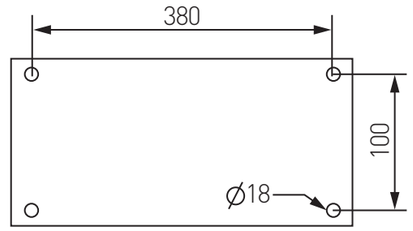

横行行程为2000/2200MM时使用
Robot traverse stroke is 2000/2200MM

机型 Model	单位 (Unit)	LRD05-800TW	LRD05-900TW	LRD05-1000TW	LRD05-1200TW	LRD15-1200TW	LRD15-1400TW	LRD15-1600TW
Z轴 Traverse Stroke	MM	1400[2200]		1600[2200]	1800[2200]	2000[2800]		
X轴 Crosswise Stroke	MM	515		650	970	970		
Y轴 Vertical Stroke	MM	800	900	1000	1200	1200	1400	1600
S轴 Vice vertical stroke	MM	850	950	1050	1250	1250	1450	1650
姿势角度 Gripper Rotation Angle	°	90						
最大负载（含治具） Max Load(with fixture)	KG	5				15		
驱动方式 Drive system		AC 伺服马达 AC servo motor						
工作气压 Working air pressure	Mpa	0.55-0.6						
空气消耗量 Air consumption	NL/cycle	1.4			23.3	20.53		
电源容量 Power consumption	KVA	3.9			5.4			
电源 Power	AC	单相 220V 50/60HZ Single phrase 220V 50/60HZ						
净重 Net weight	KG	204	243	283	450	465	480	500
适用射出成型机 IMM Range	TON	100-250	150-350	250-450	350-650	500-800		700-1000

[ ]以200mm单位加长
[ ] means lengthened in 200mm units
[ ]为可选尺寸
[ ] means a selectable size

LRE 系列产品
双梁双节单臂机器人

LRE series： Double beams，Double sections，Single arm

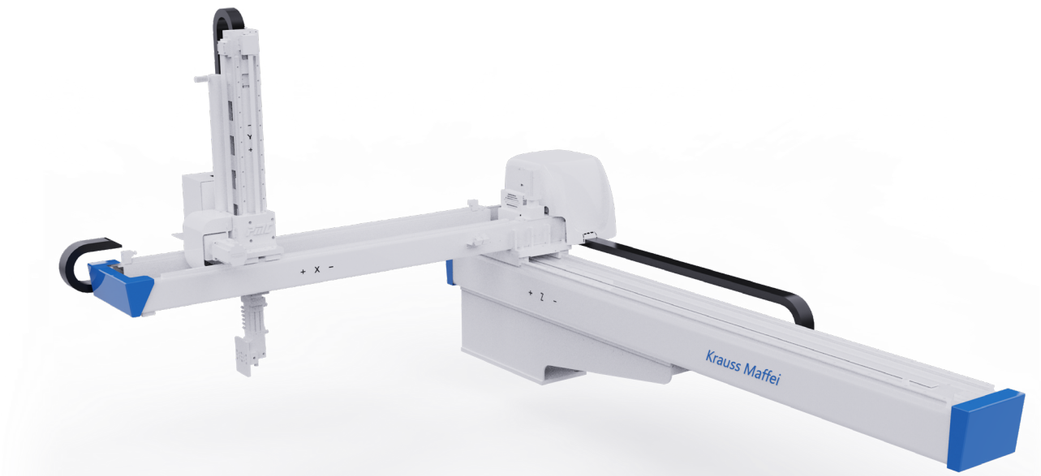

专利外观，模组化卡槽式设计，引拔梁门框环抱式设计
Patented appearance, modularized card slot design, and pull-out beam door frame embracing design.

上下手臂双段伸缩式，适用于厂房高度受限、产品重量较大的客户
The upper and lower arms are two-stage telescopic type, suitable for customers with limited plant height and heavy product weight.

运行稳定动作流畅，小型机多适用于精密插件行业；大型机多适用于大件重型产品取出
Stable and smooth operation, small computers are mostly suitable for precision plug-in industry;
large computers are mostly suitable for taking out large and heavy products

机器人外形 ROBOT SHAPE

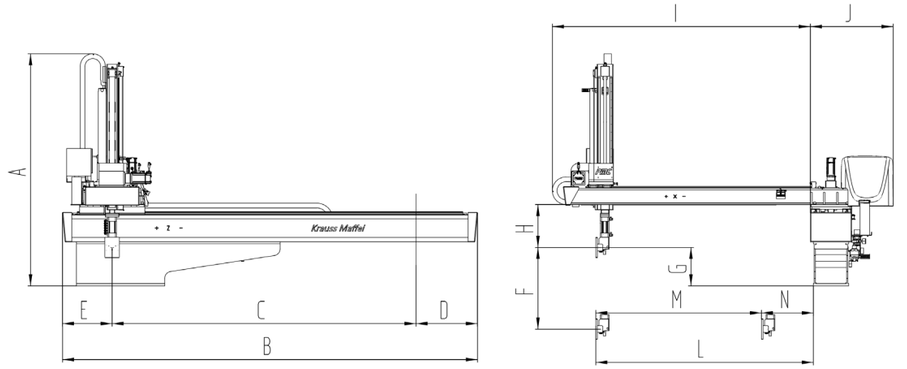

	外形尺寸 (mm) Dimensions (mm)	LRE10-1200PT	LRE10-1400PT	LRE10-1600PT	LRE10-1800PT
A	全高 Overall height	1690	1790	1910	2010
B	全长 Overall length	3000[3200] [3400]	3000[3200] [3400][3700]		3200[3400] [3700]
D	落下侧突出位置 Overhang,release side	600			
E	取出侧突出位置 Overhang,extract side	600			
F	主臂侧上下行程 Vertical Traverse	1200	1400	1700	1800
G	主臂侧上下待机位置 Product side am vertical standby	260		200	
H	夹具安装位置上方有限尺寸 Bottom of crosswise to chuck moubt position	337		395	
I	前后单元长度 Crosswise arm	1590[1850]			
J	本体厚度 Thickness	600			
L	主臂前后前进 MAX Product side arm crosswise reach max	1340[1540]			
M	主臂前后行程 MAX Product side arm crosswise stroke max	1180[1380]			
N	主臂前后待机 MIN Product side arm crosswise standby min	160			

[ ]为可选尺寸
[ ] means a selectable size

基座尺寸 II BOTTOM SIZE

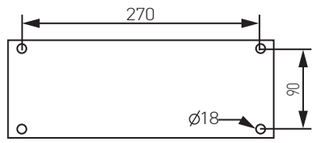

横行行程为1200/1400/1600MM时使用
Robot traverse stroke is 1200/1400/1600MM

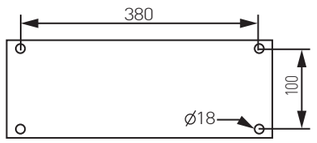

横行行程为1800MM时使用
Robot traverse stroke is 1800MM

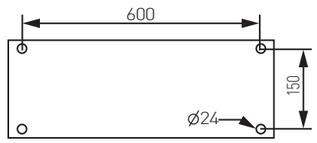

横行行程为2000/2200/2500MM时使用

机型 Model	单位 (Unit)	LRE10-1200PT	LRE10-1400PT	LRE10-1600PT	LRE10-1800PT
Z轴 Traverse Stroke	MM	1800[3200]			2000[3200]
X轴 Crosswise Stroke	MM	1010[1380]			1380
Y轴 Vertical Stroke	MM	1200	1400	1600	1800
姿势角度 Gripper Rotation Angle	°	90			
最大负载（含治具） Max Load(with fixture)	KG	10	10[20]		
驱动方式 Drive system		AC 伺服马达 AC servo motor			
工作气压 Working air pressure	Mpa	0.55-0.6			
空气消耗量 Air consumption	NL/cycle	7.1		20.7	
电源容量 Power consumption	KVA	3.8		5.3	
电源 Power	AC	单相 220V 50/60HZ Single phrase 220V 50/60HZ			
净重 Net weight	KG	557	637	616	665
适用射出成型机 IMM Range	TON	350-650	500-800	700-1000	800-1250

[ ]以200mm单位加长
[ ] means lengthened in 200mm units
[ ]为可选尺寸
[ ] means a selectable size

LRE 系列产品
双梁双节双臂机器人

LRE series： Double beams，Double sections，Double arms



专利外观，模组化卡槽式设计，引拔梁 门框环抱式设计
Patented appearance, modularized card slot design, pull-out beam and door frame embracing design.

上下手臂双段伸缩式，适用于厂房高度受限、产品重量较大的客户
The upper and lower arms are two-stage telescopic type, suitable for customers with limited plant height and heavy product weight.

运行稳定动作流畅，小型机多适用于精密插件行业；大型机多适用于大件重型产品取出
Stable and smooth operation, small computers are mostly suitable for precision plug-in industry; large computers are mostly suitable for taking out large and heavy products.

双手臂同时作业，适应三板模
Two arms work at the same time, which is suitable for three-plate mold.

机器人外形 ROBOT SHAPE

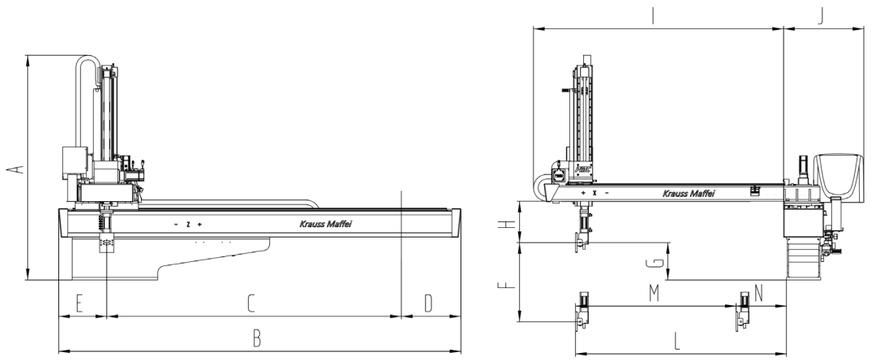

	外形尺寸 (mm) Dimensions (mm)	LRE10-1200PTW	LRE10-1400PTW	LRE10-1600PTW	LRE10-1800PTW
A	全高 Overall height	1690	1790	1910	2010
B	全长 Overall length	3000[3200] [3400]	3000[3200] [3400][3700]		3200[3400] [3700]
D	落下侧突出位置 Overhang,release side	600			
E	取出侧突出位置 Overhang,extract side	600			
F	主臂侧上下行程 Vertical Traverse	1200	1400	1600	1800
G	主臂侧上下待机位置 Product side am vertical standby	260		200	
H	夹具安装位置上方有限尺寸 Bottom of crosswise to chuck moubt position	337		395	
I	前后单元长度 Crosswise arm	1590[1850]			
J	本体厚度 Thickness	600			
K	副侧壁上下待机位置 Runner side arm vertical standby	240			
L	主臂前后前进 MAX Product side arm crosswise reach max	1340[1540]			
M	主臂前后行程 MAX Product side arm crosswise stroke max	1010[1210]			
N	主臂前后待机 MIN Product side arm crosswise standby min	330			
O	主侧壁与副侧壁最小距离 Product/Runner side arm proximity min	230			
P	副臂前后前进行程 MAX Runner side arm crosswise stroke max	1010[1210]			
Q	副臂前后前进待机 MIN Runner side arm crosswise standby min	100			

[ ]为可选尺寸
[ ] means a selectable size

基座尺寸 II BOTTOM SIZE

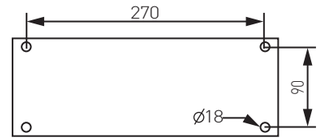

横行行程为1200/1400/1600MM时使用
Robot traverse stroke is 1200/1400/1600MM

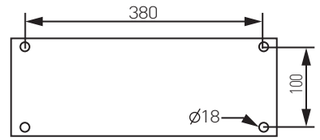

横行行程为1800MM时使用
Robot traverse stroke is 1800MM

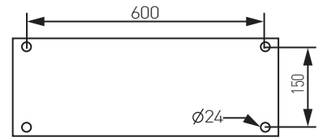

横行行程为2000/2200/2500MM时使用
Robot traverse stroke is 2000/2200/2500MM

机型 Model	单位 (Unit)	LRE10-1200PTW	LRE10-1400PTW	LRE10-1600PTW	LRE10-1800PTW
Z 轴 Traverse Stroke	MM	1800[3200]			2000[3200]
X 轴 Crosswise Stroke	MM	1010[1380]			1380
Y 轴 Vertical Stroke	MM	1200	1400	1600	1800
S 轴 Vice vertical stroke	MM	1250	1450	1650	1850
姿势角度 Gripper Rotation Angle	°	90			
最大负载（含治具） Max Load(with fixture)	KG	10			
驱动方式 Drive system		AC 伺服马达 AC servo motor			
工作气压 Working air pressure	Mpa	0.55-0.6			
空气消耗量 Air consumption	NL/cycle	7.1		20.7	
电源容量 Power consumption	KVA	5.4		7.6	
电源 Power	AC	单相 220V 50/60HZ Single phrase 220V 50/60HZ			
净重 Net weight	KG	598	637	662	752
适用射出成型机 IMM Range	TON	350-650	500-800	700-1000	800-1000

[ ]以200mm单位加长
[ ] means lengthened in 200mm units
[ ]为可选尺寸
[ ] means a selectable size

LTE 系列产品
大型牛头机器人

LTE series large bullhead robot



高精密齿条传动，横梁选用优质钢材，手臂伸缩式，强度高结构稳定
High-precision rack drive, high-quality steel beams, telescopic arms, high strength and stable structure.

开放式牛头结构，适用于前方活动空间受限的客户，多用于家电及汽车等大塑件取出搬运
The open bull head structure is suitable for customers with limited moving space in the front. It is mostly used for removing and transporting large plastic parts such as household appliances and automobiles.

机器人外形 ROBOT SHAPE

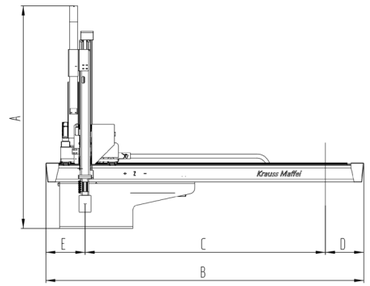

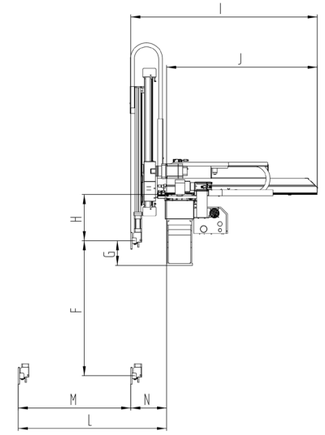

外形尺寸(mm) Dimensions (mm)		LTE15 -1400	LTE15 -1600	LTE20 -1800	LTE30 -2000	LTE30 -2200	LTE50 -2500	LTE50 -3000
A	全高 Overall height	1890	1950	2320	2410	2560	2700	2950
B	全长 Overall length	2990[3190] [3390]	3190[3390] [3690]	3215[3415] [3715]	3415[3715] [3915]	3715[3915] [4415]	3915	5485
D	落下侧突出位置 Overhang,release side	535	500	570			630	
E	取出侧突出位置 Overhang,extract side	485	495	645			600	
F	主臂侧上下行程 Vertical Traverse	1400	1600	1800	2000	2200	2500	3000
G	主臂侧上下待机位置 Product side arm vertical standby	200	230	350			290	
I	前后单元长度 Crosswise arm	1340	1390	1815[2015][2315]				2015
J	本体厚度 Thickness	955		1055				
L	主臂前后前进 MAX Product side arm crosswise reach max	1330	1380	1840[2040][2350]				2040
M	主臂前后行程 MAX Product side arm crosswise stroke max	1010		1400[1600][1900]				1600
N	主臂前后待机 MIN Product side arm crosswise standby min	320	370	440				

[ ]为可选尺寸
[ ] means a selectable size

基座尺寸 II BOTTOM SIZE

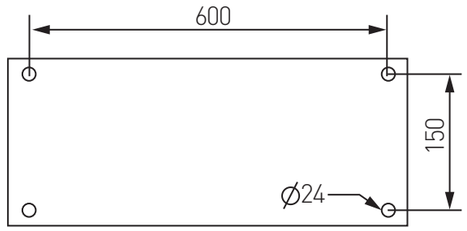

RT-1400/1600机型使用
RT-1400/1600

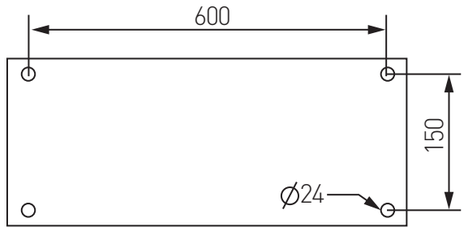

RT-1800及以上机型使用
RT-1800 and above

机型 Model	单位 (Unit)	LTE15 -1400	LTE15 -1600	LTE20 -1800	LTE30 -2000	LTE30 -2200	LTE50 -2500	LTE50 -3000
Z轴 Traverse Stroke	MM	1800 [3000]	2000 [3000]	2000 [6000]	2200 [6000]	2400 [6000]	2600 [6000]	4000 [6000]
X轴 Crosswise Stroke	MM	1010		1400[1900]				1600[1900]
Y轴 Vertical Stroke	MM	1400	1600	1800	2000	2200	2500	3000
姿势角度 Gripper Rotation Angle	°	90						
最大负载（含治具） Max Load(with fixture)	KG	15		20	30		50	
驱动方式 Drive system		AC 伺服马达 AC servo motor						
工作气压 Working air pressure	Mpa	1.55-1.6						
空气消耗量 Air consumption	NL/cycle	3.9			8.0		10.2	
电源容量 Power consumption	KVA	4.0		5.0	6.0	10.0	11.0	
电源 Power	AC	三相 220V 50/60HZ Single phrases 220V 50/60HZ						
净重 Net weight	KG	450	500	960	1170	1420	2540	2860
适用射出成型机 IMM Range	TON	350-800	650-1000	850-1300	1000-1600	1600-2400	2000-3000	2500-4000

[ ]以200mm单位加长
[ ] means lengthened in 200mm units
[ ]为可选尺寸
[ ] means a selectable size

控制系统
Control system



基本配置 Basic equipments	分辨率 Resolution	800 × 1280
	LCD 寿命 LCD's lifetime	20000小时 20000 hours
	触摸屏 Touch screen	4线工业电阻触摸屏（表面硬度4H） 4-wire industrial resistance touch screen (surface hardness 4H)
	CPU	双核CPU 1.2GHz ARM Cortex系列 Dual-core CPU 1.2GHz ARM CORTEX series
	程序下载方式 Program download method	支持通过：USB口/SD卡/以太网 Support via：USB/SD card/Ethernet
	通讯端口 Communication port	RS232/RS485/RS422/以太网 RS232/RS485/RS422/Ethernet
电气规格 Electrical specifications	额定功率 Rated power	＜10W
	额定电压 Rated voltage	DC24V
	RoHS	符合RoHS雷击浪涌±4KV，群脉冲4KV 静电接触4KV，空气放电8KV RoHS compliant lightning surge ± 4KV, group pulse 4KV electrostatic contact 4KV, air discharge 8KV
环境要求 Environmental requirements	工作温度 Working temperature	-20°C-70°C -4°F-158°F
	存储温度 Storage temperature	-30°C-80°C -22°F-176°F
	环境湿度 Ambient humidity	0-90%RH （无冷凝） 0-90%RH (no condensation)

归纳选型

客户信息	公司名称		机械手确定型号	
	联系人		联系电话	
	品牌及型号		注塑机吨位	
注塑机信息	接口	■ 标准 ■ 欧规67 ■ 欧规12 ■ 其他		
	置物方向	■ 品置放于正操作侧 ■产品置放于反操作侧		
	机械手安装面孔位图	（请以附件提供）	安装面至模具中心距	
	安全门高度		安全门至外部输送带中心距离	
成型参数	模具类型	■ 两模板 ■ 三模板 ■ 热流道模具		
	模具行程		一次成型数量	
	产品产出侧	■ 动模取出 ■ 定模取出		
	最短循环周期		可吸平面尺寸	
机械手参数	需求取出速度		精度	
	横走行程		引拔行程	
	有效负载		上下行程	
	机械手用途			

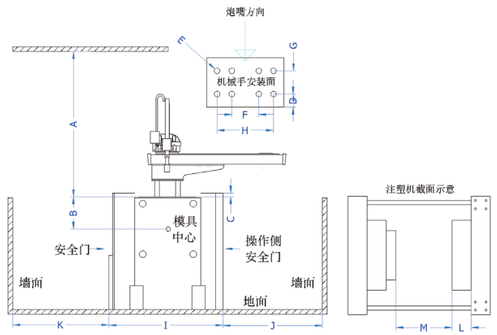

A（行车到注塑机安装面距离）	
B（模具中心到注塑机安装面距离）	
C（注塑机安装面至安全门最高）	
D（定模板面至孔中心距）	
E（安装螺纹孔大小）	
F（安装孔中心间距最小）	
G（注塑机长方向孔间距）	
H（安装孔中心间距最大）	
I（成型机安全门高度）	
J（操作侧安全门至墙面距离）	
K（反操作侧至墙面距离）	
L（定模具板厚度）	
M（开模间距）	
N（炮嘴中心到地面的高度）	

Selection of the induction

Customer information	Company name		Determine the type of liner linear robot	
	Contacts		Phone number	
	Brand and model		Tonnage of IMM	
Information on IMM	Port	■ Standards ■ Eurocode 67 s ■ Eurocode 12s ■ Else		
	Placement direction	The product is placed on: ■ the front side of operation side ■ the reverse side of operation side		
	The mounting surface bitmap of linear robot	(Please provide as attachment)	Center distance from mounting surface to mold	
	Safety door height		Center distance from safety door to external conveyor belt	
The moulding parameters	Mold type	■ Two mold plates ■ Three mold plates ■ Hot runner mold		
	Mold stroke		Quantity of one molding	
	Product output side	■ Moveable mold take out ■ Stationary mold take out		
	Minimum cycle time		Absorbable plane sizes	
The linear robot parameters	Demand extraction speed		Precision	
	Traverse Stroke		Crosswise Stroke	
	Effective load		Vertical Stroke	
	Purpose of the linear robot			

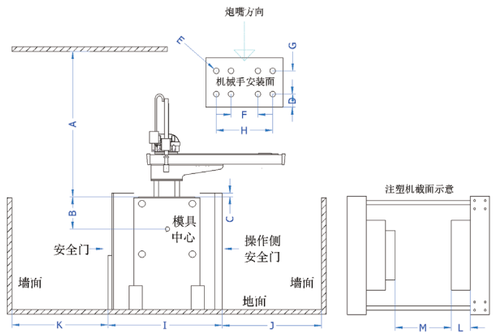

A (Running distance to the mounting surface of IMM)	
B (Distance from mold center to mounting surface of IMM)	
C (Distance from mounting surface of IMM to the top of the safety door)	
D (Center distance from mold plate surface to hole)	
E (Mounting thread hole size)	
F (Minimum mounting hole center spacing)	
G (Long direction hole spacing of IMM)	
H (Maximum mounting hole center spacing)	
I (Height of safety door of molding machine)	
J (Distance from the safety door on the reverse side to the wall)	
K (Distance from the reverse operating side safety door to the wall)	
L (The thickness of mold plate)	
M (Distance of mold opening)	
N (Height from muzzle center to ground)	







我们的全球化专业知识是您的优势
数字化及服务解决方案

选择KraussMaffei的机器，意味着您选择了具有高生产效率和可靠性的产品。除了机械设备本身KraussMaffei还专注于面向未来的综合性数字化解决方案，提供创新的业务模式以及数字化产品的组合方案。

客户服务，一触即达！

对客户而言，数字化转型比以往任何时候都更快捷更容易。通过面向未来的解决方案，我们的数字化及服务解决方案团队可以让您的生产链变得更加灵活高效借此，可在全球范围内提供整套的客户服务方案。将机器和过程紧密联系。我们的全球支持是您在本地取得持续成功的基础。

机械工程领域的独特挑战需要智能解决方案

我们的服务组合方案让您能在机器的整个寿命周期获得针对您需求的个性化支持。为了满足您的需求，我们为您提供各种解决方案，以实现机器的更高可用性和更高生产效率。

独特的销售秘诀：技术三次方

KraussMaffei一站式提供行业领先的注塑，挤出和反应成型三大加工机械技术和解决方案。KraussMaffei拥有30多个子公司和10多个生产厂以及约570个贸易和售后服务合作伙伴，业务遍布全球各地。因此，在和客户及商业伙伴合作的过程中，我们将提供丰富的业内专业知识。

更多信息请见：

www.kraussmaffei.com

KRAUSSMAFFEI – 先锋领航 从心出发



一站式提供多种专业解决方案

KraussMaffei是全球橡塑生产、加工机械和系统的领先制造商之一。我们的品牌代表着尖端科技，创立至今已有183年的历史。我们提供的服务涵盖所有领域的注塑挤出和反应成型机械设备的技术，这让KraussMaffei在行业中脱颖而出。凭借我们在标准化和个性化产品、工艺、数字和服务解决方案方面的创新能力，我们确保客户在整个增值链上获得持续的附加价值。我们的产品和服务范围广泛，可以为许多行业的客户提供服务，包括汽车、包装、医疗、建筑行业以及电子电气产品和家用电器制造商。

克劳斯玛菲机械（中国）有限公司嘉兴新工厂

德国本土以外唯一一个具综合性功能的区域总部，凭借完善的注塑、挤出和反应成型的研发和技术试验中心，为客户提供世界一流的橡塑设备、智能生产和数字化解决方案。

服务遍及全球

KraussMaffei业务遍布全球各地。地图中浅蓝色背景的国家由我们的子公司为您提供服务。白色背景的国家和地区，由我们的贸易和服务合作伙伴随时为您服务。

所有联系方式均可在www.kraussmaffei.com上找到



LRE 系列线性机械手

LRE series linear robot



克劳斯玛菲中国总部

上海市浦东新区东育路227弄3号C栋12层

+86 21 50509610

400 1066 060

扫码关注官方微信
体验先锋领域精神

www.kraussmaffei.com

1.0-07/2021-IMM007-CN-O