(E) SYLVANIA Hi-Performance LED RT4 Gimbal Recessed Kit

Installation Instructions

The SYLVANIA Hi-Performance LED RT4 Gimbal Recessed Kit is designed to be installed in standard 4" insulated and non-insulated recessed downlight housings. For a list of compatible housings, please refer to www.SYLVANIA.com/RT4.

Note: It may be necessary to remove a socket mounting plate for adequate clearance in the compatible housing. Each lampholder shall be installed only in its intended manner and orientation. Not all existing recessed housings that meet this requirement will be compatible with the SYLVANIA Hi-Performance LED RT4. To ensure compatibility, a test installation should be conducted.

Minimum distance between edge of Recessed Kit and top of the housing or other obstruction. (figure 1)

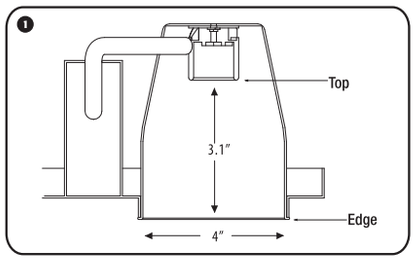

How to install: Important safety information - read all instructions before installation.

⚠ WARNING

- Risk of electrical shock. Disconnect power at fuse or circuit breaker before installing or servicing.
- To prevent early lamp failure, lamp should only be installed in operating environments ranging between -20°C and +40°C (-4°F and +104°F).
- To prevent overheating do not install in totally enclosed recessed fixtures.
- No user serviceable parts inside. To avoid electrical shock do not disassemble product.
- This product is not intended for use in emergency light fixtures or exit signs.
- Risk of fire or electrical shock. Install this kit only in luminaires that have the construction features and dimensions shown in the photographs and/or drawings.
- Do not make or alter any open holes in an enclosure of wiring or electrical components during kit installation.
- To prevent wiring damage or abrasion, do not expose wiring to edges of sheet metal or other sharp objects.

⚠ CAUTION

- Turn power off before inspection, installation or removal.
- Suitable for dry, damp and wet locations.
  Use only on 120 VAC, 60Hz circuits.

This device complies with Part 15 of the FCC rules.
Operation is subject to the following two conditions: (1) this device may not cause harmful interference, and (2) this device must accept any interference received, including interference that may cause undesired operation. Please visit: www.SYLVANIA.com/fccpart15b for more information.
CAN ICES-005 (B) / NMB-005 (B).

Step 1: Make sure the power is turned off at the source to the recessed housing(s) that you are installing the fixture(s) in. Remove existing trim and CFL, or Incandescent bulbs.

Step 2: Screw Edison base adaptor into socket in recessed housing.

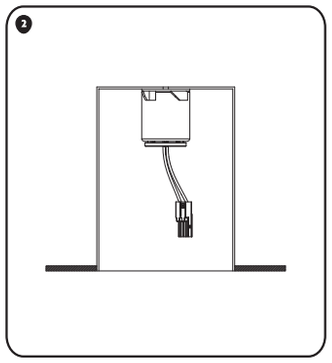

Step 3: Use the switch on driver box to select desired CCT.

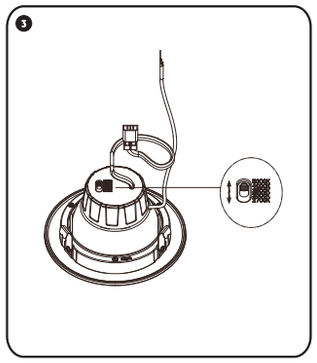

Step 4: Plug Edison base cable connector into the LED Recessed Kit. Make sure the kit is grounded.

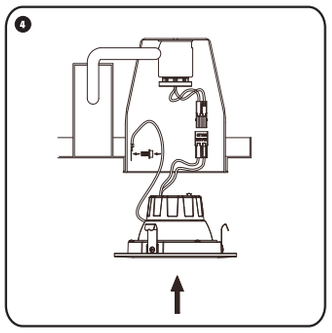

Step 5: Carefully route wires into fixture. Utilizing the friction clips, guide fixture into the housing for a tight fit.

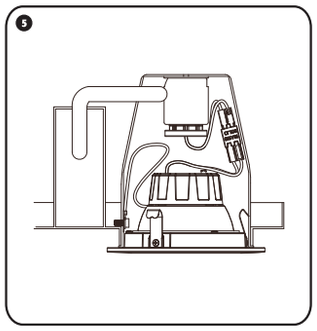

Step 6: Push Recessed Kit up flush to ceiling surface.

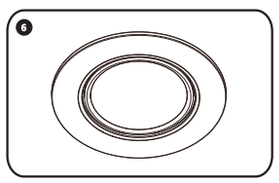

Step 7 : Push the edge of the bezel to tilt lens. Rotate lens assembly horizontally towards the surface to be illuminated.

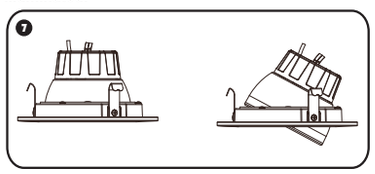

Gimbal Feature:
The aimable gimbal design provides up to 30°vertical tilt and 350°horizontal rotation capability.

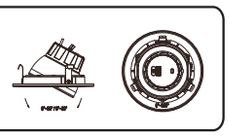

LEDVANCE LLC/LEDVANCE LTD./LTÉE
LED RECESSED DOWNLIGHT KIT LIMITED WARRANTY

The manufacturer warrants this Product to be free from defects in material or workmanship for 5 years from purchase date, when used as directed. This warranty does not cover accidents, abuse, acts of God, use in violation of law or electrical standards, or damage from primary side power sources (e.g., short circuits/power surges). The manufacturer may examine the Product to determine if Product is defective prior to providing a replacement. If Product has a defect in materials or workmanship, the manufacturer will replace it with the same or similar Product at no charge. LABOR IS NOT INCLUDED. In the United States, Product should be returned with proof of purchase date to the retail store where purchased. If not purchased from a retail store or for customers outside the United States, contact customer service at 1-800-654-0089; Fax: 866-632-9674; Email: warranty.service@sylvania.com. THIS IS THE EXCLUSIVE REMEDY AVAILABLE. LIABILITY FOR INCIDENTAL OR CONSEQUENTIAL DAMAGES ARE EXPRESSLY EXCLUDED. SOME JURISDICTIONS AND STATES DO NOT ALLOW THE EXCLUSION OR LIMITATION OF INCIDENTAL OR CONSEQUENTIAL DAMAGES, SO THE ABOVE LIMITATION OR EXCLUSION MAY NOT APPLY TO YOU. THIS WARRANTY GIVES YOU SPECIFIC LEGAL RIGHTS, AND YOU MAY ALSO HAVE OTHER RIGHTS WHICH VARY FROM STATE TO STATE OR PROVINCE TO PROVINCE.

Imported by:
LEDVANCE LLC
1100 Tyrone Pike
Versailles, KY 40383

SYLVANIA is a registered trademark.
3997861

(F) SYLVANIA Kit encastré à Hi-Performance DEL de 10 cm avec garniture à cardan

Directives d'installation

Le kit encastré à DEL de 10 cm SYLVANIA Hi-Performance RT4 avec garniture à cardan a été conçu pour l'installation dans les boîtiers d'éclairage encastrés et orientés vers le bas de 10 cm isolés et non isolés. Pour obtenir la liste des boîtiers compatibles, aller à www.SYLVANIA.com/RT4.

Remarque : Il pourrait être nécessaire de retirer la plaque de fixation de la douille pour obtenir le dégagement nécessaire dans le boîtier compatible. Chaque douille de lampe doit être installée exclusivement de la façon et avec l'orientation prévus. Les boîtiers encastrés existants qui satisfont à cette exigence ne sont pas tous compatibles avec le kit SYLVANIA Hi-Performance DEL RT4. Procéder à une installation d'essai afin de confirmer la compatibilité.

Distance minimale entre le bord du kit encastré et le haut du boîtier ou toute autre obstruction. (figure 1)

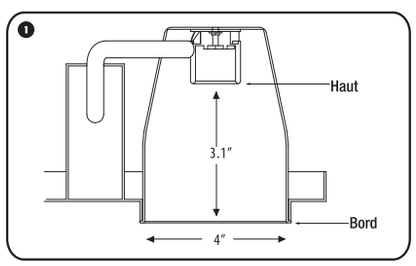

Installation: Consigne de sécurité - lire toutes les instructions avant l'installation.

⚠ AVERTISSEMENT

- Risque d'électrocution. Couper l'alimentation électrique au fusible ou au disjoncteur avant d'installer le kit ou de procéder à son entretien.
- Afin d'éviter le bris prématuré de la lampe, celle-ci devrait être installée uniquement dans des endroits dont la plage de fonctionnement se situe entre -20°C et +40°C (-4°F et +104°F).
- Afin d'éviter la surchauffe, ne pas installer dans des appareils d'éclairage encastrés entièrement fermés.
- Aucune pièce interne utile pour l'utilisateur. A fin d'éviter de subir des chocs électriques, ne pas démonter ce produit.
- Ce produit n'est pas conçu pour être utilisé dans des indicateurs de sortie de secours ou des appareils d'éclairage d'urgence.
- Risque d'incendie et d'électrocution. Installer cet ensemble uniquement dans les luminaires de modèle et de dimensions indiqués dans les illustrations.
- Ne pas créer ou altérer les trous dans le boîtier électrique ou altérer les composants électriques pendant l'installation du kit.
- Afin de ne pas les endommager et éviter leur abrasion, ne pas exposer les fils aux rebords des feuilles métalliques ou à d'autres objets tranchants.

⚠ ATTENTION

- Mettre hors tension avant l'inspection, l'installation ou le retrait.
- Convient aux emplacements secs, humides ou mouillés.
  Relier uniquement à un circuit de 120 V c.a., 60 Hz.

Cet appareil est conforme aux règles de l'article 15 de la FCC.
Le fonctionnement est sujet aux deux conditions qui suivent: (1) cet appareil ne peut pas causer d'interférences nuisibles, et (2) cet appareil doit accepter toutes les interférences reçues, y compris les interférences qui peuvent perturber le fonctionnement. Afin d'obtenir des renseignements complémentaires, veuillez visiter le www.SYLVANIA.com/fccpart15b.
CAN ICES-005 (B) / NMB-005 (B).

Étape 1 : S'assurer que le courant est coupé à la source d'alimentation électrique du ou des boîtiers encastrés dans lesquels vous intallerez le ou les appareils d'éclairage. Enlever les garnitures existantes et les ampoules CFL ou incandescentes.

Étape 2 : Visser un adaptateur à culot Edison dans la douille du boîtier encastré.

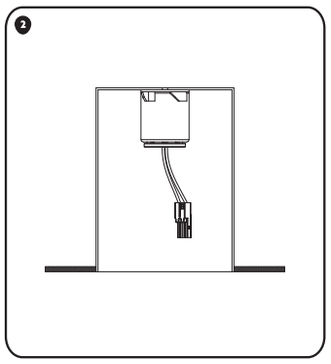

Étape 3: Sélectionnez le niveau de CCT voulu à l'aide du bouton sur le boîtier d'alimentation.

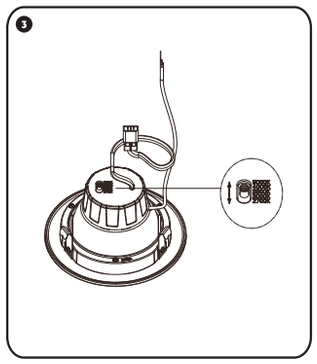

Étape 4: Brancher le connecteur de câble du culot Edison dans le Kit DEL encastré. Mettre à la terre la Kit.

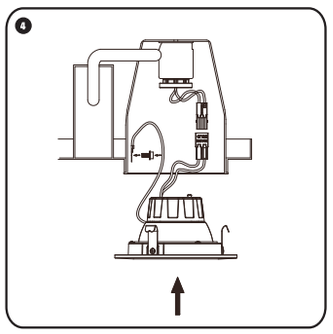

Étape 5: Acheminer délicatement les fils dans le Luminaire, En utilisant les clips de friction, insérer le Luminaire dans le boîtier pour un ajustement serré.

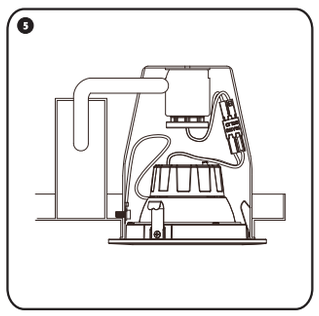

Étape 6: Pousser le kit encastré de façon à ce qu'il affleure avec le plafond.

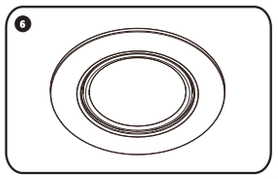

Étape 7 : Appuyer sur le bord de la lunette pour basculer la lentille. Faire pivoter horizontalement l'assemblage de la lentille vers la surface à éclairer.

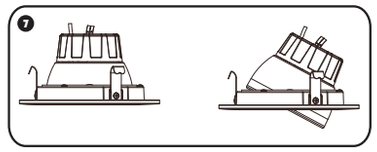

Garniture à cardan :

Le concept orientable de la garniture à cardan procure un angle vertical de 30° et horizontal de 350°.

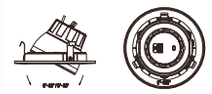

LEDVANCE LLC/LEDVANCE LTD./LTÉE
TROUSSE D'ÉCLAIRAGE DIRECT À DEL ENCASTRÉ GARANTIE LIMITÉE

Le fabricant garantit que le produit est exempt de défauts de matériau et de main-d'œuvre pendant 5 ans à partir de la date d'achat s'il est utilisé tel que mentionné. Cette garantie ne couvre aucun accident, abus, cas de force majeure, utilisation en violant les lois ou normes électriques ou dommages causés par des sources d'énergie (ex. : court-circuit / surtension). Le fabricant se réserve le droit d'examiner le produit afin de déterminer si le produit est défectueux avant de prendre la décision de le remplacer. Si le produit présente un défaut de matériau ou de main-d'œuvre, le fabricant le remplacera, sans frais, par un produit identique ou similaire. LA MAIN-D'ŒUVRE N'EST PAS INCLUSE. Aux États-Unis, le produit doit être retourné, avec la preuve d'achat, directement au magasin de détail où il a été acheté. Si le produit n'a pas été acheté dans un magasin de détail ou pour les clients à l'extérieur des États-Unis, veuillez contacter le service à la clientèle par téléphone au 1-800-654-0089; ou par télécopieur au 866-632-9674; ou par courriel à warranty.service@sylvania.com. LES PRÉSENTES DISPOSITIONS CONSTITUENT LA SEULE ACTION EN JUSTICE DISPONIBLE. LA RESPONSABILITÉ POUR LES DOMMAGES ACCESSOIRES OU CONSÉQUENTIELS EST EXPRESSÉMENT EXCLUSE. CERTAINES JURISDICTIONS ET CERTAINS ÉTATS NE PERMETTENT PAS DE TELLES LIMITATIONS OU EXCLUSIONS DE DOMMAGES ACCESSOIRES OU CONSÉQUENTIELS, ALORS LES LIMITATIONS OU EXCLUSIONS MENTIONNÉES CI-DESSUS PEUVENT NE PAS S'APPLIQUER. CETTE GARANTIE VOUS ACCORDE CERTAINS DROITS LÉGAUX SPÉCIFIQUES ET VOUS POUVEZ AVOIR RECOURS À D'AUTRES DROITS VARIANT D'UN ÉTAT OU D'UN PROVINCE À L'AUTRE.

Importé par:
LEDVANCE LTD./LTÉE
5450 Explorer Drive
Mississauga, Ontario L4W 5N1

SYLVANIA est une marque déposée.
3997861

SYLVANIA Juego de luz de Hi-Performance LED A empotrada de 4 pulgadas con suspensión cardán

Instrucciones para la instalación

SYLVANIA juego de luz de Hi-Performance LED empotrada de 4 pulgadas con suspensión cardán está diseñado para instalarse en estructuras estándares de luz hacia abajo empotrada de 4 pulgadas con aislamiento o sin aislamiento. Para ver la lista de las estructuras compatibles, refiérase por favor a www.SYLVANIA.com/RT4.

Nota: Pude ser necesario retirar la placa de montaje del portalámpara para tener el espacio adecuado en la estructura compatible. Se debe instalar cada portalámpara solamente de la manera y con la orientación recomendada. No todas las estructuras empotradas existentes que cumplen este requisito son compatibles con el SYLVANIA Hi-Performance LED RT4. Para garantizar la compatibilidad, se debe realizar una instalación de prueba.

Distancia mínima entre el borde del juego de luz empotrada y la parte superior de la estructura u otra obstrucción. (la figura 1)

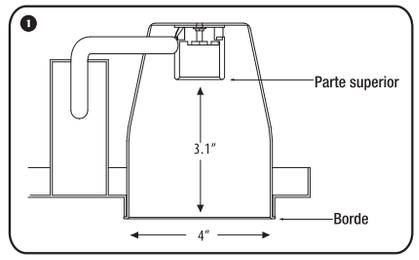

Cómo instalarlo
Información importante sobre seguridad – lea todas las instrucciones antes de la instalación.

⚠ ADVERTENCIA

- Riesgo de descarga eléctrica. Desconecte la corriente en el interruptor de circuito o fusible antes de la instalación o el servicio.
- Para evitar fallas tempranas de la lámpara, la lámpara debe ser instalada solamente en entornos operativos que oscilen entre -20°C and +40°C (-4°F and +104°F).
- Para evitar el sobrecalentamiento no instale en luminarias empotradas totalmente cerradas.
- No contiene piezas que puedan ser reparadas por el usuario. Para evitar choque eléctrico no desmantele el producto.
- Este producto no está previsto para utilizar en iluminación de emergencia o en señales de salida.
- Riesgo de incendios o descargas eléctricas. Instale este juego solo en lámparas que tengan las carac terísticas de construcción y las dimensiones mostradas en las fotografías y/o dibujos.
- No haga orificios ni altere ningún orificio abierto en un receptáculo de alambres o componentes eléctricos durante la instalación del juego.
- Para evitar daños o quemaduras de los alambres, evite el contacto de los alambres con los bordes de hojas de metal u otros objetos afilados.

⚠ PRECAUCION

- Desconecte la corriente antes de inspeccionar, instalar o desmontar.
- Adecuado para lugares secos, húmedos y mojados.
  Uselo solo en circuitos de 120 voltios AC y 60 Hz.

Este dispositivo cumple con la parte 15 de las reglamentaciones de la FCC.
El manejo está supeditado a las siguientes dos condiciones: (1) este dispositivo puede no causar interferencia dañina, y (2) este dispositivo debe aceptar cualquier interferencia recibida, incluyendo interferencia la cual pudiese causar un funcionamiento indeseable. Para mas informacion por favor visite: www.SYLVANIA.com/fccpart15b.
CAN ICES-005 (B) / NMB-005 (B).

Paso 1: Asegúrese de desconectar la corriente en la fuente de la(s) que va(n) a instalar este(os) juego(s). Retire el reborde y las bombillas fluorescentes compactas o incandescentes existentes.

Paso 2 : Enrosque el adaptador de base Edison en el portalámpara de la estructura empotrada.

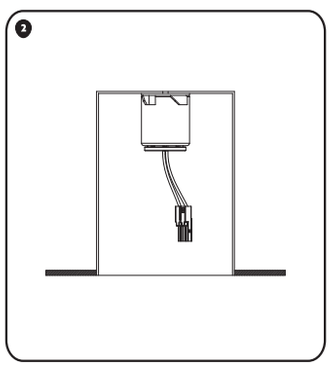

Pase 3 : Seleccione los CCT que desea usando el interruptor de la caja de alimentación.

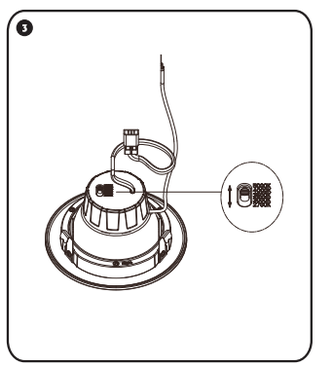

Pase 4 : Enchufe el conector del cable de base Edison en el kit de luz de LED empotrada. Asegúrese que el Kit esté conectado a tierra.

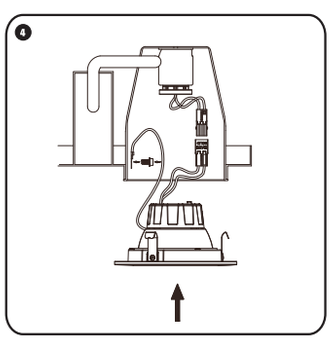

Paso 5 : Guíe con cuidado los alambres hacia la Lámpara. Utilizando los clips de fricción, dirija el sistema de iluminación en la estructura para un ajuste apretado.

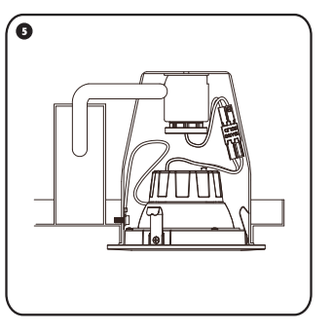

Paso 6 : Empuje el juego empotrado hacia arriba para que quede a ras con la superficie del techo.

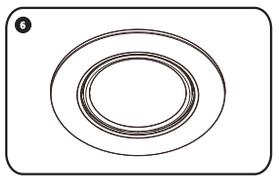

Paso 7: Presione el borde del bisel para inclinar èl lente. Gire el lente horizontalmente hacia la superficie a iluminar.

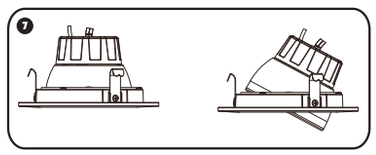

Suspensión dirigible :

La flexibilidad del diseño proporciona hasta 30° de inclinación vertical y una capacidad de rotación horizontal de 350°.

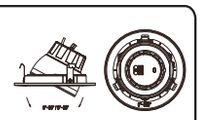

LEDVANCE LLC/LEDVANCE LTD./LTÉE
LED RECESSED DOWNLIGHT KIT GARANTÍA LIMITADA

El fabricante garantiza este producto de estar libre de defectos en materiales o en mano de obra por 5 años a partir de la fecha de compra cuando se utilice como se indica. Esta garantía no cubre accidentes, abuso, uso que infrinja la ley o los estándares eléctricos o daños por las fuentes primarias de alimentación (ej. corto circuito o subida de tensión). El fabricante puede examinar el producto para determinar si el producto es defectuoso antes de entregar un reemplazo. Si el producto cuenta con algún defecto en cuanto a materiales o mano de obra, el fabricante lo reemplazará con algún producto igual o similar sin cargo alguno. EL COSTO DE MANO DE OBRA NO ESTA INCLUIDO. En EUA, el producto se tendrá que regresar a la tienda de autoservicio donde se compró con la prueba de la fecha de compra. Si no se compra en una tienda de autoservicio o se compra fuera de EUA contactar a servicio a cliente en el tel. 01-800-654-0089. Fax: 866-632-9674. Email: warranty.service@sylvania.com. En México póngase en contacto con: "Lighting Connection" 01-800-7167007 (del interior de la república) y 5899-1807 (DF y área metropolitana); email: luz@osram.com.mx. OSRAM MEXICO SE RESERVA EL DERECHO A EXAMINAR TODOS LOS PRODUCTOS DEFECTUOSOS PARA VERIFICAR LA CAUSA Y SERÁ EL ÚNICO QUE PODRÁ DETERMINAR SI EL PRODUCTO ES DEFECTUOSO PARA CUBRIR LA GARANTÍA.

Importado par:
LEDVANCE LLC
1100 Tyrone Pike
Versailles, KY 40383

SYLVANIA es una marca registrada.
3997861