SIEMENS

A6V10889954

en Mounting instructions **zh** 安装指南



Fan coil room thermostat
风机盘管房间温控器
RDF510, RDF530

Installation live demo
安装视频

Datasheet
技术参数表

Mounting location of thermostat / 温控器安装位置

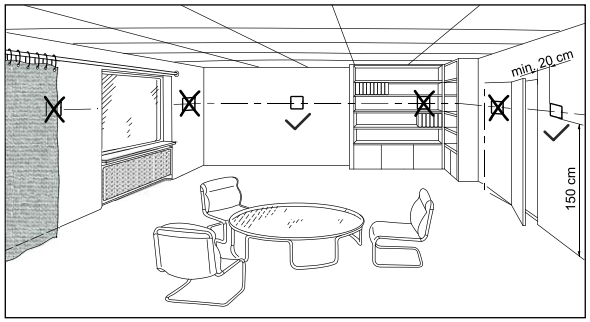

Dimensions (mm) / 尺寸 (毫米)

View A / 视图 A

View B / 视图 B

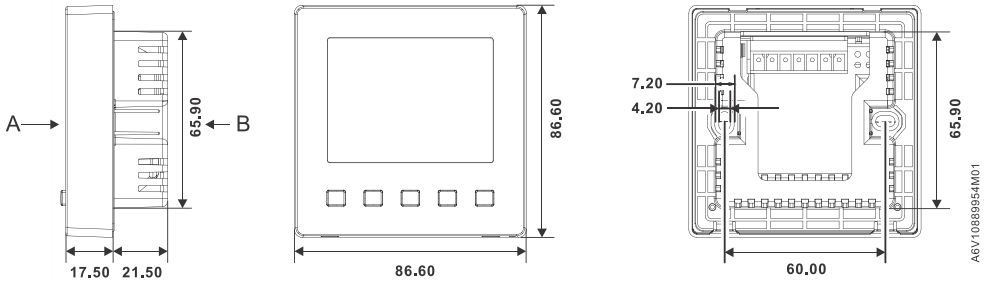

Above are the dimensions for the thermostat and its mounting plate.
以上尺寸包括温控器和安装板。

Mounting and dismounting / 安装和拆卸

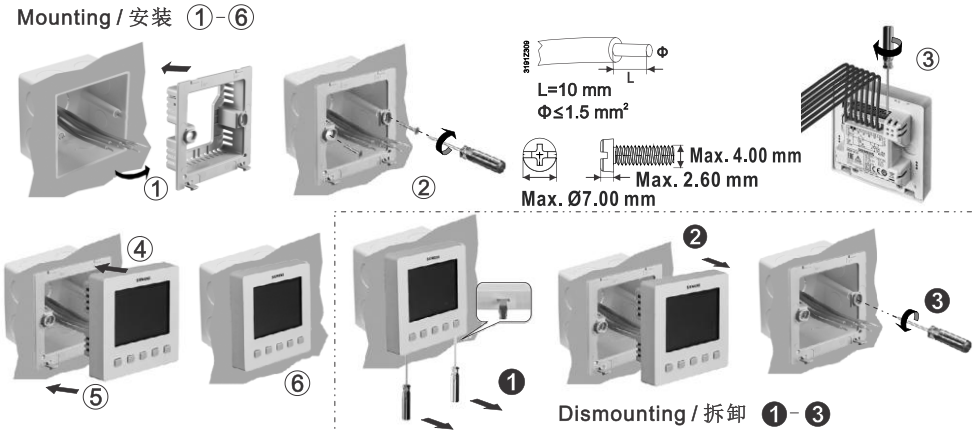

Wiring diagrams / 接线图

RDF510

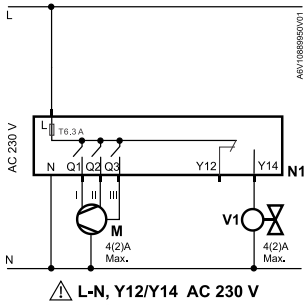

RDF530

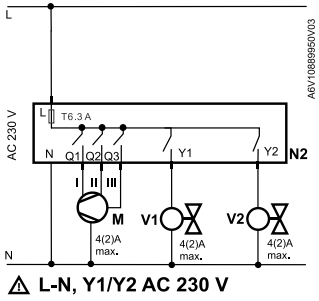

	en（英文）	zh（中文）
L, N	AC 230 V power supply, mains and neutral	工作电压为 AC 230 V
Q1, Q2, Q3	SPST relay outputs for fan speed low (Q1), medium (Q2), high (Q3)	继电器输出：风速低(Q1)，中(Q2)，高(Q3)
N1	RDF510	RDF510
N2	RDF530	RDF530
M	3-speed fan motor	三速风机
V1, V2	Valves	阀门
Y1, Y2	SPST relay output, normally open	单刀单掷继电器，常开
Y12	SPDT relay output, normally closed	单刀双掷继电器，常关
Y14	SPDT relay output, normally open	单刀双掷继电器，常开
T 6.3 A	Internal fuse (6.3 A), replaceable	内部保险丝(6.3 A)，可替换
⚠	Connect only one fan at a time to output Q on the thermostat	温控器的输出端子 Q 只允许连接一个风机
⚠	Do not connect Y12 to either L or N, or use Y12 as AC 230 V power supply	请勿将 Y12 接到电源的零线或火线上， Y12 不能用作 AC 230 V 电源

Internal fuse (replaceable) / 内部保险丝 （可替换）



Fuse type / 类型	SLOW-BLOW / 慢断型
Size / 尺寸	Φ5.2 x 20 mm
Voltage rating / 电压	250 V
Current rating / 电流	6.3 A

⚠ The fuse supports a total maximum loading (fan and valve) of 5 A.
保险丝可支持最大总负载（风机和阀门）为 5 A。

Overview / 概览

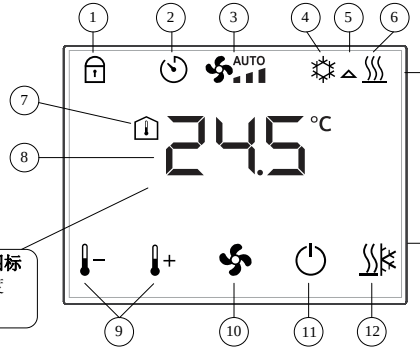

Status symbols / 状态图标
1. Key lock / 键盘锁
2. Timer with delay Off[1] / 延时计时器[1]
3. Auto fan, fan speed 1,2,3 / 自动风机 / 1,2,3级风速
4. Cooling mode selected / 制冷模式
5. Valve outputs energized / 阀门开启
6. Heating mode selected / 供热模式

Operational symbols / 运行图标
9. Temperature setpoint adjustment / 调整温度设定值
10. Fan mode selection / 选择风机速度
11. On, Off, Timer with delay Off[1] / 开，关，延时计时器[1]
12. Manual heating/cooling changeover[2] 供热/制冷手动转换[2]

Temperature symbols / 温度图标
7. Room temperature / 室内温度
8. Temperature value / 温度值

1) Timer with delay Off / 延时计时器
If P28=0 (factory setting), press for more than 3 seconds to set the on-time duration each time. If P28=1, 2, 3 up to 23 hours, preset with a fixed on-time, countdown begins once the thermostat is ON (refer to Parameter list below).
当 P28=0（出厂设置）时，按下 3 秒钟可对运行时间进行设置。或通过设置参数 P28（1 到 23 小时）预设固定运行时间。温控器开启后，倒计时开始（请参考“参数列表”）。

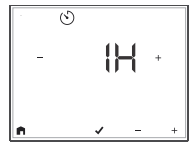

2) Manual heating/cooling changeover 供热/制冷手动转换
With manual changeover (P01=2), symbols / indicate the current control sequence selected. i.e. heating or cooling mode.
在供热/制冷手动转换状态下（P01=2），图标 / 表示当前选择的控制序列，即供热或制冷。



Changing control parameters / 更改参数

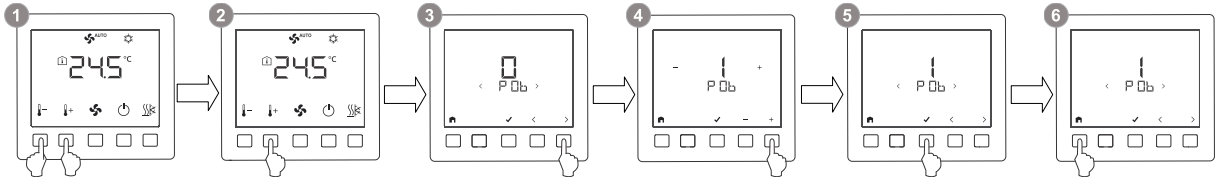

1. Press **+** and **–** simultaneously for 3 seconds. / 同时按下 **+** 和 **–** 3 秒钟。
2. Within 2 seconds, press **+** for 3 seconds to go to the parameter access mode.
   在 2 秒内按下 **+** 3 秒钟进入参数模式。
3. Press **<** or **>** to select the desired parameter. / 按下 **<** 或 **>** 选择参数。
4. Press ✓ to edit the parameter, then use + and – to change its value.
   按下 ✓ 确认所选参数，通过 **+** 和 **–** 改变参数值。
5. Press ✓ to confirm the change, then continue to select/edit other parameters/values.
   按下 ✓ 确认所做更改，然后继续对其他参数/参数值进行选择/更改。
6. Press to exit parameter access mode. / 更改完毕选择 退出参数模式。

Parameter list / 参数列表

Parameter 参数	Description 参数说明	Factory setting 出厂设置	Setting range 设定范围	Adj. 更改记录
P01	Control sequence / 控制序列	RDF510 = 2 RDF530 = 4	0:= Heating only / 单热 1:= Cooling only / 单冷 2:= H/C changeover manual / 手动供热/制冷 4:= Heating and cooling / 供热和制冷 ⚠ RDF510: 0, 1, 2; RDF530: 2, 4	
P05	Sensor calibration / 传感器校验	0 K	-5 … +5 K	
P06	Standard temperature display / 标准温度显示	0	0:= Room temperature / 室内温度 1:= Setpoint / 设定值	
P09	Minimum setpoint in Comfort mode / 舒适模式下最小设定值	5 °C	5 …40 °C	
P10	Maximum setpoint in Comfort mode / 舒适模式下最大设定值	35 °C	5 …40 °C	
P14	Keylock function / 按键锁定功能	0	0:= No lock / 无按键锁定 1:= Full lock / 全锁 2:= Partial lock / 局部锁定	
P15	Fan control deadzone in Comfort mode / 舒适模式下无制冷/加热需求区的风机控制	1	0:= Fan off / 风机关闭 1:= Fan speed 1 in heating or cooling mode / 供热或制冷模式下风机以一级速度运行	
P27	Operating mode settings upon power down 断电后运行模式设置	0	0:= Return to previous operating mode or user settings / 返回前一运行模式或用户设置 1:= Protection mode / 保护模式	
P28	Timer with delay Off / 延时计时器	0	0:= Users to set on-time duration / 用户设置运行时间 1 to 23:= Preset with a fixed on-time in hours / 预设固定运行时间，以小时为单位	
P30	Switching differential in heating mode / 供热模式下开关偏差	1 K	0.5…6 K	
P31	Switching differential in cooling mode / 制冷模式下开关偏差	1 K	0.5...6 K	
P33	Deadzone in Comfort mode / 舒适模式下无制冷/加热需求区的风机控制	2 K	0.5...5 K (RDF530)	
P59	Fan minimum on-time (dwelling time) / 风机最小开启时间(延时功能)	2 minutes / 2 分钟	1...6 minutes / 1 ... 6 分钟	
P65	Protection heating setpoint / 保护模式下的供热温度设定值	8°C	OFF, 5°C…$Wcool_{pro}$; $Wcool_{pro}$=40°C max.	
P66	Protection cooling setpoint / 保护模式下的制冷温度设定值	OFF / 关	OFF, $Wheat_{pro}$…40°C; $Wheat_{pro}$=5°C min.	
P71	Reload factory setting / 重载出厂设置	OFF / 关	OFF:= Disable / 取消; ON:= Reload start / 开始重载 “---” is displayed for 3 seconds during reload process / 重载过程中，“---” 在屏幕上显示 3 秒钟	

Please record all changes you make. / 请记录您所作出的更改。

To download the latest documentations and applications, go to: / 如需下载最新文档及应用，请访问：https://www.downloads.siemens.com/download-center/。

Subject to change.