快速参考指南



傲虎

OUTBACK



SUBARU

关于详细操作和安全信息，请阅读您的《用户手册》。

基本操作

锁止/解锁车门

遥控无钥匙进入系统

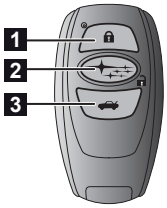

进入钥匙

1 所有车门、后举升门和加油口外盖都将锁止。
2 所有车门、后举升门和加油口外盖都将解锁。
3 按下按钮可解锁后举升门。

有关详细信息，请参见《用户手册》第 2 章。

无钥匙进入功能

随身携带进入钥匙时通过以下步骤可锁止/解锁所有车门、加油口外盖和后举升门。(驾驶员应一直携带进入钥匙。)

侧门（仅限前车门把手）：



打开后举升门：

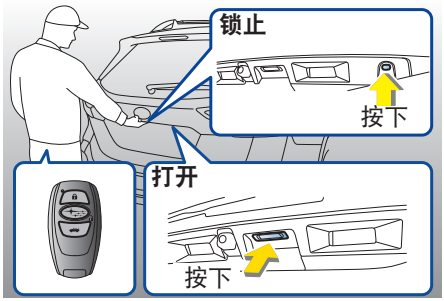

电动后举升门（如装备）：

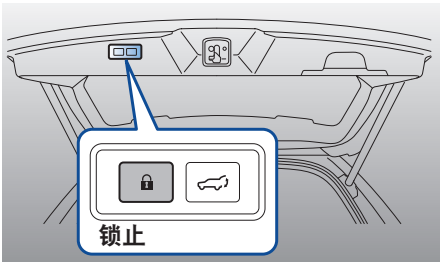

携带进入钥匙，按下电动后举升门锁止按钮。电动后举升门会自动关闭，并且后举升门、所有车门和加油口外盖都将锁止。

智能进入功能（如装备）

智能电动后举升门功能

智能电动后举升门功能通过将手放在后部徽标上方，即可自动打开后举升门。

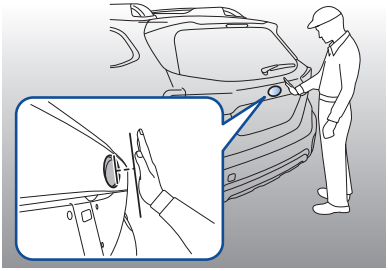

携带进入钥匙，将手慢慢移向后部徽标上方并保持住，直至发出“嘀啾”的电子提示音。

可通过智能电动后举升门 OFF 开关停用该功能。

有关详细信息，请参见《用户手册》第 2 章。

调整各部件

驾驶员座椅

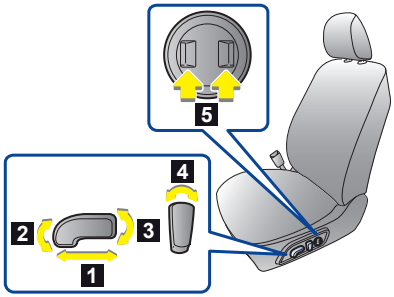

1. 向前和向后调整
2. 座垫角度调整
3. 座椅高度调整
4. 座椅靠背倾斜调整
5. 腰部支撑调整

记忆功能（如装备）

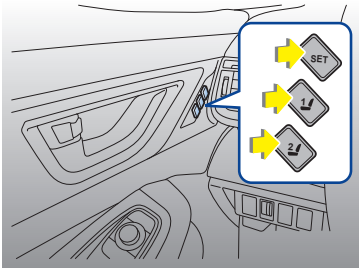

可记录部分座椅位置和车外后视镜的角度。使用按钮“1”或“2”或各进入钥匙记录和恢复座椅和车外后视镜的位置。

有关详细信息，请参见《用户手册》第 1 章。

倾斜/伸缩方向盘

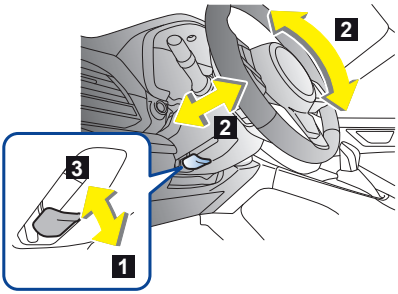

1 调整座椅位置并向下拉倾斜/伸缩锁止杆。

2 移动方向盘至所需位置。

3 向上拉锁止杆以将方向盘锁定到位。

通过上下前后移动方向盘以确保方向盘完全锁定。

遥控后视镜开关/电动折叠后视镜开关

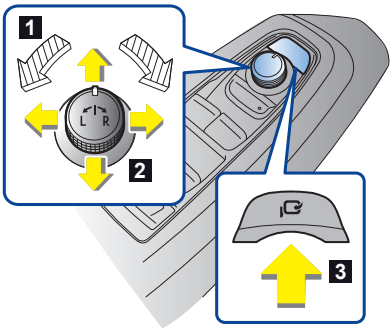

点火开关必须处于“**ACC**”或“**ON**”位置。

1 选择需调整的一侧。

2 如需调整后视镜，朝您所需调整的位置方向移动开关。

3 如需折叠车外后视镜，按下开关 。

◆ 某些功能仅在某些特定的车型上提供。 ◆ 关于详细操作和安全信息，请阅读您的《用户手册》。

起动/停止发动机

按钮式点火开关

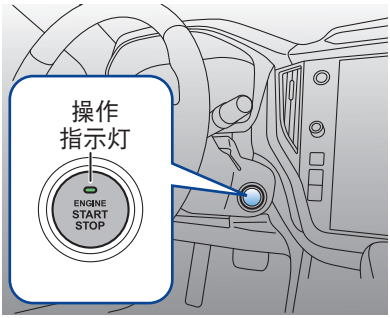

起动发动机：

第1步： 携带进入钥匙，并坐入驾驶员座椅。

第2步： 施加驻车制动。

第3步： 将选档杆换至“**P**”档。

第4步： 踩下制动踏板直至按钮式点火开关上的指示灯变绿。

第5步： 踩下制动踏板时，按下按钮式点火开关。

停止发动机：

第1步： 完全停下车辆。

第2步： 将选档杆移至“**P**”档。

第3步： 按下按钮式点火开关。

切换电源（不起动发动机）

每次在不踩下制动踏板的情况下按下该按钮，电源按 “**OFF**” → “**ACC**” → “**ON**” → “**OFF**”的顺序切换。

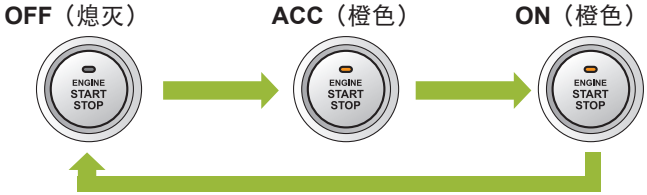

有关详细信息，请参见《用户手册》第 3 章。

电子驻车制动开关

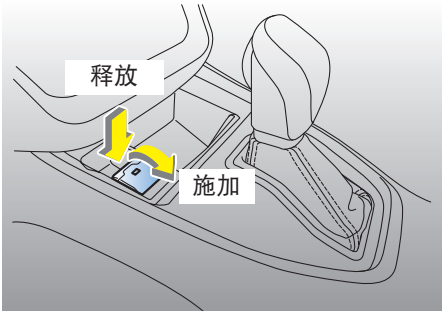

操作选档杆

无级变速箱



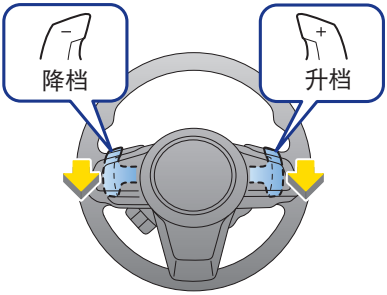

M = 手动模式：

行车或停车时，都可将选档杆从“**D**”位置移至“**M**”位置以选择手动模式。

换档拨片：

可使用方向盘后面的换档拨片进行换档。

有关详细信息，请参见《用户手册》第 7 章。

燃油

加油口外盖

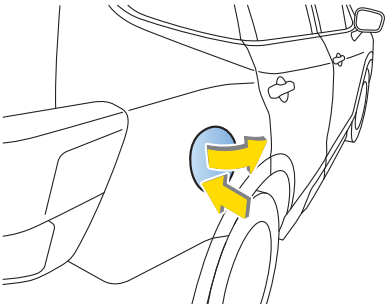

1 停止车辆，将点火开关转至“OFF”位置并关闭所有其他电气部件。

2 如需解锁加油口外盖，执行以下任一操作。

– 按下钥匙上的解锁按钮。
– 按下电动车门锁止开关的解锁侧。

3 按下加油口外盖的后侧。

4 加油口外盖自动打开。用手将其进一步打开。

◆ 某些功能仅在某些特定的车型上提供。 ◆ 关于详细操作和安全信息，请阅读您的《用户手册》。

主要零件和操作

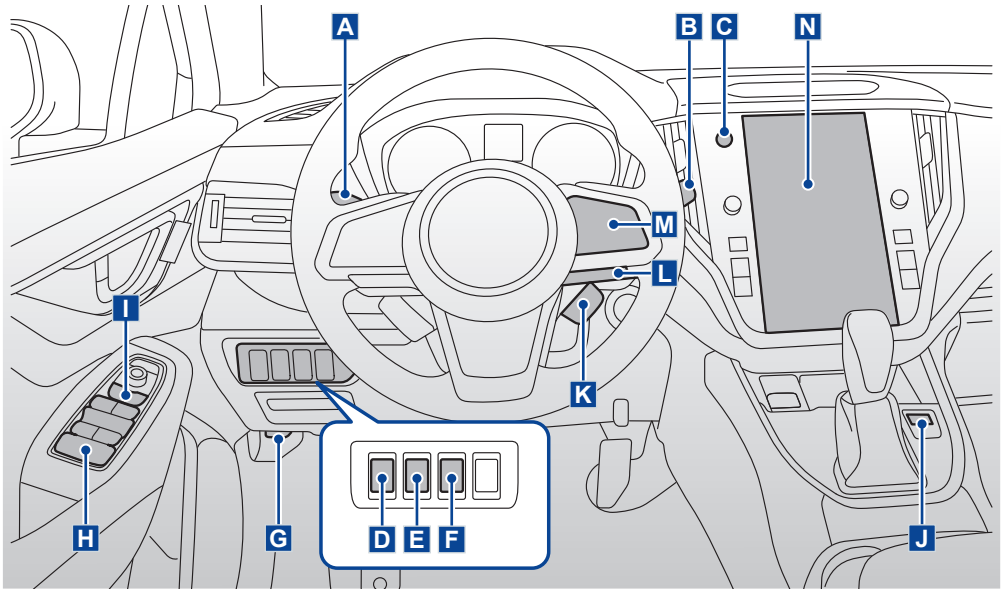

A 前大灯开关/转向信号灯操纵杆/雾灯开关

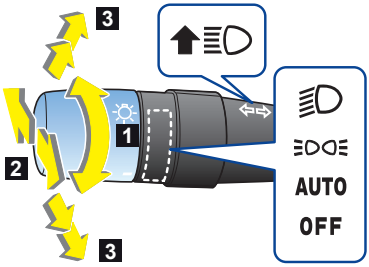

1 前大灯

2 前大灯闪烁器，远光/近光切换（调光器）

自适应远光功能

自适应远光功能可以自动将前大灯从远光切换至近光（反之亦然）。

■ 自适应远光功能在下述条件下工作：

1. 车灯控制开关在“AUTO”位置且近光开关处于自动位置。
2. 转向信号灯操纵杆推向前方。

自适应远光功能开启后，组合仪表上的指示灯将点亮。



自适应远光系统指示灯

3 转向信号灯

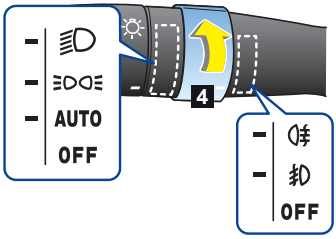

4 雾灯：

前雾灯
要打开，转动旋钮至“ ”。
前雾灯仅在前大灯开关在以下位置时工作……
- “ ”或“ ”位置。
- “**AUTO**”位置且前大灯打开。

后雾灯
要打开，转动旋钮至“ ”。释放时，旋钮将返回至“ ”。
要关闭，再次向上将旋钮转回“ ”，向下转至“**OFF**”位置或将前大灯开关转至“**OFF**”。

B 雨刮器和清洗器开关

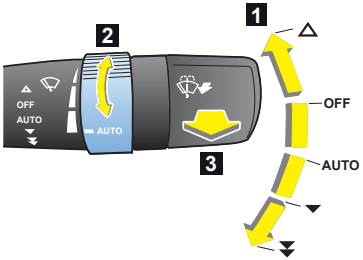

1 挡风玻璃雨刮器

要操作雨刮器，转动旋钮至：
△ ：除雾（单次刮水操作）
OFF ：关闭
AUTO：自动操作
▼ ：低速
⏬ ：高速

2 传感器灵敏度控制

3 清洗器

挡风玻璃清洗器：
要清洗挡风玻璃，向驾驶员方向拉雨刮器控制杆。

前大灯清洗器：
点火开关要处于“**ON**”位置，清洗前大灯时，向驾驶员方向拉雨刮器控制杆并固定在该位置 1 秒钟以上。它将与挡风玻璃清洗器一起工作。但此时需满足以下条件。

- 当车灯开关处于“ ”位置时
- 当车灯开关处于“**AUTO**”位置且前大灯自动打开时。

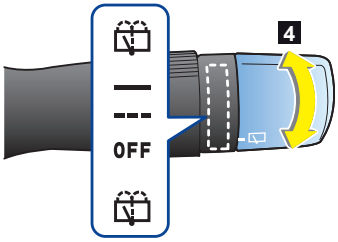

4 后车窗雨刮器和清洗器

要操作雨刮器，转动旋钮至：
▬ ：连续
--- ：间歇
OFF：关闭
 ：清洗器

转动旋钮至“ ”。清洗液喷出且雨刮器将会工作。

◆ 某些功能仅在某些特定的车型上提供。 ◆ 关于详细操作和安全信息，请阅读您的《用户手册》。

C 危险警告闪烁灯开关

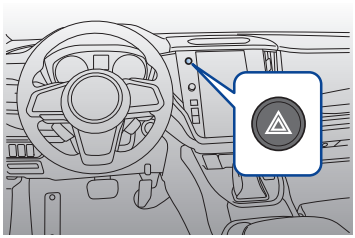

如需打开危险警告闪光灯，按下开关。
紧急停车时，请使用危险警告闪光灯。

D 电动后举升门按钮（如装备）

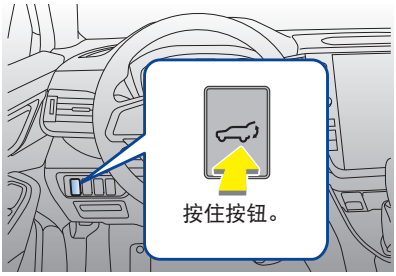

有关详细信息，请参见《用户手册》第 2 章。

E 照明亮度控制旋钮

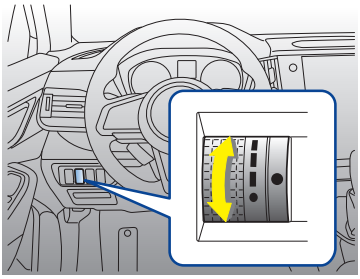

转动旋钮以调整仪表板的照明亮度。
当控制旋钮向上转到底时，照明亮度变为最大且自动变暗功能完全不工作。

*根据不同的车型，插图可能会略有差异。

F 智能电动后举升门 OFF 开关（如装备）

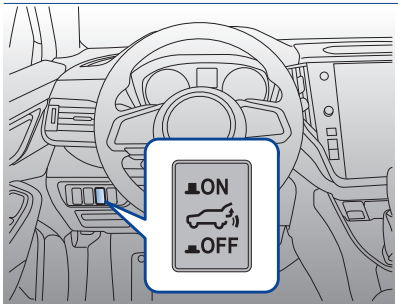

G 发动机罩释放旋钮

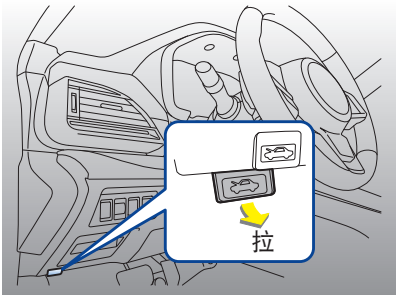

H 电动车窗开关

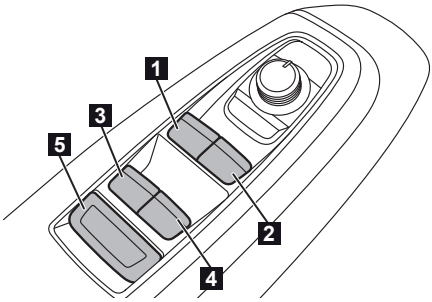

1. 用于左前车窗
2. 用于右前车窗
3. 用于左后车窗
4. 用于右后车窗
5. 锁止开关

I 电动车门锁开关

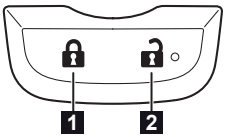

1. 锁止所有车门，后举升门和加油口外盖
2. 解锁所有车门，后举升门和加油口外盖

◆ 某些功能仅在某些特定的车型上提供。 ◆ 关于详细操作和安全信息，请阅读您的《用户手册》。

J VIEW 开关（如装备）

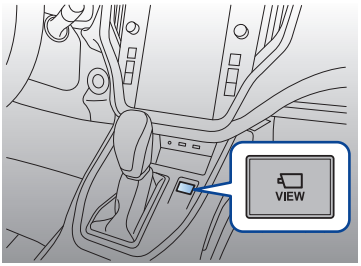

按下 VIEW 开关可切换至摄像头屏幕。

前视监视器/侧视监视器

安装在前格栅内部的摄像头/乘客侧车外后视镜底部的摄像头的图像显示在中央信息显示屏中。
这可消除盲区，使驾驶员可监测两侧的前方区域。

有关详细信息，请参见《用户手册》第 7 章。

K 方向盘加热系统（如装备）

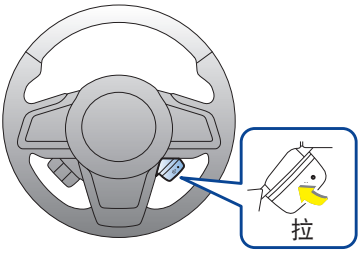

方向盘加热系统可使方向盘表面保持恒温。

有关详细信息，请参见《用户手册》第 3 章。

L SI-DRIVE 开关

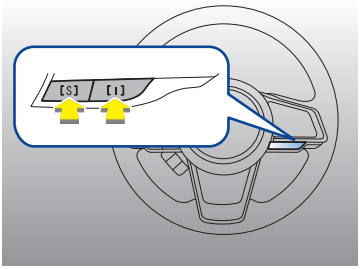

该系统由两种模式组成：智能 (I) 和运动 (S)。
操作 SI-DRIVE 开关可切换车辆的动力特性。

智能 (I) 模式： 该模式适用于正常驾驶。
该模式适用于城区周边驾驶以及不需要最大动力输出的情况。

运动 (S) 模式： 该模式可提供所需发动机动力，使驾驶者获得强劲刺激的驾驶体验。

有关详细信息， 请参见 《用户手册》 第 7 章。

M 巡航控制按钮

EyeSight 是一个驾驶辅助系统，通过一系列功能辅助驾驶员作出更好的判断，以提供更安全和舒适的驾驶环境并减轻驾驶员疲劳。

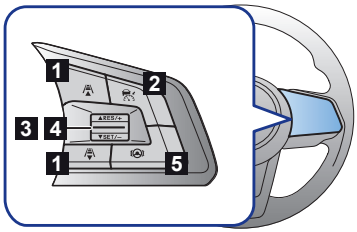

1. （跟车距离设置）开关
2. （巡航）开关
3. RES/+ 开关
4. SET/- 开关
5. （车道居中）开关

有关详细信息，请参见《EyeSight 驾驶辅助系统用户手册增补篇》。

N 气候控制

触摸气候控制屏幕可在屏幕上显示关于温度和气流调节的详细设置。

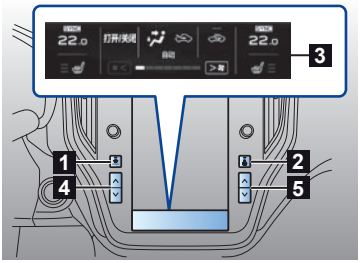

1. **除霜器按钮**

   按下除霜器按钮对挡风玻璃和前车门车窗进行除霜或除湿。

2. **后车窗和车外后视镜除雾器按钮**

   按下按钮打开后车窗除雾器、车外后视镜除雾器和挡风玻璃雨刮器除冰器。
   约 15 分钟后，该功能将自动关闭。

3. **气候控制屏幕**
4. **驾驶员侧温度控制按钮**
5. **乘客侧温度控制按钮**

◆ 某些功能仅在某些特定的车型上提供。 ◆ 关于详细操作和安全信息，请阅读您的《用户手册》。

儿童安全锁

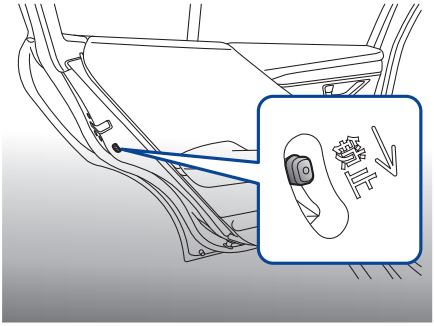

位于两侧后门的边缘。
当控制杆位于“**锁止**”位置时，不能从车内打开后车门。

前排座椅肩部安全带锚定器高度

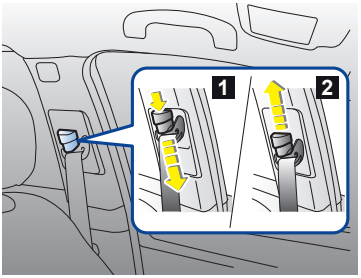

1 **降低：**
按住锚定器的上部并向下滑动锚定器。

2 **升高：**
向上滑动锚定器。

天窗开关

倾斜

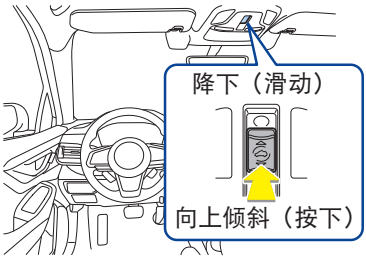

滑动

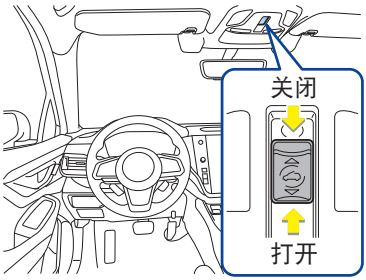

前排座椅加热器

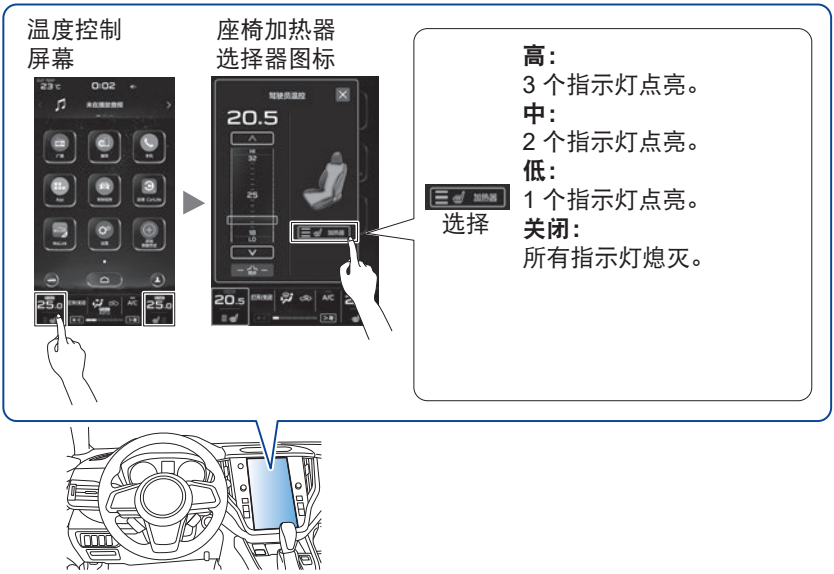

◆ 某些功能仅在某些特定的车型上提供。 ◆ 关于详细操作和安全信息，请阅读您的《用户手册》。

更舒适驾驶的功能

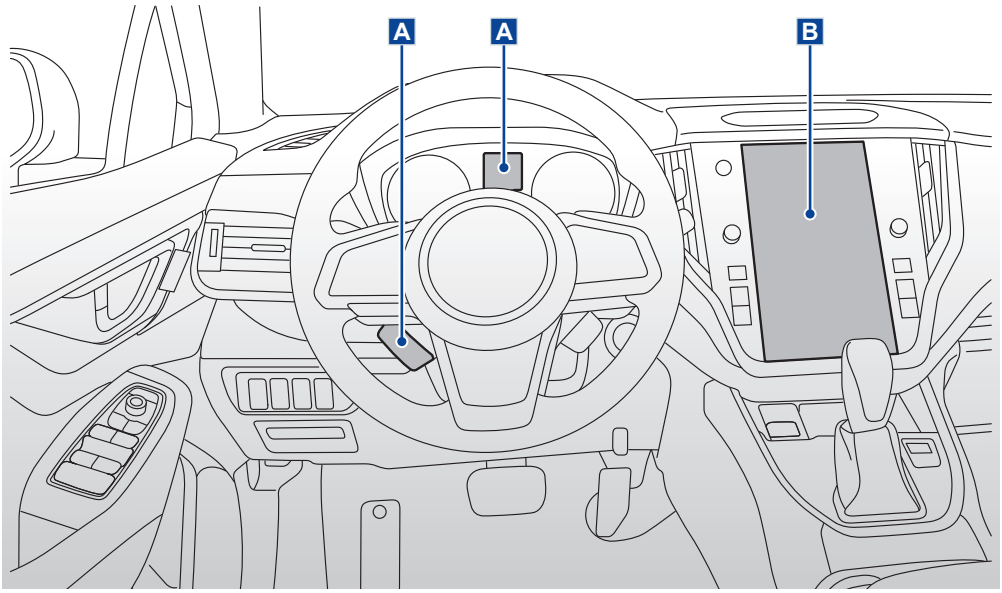

A 组合仪表显示器（彩色 LCD）

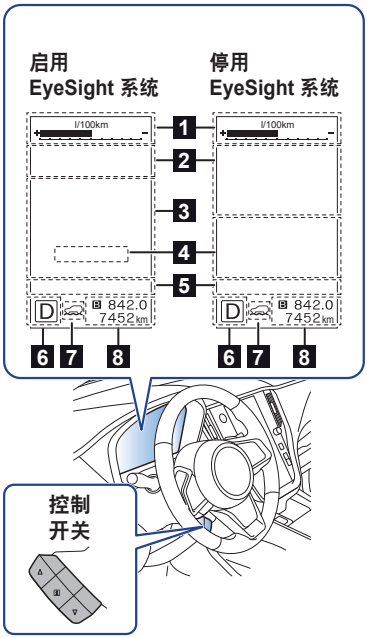

1. **仪表信息屏幕**
2. **警告屏幕/基本屏幕**
3. **EyeSight 屏幕**
4. **数字速度屏幕**
5. **指示器屏幕**
6. **选档杆/档位指示灯**
7. **X 模式指示灯/SI-DRIVE 指示灯**
8. **总里程表/双短距离里程表**

控制开关： 操作控制开关的“▲”或“▼”，可切换画面。当朝您所在方向拉动“i”开关时，可调用显示屏上标有“i”的信息。

有关详细信息，请参见《用户手册》第 3 章。

B 中央信息显示屏

所有信息都显示在中央信息显示屏上，包括车辆设置、车辆状态、音响操作和空调操作。
可通过操作中央信息显示屏更改车载系统的设置。
有用信息（如提醒信息和交通信息）可能会中断当前屏幕，出现在显示屏上并伴有一声蜂鸣音。

必要时，中央信息显示屏上会显示警告屏幕。根据信息进行适当操作。

有关详细信息，请参见《用户手册》第 3 章。

基本屏幕

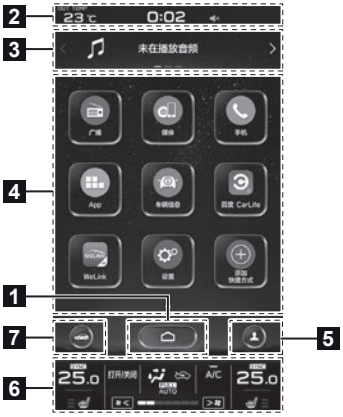

1. HOME（主屏幕）图标
2. 状态栏
3. 信息栏
4. 主画面
5. 驾驶员图标
6. 气候控制屏幕
7. 车辆设置图标

◆ 某些功能仅在某些特定的车型上提供。 ◆ 关于详细操作和安全信息，请阅读您的《用户手册》。

各驾驶支持系统

如需打开和关闭系统，操作中央信息显示屏。有关详细信息，请参见《用户手册》。

以下也可通过操作中央信息显示屏打开/关闭。

1 （主屏幕） ▶ 2 （设置） ▶ 3 车辆 ▶ 触按所需图标。



自动启停

自动启停系统设计为发动机暖机后短时间停车（等待交通灯或交通堵塞等）时，自动停止并重新起动发动机。

斯巴鲁后方车辆检测 (SRVD)

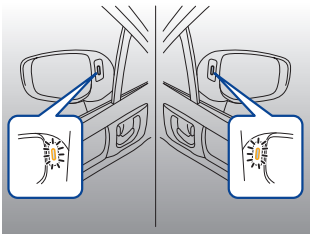

SRVD 包括带盲区检测的后部雷达、变道辅助和后方交叉车流警示功能。
这些功能可使系统检测后方物体或车辆，在变道或倒车行驶时，提醒驾驶员注意。

自动车辆保持功能

车辆完全停止的情况下，例如等交通信号灯时，即使松开制动踏板后，自动车辆保持功能可自动保持车辆静止。

前大灯随动转向系统 (SRH)

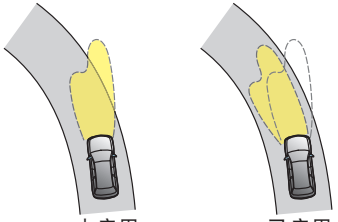

SRH 功能可根据转向角和车速自动将前大灯光束移至左侧或右侧。此功能通过照亮拐弯处和十字路口前方的道路，提高夜间驾驶的能见度。

X 模式

X 模式是发动机、AWD 和车辆动态控制系统等的综合控制系统，用于差路况行驶。
即使在包括上下坡的光滑路面上，X 模式也能提供更舒适的驾驶。

车辆动态控制

通过暂时停用车辆动态控制系统使驱动滑轮打滑，可能有助于以下操作。

- **在积雪、铺满砾石的陡坡路面或其他光滑路面上静止起步时**
- **驶出泥坑或厚积雪时**

驾驶员监控系统（如装备）

驾驶员监控系统监测驾驶员未注意前方时可能出现的情况并且还会识别不同的用户。
该系统会警告驾驶员注意力不集中/疲劳驾驶情况，为安全和舒适驾驶提供辅助。

EyeSight

EyeSight 是一个驾驶辅助系统，通过一系列功能辅助驾驶员作出更好的判断，以提供更安全和舒适的驾驶环境并减轻驾驶员疲劳。

◆ 某些功能仅在某些特定的车型上提供。 ◆ 关于详细操作和安全信息，请阅读您的《用户手册》。

主要警告灯和指示灯

当点火开关按至 ON 位置时，某些警告灯/指示灯点亮几秒钟以进行自检。

警告灯

请参考《用户手册》了解各警告灯点亮时的应对措施。
如有必要，请咨询授权的斯巴鲁经销商。

安全带警告灯



提醒驾驶员系好安全带。

前排乘客的安全带警告灯



提醒前排乘客系好安全带。

故障指示灯（检查发动机）



排放控制系统故障。

充电警告灯



充电系统故障。

机油压力警告灯



发动机机油压力过低。

发动机机油油位低警告灯



发动机机油油位降至下限。

AWD（全时四驱）警告灯



安装了不同直径的轮胎/气压过低。

SRS 安全气囊系统警告灯



SRS 安全气囊系统和/或安全带预紧器故障。

动力转向警告灯



电动助力转向系统故障。

自动变速箱油液温度警告灯



变速箱油液温度过高。/变速箱控制系统故障。

燃油油位低警告灯



燃油箱即将见底。请立即加注燃油。

前大灯随动转向警告灯



前大灯随动转向系统故障。

进入钥匙警告灯



进入钥匙不在车内。有关其他情况，请参见《用户手册》。

EyeSight 警告灯



EyeSight 系统故障。

制动系统警告灯



制动液液位低/EBD 系统故障（ABS 警告灯同时点亮）。

前大灯自动光束调平器警告灯



前大灯自动光束调平器故障。

ABS 警告灯



防抱死制动系统故障/EBD 系统故障。
（制动系统警告灯同时点亮）。

车辆动态控制警告灯/车辆动态控制工作指示灯



警告灯： 车辆动态控制系统故障（仅点亮）。
指示灯： 限滑功能和牵引控制功能启用期间会闪烁。

路面结冰警告灯



当车外温度在 3 ℃ 或以下时，路面结冰警告灯将点亮，以通知驾驶员路面可能结冰。

自动启停警告灯



自动启停系统故障或在一些车况下自动启停系统不工作。有关详细信息，请参见《用户手册》。

轮胎压力低警告灯



轮胎压力监测系统 (TPMS) 故障轮胎压力过低。

电子制动系统警告灯



电子系统故障。

汽油微粒滤清器警告灯



当积聚的微粒物超过规定限值时点亮。

◆ 某些功能仅在某些特定的车型上提供。 ◆ 关于详细操作和安全信息，请阅读您的《用户手册》。

挡风玻璃清洗液警告灯



挡风玻璃清洗液储液罐中的液位降至下限。

发动机罩开启警告灯



如果发动机罩未完全关闭，该警告灯点亮。

LED 前大灯警告灯



LED 前大灯故障。

斯巴鲁后方车辆检测警告灯



斯巴鲁后方车辆检测 (SRVD) 故障。

驾驶员监控系统警告



驾驶员监控系统故障。

指示灯

以下指示灯显示您车辆的当前状态。请参见《用户手册》了解更多信息。


转向信号指示灯


前大灯指示灯


远光灯指示灯


前雾灯指示灯



车辆动态控制 OFF 指示灯


防盗控制系统指示灯



自动紧急转向 OFF 指示灯


后雾灯指示灯


车门打开指示灯



斯巴鲁后方车辆检测 OFF 指示灯


传统巡航控制指示灯


陡坡缓降控制指示灯


X 模式指示灯


自适应远光系统指示灯


电子驻车制动指示灯


自动启停指示灯



自动启停 OFF 指示灯



自动车辆保持指示灯



防碰撞制动系统 OFF 指示灯



车道偏离提示 OFF 指示灯



前大灯随动转向 OFF 指示灯


自动启停未检测到操作指示灯

◆ 某些功能仅在某些特定的车型上提供。 ◆ 关于详细操作和安全信息，请阅读您的《用户手册》。



驾驶员监控系统工作指示灯



驾驶员监控系统 OFF 指示灯



驾驶员监控系统暂时停用指示灯



自适应巡航控制指示灯



EyeSight 暂时停用指示灯



车道居中指示灯



SI-DRIVE 指示灯

subaru-b ina.n

联系方式

本手册中的信息、规格、说明和照片在出版时均有效。我们保留在不事先通知的情况下随时更改规格和设计的权利，且不承担对已出售的汽车进行相同或类似更改的责任。
斯巴鲁经销商是获取最新信息的最佳来源。

注：斯巴鲁经销商是经授权的斯巴鲁经销商和 / 或维修商。

关于详细的操作和安全信息，请阅读您的《用户手册》。

斯巴鲁汽车 (中国) 有限公司
地址: 北京市朝阳区东方东路 19 号
亮马桥外交办公大楼 D2 座 405 室
邮政编码: 100600
客服电话: 400-818-4860

出版日期: 2021 年 3 月
出版编号: NO.SOCQRG