—— 坚韧 团结 探索 奋斗 ——

深耕细作，致力成为传统行业智能化应用转型最具价值的综合服务商

华远云智能技术(深圳)有限公司
HuaYuan Cloud Intelligent Technology (Shenzhen) Co., Ltd

ADD：深圳市南山区桃源街道金骐智谷大厦4楼405（研发中心）
深圳宝安区燕罗街道燕川社区红堪路5号B栋厂房整套
TEL：0755-86570272
E-MAIL：hyyzn@huayuan-elec.com

官方网站　　微信公众号

V1.0
版权所有：华远云智能技术（深圳）有限公司
如有改动，恕不另行通知

华远云智能

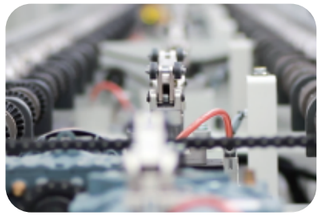







HS100系列伺服产品手册

HS100 SERIES SERVO PRODUCT MANUAL

www.huayuan-cit.com



企业文化 CORPORATE CULTURE

价 值 观 ：责任、合作、创新、共赢

企业价值观：坚韧、团结、探索、奋斗

华远云智能

目录 CONTENTS

公司简介	1
产品特性	3
产品型号命名规则	7
产品匹配一览表	10
HS100 产品规格	11
HSM1 产品规格	14
配线说明	24
服务网络	32

公司简介 COMPANY PROFILE

华远云智能技术（深圳）有限公司专注于自动化、智能化控制产品和方案的设计、研发、生产和销售，主要产品包含商业厨房智能控制系统、电气设备智能制造系统、以及由控制器、伺服驱动、伺服电机和编码器等产品构成的工业自动化系统。系北京市华远集团有限公司的全资子公司，属于华远集团旗下地产、金融、商业和高科技四大业务板块中高科技板块的成员企业之一。

我们秉承集团的“ **坚韧、团结、探索、奋斗**” 的企业精神，坚持自主知识产权的设计与开发。在国内市场领域深更细作，在行业领域确立品牌，在国际市场积极布局，立志成为持续为客户创造价值的可靠的合作伙伴。





产品特性

华远云智能

性能特点

性能优异

- 高性能电机控制算法，带宽可达2.5KHz；
- 支持高速脉冲输入，最高4MHz;
- 高速DI/DO和高精度模拟量端子，满足更高性能控制要求

	HS100系列	普通驱动器
脉冲频率	4MHz	500KHz
电流环带宽	2.5KHz	1.5KHz
速度环带宽	500Hz	300Hz

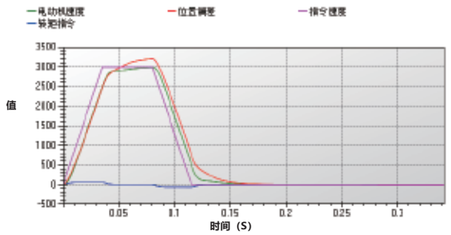

<上一代产品>

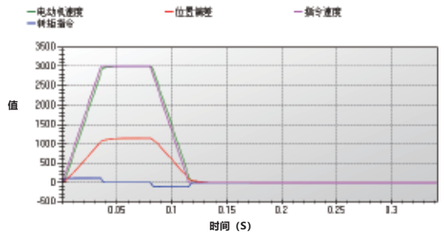

<HS100>

简单易用

- 快速且精准的惯量辨识和自适应陷波器功能，最大限度提升机械系统性能极限
- 配套功能丰富的调试软件，更加方便快捷的参数调整和状态监控
- 采用TYPE-C调试接口，易于接线连接，节省专用通讯线缆

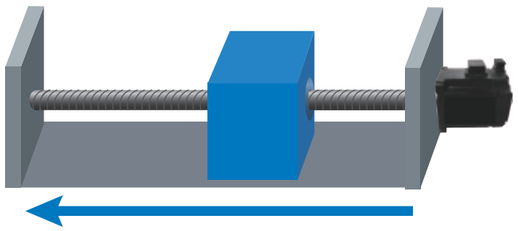



智能高效

- 丰富、灵活的位置规划和速度规划功能
- 多种故障诊断和记忆功能，帮助用户快速完成故障排查

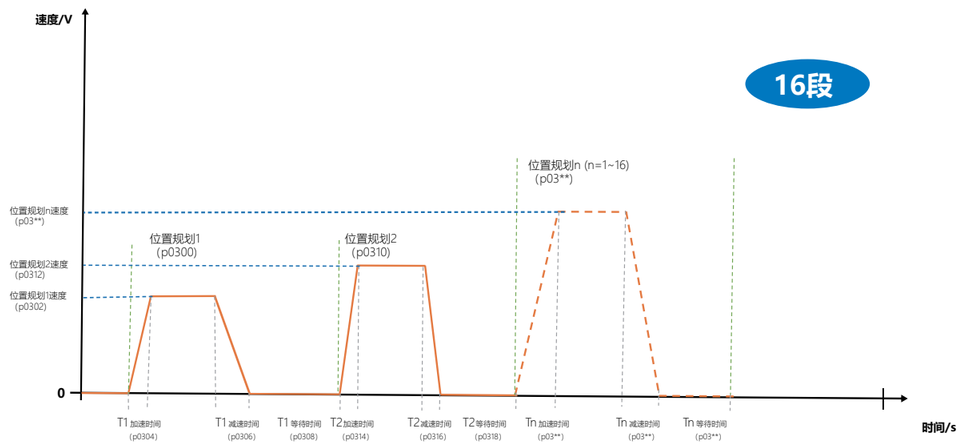

安全可靠

- 内置DB保护功能
- 自动相序识别功能，避免电机相序错误导致故障

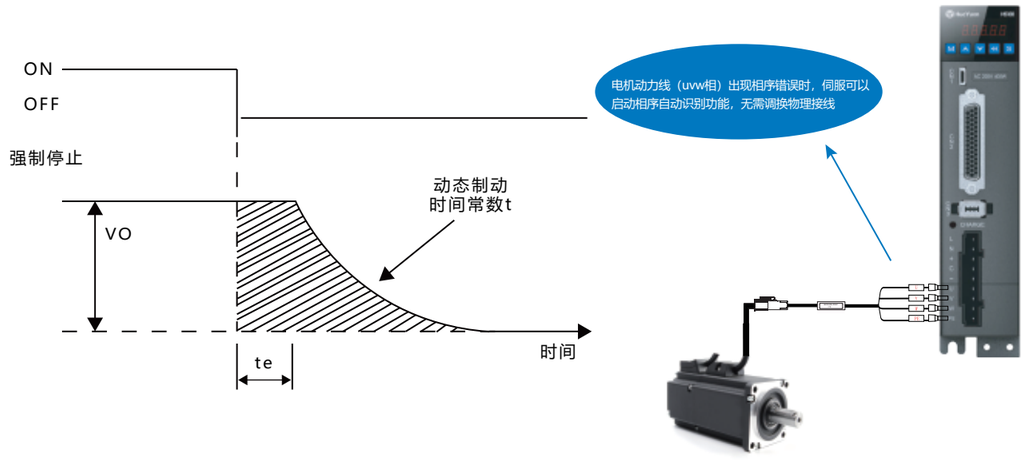



应用场景

- HS100系列伺服是一款通用型产品，以其优异的性能和稳定性广泛适用于电子组装、锂电光伏、纺织服装、印刷包装、机械手、木工机械、五金加工等行业


电子

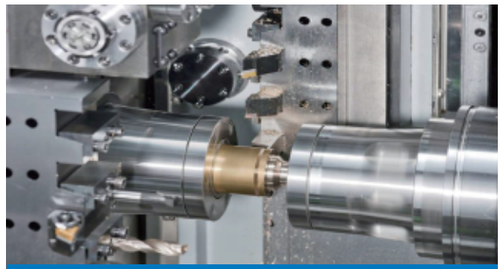
机床


纺织


光伏


木工


AGV


机械手


包装

选型说明

产品型号命名规则

伺服驱动器

HS100 ① | S2 ② | 1R6 ③ | A ④ | I ⑤ — * ⑥

① 系列名称

② 额定电压

S2	220V
T4	380V

③ 额定电流

1R6	1.6A
2R8	2.8A
5R5	5.5A
7R6	7.6A
012	12A
017	17A
026	26A

④ 机箱结构

A	SizeA
B	SizeB
C	SizeC
D	SizeD

⑤ 安装方法

I	基板安装

⑥ 设计/定制代码

伺服线材

HS100－CBL－P ① | 03 ② | A ③ | D ④ | T ⑤

① 系列名称

② 线材

③ 线材类型

P	动力线
E	编码器线
B	刹车线

④ 线材长度

03	3米
05	5米
10	10米

⑤ 插头类型

LH	大号航空头
H	航空头
A	安普头

⑥ 电池

D	不带电池
E	带电池

⑦ 处理类型

空白	普通线
T	拖链线

伺服电机

HSM1－80 ① | M ② | 22 ③ | 302 ④ | 04 ⑤ | D ⑥ — 0 ⑦ | □□□ ⑧ ⑨

① 系列名称

② 安装法兰

40	40mm
60	60mm
80	80mm
110	110mm
130	130mm
180	180mm

③ 电机惯量

S	低惯量
M	中惯量
H	高惯量

④ 额定电压

22	220V
38	380V

⑤ 额定转速

102	1000RPM
152	1500RPM
252	2500RPM
302	3000RPM

⑥ 额定功率

01	100W
02	200W
04	400W
08	750W
10	1000W
12	1200W
13	1300W
15	1500W
20	2000W
23	2300W
26	2600W
30	3000W
38	3800W
45	4500W
55	5500W
75	7500W

⑦ 编码器类型

D	17Bit
E	23Bit

⑧

符号	轴键	制动器	油封
0			
1			●
2		●	
3		●	●
4	●		
5	●		●
6	●	●	
7	●	●	●

⑨ 设计/定制代码



产品匹配一览表

▶ 伺服驱动器/伺服电机型号对照表

HS100系列伺服驱动器

电压等级	伺服驱动器			伺服电机							
	型号	尺寸	法兰（mm）	型号（17位绝对值编码器）	长度（mm）		型号（23位绝对值编码器）	长度（mm）		额定功率（W）	额定转速（rpm）	额定转矩（N.m）
					不带刹车	带刹车		不带刹车	带刹车			
220V	HS100S21R6AI	A	40	HSM1-40M2230201D5	93	121	HSM1-40M2230201E5	93	121	100	3000	0.32
	HS100S22R8AI		60	HSM1-60M2230202D5	80	118	HSM1-60M2230202E5	89	127	200	3000	0.64
				HSM1-60M2230204D5	98	136	HSM1-60M2230204E5	108	146	400	3000	1.27
	HS100S25R5BI	B	80	HSM1-80M2230208D5	107	147	HSM1-80M2230208E5	120	160	750	3000	2.4
				HSM1-80M2230210D5	121	161	HSM1-80M2230210E5	134	174	1000	3000	3.2
				HSM1-80H2225210D5	121	161	HSM1-80H2225210E5	134	174	1000	2500	3.8
	HS100S25R5BI		110	HSM1-110M2230212D5	189	263	HSM1-110M2230212E5	189	263	1200	3000	4
	HS100S27R6CI	C		HSM1-110M2230215D5	204	278	HSM1-110M2230215E5	204	278	1500	3000	5
	HS100S25R5BI	B	130	HSM1-130M2225210D5	166	223	HSM1-130M2225210E5	166	223	1000	2500	4
				HSM1-130M2225213D5	171	228	HSM1-130M2225213E5	171	228	1300	2500	5
	HS100S27R6CI	C		HSM1-130M2225215D5	179	236	HSM1-130M2225215E5	179	236	1500	2500	6
				HSM1-130H2215215D5	213	294	HSM1-130H2215215E5	213	294	1500	1500	10
	HS100S2012CI			HSM1-130M2225220D5	192	249	HSM1-130M2225220E5	192	249	2000	2500	7.7
				HSM1-130H2215223D5	241	322	HSM1-130H2215223E5	241	322	2300	1500	15
				HSM1-130M2225226D5	209	290	HSM1-130M2225226E5	209	290	2600	2500	10
380V	HS100T4012DI	D		HSM1-130M3825238D5	231	312	HSM1-130M3825238E5	231	312	3800	2500	15
	HS100T4012DI		180	HSM1-180H3815230D5	232	304	HSM1-180H3815230E5	232	304	3000	1500	19
				HSM1-180M3820245D5	243	315	HSM1-180M3820245E5	243	315	4500	2000	21.5
	HS100T4017DI			HSM1-180H3815255D5	292	364	HSM1-180H3815255E5	292	364	5500	1500	35
	HS100T4026DI			HSM1-180H3815275D5	346	418	HSM1-180H3815275E5	346	418	7500	1500	48

HS100产品规格

技术参数

HS100系列伺服驱动器

项目				规格							
HS100系列驱动器型号				HS100S21R6AI	HS100S22R8AI	HS100S25R5BI	HS100S27R6CI	HS100S2012CI	HS100T4012DI	HS100T4017DI	HS100T4026DI
最大适配电机功率				200W	400W	1000W	1500W	2600W	4500W	5500W	7500W
输入	主电源输入电压			单相AC200V- AC240V					三相AC380V - AC440V		
	控制电源输入电压			共母线取电 AC220V / 380V					单相AC220V-AC440V，额定频率50/60Hz		
	额定频率			50/60Hz							
输出	连续输出电流			1.6A	2.8A	5.5A	7.6A	12A	12A	17A	26A
	峰值电流			5.9A	9.3A	16.9A	22A	28A	28A	42A	65A
编码器反馈				17位绝对值编码器 23位绝对值编码器							
运行控制特性	速度/转矩控制模式	性能	速度控制范围	1：5000 (速度控制范围的下限为在额定转矩负载时不停止条件下的数值)							
			速度环带宽	500Hz							
			转矩控制精度（重复性）	±1%（相对额定转矩）							
			电流环带宽	2.5kHz							
		输入信号	速度指令输入	数字输入	+-6000rpm						
				模拟量输入	-10V~10V（对应转速可设）						
			转矩指令输入	数字输入	+-300%电机额定转矩						
				模拟量输入	-10V~10V（对应转矩可设）						
			多段速度指令	速度选择	使用 0~16段速度指令规划						
	位置控制模式	输入信号	指令脉冲	脉冲形态	“ 方向+脉冲”； “A、B 相正交脉冲”； “ CW/CCW脉冲”						
				输入形态	差分驱动、集电极开路						
				输入脉冲频率	差分驱动器： 高速最大 4Mpps， 脉宽不能低于 0.125uS； 集电极开路： 最大 200kpps， 脉宽不能低于 2.5uS；						
				内置集电极开路用电阻	+24V(内置2.4kΩ电阻)						
			多段位置指令	位置选择	0~16段位置指令规划						
输入输出信号	位置输出			输出形态	A相，B相，Z相：差分驱动器输出						
				分频比	任意分频（32 位）						
	数字输入			9路高速直连DI							
				伺服使能、故障复位、增益切换、模式切换、零位固定、位置指令禁止、正向超程、反向超程、外部转速/转矩限制、正向点动、反向点动							
	数字输出			5路DO，DO带载能力50mA，电压范围5V~30V							
				伺服准备好、电机旋转中、零速信号、速度达到、位置到达、位置接近、转矩限制中、转速限制中、制动器输出、警告输出、故障输出							
	模拟量输入			2路AI：-10V~10V							
内置功能	超程（OT）防止功能			P-OT、N-OT 动作时减速停止							
	电子齿轮比功能			0.001≤ B/A ≤ 4000							
	保护功能			过电流、过电压、欠电压 、过载、主电路检测异常、散热器过热 、电源缺相、过速 、编码器异常、CP异常、参数异常、其他							
	LED显示功能			主电源CHARGE,5位LED显示							
	面板操作器功能			5个按键：MODE、SET、∧、∨、《（均为华远蓝）							
	振动抑制功能			具有5个陷波器 50Hz~8000Hz							
	易用性功能			一键式参数调整、自适应参数调整、速度观测器，模型跟踪							
	通讯功能			RS232 、RS485 、CAN 通信非标选配、USB通讯、EtherCAT（定制）							
				MODBUS、CANOPEN（非标）、EtherCAT协议							
				状态显示、用户参数设定、监视显示、警报跟踪显示、JOG运行与自动调谐操作、速度/转矩指令信号等的测绘功能							
	其它功能			增益调整、警报记录、JOG运行							
	防护等级			IP20; 备注：除端子（IP00）外							
	冷却方式			≤400W：采用自然冷却; ≥750W：风冷;							

尺寸规格

产品安装尺寸

A款

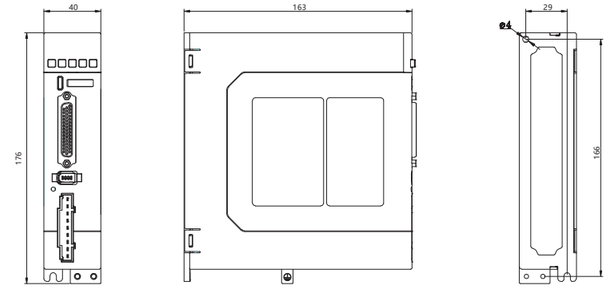

B款

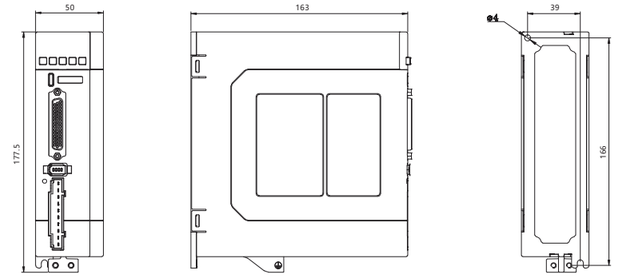

C款

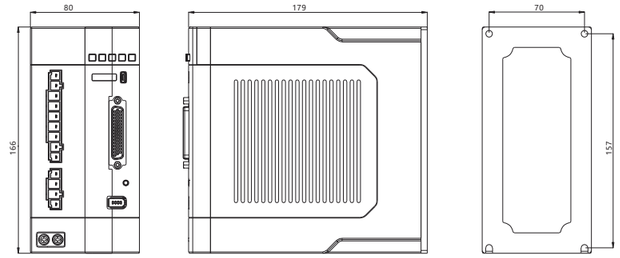

D款

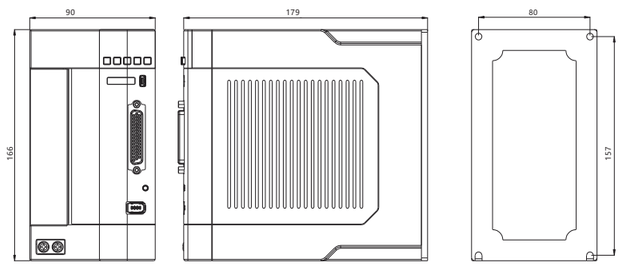

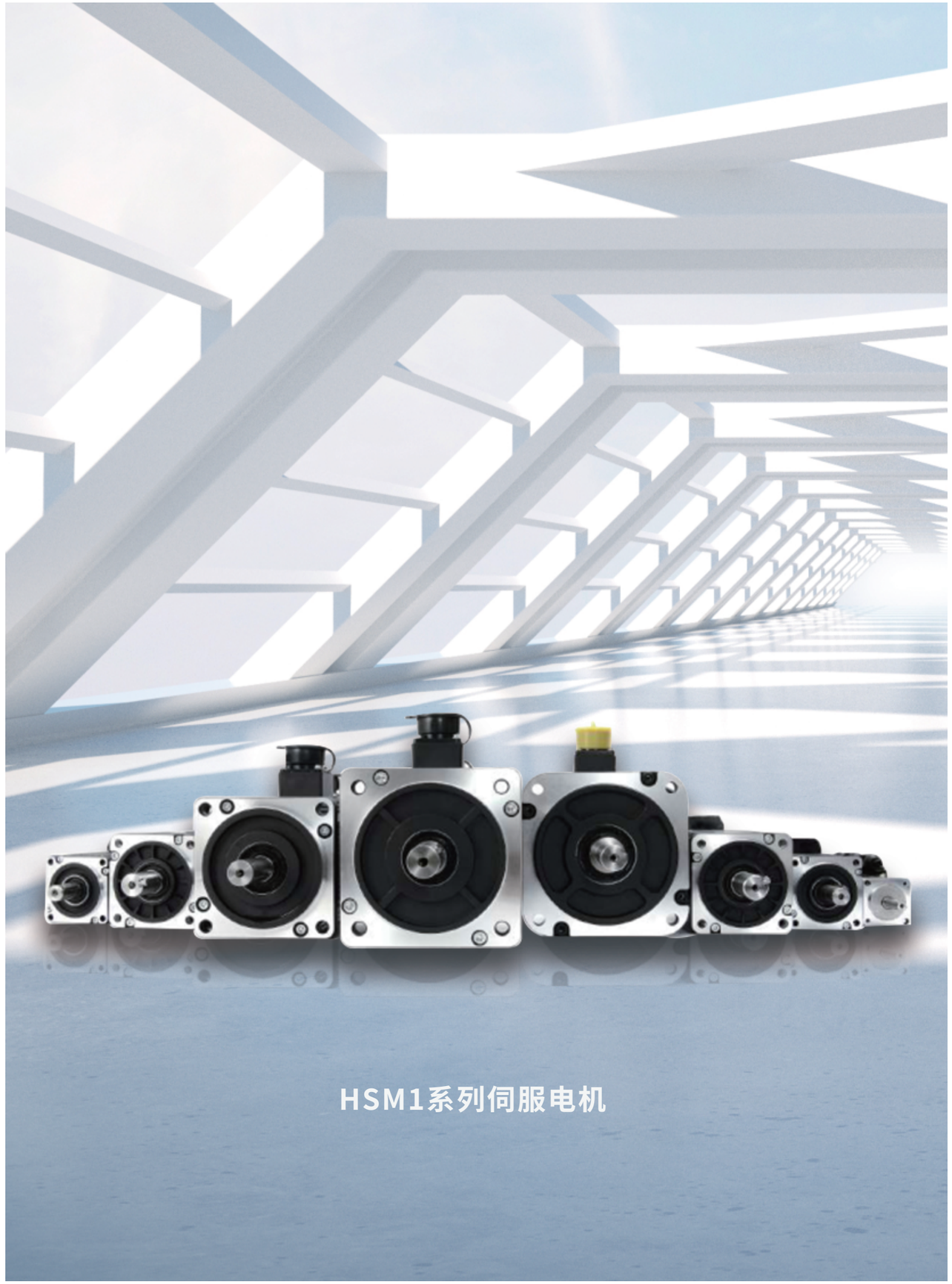

HSM1系列伺服电机

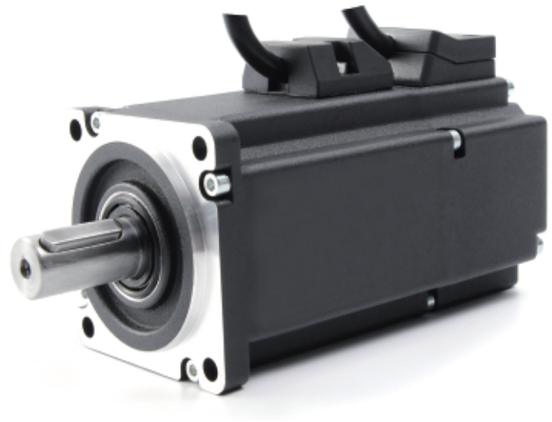

▶ 技术参数

HSM1系列伺服电机

电机型号		HSM1-40M 2230201D5	HSM1-60M 2230202D5	HSM1-60M 2230204D5	HSM1-80M 2230208D5	HSM1-80M 2230210D5
适配驱动器型号		HS100S21R6AI	HS100S22R8AI	HS100S22R8AI	HS100S25R5BI	HS100S25R5BI
安装法兰	MM	40	60	60	80	80
额定功率	W	100	200	400	750	1000
额定电压	V/AC	220	220	220	220	220
额定电流	A	0.8	1.8	2.8	4.8	4.8
额定转矩	N.M	0.32	0.64	1.27	2.4	3.2
最大转矩	N.M	0.96	1.91	3.82	7.2	9.6
额定转速	RPM/min	3000	3000	3000	3000	3000
最大转速	RPM/min	6000	5500	5500	5500	4500
反电动势	V/100R/MIN	18.6	24	28	32	43.4
力矩系数	N.M/A	0.4	0.4	0.47	0.58	0.72
转子惯量	10^{-4}KG.M^2	0.06	0.32	0.65	1.71	2.15
编码器类型	Bit	17	17	17	17	17
电机极数	P	5	5	5	5	5
长度	MM	93	80	98	107	121
带抱闸长度	MM	121	118	136	147	161
重量	KG	0.53	1	1.35	2.3	2.95
带抱闸重量	KG	0.73	1.35	1.75	2.9	3.6
防护等级		IP54				
安装方式		法兰安装				
过热保护		由伺服驱动器检测				
绝缘等级		Class F				
使用环境		室内，无腐蚀性气体、易燃易爆、油雾以及灰尘场所				
环境温度、湿度		-20℃-40℃（不结冰） 20%-90%RH（不结露）				
性能规格		符合CE标准、RoHS标准				

技术参数

HSM1系列伺服电机

电机型号		HSM1-80H 2225210D5	HSM1-110M 2230212D5	HSM1-110M 2230215D5	HSM1-130M 2225210D5	HSM1-130M 2225213D5	HSM1-130M 2225215D5	HSM1-130H 2215215D5	HSM1-130M 2225220D5
适配驱动器型号		HS100S25R5BI	HS100S25R5BI	HS100S27R6CI	HS100S25R5BI	HS100S25R5BI	HS100S27R6CI	HS100S27R6CI	HS100S2012CI
安装法兰	MM	80	110	110	130	130	130	130	130
额定功率	W	1000	1200	1500	1000	1300	1500	1500	2000
额定电压	V/AC	220	220	220	220	220	220	220	220
额定电流	A	4.5	5	6	4	5	6	6	7.5
额定转矩	N.M	3.8	4	5	4	5	6	10	7.7
最大转矩	N.M	11.4	12	15	12	15	18	25	22
额定转速	RPM/min	2500	3000	3000	2500	2500	2500	1500	2500
最大转速	RPM/min	3000	4000	4000	3500	3500	3500	2500	3500
反电动势	V/100R/MIN	43.4	54	62	72	68	65	103	68
力矩系数	N.M/A	0.72	0.8	0.83	1	1	1	1.67	1.03
转子惯量	10^{-4}KG.M^2	2.15	5.4	6.3	8.5	10.6	12.6	19.4	15.3
编码器类型	Bit	17	17	17	17	17	17	17	17
电机极数	P	5	4	4	4	4	4	4	4
长度	MM	121	189	204	166	171	179	213	192
带抱闸长度	MM	161	263	278	223	228	236	294	249
重量	KG	2.95	6	6.8	6.2	6.6	7.4	10.2	8.3
带抱闸重量	KG	3.6	8	8.8	8.2	8.6	9.4	13.2	10.3
防护等级		IP65							
安装方式		法兰安装							
过热保护		由伺服驱动器检测							
绝缘等级		ClassF							
使用环境		室内，无腐蚀性气体、易燃易爆、油雾以及灰尘场所							
环境温度湿度		-20℃-40℃（不结冰） 20%-90%RH（不结露）							
性能规格		符合CE标准、RoHS标准							

电机型号		HSM1-130H 2215223D5	HSM1-130M 2225226D5	HSM1-130M 3825238D5	HSM1-180H 3815230D5	HSM1-180M 3820245D5	HSM1-180H 3815255D5	HSM1-180H 3815275D5
适配驱动器型号		HS100S2012CI	HS100S2012CI	HS100T4012DI	HS100T4012DI	HS100T4012DI	HS100T4017DI	HS100T4026DI
安装法兰	MM	130	130	130	180	180	180	180
额定功率	W	2300	2600	3800	3000	4500	5500	7500
额定电压	V/AC	220	220	380	380	380	380	380
额定电流	A	9.5	10	8.8	7.5	9.5	12	20
额定转矩	N.M	15	10	15	19	21.5	35	48
最大转矩	N.M	30	25	30	47	53	70	96
额定转速	RPM/min	1500	2500	2500	1500	2000	1500	1500
最大转速	RPM/min	2500	3500	3500	2500	3500	2500	2500
反电动势	V/100R/MIN	114	70	67	170	140	181	156
力矩系数	N.M/A	1.58	1	1.11	2.5	2.26	2.9	2.4
转子惯量	10^{-4}KG.M^2	27.7	19.4	27.7	70	79.6	122.5	167.2
编码器类型	Bit	17	17	17	17	17	17	17
电机极数	P	4	4	4	4	4	4	4
长度	MM	241	209	231	232	243	292	346
带抱闸长度	MM	322	290	312	304	315	364	418
重量	KG	12.6	9.8	11.7	20.5	22.2	30.5	40
带抱闸重量	KG	15.6	12.8	14.7	26	27.7	36	45.5
防护等级		IP65						
安装方式		法兰安装						
过热保护		由伺服驱动器检测						
绝缘等级		ClassF						
使用环境		室内，无腐蚀性气体、易燃易爆、油雾以及灰尘场所						
环境温度、湿度		-20℃-40℃（不结冰） 20%-90%RH（不结露）						
性能规格		符合CE标准、RoHS标准						

电机转矩特性图

电机转矩特性图

40法兰

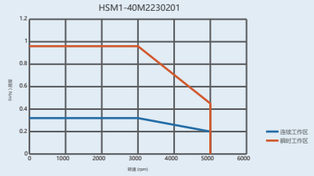

60法兰

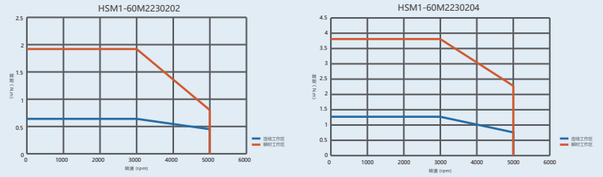

80法兰



电机转矩特性图

电机转矩特性图

110法兰

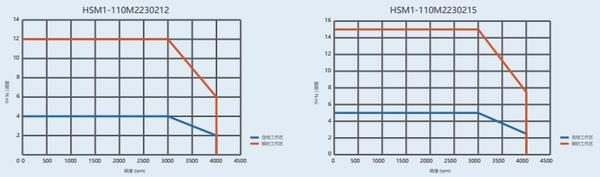

130法兰

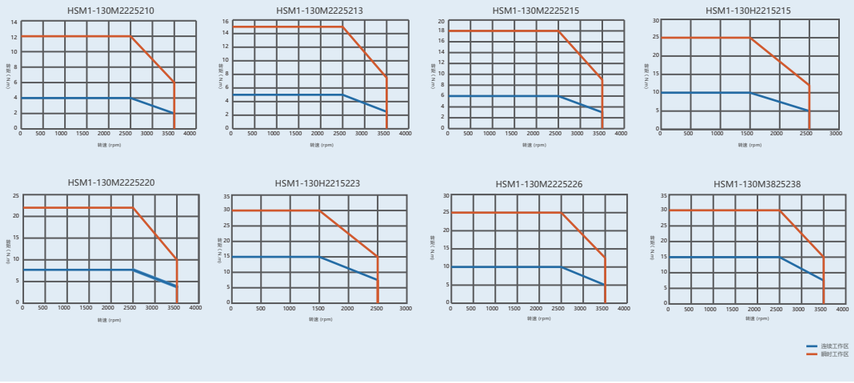

180法兰

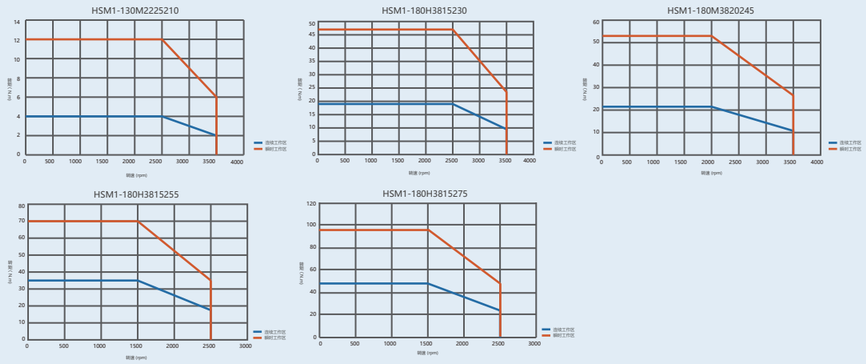

HSM1系列伺服电机

40法兰产品图



40法兰安装尺寸

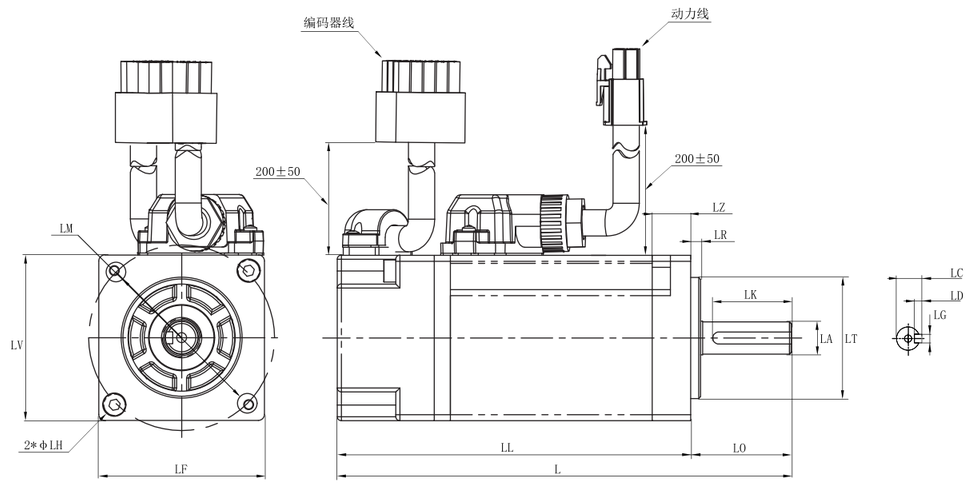

(单位:mm)

功率	电机型号	LF	L	LL	LO	LZ	LR	LA	LT	LM	LH	LV	LK	LC	LD	LG
100W	HSM1-40M 2230201D5	40	118	93	25	5	2.5	8	30	46	4.8	55.5	19.5	9.2	3	3

HSM1系列伺服电机

60法兰产品图



60法兰安装尺寸

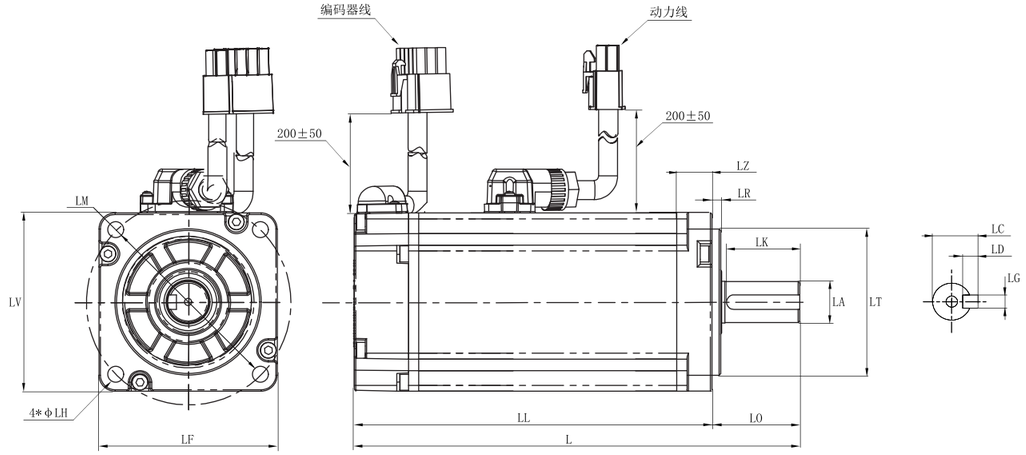

(单位:mm)

功率	电机型号	LF	L	LL	LO	LZ	LR	LA	LT	LM	LH	LV	LK	LC	LD	LG
200W	HSM1-60M 2230202D5	60	110	80	30	8.5	3	14	50	70	5.5	75.5	25	16	5	5
400W	HSM1-60M 2230204D5	60	128	98	30	8.5	3	14	50	70	5.5	75.5	25	16	5	5

80法兰产品图

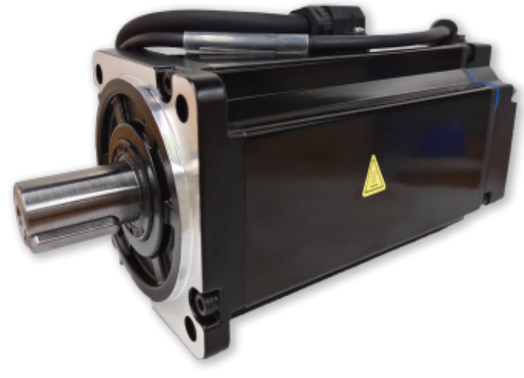

80法兰安装尺寸

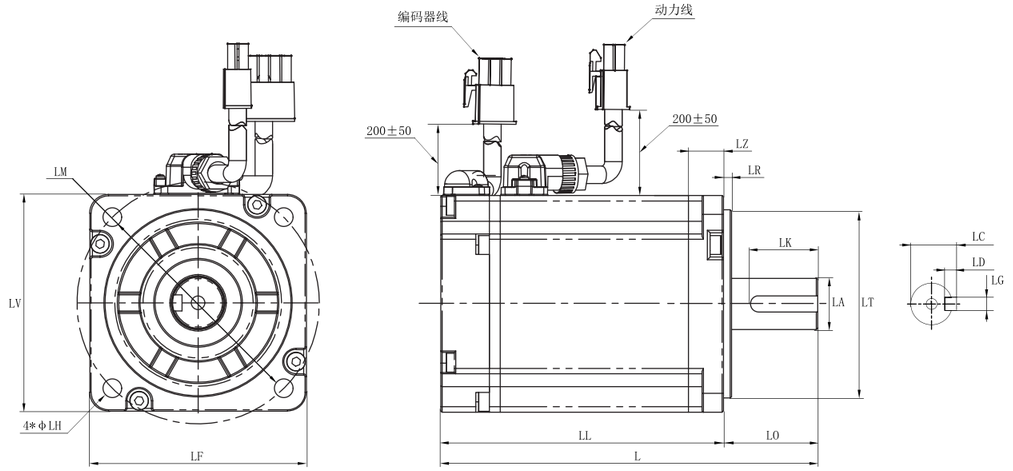

(单位:mm)

功率	电机型号	LF	L	LL	LO	LZ	LR	LA	LT	LM	LH	LV	LK	LC	LD	LG
750W	HSM1-80M 2230208D5	80	142	107	35	7.5	3	19	70	90	7	95.5	25	21.5	6	6
1000W	HSM1-80M 2230210D5	80	156	121	35	7.5	3	19	70	90	7	95.5	25	21.5	6	6
1000W	HSM1-80H 2225210D5	80	156	121	35	7.5	3	19	70	90	7	95.5	25	21.5	6	6

HSM1系列伺服电机

110法兰产品图



110法兰安装尺寸

(单位:mm)

功率	电机型号	LF	L	LL	LO	LZ	LR	LA	LT	LM	LH	LV	LK	LC	LD	LG
1200W	HSM1-110M 2230212D5	110	244	189	55	12	5	19	95	130	9	129.5	42	21.5	6	6
1500W	HSM1-110M 2230215D5	110	259	204	55	12	5	19	95	130	9	129.5	42	21.5	6	6

130法兰产品图



130法兰安装尺寸

(单位:mm)

功率	电机型号	LF	L	LL	LO	LZ	LR	LA	LT	LM	LH	LV	LK	LC	LD	LG
1000W	HSM1-130M 2225210D5	130	223	166	57	14	5	22	110	145	9	139.5	42	24.5	6	6
1300W	HSM1-130M 2225213D5	130	228	171	57	14	5	22	110	145	9	139.5	42	24.5	6	6
1500W	HSM1-130M 2225215D5	130	236	179	57	14	5	22	110	145	9	139.5	42	24.5	6	6
1500W	HSM1-130H 2215215D5	130	270	213	57	14	5	22	110	145	9	139.5	42	24.5	6	6
2000W	HSM1-130M 2225220D5	130	249	192	57	14	5	22	110	145	9	139.5	42	24.5	6	6
2300W	HSM1-130H 2215223D5	130	298	241	57	14	5	22	110	145	9	139.5	42	24.5	6	6
2600W	HSM1-130M 2225226D5	130	266	209	57	14	5	22	110	145	9	139.5	42	24.5	6	6
3800W	HSM1-130M 3825238D5	130	288	231	57	14	5	22	110	145	9	139.5	42	24.5	6	6

HSM1系列伺服电机

180法兰产品图



180法兰安装尺寸

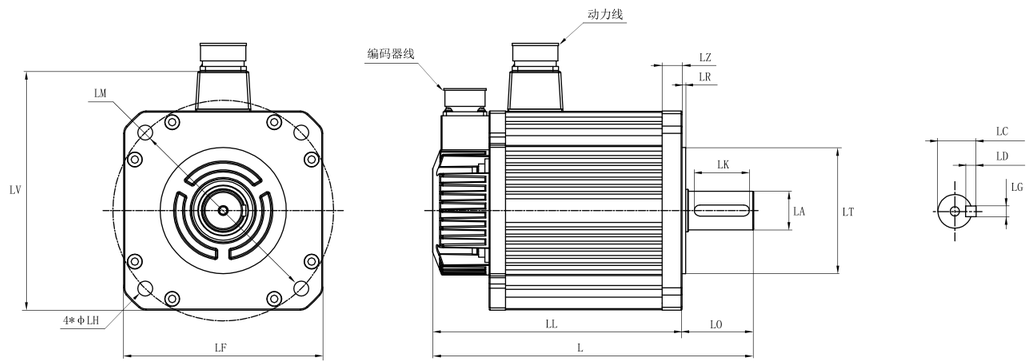

(单位:mm)

功率	电机型号	LF	L	LL	LO	LZ	LR	LA	LT	LM	LH	LV	LK	LC	LD	LG
3000W	HSM1-180H 3815230D5	180	297	232	65	18	3.2	35	114.3	200	13.5	193	51	38	10	10
4500W	HSM1-180M 3820245D5	180	308	243	65	18	3.2	35	114.3	200	13.5	193	51	38	10	10
5500W	HSM1-180H 3815255D5	180	357	292	65	18	3.2	35	114.3	200	13.5	193	51	38	10	10
7500W	HSM1-180H 3815275D5	180	411	346	65	18	3.2	35	114.3	200	13.5	193	51	38	10	10

配线说明

华远云智能

产品接线图

主电源接线图（含配线）

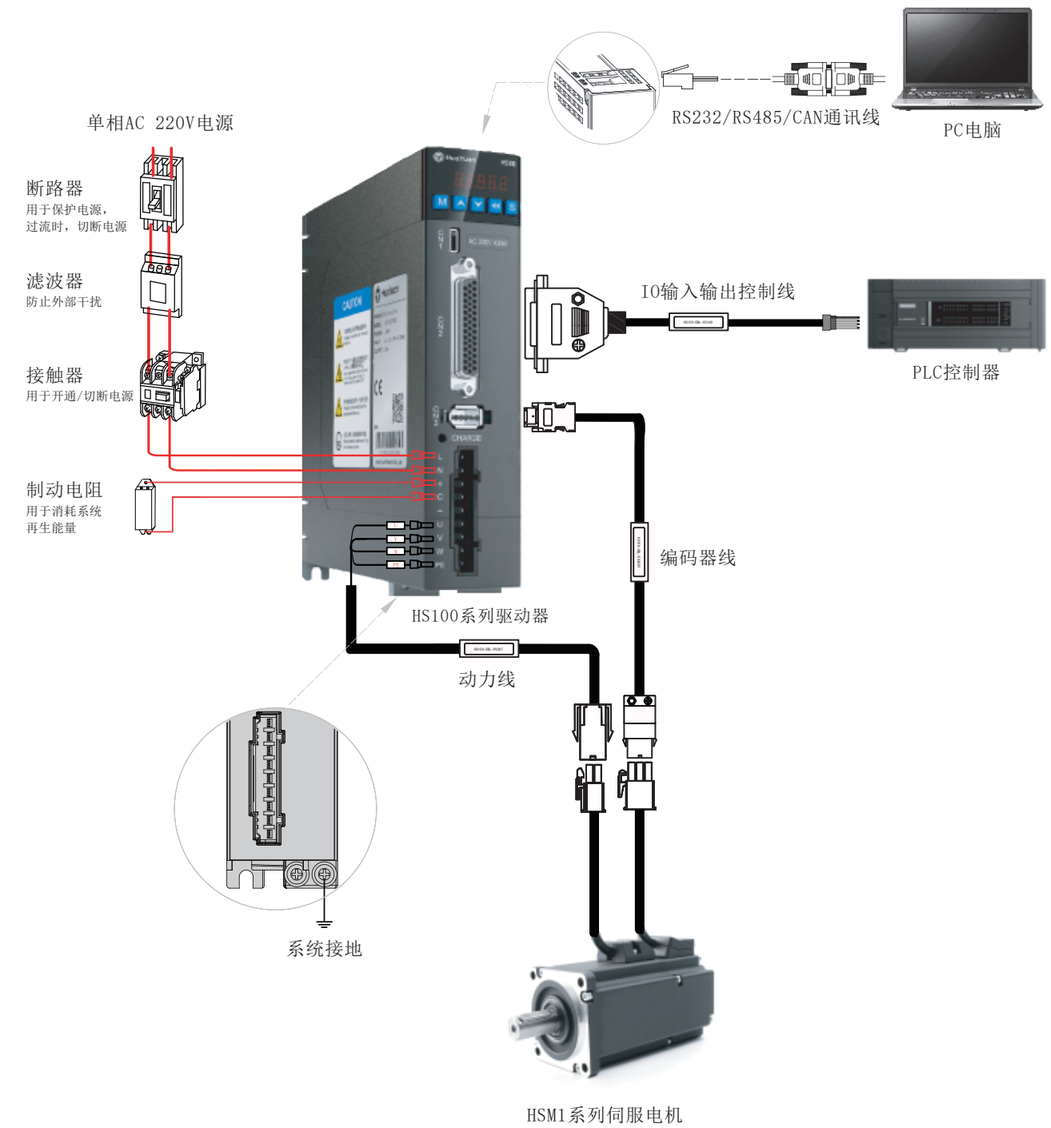

A 款

产品接线图

主电源接线图（含配线）

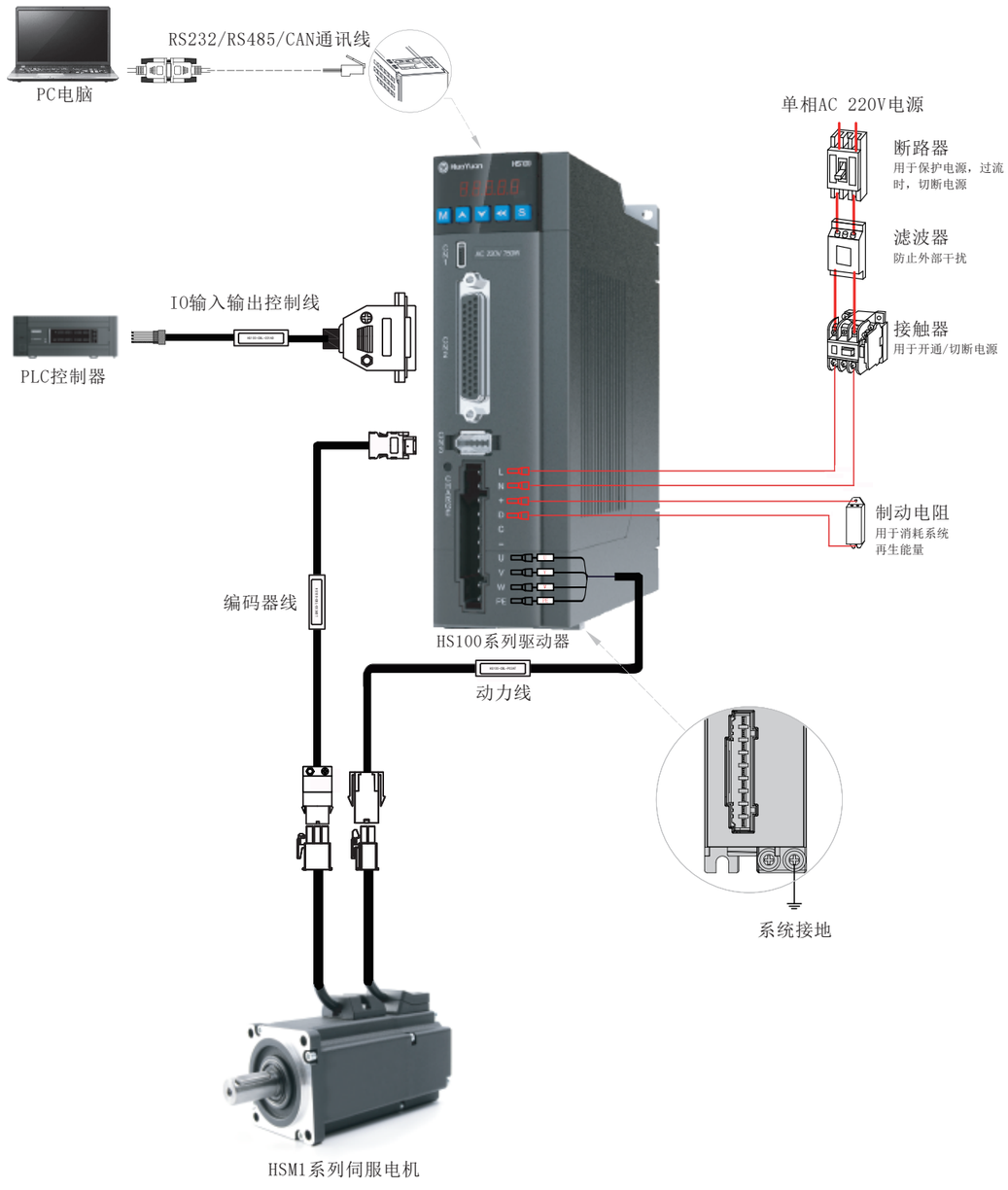

B 款

驱动器-电机配线

线材配置规格说明

功率	电机型号	驱动器型号	电机线型号	编码器线型号	标配长度/M
100W	HSM1-40M2230201D5	HS100S21R6AI	HS100-CBL-P03AT	HS100-CBL-E03ADT	3
200W	HSM1-60M2230202D5	HS100S22R8AI			3
400W	HSM1-60M2230204D5				3
750W	HSM1-80M2230208D5	HS100S25R5BI			3
1000W	HSM1-80M2230210D5				3
1000W	HSM1-80H2225210D5				3
1200W	HSM1-110M2230212D5	HS100S25R5BI	HS100-CBL-P03HT	HS100-CBL-E03HDT	3
1500W	HSM1-110M2230215D5	HS100S27R6CI			3
1000W	HSM1-130M2225210D5	HS100S25R5BI			3
1300W	HSM1-130M2225213D5				3
1500W	HSM1-130M2225215D5	HS100S27R6CI			3
1500W	HSM1-130H2215215D5				3
2000W	HSM1-130M2225220D5	HS100S2012CI			3
2300W	HSM1-130H2215223D5				3
2600W	HSM1-130M2225226D5				3
3800W	HSM1-130M3825238D5	HS100T4012DI			3
3000W	HSM1-180H3815230D5	HS100T4012DI	HS100-CBL-P03LHT		3
4500W	HSM1-180M3820245D5				3
5500W	HSM1-180H3815255D5	HS100T4017DI			3
7500W	HSM1-180H3815275D5	HS100T4026DI			3

配线说明

控制线接线图

位置模式

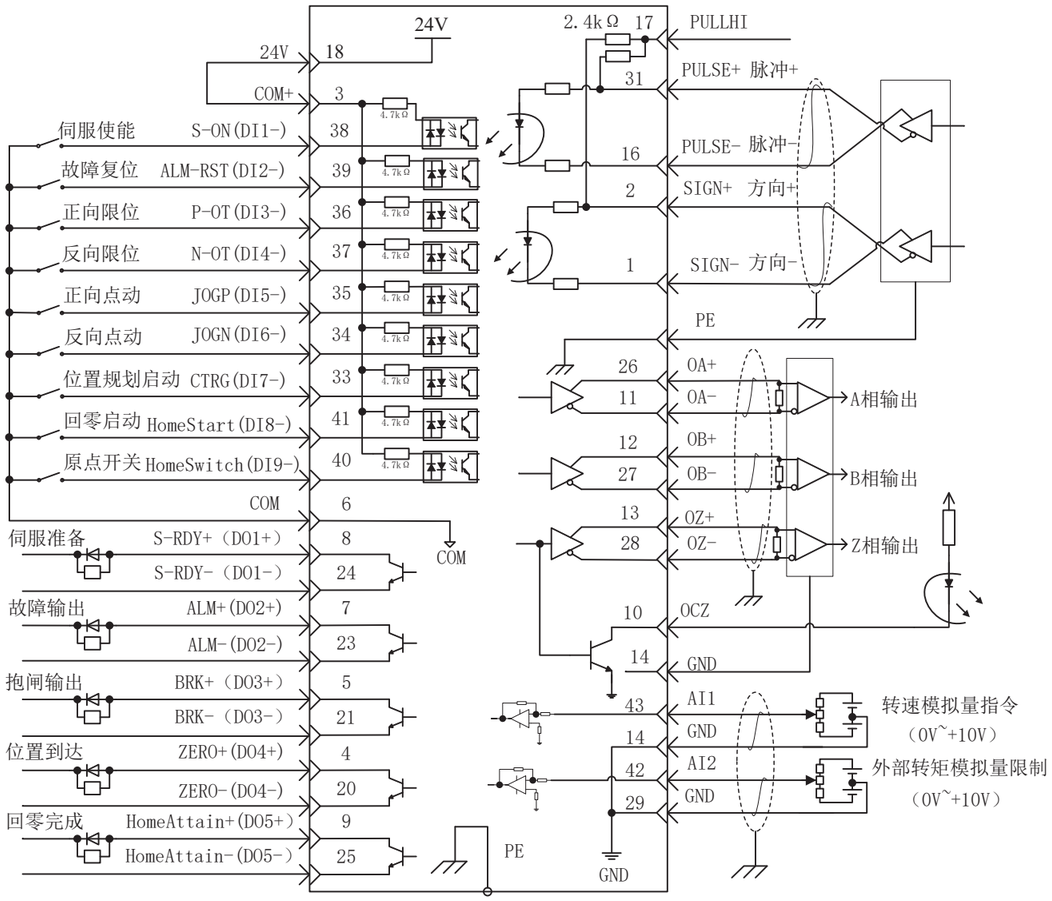

注：

1.驱动器主电源供电电压为单相AC 220V，接入电源时请仔细阅读《产品用户手册》输入要求电源规格，以免损坏驱动器。

2.驱动器采用电源与信号电压单独供电，连接时接入电源。

3.驱动器内部安装有刹车电阻，如需外部接刹车电阻时，请将外部制动电阻接入C端。

控制线接线图

速度模式

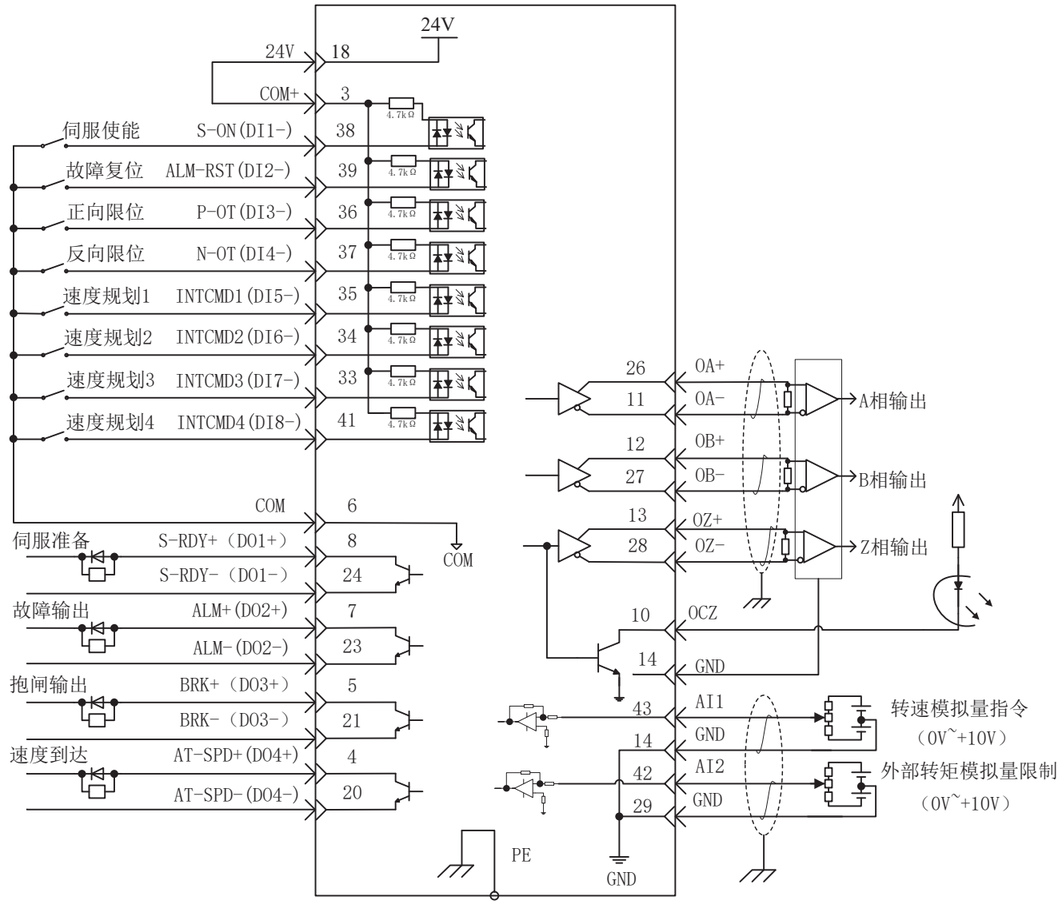

注：

1.驱动器主电源供电电压为单相AC 220V，接入电源时请仔细阅读《产品用户手册》输入要求电源规格，以免损坏驱动器。

2.驱动器采用电源与信号电压单独供电，连接时接入电源。

3.驱动器内部安装有刹车电阻，如需外部接刹车电阻时，请将外部制动电阻接入C端。

配线说明

华远云智能

控制线接线图

转矩模式

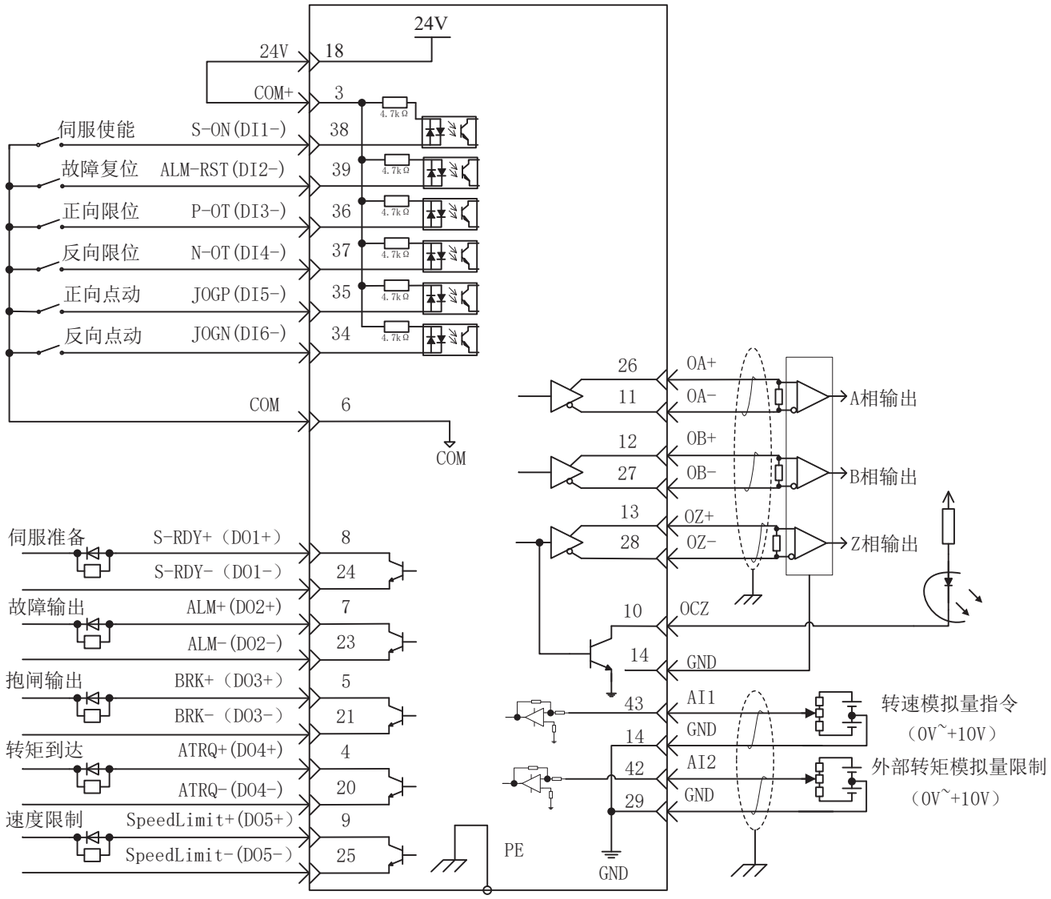

注:

1.驱动器主电源供电电压为单相AC 220V，接入电源时请仔细阅读《产品用户手册》输入要求电源规格，以免损坏驱动器。

2.驱动器采用电源与信号电压单独供电，连接时接入电源。

3.驱动器内部安装有刹车电阻，如需外部接刹车电阻时，请将外部制动电阻接入C端。

配线定义

动力线

<table>
<tr><th>法兰/mm</th><th>动力线型号</th><th>标配长度/M</th><th>线材接线定义图</th></tr>
<tr><td>40</td><td rowspan="3">HS100
-CBL-P03AT</td><td>3</td><td rowspan="3">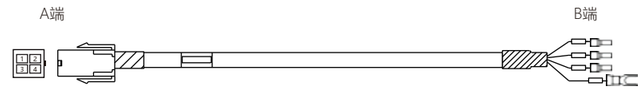

<table>
<tr><th>A端</th><th>引脚定义</th></tr>
<tr><td>1</td><td>U</td></tr>
<tr><td>2</td><td>V</td></tr>
<tr><td>3</td><td>W</td></tr>
<tr><td>4</td><td>PE</td></tr>
</table>
<table>
<tr><th>B端</th><th>引脚定义</th></tr>
<tr><td>1</td><td>U</td></tr>
<tr><td>2</td><td>V</td></tr>
<tr><td>3</td><td>W</td></tr>
<tr><td>4</td><td>PE</td></tr>
</table></td></tr>
<tr><td>60</td><td>3</td></tr>
<tr><td>80</td><td>3</td></tr>
<tr><td>110</td><td rowspan="2">HS100
-CBL-P03HT</td><td>3</td><td rowspan="2">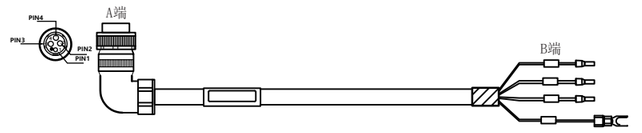

<table>
<tr><th>A端</th><th>引脚定义</th></tr>
<tr><td>1</td><td>PE</td></tr>
<tr><td>2</td><td>U</td></tr>
<tr><td>3</td><td>V</td></tr>
<tr><td>4</td><td>W</td></tr>
</table>
<table>
<tr><th>B端</th><th>引脚定义</th></tr>
<tr><td>1</td><td>U</td></tr>
<tr><td>2</td><td>V</td></tr>
<tr><td>3</td><td>W</td></tr>
<tr><td>4</td><td>PE</td></tr>
</table></td></tr>
<tr><td>130</td><td>3</td></tr>
<tr><td>180</td><td>HS100
-CBL-P03LHT</td><td>3</td><td>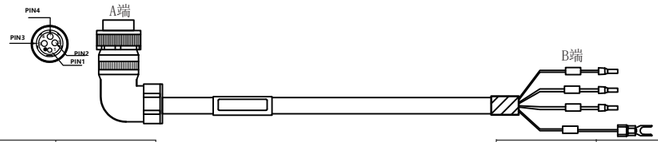

<table>
<tr><th>A端</th><th>引脚定义</th></tr>
<tr><td>1</td><td>PE</td></tr>
<tr><td>2</td><td>U</td></tr>
<tr><td>3</td><td>V</td></tr>
<tr><td>4</td><td>W</td></tr>
</table>
<table>
<tr><th>B端</th><th>引脚定义</th></tr>
<tr><td>1</td><td>U</td></tr>
<tr><td>2</td><td>V</td></tr>
<tr><td>3</td><td>W</td></tr>
<tr><td>4</td><td>PE</td></tr>
</table></td></tr>
</table>

配线说明

配线定义

编码器线

法兰/mm	编码器线型号	标配长度/M	线材接线定义图
40	HS100 -CBL-E03ADT	3	
60		3	
80		3	
110	HS100 -CBL-E03HDT	3	
130		3	
180		3	

A端

A端	引脚定义
1	SD+
2	SD-
3	VB+
4	
5	
6	5V
7	0V
8	VB-
9	PE

B端

B端	引脚定义
1	5V
2	0V
3	SD-
4	SD+
5	
6	
7	PE

A端

A端	引脚定义
1	PE
2	VB-
3	VB+
4	SD-
5	0V
6	SD+
7	5V

B端

B端	引脚定义
1	5V
2	0V
3	SD-
4	SD+
5	
6	
7	PE

服务网络

华远云智能



- **华北地区**
  山东、京津冀、东北、内蒙、河南
- **华南地区**
  广东、广西、福建、海南
- **西北地区**
  新疆、青海、甘肃
- **华东地区**
  浙江、安徽、江苏
- **华中地区**
  湖南、湖北、江西、陕西
- **西南地区**
  西藏、四川、云南、贵州

国内市场：

5个大区

9个办事处

海外市场：

南美、东南亚、独联体、欧洲





技术支持与服务

售前服务

设立专门的技术支持服务机构，安排专业人士到现场根据客户应用，为客户提供更优方案及产品选型；
新设备初次应用到现场，负责安排专业人士现场调试并培训确保客户正确及时的使用

售中服务

为防止用户使用不当而造成不必要的损失，在产品使用过程中，公司将派相关技术人员到基层向用户进行技术指导。确保正确使用该产品，让用户用得安全，放心。

售后服务

公司专设售后服务电话，有专业人员接听并及时做好反馈记录，并提供解决问题的方法；在1小时内响应维护服务；
如有需要到现场指导，公司会在24小时之内安排相关专业人员到指定地点进行及时指导。