MANUAL DO PRODUTO

ARTELY®
Complementos para Sala

Manual del Producto
User's Guide

ATENÇÃO

Esse produto foi projetado para colocar a TV no painel não no nicho.

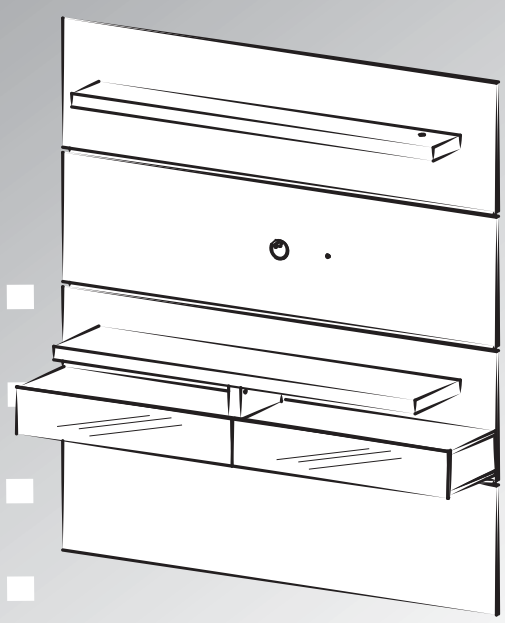



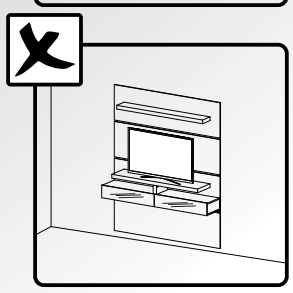

Painel York

Painel York / York Panel

Versão 1.0 / Versión 1.0 / Version 1.0

www.artely.com.br

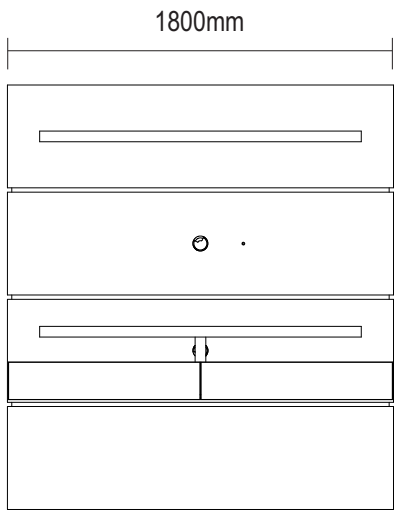

frente lateral

Conservação e Limpeza

Conservación y Limpieza
Conservation and Cleanness

Não expor o produto ao sol, altas temperaturas e umidade, *não arrastar objetos sobre a superfície do móvel (ex.: TV, DVD, aparelho de som, objetos decorativos...)* e mantendo-o em local seco e arejado.
Para a limpeza, utilizar um pano seco e macio. Não é necessário o uso de materiais abrasivos ou álcool.

No exponga el producto a la luz solar, las altas temperaturas y la humedad, no arrastre los objetos a través de la superficie de la unidad (por ejemplo, TV, DVD, equipo de música, objetos de decoración ...) y mantenerlo en un lugar fresco y seco.
Para la limpieza, utilizar un paño seco y suave. El uso de materiales abrasivos o del alcohol no es necesario.

Do not expose the product to sunlight, high temperatures and humidity, do not drag objects across the surface of the unit (eg TV, DVD, stereo, decorative objects ...) and keeping it in a cool dry place.
For cleaning, use a dry and soft cloth. Do not use abrasive materials or alcohol.

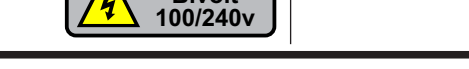

Lista de Materiais

Lista de Materiales/ Hardware List

A	Cavilha	44
B	Minifix	16
C	Tambor	16
D	Tapa Furo Adesivo	14
E	Fita Dupla Face	16
F	Parafuso Ø3,5x12mm CC	16
G	Parafuso Ø3,5x40mm CP	28
H	Parafuso Ø3,5x25mm CP	12
I	Parafuso 5,5x65mm Cab 13	19
J	Parafuso Ø4,0x30mm CP	68
K	Corrediça Telescópica 300mm	04
L	Corrediça Telescópica 300mm	04
M	Cola	01
N	Bucha Ø8mm	19
O	Passa Fio Ø60mm	02
Q	Kit Luminaria	01

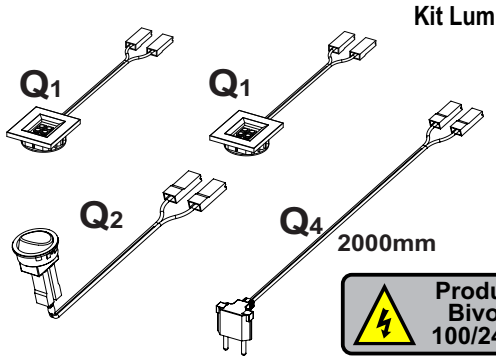

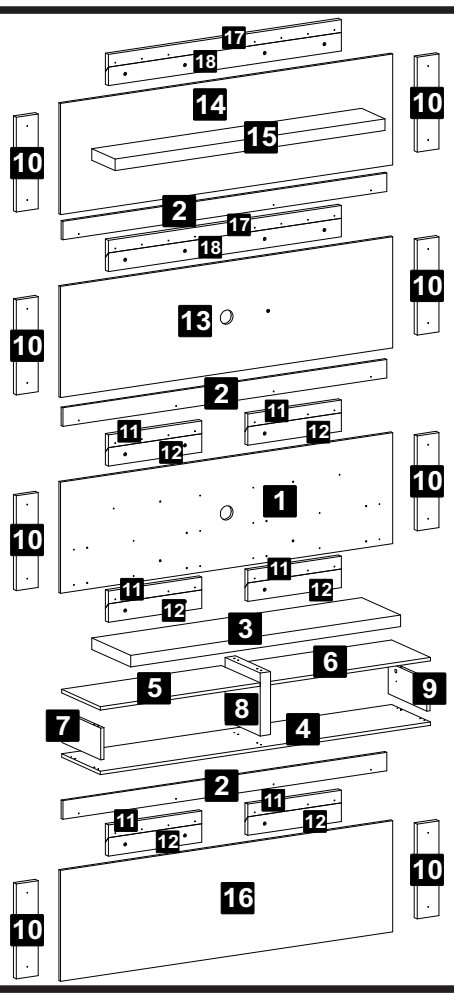

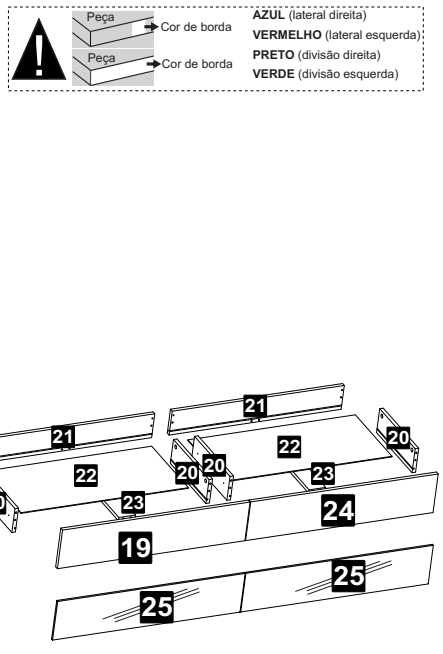

Descrição	Descripción	Description	Qtd
1-Painel nicho (1800x480x15mm)	1-Panel nicho	1-Niche panel	1
2-Travessa acab. painel (1760x80x15mm)	2-Travesaño acabado panel	2-Panel finishing cross	3
3-Prateleira inferior (1500x325x50mm)	3-Anaquel inferior	3-Bottom shelf	1
4-Base (1790x323x15mm)	4-Base	4-Base	1
5-Tampo esquedo (870x323x15mm)	5-Tapa izquierda	5-Left top	1
6-Tampo direito (870x323x15mm)	6-Tapa derecha	6-Right top	1
7-Lateral esquerda (134x323x15)	7-Lateral izquierda	7-Left side	1
8-Divisão (272x293x50mm)	8-Divisíon	8-Partition	1
9-Lateral direita (134x323x15mm)	9-Lateral derecha	9-Right side	1
10-Travessa vertical (410x105x15mm)	10-Travesaño vertical	10-Vertical beam	8
11-Régua painel (450x80x25mm)	11-Tira painel	11-Panel ruler	6
12-Régua parede (450x80x25mm)	12-Tira pared	12-Wall ruler	6
13-Painel central (1800x480x15mm)	13-Panel central	13-Central panel	1
14-Painel superior (1800x480x15mm)	14-Panel sup.	14-Upper panel	1
15-Prateleira superior (1500x195x50mm)	15-Anaquel sup.	15-Upper shelf	1
16-Painel inferior (1800x480x15mm)	16-Panel inferior	16-Back papel	1
17-Régua painel maior (1122x80x25mm)	17-Tira painel maior	17-Big panel ruler	2
18-Régua parede maior (1122x80x25mm)	18-Tira pared maior	18-Big wall ruler	2
19-Frente de gaveta esq. (894x175x15mm)	19- Frente cajón izquierda	19-Left drawer front	1
20-Lateral de gaveta (306x105x15mm)	20- Lateral cajón	20-Drawer side	4
21-Traseira gaveta (829x105x15mm)	21- Trasera cajón	21-Drawer back	2
22-Fundo gaveta (809x316x3mm)	22- Fondo cajón	22-Drawer bottom	2
23-Travessa gaveta (306x70x15mm)	23- Teavesaño cajón	23-Drawer crosspiece	2
24-Frente de gaveta dir. (894x175x15mm)	24- Frente cajón derecha	24-Right drawer front	1
25-Espelho (893x174x3mm)	25- Espejo	25-Mirror	2

Assista ao vídeo com dicas de montagem em nosso site: www.artely.com.br

1 Passo / Paso / Step

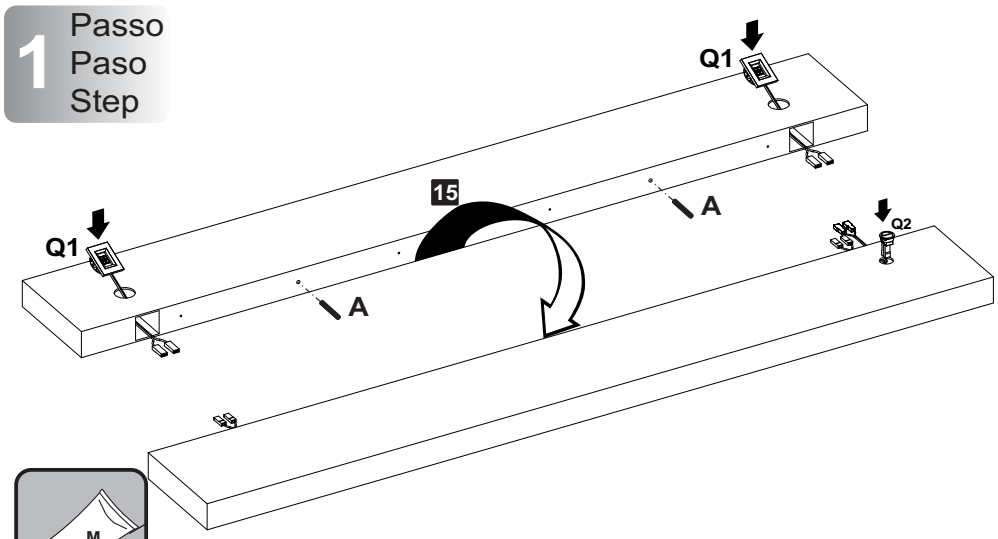

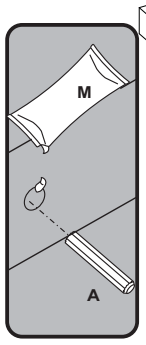

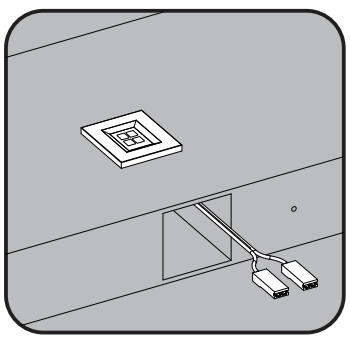

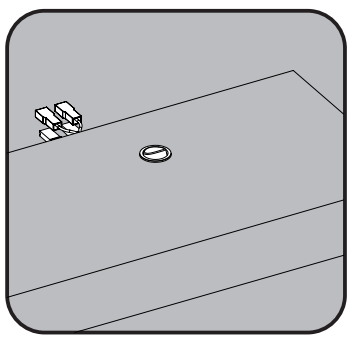

A Cavilha 02

Q1 Luminaria 02

Q2 Interruptor 01

2 Passo / Paso / Step

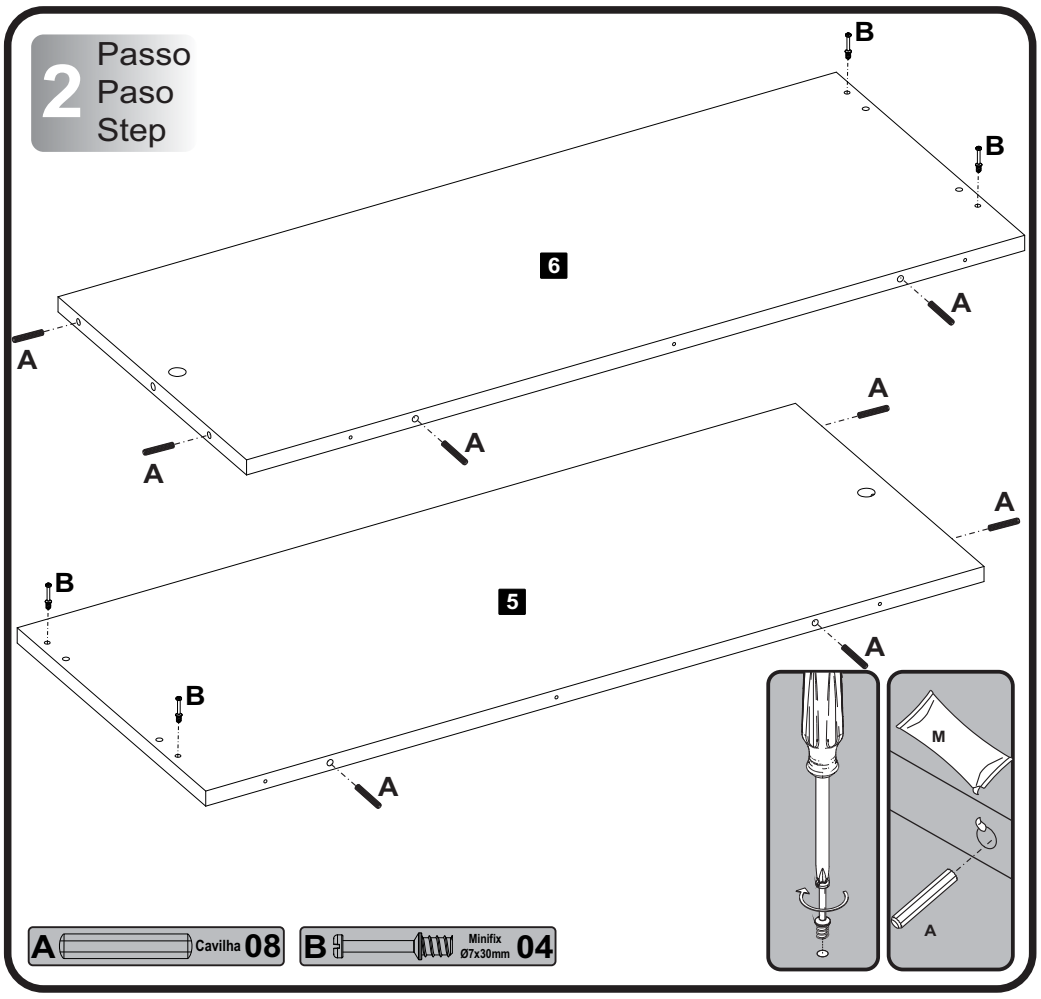

A Cavilha 08

B Minifix Ø7x30mm 04

3 Passo / Paso / Step

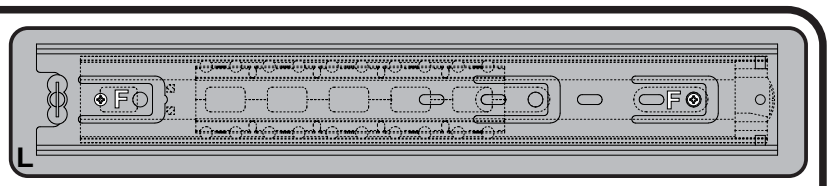

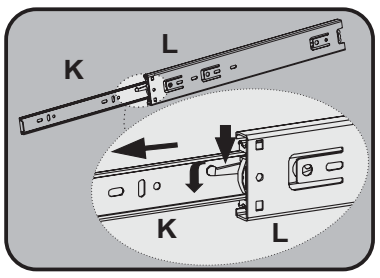

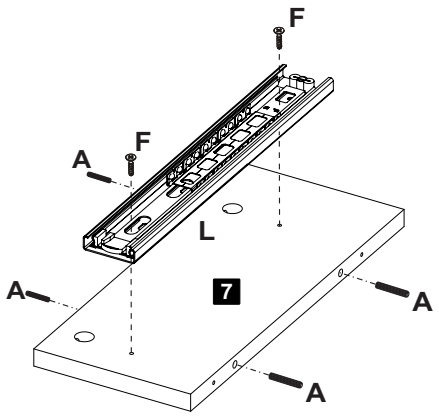

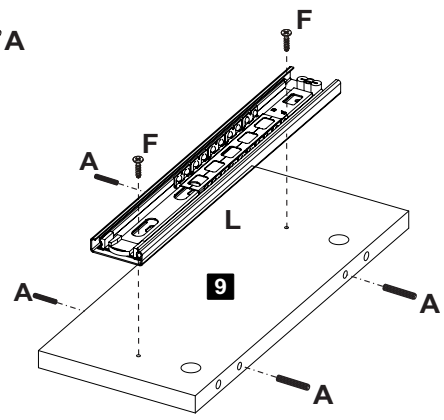

A Cavilha 08

F Parafuso Ø3,5x12mm CC 04

L Corrediça Telescópica 300mm 02

4 Passo / Paso / Step

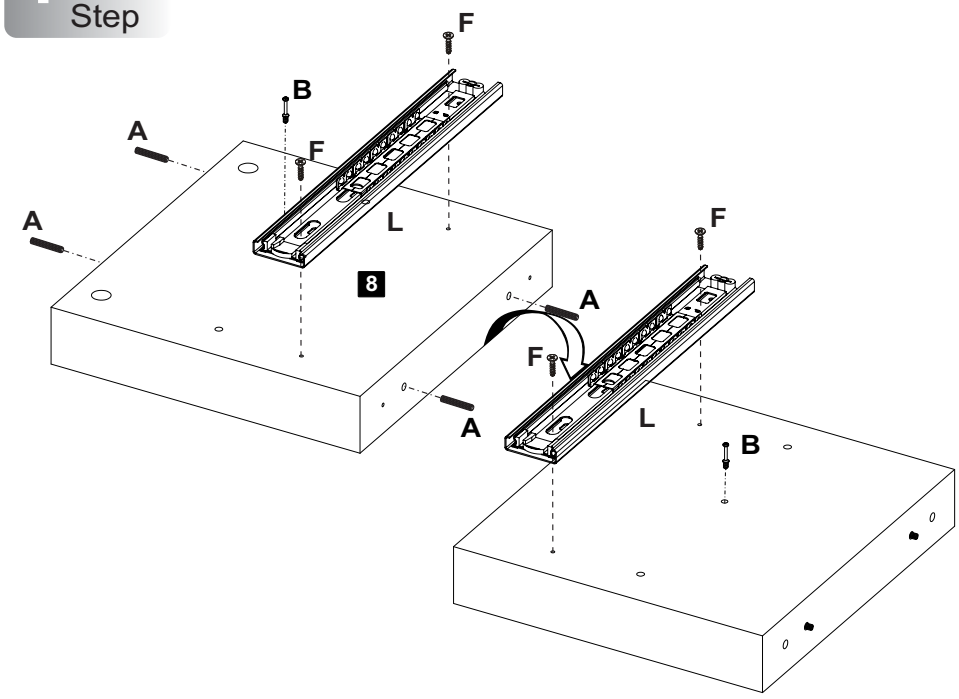

A Cavilha 04

B Minifix Ø7x30mm 02

F Parafuso Ø3,5x12mm CC 04

L Corrediça Telescópica 300mm 02

5 Passo / Paso / Step

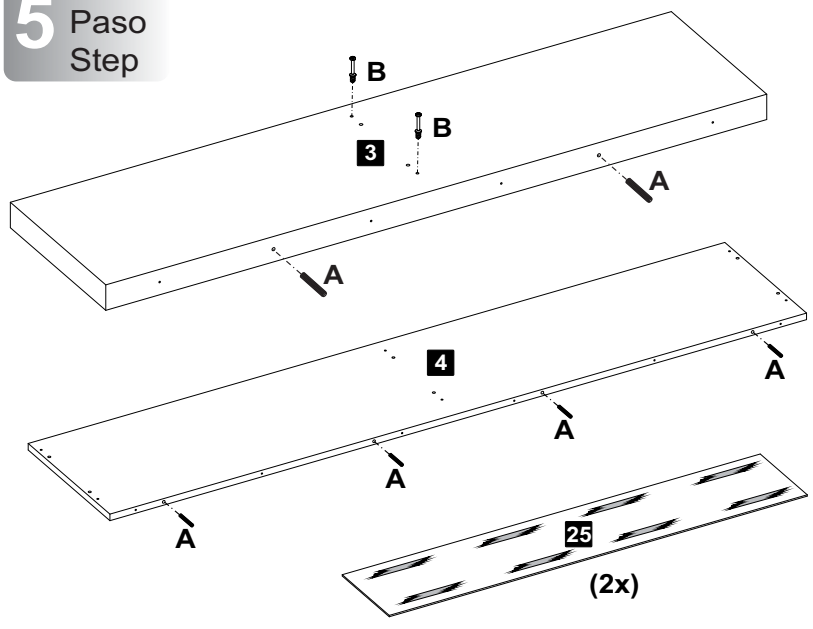

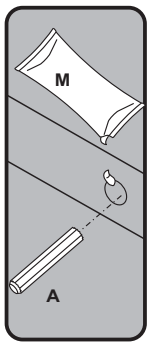

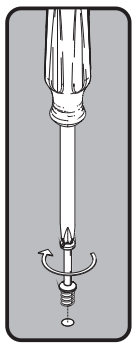

Atenção

- Limpar a superficie com um pano úmido antes de aplicar fita dupla face.

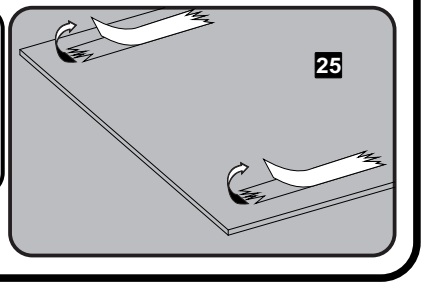

A Cavilha 06

B Minifix Ø7x30mm 02

E Fita Dupla Face 16

6 Passo / Paso / Step

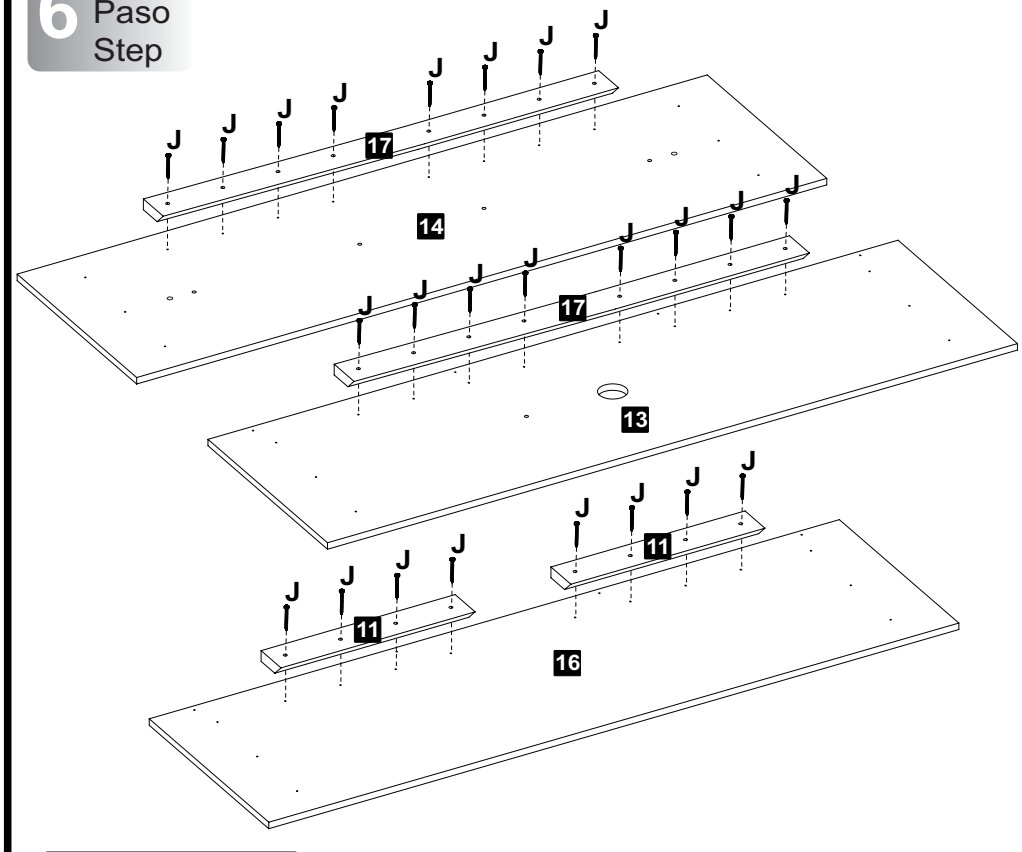

J Parafuso Ø4,0x30mm CP 24

7 Passo Paso Step

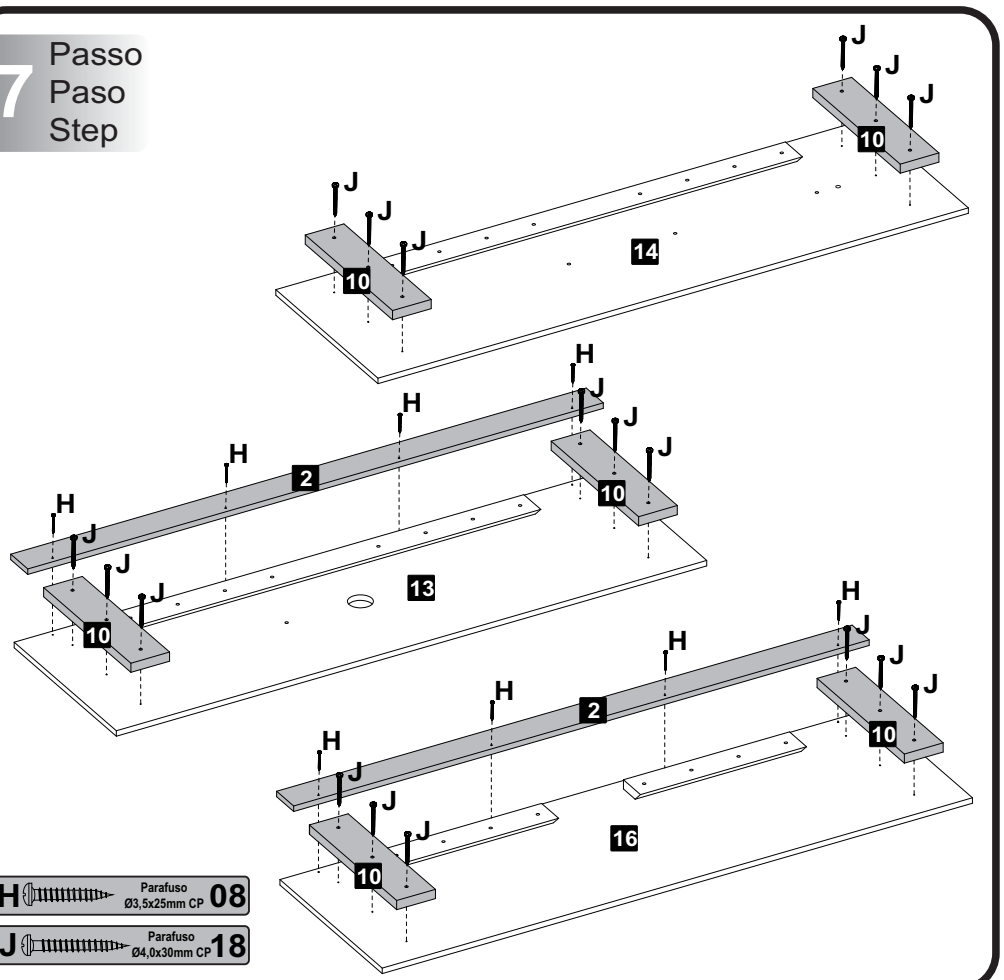

H Parafuso Ø3,5x25mm CP 08

J Parafuso Ø4,0x30mm CP 18

8 Passo Paso Step

Atenção

Para instalação das Luminarias verificar o manual que acompanha no Kit, antes de ligar na rede eletrica.

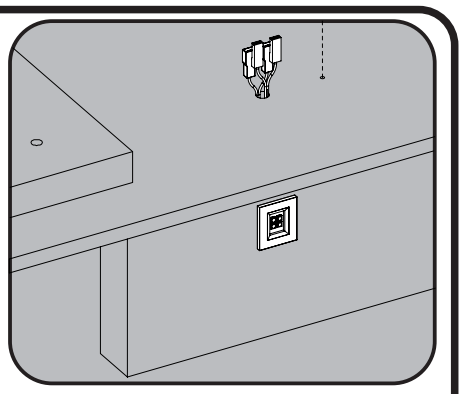

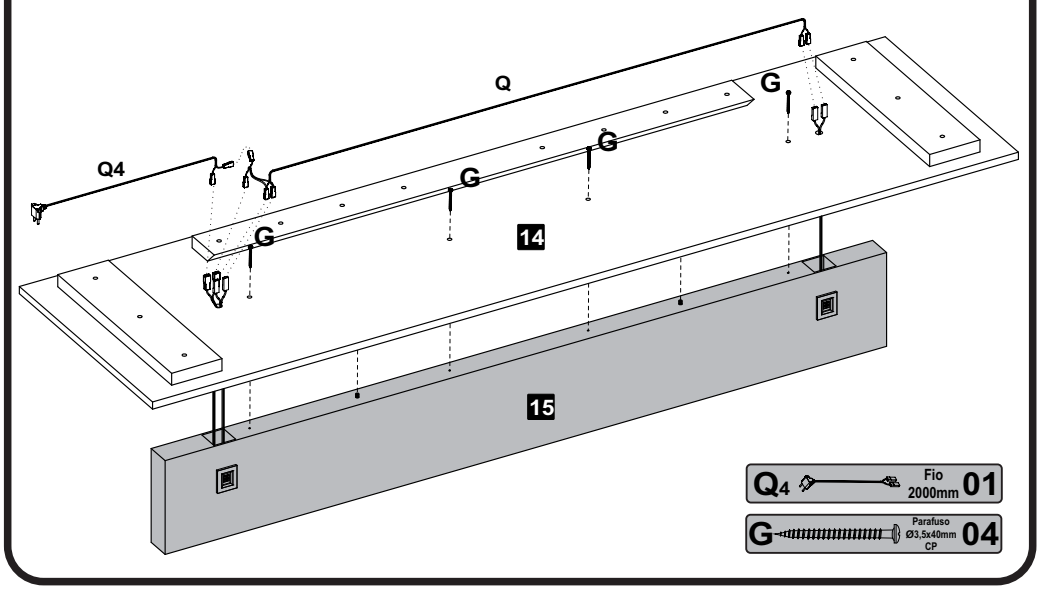

Q4 Fio 2000mm 01

G Parafuso Ø3,5x40mm CP 04

9 Passo Paso Step

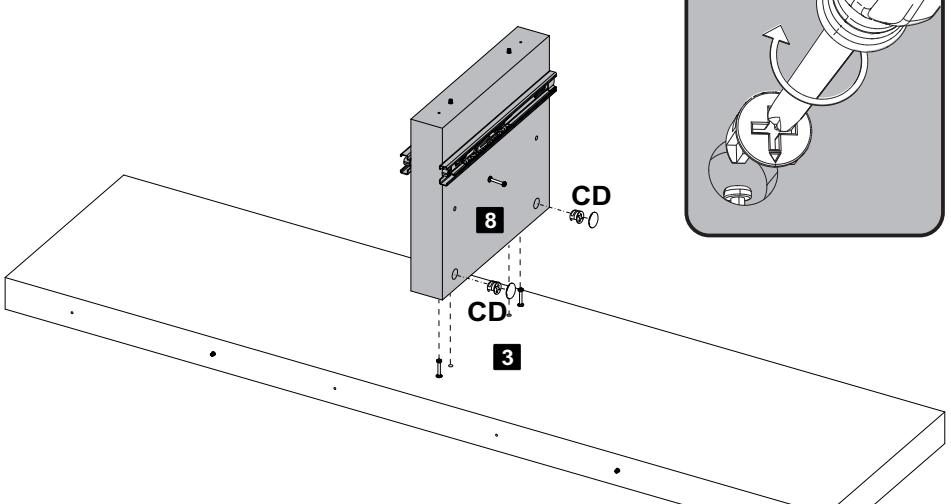

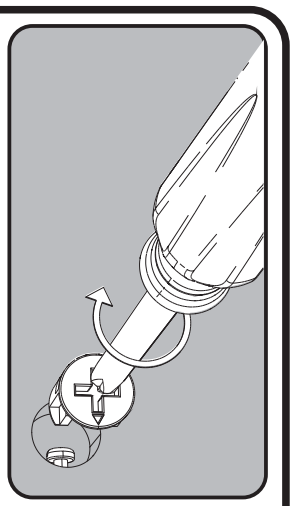

C Tambor 02

D Tapa Furo Adesivo 02

10 Passo Paso Step

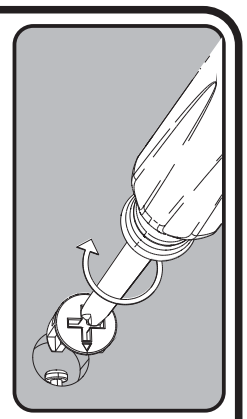

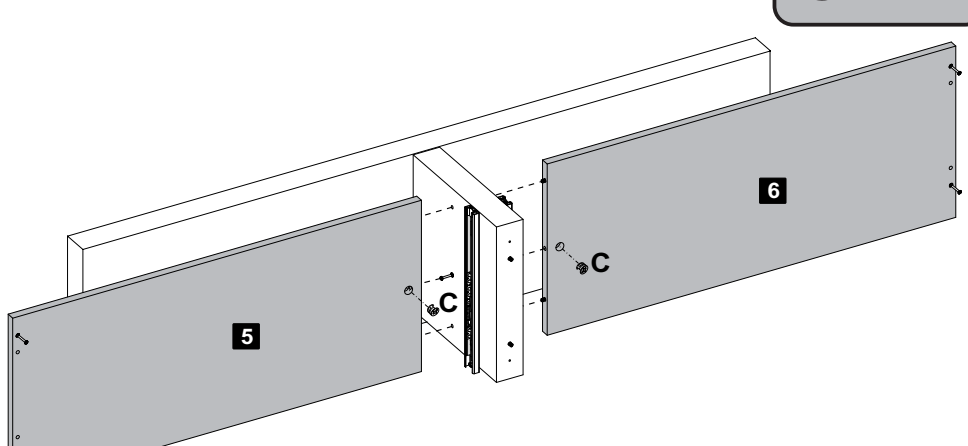

C Tambor 02

11 Passo Paso Step

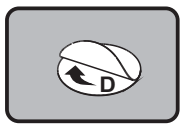

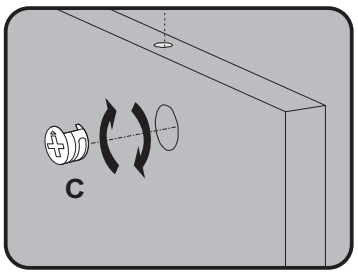

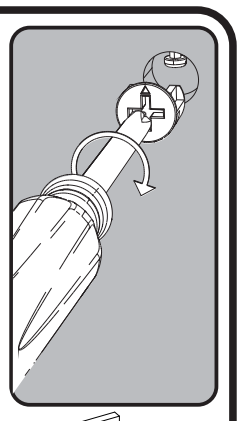

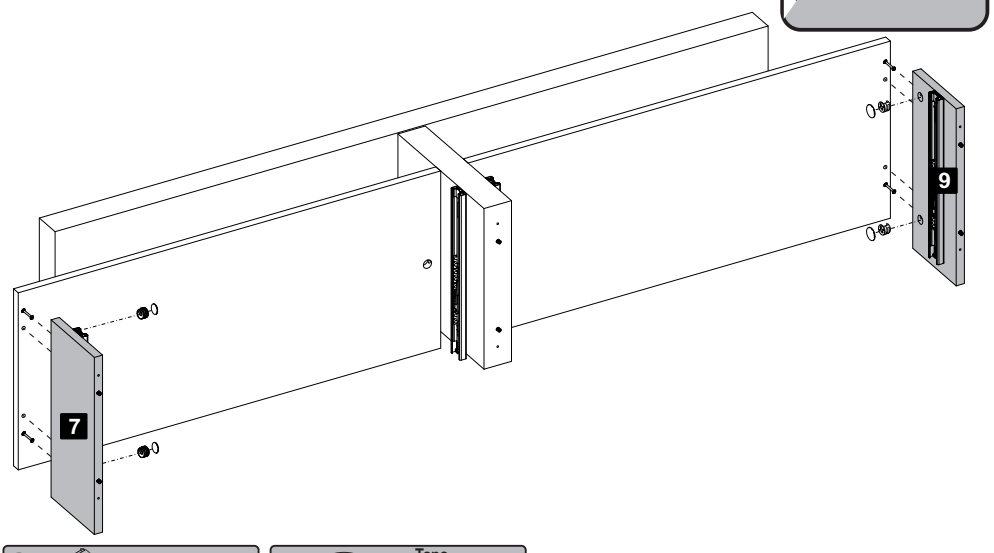

C Tambor 02

D Tapa Furo Adesivo 02

12 Passo Paso Step

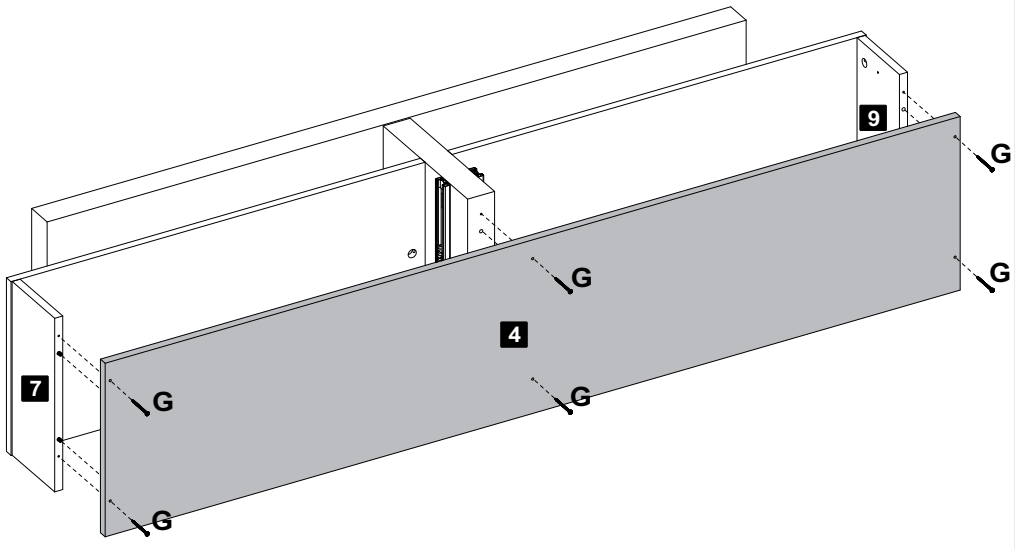

G Parafuso Ø3,5x40mm CP 06

13 Passo / Paso / Step

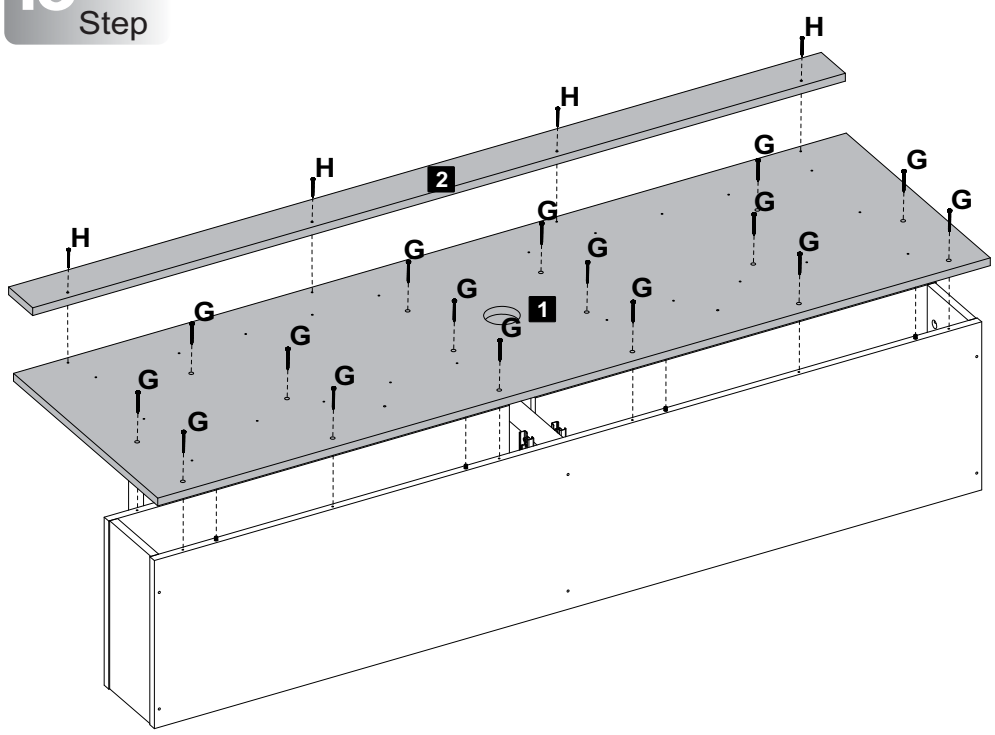

H Parafuso Ø3,5x25mm CP 04

G Parafuso Ø3,5x40mm CP 16

14 Passo / Paso / Step

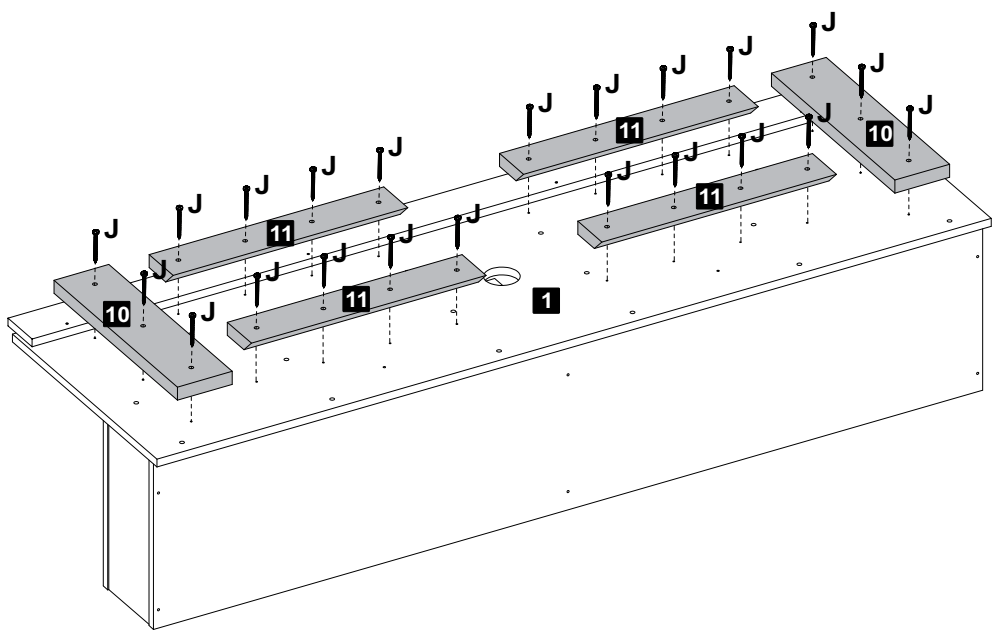

J Parafuso Ø4,0x30mm CP 22

15 Passo / Paso / Step

Esquema de furação da parede com gabarito impresso na caixa

Fixar o gabarito na parede com fita

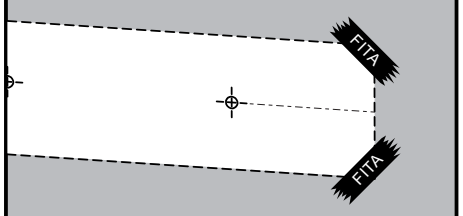

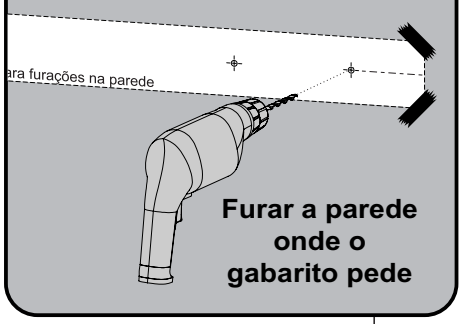

Furar a parede onde o gabarito pede

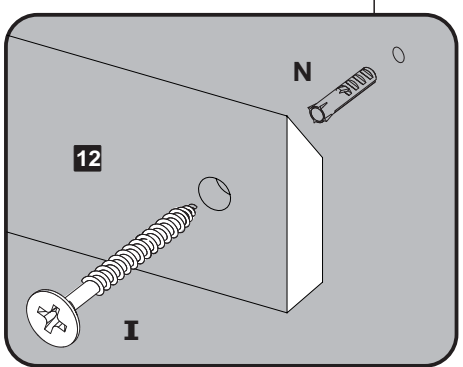

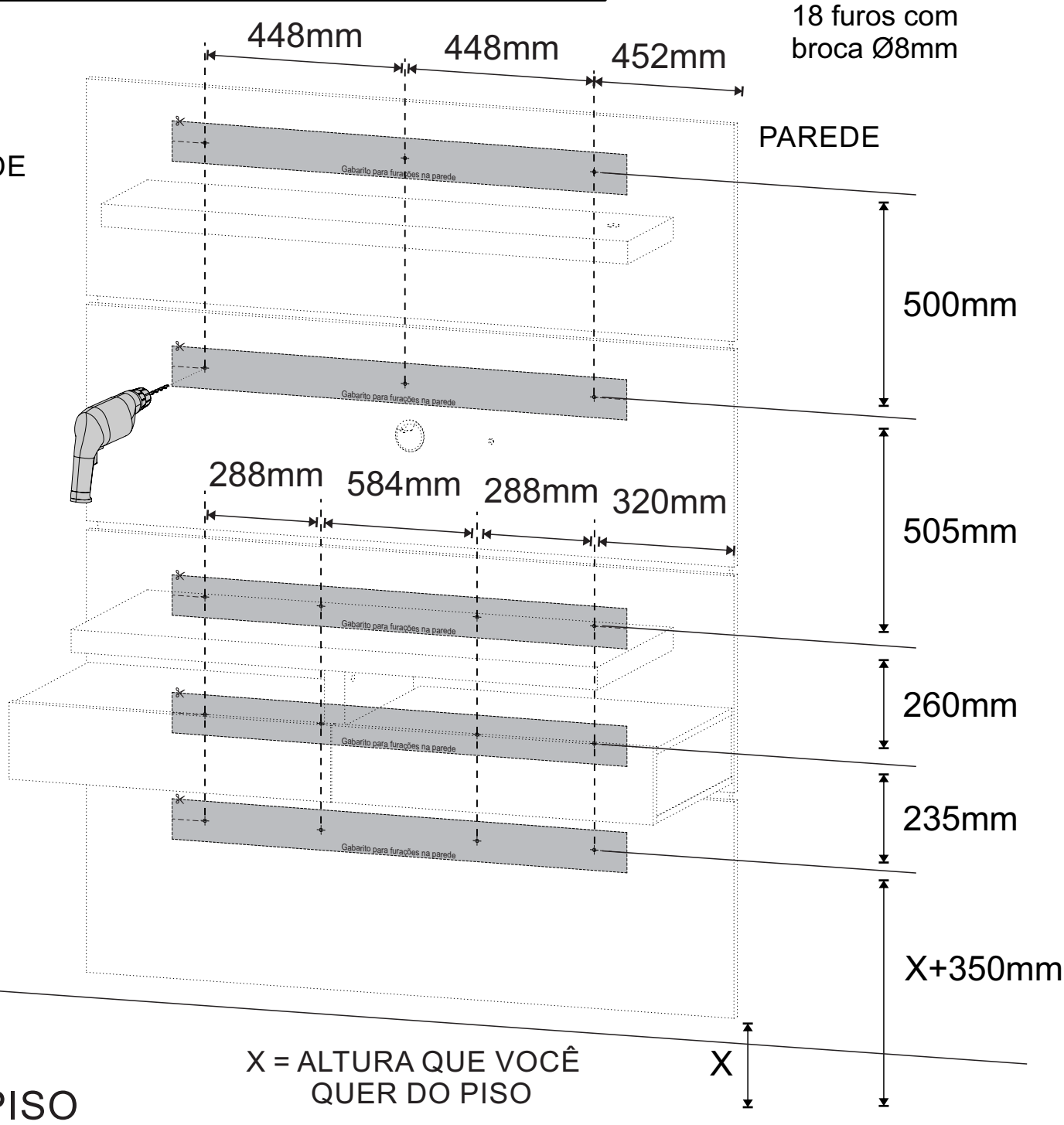

Deixar as travessas da parede niveladas

I Parafuso 5,5x50mm Cab 13 18

N Bucha Ø8mm 18

Ex: Se você quer que o painel fique a 20mm do piso

altura da 1ª linha de furo = 20+350=370mm

altura da 2ª linha de furo =370+235=605mm

altura da 3ª linha de furo =605+260=865mm

altura da 4ª linha de furo =865+505=1370mm

altura da 5ª linha de furo =1370+500=1870mm

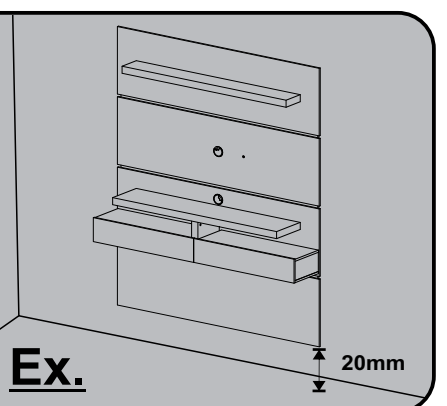

Ex.

16 Passo Paso Step

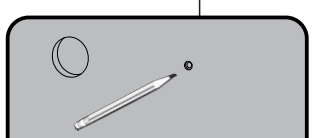

Faça uma marcação na parede conforme o desenho.

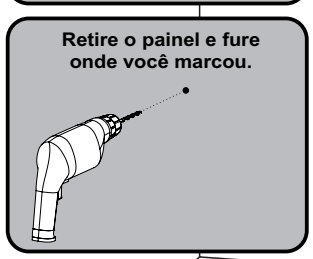

Retire o painel e fure onde você marcou.

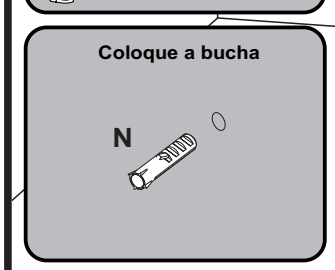

Coloque a bucha

N

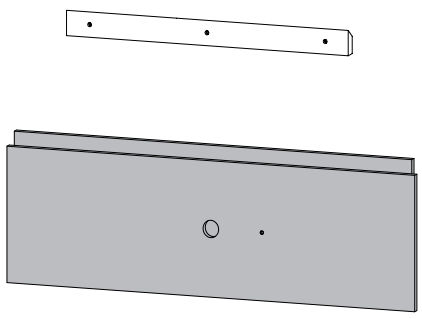

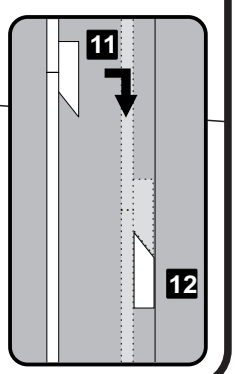

N  Bucha Ø8mm 01

17 Passo Paso Step

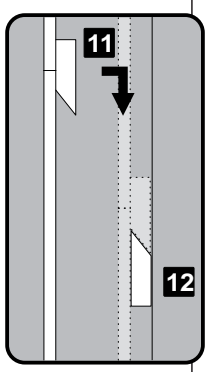

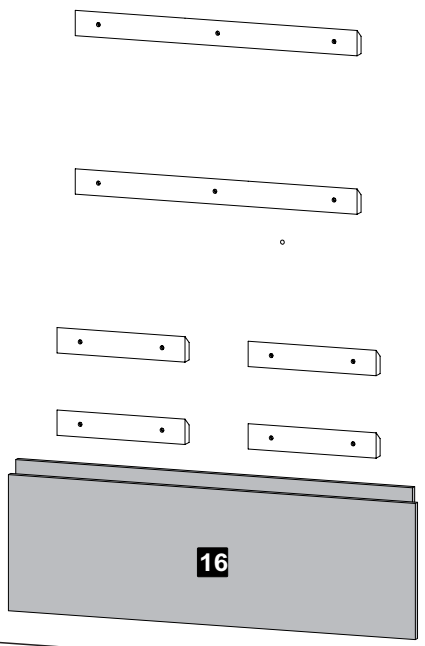

18 Passo Paso Step

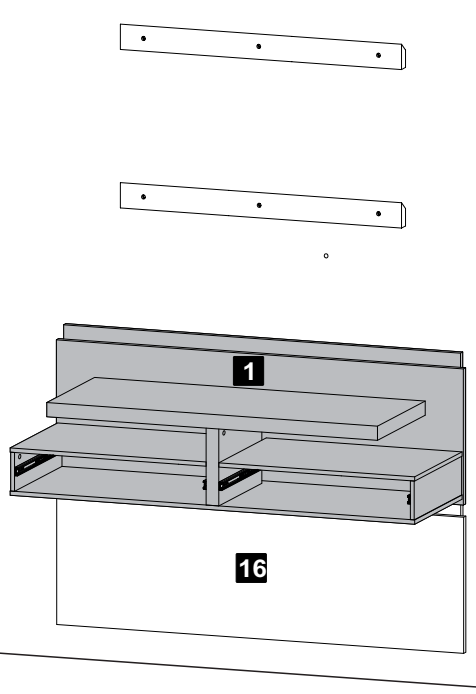

19 Passo Paso Step

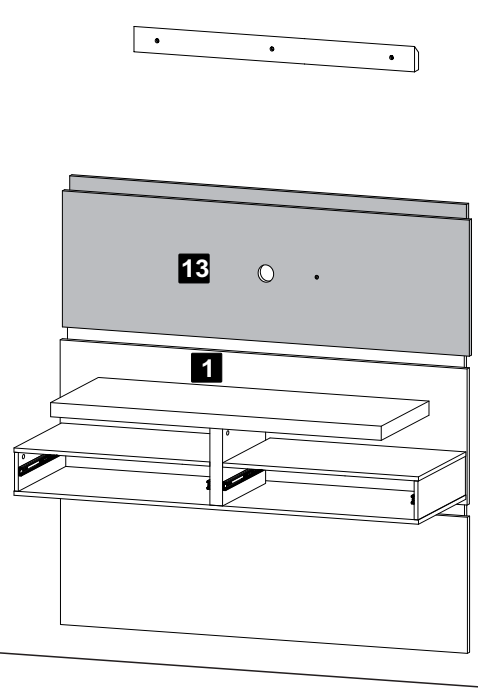

20 Passo Paso Step

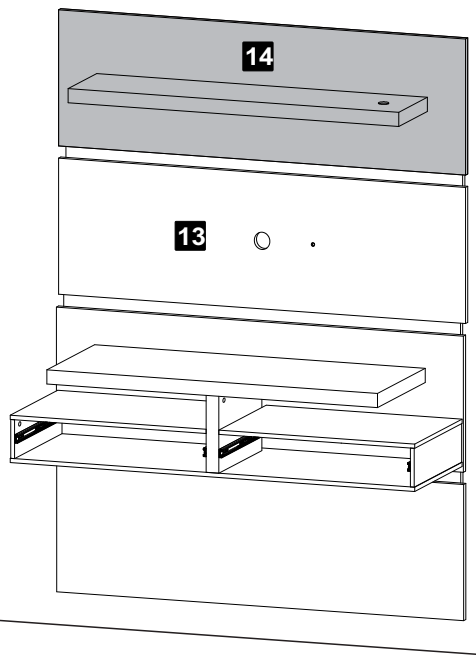

21 Passo Paso Step

P	kit suporte TV  P1 35x77mm P2 48x28mm P3 100x56mm	02
P5	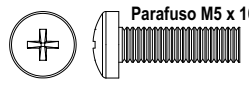 Parafuso M5 x 16	04
P6	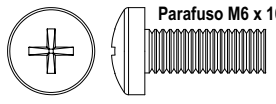 Parafuso M6 x 16	04
P7	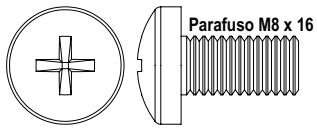 Parafuso M8 x 16	04



Para facilitar a fixação do Suporte Universal, enviamos 3 modelos de parafusos que estão de acordo com os padrões mais usados pelos principais fabricantes de TVs LCD / LED / PLASMA / 3D do mercado. Caso nenhum dos 3 modelos se encaixe adequadamente ao seu televisor, adquira o parafuso compatível com sua TV em qualquer loja de ferragens. Para evitar danos à sua TV, não aperte demasiadamente os parafusos.

22 Passo / Paso / Step

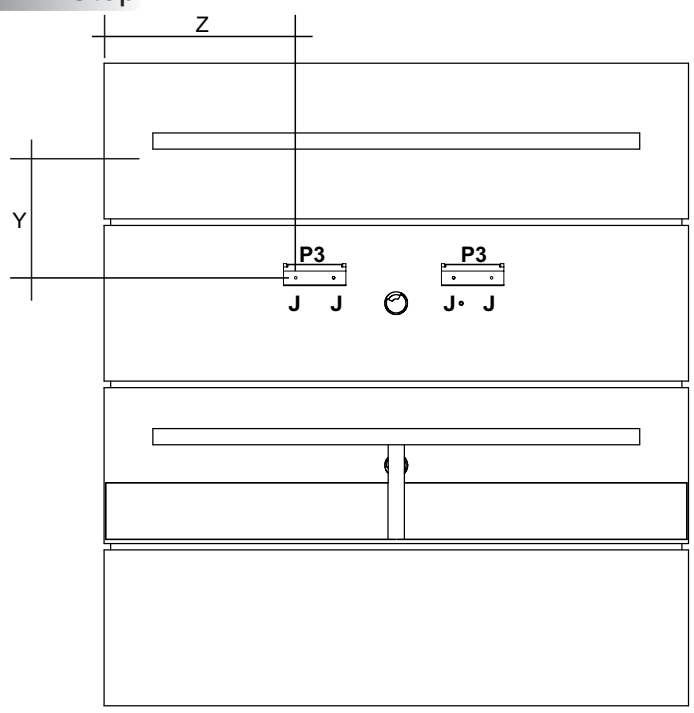



Utilizar a Norma VESA do manual da TV, para calcular a centralização e altura da TV no painel.

Usando el manual del estándar VESA TV, centralización y para calcular la altura del panel de TV.

Using the VESA standard TV's manual, centralization and to calculate the height of the TV panel.

J Parafuso Ø4,0x30mm CP 04 | P3 Kit Suporte TV 02

23 Passo / Paso / Step

Suporte Superior

Utilizar o parafuso indicado no manual da TV P5,P6,P7(VESA).

Use el tornillo indicado del televisor manual P5,P6,P7(VESA).

Use the screw indicated the TV's manual P5,P6,P7(VESA).

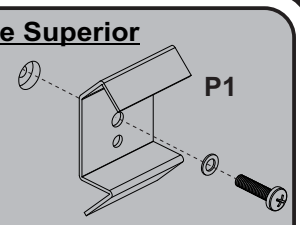

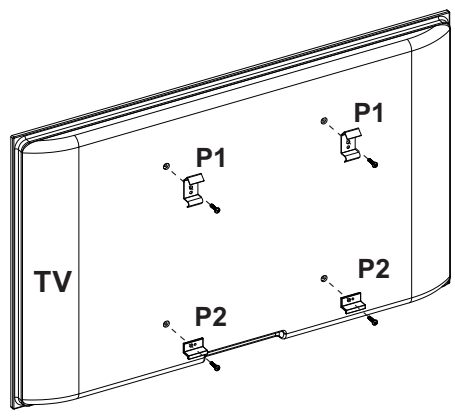

Suporte Inferior

Utilizar o parafuso indicado no manual da TV P5,P6,P7(VESA).

Use el tornillo indicado del televisor manual P5,P6,P7(VESA).

Use the screw indicated the TV's manual P5,P6,P7(VESA).

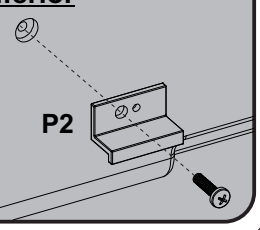

P1 Kit Suporte TV 02

P2 Kit Suporte TV 02

24 Passo / Paso / Step

Antes de fixar os parafusos de segurança, certifique-se que passou todos os cabos dos eletrônicos por trás dos painéis corretamente.

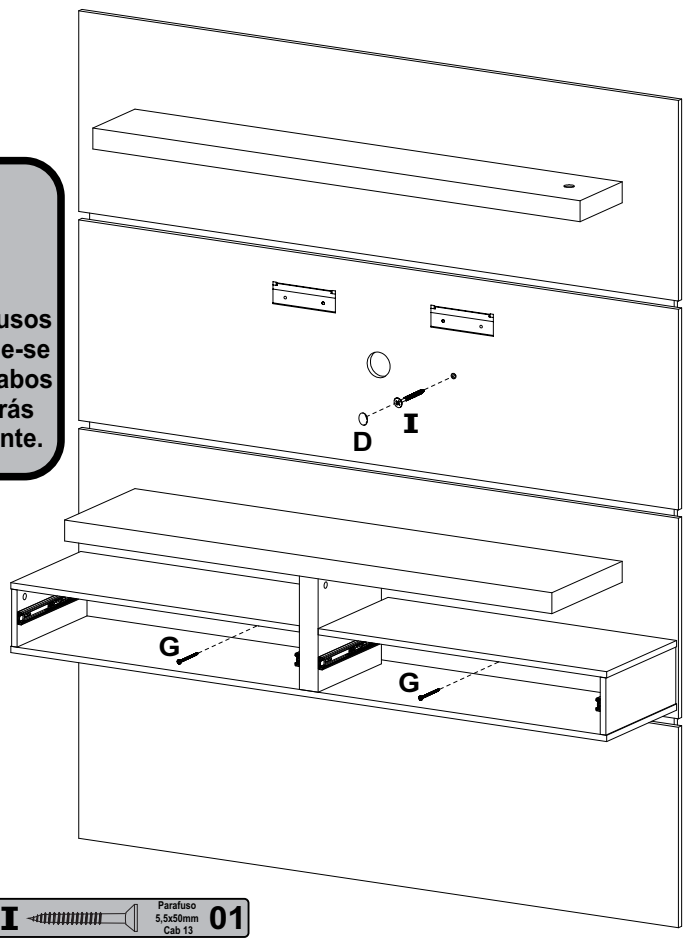

D Tapa Furo Adesivo 01

G Parafuso Ø3,5x40mm CP 02

I Parafuso 5,5x50mm Cab 13 01

25 Passo / Paso / Step

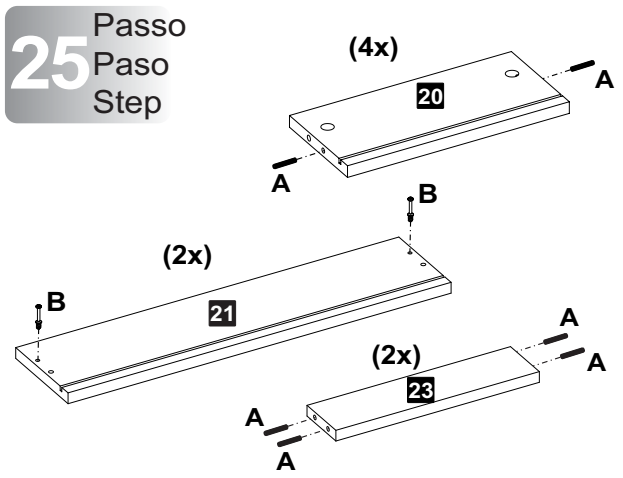

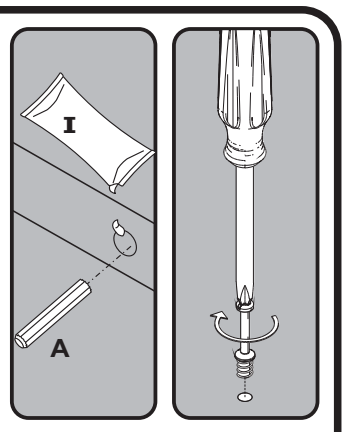

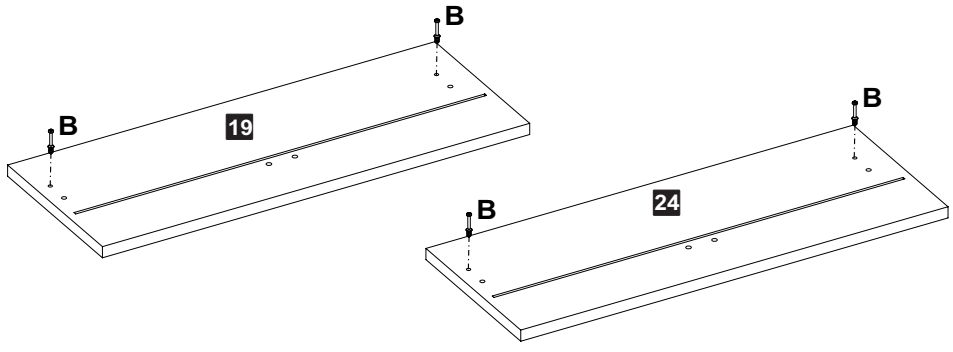

A Cavilha 16

B Minifix Ø7x30mm 08

Peça → Cor de borda
Peça → Cor de borda

AZUL (lateral direita)
VERMELHO (lateral esquerda)
PRETO (divisão direita)
VERDE (divisão esquerda)

26 Passo / Paso / Step

1 Passo / Paso / Step

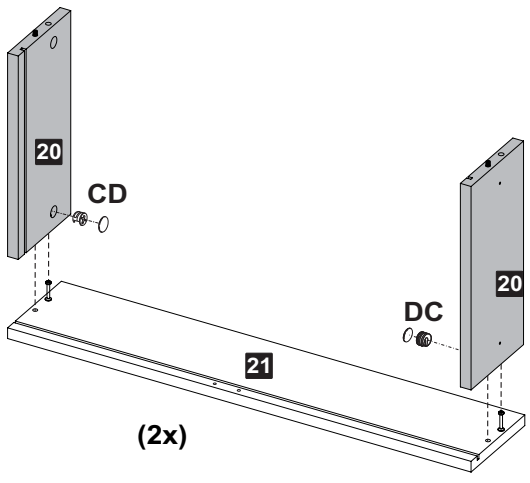

2 Passo / Paso / Step

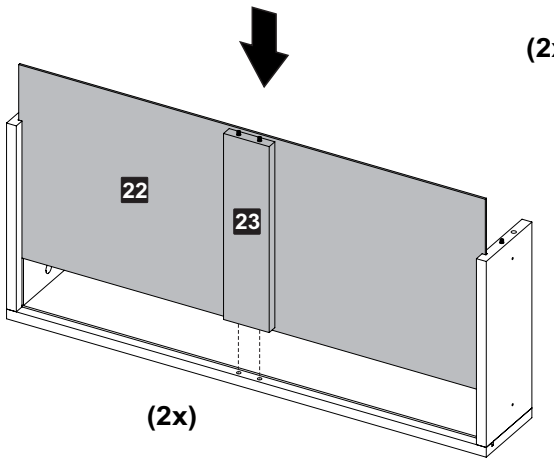

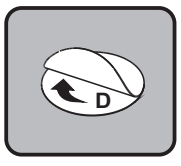

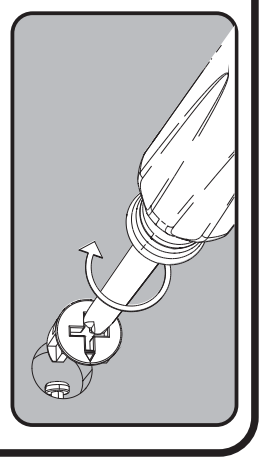

C Tambor 02

D Tapa Furo Adesivo 02

27 Passo / Paso / Step

3 Passo / Paso / Step

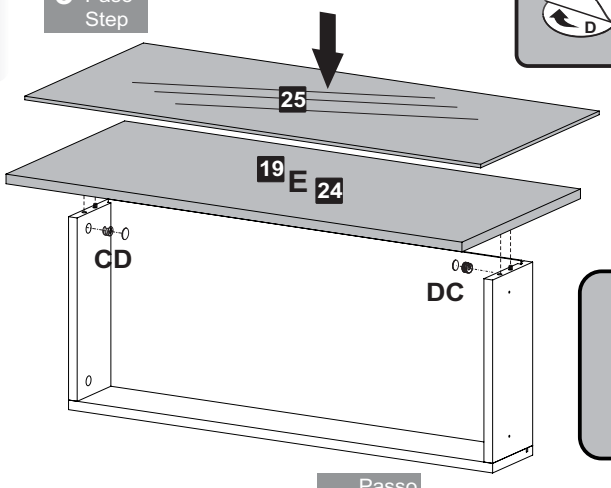

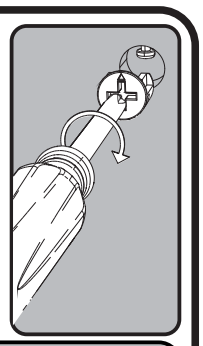

Atenção

- Fixar bem os espelhos nas peças nº19 e 24.

4 Passo / Paso / Step

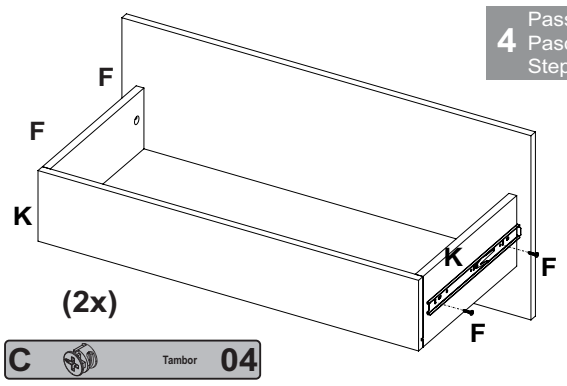

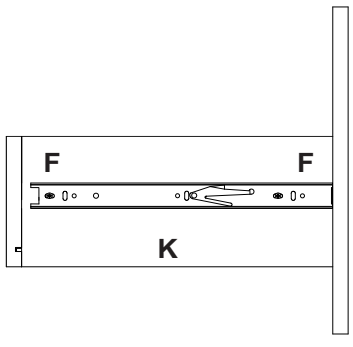

C Tambor 04

D Tapa Furo Adesivo 04

F Parafuso Ø3,5x12mm CC 08

K Corrediça Telescópica 300mm 04

28 Passo
Paso
Step

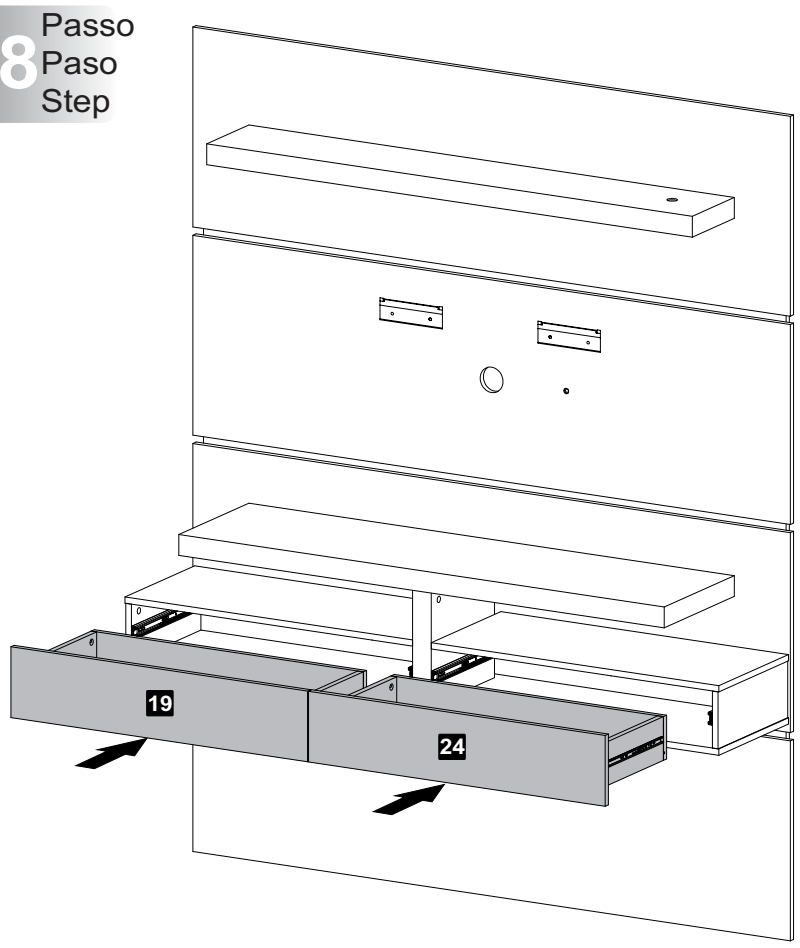

29 Passo
Paso
Step

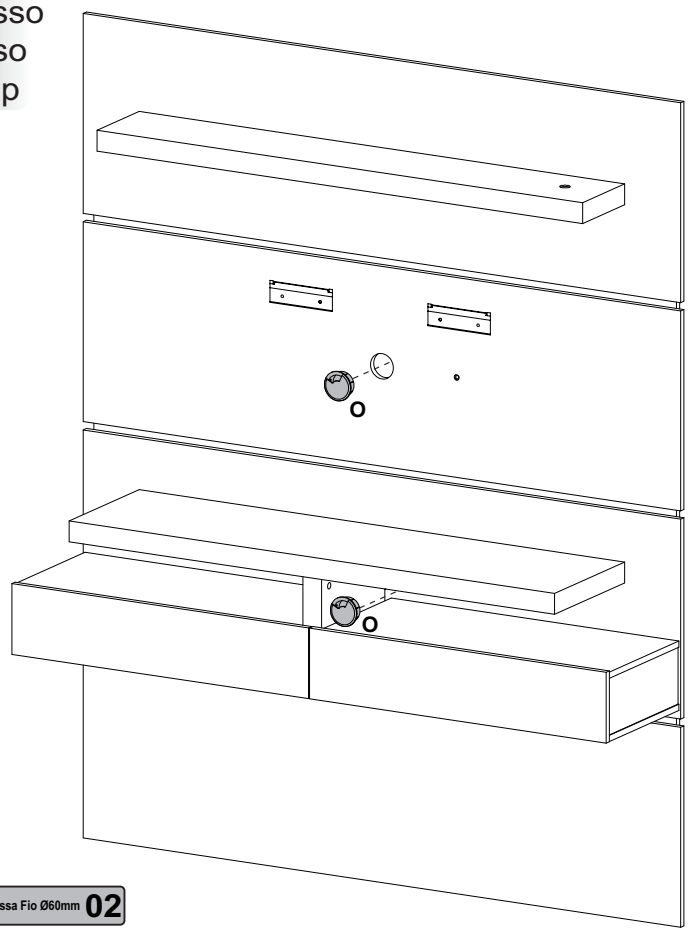

O Passa Fio Ø60mm 02

30 Passo
Paso
Step

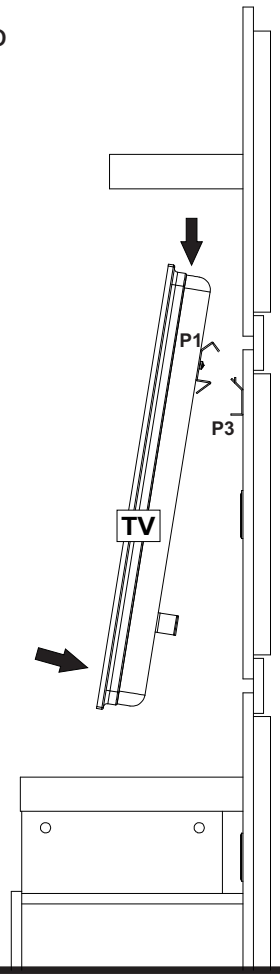

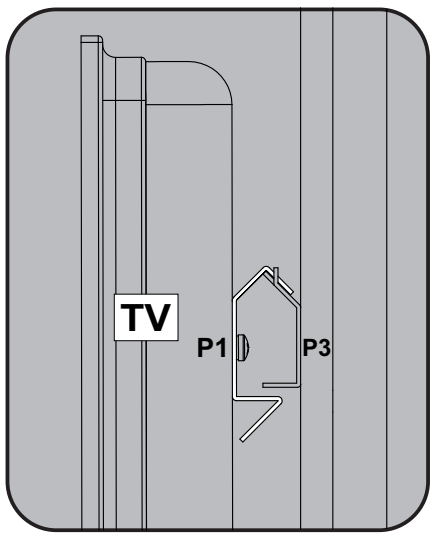

31 Passo
Paso
Step

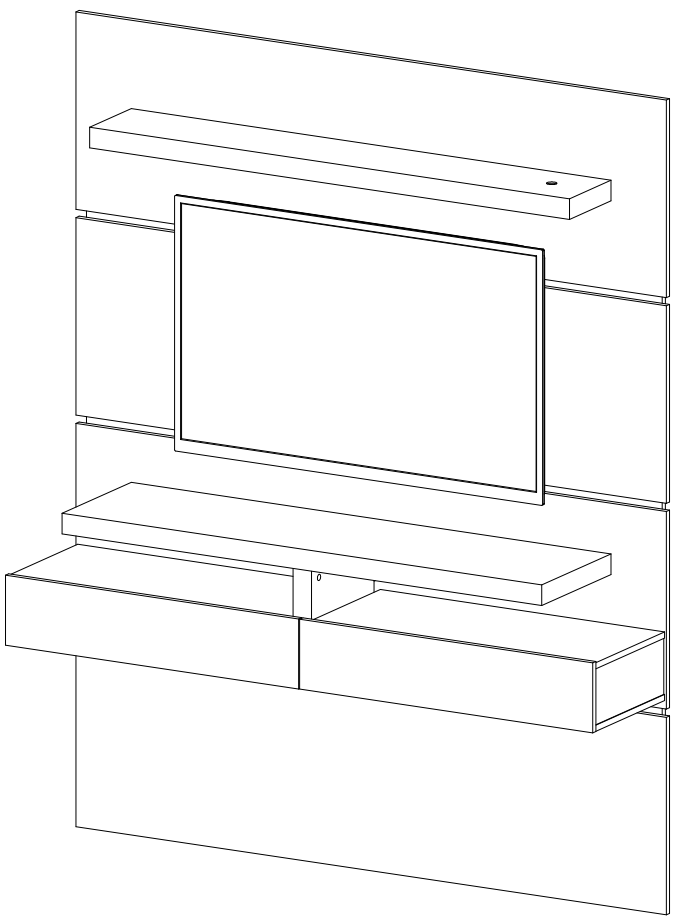

Garantia

Este certificado de Garantia é uma vantagem adicional oferecida ao consumidor, porém para que o mesmo tenha validade é imprescindível que seja apresentada a NOTA FISCAL de compra do produto.

*Com este produto, a **Artely** tem como objetivo atender plenamente o proprietário-consumidor, proporcionando a garantia na forma aqui estabelecida, pelo período de três meses a partir da data da nota fiscal de compra. A **Artely** restringe a sua responsabilidade à substituição gratuita das peças defeituosas, em caso de defeitos ou avarias devidamente constatados como sendo de fabricação, durante a vigência desta garantia.*

*A **Artely** declara a garantia nula e sem efeito se o produto for alterado, adulterado, molhado ou consertado e ainda pela prática de montagem inadequada ou mau uso. Também será considerada nula em casos de força maior, como aqueles causados por agentes da Natureza (chuvas, incêndios, excesso de umidade...) e eventos externos como objetos arrastados sobre a superfície do móvel (ex.: TV, DVD, aparelho de som, objetos decorativos...).*

Para exercer seus direitos de comprador é importante que antes de montar seu produto você leia com atenção as instruções de cada passo do manual de montagem que acompanha o móvel.

Caso o produto não esteja em conformidade, entre em contato com a loja onde efetuou a compra ou com o nosso Serviço de Atendimento ao Cliente através do e-mail assistencia@artely.com.br ou pelo fone 41 3381 5000 e faça sua reclamação, apontando os defeitos técnicos observados, que teremos o maior prazer em atendê-lo. Para agilizar o seu atendimento, tenha sempre em mãos o manual de montagem com os respectivos números das peças defeituosas, conforme descritas no manual.

ARTELY®
Complementos para Sala

ARTELY MÓVEIS LTDA
ALAMEDA ARPO, 2333
CEP / ZIP CODE: 83010-290
SÃO JOSÉ DOS PINHAIS
CURITIBA - PR - BRASIL
Fone / Fax: 41 3381-5000
Phone Number: 55 41 3381-5000
e-mail: artely@artely.com.br
www.artely.com.br