WARNUNG
Bei Missachtung der Anschlusswerte oder falscher Polung besteht die Gefahr von Personen- und Geräteschädigungen!

WARNING
There is a risk of personal injury and equipment damage if the connection values are not observed or polarity is incorrect!

AVERTISSEMENT
Le non-respect des valeurs de raccordement ou une mauvaise polarité peut engendrer des dommages corporels et matériels !

ADVERTENCIA
En caso de no respetar los valores de conexión o realizar una polaridad errónea, existe el peligro de lesionar a las personas o dañar los equipos.

AVVERTENZA
Il mancato rispetto dei valori di collegamento o una polarità falsa può causare danni a persone e cose!

ATENÇÃO
No caso de inobservância dos valores de conexão ou no caso de conexão incorreta dos polos, existe o perigo de ferimentos e danos no aparelho!

VARNING
Om anslutningsvärden åsidosätts eller vid polningsfel finns risk för person- och materialskador!

VAROVÁNÍ
V případě nerespektování připojných hodnot nebo nesprávné polarity hrozí nebezpečí úrazů a poškození zařízení!

OSTRZEŻENIE
W przypadku nieprzestrzegania wymaganych parametrów przyłącza albo niewłaściwej biegunowości powstaje zagrożenie urazami ludzi i uszkodzeniem urządzenia!

ОСТОРОЖНО
при несоблюдении подключаемых значений или неверной полярности существует опасность травм персонала и повреждений оборудования!

DİKKAT
Bağlantı değerlerine uyulmaması veya yanlış kutup bağlantısı durumunda, insanlar zarar görebilir ve cihazda hasarlar oluşabilir!

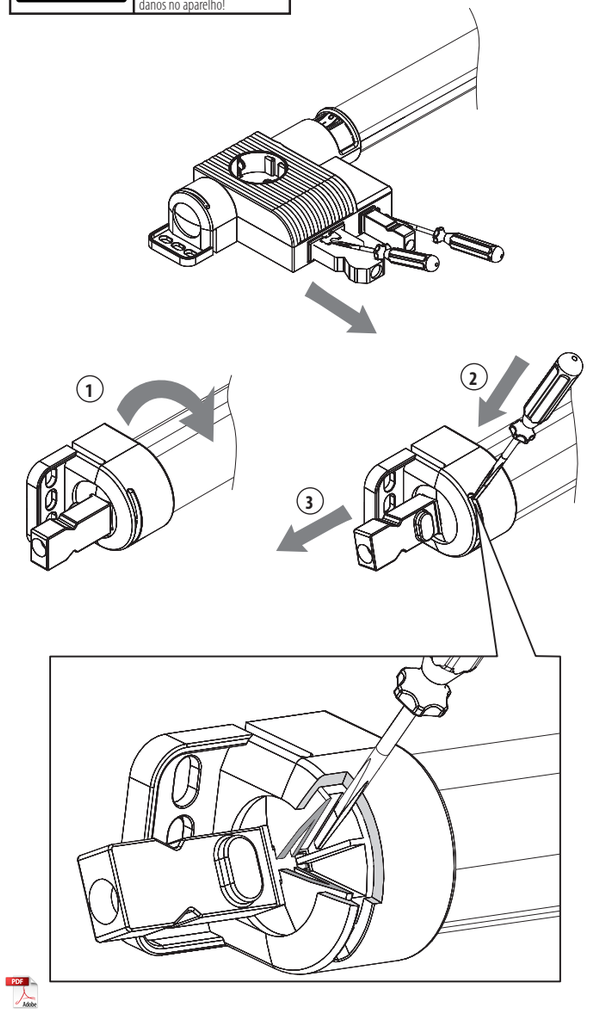

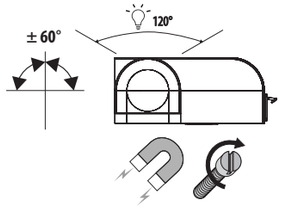

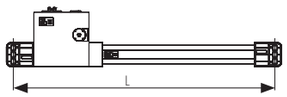

LED 121 L=475mm
LED 122 L=675mm

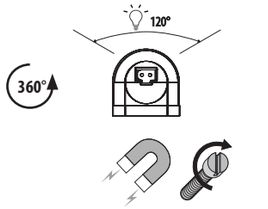



LED 021 L=375mm
LED 022 L=575mm

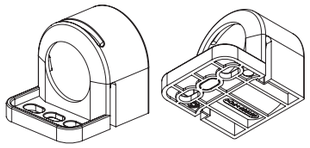



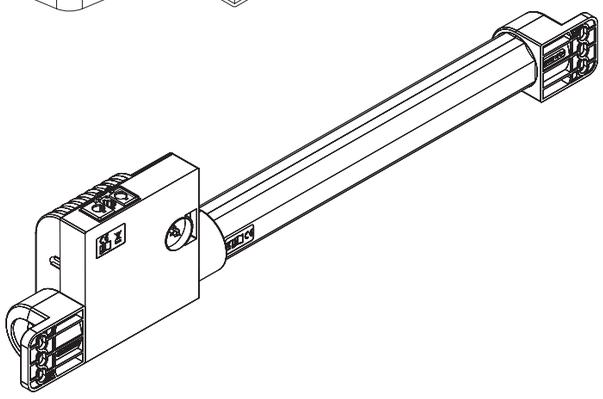

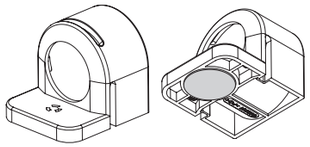

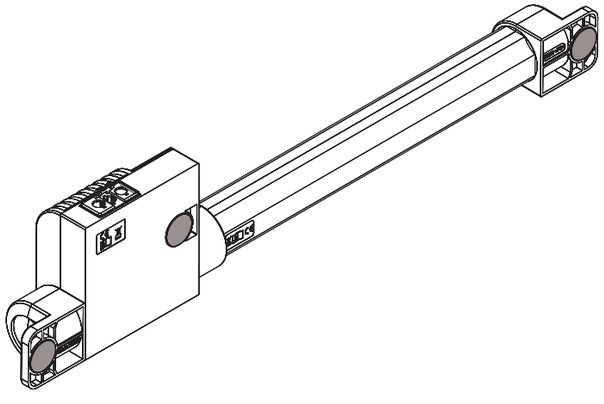

ACCESSOIRES

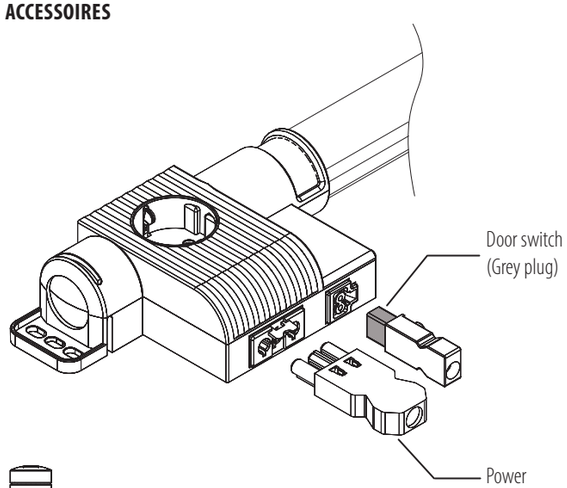

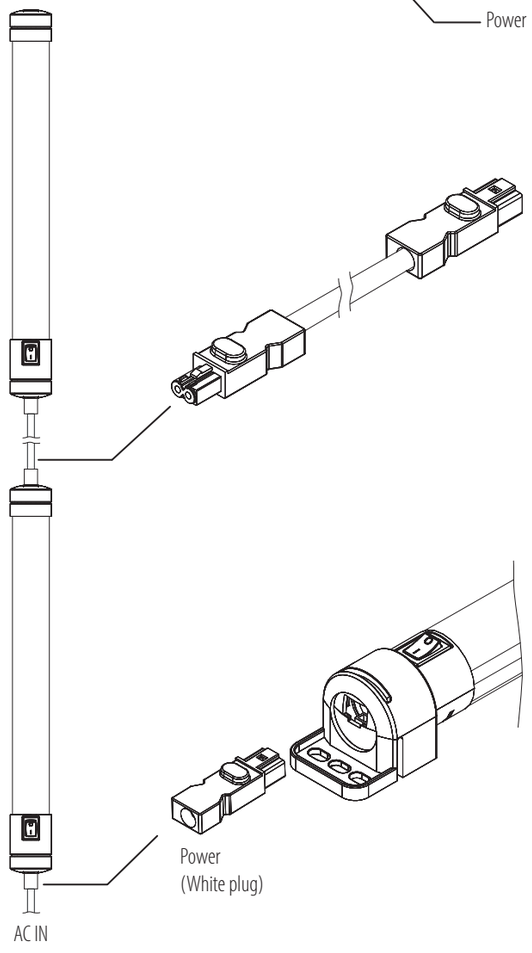

LED 021 / 022 AC 100V - 240V [min. AC 90V, max. AC 265V]
LED 121 / 122 AC 220V - 240V, 50/60Hz; AC 120V 50/60Hz

LED 021 / 121 30xLED, 120°, 6500K, 1080Lm, 60.000h
LED 022 / 122 48xLED, 120°, 6500K, 1730Lm, 60.000h

-30 ... +40°C
(-22 ... +104°F)

max. 90%rH

LED 021 0.2kg
LED 121 0.3kg
LED 022 0.3kg
LED 122 0.4kg

STEGO Elektrotechnik GmbH - Kolpingstraße 21 - 74523 Schwaebisch Hall Germany - www.stego.de

012022 - d

681219

DE **Kurzanleitung**
EN Quick Start Guide
FR Guide de référence rapide
ES Instrucciones breves
IT Guida rapida
PT Guia de início rápido
SV Kortfattad instruktion
CS Stručný návod
PL Skrócona instrukcja obsługi
RU Краткая инструкция
TR Kısa kılavuz

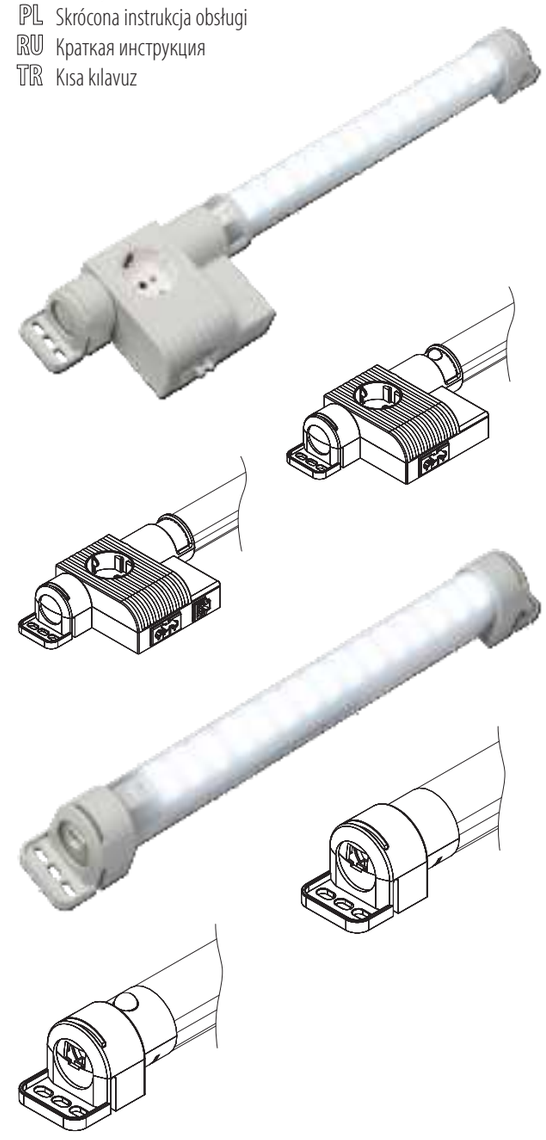

D F CH UK/IR US/CAN IT AUS

Type LED 021 / 121 / 022 / 122

Zum späteren Gebrauch aufbewahren.
Store for use at a later date.

	LED 021 / 022	LED 121 / 122
IP20	AC	AC

DE ANWENDUNG

Originalbetriebsanleitung

Die Leuchte wird zur Beleuchtung in stationären, verschlossenen Schaltschränken eingesetzt nach DIN EN 61439-1/DIN EN 61439-2.

Sicherheitshinweise

- Die Installation darf nur von qualifiziertem Elektro-Fachpersonal unter Einhaltung der landesüblichen Stromversorgungsrichtlinien durchgeführt werden (IEC 60364).
- Bei Leuchten mit Magnetbefestigung muss geprüft werden, ob die Haltekraft des Magnets für die jeweilige Anwendung mit Anschlussleitung ausreichend ist.
- Die Leuchte muss ortsfest angebracht werden.
- Bei der Magnetbefestigung kann die Leuchte im Schaltschrank flexibel angebracht werden.
- Die technischen Angaben auf dem Typenschild sind unbedingt einzuhalten.
- Am Gerät dürfen keine Veränderungen oder Umbauten vorgenommen werden.
- Bei erkennbaren Beschädigungen oder Funktionsstörungen, darf das Gerät nicht repariert oder in Betrieb genommen werden (Gerät entsorgen).
- Die Leuchtquelle ist nicht ersetzbar.
- Die Leuchte darf nicht als Handleuchte verwendet werden.
- Die Leuchte darf nicht zur Haushaltsbeleuchtung verwendet werden.

Inbetriebnahme der Leuchte mit Bewegungsmelder

Durch Netztrennung/-anschluss wird der Testlauf aktiviert. Die Leuchte blinkt zweimal kurz auf und geht dann wieder aus. Nach erneutem Aktivieren des Bewegungsmelders schaltet die Leuchte für 5 Sekunden ein und erlischt danach wieder, die Leuchte ist in Betriebsbereitschaft.

Hinweis

Bei Nichtbeachtung dieser Kurzanleitung, unsachgemäßer Verwendung, Veränderung oder Beschädigung des Gerätes übernimmt der Hersteller keine Haftung.

EN USAGE

Translation of the original instructions

The lamp is used for the illumination in stationary, closed electric cabinets DIN EN 61439-1/DIN EN 61439-2.

Safety considerations

- Installation must only be performed by qualified electrical technicians in observation of the respective national power-supply guidelines (IEC 60364).
- The lamps with magnet fixing must be checked to ensure that the holding power of the magnet is adequate for the respective application with connection cable.
- The lamp must be mounted stationary.
- With magnet fixing, the lamp can be flexibly mounted in the electric cabinet.
- The technical specifications on the type plate must be strictly observed!
- No changes or modifications must be made to the device.
- In case of apparent damage or malfunction, the device may not be repaired or put into operation. (Dispose of device.)
- The light source cannot be replaced.
- The lamp must not be used as a hand lamp.
- The lamp must not be used for household lighting

Commissioning the lamb with motion detector

The test run is activated by disconnecting from mains and then reconnecting. The lamp flashes briefly twice and then switches off again. Upon reactivation of the motion detector, the lamp switches on for 5 seconds and then switches off again; the lamp is ready for operation.

Notice

The manufacturer accepts no liability in the case of failure to observe this brief instruction, improper use and changes or damage to the device.

FR UTILISATION

Traduction de la notice originale

La lampe est utilisée pour l'éclairage dans des armoires électriques stationnaires fermées DIN EN 61439-1/DIN EN 61439-2.

Consignes de sécurité

- L'installation doit être faite par un personnel qualifié en électricité exclusivement, dans le respect des règlements locaux en vigueur concernant l'alimentation électrique (IEC 60364).
- Pour les éclairages avec fixation magnétique, il convient de vérifier que la force d'adhérence de l'aimant est suffisante pour l'application prévue avec câble de raccordement.
- L'éclairage doit être monté à un endroit fixe.
- En cas de fixation magnétique, l'éclairage peut être placé en toute position dans l'armoire électrique.
- Il convient d'observer impérativement les spécifications techniques figurant sur la plaque signalétique.
- Aucune modification ou transformation ne doit être effectuée sur l'appareil.
- Si vous constatez un dommage ou un dysfonctionnement, ne pas réparer ni mettre en service l'appareil (éliminer l'appareil).
- La source lumineuse n'est pas remplaçable.
- Ne pas utiliser l'éclairage comme éclairage portatif.
- Ne pas utiliser la lampe pour l'éclairage domestique.

Mise en service l'éclairage avec détecteur d'approche

Un débranchement/rebranchement activent le test. L'éclairage clignote deux fois rapidement, puis s'éteint. Après réactivation du détecteur d'approche, l'éclairage s'allume pendant 5 secondes et s'éteint à nouveau, l'éclairage est prêt à fonctionner.

Avis

Le fabricant décline toute responsabilité en cas de non-respect du présent guide rapide, d'utilisation non conforme, de modification ou de détérioration de l'appareil.

ES APLICACIÓN

Traducción del manual original

La lámpara se utiliza para la iluminación en armarios eléctricos cerrados y fijos DIN EN 61439-1/DIN EN 61439-2.

Indicaciones de seguridad

- La instalación debe ser realizada solamente por personal electricista cualificado y cumpliendo las directivas nacionales de alimentación de corriente (IEC 60364).
- Cuando se trate de lámparas con fijación magnética deberá comprobarse que la fuerza de sujeción del imán sea suficiente para la aplicación respectiva con cable de conexión.
- La lámpara debe colocarse en un lugar fijo.
- En el caso de la fijación magnética, la lámpara se puede instalar de forma flexible en el armario eléctrico.
- ¡Observar estrictamente los datos técnicos en la placa de características!
- Está prohibido realizar modificaciones o transformaciones en el dispositivo.
- En caso de daños visibles o fallos en el funcionamiento, no reparar ni poner en servicio el aparato. (Deshacerse del aparato)
- La fuente de luz no puede utilizarse.
- La lámpara no debe usarse como lámpara de mano.
- La lámpara no debe utilizarse para iluminar el hogar.

Puesta en functionamiento de la lámpara con detector de movimiento

La marcha de prueba se activa mediante corte/conexión de la alimentación. La lámpara parpadea brevemente dos veces y se apaga. Cuando se active de nuevo el detector de movimiento, la lámpara lucirá durante 5 segundos y se volverá a apagar, la lámpara está entonces lista para funcionar.

Aviso

El fabricante no asumirá ninguna responsabilidad en caso de inobservancia de estas instrucciones breves, uso indebido, modificación o daños en el dispositivo.

IT USO

Traduzione delle istruzioni originali

La lampada viene utilizzata per l'illuminazione in quadri elettrici stazionari chiusi DIN EN 61439-1/DIN EN 61439-2.

Norme di sicurezza

- L'installazione deve essere eseguita solo da elettricisti qualificati nel rispetto delle norme nazionali valide per gli impianti di alimentazione elettrica (IEC 60364).
- Quando si tratta di lampade con fissaggio magnetico deve essere accertato che la forza portante del magnete sia sufficiente per la rispettiva applicazione con cavo di collegamento.
- La lampada deve essere montata in un punto fisso.
- Con il fissaggio magnetico, la lampada può essere collocata in modo flessibile all'interno del quadro elettrico.
- Osservare tassativamente i dati tecnici riportati sulla targhetta.
- Non sono ammesse modifiche o trasformazioni del dispositivo.
- In caso di danneggiamenti evidenti o di malfunzionamento, non riparare e non mettere in funzione l'apparecchio (smaltire l'apparecchio).
- La sorgente luminosa non è sostituibile.
- La lampada non deve essere utilizzata come lampada a mano.
- La lampada non deve essere utilizzata per l'illuminazione domestica.

Messa in servizio della lampada con rilevatore di movimento

Il ciclo di prova viene attivato mediate disconnessione dalla rete e successiva riconnessione. La lampada lampeggia brevemente due volte e si spegne. Attivando nuovamente il rilevatore di movimento la lampada si accende per 5 secondi, dopodiché si spegne di nuovo; la lampada è ora pronta a funzionare.

Avviso

Il costruttore non risponde in caso di mancato rispetto di queste istruzioni compatte, di impiego non conforme, di modifiche o di danneggiamenti del dispositivo.

PT UTILIZAÇÃO

Tradução do manual original

A luminária é utilizada para a iluminação em quadros de comando estacionários fechados DIN EN 61439-1/DIN EN 61439-2.

Dicas de segurança

- A instalação pode ser efetuada apenas por pessoal especializado em instalações elétricas e qualificado, sob observação das diretrizes de abastecimento elétrico características do país de localização (IEC 60364).
- Em caso de luminárias com fixação magnética, é necessário verificar se a força de sustentação do ímã é suficiente para a devida aplicação com cabo de conexão.
- A luminária tem que ser instalada de forma fixa num local definido.
- Em caso de fixação magnética, a luminária pode ser instalada de forma flexível no quadro de comando.
- Os dados técnicos da placa de identificação devem ser rigorosamente respeitados.
- Não devem ser efetuadas quaisquer alterações ou modificações no dispositivo.
- Em caso de danos visíveis ou avarias funcionais, o aparelho não deve ser reparado ou colocado em funcionamento (eliminar o aparelho).
- A fonte de luz não é substituível.
- A luminária não pode ser empregada como lâmpada de mão.
- A luminária não pode ser utilizada como dispositivo de iluminação doméstica.

Comissionamento da luminária com detector de movimento

O teste é ativado através do isolamento da rede/da conexão à rede. A luminária pisca duas vezes brevemente e, depois disso, apaga-se novamente. Após novo acionamento do detector de movimento, a luminária liga durante 5 segundos, apagando de novo em seguida, agora a luminária está pronta para funcionar.

Aviso

O fabricante não assume qualquer responsabilidade pela inobservância destas instruções breves, pelo uso indevido, alteração ou danos no dispositivo.

SV APPLIKATION

Översättning av bruksanvisning i original

Lampan används för belysning i stationära slutna elskåp DIN EN 61439-1/DIN EN 61439-2.

Säkerhetsanvisningar

- Endast kvalificerade experter för elarbeten får utföra installation. De nationella bestämmelserna om strömförsörjningen ska iakttas (IEC 60364).
- För lampa med magnetinfästning ska det kontrolleras att magneten är tillräckligt stark för respektive användningssituation med anslutningsledning.
- Lampan ska monteras stationärt.
- Vid magnetinfästning kan lampan monteras flexibelt i elskåpet.
- Beakta alltid de tekniska uppgifterna på märkskylten.
- Produkten får inte modifieras eller byggas om.
- Vid märkbara skador eller funktionsstörningar får aggregatet inte repareras eller tas i drift. (Kassera aggregatet)
- Ljuskällan går inte att ersätta.
- Lampan får inte användas som handlampa.
- Lampan får inte användas som hushållsbelysning.

Idrittagande av lampa med rörelsedetektor

Genom att skilja/ansluta utrustningen från/till nätet aktiveras testproceduren. Lampan blinkar kort två gånger och slocknar igen. När rörelsedetektorn påverkas igen lyser lampan i 5 sekunder och slocknar igen. Lampan är nu driftklar.

Meddelande

Om denna snabbguide inte beaktas, produkten används på ett felaktigt sätt, förändras eller skadas tar tillverkaren inget ansvar för eventuella följder.

CS POUŽITÍ

Překlad původního návodu k používání

Svítilna se používá k osvětlení ve stacionárních uzavřených skříňových rozvaděčích DIN EN 61439-1/DIN EN 61439-2.

Bezpečnostní pokyny

- Instalaci smějí provést pouze kvalifikovaní odborní elektrikáři při dodržení směrnic napájení el. proudem, běžných v dané zemi (IEC 60364).
- U svítilen s magnetickým upevněním se musí zkontrolovat, zda je přídržná síla magnetu dostatečná pro příslušné použití s napájecím kabelem.
- Svítilna se musí instalovat napevno.
- V případě magnetického upevnění lze svítilnu umístit v rozvaděči flexibilně.
- Je nutno bezpodmínečně dodržet technické údaje na typovém štítku.
- Na přístroji se nesmí provádět žádné změny ani úpravy.
- U zjevných poškození nebo funkčních poruch se přístroj nesmí opravovat ani uvádět do provozu (přístroj zlikvidujte).
- Světelný zdroj není vyměnitelný.
- Svítilna se nesmí používat jako ruční svítilna.
- Svítilnu není dovoleno používat jako svítidlo k osvětlení bytových prostor.

Uvedení svítilny s pohybovým senzorem do provozu

Odpojením ze sítě/připojením do sítě se aktivuje testovací chod. Svítilna dvakrát krátce zabliká a potom opět zhasne. Po opakované aktivaci pohybového senzoru se svítilna na 5 sekund zapne a potom opět zhasne, nyní je svítilna připravená k provozu.

Ogłoszenie

Producent nie ponosi odpowiedzialności cywilnej za produkt w przypadku nieprzestrzegania niniejszej instrukcji skróconej, niewłaściwego użytkowania, modyfikacji lub uszkodzenia urządzenia.

PL ZASTOSOWANIE

Tłumaczenie instrukcji oryginalnej

Lampa przeznaczona jest do oświetlania stacjonarnych, zamkniętych szaf rozdzielczych DIN EN 61439-1/DIN EN 61439-2.

Wskazówki bezpieczeństwa

- Instalacja może zostać wykonana tylko przez wykwalifikowanego elektryka, zgodnie z obowiązującymi w danym kraju przepisami zakładu energetycznego (IEC 60364).
- W przypadku lamp zamocowanych na magnes: sprawdzić, czy magnes jest wystarczająco mocny do stosowania z przewodem przyłączeniowym.
- Lampę należy zamocować na stałe.
- Dzięki zamocowaniu na magnes możliwe jest elastyczne mocowanie lampy w szafie rozdzielczej.
- Parametry techniczne, podane na tabliczce znamionowej, powinny być bezwzględnie zachowane.
- Nie wolno dokonywać żadnych modyfikacji ani zmian konstrukcji urządzenia.
- W razie widocznych uszkodzeń lub zakłóceń w działaniu urządzenia nie wolno naprawiać ani uruchamiać go. (Zutylizować urządzenie).
- Źródło światła nie jest zamienne.
- Lampy nie wolno stosować jako lampy podręcznej.
- Nie wolno stosować lampy w oświetleniu domowym.

Włączenie lampy z czujnikiem ruchu

Po odłączeniu zasilania i jego ponownym podłączeniu aktywowany jest tryb pracy próbnej. Lampa miga dwa razy krótko, a następnie wyłącza się. Po ponownym uruchomieniu czujnika ruchu lampa włącza się na 5 sekund, po czym ponownie wyłącza się, teraz lampa jest gotowa do pracy.

Ogłoszenie

Producent nie ponosi odpowiedzialności cywilnej za produkt w przypadku nieprzestrzegania niniejszej instrukcji skróconej, niewłaściwego użytkowania, modyfikacji lub uszkodzenia urządzenia.

RU ПРИМЕНЕНИЕ

Перевод оригинального справочного руководства

Светильник предназначен для освещения стационарных закрытых электротехнических шкафов DIN EN 61439-1/DIN EN 61439-2.

Указания по безопасности

- Монтаж может выполняться только квалифицированным персоналом и в соответствии с принятыми национальными правилами электроснабжения (IEC 60364).
- Для светильников с магнитным креплением необходимо убедиться в том, что магнит имеет достаточную удерживающую силу для данного устройства с соединительным кабелем.
- Светильник стационарно размещается на объекте.
- При наличии магнитного крепления можно разместить светильник внутри электротехнического шкафа с возможностью перемещения.
- Необходимо обязательно соблюдать технические параметры, указанные на типовой табличке.
- Запрещается выполнять любые изменения или переделки прибора.
- При наличии видимых повреждений или при нарушениях в работе прибор запрещается ремонтировать или эксплуатировать (утилизируйте прибор).
- Источник света не заменяется.
- Не разрешается использовать светильник в качестве переносного светильника.
- Не разрешается использовать светильник для бытового освещения.

Ввод в эксплуатацию светильника с датчиком движенья

При отсоединении или подключении к сети активируется проверка. Светильник дважды кратковременно загорается и затем гаснет. После повторной активации датчика движения светильник загорается на 5 секунд и затем гаснет, после чего светильник готов к работе.

Уведомление

При несоблюдении этой краткой инструкции, неправильном применении, изменении или повреждении прибора изготовитель не несёт никакой ответственности.

TR UYGULAMA

Orijinal işletme talimatının çevirisi

Lamba; sabit, kapalı kontrol panolarının DIN EN 61439-1/DIN EN 61439-2 uyarınca aydınlatılması için kullanılır.

Güvenlik uyarıları

- Kurulum işlemleri sadece kalifiye uzman elektrik personeli tarafından ve ülkede geçerli akım besleme direktiflerine uyularak yapılmalıdır (IEC 60364).
- Mıknatıs sabitlemeli lambalarda, mıknatısın tutma kuvvetinin bağlantı hattıyla uygulama için yeterli olup olmadığı kontrol edilmelidir.
- Lamba, yeri değişmeyecek şekilde takılmalıdır.
- Mıknatısla sabitlemede, lamba kontrol panosuna esnek şekilde takılabilir.
- Tip etiketindeki teknik bilgilere mutlaka uyulmalıdır.
- Cihazda hiçbir değişiklik veya tadilat yapılmamalıdır.
- Fark edilebilen hasarlarda veya çalışma arızalarında, cihaz onarılmamalı veya çalıştırılmamalıdır. (Cihazı tasfiye edin)
- Işık kaynağı değiştirilemez.
- Lamba, el feneri olarak kullanılmamalıdır.
- Lamba, ev tipi aydınlatma olarak kullanılmamalıdır.

Hareket detektörlü lambanın devreye alınması

Şebeke ayırma/bağlantı işlemiyle test çalışması etkinleştirilir. Lamba iki kez kısa süreli yanıp söner ve ardından kapanır. Hareket detektörü tekrar etkinleştirildikten sonra, lamba 5 saniye süreyle yanar ve ardından söner, lamba çalışmaya hazır durumdadır.

Not

Bu kısa kılavuza uyulmaması, hatalı kullanım, cihazda değişiklik yapılması veya hasar oluşması durumunda üretici hiçbir sorumlulu