BOSCH

立即
在MyBosch上
为您的电器注册，
免费获得以下福利：
bosch-home.cn/mybosch

MyBosch

吸油烟机

DWF9EBK42W　　DWF9EWK41W

[zh]　　使用说明和安装说明

目录

使用说明书

1 安全性 2
2 避免材料损坏 3
3 环境保护和节约 3
4 执行标准 3
5 了解机器 4
6 操作基本知识 5
7 清洁和保养 6
8 处理故障 6
9 客户服务 7
10 处理旧机器 7

11 安装说明书 7
11.4 安全安装 9

⚠ 1 安全性

请注意以下安全注意事项。

1.1 一般注意事项

- 请仔细阅读本说明书。
- 请妥善保管说明书及产品资料以备日后查阅或提供给下一位使用者。
- 出现运输损坏时请勿连接机器。

1.2 使用范围

只有按照安全注意事项进行安装，才能保证使用上的安全。安装人员需负责安装后机器的顺利运行。

本机器仅限用于:

- 用于吸进烹饪时的油烟气体。
- 仅限私人家庭和居家环境的室内区域。
- 最高在海拔 4000 m 使用。

请不要将本机器用于:

- 使用外部定时器。

1.3 用户群的限制

凡年满 15 岁的未成年人，身体、感官或智力有缺陷的人士以及缺乏相关经验和知识的人士，应在负责安全使用机器人员的监督或指导下，了解使用机器可能带来的危险后，方能使用本机器。

严禁孩童将本机器用于嬉戏。

15 岁以上的未成年人除非在监督下，否则不得进行清洁及用户维护的工作。

请确保 8 岁以下的孩童远离本机器及其电源线。

1.4 安全使用

⚠ 警告 – 有窒息危险!

孩童有可能用包装材料将头部套住或将自己缠住而造成窒息。

- ▶ 请让孩童远离包装材料。
- ▶ 切勿让孩童用包装材料玩耍。

孩童可能会吸入或吞食小型部件而造成窒息。

- ▶ 请让孩童远离小型部件。
- ▶ 切勿让孩童玩耍小型部件。

⚠ 警告 – 有中毒危险!

当吸油烟机与燃烧燃气或其他燃料的炉灶同时使用时，房间必须通风良好。

- ▶ 燃气灶具工作时会消耗大量的空气，请打开门、窗确保厨房空气流通。

⚠ 警告 – 有着火危险!

禁止炉火直接烘烤吸油烟机。

油脂过滤器中的油脂沉积物可能会起火。

- ▶ 切勿在不装油脂过滤器的情况下使用电器。
- ▶ 定期清洁滤油网。
- ▶ 切勿在电器附近使用明火 (例如用烈酒燃烧方式烹饪)。
- ▶ 除非加热器使用密封的、不可移动的盖板，否则请勿将电器安装在固体燃料 (例如木头或煤炭) 加热器附近。切勿有飞火。

热油或油脂着火速度极快。

- ▶ 必须照看热油和脂肪。
- ▶ 切勿用水扑灭燃烧的油脂。关闭烹饪区。使用盖子、灭火毯或类似工具小心扑灭火焰。

⚠ 警告 – 有灼伤危险!

电器的可接触部位在使用期间可能会变得灼热。

- ▶ 切勿触碰灼热部件。
- ▶ 请将儿童留在安全距离以外。

本机器在运行过程中会发热。

- ▶ 在清洁前先让机器冷却。

⚠ 警告 – 有受伤危险!

电器内的部件可能有利刃。

- ▶ 小心清洁电器内部。

放置在电器上的物件可能会翻倒。

对电气或机械组装件进行改装十分危险，可能导致电器出现故障。

- ▶ 请勿对电气或机械组装件进行任何更改。

LED 指示灯的光线非常耀眼，可能损坏眼睛 (风险组别 1)。

- ▶ 请勿直视点亮的 LED 灯超过 100 秒。

钢化玻璃的生产工艺和特性决定了可能发生极小概率的自爆。

- ▶ 请戴防护手套。
- ▶ 请致电售后服务部门。

⚠ **警告 – 有电击危险!**

渗入的水份可能引起电击。

- ▶ 清洁前拔出电源插头或关闭保险丝盒中的保险装置。
- ▶ 请勿使用蒸汽清洁器或高压清洁器清洁本机器。

机器损坏或电源线损坏时将造成危险。

- ▶ 请勿运行已损坏的机器。
- ▶ 拔出插头时请握住电源插头本体，请勿直接拉拽电源线。
- ▶ 若本机器或电源线损坏，请立即拔除电源线插头或关闭保险丝盒的保险装置。
- ▶ 请联系客户服务。 → *页7*

维修不当可能发生危险。

- ▶ 唯有合格的专业人员方可维修机器。
- ▶ 仅限使用符合原厂要求的部件来维修机器。
- ▶ 如果电源软线损坏，为了避免危险，必须由制造商、其维修部或类似部门的专业人员更换。

2 避免材料损坏

注意!

冷凝可导致腐蚀损坏。

- ▶ 为了防止冷凝水积聚，请在烹饪过程中开启电器电源。

如果湿气进入控制元件，可能会导致损坏。

- ▶ 切勿使用湿布清洁控制元件。

清洁不当会损坏表面。

- ▶ 请遵守清洁注意事项。
- ▶ 不要使用腐蚀性或磨蚀性的清洁剂。
- ▶ 只能沿着纹理方向清洁不锈钢表面。
- ▶ 切勿使用不锈钢清洁剂清洁控制元件。

如果在装饰元件上施加的应力不正确，装饰元件可能会断裂。

- ▶ 不要抽拉装饰元件。
- ▶ 不要将物体放在装饰元件上或在其上悬挂。

如果不剥掉保护膜，会有表面损坏危险。

- ▶ 首次使用前，请剥掉电器所有部件上的保护膜。

喷漆表面较敏感。

- ▶ 请遵守清洁注意事项。
- ▶ 对喷漆表面进行保护，以免将其刮伤。

3 环境保护和节约

3.1 处理包装材料

包装材料皆是环保材质并可再生利用。

- ▶ 请分类处理各部件。

3.2 节约能源

若您注意此注意事项，机器的耗电量将会更低。

烹饪时要确保通风良好。

- ■ 本电器的工作效率更高、运行噪音更低。

如果不再需要照明，请将照明灯关闭。

- ■ 不再消耗任何能源。

在规定的时间间隔内清洁或更换过滤器。

- ■ 保持过滤器的过滤效果。

装上烹饪用盖子。

- ■ 减少烹饪时所产生的水蒸气和冷凝水。

4 执行标准

GB 4706.1-2005	家用和类似用途电器的安全 第1部分：通用要求
GB 4706.28-2008	家用和类似用途电器的安全 吸油烟机的特殊要求
GB/T 17713-2011	吸油烟机
GB 19606-2004	家用和类似用途电器噪声限值
GB 29539-2013	吸油烟机能效限定值及能效等级

5 了解机器

5.1 机器

您可以在此查看机器的相关部件。

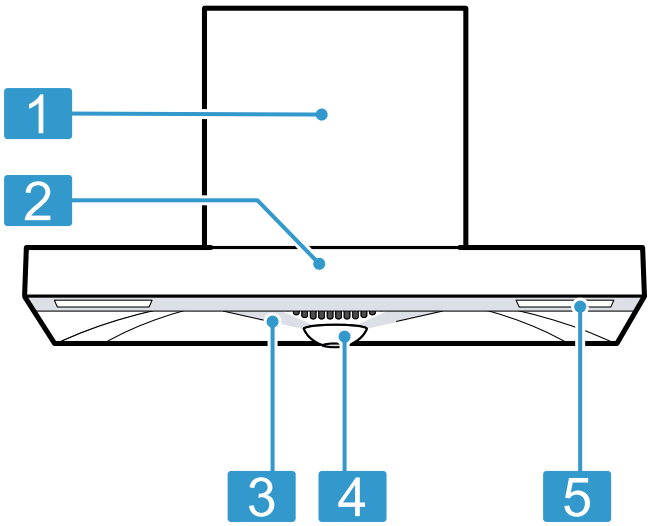

1	装饰罩
2	控制面板
3	滤网
4	油杯
5	照明

5.2 控制面板

通过操作面板，您可以设置机器的所有功能并查看运行状态的相关信息。

⏻	开启 / 关闭机器
1 2 3	风速调节
⌃⌃	一键净吸
🔑	屏锁

	自清洁
	假日模式
	照明灯

5.3 技术参数

产品编号	DWF9EBK42W	DWF9EWK41W
产品型号	CXW-150-DWF9EBK42W	CXW-150-DWF9EWK41W
电源	220 V~ / 50 Hz	220 V~ / 50 Hz
整机额定输入功率	154 W	154 W
主电机额定输入功率	150 W	150 W
灯额定输入功率	2 W x 2	2 W x 2
自清洁额定输入功率	70 W	70 W
风量	18 m^3/min	18 m^3/min
最大静压	490 Pa	490 Pa
风压（规定风量时的静压）	320 Pa	320 Pa
噪声（A声功率级）	68.5 dB	68.5 dB
常态气味降低度	97 %	97 %
油脂分离度	90 %	90 %
净重	28.0 kg	27.4 kg
外形尺寸（WxDxH）	895 x 535 x 665 mm	895 x 535 x 665 mm
能效等级	1级	1级

噪声声压级数值较A声功率级数值低 14 dB。

运行“一键净吸”功能时，风量可达 20.5 m³/min，最大静压可达 720 Pa。

6 操作基本知识

6.1 开启机器

- ▶ 按 ⏻ 键。
- ✔ 油烟机 3 速启动风机，风速 3 指示灯亮。

6.2 关闭机器

- ▶ 按 ⏻ 键。
- ✔ 油烟机以风速 2 延迟 3 分钟后关闭风机。

6.3 选择风速

- ▶ 按屏幕上的数字可调油烟机的风速。1 低速，2 中速，3 高速。

6.4 开启一键净吸

- ▶ 按 ⌃ 键。
- ✔ 油烟机会以超高风速运行 8 分钟，按键指示灯亮。
- ✔ 8 分钟后，油烟机自动回到开启一键净吸之前的风速。

6.5 关闭一键净吸

- ▶ 按 ⌃ 键。

6.6 烟灶联动

如果油烟机和灶具都有烟灶联动功能，经过设置可实现：灶具点燃后，油烟机自动启动；灶具关闭后，油烟机运行3分钟后自动关闭。
烟灶联动的工作条件：需灶具和吸油烟机安装位置不能超过1.5米，且仅能一台灶具联动一台油烟机。
烟灶联动时，也可以按控制面板上的按键来操作吸油烟机。
若在自清洁启动时，烟灶联动不工作。

设置烟灶联动

要求： 电器电源接通。

1. 按 ⌃ 键 3 秒。
- ✔ 蜂鸣器响，按键 ⌃ 闪烁，等待对码。
2. 查看灶具说明书，进行灶具的设置烟灶联动。
3. 在接下来的1分钟，油烟机接收灶具的对码信号。对码完成， ⌃ 键停止闪烁， 蜂鸣器长响 2 秒，然后 ⌃ 键灭。
   如果1分钟内油烟机没有收到灶具的对码信号，则蜂鸣器响三声，退出设置。

6.7 开启屏锁

要求： 油烟机风机不转。

- ▶ 按 ⊶ 键 3 秒。
- ✔ 按键指示灯亮。

6.8 取消屏锁

- ▶ 按 ⊶ 键 3 秒。

6.9 自清洁

自清洁通过电加热溶解，在高温下均匀融化内部油污。
油烟机风机累计运转 20 小时后，自清洁 键指示灯会闪烁，请开启自清洁。
注： 开启自清洁前，请清空油杯里的积油，防止油满溢出。同时移除油烟机上可见的、粘性油和油脂。
开启自清洁后，不要走开，防止出现意外。

开启自清洁

要求： 电器电源接通。

- ▶ 按 键，自清洁共运行30分钟。
- ✔ 蜂鸣器响， 键指示灯亮。
- ✔ 自清洁结束， 键指示灯灭。

注： 开启自清洁后，只有 键和 ☼ 键操作有效。

停止自清洁

1. 自清洁过程中按 键。
   油烟机风机累计运转时间复位。
- ✔ 键指示灯灭。
2. 或者当 键指示灯闪烁时，单独按两次 键 。
- ✔ 键指示灯灭。

6.10 开启假日模式

1. 关闭风机和灯。
2. 按 键。
- ✔ 风机每小时自动运转5分钟，风速 1 和假日指示灯亮。
- ✔ 5分钟结束后，风机停止运转55分钟，风速显示消失。

6.11 关闭假日模式

- ▶ 按 或 ⏻ 键。

6.12 开启或关闭照明灯

- ▶ 按 ☼ 键。
- ✔ 照明灯亮，或灭。

7 清洁和保养

为了让机器长时间保持功能顺畅，请仔细进行清洁和保养。

7.1 清洁用品

请联系客户服务或在线商店购买合适的清洁剂。

注意!

不合适的清洁剂会损坏机器表面。

- ► 请勿使用腐蚀性或研磨性的清洁剂。
- ► 请勿使用酒精含量高的清洁剂。
- ► 请勿使用硬质百洁布或清洁海绵。
- ► 只允许使用清洁说明中建议用于相应部件的玻璃清洁剂、玻璃铲或不锈钢护理剂。
- ► 新海绵布在使用前要彻底清洗。

7.2 清洁机器

请按照规定清洁电器。这可确保不会因清洁不当或清洁产品不合适而损坏电器的不同零件和表面。

⚠ **警告 – 有着火危险!**

如果不按说明书规定的方法清洗，油烟机有起火的危险。

⚠ **警告 – 有电击危险!**

渗入的水份可能引起电击。

- ► 清洁前拔出电源插头或关闭保险丝盒中的保险装置。
- ► 请勿使用蒸汽清洁器或高压清洁器清洁本机器。

⚠ **警告 – 有灼伤危险!**

本机器在运行过程中会发热。

- ► 在清洁前先让机器冷却。

⚠ **警告 – 有受伤危险!**

电器内的部件可能有利刃。

- ► 小心清洁电器内部。

机器内部的部件可能边缘锋利。

- ► 请戴防护手套。

1. 遵守有关清洁剂的信息。
2. 根据表面情况，请进行如下清洁:
   - 用海绵布和热肥皂水沿纹路方向清洁不锈钢表面。
   - 用海绵布和热肥皂水清洁涂漆表面。
   - 用软布和玻璃清洁剂清洁铝材。
   - 用软布和玻璃清洁剂清洁塑料。
   - 用软布和玻璃清洁剂清洁玻璃。
3. 用软布擦干。
4. 使用软布在不锈钢表面上涂抹薄薄的一层不锈钢清洁剂。
   您可以从售后服务部门或在线商店获取不锈钢清洁剂。

7.3 清洁滤网

注意!

掉落的滤网可能会损坏下面的灶具。

- ► 用一只手从下方托住滤网。

1. 用十字螺丝刀将滤网拆下。

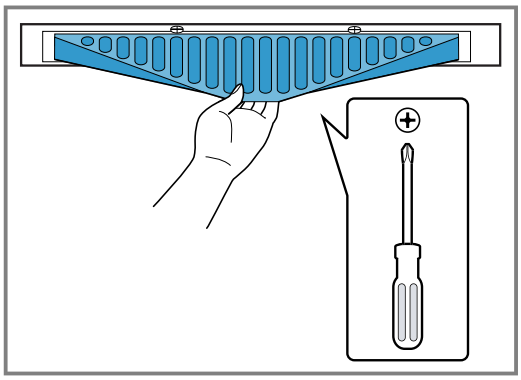

2. 将滤网内外两层分开，放在热的清洁剂的水中，浸泡十几分钟。
   注: 对于顽固的污垢，使用专用的清洁剂。您可以从售后服务或网上商店购买。
3. 用软布擦洗滤网。
4. 清洁后用软布擦干。
5. 将滤网装回机器上。

7.4 清理油杯

油杯内储油达到三分之二时，应及时清理，防止溢出。

1. 小心将油杯从卡槽处取下。

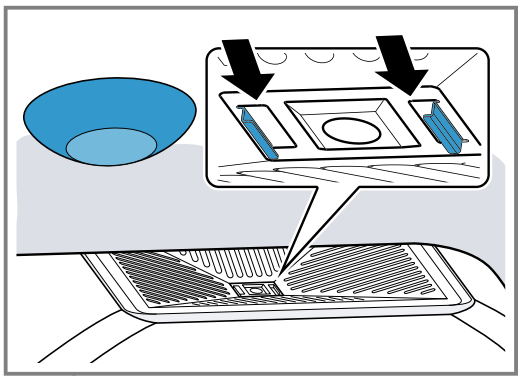

   油杯保持水平，防止油脂滴落。
2. 清空油杯。
3. 将油杯水平装回。

8 处理故障

设备上发生的小故障，您大多可以自行解决。联系客户服务之前，请先运用处理故障信息尝试自行解决。此举可避免不必要的支出。

⚠ **警告 – 有受伤危险!**

维修不当可能发生危险。

- ► 仅限合格的专业人员才能对本机器进行维修。
- ► 若本机器故障，请致电客户服务。

⚠ **警告 – 有电击危险!**

维修不当可能发生危险。

- ► 唯有合格的专业人员方可维修机器。
- ► 仅限使用符合原厂要求的部件来维修机器。
- ► 如果电源软线损坏，为了避免危险，必须由制造商、其维修部或类似部门的专业人员更换。

8.1 功能故障

故障	故障原因和故障排除
机器故障。	电源线的电源插头没有插入。 ▶ 将机器连接电源。
	电源发生故障。 ▶ 检查室内照明或其他室内机器是否正常运作。
	可能有不同的原因。 1. 关闭再重新开启本机器。 ✔ 若故障只发生过一次，则信息将熄灭。 2. 若再次显示该信息，请联系客户服务。致电客户服务时，请准确地提供错误讯息。 → *"客户服务", 页7*
照明灯不亮。	灯坏了。 ▶ 请联系客户服务。 → *"客户服务", 页7*
油烟机吸力不强。	厨房空气对流。 ▶ 窗户关小一些。
	公共烟道风压大。 ▶ 选择最大风速。
自清洁按键 闪烁，蜂鸣器响。	自清洁故障。 1. 关闭再重新开启本机器。 ✔ 若故障只发生过一次，则信息将熄灭。 2. 若再次显示该信息，请联系客户服务。致电客户服务时，请准确地提供错误讯息。 → *"客户服务", 页7*
烟灶联动不工作。	联动过程中，手动操作吸油烟机。 1. 关闭灶具后重试。 2. 如果故障依旧，请重新设置烟灶联动。

9 客户服务

若您有任何使用上的疑问，无法自行修复机器上所发生的故障，或者机器需要进行维修，请联系本公司的客户服务。
有关您所在国家／地区的保修期和保修条款的详细信息，请向本公司的客户服务、经销商或在本公司网站查询。
联系客户服务时，需要告知产品编号（E-Nr.）和制造编号（FD）。
有关客户服务的联络信息，请查看随附的客户服务索引或本公司的网站。

9.1 产品编号（E-Nr.）和制造编号（FD）

可在机器的规格铭牌上查看产品编号（E-Nr.）和制造编号（FD）。
规格铭牌视型号的不同将位于以下的位置:
- 位于机器内部（该处需拆下油脂过滤器）。
- 位在机器上侧。

如要快速查找机器数据和客户服务电话号码，您可以将该数据记录下来。

10 处理旧机器

旧机器本身含有一些有用的原料，通过环保的方式加以处理可回收再利用。

1. 拔出电源线的电源插头。
2. 剪断电源线。
3. 将机器经由符合当地的环保标准进行废弃处理。

11 安装说明书

安装机器时请遵守此信息。

11.1 供货清单

拆开包装后，请检查所有部件是否在运输过程中发生损坏，供货是否完整。

供货范围包括:
- 吸油烟机
- 使用及安装说明书
- 排烟管

- 烟管基座及密封圈
- 烟机挂架
- 装饰罩及辅装饰罩
- 装饰罩挂架
- 油杯
- 安装用材料

标识	名称	说明
a	油烟机中心参照线	
b	安装墙壁	
c	圆形孔	吊顶开孔选项一
d	方形孔	吊顶开孔选项二
e	装饰罩区域	

11.2 吊顶开孔尺寸

为了吸油烟机的安装及后续维护，请仔细查看吊顶开孔尺寸。

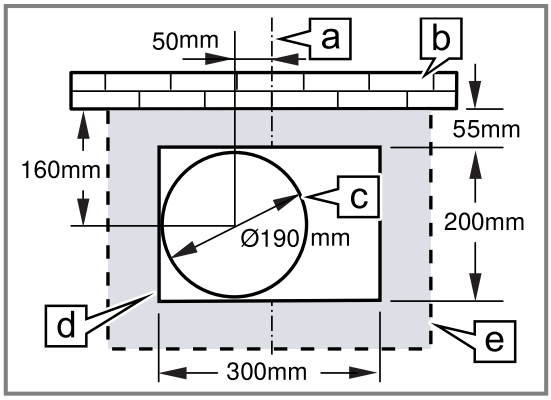

11.3 机器与橱柜尺寸

为了吸油烟机的安装及后续维护，请仔细查看机器及橱柜尺寸，单位：mm。
炉灶上烹调器具的支承面与吸油烟机最低部位的距离至少为650mm。如燃气炉灶安装说明规定了较大的安装距离，对此应予考虑。

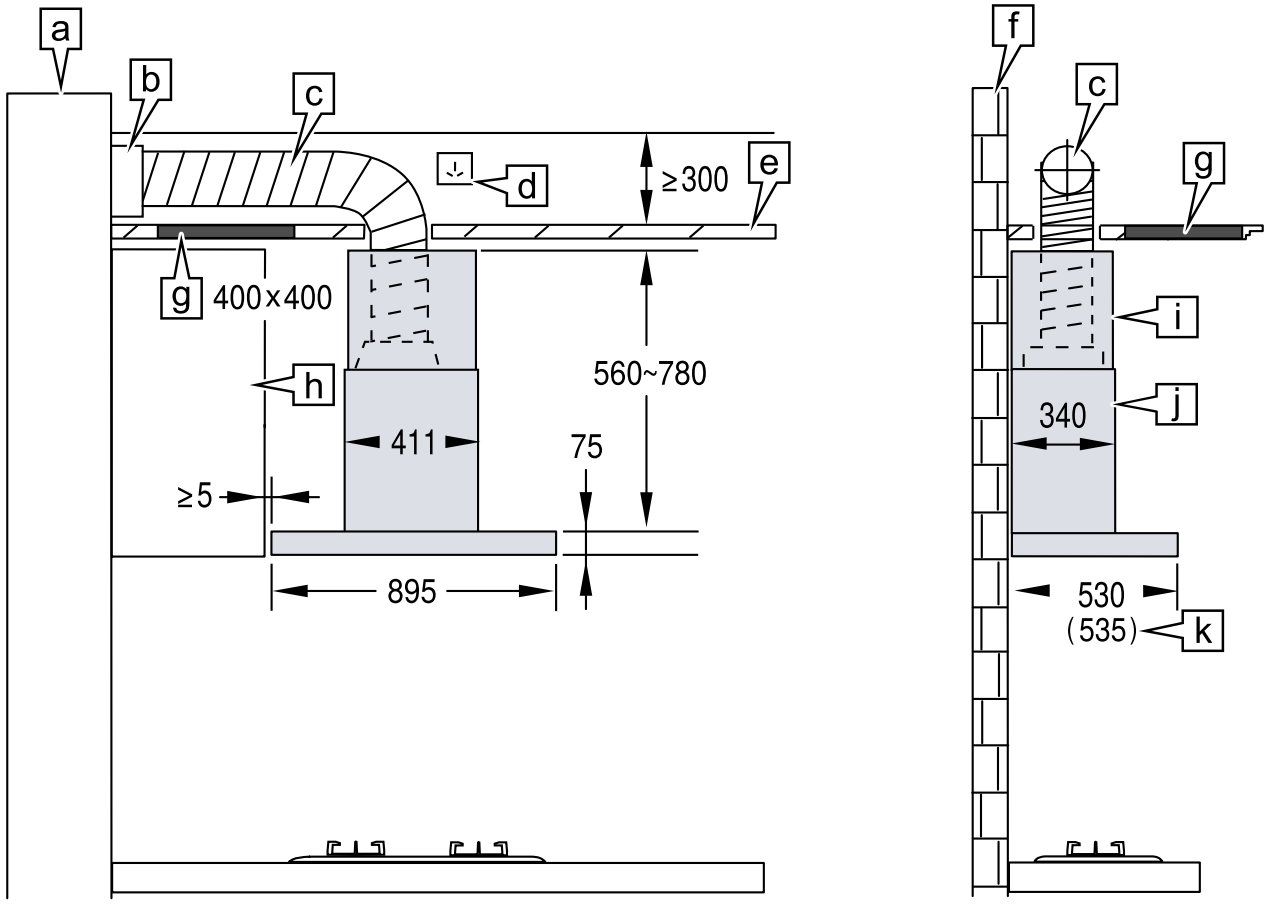

标识	名称	要求
a	公共烟道	
b	止逆阀	止逆阀内径不小于 160 mm，连接公共烟道后，能有效防止防止回烟、串味，确保排烟效果。
c	排烟管	应使用短而直的排烟管，长度3米以内，折弯1个。否则会降低油烟机的吸力，增加噪声。
d	电源插座	电源插座需在吊顶内部，或者装饰罩内部。
e	吊顶	吊顶以上高度不小于 300 mm，且不能有障碍物影响烟管排布。
f	安装墙壁	墙洞直径建议 180 mm，墙洞过小会影响排烟效果。
g	检修口	检修口需靠近止逆阀，建议尺寸 400 x 400 mm，避开橱柜且上方无遮挡，方便工作人员对排烟系统进行检查和维修。
h	橱柜	
i	辅装饰罩	
j	装饰罩	
k	玻璃控制面板	

⚠ 11.4 安全安装

安装机器时，请遵守这些安全说明。

⚠ 警告 – 有窒息危险!

孩童有可能用包装材料将头部套住或将自己缠住而造成窒息。

- 请让孩童远离包装材料。
- 切勿让孩童用包装材料玩耍。

⚠ 警告 – 有电击危险!

机器损坏或电源线损坏时将造成危险。

- 请勿运行已损坏的机器。
- 拔出插头时请握住电源插头本体，请勿直接拉拽电源线。
- 若本机器或电源线损坏，请立即拔除电源线插头或关闭保险丝盒的保险装置。
- 请联系客户服务。 → *页7*

安装不当可能发生危险。

- 仅限按规格铭牌所提供之信息连接并运行本机器。
- 仅限通过按规定安装接地保护的插座将本机器连接到带有交流电的电源。
- 楼房电路安装的接地系统必须按规定进行安装。
- 切勿通过定时器或遥控器等外部开关装置为本机器供电。
- 若已安装了本机器，则电源线的插头必须可以自由插入或拔出。若无法自由插入或拔出，则必须根据过电压类别 III 和安装规定，在固定铺设的电气安装上安装全极隔离开关。
- 安装本机器时，请确保电源线未受到挤压或损坏。

维修不当可能发生危险。

- 唯有合格的专业人员方可维修机器。
- 仅限使用符合原厂要求的部件来维修机器。
- 如果电源软线损坏，为了避免危险，必须由制造商、其维修部或类似部门的专业人员更换。

电器内部的尖锐部件可能会损坏连接电缆。

- 不要扭结或卡住连接线。

⚠ 警告 – 有着火危险!

吸油烟机排出的气体不应排到用于排出燃烧燃气或其他燃料的烟雾使用的热烟道中。

油脂过滤器中的油脂沉积物可能会着火。

- 必须遵守规定的安全距离，防止热量积聚。
- 请遵守烹饪电器的技术规范。如果烹饪电器的安装说明指定了不同的安装间距，请务必使用较大的间距。如要将燃气灶和电灶一起使用，请使用给出的最大间距。

油脂过滤器中的油脂沉积物可能会着火。

- 切勿在电器附近使用明火 (例如用烈酒燃烧方式烹饪)。
- 除非使用封闭、不可移动的盖板，否则请勿将电器安装在固体燃料 (例如木头或煤炭) 加热器附近。切勿有飞火。

⚠ 警告 – 有受伤危险!

本电器很重。

- 电器不得直接安装在石膏板或类似的轻质材料上。
- 为确保正确安装，必须使用足够稳固且适合电器构造和重量的材料。

电器如未固定到位，可能会翻倒。

- 所有紧固件必须上紧并安全固定。

对电气或机械组装件进行改装十分危险，可能导致电器出现故障。

- 请勿对电气或机械组装件进行任何更改。

机器内部的部件可能边缘锋利。

- 请戴防护手套。

碎玻璃有造成受伤的危险。

- 保护导烟板，防止受冲击。
- 切勿掉落导烟板。
- 安装时请戴上护目镜。

11.5 电气连接说明

为将电器安全连接至电气系统，请遵守相关说明。

⚠ **警告 – 有电击危险!**

必须可以随时断开机器电源。本设备只允许连接到安装符合规定的保险插座上。

- ▶ 在安装机器后，电源线的电源插头必须便于操作。
- ▶ 如果无法实现这一点，则必须根据过压类别 III 和安装规定将全极隔离开关集成到永久性电气安装中。
- ▶ 永久性电气安装必须由专业电工完成。我们建议在机器的断路器上，安装漏电断路器。

电器内部的尖锐部件可能会损坏连接电缆。

- ▶ 不要扭结或卡住连接线。

- 连接数据可以在电器铭牌上找到。 → *页7*
- 连接电缆的长度为 1.30 m 左右。
- 本设备符合欧共体无线电抗干扰规定。
- 本电器属于I类器具，使用时需要配备保护性接地连接。
- 在安装期间不要将电器连接至电源。
- 在安装期间确保防接触防护。

11.6 有关安装情况的说明

- 将本电器安装在厨房墙壁上。
- 如要安装更多专用配件，请遵守随附的安装说明。
- 抽油烟机的宽度必须至少达到灶具的宽度。
- 如要优化检测油烟，请将电器安装在灶具中间。

11.7 常规信息

安装时，请遵守下列常规说明。

- 安装时请遵守当前有效的建筑规范以及当地电力和燃气供应商的规范。
- 排放废气时，必须遵守官方和法律规定，例如区域建筑规范。
- 为了方便电器检修，请选择一个易于触及的安装位置。
- 电器表面属于敏感型表面。请小心安装，以免损坏电器表面。

11.8 安装

安装尺寸

请仔细查看机器的安装尺寸。

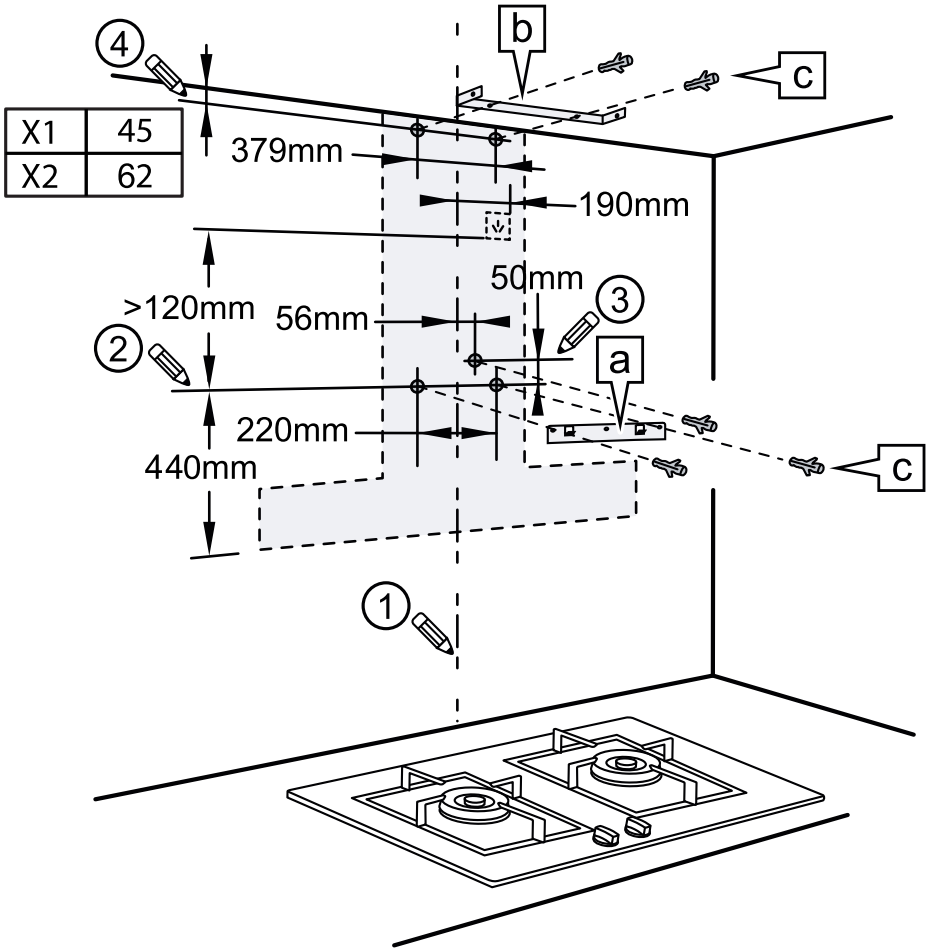

标识	名称
a	油烟机挂架
b	装饰罩挂架
c	膨胀螺钉

注: 装饰罩挂架用于固定辅装饰罩。

准备墙壁

要求: 墙壁适合安装。

1. 盖住灶具，防止损坏。
2. 根据灶具位置确定油烟机的位置，从而确定中心。
3. 测量并标记油烟机挂架螺钉、安全限位螺钉、装饰罩挂架螺钉的位置。

注： 装饰罩挂架用于固定辅装饰罩。

4. 确保钻孔处没有电源线、燃气管或水管。
5. 用直径为Ø10mm的钻头在墙上钻孔。
6. 按照螺钉的长度钻钻孔深度。
7. 墙孔中放入膨胀管，用膨胀螺钉把烟机挂架固定到墙上，拧紧膨胀螺钉。
8. 墙孔中放入膨胀管，用膨胀螺钉把装饰罩挂架固定到墙上，拧紧膨胀螺钉。

准备机器

1. 将机器放在柔软的表面。
2. 将风管基座及密封圈放在烟机顶部，风管基座的螺钉孔与油烟机的固定孔对齐。
3. 用4颗 M4 x 20 自攻螺钉把风管基座固定到油烟机上，拧紧螺钉。

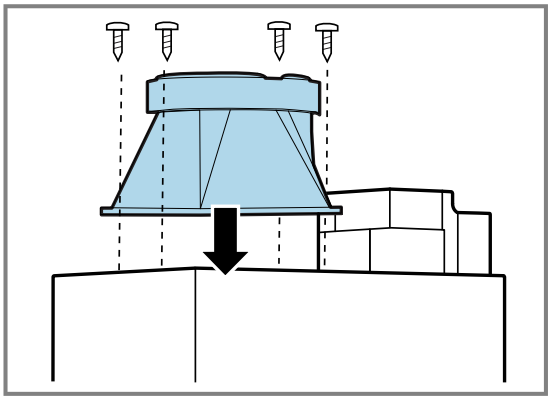

安装机器

⚠ **警告 – 有受伤危险!**

机器内部的部件可能边缘锋利。

▸ 请戴防护手套。

1. 抬起机器，将机器挂到油烟机挂架上。
   确保机器无晃动或脱钩，油烟机保持水平。
2. 在图示缺口处，安装安全限位螺钉。

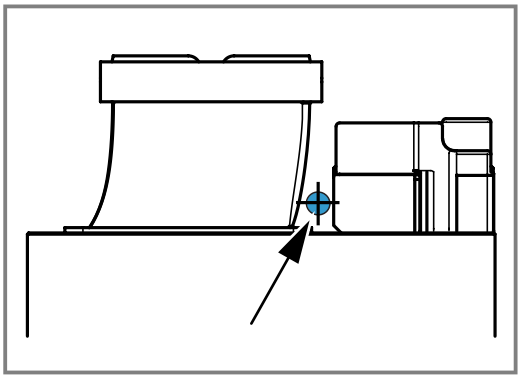

   固定机器，防止从烟机挂架上脱落。
3. 将油杯插入卡槽中。

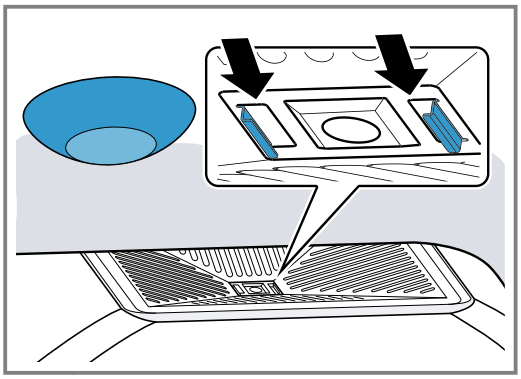

连接排烟管

排烟管安装在机器顶部的出风口处。

1. 把排烟管连接到烟管基座上，用ST3x14 自攻螺钉固定。

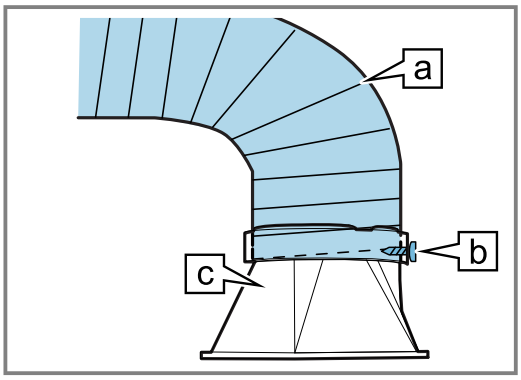

标识	名称
a	排烟管
b	自攻螺钉 ST3x14
c	烟管基座

2. 把排烟管连接到止回阀上，用卡箍固定。
3. 密封连接处。

注： 您可以从售后服务或网上商店获得需要的安装材料。

安装装饰罩

对应安装图上步骤 ④ 装饰罩挂架尺寸X1：45mm。

1. 将装饰罩插入吸油烟机上部。
2. 从内部向上抽出辅装饰罩。

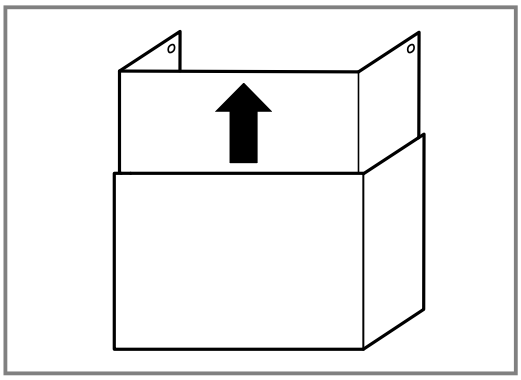

3. 用M4x8 螺钉，从侧面将其固定到装饰罩挂架上。

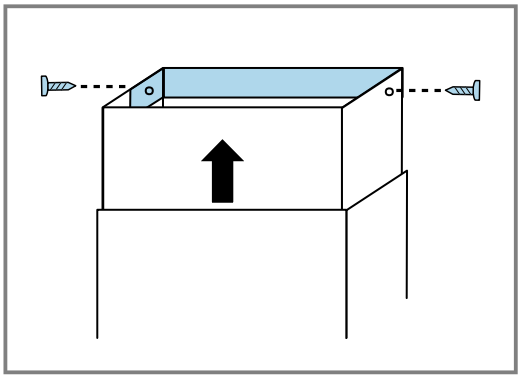

注： 如果您需要更长的装饰罩，可以从售后服务或网上商店购买。

安装装饰罩

如果装饰罩两边紧贴橱柜，按以下步骤安装，对应安装图上步骤 ④ 装饰罩挂架尺寸X2：62mm。

1. 从内部向上抽出辅装饰罩。

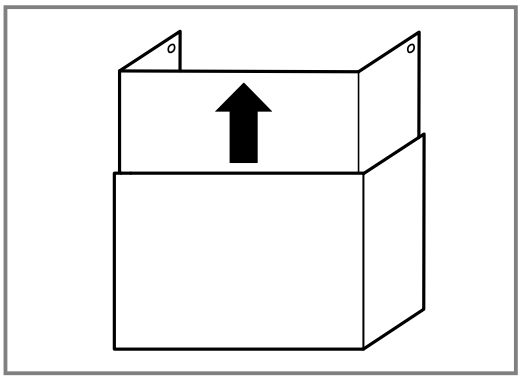

2. 辅装饰罩上有两个孔，把螺钉从外侧穿过小孔，用螺母在内侧拧紧。

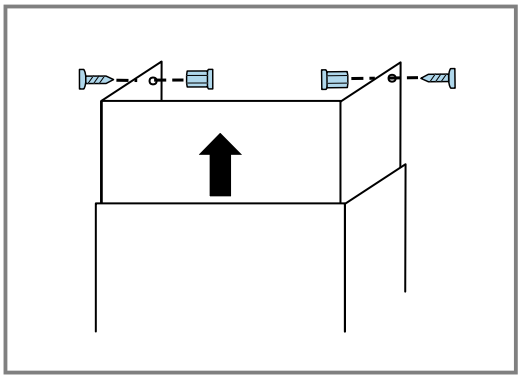

3. 将装饰罩插入吸油烟机上部。
4. 将辅装饰罩挂到挂架上。

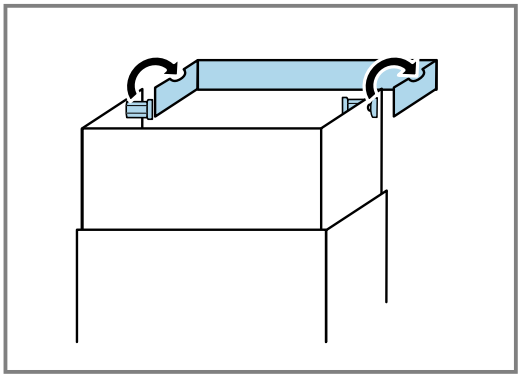

接通机器电源

1. 将机器电源线的插头插入机器附近的电源插座上。
2. 检查电源插头是否牢固。

✔ 本机器现在已准备投入使用。

产品中有害物质的名称及含量

部件名称	有害物质					
	铅(Pb)	汞(Hg)	镉(Cd)	六价铬 (Cr(VI))	多溴联苯 (PBB)	多溴二苯醚 (PBDE)
外壳组件	x	O	O	O	O	O
印制电路组件	x	O	O	O	O	O
电源线及连接线	x	O	O	O	O	O
显示单元	x	O	O	O	O	O
电机、驱动部件及风扇	x	O	O	O	O	O
空气流通部件	O	O	O	O	O	O
空气净化部件（油网）	O	O	O	O	O	O
照明组件	x	O	O	O	O	O
油杯	O	O	O	O	O	O
膨胀管	O	O	O	O	O	O

本表格依据SJ/T 11364 的规定编制。
O:表示该有害物质在该部件所有均质材料中的含量均在 GB/T 26572 规定的限量要求以下。
x:表示该有害物质至少在该部件的某一均质材料中的含量超出GB/T 26572 规定的限量要求。

注意：上表包含了本公司生产的此类产品的全部部件，本产品的部件以实际配置为准。如您对此有任何疑问，请拨打本产品所提供的公司客服电话。

产品环保信息提示性说明

请按照产品说明书的要求使用和维护本产品，不当利用或者处置本产品可能会对环境和人类健康造成影响。依照国家《废弃电器电子产品回收处理条例》的有关规定，当您计划将此产品废弃时，请将其交给具有废弃电器电子产品处理资格的处理企业进行处理。产品中有毒有害物质含量信息参照上表。

产品客户服务指南

友情提示

- 如果您的机器出现异常，在联系客户服务前，请先根据机器说明书中的故障排除提示进行排查。
- 您可以在本指南中找到客户服务的联系方式。联系我们时，请提供下列机器信息：
  - 详细的地址和电话号码
  - 故障描述
  - 收货及购机日期
  - 产品编号(E-Nr.)
  - 制造编号(FD)

  上述信息有助于更好地为您提供服务，同时也可以为您省去不必要的开支。产品编号和制造编号请参见铭牌。
- 适宜运输且适用本服务条款的非嵌入式小家电机器（包含胶囊式咖啡机），必须送至我们最近的客户服务办公室或我们的特约维修网点。
- 安装现场的维修仅可适用于嵌入式家电、非嵌入式大家电、非胶囊式咖啡机。
- 工程师上门服务前，请提前准备好有交货日期或有购买日期的收货凭证或购机发票，以证明用户的购机真实、合法、有效。
- 项目工程机器的售后服务条款以当地购销合同的规定为准。
- **考虑到被更换的电器产品旧部件由用户处置会对用户身体健康、自然环境等均存在一定的安全隐患，且不利于公司持续提升产品质量管控，本着对用户认真负责、保护公共环境、强化产品质量管控的态度，被更换的部件由公司统一收回处置。鉴于旧部件收回处置需要付出大量人力物力和财力，公司将不再对用户给与任何补偿或赔偿。**

说明

1. 根据《中华人民共和国消费者权益保护法》并参考《部分商品修理更换退货责任规定》有关规定，凭客户服务卡、有效收货凭证或购机发票为您提供三包服务。
2. 机器在交付至首个最终用户后，三包服务期内发现问题并向我方报告的，经核实属材料和/或制造问题，我们将免费对问题机器进行整改。
3. 本机作为家用电器，自收货之日起，整机1年，主要部件3年（整机及主要部件三包服务细则请参考下表）。非家庭使用的产品，整机及主要部件3个月，除非购销合同中另有规定。法律法规另有规定的，按照其规定执行。
4. 产品存在瑕疵但不影响产品的性能、功能，也不违反国家强制性规定，厂方、商业单位作降价处理的，除降价的部位外，本服务条款正常适用。
5. 下列项目不属于免费三包服务范围，应实行收费修理。
   - 由水导致的化学和电化学作用和/或由异常环境条件引起的损坏;
   - 因操作不当或机器与不合适物质接触而造成的损坏;
   - 非我方责任的运输损坏、错误的安装和组装、误用、不当心或未遵守操作或组装指导而导致的机器故障/问题;
   - 无法确认系正版产品等我方另行通知的其他不属于三包服务范围的情形;
   - 由未经我方授权的人员进行维修或处理而造成的机器问题，或机器安装的配件、辅助部件或附件为非我方提供的原装配件而造成的机器问题;
6. 在上述三包服务期内出现性能故障，经连续两次修理仍不能正常使用，凭修理者提供的修理记录证明，可调换同型号或同等级的产品。用户愿意调换高一档次的机器，应按公司规定补差价。
7. 本服务条款仅适用于在中国大陆购买的全新正品机器。如果机器被运至境外，则不适用本服务条款。
8. 公司保留对本服务条款解释和调整的权利。如有修改，恕不再另行单独通知。请关注官网，实时了解本服务条款的变化。

服务保障措施

- 24 小时热线
- 原厂配件
- 终身服务
- 延保计划

机器类型	三包期（年）		主要部件名称	折旧率（日）
	整机	主要部件		
吸油烟机	1	3	电机，电源模块，操作模块，显示模块	0.05%
微波炉	1	2	电机，磁控管，计时器，电源模块，操作模块，显示模块，变压器	
微波烤箱 微蒸烤一体机	1	2	电源模块，操作模块，显示模块，变压器	
燃气灶具	1	3	阀体组件，玻璃台面，电源模块，操作模块，显示模块	
电灶，电磁灶，蒸汽灶，电烤架	1	3	玻璃台面，电源模块，操作模块，显示模块	
电烤箱 蒸汽烤箱 保温抽屉	1	1	电源模块，操作模块，显示模块，温控器，风扇，加热丝（加热管）	
更多产品三包服务信息及地方性规定，请关注官网实时更新。				

联系方式

博西家用电器（中国）有限公司
中国江苏省南京市鼓楼区清江南路18号3幢

微信公众号：博世家电
客户服务热线：4008855888
客户服务电子邮箱：careline.china@bshg.com
官网：www.bosch-home.cn
本资料内容如有变更，请参考博世家电官网

感谢您购买博世家电!

立即在MyBosch上为您的电器注册，便可直接获得如下福利:

- 专家级电器使用提示与技巧
- 保修延长选项
- 附件和备件折扣
- 易于获得数字手册和所有电器数据
- 便于享受博世家电服务

注册免费而简单 - 同样针对移动电话:
www.bosch-home.cn/mybosch

需要帮助吗？
可以从此处获取。

针对博世家电的专家级建议，需要博世家电专家帮助解决问题或维修 。
了解博世家电支持您的各种方式。
www.bosch-home.cn/service

总经销商：博西家用电器（中国）有限公司
地址:
中国江苏省南京市鼓楼区清江南路18号3幢
客户服务热线：400 885 5888
客户服务电子邮箱:
careline.china@bshg.com
制造商：博西华电器（江苏）有限公司

8001241013 (011214) 01
zh

博世家电官方微信公众号