ΕΙΣΑΓΩΓΗ

EL

Αυτός ο σταθμός φιλτραρίσματος έχει σχεδιαστεί για να προστατεύει τα θερμαντικά στοιχεία των ηλεκτρικών συσκευών από τα άλατα, προκειμένου να τα μειώσει.
Τοποθετείται στην είσοδο κρύου νερού του λέβητα ή του θερμοσίφωνα.
Ο σταθμός δεν πρέπει να έρχεται σε επαφή με παγετό και να εκτίθεται παρατεταμένα στο φως του ήλιου.
Σε περίπτωση υψηλής πίεσης, μεγαλύτερης των 4 bar, εγκαταστήστε έναν ρυθμιστή πίεσης πριν από το φίλτρο.

ΕΓΚΑΤΑΣΤΑΣΗ

Συνιστάται η εγκατάσταση μιας βαλβίδας διακοπής στην είσοδο και την έξοδο του σταθμού (Αρσενικό Ø 1/2" ή θηλυκό Ø 3/4" χρησιμοποιώντας τους προσαρμογείς).

1 - *Βιδώστε τις βάνες στον σταθμό, αφού πρώτα τοποθετήσετε την ταινία στεγανοποίησης (Teflon, PTFE) στα σπειρώματα. Βιδώστε το κύριο μέρος του ρακόρ στις βάνες.*
2 - *Εντοπίστε τη θέση του κοψίματος στον σωλήνα παροχής νερού*
3 - *Κλείστε τη παροχή νερού και ελευθερώστε την πίεση ανοίγοντας μια βαλβίδα. Στη συνέχεια, κλείστε αυτήν τη βαλβίδα και κόψτε τον σωλήνα χρησιμοποιώντας το κατάλληλο εργαλείο.*
4 - *Επειτα, τοποθετήστε το παξιμάδι του ρακόρ σε κάθε άκρο του σωλήνα*
5 - *Τοποθετήστε το σταθμό φίλτρου και σφίξτε τα εξαρτήματα για να εξασφαλίσετε στεγανοποίηση.*
6 - *Ανοίξτε αργά τη παροχή του νερού και ελέγξτε τη στεγανότητα. Ξανασφίξτε τα ρακόρ εάν υπάρχουν διαρροές.*

ΣΥΝΤΗΡΗΣΗ

Οι κρύσταλλοι πρέπει να αντικαθίστανται τουλάχιστον κάθε 12 μήνες, η διάρκεια ζωής τους εξαρτάται από την κατανάλωση και την ποιότητα του νερού.

1 - Κλείστε τις 2 βάνες διακοπήςPlacer un seau et dévisser le bol.
2 - *Τοποθετήστε έναν κουβά και ξεβιδώστε το μπολ.*
3 - *Βγάλτε τη δεξαμενή που περιέχει τους κρυστάλλους*
4 - *Ανοίξτε το κάλυμμα*
5 - *Πετάξτε τους κρυστάλλους*
6 - *Γεμίστε το ρεζερβουάρ με νέους υδροστάτες*
7 - *Κλείστε το κάλυμμα*
8 - *Αντικαταστήστε τη δεξαμενή στο μπολ*
9 - *Τοποθετήστε τη σφραγίδα*
10 - *Συναρμολογήστε ξανά το μπολ και σφίξτε με το χέρι*
11 - *Ανοίξτε τις βαλβίδες και ελέγξτε για διαρροές. Σφίξτε ξανά τα εξαρτήματα εάν υπάρχουν διαρροές.*

WPROWADZENIE

PL

Ta stacja filtracyjna jest przeznaczona do ochrony elementów grzejnych urządzeń elektrycznych przed osadzaniem się kamienia, w celu jego redukcji.
Jest instalowany na wlocie zimnej wody do kotła lub podgrzewacza wody.
Stacja jest wrażliwa na mróz i długotrwałe działanie światła.
W przypadku wysokiego ciśnienia, powyżej 4 bar, przed filtrem należy zainstalować zawór redukcyjny.

INSTALACJA

Zaleca się zainstalowanie zaworu odcinającego na wejściu i wyjściu ze stacji (męski Ø 1/2" lub żeński Ø 3/4" za pomocą adapterów).

1 - *Przykręcić zawory do stacji po uprzednim nałożeniu na gwinty taśmy uszczelniającej (teflon, PTFE).*
Przykręcić korpus złączki do zaworów.
2 - *Zaznaczyć położenie wycięcia na rurze doprowadzającej wodę*
3 - *Odciąć dopływ wody i zmniejszyć ciśnienie poprzez otwarcie kranu. Następnie zamknąć ten kran i przyciąć rurę odpowiednim narzędziem.*
4 - *Nasunąć nakrętkę, a następnie pierścień złączki na każdy koniec rury.*
5 - *Ustaw stację filtrów i dokręć złączki, aby zapewnić szczelność.*
6 - *Powoli otworzyć dopływ wody i sprawdzić, czy nie ma wycieków. W przypadku nieszczelności dokręcić złączki.*

KONSERWACJA

Kryształy należy wymieniać przynajmniej co 12 miesięcy, ich żywotność zależy od zużycia i jakości wody.

1 - *Zamknąć 2 zawory odcinające*
2 - *Umieść wiadro i odkręć miskę.*
3 - *Wyjmij zbiornik zawierający kryształy*
4 - *Otwórz pokrywę*
5 - *Wyrzuć kryształków*
6 - *Napełnij zbiornik nowymi dristalami*
7 - *Zamknij pokrywę*
8 - *Wymień zbiornik w misce*
9 - *Umieść pieczęć*
10 - *Złóż miskę i dokręć ręcznie*
11 - *Otworzyć zawory i sprawdzić szczelność. W przypadku nieszczelności dokręcić złączki.*

ВСТУП

UA

Ця фільтраційна станція призначена для захисту нагрівальних елементів електроприладів від накипу, з метою її зменшення.
Встановлюється на вході холодної води бойлера або водонагрівача.
Система не повинна піддаватися переохолодженню і тривалому впливу яскравого світла.
У разі високого тиску, що перевищує 4 бари, встановіть перед фільтром редуктор тиску.

ВСТАНОВЛЕННЯ

Рекомендується встановити запірну арматуру на вході та виході зі станції (вихідний Ø 1/2" або гніздо Ø 3/4" за допомогою перехідників).

1 - *Загвинтіть запірні клапани на системі, використовуючи герметичну стрічку (мефлон, ПТФЕ) на різьбі. Прикрутіть корпуси фітингів до клапанів.*
2 - *Відзначте місце вирізу на трубі подачі води*
3 - *Вимкніть подачу води і скиньте тиск, відкривши кран. Закрийте кран і перерізте трубу за допомогою відповідного інструменту.*
4 - *Закрутіть гайку, а потім кільце фітинга на обидва кінці труби*
5 - *Розташуйте фільтруючу станцію та затягніть фітинги, щоб забезпечити герметичність.*
6 - *Повільно відкрийте подачу води і стежте, чи немає витікання. У разі витікання підтягніть фітинги.*

ДОГЛЯД

Кристали слід замінювати не рідше ніж кожні 12 місяців, термін їх служби залежить від споживання та якості води.

1- Закрийте 2 запірні клапани
2- Поставте відро і відкрутіть миску.
3- Вийміть ємність з кристалами
4- Відкрийте кришку
5- Відкиньте критиків
6- Заповніть резервуар новими дрістапами
7- Закрийте кришку
8- Замініть резервуар в чаші
9- Поставте пломбу
10- Зберіть чашу і затягніть її вручну
11- *Відкрийте клапани і перевірте, чи немає витікання У разі витікання підтягніть фітинги.*

INTRODUCERE

RO

Această stație de filtrare este concepută pentru a proteja elementele de încălzire ale dispozitivelor electrice împotriva calcarului, pentru a o reduce.
Se instalează la intrarea de apa rece a cazanului sau a incalzitorului de apa.
Statia nu este potrivită pentru îngheț și pentru expunerea prelungită la lumină.
În cazul unei presiuni ridicate, de peste 4 bari, instalați un reductor de presiune înainte de filtru.

INSTALARE

Se recomandă instalarea unei supape de închidere la intrarea și ieșirea din stație (Tată Ø 1/2" sau Femeie Ø 3/4" folosind adaptoare).

1 - *Înșurubați supapele pe stație după ce aplicați banda de etanșare (teflon, PTFE) pe filete.*
Înșurubați corpul racordului pe supape.
2 - *Marcați locația decupajului pe conducta de alimentare cu apă.*
3 - *Închideți alimentarea cu apă și eliberați presiunea prin deschiderea unui robinet.*
Apoi închideți acest robinet și tăiați țeava cu unealta corespunzătoare.
4 - *Împingeți piulița și apoi inelul de cuplare pe fiecare capăt al țevii.*
5 - *Poziționați stația de filtrare și strângeți fitingurile pentru a asigura etanșarea.*
6 - *Deschideți ușor alimentarea cu apă și verificați dacă există scurgeri. Strângeți fitingurile în cazul în care există scurgeri.*

ÎNGRIJIRE

Cristalele trebuie înlocuite cel putin la 12 luni, durata lor de viata depinde de consum si de calitatea apei.

1 - *Închideți cele 2 robinete de închidere*
2 - *Puneți o găleată și deșurubați vasul.*
3 - *Scoateți rezervorul care conține cristalele*
4 - *Deschide capacul*
5 - *Aruncă criticile*
6 - *Umpleți rezervorul cu dristale noi*
7 - *Închideți capacul*
8 - *Înlocuiți rezervorul în vas*
9 - *Puneți sigiliul*
10 - *Reasamblați vasul și strângeți cu mâna*
11 - *Deschideți supapele și verificați dacă există scurgeri Strângeți fitingurile în cazul în care există scurgeri.*

INTRODUCTION

EN

This filtration kit is designed to protect heating elements of home electronics (appliances) against limi-scale in order to reduce it. it is placed on the cold water inlet of hte boiler or water heater.
The station fears frost and long exposure to bright light.
In the event of high pressure, greater than 4 bars, install a pressure reducer before the filter.

SETUP

It is recommended to install a shut-off valve (Male Ø 1/2" or Femelle Ø 3/4" using adapters) at the entry and exit of the station.

1 - *Screw the valves onto the station after applying sealing tape (Teflon, PTFE) to the threads.*
Screw the body of the fittings onto the valves.
2 - *Mark the location of the cutout on the water inlet pipe*
3 - *Shut off the water supply and release the pressure by opening a faucet. Then close this faucet and cut the tube using the appropriate tool.*
4 - *Thread the nut then the ring of the fitting on each end of the tube*
5 - *Place the filtration kit and tighten the fittings to ensure a seal.*
6 - *Slowly open the water supply and check that there are no leaks Retighten fittings if leaks are present.*

CARE

The crystals need be replaced not less than one time per 12 months, their lifespan depends on the consumption, and quality of the water.

1 - *Close the 2 shut-off valves*
2 - *Place a bucket and unscrew the bowl*
3 - *Take out the container with the crystals*
4 - *Open the cover*
5 - *Discard used crystals*
6 - *Fill the container with new crystals*
7 - *Close the cover*
8 - *Return the container to the bowl*
9 - *Position the seal*
10 - *Place the bowl and tighten by hand*
11 - *Open the valves and control there is no leaks. Tighten fittings in case of leakage.*

UA Імпортер (Виробник) ТОВ «Перуа Мерлен Україна», 04201 Україна, м.Київ, вул. Полярна 17А, +380 44 498 48 00. Дані підприємство приймає претензії від споживачів щодо товару, а також проводить його ремонт, технічне і гарантійне обслуговування. У разі виникнення будь-яких питань по товару та його сертифікації, ви можете звернутися до представника ТОВ "Перуа Мерлен Україна" - Строк служби: 5 років

equation

5 YEARS GUARANTEE*



REF		EAN
BWH FS	89078586	3276007344097

* Garantie 5 ans
5 años de garantía
Garantia de5 anos
Garanzia 5 Anni
Εγγύηση 5 ετών
Gwarancja 5-letnia
Гарантія 5 років
Garantie 5 ani
5-year guarantee



ADEO Services
135 Rue Sadi Carnot
CS 00001
59790 RONCHIN - France

45.0154.00.20211228

Made in Russia



PAP

FR Manuel d'instructions
ES Manual de Instrucciones
PT Manual de Instruções
IT Manuale di istruzioni
EL Εγχειρίδιο Οδηγιών
PL Instrukcja Obsługi
RO Manual de Instruciuni
UA Керівництво По Збірці і Експлуатації
EN Instruction Manual

2022R03P05-V032 - 2021/12-V03



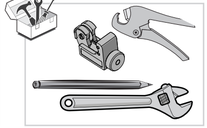

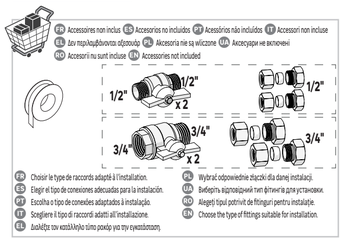

INSTALLATION /INSTALACIÓN/INSTALAÇÃO / POSA / ΕΓΚΑΤΑΣΤΑΣΗ / INSTALACJA / ВСТАНОВЛЕННЯ / INSTALARE /SETUP

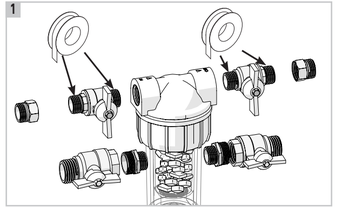

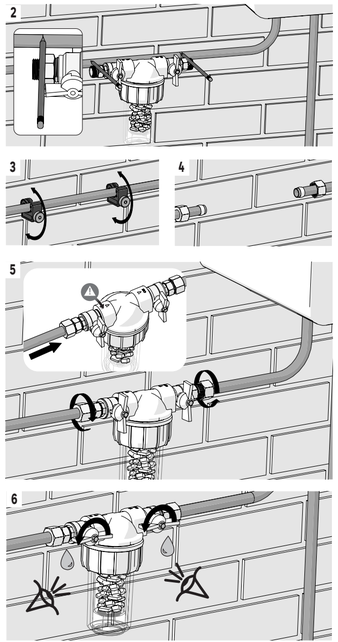

ENTRETIEN / MANTENIMIENTO / MANUTENÇÃO / MANUTENZIONE / ΣΥΝΤΗΡΗΣΗ / KONSERWACJA / ДОГЛЯД / ÎNGRIJIRE / CARE

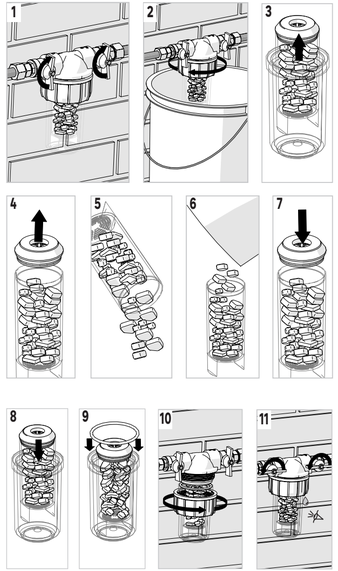

INTRODUCTION FR

Cette station de filtration est conçue pour protéger les éléments chauffants des appareils électriques contre le tartre, afin de le réduire.
Elle s'installe sur l'arrivée d'eau froide de la chaudière ou du chauffe-eau.
La station craint le gel et les expositions prolongées en pleine lumière.
En cas de pression élevée, supérieure à 4 bars, installer un réducteur de pression avant le filtre.

INSTALLATION

Il est recommandé d'installer à l'entrée et à la sortie de la station une vanne d'arrêt (Mâle Ø 1/2" ou Femelle Ø 3/4" en utilisant les adaptateurs).

1 - *Visser les vannes sur la station après avoir posé du ruban d'étanchéité (Teflon, PTFE) sur les filetages.*
Visser le corps du raccord sur les vannes.
2 - *Repérer l'emplacement de la découpe sur le tuyau d'arrivée d'eau.*
3 - *Fermer l'arrivée d'eau et enlever la pression en ouvrant un robinet.*
Fermer ensuite ce robinet et découper le tube à l'aide de l'outil adapté.
4 - *Enfiler l'écrou puis la bague du raccord sur chaque extrémité de tube*
5 - *Placer la station de filtration et serrer les raccords pour assurer l'étanchéité.*
6 - *Ouvrir doucement l'arrivée d'eau et contrôler l'absence de fuites; Resserrer les raccords si nécessaire.*

ENTRETIEN

Les cristaux doivent être remplacés au moins tous les 12 mois, leur durée de vie dépend de la consommation et de la qualité de l'eau.

1 - *Fermer les 2 vannes d'arrêt.*
2 - *Placer un seau et dévisser le bol.*
3 - *Sortir le réservoir contenant les cristaux*
4 - *Ouvrir le couvercle*
5 - *Jeter les critaux*
6 - *Remplir le réservoir avec des dristaux neufs*
7 - *Fermer le couvercle*
8 - *Replacer le réservoir dans le bol*
9 - *Placer le joint*
10 - *Remonter le bol et serrer à la main*
11 - *Ouvrir les vannes et contrôler l'absence de fuites.*
Resserrer les raccords si des fuites sont présentes.

INTRODUCCIÓN ES

Esta estación de filtración está diseñada para proteger los elementos calefactores de los dispositivos eléctricos contra las incrustaciones, con el fin de reducirlas.
Se instala en la entrada de agua fría de la caldera o calentador de agua.
La estación es sensible a las heladas y a la exposición prolongada a la luz.
En caso de presión alta, superior a 4 bar, será necesario instalar una válvula reductora de presión antes del filtro.

INSTALACIÓN

Se recomienda instalar una válvula de cierre en la entrada y salida de la estación (Macho Ø 1/2" o Hembra Ø 3/4" usando los adaptadores).

1 - *Atornillar las válvulas a la estación después de haber colocado cinta de estanqueidad (teflón, PTFE) en las roscas.*
Atornillar el cuerpo de la conexión en las válvulas.
2 - *Marcar la ubicación del recorte en la tubería de suministro de entrada de agua.*
3 - *Cerrar el suministro de entrada de agua y aliviar la presión abriendo un grifo.*
A continuación, cerrar este grifo y cortar la tubería con la herramienta adecuada.
4 - *Ensartar la tuerca y luego el anillo de conexión en cada extremo de la tubería.*
5 - *Coloque la estación de filtrado y apriete las conexiones para asegurar un sello.*
6 - *Abrir suavemente el suministro de entrada de agua y compruebe si hay fugas. En caso de que haya fugas, volver a apretar las conexiones.*

MANTENIMIENTO

Los cristales deben reemplazarse al menos cada 12 meses, su vida útil depende del consumo y la calidad del agua.

1 - *Cerrar las 2 válvulas de cierre.*
2 - *Coloque un balde y desenrosque el bol.*
3 - *Saca el tanque que contiene los cristales.*
4 - *Abre la tapa*
5 - *Tira las críticas*
6 - *Llena el tanque con nuevos dristals.*
7 - *Cerrar la tapa*
8 - *Reemplace el depósito en el recipiente*
9 - *Coloque el sello*
10 - *Vuelva a montar el bol y apriete a mano.*
11 - *Abra las válvulas y compruebe si hay fugas.*
Vuelva a apretar los accesorios si hay fugas.

INTRODUÇÃO PT

Esta estação de filtragem é projetada para proteger os elementos de aquecimento de dispositivos elétricos contra incrustações, a fim de reduzi-las.
É instalado na entrada de água fria da caldeira ou esquentador.
A estação teme o gelo e a exposição prolongada em pleno luz.
Em caso de pressão elevada, superior a 4 bar, instale um redutor de pressão antes do filtro.

INSTALAÇÃO

Recomenda-se a instalação de válvula de corte na entrada e saída da estação (Macho Ø 1/2" ou Fêmea Ø 3/4" utilizando os adaptadores).

1 - *Aparafuse as válvulas na estação depois de aplicar fita de vedação (Teflon, PTFE) nas roscas.*
Aparafuse o corpo da conexão nas válvulas.
2 - *Marque a localização do corte no tubo de entrada de água.*
3 - *Feche a alimentação de água e liberte a pressão abrindo uma torneira.*
Em seguida, feche essa torneira e corte o tubo com a ferramenta adequada.
4 - *Enrosque a porca e depois o anel de encaixe em cada extremidade do tubo.*
5 - *Posicione a estação de filtro e aperte os conexões para garantir a vedação.*
6 - *Abra lentamente o abastecimento de água e verifique se há vazamentos;*
Reaperte os conexões, se necessário.

MANUTENÇÃO

Os cristais devem ser substituídos no mínimo a cada 12 meses, sua vida útil depende do consumo e da qualidade da água.

1 - *feche as 2 válvulas de corte.*
2 - *Coloque um balde e desenrosque a tigela.*
3 - *Retire o tanque contendo os cristais*
4 - *Abra a tampa*
5 - *Jogue fora as críticas*
6 - *Encha o tanque com novos dristals*
7 - *Feche a tampa*
8 - *Substitua o reservatório na tigela*
9 - *Coloque o selo*
10 - *Remonte a tigela e aperte com a mão*
11 - *Abra as válvulas e verifique se há vazamentos.*
Reaperte as conexões se houver vazamentos.

INTRODUZIONE IT

Questa stazione di filtrazione è progettata per proteggere gli elementi riscaldanti dei dispositivi elettrici contro le incrostazioni, al fine di ridurle.
Si installa sull'ingresso dell'acqua fredda della caldaia o dello scaldabagno.
La stazione teme il gelo e l'esposizione prolungata in piena luce.
In caso di pressione elevata superiore a 4 bar, installare un riduttore di pressione prima del filtro.

POSA

Si consiglia di installare una valvola di intercettazione all'ingresso e all'uscita della stazione (Maschio 1/2" o Femmina 3/4" utilizzando gli adattatori).

1 - *Avvitare le valvole alla stazione dopo aver applicato il nastro sigillante (Teflon, PTFE) sulle filettature.*
Avvitare il corpo del raccordo alle valvole.
2 - *Individuare la posizione del taglio sul tubo di scarico dell'acqua*
3 - *Chiudere la presa d'acqua e evacuare la pressione aprendo un rubinetto.*
Chiudere poi questo rubinetto e tagliare il tubo con l'attrezzo adatto.
4 - *Infilare il dado e poi l'anello del raccordo su ciascuna estremità del tubo*
5 - *Posizionare la stazione di filtraggio e serrare i raccordi per garantire una tenuta.*
6 - *Accendere lentamente l'alimentazione dell'acqua e verificare la presenza di perdite; Se necessario, serrare nuovamente i raccordi.*

MANUTENZIONE

I cristalli vanno sostituiti almeno ogni 12 mesi, la loro durata dipende dal consumo e dalla qualità dell'acqua.

1 - Chiudere le 2 valvole di chiusura
2 - Porre un secchio e svita la ciotola.
3 - Estrarre il serbatoio contenente i cristalli
4 - Apri il coperchio
5 - Butta via le critiche
6 - Riempi il serbatoio con nuovi dristal
7 - Chiudi il coperchio
8 - Riposizionare il serbatoio nella ciotola
9 - Metti il sigillo
10 - Rimontare la ciotola e serrare a mano
11 - Apri le valvole e controlla che non ci siano perdite.
Serrare nuovamente i raccordi se sono presenti perdite.