Genie®
A TEREX COMPANY

Manual del operario

GS-1530
GS-1532
GS-1930
GS-1932
GS-2032
GS-2632
GS-3232
GS-2046
GS-2646
GS-3246

CE

Con información
de mantenimiento

Fifth Edition
Fourth Printing
Part No. 114313SP

Importante

Antes de poner en funcionamiento la máquina, lea atentamente y cumpla todas las normas de seguridad e instrucciones de funcionamiento. Sólo debe permitirse utilizar la máquina a personal debidamente formado y autorizado. Este manual debe considerarse parte permanente de la máquina y deberá permanecer en todo momento con ella. Si tiene alguna duda o pregunta, póngase en contacto con Genie Industries.

Contenido

	Página
Introducción	1
Definiciones de símbolos e ilustraciones de riesgos	3
Seguridad general	5
Seguridad personal	7
Seguridad en el área de trabajo	8
Leyenda	16
Controles	19
Inspecciones	23
Instrucciones de funcionamiento	38
Instrucciones de transporte y elevación	46
Mantenimiento	50
Especificaciones	52

Póngase en contacto con nosotros en:

Internet: www.genielift.com
Correo electrónico: techpub@genieind.com

Copyright © 1997 de Genie Industries

Quinta edición: Cuarta impresión, noviembre de 2009

"Genie" es una marca comercial registrada de Genie Industries en EE.UU. y en otros países. "GS" es una marca comercial de Genie Industries.

CE

♻ Impreso en papel reciclado L

Impreso en EE.UU.

Introducción

Propietarios, usuarios y operarios:

Genie le agradece la elección de nuestra máquina para realizar su trabajo. Nuestra máxima prioridad es la seguridad del usuario, y la mejor manera de conseguirla es uniendo nuestros esfuerzos. Pensamos que ustedes pueden contribuir decisivamente a la seguridad si, como usuarios y operarios del equipo:

1 **Cumplen** las normas gubernamentales, de la empresa y del lugar de trabajo.

2 **Leen atentamente, entienden y siguen** las instrucciones de todos los manuales suministrados con la máquina, incluido éste.

3 **Realizan el trabajo de forma segura** y con sentido común.

4 **Permiten el manejo de la máquina exclusivamente a operarios debidamente informados y certificados,** dirigidos por un supervisor cualificado y con los conocimientos adecuados.

Póngase en contacto con nosotros si piensa que algún pasaje de este manual no está suficientemente claro, está incompleto o es susceptible de mejora.

Internet: www.genielift.com

Correo electrónico: techpub@genieind.com



Peligro

Cualquier incumplimiento de las normas de seguridad e instrucciones que aparecen en este manual puede provocar graves lesiones o incluso la muerte.

No utilice la máquina a menos que:

☑ Conozca y aplique los principios de seguridad de funcionamiento detallados en este manual del operario.

1 Evite situaciones de riesgo.

Antes de continuar con la siguiente sección, asegúrese de haber leído y comprendido las normas de seguridad.

2 Inspeccione siempre la máquina antes de comenzar cualquier trabajo.

3 Antes de utilizar la máquina, compruebe que todas sus funciones operan correctamente.

4 Inspeccione el lugar de trabajo.

5 Utilice la máquina solamente con el fin para el que fue diseñada.

☑ Lea atentamente y cumpla las normas de seguridad y las instrucciones del fabricante que aparecen en los manuales del operario y en las pegatinas de la máquina.

☑ Lea atentamente y cumpla las normas de seguridad de la empresa responsable y del lugar de trabajo.

☑ Lea atentamente y cumpla todas las normas gubernamentales pertinentes.

☑ Esté adecuadamente formado para manejar la máquina con seguridad.

Introducción

Clasificación de riesgos

Genie utiliza símbolos, códigos de colores y palabras clave con los siguientes significados:



Símbolo de alerta de seguridad: utilizado para alertar de posibles riesgos de lesiones. Para evitar posibles lesiones o incluso la muerte, respete todos los mensajes de seguridad que sigan a este símbolo.

⚠PELIGRO
Rojo

Indica una situación peligrosa que, de no evitarse, ocasionará graves lesiones o incluso la muerte.

⚠ ADVERTENCIA
Naranja

Indica una situación peligrosa que, de no evitarse, podría ocasionar graves lesiones o incluso la muerte.

⚠PRECAUCIÓN
Amarillo

Indica una situación peligrosa que, de no evitarse, podría provocar lesiones leves o moderadas.

AVISO
Azul

Indica una situación peligrosa que, de no evitarse, podría provocar daños materiales.

Uso previsto

Esta máquina está prevista para la elevación de personal, junto con sus herramientas y materiales, a un lugar de trabajo elevado.

Mantenimiento de las señales de seguridad

Sustituya cualquier señal de seguridad perdida o dañada. Tenga presente en todo momento la seguridad de los operarios. Utilice un jabón suave y agua para limpiar las señales de seguridad. No utilice limpiadores a base de disolventes, ya que podrían dañar el material de las señales de seguridad.

Definiciones de símbolos e ilustraciones de riesgos

 Lea el manual del operario	 Lea el manual de mantenimiento	 Riesgo de aplastamiento	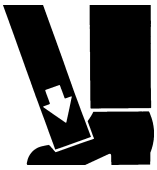 Riesgo de aplastamiento	 Riesgo de colisión
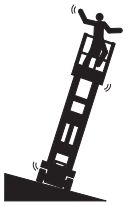 Riesgo de volcado	 Riesgo de volcado	 Riesgo de volcado	 Riesgo de volcado	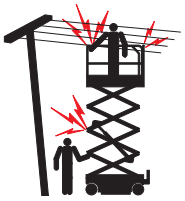 Riesgo de electrocución
 Riesgo de electrocución	 Riesgo de explosión	 Riesgo de incendio	 Riesgo de quemaduras	 Riesgo de perforación de la piel
 Acople el brazo de seguridad	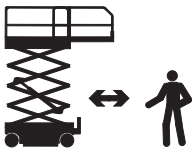 Manténgase alejado de las partes móviles	 Manténgase alejado de los estabilizadores y las ruedas	 Mueva la máquina a una zona nivelada	 Cierre la bandeja del chasis
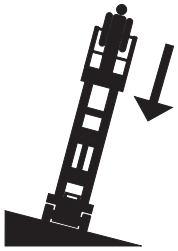 Baje la plataforma	 No la coloque donde no pueda nivelarse con los estabilizadores	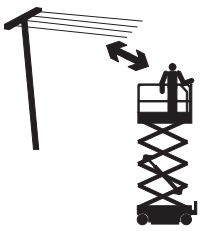 Mantenga la distancia necesaria	 Sólo el personal de mantenimiento debidamente formado debe tener acceso a los compartimentos	 Utilice un trozo de papel o de cartón para detectar fugas

Definiciones de símbolos e ilustraciones de riesgos

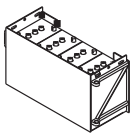 Baterías utilizadas como contrapeso	 Calce las ruedas	 Libere los frenos	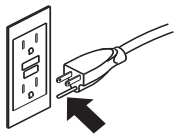 Sólo CA puesta a tierra con 3 hilos	 Sustituya los hilos y los conductores dañados
 Carga de la rueda	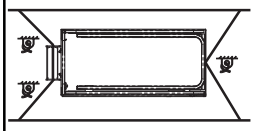 Diagrama de transporte	 Anclaje	 Punto de sujeción del cable	 No fumar
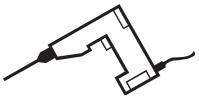 Tensión nominal para la alimentación a la plataforma	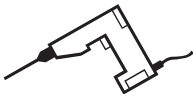 Presión nominal para la toma de aire a la plataforma	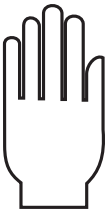 Fuerza lateral	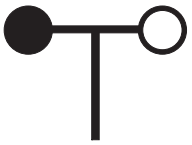 Velocidad del viento	
 Capacidad máxima	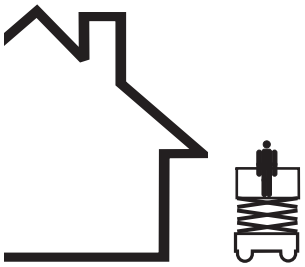 Exteriores	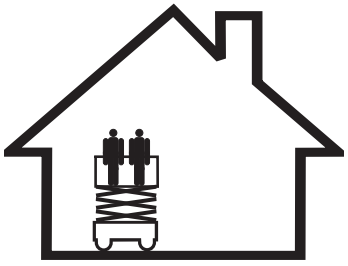 Interiores		

Seguridad general

Señales de seguridad y ubicaciones

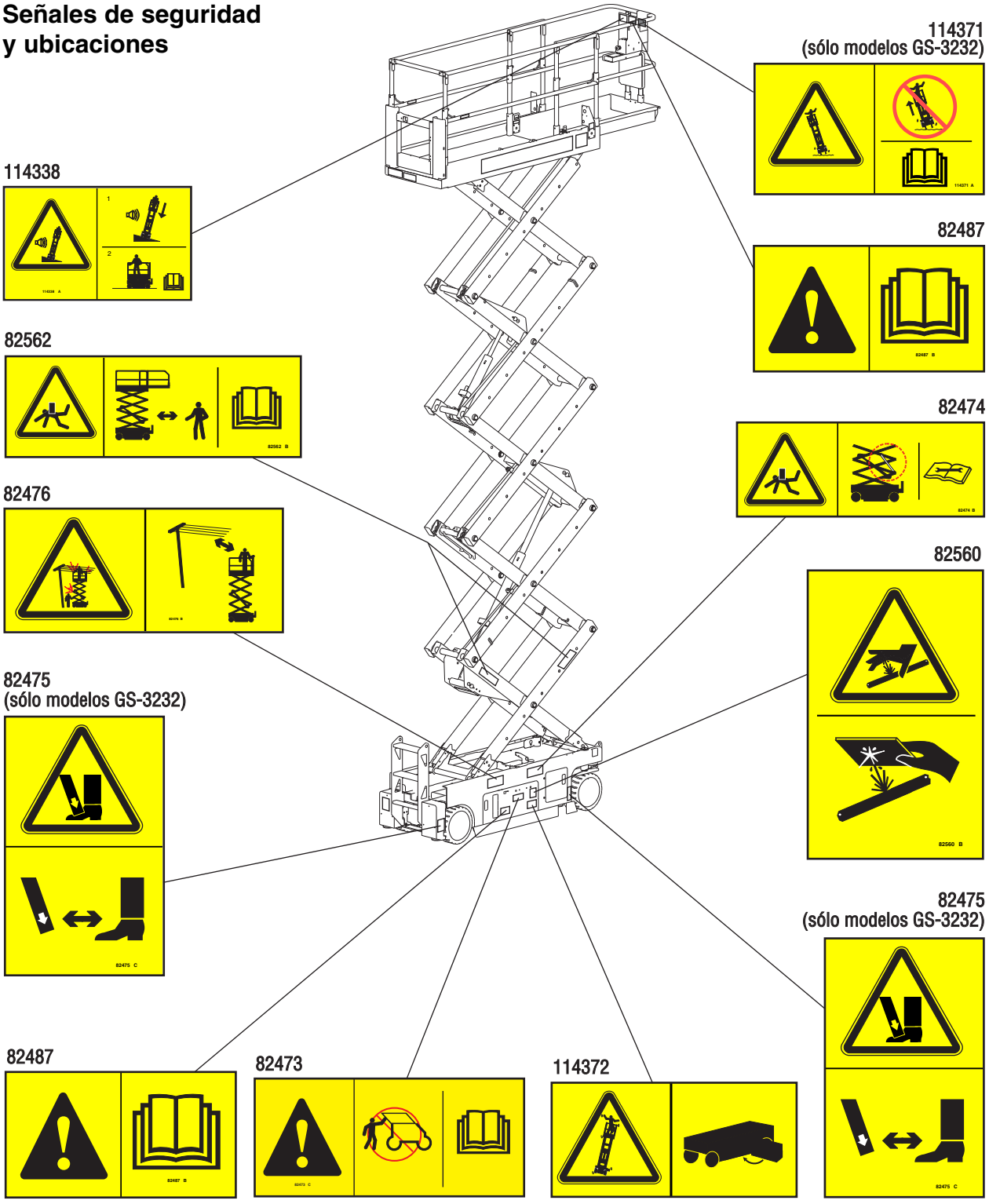

Seguridad general

Señales de seguridad y ubicaciones

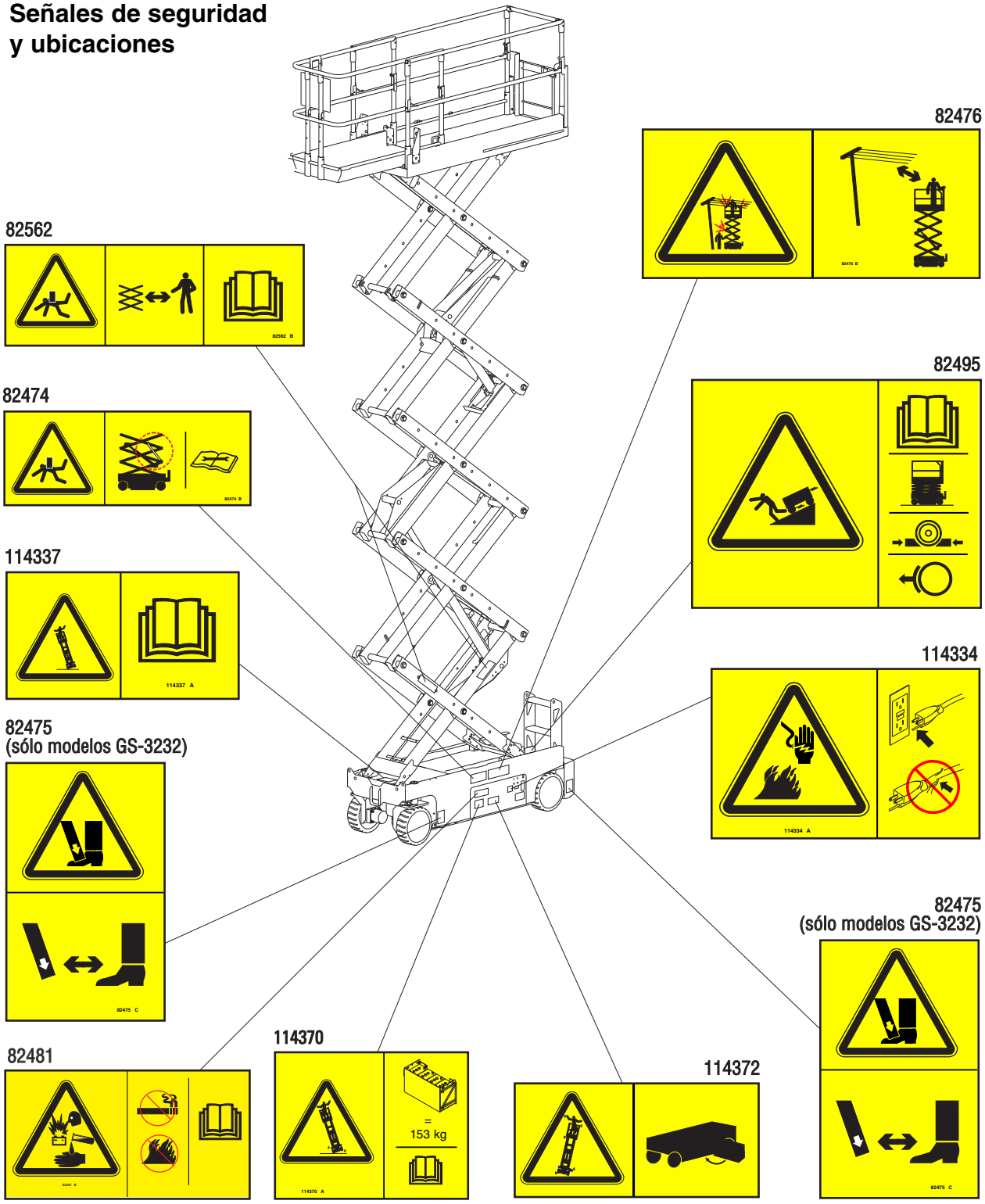

Seguridad personal

Protección contra caídas

No es necesario el uso de un equipo de protección contra caídas (PFPE) cuando se esté trabajando con la máquina. Si fuera necesario utilizar un PFPE debido a las normas del lugar de trabajo o de la empresa, debe tenerse en cuenta lo siguiente:

Todos los PFPE deben cumplir las normas gubernamentales pertinentes y deben inspeccionarse y utilizarse siguiendo las instrucciones del fabricante.

Seguridad en el área de trabajo

⚠ Riesgos de electrocución

Esta máquina no está aislada eléctricamente y no protege en modo alguno si se aproxima o entra en contacto con alguna fuente de energía eléctrica.

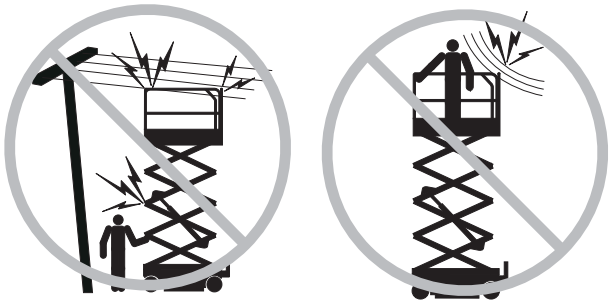

Manténgase a una distancia prudencial de las líneas y aparatos eléctricos, respetando las normas gubernamentales pertinentes y el siguiente cuadro.

Tensión de la línea	Distancia obligatoria
0 a 50kV	3,05 m
50kV a 200kV	4,60 m
200KV a 350kV	6,10 m
350kV a 500kV	7,62 m
500kV a 750kV	10,67 m
750kV a 1.000kV	13,72 m

No impida el movimiento de la plataforma ni el balanceo o combado de los cables eléctricos; resguárdela de los vientos fuertes o racheados.

Si la máquina entra en contacto con líneas eléctricas activas, aléjese de ella. Ninguna persona, ya se encuentre en el suelo o en la plataforma, debe tocar ni manejar la máquina hasta que las líneas eléctricas activas hayan sido desconectadas.

No utilice la máquina en caso de tormenta o relámpagos.

No utilice la máquina como conexión a tierra (masa) para soldar.

⚠ Riesgos de volcado

Entre ocupantes, equipo y material no debe superarse en ningún momento la capacidad máxima de la plataforma.

Modelos sin indicador de capacidad:

Capacidad máxima	
GS-1530 y GS-1532	272 kg
GS-1930 y GS-1932	227 kg
GS-2032	363 kg
GS-2632	227 kg
GS-3232	227 kg
GS-2046	544 kg
GS-2646	454 kg
GS-3246	318 kg

Modelos con indicador de capacidad:

La capacidad máxima varía con la altura de la plataforma.

Capacidad máxima - GS-1530 y GS-1532	
Altura de la plataforma	Capacidad máxima
4,6 m	272 kg
4 m	390 kg
2,8 m	484 kg
1,6 m	390 kg
1 m	344 kg

Capacidad máxima - GS-1930 y GS-1932	
Altura de la plataforma	Capacidad máxima
5,8 m	227 kg
5,2 m	320 kg
3,7 m	435 kg
1,6 m	320 kg
1 m	227 kg

Seguridad en el área de trabajo

Capacidad máxima - GS-2032	
Altura de la plataforma	Capacidad máxima
6 m	363 kg
5,7 m	512 kg
3,5 m	693 kg
2,4 m	608 kg
1 m	454 kg

Capacidad máxima - GS-2046	
Altura de la plataforma	Capacidad máxima
6 m	544 kg
5,7 m	744 kg
3,5 m	985 kg
2,4 m	873 kg
1 m	635 kg

Capacidad máxima - GS-2632	
Altura de la plataforma	Capacidad máxima
7,9 m	227 kg
6,4 m	442 kg
4,5 m	479 kg
2,8 m	409 kg
1 m	281 kg

Capacidad máxima - GS-2646	
Altura de la plataforma	Capacidad máxima
7,9 m	454 kg
5,9 m	744 kg
4,5 m	798 kg
2,8 m	701 kg
1 m	454 kg

Capacidad máxima - GS-3232	
Altura de la plataforma	Capacidad máxima
9,8 m	227 kg
9,1 m	344 kg
5,4 m	498 kg
3,5 m	433 kg
1 m	227 kg

Capacidad máxima - GS-3246	
Altura de la plataforma	Capacidad máxima
9,8 m	318 kg
9,1 m	483 kg
5,4 m	699 kg
3,5 m	608 kg
1 m	318 kg

Seguridad en el área de trabajo

No eleve la plataforma si la máquina no se encuentra sobre una superficie firme y nivelada.



No confíe en la alarma de inclinación como indicador de nivelación. La alarma de inclinación instalada en el chasis sólo suena cuando la máquina se encuentra en una pendiente.

Cuando suene la alarma de inclinación:
Baje la plataforma. Sitúe la máquina en una superficie firme y nivelada. Si la alarma de inclinación suena estando la plataforma elevada, extreme las precauciones al bajarla.

No conduzca a más de 0,8 km/h con la plataforma elevada.

Uso en exteriores: No eleve la plataforma si la velocidad del viento es superior a 12,5 m/s. Si la velocidad del viento es superior a 12,5 m/s cuando la plataforma está elevada, baje la plataforma y no siga utilizando la máquina.

Uso en interiores: Al elevar la plataforma, observe los valores para la fuerza lateral admisible y el número de ocupantes, indicados en la página siguiente.

No utilice la máquina con viento fuerte o racheado. No aumente la superficie de la plataforma ni la carga. Si se aumenta la superficie expuesta al viento, se reducirá la estabilidad de la máquina.

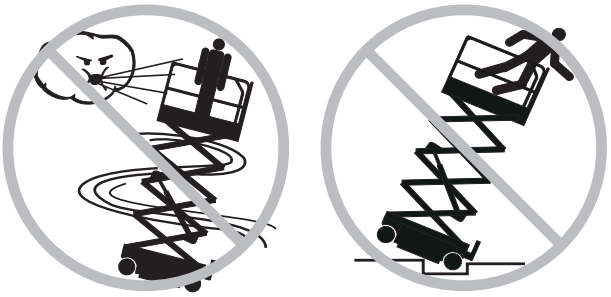

Cuando conduzca la máquina en posición replegada a través de terrenos irregulares, suciedad, superficies inestables o resbaladizas, o cerca de socavones y pendientes, extreme las medidas de precaución y conduzca a baja velocidad.

Estando la plataforma elevada, no conduzca la máquina por terrenos irregulares ni inestables, ni se aproxime a los mismos; evite también las situaciones de peligro.

No utilice la máquina como una grúa.

No empuje la máquina ni otros objetos con la plataforma.

No permita que la plataforma entre en contacto con estructuras adyacentes.

No ate la plataforma a estructuras adyacentes.

No coloque cargas fuera del perímetro de la plataforma.

No utilice la máquina si las bandejas del chasis están abiertas.

Seguridad en el área de trabajo

No empuje ni tire de ningún objeto situado fuera de la plataforma.



Fuerza manual máxima admisible

Modelo	Fuerza manual	Número máximo de ocupantes
GS-1530	400 N	Sólo interiores - 2
GS-1532	400 N 200 N	Interiores - 2 Exteriores - 1
GS-1930	400 N	Sólo interiores - 2
GS-1932	400 N 200 N	Interiores - 2 Exteriores - 1
GS-2032	400 N 200 N	Interiores - 2 Exteriores - 1
GS-2632	400 N	Sólo interiores - 2
GS-3232	400 N	Sólo interiores - 2
GS-2046	400 N	Interiores/exteriores - 2
GS-2646	400 N	Interiores/exteriores - 2
GS-3246	400 N 200 N	Interiores - 2 Exteriores - 1

No modifique ni inutilice los limitadores.

No modifique ni inutilice en modo alguno los elementos de seguridad y estabilidad de la máquina.

No sustituya ninguno de los elementos vitales para la estabilidad de la máquina por otro elemento de características o peso diferente.

No utilice baterías que pesen menos que las originales. Las baterías se utilizan como contrapeso y son fundamentales para la estabilidad de la máquina. Cada batería debe tener un peso de 29,5 kg. El compartimento que contiene las baterías debe pesar como mínimo 152 kg.

No modifique ni altere ninguna plataforma de trabajo en altura sin permiso previo y por escrito del fabricante. La fijación de enganches portaherramientas u otros materiales a la plataforma, a la tabla de pie o al sistema de barandillas puede aumentar el peso y la superficie de la plataforma o de la carga.

No coloque ni enganche cargas fijas ni sobresalientes a ninguna parte de la máquina.





No coloque escaleras ni andamios en la plataforma ni los apoye en ninguna parte de la máquina.

No transporte herramientas ni materiales a menos que estén distribuidos de forma uniforme y que las personas que se encuentren en la plataforma los puedan manejar de forma segura.

No utilice la máquina sobre vehículos o superficies que puedan moverse o estén en movimiento.

Asegúrese de que todos los neumáticos se encuentren en buen estado, las tuercas de corona bien apretadas y los pasadores de chaveta correctamente colocados.

Seguridad en el área de trabajo

Si existen estabilizadores

No fije la máquina en una superficie donde no se pueda nivelar utilizando únicamente los estabilizadores.

No ajuste los estabilizadores mientras la plataforma esté elevada.

No conduzca mientras los estabilizadores estén bajados.

⚠ Riesgo de aplastamiento

Mantenga las manos y demás partes del cuerpo alejadas de las tijeras.

Mantenga las manos alejadas de las barandillas al plegarlas.

No opere bajo la plataforma o en las articulaciones de la tijera sin el brazo de seguridad en su sitio.

Cuando utilice la máquina con la palanca de mando desde el suelo, actúe con sentido común y planificación. Mantenga una distancia segura entre el operario, la máquina y los objetos fijos.

⚠ Riesgo del manejo en pendientes

No conduzca la máquina en una pendiente que exceda los valores de pendiente y de talud establecidos. El valor de pendiente se aplica a las máquinas en posición replegada.

Modelo	Valor máximo de pendiente posición replegada	Valor máximo de talud posición replegada
GS-1530	30% (17°)	30% (17°)
GS-1532	30% (17°)	30% (17°)
GS-1930	25% (14°)	25% (14°)
GS-1932	25% (14°)	25% (14°)
GS-2032	30% (17°)	30% (17°)
GS-2632	25% (14°)	25% (14°)
GS-3232	25% (14°)	25% (14°)
GS-2046	30% (17°)	30% (17°)
GS-2646	30% (17°)	30% (17°)
GS-3246	25% (14°)	25% (14°)

Nota: El valor de la pendiente está sujeto a las condiciones del terreno y la tracción adecuada.

⚠ Riesgo de caída

El sistema de barandillas ofrece protección contra caídas. Si los ocupantes de la plataforma tienen que llevar un equipo de protección personal contra caídas (PFPE) debido a las normas del lugar de trabajo o de la empresa, el equipo PFPE y su uso deben ajustarse a las instrucciones del fabricante y a los requisitos gubernamentales pertinentes. Utilice el punto de sujeción del cable autorizado incluido con la unidad.

Mantenga libre de escombros el suelo de la plataforma.

Antes de poner en funcionamiento la máquina, enganche la cadena de entrada a la plataforma o cierre la puerta de entrada.

No utilice la máquina a menos que las barandillas estén bien colocadas y la entrada bien cerrada.

No se siente ni se suba en las barandillas de la plataforma. En todo momento deberá tener los pies bien apoyados en el suelo de la plataforma.

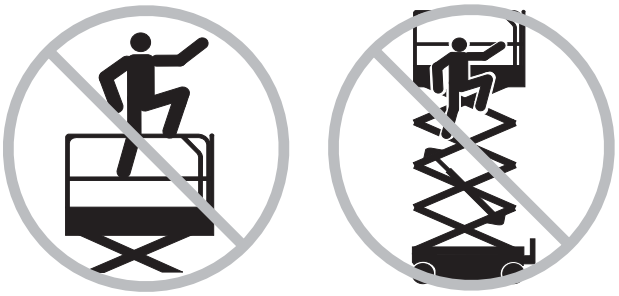

No descienda de la plataforma cuando esté elevada.

No entre ni salga de la plataforma si la máquina no se encuentra en la posición replegada.

Seguridad en el área de trabajo

⚠ Riesgos de colisión

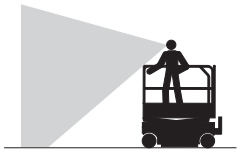

Durante la conducción o utilización de la máquina, tenga en cuenta las limitaciones del alcance visual y los puntos ciegos.

Al mover la máquina, tenga en cuenta la posición extendida de la plataforma.

Antes de soltar los frenos, la máquina deberá encontrarse sobre una superficie nivelada o estar bien inmovilizada.

Compruebe el área de trabajo por si hubiese obstáculos elevados u otros factores de peligro.



Recuerde que puede pillarse los dedos si se agarra a la barandilla de la plataforma.

Los operarios deben cumplir con las normas de la empresa, del lugar de trabajo y las normas gubernamentales que se refieren al uso de equipos de protección personal.

No baje la plataforma mientras haya alguna persona u obstáculo en la zona situada por debajo de ella.



Adecue la velocidad de desplazamiento al estado del suelo, la congestión, inclinación, ubicación del personal y cualquier otro factor que pudiera causar una colisión.

No utilice la máquina si se encuentra en la trayectoria de una grúa o máquina elevada en movimiento, a menos que los controles de la grúa estén bloqueados o se hayan tomado precauciones para evitar cualquier posibilidad de colisión.

No conduzca la máquina de forma temeraria ni juegue con ella.

Seguridad en el área de trabajo

⚠ Riesgo de lesiones físicas

No utilice la máquina si existe alguna fuga de aire o de aceite hidráulico. Las fugas de aire o del circuito hidráulico pueden atravesar la piel y quemarla.

El contacto indebido con cualquiera de los componentes situados debajo de las cubiertas puede causar graves lesiones. Sólo el personal de mantenimiento debidamente formado debe tener acceso a los compartimentos. El operario sólo debe acceder a estos componentes para realizar la inspección previa al trabajo. Todos los compartimentos deben permanecer cerrados y asegurados durante el funcionamiento.

⚠ Riesgo de incendio y explosión

No utilice la máquina ni cargue la batería en lugares peligrosos o en los que pudiera haber partículas o gases explosivos o potencialmente inflamables.

⚠ Riesgo al utilizar máquinas dañadas

No utilice ninguna máquina dañada o que no funcione correctamente.

Antes de comenzar un nuevo turno de trabajo, inspeccione la máquina y compruebe todas sus funciones. Identifique y retire inmediatamente del servicio cualquier máquina dañada o averiada.

Asegúrese de haber realizado todas las tareas de mantenimiento siguiendo las indicaciones de este manual y del manual de mantenimiento correspondiente.

Compruebe que todas las pegatinas estén en su sitio y sean legibles.

Compruebe que los manuales de seguridad, de responsabilidades y del operario estén completos, sean legibles y se encuentren en el cajetín de documentación de la plataforma.

⚠ Riesgo de dañar los componentes

No cargue las baterías con un cargador de más de 24V.

No utilice la máquina como conexión a tierra (masa) para soldar.

Seguridad en el área de trabajo

⚠ Seguridad de las baterías

Riesgos de quemaduras

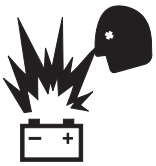

Las baterías contienen ácido. Siempre que manipule las baterías, utilice ropa aislante y gafas protectoras.



Evite derramar o tocar el ácido de las baterías. Neutralice cualquier vertido accidental de ácido con bicarbonato sódico y agua.

Evite que las baterías o el cargador entren en contacto con agua o lluvia mientras se estén cargando.

Riesgo de explosión



Evite la presencia de chispas, llamas o cigarrillos encendidos cerca de las baterías. Las baterías desprenden un gas explosivo.

La bandeja de las baterías debería permanecer abierta durante el ciclo de carga completo.

No toque los bornes de las baterías ni las abrazaderas para cables con herramientas que puedan producir chispas.

Riesgo de dañar los componentes

No cargue las baterías con un cargador de más de 24V.

Riesgos de electrocución o quemaduras.



Conecte el cargador exclusivamente a un enchufe de CA de 3 cables con toma de tierra.

Compruebe diariamente que no haya conductores, cables ni hilos dañados. Antes de utilizar la máquina, sustituya cualquier elemento deteriorado.

Evite las descargas eléctricas producidas por el contacto con los bornes de la batería. Quítese todos los anillos, relojes o joyas.

Riesgo de volcado

No utilice baterías que pesen menos que las originales. Las baterías se utilizan como contrapeso y son fundamentales para la estabilidad de la máquina. Cada batería debe tener un peso de 29,5 kg. El compartimento que contiene las baterías debe pesar como mínimo 152 kg.

Riesgo durante la elevación

Al elevar las baterías, emplee un número apropiado de personas y técnicas de elevación adecuadas.

Bloqueo después de cada uso

1 Elija un lugar de estacionamiento seguro con una superficie firme y llana, sin obstáculos ni tráfico.

2 Baje la plataforma.

3 Gire la llave de contacto a la posición de apagado y extráigala para evitar el uso no autorizado.

4 Calce las ruedas.

5 Cargue las baterías.

Leyenda

GS-1530
GS-1532
GS-1930
GS-1932

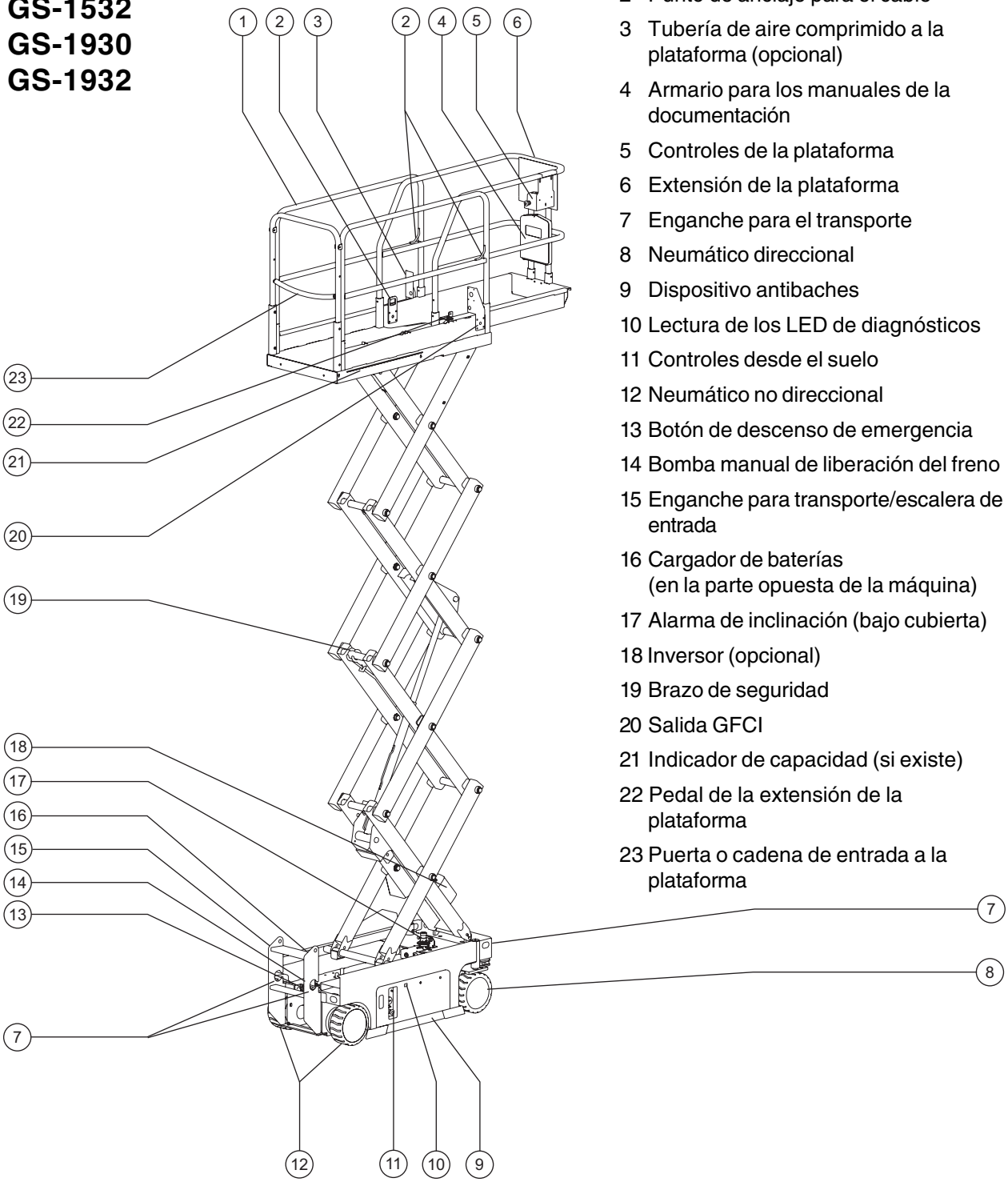

1 Barandillas de la plataforma
2 Punto de anclaje para el cable
3 Tubería de aire comprimido a la plataforma (opcional)
4 Armario para los manuales de la documentación
5 Controles de la plataforma
6 Extensión de la plataforma
7 Enganche para el transporte
8 Neumático direccional
9 Dispositivo antibaches
10 Lectura de los LED de diagnósticos
11 Controles desde el suelo
12 Neumático no direccional
13 Botón de descenso de emergencia
14 Bomba manual de liberación del freno
15 Enganche para transporte/escalera de entrada
16 Cargador de baterías (en la parte opuesta de la máquina)
17 Alarma de inclinación (bajo cubierta)
18 Inversor (opcional)
19 Brazo de seguridad
20 Salida GFCI
21 Indicador de capacidad (si existe)
22 Pedal de la extensión de la plataforma
23 Puerta o cadena de entrada a la plataforma

Leyenda

GS-2032
GS-2632
GS-3232

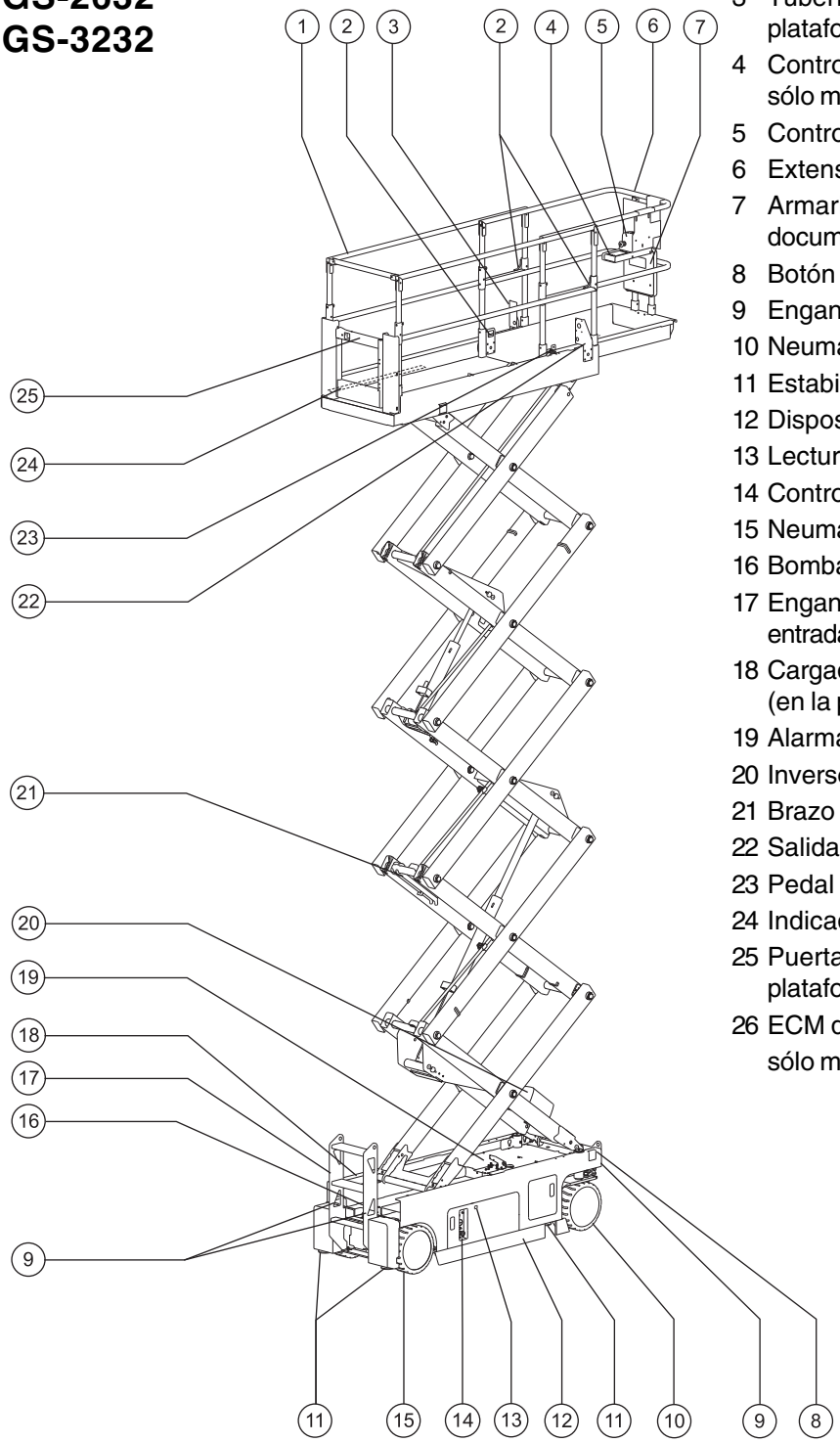

1 Barandillas de la plataforma
2 Punto de anclaje para el cable
3 Tubería de aire comprimido a la plataforma (opcional)
4 Controles de los estabilizadores, sólo modelo GS-3232
5 Controles de la plataforma
6 Extensión de la plataforma
7 Armario para los manuales de la documentación
8 Botón de descenso de emergencia
9 Enganche para el transporte
10 Neumático direccional
11 Estabilizadores - sólo modelo GS-3232
12 Dispositivo antibaches
13 Lectura de los LED de diagnósticos
14 Controles desde el suelo
15 Neumático no direccional
16 Bomba manual de liberación del freno
17 Enganche para transporte/escalera de entrada
18 Cargador de baterías (en la parte opuesta de la máquina)
19 Alarma de inclinación (bajo cubierta)
20 Inversor (opcional)
21 Brazo de seguridad
22 Salida GFCI
23 Pedal de la extensión de la plataforma
24 Indicador de capacidad (si existe)
25 Puerta o cadena de entrada a la plataforma
26 ECM de control de estabilizadores, sólo modelo GS-3232

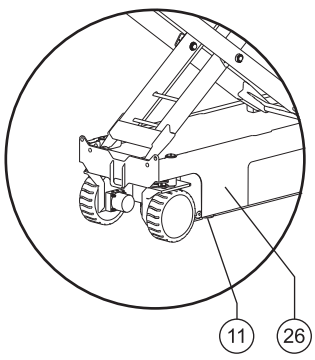

Leyenda

GS-2046
GS-2646
GS-3246

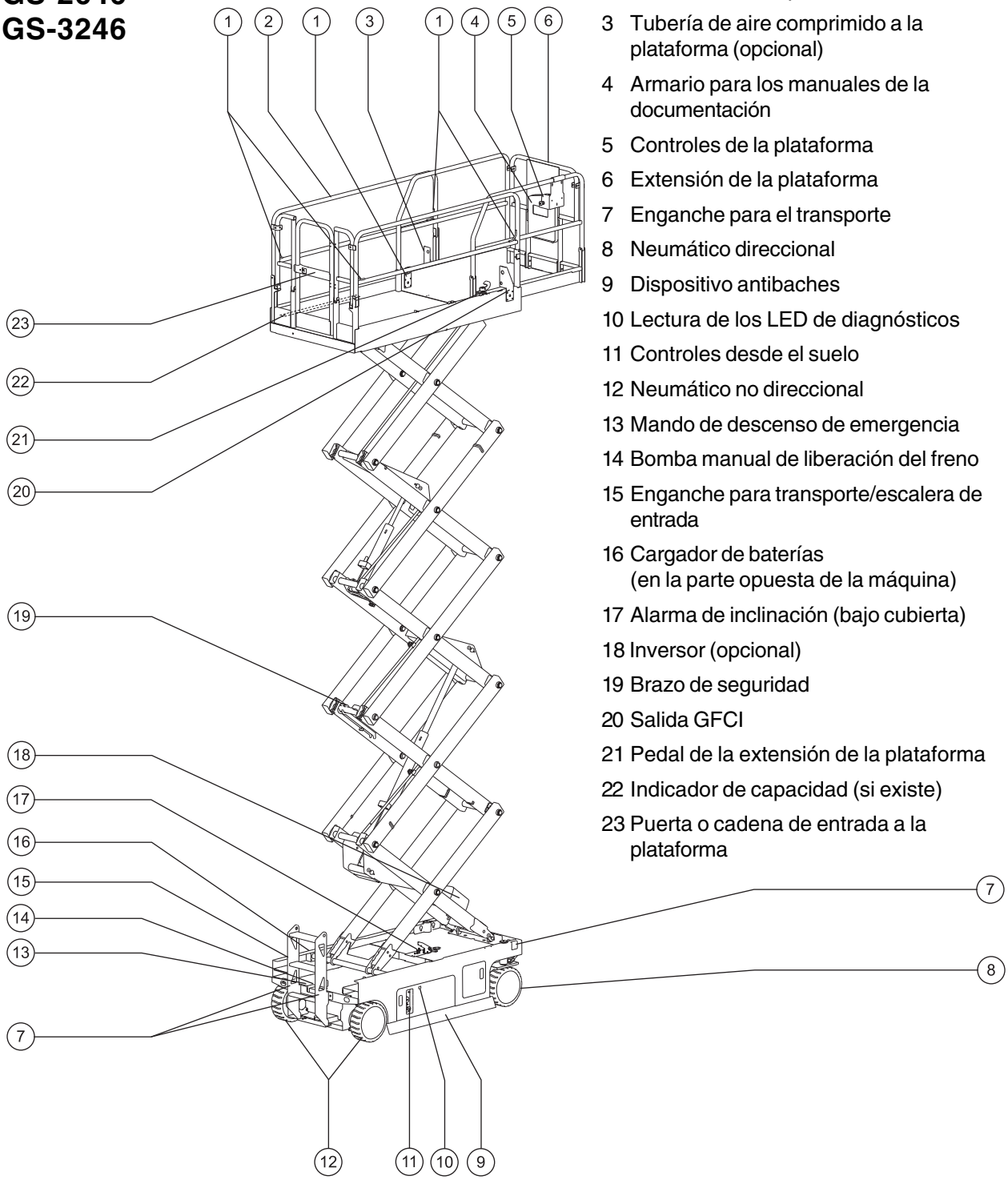

1 Punto de anclaje para el cable
2 Barandillas de la plataforma
3 Tubería de aire comprimido a la plataforma (opcional)
4 Armario para los manuales de la documentación
5 Controles de la plataforma
6 Extensión de la plataforma
7 Enganche para el transporte
8 Neumático direccional
9 Dispositivo antibaches
10 Lectura de los LED de diagnósticos
11 Controles desde el suelo
12 Neumático no direccional
13 Mando de descenso de emergencia
14 Bomba manual de liberación del freno
15 Enganche para transporte/escalera de entrada
16 Cargador de baterías (en la parte opuesta de la máquina)
17 Alarma de inclinación (bajo cubierta)
18 Inversor (opcional)
19 Brazo de seguridad
20 Salida GFCI
21 Pedal de la extensión de la plataforma
22 Indicador de capacidad (si existe)
23 Puerta o cadena de entrada a la plataforma

Controles

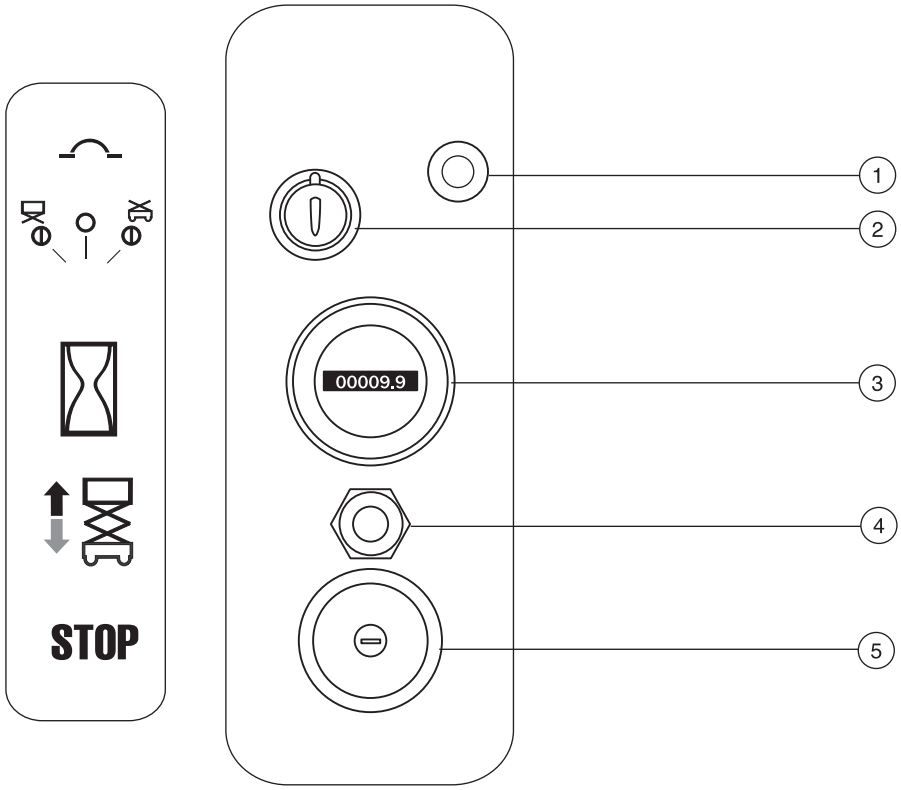

Panel de control desde el suelo

1 Protector contra cortocircuitos de 7A para circuitos eléctricos

2 Llave de contacto para la selección del control desde la plataforma/apagado/desde el suelo

Gire la llave de contacto a la posición de la plataforma y los controles de la plataforma funcionarán. Gire la llave de contacto a la posición de apagado y la máquina se apagará. Gire la llave de contacto a la posición de la base y los controles desde el suelo funcionarán.

3 Cuentahoras

Indica el número de horas que la máquina ha estado en funcionamiento.

4 Conmutador de palanca de elevación/descenso de la plataforma

Mueva el conmutador hacia arriba y la plataforma se elevará. Mueva el conmutador hacia abajo y la plataforma descenderá.

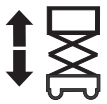

5 Botón rojo de parada de emergencia

Pulse el botón rojo de parada de emergencia para ponerlo en la posición de apagado y detener todas las funciones. Para que la máquina entre en funcionamiento, tire del botón rojo de parada de emergencia a la posición de encendido.

Controles

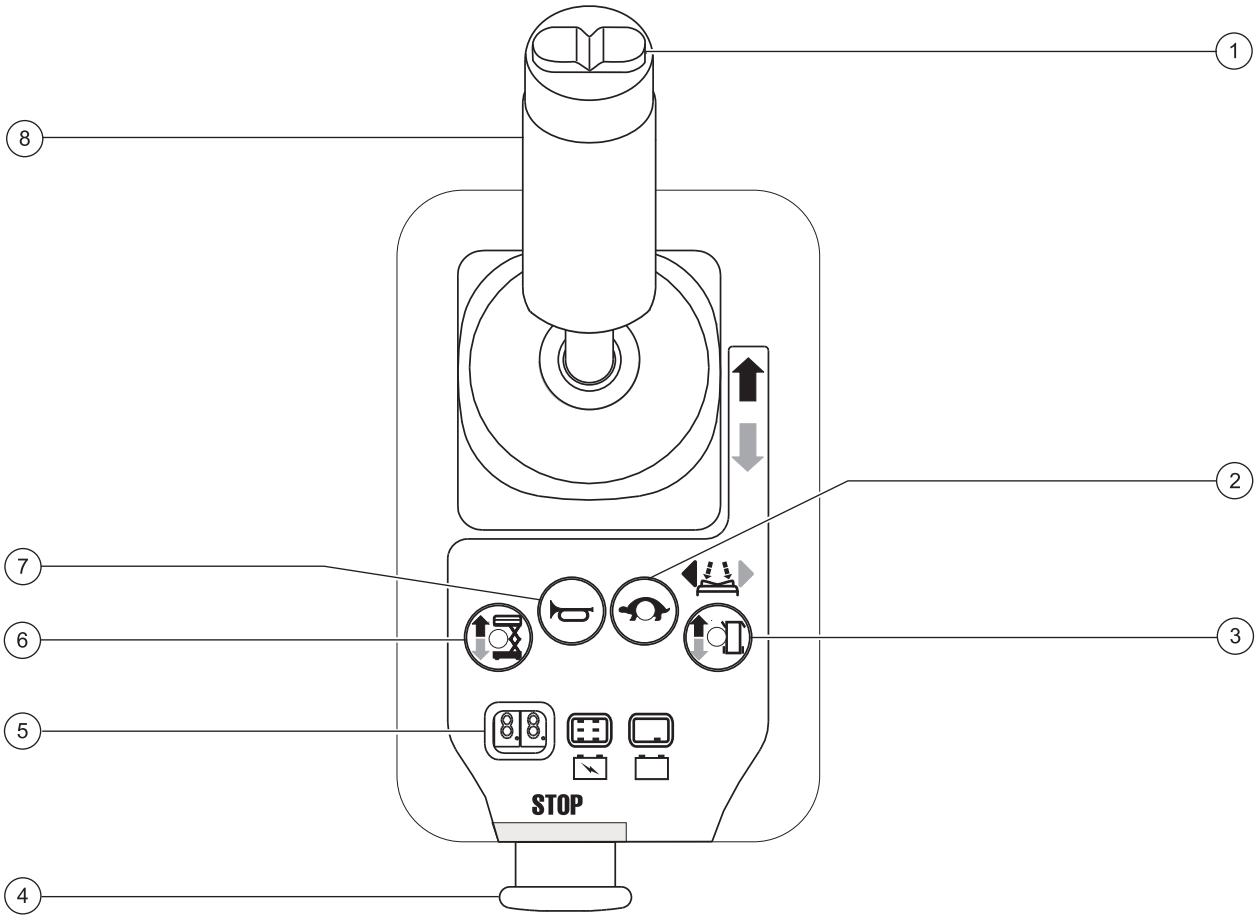

Panel de control desde la plataforma

1 Pulsador oscilante para funciones de dirección

2 Botón de velocidad de desplazamiento

3 Botón de selección de la función de desplazamiento

4 Botón rojo de parada de emergencia

5 LED

6 Botón de selección de la función de elevación

7 Botón de bocina

8 Palanca de control proporcional y conmutador de activación de funciones para las funciones de elevación y desplazamiento

Controles

Panel de control desde la plataforma

1 Pulsador oscilante para funciones de dirección

Presione el pulsador oscilante en cualquier dirección para activar la función de dirección.

2 Botón de velocidad de desplazamiento

Presione este botón para activar la función de desplazamiento rápido o lento.

3 Botón de selección de la función de desplazamiento



Presione este botón para activar la función de desplazamiento.

4 Botón rojo de parada de emergencia

Pulse el botón rojo de parada de emergencia para ponerlo en la posición de apagado y detener todas las funciones. Para que la máquina entre en funcionamiento, tire del botón rojo de parada de emergencia a la posición de encendido.

5 LED

Lectura de diagnóstico, indicador de carga de la batería e indicador de sobrecarga de la plataforma.

6 Botón de selección de la función de elevación

Presione este botón para activar la función de elevación.



7 Botón de bocina

Pulse el botón de la bocina y la bocina sonará. Suelte el botón de la bocina y la bocina dejará de sonar.

8 Palanca de control proporcional y conmutador de activación de funciones para las funciones de elevación y desplazamiento

Función de elevación: Mueva la palanca de control en la dirección indicada por la flecha azul y la plataforma se elevará. Mueva la palanca de control en la dirección indicada por la flecha amarilla y la plataforma descenderá. La alarma de descenso sonará mientras desciende la plataforma.

Función de desplazamiento: Mueva la palanca de control en la dirección indicada por la flecha azul del panel de control y la máquina se desplazará hacia la dirección señalada por la flecha azul. Mueva la palanca de control en la dirección indicada por la flecha amarilla del panel de control y la máquina se desplazará hacia la dirección señalada por la flecha amarilla.

Controles

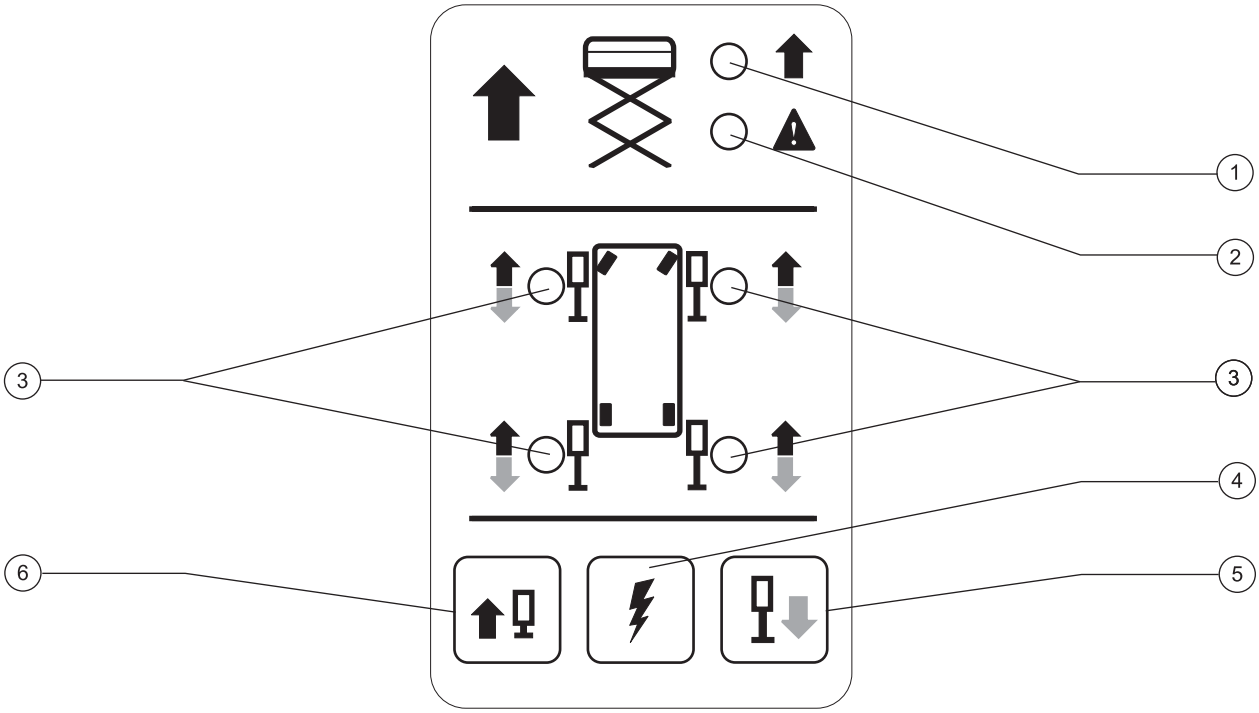

Panel de control de los estabilizadores (GS-3232)

1 Indicador de activación de la elevación

Cambia al color verde para indicar que se pueden utilizar las funciones de elevación/ descenso.

2 Luz indicadora de error de elevación

Cambia al color rojo para indicar que no se pueden utilizar las funciones de elevación/ descenso.

3 Luces indicadoras del funcionamiento individual de los estabilizadores

Cambiará al color verde fijo para indicar que los estabilizadores están en contacto con el suelo. Parpadea en color rojo o se muestra en color rojo fijo para indicar un error.

4 Botón de activación de funciones

Mantenga presionado el botón para activar el botón de despliegue o repliegue de los estabilizadores.

5 Botón de despliegue de los estabilizadores

Presione este botón y los estabilizadores se desplegarán.

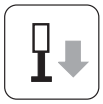

6 Botón de repliegue de los estabilizadores

Presione este botón y los estabilizadores se replegarán.



Inspecciones



No utilice la máquina a menos que:

☑ Conozca y aplique los principios de seguridad de funcionamiento detallados en este manual del operario.

1 Evite situaciones de riesgo.

2 Inspeccione siempre la máquina antes de comenzar cualquier trabajo.

Antes de pasar a la siguiente sección, asegúrese de haber leído y comprendido el apartado sobre la inspección previa al manejo de la máquina.

3 Antes de utilizar la máquina, compruebe que todas sus funciones operan correctamente.

4 Inspeccione el lugar de trabajo.

5 Utilice la máquina solamente con el fin para el que fue diseñada.

Principios básicos sobre la inspección previa al manejo de la máquina

El operario es responsable de efectuar una inspección previa al manejo de la máquina, así como de llevar a cabo el mantenimiento rutinario.

La inspección previa al manejo de la máquina es una inspección visual que el operario debe realizar antes de cada turno de trabajo. El objetivo es detectar cualquier posible daño en la máquina antes de que el operario compruebe las funciones.

La inspección previa al manejo de la máquina también sirve para determinar si será necesario realizar algún procedimiento de mantenimiento rutinario. El operario deberá realizar únicamente aquellos procedimientos de mantenimiento rutinario especificados en este manual.

Consulte la lista de la siguiente página y compruebe cada uno de los elementos.

Si detecta algún daño o alteración no autorizada con respecto a las condiciones en que recibió la máquina de fábrica, identifíquela con una etiqueta distintiva y retírela del servicio.

Las reparaciones de la máquina deben encomendarse exclusivamente a un técnico de mantenimiento cualificado, de acuerdo con las especificaciones del fabricante. Una vez realizadas las reparaciones, el operario deberá volver a efectuar una inspección previa al manejo de la máquina antes de comenzar la comprobación de las funciones.

Las inspecciones de mantenimiento programadas deberán encomendarse a técnicos de mantenimiento cualificados, siguiendo las especificaciones del fabricante y los requisitos que aparecen en el manual de responsabilidades.

Inspecciones

Inspección previa al manejo de la máquina

- ❏ Compruebe que los manuales del operario, de seguridad y de responsabilidades estén completos, sean legibles y se encuentren en el armario de documentación que hay en la plataforma.
- ❏ Compruebe que todas las pegatinas estén en su sitio y sean legibles. Consulte la sección Inspecciones.
- ❏ Compruebe el nivel de aceite hidráulico y asegúrese de que no haya pérdidas. Añada aceite si es necesario. Consulte la sección Mantenimiento.
- ❏ Compruebe el nivel del líquido de la batería y asegúrese de que no haya pérdidas. Añada agua destilada si es necesario. Consulte la sección Mantenimiento.

Revise los siguientes componentes o áreas por si hubiera daños, modificaciones no autorizadas, faltaran piezas o éstas estuvieran mal instaladas:

- ❏ Componentes eléctricos, cables de conexión y cables eléctricos
- ❏ Tubos hidráulicos, piezas de conexión, cilindros y distribuidores
- ❏ Conexiones y grupo de baterías
- ❏ Motores de tracción
- ❏ Pastillas de fricción
- ❏ Neumáticos y llantas
- ❏ Cinta de fijación al chasis
- ❏ Limitadores, alarmas y bocina
- ❏ Alarmas y balizas (si existen)
- ❏ Tuercas, pernos y otros elementos de fijación
- ❏ Puerta o cadena de entrada a la plataforma
- ❏ Componentes de liberación del freno
- ❏ Brazo de seguridad
- ❏ Componentes de sobrecarga de la plataforma
- ❏ Dispositivos antibaches
- ❏ Extensión de la plataforma
- ❏ Pasadores de tijera y elementos de fijación
- ❏ Palanca de control de la plataforma

Revise toda la máquina en busca de:

- ❏ Grietas en soldaduras o componentes estructurales
- ❏ Abolladuras o daños en la máquina
- ❏ Herrumbre, corrosión u oxidación excesivas

- ❏ Asegúrese de que no falte ningún componente estructural o esencial y de que los correspondientes pasadores y elementos de fijación estén correctamente colocados y bien apretados.
- ❏ Asegúrese de que las barandillas laterales estén instaladas y los pernos bien fijados.
- ❏ Asegúrese de que las bandejas del chasis estén cerradas y sujetas, y las baterías bien conectadas.

Nota: Si hay que elevar la plataforma para inspeccionar la máquina, asegúrese de que el brazo de seguridad esté en su sitio. Consulte la sección Instrucciones de funcionamiento.

Inspecciones



No utilice la máquina a menos que:

☑ Conozca y aplique los principios de seguridad de funcionamiento detallados en este manual del operario.

1 Evite situaciones de riesgo.

2 Inspeccione siempre la máquina antes de comenzar cualquier trabajo.

3 Antes de utilizar la máquina, compruebe que todas sus funciones operen correctamente.

Antes de continuar con la siguiente sección, asegúrese de haber leído y comprendido los procedimientos de comprobación de las funciones.

4 Inspeccione el lugar de trabajo.

5 Utilice la máquina solamente con el fin para el que fue diseñada.

Principios básicos sobre la comprobación de las funciones

El objetivo de comprobar todas las funciones de la máquina es detectar cualquier defecto de funcionamiento antes de ponerla en servicio. El operario debe seguir las instrucciones paso a paso para probar todas las funciones de la máquina.

Nunca utilice una máquina que no funcione correctamente. Si se descubren anomalías en el funcionamiento, la máquina deberá identificarse con una etiqueta distintiva y retirarse del servicio. Las reparaciones de la máquina deben encomendarse exclusivamente a un técnico de mantenimiento cualificado, de acuerdo con las especificaciones del fabricante.

Una vez finalizada la reparación, el operario deberá efectuar una inspección previa al manejo y comprobar de nuevo todas las funciones antes de poner la máquina en servicio.

Inspecciones

1 Elija una zona firme, llana y sin obstáculos para realizar la comprobación.

2 Asegúrese de que el grupo de baterías esté conectado.

En los controles desde el suelo

3 Tire de los botones rojos de parada de emergencia de los controles de la plataforma y desde el suelo para ponerlos en la posición de encendido.

4 Gire la llave de contacto hasta la posición de control desde el suelo.

5 Observe los LED de diagnóstico en los controles de la plataforma.

⊙ Resultado: el LED debe parecerse al dibujo de la derecha.



Comprobación de la parada de emergencia

6 Pulse el botón rojo de parada de emergencia de los controles desde el suelo para ponerlo en la posición de apagado.

⊙ Resultado: todas las funciones deberán permanecer desactivadas.

7 Tire del botón rojo de parada de emergencia para ponerlo en la posición de encendido.

Comprobación de las funciones de elevación/ descenso

Todas las señales sonoras de advertencia de esta máquina y de la bocina estándar proceden de la misma alarma central. La bocina es de tono constante. La alarma de descenso emite 60 señales sonoras por minuto. La alarma que se dispara cuando los dispositivos antibaches no se han desplegado emite 300 señales sonoras por minuto. La alarma que se dispara cuando la máquina no está nivelada emite 600 señales sonoras por minuto. También está disponible opcionalmente una bocina de tipo automóvil.

8 Active la función de elevación.

⊙ Resultado: la plataforma deberá elevarse.

9 Active la función de descenso.

⊙ Resultado: la plataforma deberá descender. La alarma de descenso debe sonar mientras desciende la plataforma.

Comprobación del descenso de emergencia

10 Active la función de elevación y eleve la plataforma 60 cm aproximadamente.

11 Tire del mando de descenso de emergencia que se encuentra detrás de la escalera de entrada.

⊙ Resultado: la plataforma deberá descender. La alarma de descenso no sonará.

12 Gire la llave de contacto hasta la posición de control desde la plataforma.

En los controles de la plataforma

Comprobación de la parada de emergencia

13 Pulse el botón rojo de parada de emergencia de la plataforma para ponerlo en la posición de apagado.

⊙ Resultado: todas las funciones deberán permanecer desactivadas.

Comprobación de la bocina

14 Tire del botón rojo de parada de emergencia para ponerlo en la posición de encendido.

15 Pulse el botón de la bocina.

⊙ Resultado: la bocina deberá sonar.

Inspecciones

Comprobación del conmutador de activación de funciones

16 No mantenga presionado el conmutador de activación de funciones de la palanca de control.

17 Mueva lentamente la palanca de control en la dirección indicada por la flecha azul, y luego en la dirección indicada por la flecha amarilla.

⊙ Resultado: todas las funciones deberán permanecer desactivadas.

Comprobación de las funciones de elevación/ descenso

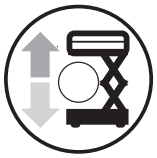

18 Presione el botón de selección de la función de elevación.

19 Mantenga presionado el conmutador de activación de funciones de la palanca de control.

20 Mueva lentamente la palanca de control en la dirección indicada por la flecha azul.

⊙ Resultado: la plataforma deberá elevarse. Los dispositivos antibaches deberán desplegarse.

21 Suelte la palanca de control.

⊙ Resultado: la plataforma deberá dejar de elevarse.

22 Mantenga presionado el conmutador de activación de funciones. Mueva lentamente la palanca de control en la dirección indicada por la flecha amarilla.

⊙ Resultado: la plataforma deberá descender. La alarma de descenso debe sonar mientras desciende la plataforma.

Al bajar la plataforma, ésta deberá detenerse a aproximadamente 2,1 m del suelo. Antes de continuar, asegúrese de que no haya personas ni obstáculos debajo de la plataforma. Para continuar con el descenso, libere la palanca de control, espere 5 segundos y mueva nuevamente la palanca de control.

Comprobación de la dirección

Nota: Cuando lleve a cabo las pruebas de las funciones de desplazamiento y dirección, permanezca en la plataforma en el lado de dirección de la máquina.



23 Presione el conmutador de selección de la función de desplazamiento.

24 Mantenga presionado el conmutador de activación de funciones de la palanca de control.

25 Presione el pulsador oscilante situado en la parte superior de la palanca de control en la dirección identificada por el triángulo azul del panel de control.

⊙ Resultado: las ruedas direccionales deberán girar en la dirección que indique el triángulo azul en el panel de control.

26 Presione el pulsador oscilante en la dirección indicada por el triángulo amarillo en el panel de control.

⊙ Resultado: las ruedas direccionales deberán girar en la dirección que indique el triángulo amarillo en el panel de control.

Inspecciones

Comprobación del desplazamiento y los frenos

27 Mantenga presionado el conmutador de activación de funciones.

28 Mueva lentamente la palanca de control en la dirección indicada por la flecha azul del panel de control hasta que la máquina comience a moverse, y luego devuelva la palanca a la posición central.

⊙ Resultado: la máquina deberá moverse en la dirección señalada por la flecha azul del panel de control, y después detenerse bruscamente.

29 Mueva lentamente la palanca de control en la dirección indicada por la flecha amarilla del panel de control hasta que la máquina comience a moverse, y luego devuelva la palanca a la posición central.

⊙ Resultado: la máquina deberá moverse en la dirección señalada por la flecha amarilla del panel de control y después detenerse bruscamente.

Nota: Los frenos deben ser capaces de detener la máquina en cualquier pendiente por la que pueda subir.

Comprobación del funcionamiento del sensor de inclinación

Nota: Realice esta prueba desde el suelo, utilizando el controlador de la plataforma. No permanezca en la plataforma.

30 Baje completamente la plataforma.

31 Coloque un bloque de madera de 10 x 5 cm o una pieza similar bajo cada rueda de un lateral de la máquina.

32 Eleve la plataforma aproximadamente 2,1 m sobre el suelo.

⊙ Resultado: la plataforma deberá dejar de elevarse y la alarma de inclinación emitirá 600 señales sonoras por minuto.

33 Mueva la palanca de control de desplazamiento en la dirección indicada por la flecha azul y, luego, en la dirección indicada por la flecha amarilla.

⊙ Resultado: la función de desplazamiento no deberá funcionar en ninguna dirección.

34 Baje la plataforma y retire ambos bloques de madera.

Inspecciones

Comprobación de la velocidad de desplazamiento limitada

35 Presione el botón de selección de la función de elevación.

36 Mantenga presionado el conmutador de activación de funciones. Eleve la plataforma aproximadamente 1,2 m sobre el suelo.

⊙ Resultado: Los dispositivos antibaches deberán desplegarse.

37 Presione el conmutador de selección de la función de desplazamiento.

38 Mantenga presionado el conmutador de activación de funciones. Mueva lentamente la palanca de control a la posición de máxima velocidad.

⊙ Resultado: la velocidad máxima de desplazamiento alcanzable con la plataforma elevada no debe superar los 20 cm/s.

Si la velocidad de desplazamiento con la plataforma elevada supera los 20 cm por segundo, identifique inmediatamente la máquina con una etiqueta distintiva y póngala fuera de servicio.

Comprobación de los dispositivos antibaches

Nota: Los dispositivos antibaches deben desplegarse automáticamente al elevar la plataforma. Los dispositivos antibaches activan otro limitador que permite a la máquina continuar funcionando. Si los dispositivos antibaches no se despliegan, suena una alarma y la máquina no funciona.

39 Eleve la plataforma.

⊙ Resultado: cuando la plataforma se eleve a 1,2 m del suelo, deberán desplegarse los dispositivos antibaches.

40 Presione sobre los dispositivos antibaches de un lado y, a continuación, sobre los del otro.

⊙ Resultado: los dispositivos antibaches no deberán moverse.

41 Baje la plataforma.

⊙ Resultado: los dispositivos antibaches deberán regresar a la posición replegada.

42 Coloque un bloque de madera de 10 x 5 cm o una pieza similar bajo uno de los dispositivos antibaches. Eleve la plataforma.

⊙ Resultado: antes de que la plataforma se eleve a 2,1 metros del suelo, sonará una alarma y la función de desplazamiento no funcionará.

43 Baje la plataforma y retire el bloque de madera de 10 x 5 cm.

Inspecciones

Comprobación del sistema de estabilizadores

44 Presione el botón de selección de la función de elevación.

45 Mantenga presionado el conmutador de activación de funciones de la palanca de control.

46 Mueva lentamente la palanca de control en la dirección indicada por la flecha azul.

⊙ Resultado: la plataforma debería elevarse a 6,7 m y luego detenerse. La luz indicadora de error de elevación se encenderá.

47 Baje completamente la plataforma.

48 Mantenga presionado el botón de despliegue de los estabilizadores.

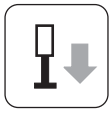

⊙ Resultado: los estabilizadores no deberán extenderse.

49 Mantenga presionado el botón de activación de funciones. Mantenga presionado el botón de despliegue de los estabilizadores.



⊙ Resultado: los estabilizadores deberán extenderse. Las luces LED indicadoras de los estabilizadores individuales cambiarán a verde cuando el estabilizador correspondiente esté en contacto con el suelo.

Mantenga presionados los botones de activación de funciones y de despliegue de los estabilizadores hasta que la luz indicadora de la activación de la elevación cambie al color verde y se oiga una señal sonora. Ahora la máquina está nivelada. En este punto, se desactivan las funciones de desplazamiento y elevación.

50 Mantenga presionado el conmutador de activación de funciones de la palanca de control.

51 Mueva lentamente la palanca de control en la dirección indicada por la flecha azul.

⊙ Resultado: la plataforma debería elevarse a 9,8 m y luego detenerse.

52 Baje completamente la plataforma.

53 Mantenga presionado el botón de repliegue de los estabilizadores.

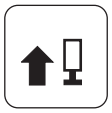

⊙ Resultado: los estabilizadores no deberían replegarse.

54 Mantenga presionado el botón de activación de funciones. Mantenga presionado el botón de repliegue de los estabilizadores.

⊙ Resultado: los estabilizadores deberán empezar a replegarse.

Cuando los estabilizadores se hayan elevado del suelo, suelte los botones de activación de funciones y de repliegue de los estabilizadores. Una vez transcurridos unos 5 segundos, las luces indicadores de los estabilizadores se apagarán. Todas las funciones se han restablecido.

Nota: Las velocidades de desplazamiento de la máquina se reducen la primera vez que se activa la función de desplazamiento después de haber replegado los estabilizadores. Las velocidades de desplazamiento se restablecen a las velocidades normales después de estar en movimiento durante unos 6 segundos.

Inspecciones



No utilice la máquina a menos que:

☑ Conozca y aplique los principios de seguridad de funcionamiento detallados en este manual del operario.

1 Evite situaciones de riesgo.

2 Inspeccione siempre la máquina antes de comenzar cualquier trabajo.

3 Antes de utilizar la máquina, compruebe que todas sus funciones operen correctamente.

4 Inspeccione el lugar de trabajo.

Antes de pasar a la siguiente sección, asegúrese de haber leído y comprendido el apartado sobre la inspección del lugar de trabajo.

5 Utilice la máquina solamente con el fin para el que fue diseñada.

Principios básicos

Mediante la inspección del lugar de trabajo, el operario puede determinar si éste es adecuado para utilizar la máquina con total seguridad. El operario debe comprobar el lugar de trabajo antes de llevar la máquina hasta allí.

Es responsabilidad del operario leer y recordar los riesgos inherentes a cada lugar de trabajo. Téngalos presentes y evítelos siempre que ponga en movimiento, prepare o utilice la máquina.

Inspección del lugar de trabajo

Tenga en cuenta las siguientes situaciones de riesgo y evítelas:

- Desniveles o agujeros
- Baches, obstáculos en el suelo o escombros
- Superficies en pendiente
- Superficies inestables o resbaladizas
- Obstáculos elevados o cables de alta tensión
- Lugares peligrosos
- Superficies sin la estabilidad suficiente para resistir todas las fuerzas de carga que ejerce la máquina
- Condiciones meteorológicas y del viento
- Presencia de personal no autorizado
- Otras posibles situaciones de riesgo

Inspecciones

Inspección de las pegatinas de los modelos GS-1530, GS-1532, GS-1930 y GS-1932

Con ayuda de las ilustraciones de la página siguiente, compruebe si todas las pegatinas están en su sitio y son legibles.

A continuación se ofrece una lista con el número de pieza, la descripción y el número de copias de cada pegatina.

Nº de pieza	Descripción	Cantidad
28174	Etiqueta: Alimentación a la plataforma, 230V	2
28235	Etiqueta: Alimentación a la plataforma, 115V	2
40434	Etiqueta: Anclaje para el cable	5
43618	Etiqueta: Flechas de dirección	2
*43658	Etiqueta: Alimentación al cargador, 230V	1
*44980	Etiqueta: Alimentación al cargador, 115V	1
44981	Etiqueta: Toma de aire a la plataforma, 7,58 bares	2
52475	Etiqueta: Enganche para el transporte	5
62053	Cosmética: Genie GS-1530	2
62054	Cosmética: Genie GS-1930	2
72086	Etiqueta: Argolla de izado	4
72143	Etiqueta: Parada de emergencia	1
82287	Cosmética: Genie GS-1932	2
82473	Etiqueta: Acceso al compartimento	1
82474	Etiqueta: Usar calzo de seguridad	2
82476	Etiqueta: Riesgo de electrocución	2
82481	Etiqueta: Seguridad del cargador/baterías	1
82482	Etiqueta: Descenso de emergencia	1
82487	Etiqueta: Lea el manual	2
82495	Etiqueta: Instrucciones de seguridad y funcionamiento de la liberación del freno	2
82497	Etiqueta: Fuerza manual, 200 N/400 N, GS-1532 y GS-1932	1
82502	Etiqueta: Lectura de los LED de diagnóstico	1
82560	Etiqueta: Riesgo de perforación de la piel	1
82562	Etiqueta: Riesgo de aplastamiento	4
82567	Panel de control desde el suelo	1
82568	Cosmética: Genie GS-1532	2
82570	Etiqueta: Carga de la rueda, GS-1530 y GS-1532	4
82571	Etiqueta: Carga de la rueda, GS-1930 y GS-1932	4
82664	Etiqueta: Capacidad máxima, GS-1530 y GS-1532	1
82665	Etiqueta: Capacidad máxima, GS-1930 y GS-1932	1
82668	Etiqueta: Indicador de capacidad, GS-1530 y GS-1532 (si existe)	1
82669	Etiqueta: Indicador de capacidad, GS-1930 y GS-1932 (si existe)	1
97582	Etiqueta: Fuerza manual, 400 N, GS-1530 y GS-1930	1
97719	Etiqueta: Brazo de seguridad	1
97772	Panel de control desde la plataforma	1
*114334	Etiqueta: Riesgo de electrocución, enchufe	1
114337	Peligro: Riesgo de volcado, limitador	1
114338	Etiqueta: Riesgo de volcado, alarma de inclinación	1
114361	Etiqueta: Diagrama de transporte	2
114370	Etiqueta: Riesgo de volcado, baterías	1
114371	Etiqueta: Seguridad del estabilizador	1
114372	Peligro: Riesgo de volcado, bandejas abiertas	2
133239	Etiqueta: Capacidad máxima, GS-1530 y GS-1532	1
133240	Etiqueta: Capacidad máxima, GS-1930 y GS-1932	1

*Nota: Estas pegatinas se encontrarán en uno de dos posibles lugares.

Inspecciones

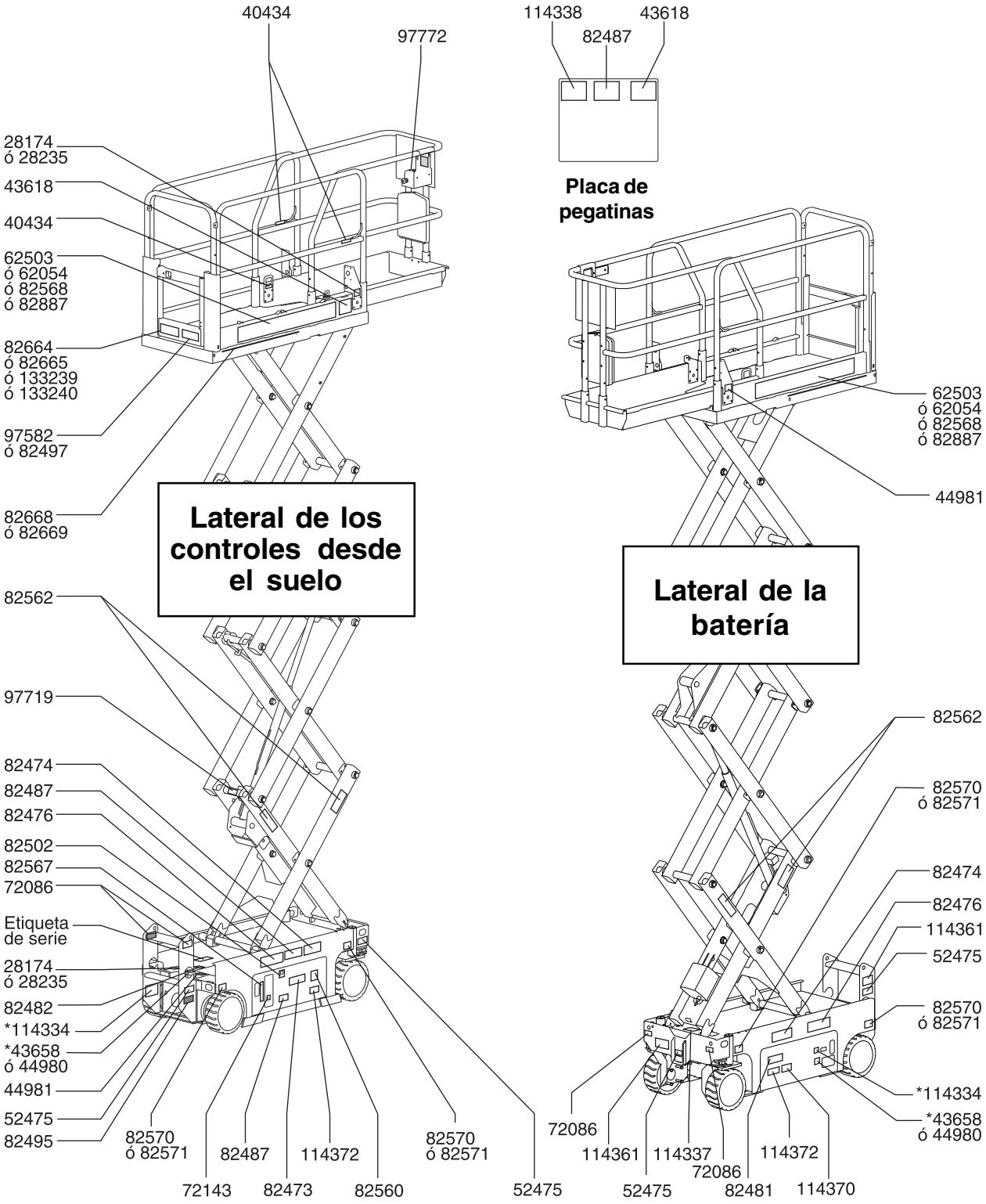

Inspecciones

Inspección de las pegatinas de los modelos GS-2032, GS-2632 y GS-3232

Con ayuda de las ilustraciones de la página siguiente, compruebe si todas las pegatinas están en su sitio y son legibles.
A continuación se ofrece una lista con el número de pieza, la descripción y el número de copias de cada pegatina.

Nº de pieza	Descripción	Cantidad
28174	Etiqueta: Alimentación a la plataforma, 230V	2
28235	Etiqueta: Alimentación a la plataforma, 115V	2
40434	Etiqueta: Anclaje para el cable	5
43618	Etiqueta: Flechas de dirección	2
*43658	Etiqueta: Alimentación al cargador, 230V	1
*44980	Etiqueta: Alimentación al cargador, 115V	1
44981	Etiqueta: Toma de aire a la plataforma, 7,58 bares	2
52475	Etiqueta: Enganche para el transporte	5
62055	Cosmética: Genie GS-2032	2
72086	Etiqueta: Argolla de izado	4
72143	Etiqueta: Parada de emergencia	1
72973	Cosmética: Genie GS-2632	2
82473	Etiqueta: Acceso al compartimento	1
82474	Etiqueta: Usar calzo de seguridad	2
82475	Etiqueta: Riesgo de aplastamiento de los pies	4
82476	Etiqueta: Riesgo de electrocución	2
82481	Etiqueta: Seguridad del cargador/baterías	1
82482	Etiqueta: Descenso de emergencia	1
82487	Etiqueta: Lea el manual	2
82495	Etiqueta: Instrucciones de seguridad y funcionamiento de la liberación del freno	1
82497	Etiqueta: Fuerza manual, GS-2032	1
82502	Etiqueta: Lectura de los LED de diagnóstico	1
82560	Etiqueta: Riesgo de perforación de la piel	1
82562	Etiqueta: Riesgo de aplastamiento	4
82567	Panel de control desde el suelo	1
97582	Etiqueta: Fuerza manual máxima, GS-2632 y GS-3232	1
97683	Etiqueta: Indicador de capacidad, GS-2032 (si existe)	1
97684	Etiqueta: Indicador de capacidad, GS-2632 (si existe)	1
97685	Etiqueta: Capacidad máxima, GS-2032	1
97686	Etiqueta: Capacidad máxima, GS-2632	1
97692	Etiqueta: Carga de la rueda, GS-2032	4
97693	Etiqueta: Carga de la rueda, GS-2632	4
97719	Etiqueta: Brazo de seguridad	1
97772	Panel de control desde la plataforma	1
114136	Panel de control de los estabilizadores	1
114324	Cosmética: Genie GS-3232	2
*114334	Etiqueta: Riesgo de electrocución, enchufe	1
114337	Peligro: Riesgo de volcado, limitador	1
114338	Etiqueta: Riesgo de volcado, alarma de inclinación	1
114361	Etiqueta: Diagrama de transporte	2
114362	Etiqueta: Carga de la rueda, GS-3232	4
114368	Etiqueta: Indicador de capacidad, GS-3232 (si existe)	1
114370	Etiqueta: Riesgo de volcado, baterías	1
114371	Etiqueta: Seguridad del estabilizador	1
114372	Peligro: Riesgo de volcado, bandejas abiertas	2
114434	Etiqueta: Capacidad máxima, GS-3232	1
133241	Etiqueta: Capacidad máxima, GS-2032	1
133242	Etiqueta: Capacidad máxima, GS-2632 y GS-3232	1
133531	Etiqueta: Carga del estabilizador, GS-3232	4

*Nota: Estas pegatinas se encontrarán en uno de dos posibles lugares.

Inspecciones

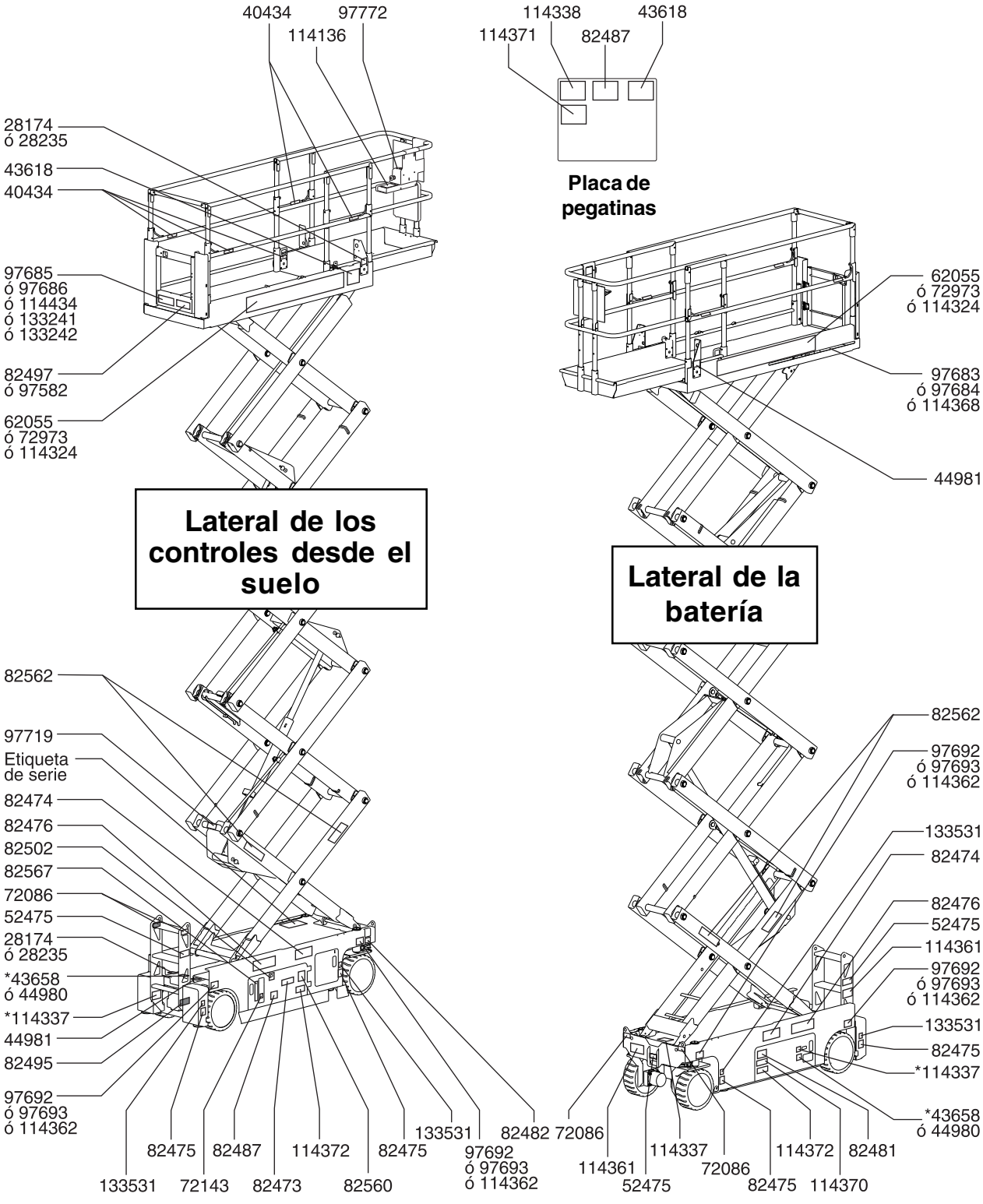

Inspecciones

Inspección de las pegatinas de los modelos GS-2046, GS-2646 y GS-3246

Con ayuda de las ilustraciones de la página siguiente, compruebe si todas las pegatinas están en su sitio y son legibles.

A continuación se ofrece una lista con la cantidad y descripción.

Nº de pieza	Descripción	Cantidad
28174	Etiqueta: Alimentación a la plataforma, 230V	2
28235	Etiqueta: Alimentación a la plataforma, 115V	2
40434	Etiqueta: Anclaje para el cable	5
43618	Etiqueta: Flechas de dirección	2
*43658	Etiqueta: Alimentación al cargador, 230V	1
*44980	Etiqueta: Alimentación al cargador, 115V	1
44981	Etiqueta: Toma de aire a la plataforma, 7,58 bares	2
52475	Etiqueta: Enganche para el transporte	5
62056	Cosmética: Genie GS-2046	2
62057	Cosmética: Genie GS-2646	2
62058	Cosmética: Genie GS-3246	2
72086	Etiqueta: Argolla de izado	4
72143	Etiqueta: Parada de emergencia	1
82473	Etiqueta: Acceso al compartimento	1
82474	Etiqueta: Usar calzo de seguridad	2
82476	Etiqueta: Riesgo de electrocución	2
82481	Etiqueta: Seguridad del cargador/baterías	1
82482	Etiqueta: Descenso de emergencia	1
82487	Etiqueta: Lea el manual	2
82495	Etiqueta: Instrucciones de seguridad y funcionamiento de la liberación del freno	1
82497	Etiqueta: Fuerza manual, GS-3246	1
82502	Etiqueta: Lectura de los LED de diagnóstico	1
82560	Etiqueta: Riesgo de perforación de la piel	1
82562	Etiqueta: Riesgo de aplastamiento	4
82567	Panel de control desde el suelo	1
82703	Etiqueta: Carga de la rueda, GS-2046	4
82704	Etiqueta: Carga de la rueda, GS-2646	4
82705	Etiqueta: Carga de la rueda, GS-3246	4
82787	Etiqueta: Capacidad máxima, GS-2046	1
82788	Etiqueta: Capacidad máxima, GS-2646	1
82789	Etiqueta: Capacidad máxima, GS-3246	1
82790	Etiqueta: Indicador de capacidad, GS-2046 (si existe)	1
82791	Etiqueta: Indicador de capacidad, GS-2646 (si existe)	1
82792	Etiqueta: Indicador de capacidad, GS-3246 (si existe)	1
82905	Etiqueta: Fuerza manual, GS-2046 y GS-2646	1
97719	Etiqueta: Brazo de seguridad	1
97772	Panel de control desde la plataforma	1
*114334	Etiqueta: Riesgo de electrocución, enchufe	1
114337	Peligro: Riesgo de volcado, limitador	1
114338	Etiqueta: Riesgo de volcado, alarma de inclinación	1
114361	Etiqueta: Diagrama de transporte	2
114370	Etiqueta: Riesgo de volcado, baterías	1
114372	Peligro: Riesgo de volcado, bandejas abiertas	2
133243	Etiqueta: Capacidad máxima, GS-2046	1
133244	Etiqueta: Capacidad máxima, GS-2646	1
133245	Etiqueta: Capacidad máxima, GS-3246	1

*Nota: Estas pegatinas se encontrarán en uno de dos posibles lugares.

Inspecciones

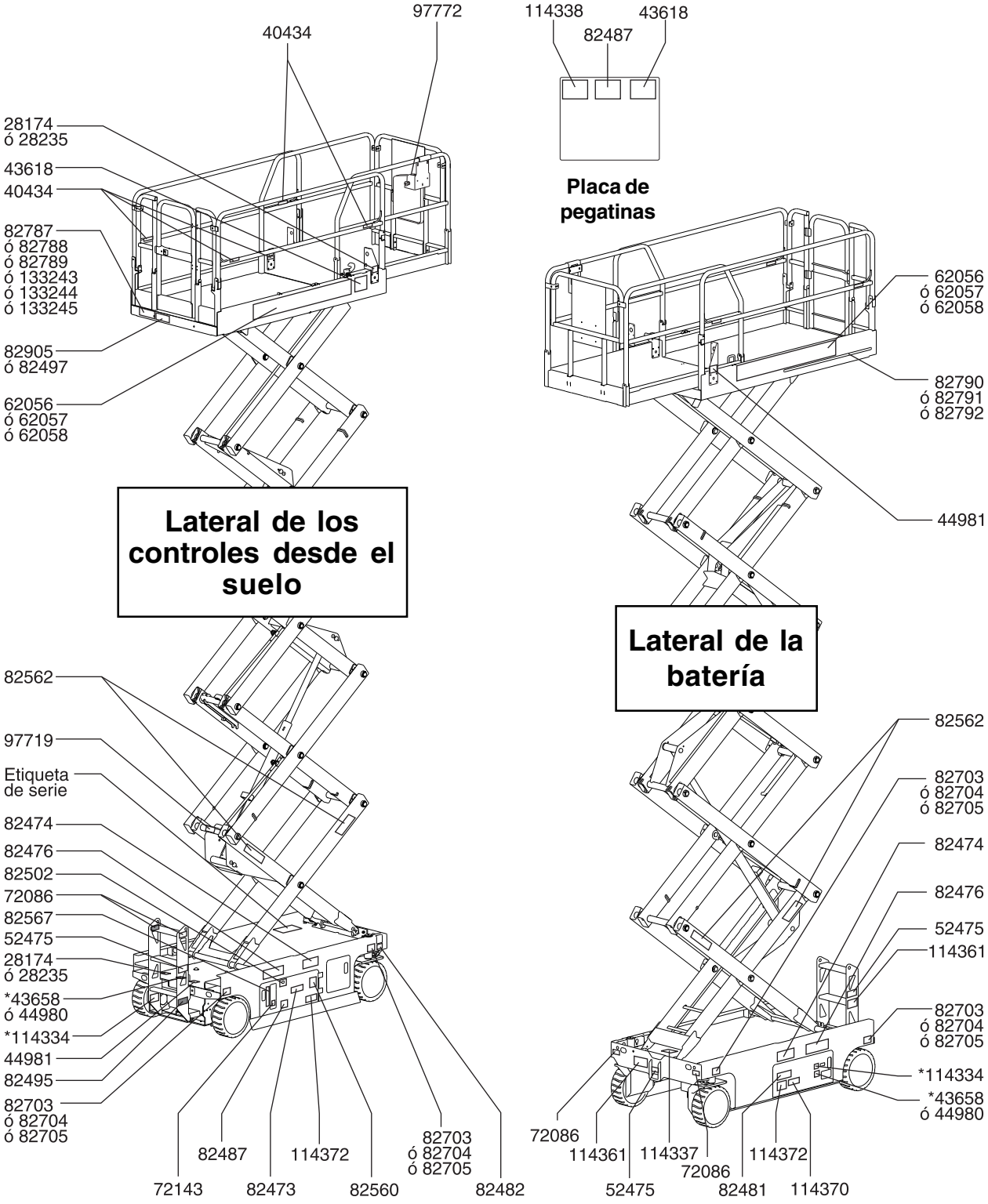

Instrucciones de funcionamiento



No utilice la máquina a menos que:

☑ Conozca y aplique los principios de seguridad de funcionamiento detallados en este manual del operario.

1 Evite situaciones de riesgo.

2 Inspeccione siempre la máquina antes de comenzar cualquier trabajo.

3 Antes de utilizar la máquina, compruebe que todas sus funciones operen correctamente.

4 Inspeccione el lugar de trabajo.

5 Utilice la máquina solamente con el fin para el que fue diseñada.

Principios básicos

La sección Instrucciones de funcionamiento proporciona información sobre todos los aspectos del funcionamiento de la máquina. Es obligación del operario seguir todas las normas de seguridad e instrucciones recogidas en los manuales del operario, de seguridad y de responsabilidades.

Usar la máquina con un fin distinto al de elevar personas, herramientas y material hasta un lugar de trabajo elevado es inseguro y peligroso.

Sólo debe permitirse utilizar la máquina a personal debidamente formado y autorizado. Si está previsto que varios operarios utilicen la máquina en diferentes momentos durante un mismo turno de trabajo, todos ellos deben disponer de la cualificación necesaria y seguir todas las normas de seguridad e instrucciones de los manuales del operario, de seguridad y de responsabilidades. Esto significa que cada nuevo operario debe efectuar una inspección previa al manejo, comprobar las funciones e inspeccionar el lugar de trabajo antes de utilizar la máquina.

Instrucciones de funcionamiento

Parada de emergencia

Para detener todas las funciones, presione el botón rojo de parada de emergencia que se encuentra en los controles de la plataforma o en los controles desde el suelo para ponerlo en la posición de apagado.

Si alguna función sigue en marcha después de pulsar cualquiera de los botones de parada de emergencia, repárela.

Descenso de emergencia

1 Tire del mando de descenso de emergencia.

Manejo desde el suelo

1 Gire la llave de contacto hasta la posición de control desde el suelo.

2 Tire de los botones rojos de parada de emergencia de los controles de la plataforma y desde el suelo para ponerlos en la posición de encendido.

3 Antes de poner en funcionamiento la máquina, asegúrese de que el grupo de baterías esté conectado.

Para situar la plataforma

1 Cambie de posición el conmutador de palanca de elevación/descenso de acuerdo con las marcas del panel de control.

Las funciones de desplazamiento y dirección no están disponibles en los controles desde el suelo.

Manejo desde la plataforma

1 Gire la llave de contacto hasta la posición de control desde la plataforma.

2 Tire de los botones rojos de parada de emergencia de los controles de la plataforma y desde el suelo para ponerlos en la posición de encendido.

3 Antes de poner en funcionamiento la máquina, asegúrese de que el grupo de baterías esté conectado.

Para situar la plataforma

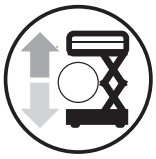

1 Presione el botón de selección de la función de elevación.

2 Mantenga presionado el conmutador de activación de funciones de la palanca de control.

3 Mueva la palanca de control de acuerdo con las marcas del panel de control.

Al bajar la plataforma, ésta deberá detenerse a aproximadamente 2,1 m del suelo. Antes de continuar, asegúrese de que no haya personas ni obstáculos debajo de la plataforma. Para continuar con el descenso, libere la palanca de control, espere 5 segundos y mueva nuevamente la palanca de control.

Instrucciones de funcionamiento

Para situar los estabilizadores (modelo GS-3232)

Para desplegar los estabilizadores:



1 Mantenga presionado el botón de activación de funciones.

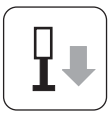

2 Mantenga presionado el botón de despliegue de los estabilizadores.

Los estabilizadores comenzarán a extenderse. La luz LED indicadora del estabilizador individual cambiará a verde fijo cuando el estabilizador correspondiente esté en contacto con el suelo. Mantenga presionados los botones de activación de funciones y de despliegue de los estabilizadores hasta que la luz indicadora de la activación de la elevación cambie al color verde y se oiga una señal sonora. Ahora la máquina está nivelada.

Si la luz indicadora de error de elevación se ilumina en rojo, se desactivarán las funciones de elevación/descenso y de desplazamiento. La luz indicadora de error de elevación se iluminará en color rojo bajo las siguientes condiciones.

- La plataforma se eleva a 6,7 m y los estabilizadores no se han desplegado.
- No todos los estabilizadores están en contacto con el suelo.
- Los cuatro estabilizadores están en contacto con el suelo, pero la máquina no está nivelada.
- Código de error.

Para replegar los estabilizadores:

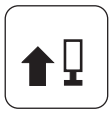

1 Mantenga presionado el botón de activación de funciones.

2 Mantenga presionado el botón de repliegue de los estabilizadores.

Cuando los estabilizadores se hayan elevado del suelo, suelte los botones de activación de funciones y de repliegue de los estabilizadores. Una vez transcurridos unos 5 segundos, las luces indicadoras de los estabilizadores se apagarán. Todas las funciones se han restablecido.

Nota: Las velocidades de desplazamiento de la máquina se reducen la primera vez que se activa la función de desplazamiento después de haber replegado los estabilizadores. Las velocidades de desplazamiento se restablecen a las velocidades normales después de estar en movimiento durante unos 6 segundos.

Instrucciones de funcionamiento

Para controlar la dirección



1 Presione el botón de selección de la función de desplazamiento.

2 Mantenga presionado el conmutador de activación de funciones de la palanca de control.

3 Gire las ruedas direccionales con el pulsador oscilante situado en la parte superior de la palanca de control.

Para desplazarse

1 Presione el botón de selección de la función de desplazamiento.

2 Mantenga presionado el conmutador de activación de funciones de la palanca de control.

3 Para aumentar la velocidad: aleje lentamente la palanca de control del centro.

Para reducir la velocidad: desplace lentamente la palanca de control hacia el centro.

Para detener la máquina: devuelva la palanca de control al centro o libere el conmutador de activación de funciones.

Utilice las flechas de dirección codificadas con colores que hay en los controles de la plataforma y en la plataforma para identificar la dirección en la que se desplazará la máquina.

Si la plataforma está elevada, la velocidad de desplazamiento de la máquina será limitada.

El estado de las baterías influirá en el rendimiento de la máquina. La velocidad de desplazamiento y de funcionamiento de la máquina se reducirá cuando el indicador del nivel de la batería parpadee.

Para reducir la velocidad de desplazamiento

Los controles de desplazamiento pueden funcionar en dos modos distintos de velocidad de desplazamiento. Si la luz del botón de velocidad de desplazamiento está encendida, el modo de velocidad de desplazamiento lento está activo. Si la luz del botón está apagada, el modo de velocidad de desplazamiento rápido está activo.

Para seleccionar la velocidad de desplazamiento deseada, presione el botón de velocidad de desplazamiento.

Instrucciones de funcionamiento

⚠ Conducción en una pendiente

Determine los valores de pendiente y de talud para la máquina y determine el grado de la pendiente.



GS-1530, GS-1532, GS-2032, GS-2046 y GS-2646	
Valor máximo de pendiente, posición replegada	30% (17°)
Valor máximo de talud, posición replegada	30% (17°)





GS-1930, GS-1932, GS-2632, GS-3232 y GS-3246	
Valor máximo de pendiente, posición replegada	25% (14°)
Valor máximo de talud, posición replegada	25% (14°)



Nota: El valor de la pendiente está sujeto a las condiciones del terreno y la tracción adecuada.

Para seleccionar el modo de velocidad de desplazamiento rápido, presione el botón de velocidad de desplazamiento.

Para determinar el grado de la pendiente:

Mida la pendiente con un inclinómetro digital O lleve a cabo el siguiente procedimiento.

Necesitará:

- Nivel de carpintero
- Listón de madera recto, de al menos 1 m de largo
- Cinta métrica

Coloque el listón sobre la pendiente.

Coloque el nivel sobre el lado superior de la parte más baja del listón y eleve éste hasta nivelarlo.

Mantenga nivelado el listón y mida la distancia desde el lado inferior hasta el suelo.

Divida la distancia que indica la cinta métrica (vertical) por la longitud del listón (horizontal) y multiplique por 100.

Ejemplo:



Horizontal = 3,6 m

Vertical = 0,3 m

0,3 m ÷ 3,6 m = 0,083 x 100 = 8,3%

Si la pendiente supera los valores de pendiente o de talud establecidos, la máquina debe elevarse utilizando un cabrestante, o transportarse pendiente arriba o abajo. Consulte la sección Instrucciones de transporte y elevación.

Instrucciones de funcionamiento

Lectura indicadora de error



Si la lectura de los LED de diagnóstico muestra un código de error, como p. ej. LL, pulse y tire del botón rojo de parada de emergencia para reiniciar el sistema.

Códigos de error del ECM

Código	Estado
--	Estado normal
01	Error del ECM interno
02	Error de comunicación del ECM/plataforma
03	Ajustes del conmutador DIP de la plataforma no definidos
12	Conmutador de elevación/descenso del chasis cerrado al inicio
18	Fallo en el dispositivo antibaches
42	Fallo en el conmutador de giro de la plataforma hacia la izquierda
43	Fallo en el conmutador de giro de la plataforma hacia la derecha
46	Fallo en el conmutador de activación de desplazamiento de la plataforma
47	Fallo en la palanca de mando de la plataforma
52	Fallo en la bobina de avance
53	Fallo en la bobina de retroceso
54	Fallo en la bobina de elevación
55	Fallo en la bobina de descenso
56	Fallo en la bobina de giro a la derecha
57	Fallo en la bobina de giro a la izquierda
58	Fallo en la bobina de freno
59	Fallo en la bobina de paralelo/serie
68	Tensión de batería baja
LL	Desnivelada
OL	Interruptor de sobrecarga

Para obtener más información consulte el manual de mantenimiento de Genie correspondiente.

Manejo desde el suelo con el controlador

Mantenga una distancia segura entre el operario, la máquina y los objetos fijos.

Cuando utilice el controlador, tenga en cuenta la dirección en la que se desplazará la máquina.

Sobrecarga de la plataforma



Si en la lectura de los LED de diagnóstico aparece la indicación de sobrecarga (OL) intermitente, quiere decir que la plataforma está sobrecargada y que ninguna función estará operativa. Sonará una alarma.

1 Pulse el botón rojo de parada de emergencia para ponerlo en la posición de apagado.

2 Retire peso de la plataforma.

3 Tire del botón rojo de parada de emergencia para ponerlo en la posición de encendido.

Indicador del nivel de la batería



Llena Baja

Utilice la lectura de los LED de diagnóstico para determinar el nivel de la batería.

Cómo utilizar el brazo de seguridad

1 Eleve la plataforma aproximadamente 2,4 m sobre el suelo.

2 Gire el brazo de seguridad alejándolo de la máquina y déjelo suspendido.

3 Baje la plataforma hasta que el brazo de seguridad quede colocado correctamente en la articulación. Al bajar la plataforma, manténgase alejado del brazo de seguridad.

Instrucciones de funcionamiento

Cómo plegar las barandillas

GS-1530, GS-1532, GS-1930, GS-1932, GS-2032, GS-2632 y GS-3232

El sistema de barandillas de la plataforma consta de una sección de barandillas plegables hacia abajo para la cubierta de extensión y una sección para la cubierta principal. Todas las secciones están sujetas por cuatro pasadores de alambre.

1 Baje completamente la plataforma y repliegue la extensión de la plataforma.

2 Extraiga los controles de la plataforma.

3 Desde el interior de la plataforma, retire los dos pasadores de alambre de la cubierta de extensión posterior.

4 Desde la parte posterior de la barandilla de la cubierta de extensión, pliegue el conjunto de barandillas delanteras. Mantenga las manos alejadas de los puntos que puedan provocar pinzamientos.

5 Vuelva a colocar los dos pasadores retirados en cada abrazadera de las barandillas laterales.

6 En la parte posterior de la cubierta principal, retire los dos pasadores de alambre inferiores.

7 Abra la puerta con cuidado y diríjase al escalón posterior o al suelo.

8 Desde el escalón posterior o el suelo, pliegue hacia abajo el conjunto de barandillas de la cubierta principal. Mantenga las manos alejadas de los puntos que puedan provocar pinzamientos.

9 Vuelva a colocar los dos pasadores retirados en cada abrazadera de las barandillas laterales.

Nota: Para ayudar en la retirada o sustitución de los pasadores de alambre, tire de la barandilla o empújela hacia atrás para comprimir los topes de caucho.

GS-2046, GS-2646 y GS-3246

El sistema de barandillas de la plataforma consta de tres secciones de barandillas plegables hacia abajo para la cubierta de extensión y tres secciones para la cubierta principal. Las seis secciones están sujetas por cuatro pasadores de alambre.

1 Baje completamente la plataforma y repliegue la extensión de la plataforma.

2 Extraiga los controles de la plataforma.

3 Desde el interior de la plataforma, retire los dos pasadores de alambre delanteros.

4 Pliegue hacia abajo el conjunto de barandillas delanteras. Mantenga las manos alejadas de los puntos que puedan provocar pinzamientos.

5 Vuelva a colocar los dos pasadores retirados en cada abrazadera de las barandillas laterales.

6 Pliegue hacia abajo cada conjunto de barandillas laterales. Mantenga las manos alejadas de los puntos que puedan provocar pinzamientos.

7 En la parte posterior de la cubierta principal, retire los dos pasadores de alambre.

8 Abra la puerta con cuidado y diríjase al suelo.

9 Pliegue hacia abajo como una sola unidad la puerta posterior y las barandillas laterales de la entrada. Mantenga las manos alejadas de los puntos que puedan provocar pinzamientos.

10 Pliegue hacia abajo las barandillas laterales izquierda y derecha. Mantenga las manos alejadas de los puntos que puedan provocar pinzamientos.

11 Vuelva a colocar los dos pasadores retirados en cada abrazadera de las barandillas laterales.

Cómo subir las barandillas

Siga las instrucciones de plegado pero en orden inverso.



Instrucciones del cargador y de la batería

Cumpla las siguientes instrucciones:

- ☑ No utilice un cargador externo ni una batería de refuerzo.
- ☑ Cargue la batería en una zona bien ventilada.
- ☑ Utilice una tensión de entrada de CA adecuada para cargar la batería, tal como se indica en el cargador.
- ☑ Utilice sólo baterías y cargadores autorizados por Genie.

Para cargar la batería

1 Antes de cargar las baterías, asegúrese de que estén conectadas.

2 Abra el compartimento de la batería. El compartimento deberá permanecer abierto durante todo el ciclo de carga.

Baterías que no necesitan mantenimiento

3 Conecte el cargador de baterías a un circuito de CA con toma de tierra.

4 Cuando la batería esté totalmente cargada, el cargador lo indicará.

Instrucciones de funcionamiento

Baterías estándar

3 Quite los tapones de ventilación de la batería y compruebe el nivel de ácido. Si fuese necesario, añada agua destilada hasta cubrir las placas. No rellene excesivamente antes del ciclo de carga.

4 Vuelva a colocar los tapones de ventilación de la batería.

5 Conecte el cargador de baterías a un circuito de CA con toma de tierra.

6 Cuando la batería esté totalmente cargada, el cargador lo indicará.

7 Compruebe el nivel de ácido de la batería cuando termine el ciclo de carga. Vierta agua destilada hasta la parte inferior del tubo de llenado. No sobrepase el límite.

Instrucciones de carga y llenado de la batería en seco

1 Quite los tapones de ventilación de la batería y retire permanentemente el sello de plástico que cubre las aberturas de ventilación de la batería.

2 Rellene cada celda con ácido para baterías (electrolito) hasta que el nivel sea suficiente para cubrir las placas.

No llene hasta el nivel máximo hasta después de completar el ciclo de carga. Un llenado excesivo puede hacer que el ácido rebose durante el proceso de carga. Neutralice cualquier vertido accidental de ácido con bicarbonato sódico y agua.

3 Coloque los tapones de ventilación de la batería.

4 Cargue la batería.

5 Compruebe el nivel de ácido de la batería cuando termine el ciclo de carga. Vierta agua destilada hasta la parte inferior del tubo de llenado. No sobrepase el límite.

Instrucciones de transporte y elevación

Cumpla las siguientes instrucciones:

- ☑ Genie Industries ofrece esta información de seguridad como recomendación. Los conductores son los responsables de asegurarse de que las máquinas estén debidamente sujetas y de elegir el remolque correcto según las regulaciones del Departamento de Transporte de los EE.UU., otras regulaciones locales y la política de su empresa.
- ☑ Los clientes de Genie que necesiten transportar en contenedor cualquier elevador o producto Genie deberán contratar a un agente de transportes cualificado, con experiencia en preparación, carga y aseguramiento de equipos de construcción y elevación para el transporte internacional.
- ☑ La operación de subida y bajada de la máquina en el camión deberán realizarla exclusivamente operarios especializados en elevación de cargas.
- ☑ El vehículo de transporte debe estar aparcado en una superficie nivelada.
- ☑ El vehículo de transporte deberá estar bien sujeto para impedir que se desplace mientras se carga la máquina.
- ☑ Asegúrese de que la capacidad del vehículo, las superficies de carga y las cadenas o correas sean capaces de soportar el peso de la máquina. Las elevadoras de Genie son muy pesadas con relación a su tamaño. Consulte el peso de la máquina en la etiqueta de serie.
- ☑ Antes de soltar los frenos, la máquina deberá encontrarse sobre una superficie nivelada o estar bien inmovilizada.
- ☑ No deje caer las barandillas cuando retire los pivotes de resorte. Sujete con firmeza las barandillas cuando las esté bajando.
- ☑ No conduzca la máquina en una pendiente que exceda los valores establecidos de pendiente ascendente, descendente o de talud. Consulte la sección Conducción en una pendiente en las Instrucciones de funcionamiento.
- ☑ Si la pendiente del vehículo de transporte excede el máximo permitido, la máquina debe cargarse y descargarse utilizando un cabrestante tal y como se describe en la sección Liberación del freno.

Liberación del freno

1 Calce las ruedas para impedir que la máquina se mueva.

2 Compruebe que la línea del cabrestante esté bien sujeta a los puntos de fijación del chasis y que no haya obstáculos en la trayectoria.

3 Pulse el botón negro de liberación del freno para abrir la válvula del freno.

4 Bombee el botón rojo de la bomba manual de liberación del freno.

Después de cargar la máquina:

1 Calce las ruedas para impedir que la máquina se mueva.

2 Tire de los botones rojos de parada de emergencia para colocarlos en la posición de encendido tanto en los controles desde el suelo como en los de la plataforma.

3 Presione el botón de selección de la función de desplazamiento. Mantenga presionado el conmutador de activación de funciones de la palanca de control. Aleje del centro la palanca de control y suéltela de inmediato para reajustar los frenos.

4 Pulse los botones rojos de parada de emergencia para colocarlos en la posición de apagado, tanto en los controles desde el suelo como en los de la plataforma.

No se recomienda remolcar las máquinas elevadoras GS-1530, GS-1532, GS-1930, GS-1932, GS-2032, GS-2632, GS-3232, GS-2046, GS-2646 y GS-3246. Si tuviera que remolcar la máquina, no supere los 3,2 km/h.

Instrucciones de transporte y elevación

⚠ Fijación en un camión o remolque para transporte

Utilice siempre el bloqueo de la cubierta de extensión cuando esté transportando la máquina.

Gire la llave de contacto hasta la posición de apagado y extráigala antes de transportar la máquina.

Revise toda la máquina por si hubiera elementos sueltos o mal sujetos.

Utilice cadenas o correas con suficiente capacidad de carga.

Utilice al menos 2 cadenas o correas.

Ajuste el cordaje para evitar dañar las cadenas.

GS-1530
GS-1532
GS-1930
GS-1932

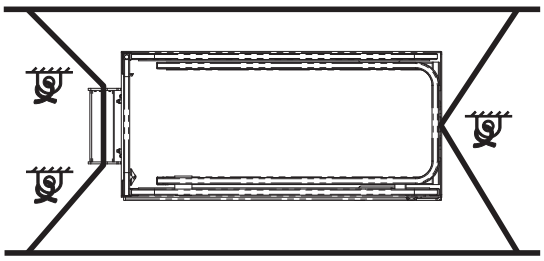

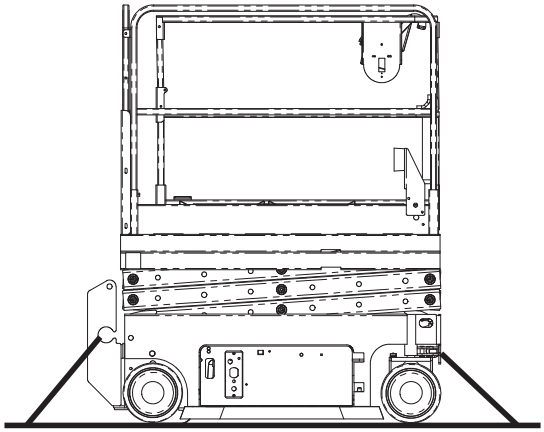

GS-2032 GS-2046
GS-2632 GS-2646
GS-3232 GS-3246

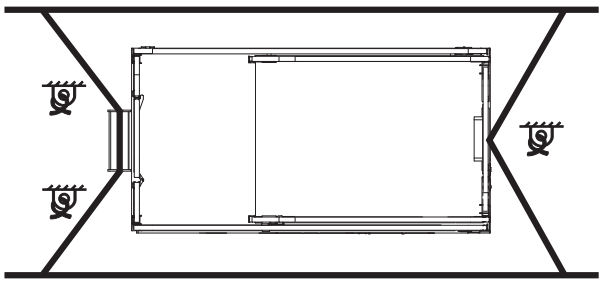

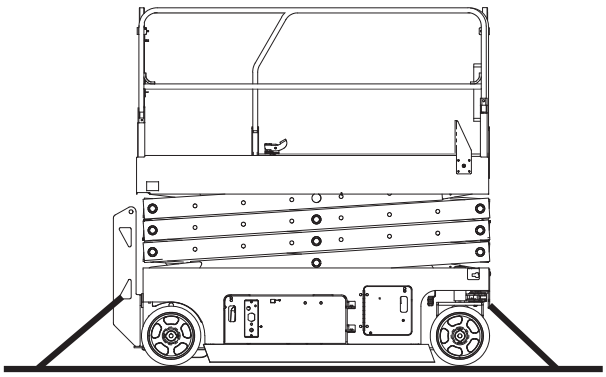

Instrucciones de transporte y elevación

Cumpla las siguientes instrucciones:

- ☑ Instale y eleve la máquina sólo con poleas apropiadas.
- ☑ La operación de subida de la máquina con un montacargas de horquilla deberán realizarla exclusivamente operarios especializados en montacargas de horquilla.
- ☑ Asegúrese de que la capacidad de la grúa, las superficies de carga y las correas o cadenas sean capaces de soportar el peso de la máquina. Consulte el peso de la máquina en la etiqueta de serie.

Elevación de la máquina con un montacargas de horquilla

Asegúrese de que la cubierta de extensión, los controles y las bandejas de componentes estén correctamente colocados. Retire todos los elementos sueltos de la máquina.

Baje completamente la plataforma. La plataforma debe permanecer bajada durante todos los procedimientos de carga y transporte.

Utilice los receptáculos para montacargas de horquilla ubicados en ambos lados de la escalera.

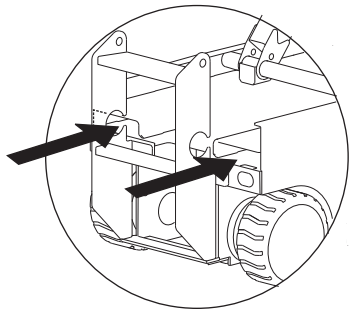

Coloque la horquilla del montacargas en posición con los receptáculos del montacargas.

Empuje la horquilla hasta el fondo.

Eleve la máquina 15 cm y a continuación bascule la horquilla levemente hacia atrás para mantener segura la máquina.

Asegúese de que la máquina esté nivelada cuando baje la horquilla.

AVISO La elevación de la máquina lateralmente puede provocar daños en componentes.

Instrucciones de transporte y elevación

Instrucciones de elevación

Baje completamente la plataforma. Asegúrese de que la cubierta de extensión, los controles y las bandejas de componentes estén correctamente colocados. Retire todos los elementos sueltos de la máquina.

Determine el centro de gravedad de la máquina con ayuda de la siguiente tabla y los dibujos de la siguiente página.

Enganche el cordaje sólo a los puntos de elevación provistos en la máquina. En la parte frontal de la máquina hay dos orificios de 2,5 cm y otros dos orificios en la escalera.

Ajuste el cordaje para evitar dañar la máquina y mantenerla nivelada.

Tabla del centro de gravedad

Modelo	Eje X	Eje Y
GS-1530	49,8 cm	47,2 cm
GS-1532	49,8 cm	47,2 cm
GS-1930	50,8 cm	49,5 cm
GS-1932	50,8 cm	49,5 cm
GS-2032	80,9 cm	53,9 cm
GS-2632	82,2 cm	59,3 cm
GS-3232	78,7 cm	67,3 cm
GS-2046	82,7 cm	56,8 cm
GS-2646	88,2 cm	56,4 cm
GS-3246	83,7 cm	59,9 cm

GS-1530
GS-1532
GS-1930
GS-1932

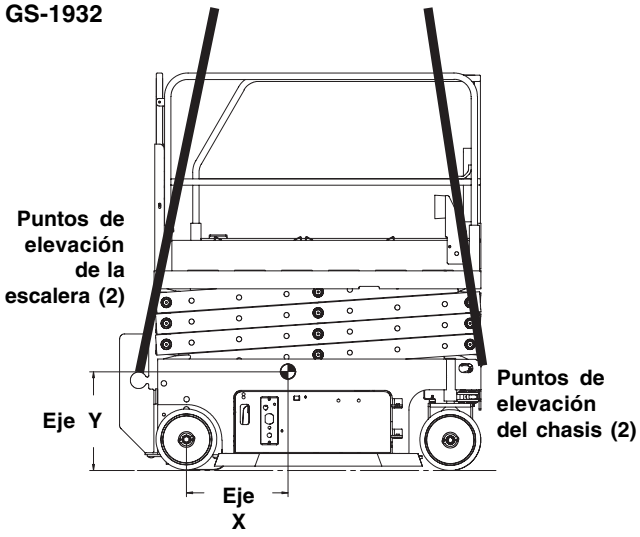

GS-2032
GS-2632
GS-3232
GS-2046
GS-2646
GS-3246

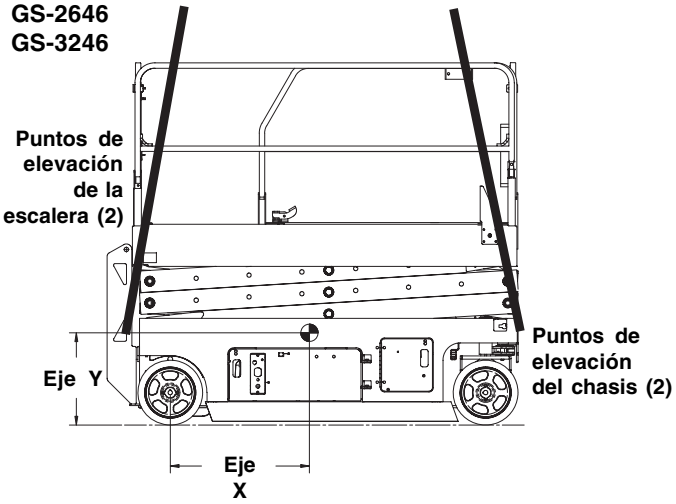

Mantenimiento



Cumpla las siguientes instrucciones:

- ☑ El operario deberá realizar únicamente los procedimientos de mantenimiento rutinario especificados en este manual.
- ☑ Las inspecciones de mantenimiento programadas deberán ser realizadas por técnicos de mantenimiento cualificados, siguiendo las especificaciones del fabricante y los requisitos que aparecen en el manual de responsabilidades.
- ☑ Utilice exclusivamente repuestos aprobados por Genie.

Leyenda de los símbolos de mantenimiento

En este manual se utiliza una serie de símbolos para ayudarle a identificar el propósito de cada instrucción. Cuando aparezcan uno o más símbolos al comienzo de un procedimiento de mantenimiento, su significado será el explicado a continuación.



Indica que se necesitarán herramientas para llevar a cabo este procedimiento.



Indica que se necesitarán piezas de repuesto para llevar a cabo este procedimiento.

Comprobación del nivel de aceite hidráulico



Para un correcto funcionamiento de la máquina, es fundamental mantener el nivel adecuado de aceite hidráulico. Un nivel incorrecto de aceite hidráulico puede dañar los componentes del sistema hidráulico. Las revisiones diarias permiten al inspector detectar cambios en el nivel de aceite que podrían indicar la presencia de problemas en el sistema hidráulico.

Nota: Realice este procedimiento con la plataforma totalmente replegada.

1 Inspeccione visualmente el nivel de aceite en el tanque hidráulico.

⊙ Resultado: el nivel de aceite hidráulico deberá estar como se marca en el tanque.

2 Añada aceite si es necesario. No sobrepase el límite.

Especificaciones del aceite hidráulico	
Tipo de aceite hidráulico	Chevron Rykon Equivalente a Premium MV

Mantenimiento

Comprobación de las baterías

Para obtener un buen rendimiento de la máquina y manejarla de manera segura, es fundamental mantener en buen estado las baterías. La existencia de niveles incorrectos de fluido o de cables y conexiones dañados puede afectar a los componentes y provocar situaciones de riesgo.

Nota: Esta comprobación no será necesaria en máquinas equipadas con baterías selladas o que no necesiten mantenimiento.

⚠ Riesgo de electrocución. El contacto con cualquier circuito bajo tensión o con corriente puede ocasionar graves lesiones e incluso la muerte. Quítese todos los anillos, relojes o joyas.

⚠ Riesgo de lesiones físicas. Las baterías contienen ácido. Evite derramar o tocar el ácido de las baterías. Neutralice cualquier vertido accidental de ácido con bicarbonato sódico y agua.

Nota: Realice esta prueba después de cargar completamente las baterías.

1 Póngase ropa aislante y gafas protectoras.

2 Asegúrese de que las conexiones del cable de la batería estén ajustadas y no presenten indicios de corrosión.

3 Asegúrese de que las barras de sujeción de la batería estén correctamente colocadas.

4 Retire los tapones de ventilación de la batería.

5 Compruebe el nivel de ácido de cada batería. Si fuera necesario, añada agua destilada hasta la parte inferior del tubo de llenado de la batería. No sobrepase el límite.

6 Coloque los tapones de ventilación.

Nota: Para eliminar cualquier indicio de corrosión en los cables y terminales de la batería, añada protectores de terminal y un sellante anticorrosivo.

Mantenimiento programado

Los procedimientos de mantenimiento trimestrales, anuales y bienales deben ser llevados a cabo por una persona formada y cualificada para realizar el mantenimiento de esta máquina siguiendo los pasos descritos en su manual de mantenimiento.

Las máquinas que lleven sin funcionar más de tres meses deberán pasar la inspección trimestral antes de su puesta en servicio.

Especificaciones

Modelo	**GS-1530 y GS-1532**
Altura máxima de funcionamiento	6,4 m
Altura máxima de la plataforma	4,6 m
Altura máxima, replegada	2,07 m
Altura máxima, replegada, barandillas plegadas	1,72 cm
Altura de la plataforma, máxima, replegada	97 cm
Altura de las barandillas	1,10 m
Ancho GS-1530 GS-1532	 76 cm 81 cm
Longitud, replegada	1,83 m
Longitud con la plataforma extendida	2,72 m
Longitud de extensión de la plataforma	88,9 cm
Dimensiones de la plataforma (largo x ancho)	1,6 m x 75 cm
Capacidad máxima de carga, modelos sin indicador de capacidad	272 kg
Capacidad máxima de carga, modelos con indicador de capacidad	272 - 484 kg
Velocidad máxima del viento, GS-1530	0 m/s
Velocidad máxima del viento, GS-1532	12,5 m/s
Distancia entre ejes	1,32 m
Radio de giro (exterior)	1,55 m
Radio de giro (interior)	0 cm
Altura libre sobre el suelo	6,1 cm
Altura libre sobre el suelo, dispositivos antibaches desplegados	1,9 cm
Peso GS-1530 GS-1532 (El peso de la máquina varía con las configuraciones opcionales. Consulte el peso específico de la máquina en la etiqueta de serie.)	 1.257 kg 1.269 kg
Fuente de alimentación	4 baterías, 6V 225AH
Voltaje del sistema	24V
Controles	Proporcionales
Salida de CA en la plataforma	Estándar
Presión hidráulica máxima (funciones)	241 bares
Tamaño de los neumáticos	12 x 4,5 x 8 pulg.
Emisiones de ruido aéreo Nivel máximo de ruido en estaciones de trabajo en funcionamiento normal (ponderado A)	<70 dB
El valor de vibración no excede los 2,5 m/s^2	
Valor máximo de pendiente, posición replegada	30% (17°)
Valor máximo de talud, posición replegada	30% (17°)
Nota: El valor de la pendiente está sujeto a las condiciones del terreno y la tracción adecuada.	
Velocidades de desplazamiento	
Máxima con la plataforma replegada	4,0 km/h
Máxima con la plataforma elevada	0,8 km/h 12,5 m/55 s
Información de carga sobre el suelo, GS-1530	
Carga máxima del neumático	547 kg
Presión de contacto de los neumáticos	9,40 kg/cm^2 921 kPa
Presión sobre suelo ocupado	1.216 kg/m^2 11,92 kPa
Información de carga sobre el suelo, GS-1532	
Carga máxima del neumático	547 kg
Presión de contacto de los neumáticos	9,43 kg/cm^2 924 kPa
Presión sobre suelo ocupado	1.142 kg / m^2 11,2 kPa

Nota: Esta información de carga sobre el suelo es aproximada y no incorpora las distintas configuraciones opcionales. Solamente debería utilizarse en combinación con los factores de seguridad adecuados.

Uno de los principios de Genie es la continua mejora de sus productos. Las especificaciones de nuestros productos están sujetas a cambios sin previo aviso u obligación por parte de Genie.

Especificaciones

Modelo	GS-1930 y GS-1932
Altura máxima de funcionamiento	7,6 m
Altura máxima de la plataforma	5,8 m
Altura máxima, replegada	2,10 m
Altura máxima, replegada, barandillas plegadas	1,75 cm
Altura de la plataforma, máxima, replegada	1,0 m
Altura de las barandillas	1,10 m
Ancho GS-1930 GS-1932	 76 cm 81 cm
Longitud, replegada	1,83 m
Longitud con la plataforma extendida	2,72 m
Longitud de extensión de la plataforma	88,9 cm
Dimensiones de la plataforma (largo x ancho)	1,6 m x 75 cm
Capacidad máxima de carga, modelos sin indicador de capacidad	227 kg
Capacidad máxima de carga, modelos con indicador de capacidad	227 - 435 kg
Velocidad máxima del viento, GS-1930	0 m/s
Velocidad máxima del viento, GS-1932	12,5 m/s
Distancia entre ejes	1,32 m
Radio de giro (exterior)	1,55 m
Radio de giro (interior)	0 cm
Altura libre sobre el suelo	6,1 cm
Altura libre sobre el suelo, dispositivos antibaches desplegados	1,9 cm
Peso GS-1930 GS-1932 (El peso de la máquina varía con las configuraciones opcionales. Consulte el peso específico de la máquina en la etiqueta de serie.)	 1.476 kg 1.483 kg
Fuente de alimentación	4 baterías, 6V 225AH
Voltaje del sistema	24V

Controles	Proporcionales
Salida de CA en la plataforma	Estándar
Presión hidráulica máxima (funciones)	241 bares
Tamaño de los neumáticos	12 x 4,5 x 8 pulg.
Emisiones de ruido aéreo Nivel máximo de ruido en estaciones de trabajo en funcionamiento normal (ponderado A)	<70 dB
El valor de vibración no excede los 2,5 m/s^2	
Valor máximo de pendiente, posición replegada	25% (14°)
Valor máximo de talud, posición replegada	25% (14°)
Nota: El valor de la pendiente está sujeto a las condiciones del terreno y la tracción adecuada.	
Velocidades de desplazamiento	
Máxima con la plataforma replegada	4,0 km/h
Máxima con la plataforma elevada	0,8 km/h 12,5 m/55 s
Información de carga sobre el suelo, GS-1930	
Carga máxima del neumático	600 kg
Presión de contacto de los neumáticos	10,35 kg/cm^2 1.014 kPa
Presión sobre suelo ocupado	1.391 kg/m^2 13,65 kPa
Información de carga sobre el suelo, GS-1932	
Carga máxima del neumático	600 kg
Presión de contacto de los neumáticos	10,35 kg/cm^2 1.014 kPa
Presión sobre suelo ocupado	1.313 kg/m^2 12,88 kPa

Nota: Esta información de carga sobre el suelo es aproximada y no incorpora las distintas configuraciones opcionales. Solamente debería utilizarse en combinación con los factores de seguridad adecuados.

Uno de los principios de Genie es la continua mejora de sus productos. Las especificaciones de nuestros productos están sujetas a cambios sin previo aviso u obligación por parte de Genie.

Especificaciones

Modelo	GS-2032
Altura máxima de funcionamiento	7,9 m
Altura máxima de la plataforma	6,1 m
Altura máxima, replegada	2,13 m
Altura máxima, replegada, barandillas plegadas	1,78 m
Altura de la plataforma, máxima, replegada	1,03 m
Altura de las barandillas	1,10 m
Ancho	81 cm
Longitud, replegada	2,44 m
Longitud con la plataforma extendida	3,33 m
Longitud de extensión de la plataforma	88,9 cm
Dimensiones de la plataforma, (largo x ancho)	2,26 m x 81 cm
Capacidad máxima de carga, modelos sin indicador de capacidad	363 kg
Capacidad máxima de carga, modelos con indicador de capacidad	363 - 693 kg
Velocidad máxima del viento	12,5 m/s
Distancia entre ejes	1,85 m
Radio de giro (exterior)	2,12 m
Radio de giro (interior)	0 cm
Altura libre sobre el suelo	8,9 cm
Altura libre sobre el suelo, dispositivos antibaches desplegados	2,2 cm
Peso (El peso de la máquina varía con las configuraciones opcionales. Consulte el peso específico de la máquina en la etiqueta de serie.)	1.830 kg

Fuente de alimentación	4 baterías, 6V 225AH
Controles	Proporcionales
Salida de CA en la plataforma	Estándar
Presión hidráulica máxima (funciones)	241,3 bares
Voltaje del sistema	24V
Tamaño del neumático	15 x 5 x 11 1/4 pulg.
Emisiones de ruido aéreo Nivel máximo de ruido en estaciones de trabajo en funcionamiento normal (ponderado A)	<70 dB
El valor de vibración no excede los 2,5 m/s^2	
Pendiente máxima, posición replegada	30% (17°)
Valor máximo de talud, posición replegada	30% (17°)
Nota: El valor de la pendiente está sujeto a las condiciones del terreno y la tracción adecuada.	
Velocidades de desplazamiento	
Máxima con la plataforma replegada	3,5 km/h
Máxima con la plataforma elevada	0,8 km/h 12,2 m/54 s
Información de carga sobre el suelo	
Carga del neumático, máxima	802 kg
Presión de contacto de los neumáticos	12,44 kg/cm^2 1.219 kPa
Presión sobre suelo ocupado	1.119 kg/m^2 11,68 kPa

Nota: Esta información de carga sobre el suelo es aproximada y no incorpora las distintas configuraciones opcionales. Solamente debería utilizarse en combinación con los factores de seguridad adecuados.

Uno de los principios de Genie es la continua mejora de sus productos. Las especificaciones de nuestros productos están sujetas a cambios sin previo aviso u obligación por parte de Genie.

Especificaciones

Modelo	GS-2632
Altura máxima de funcionamiento	9,8 m
Altura máxima de la plataforma	7,9 m
Altura máxima, replegada	2,26 m
Altura máxima, replegada, barandillas plegadas	1,91 m
Altura de la plataforma, máxima, replegada	1,16 m
Altura de las barandillas	1,10 m
Ancho	81 cm
Longitud, replegada	2,44 m
Longitud con la plataforma extendida	3,33 m
Longitud de extensión de la plataforma	88,9 cm
Dimensiones de la plataforma, (largo x ancho)	2,26 m x 81 cm
Capacidad máxima de carga, modelos sin indicador de capacidad	227 kg
Capacidad máxima de carga, modelos con indicador de capacidad	227 - 479 kg
Velocidad máxima del viento	0 m/s
Distancia entre ejes	1,85 m
Radio de giro (exterior)	2,13 m
Radio de giro (interior)	0 cm
Altura libre sobre el suelo	8,9 cm
Altura libre sobre el suelo, dispositivos antibaches desplegados	2,2 cm
Peso (El peso de la máquina varía con las configuraciones opcionales. Consulte el peso específico de la máquina en la etiqueta de serie.)	1.985 kg

Fuente de alimentación	4 baterías, 6V 225AH
Controles	Proporcionales
Salida de CA en la plataforma	Estándar
Presión hidráulica máxima (funciones)	241,3 bares
Voltaje del sistema	24V
Tamaño del neumático	15 x 5 x $11^{1}/_{4}$ pulg.
Emisiones de ruido aéreo Nivel máximo de ruido en estaciones de trabajo en funcionamiento normal (ponderado A)	<70 dB
El valor de vibración no excede los 2,5 m/s^2	
Pendiente máxima, posición replegada	25% (14°)
Valor máximo de talud, posición replegada	25% (14°)
Nota: El valor de la pendiente está sujeto a las condiciones del terreno y la tracción adecuada.	
Velocidades de desplazamiento	
Máxima con la plataforma replegada	3,5 km/h
Máxima con la plataforma elevada	0,8 km/h 12,2 m/54 s
Información de carga sobre el suelo	
Carga del neumático, máxima	830 kg
Presión de contacto de los neumáticos	12,87 kg/cm^2 1.262 kPa
Presión sobre suelo ocupado	1.187 kg/m^2 11,65 kPa

Nota: Esta información de carga sobre el suelo es aproximada y no incorpora las distintas configuraciones opcionales. Solamente debería utilizarse en combinación con los factores de seguridad adecuados.

Uno de los principios de Genie es la continua mejora de sus productos. Las especificaciones de nuestros productos están sujetas a cambios sin previo aviso u obligación por parte de Genie.

Especificaciones

Modelo	GS-3232
Altura máxima de funcionamiento	11,6 m
Altura de funcionamiento, conducible	8,5 m
Altura máxima de la plataforma	9,8 m
Altura de la plataforma, conducible	6,7 m
Altura máxima, replegada	2,38 m
Altura máxima, replegada, barandillas plegadas	2,04 m
Altura de la plataforma, máxima, replegada	1,28 m
Altura de las barandillas	1,10 m
Ancho	81 cm
Longitud, replegada	2,44 m
Longitud con la plataforma extendida	3,33 m
Longitud de extensión de la plataforma	88,9 cm
Dimensiones de la plataforma, (largo x ancho)	2,26 m x 81 cm
Capacidad máxima de carga, modelos sin indicador de capacidad	227 kg
Capacidad máxima de carga, modelos con indicador de capacidad	227 - 498 kg
Velocidad máxima del viento	0 m/s
Distancia entre ejes	1,85 m
Radio de giro (exterior)	2,13 m
Radio de giro (interior)	0 cm
Altura libre sobre el suelo	8,9 cm
Altura libre sobre el suelo, dispositivos antibaches desplegados	2,2 cm
Peso (El peso de la máquina varía con las configuraciones opcionales. Consulte el peso específico de la máquina en la etiqueta de serie.)	2.352 kg

Uno de los principios de Genie es la continua mejora de sus productos. Las especificaciones de nuestros productos están sujetas a cambios sin previo aviso u obligación por parte de Genie.

Fuente de alimentación	4 baterías, 6V 225AH
Controles	Proporcionales
Salida de CA en la plataforma	Estándar
Presión hidráulica máxima (funciones)	241,3 bares
Voltaje del sistema	24V
Tamaño del neumático	15 x 5 x 11 1/4 pulg.
Emisiones de ruido aéreo Nivel máximo de ruido en estaciones de trabajo en funcionamiento normal (ponderado A)	<70 dB
El valor de vibración no excede los 2,5 m/s^2	
Pendiente máxima, posición replegada	25% (14°)
Valor máximo de talud, posición replegada	25% (14°)
Nota: El valor de la pendiente está sujeto a las condiciones del terreno y la tracción adecuada.	
Velocidades de desplazamiento	
Máxima con la plataforma replegada	3,5 km/h
Máxima con la plataforma elevada	0,8 km/h 12,2 m/54 s
Información de carga sobre el suelo	
Carga del neumático, máxima	804 kg
Presión de contacto de los neumáticos	12,48 kg/cm^2 1.223 kPa
Presión sobre suelo ocupado	1.401 kg/m^2 13,76 kPa

Nota: Esta información de carga sobre el suelo es aproximada y no incorpora las distintas configuraciones opcionales. Solamente debería utilizarse en combinación con los factores de seguridad adecuados.

Especificaciones

Modelo	GS-2046
Altura máxima de funcionamiento	7,9 m
Altura máxima de la plataforma	6,1 m
Altura máxima, replegada	2,14 m
Altura máxima, replegada, barandillas plegadas	1,55 m
Altura de la plataforma, máxima, replegada	1,04 m
Altura de las barandillas	1,10 m
Ancho	1,16 m
Longitud, replegada	2,44 m
Longitud con la plataforma extendida	3,33 m
Longitud de extensión de la plataforma	88,9 cm
Dimensiones de la plataforma, (largo x ancho)	2,26 x 1,16 m
Capacidad máxima de carga, modelos sin indicador de capacidad	544 kg
Capacidad máxima de carga, modelos con indicador de capacidad	544 - 985 kg
Velocidad máxima del viento	12,5 m/s
Distancia entre ejes	1,85 m
Radio de giro (exterior)	2,29 m
Radio de giro (interior)	0 cm
Altura libre sobre el suelo	10,2 cm
Altura libre sobre el suelo, dispositivos antibaches desplegados	1,9 cm
Peso (El peso de la máquina varía con las configuraciones opcionales. Consulte el peso específico de la máquina en la etiqueta de serie.)	1.945 kg

Fuente de alimentación	4 baterías, 6V 225AH
Controles	Proporcionales
Salida de CA en la plataforma	Estándar
Presión hidráulica máxima (funciones)	241 bares
Voltaje del sistema	24V
Tamaño del neumático	15 x 5 x 11 1/4 pulg.
Emisiones de ruido aéreo Nivel máximo de ruido en estaciones de trabajo en funcionamiento normal (ponderado A)	<70 dB
El valor de vibración no excede los 2,5 m/s^2	
Pendiente máxima, posición replegada	30% (17°)
Valor máximo de talud, posición replegada	30% (17°)
Nota: El valor de la pendiente está sujeto a las condiciones del terreno y la tracción adecuada.	
Velocidades de desplazamiento	
Máxima con la plataforma replegada	3,4 km/h
Máxima con la plataforma elevada	0,8 km/h 12,2 m/45 s
Información de carga sobre el suelo	
Carga del neumático, máxima	964 kg
Presión de contacto de los neumáticos	14,96 kg/cm^2 1.465 kPa
Presión sobre suelo ocupado	963 kg/m^2 9,45 kPa

Nota: Esta información de carga sobre el suelo es aproximada y no incorpora las distintas configuraciones opcionales. Solamente debería utilizarse en combinación con los factores de seguridad adecuados.

Uno de los principios de Genie es la continua mejora de sus productos. Las especificaciones de nuestros productos están sujetas a cambios sin previo aviso u obligación por parte de Genie.

Especificaciones

Modelo	GS-2646
Altura máxima de funcionamiento	9,8 m
Altura máxima de la plataforma	7,9 m
Altura máxima, replegada	2,26 m
Altura máxima, replegada, barandillas plegadas	1,68 m
Altura de la plataforma, máxima, replegada	1,16 m
Altura de las barandillas	1,10 m
Ancho	1,17 m
Longitud, replegada	2,44 m
Longitud con la plataforma extendida	3,33 m
Longitud de extensión de la plataforma	88,9 cm
Dimensiones de la plataforma, (largo x ancho)	2,26 x 1,16 m
Capacidad máxima de carga, modelos sin indicador de capacidad	454 kg
Capacidad máxima de carga, modelos con indicador de capacidad	454 - 798 kg
Velocidad máxima del viento	12,5 m/s
Distancia entre ejes	1,85 m
Radio de giro (exterior)	2,29 m
Radio de giro (interior)	0 cm
Altura libre sobre el suelo	10,2 cm
Altura libre sobre el suelo, dispositivos antibaches desplegados	1,9 cm
Peso (El peso de la máquina varía con las configuraciones opcionales. Consulte el peso específico de la máquina en la etiqueta de serie.)	2.468 kg

Fuente de alimentación	4 baterías, 6V 225AH
Controles	Proporcionales
Salida de CA en la plataforma	Estándar
Presión hidráulica máxima (funciones)	241 bares
Voltaje del sistema	24V
Tamaño de los neumáticos	15 x 5 x 11 1/4 pulg.
Emisiones de ruido aéreo Nivel máximo de ruido en estaciones de trabajo en funcionamiento normal (ponderado A)	<70 dB
El valor de vibración no excede los 2,5 m/s^2	
Pendiente máxima, posición replegada	30% (17°)
Valor máximo de talud, posición replegada	30% (17°)
Nota: El valor de la pendiente está sujeto a las condiciones del terreno y la tracción adecuada.	
Velocidades de desplazamiento	
Máxima con la plataforma replegada	3,5 km/h
Máxima con la plataforma elevada	0,8 km/h 12,2 m/45 s
Información de carga sobre el suelo	
Carga del neumático, máxima	1.136 kg
Presión de contacto de los neumáticos	17,63 kg/cm^2 1.727 kPa
Presión sobre suelo ocupado	1.110 kg/m^2 10,89 kPa

Nota: Esta información de carga sobre el suelo es aproximada y no incorpora las distintas configuraciones opcionales. Solamente debería utilizarse en combinación con los factores de seguridad adecuados.

Uno de los principios de Genie es la continua mejora de sus productos. Las especificaciones de nuestros productos están sujetas a cambios sin previo aviso u obligación por parte de Genie.

Especificaciones

Modelo	GS-3246
Altura máxima de funcionamiento	11,6 m
Altura máxima de la plataforma	9,8 m
Altura máxima, replegada	2,37 m
Altura máxima, replegada, barandillas plegadas	1,80 m
Altura de la plataforma, máxima, replegada	1,28 m
Altura de las barandillas	1,10 m
Ancho	1,17 m
Longitud, replegada	2,44 m
Longitud con la plataforma extendida	3,33 m
Longitud de extensión de la plataforma	88,9 cm
Dimensiones de la plataforma, (largo x ancho)	2,26 x 1,16 m
Capacidad máxima de carga, modelos sin indicador de capacidad	318 kg
Capacidad máxima de carga, modelos con indicador de capacidad	318 - 699 kg
Velocidad máxima del viento	12,5 m/s
Distancia entre ejes	1,85 m
Radio de giro (exterior)	2,29 m
Radio de giro (interior)	0 cm
Altura libre sobre el suelo,	10,2 cm
Altura libre sobre el suelo, dispositivos antibaches desplegados	1,9 cm
Peso (El peso de la máquina varía con las configuraciones opcionales. Consulte el peso específico de la máquina en la etiqueta de serie.)	2.796 kg

Fuente de alimentación	4 baterías, 6V 225AH
Controles	Proporcionales
Salida de CA en la plataforma	Estándar
Presión hidráulica máxima (funciones)	241 bares
Voltaje del sistema	24V
Tamaño de los neumáticos	15 x 5 x 11 1/4 pulg.
Emisiones de ruido aéreo Nivel máximo de ruido en estaciones de trabajo en funcionamiento normal (ponderado A)	<70 dB
El valor de vibración no excede los 2,5 m/s^2	
Pendiente máxima, posición replegada	25% (14°)
Valor máximo de talud, posición replegada	25% (14°)
Nota: El valor de la pendiente está sujeto a las condiciones del terreno y la tracción adecuada.	
Velocidades de desplazamiento	
Máxima con la plataforma replegada	3,5 km/h
Máxima con la plataforma elevada	0,8 km/h 12,2 m/45 s
Información de carga sobre el suelo	
Carga del neumático, máxima	1.183 kg
Presión de contacto de los neumáticos	18,36 kg/cm^2 1.799 kPa
Presión sobre suelo ocupado	1.198 kg/m^2 11,75 kPa

Nota: Esta información de carga sobre el suelo es aproximada y no incorpora las distintas configuraciones opcionales. Solamente debería utilizarse en combinación con los factores de seguridad adecuados.

Uno de los principios de Genie es la continua mejora de sus productos. Las especificaciones de nuestros productos están sujetas a cambios sin previo aviso u obligación por parte de Genie.

Distribuido por:

Genie North America
Teléfono 425.881.1800
Gratuito EE.UU. y Canadá
800.536.1800
Fax 425.883.3475

Genie Australia Pty Ltd.
Teléfono +61 7 3375 1660
Fax +61 7 3375 1002

Genie China
Teléfono +86 21 53852570
Fax +86 21 53852569

Genie Malaysia
Teléfono +65 98 480 775
Fax +65 67 533 544

Genie Japan
Teléfono +81 3 3453 6082
Fax +81 3 3453 6083

Genie Korea
Teléfono +82 25 587 267
Fax +82 25 583 910

Genie Brasil
Teléfono +55 11 41 665 755
Fax +55 11 41 665 754

Genie Holland
Teléfono +31 183 581 102
Fax +31 183 581 556

Genie Scandinavia
Teléfono +46 31 575100
Fax +46 31 579020

Genie France
Teléfono +33 (0)2 37 26 09 99
Fax +33 (0)2 37 26 09 98

Genie Iberica
Teléfono +34 93 579 5042
Fax +34 93 579 5059

Genie Germany
Teléfono +49 (0)4202 88520
Fax +49 (0)4202 8852-20

Genie U.K.
Teléfono +44 (0)1476 584333
Fax +44 (0)1476 584334

Genie Mexico City
Teléfono +52 55 5666 5242
Fax +52 55 5666 3241