Eos

assembly guide

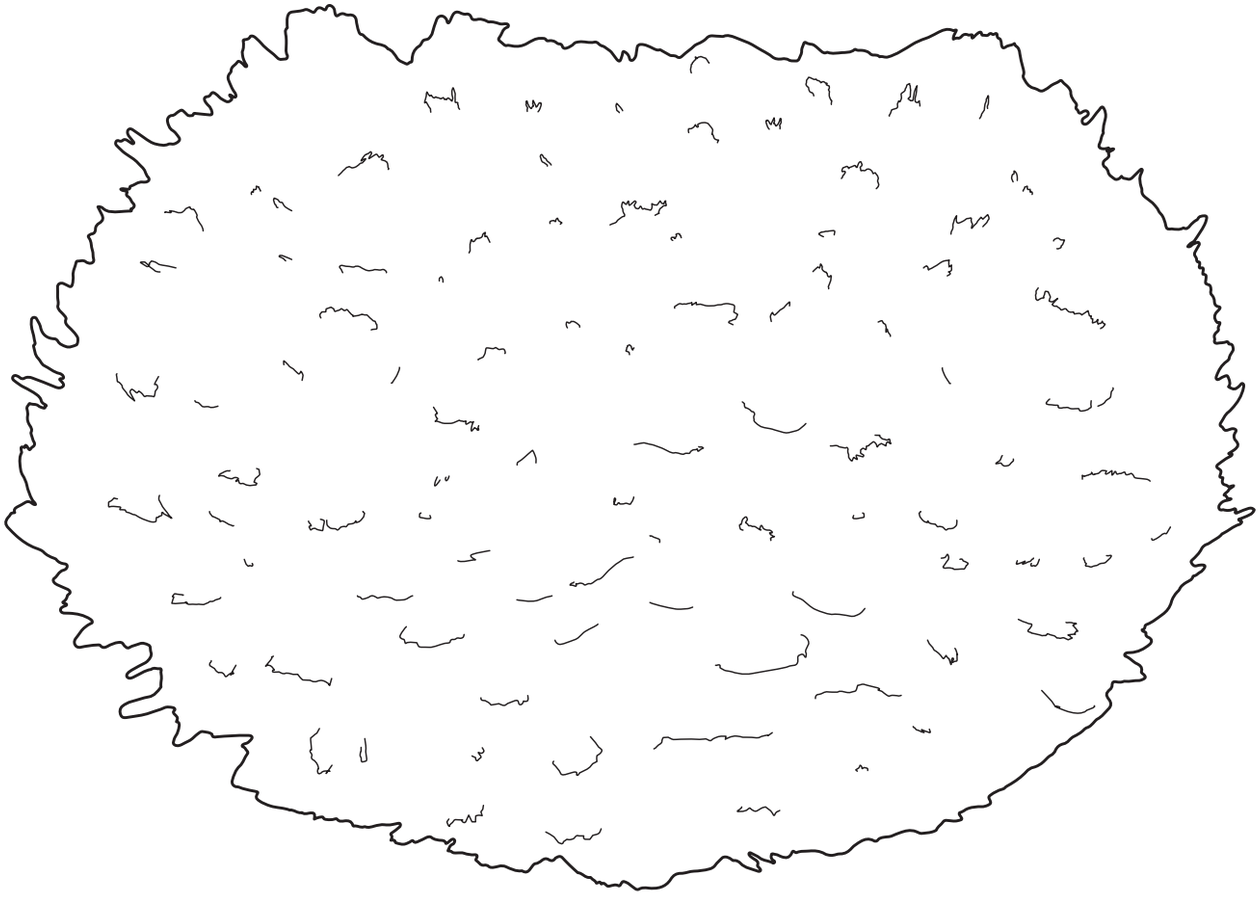

UMAGE

Please give the feathers time to readjust to their original shape.

It may take up to two weeks, but you can help them along by running your fingers carefully through the feathers.

IN THE BOX

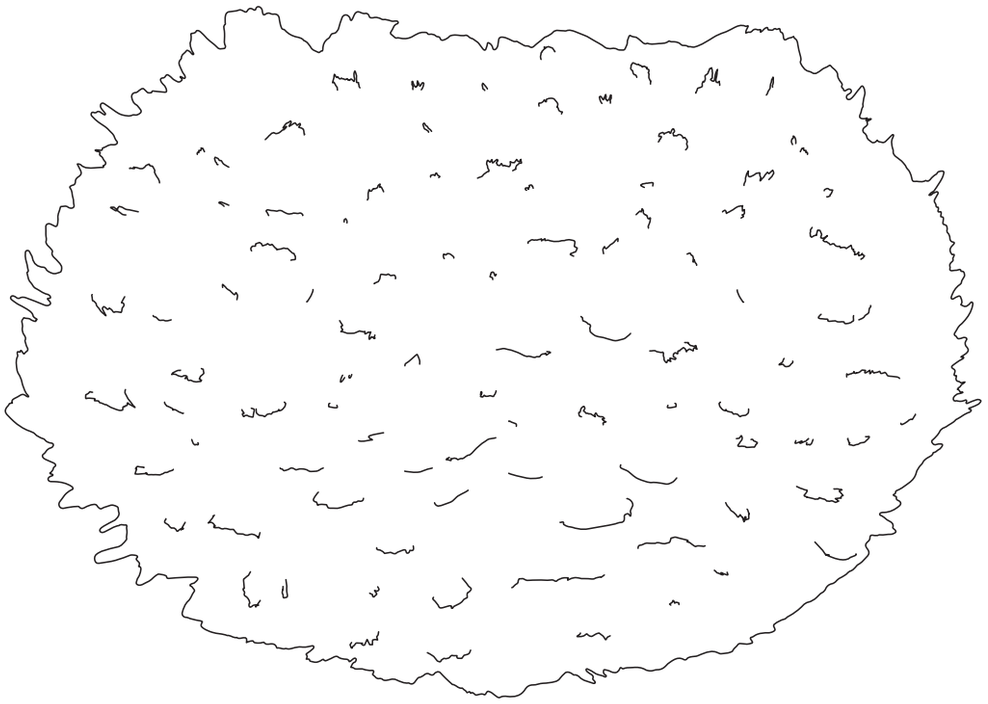

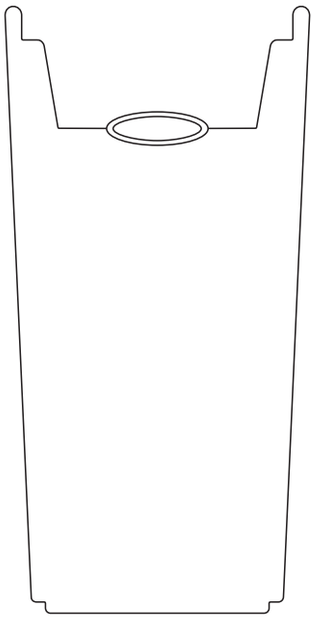

- or -

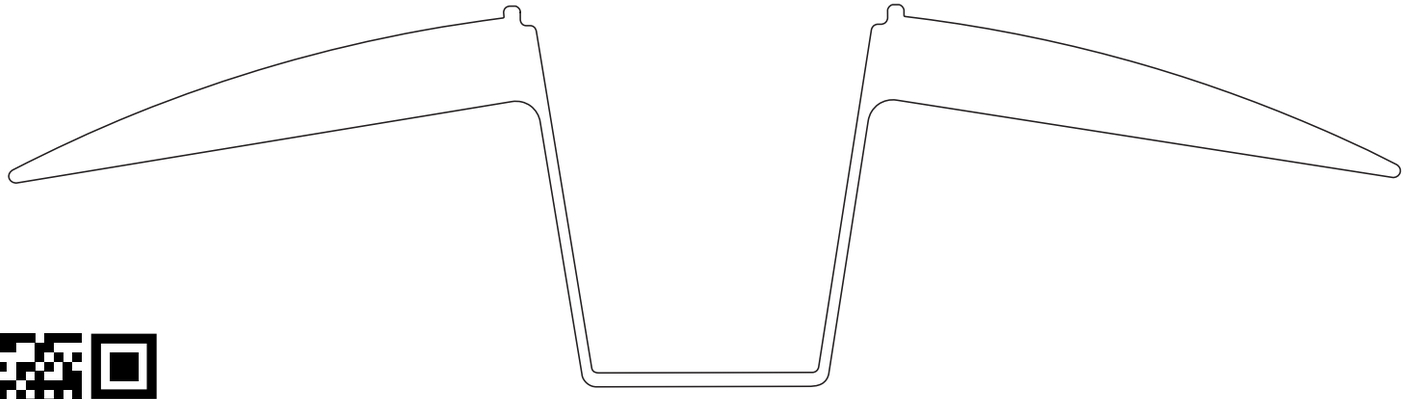

Find assembly videos by using the QR code
or by going online at our website **umage.com/instructions**

1 ATTACH THE CORD SET
AND BULB TO THE FRAME

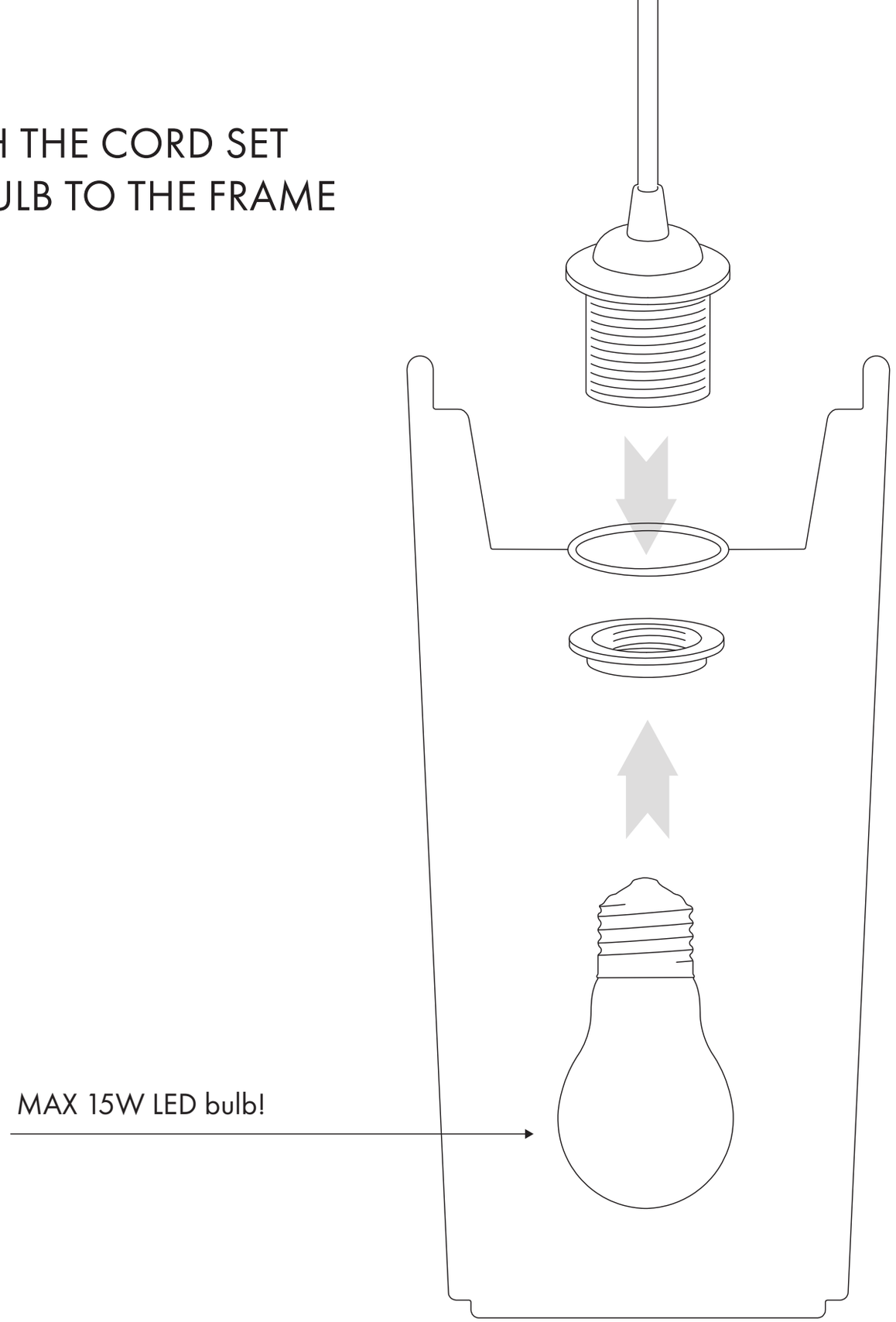

2 EXPAND EOS

Widen the lamp by pulling
from the top and bottom holes.

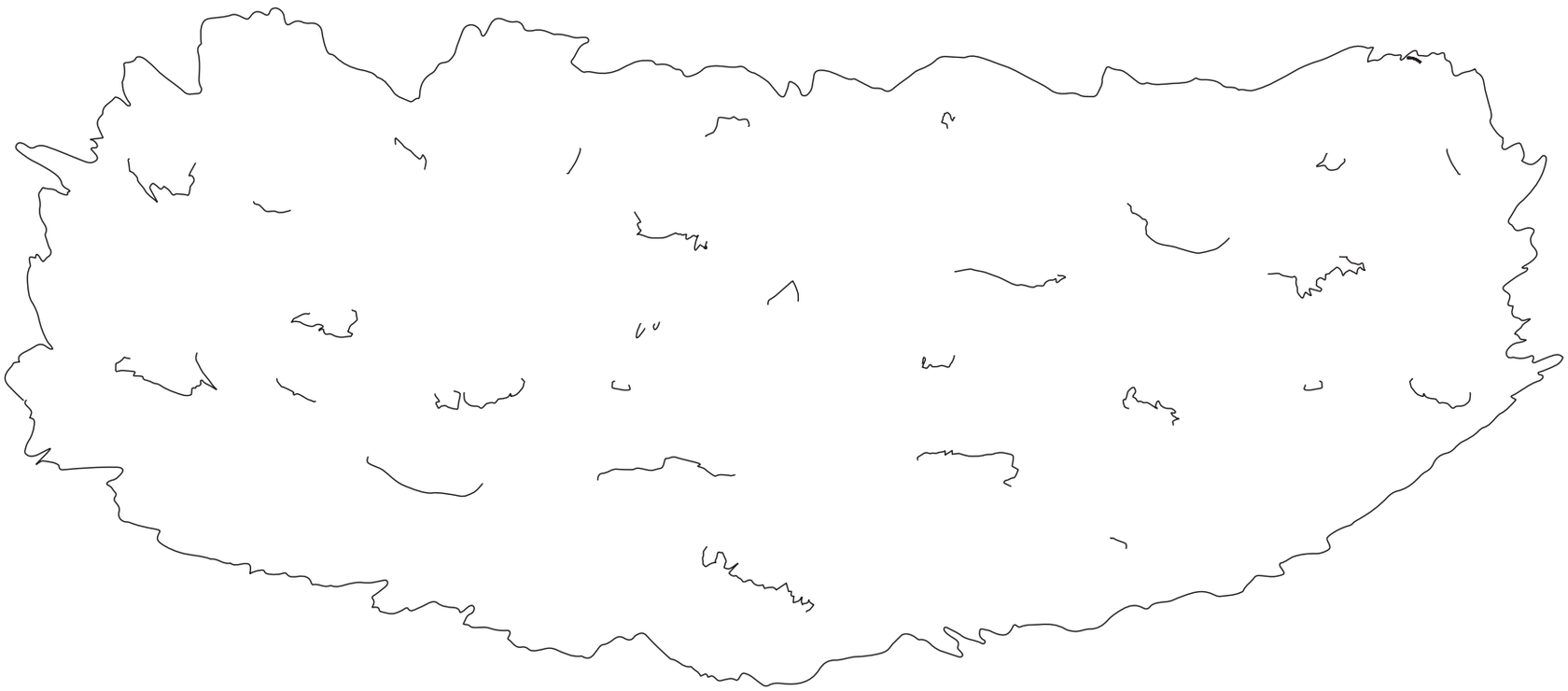

3 INSERT FRAME

Insert the frame into the Eos lamp
by attaching the hooks to the rings.

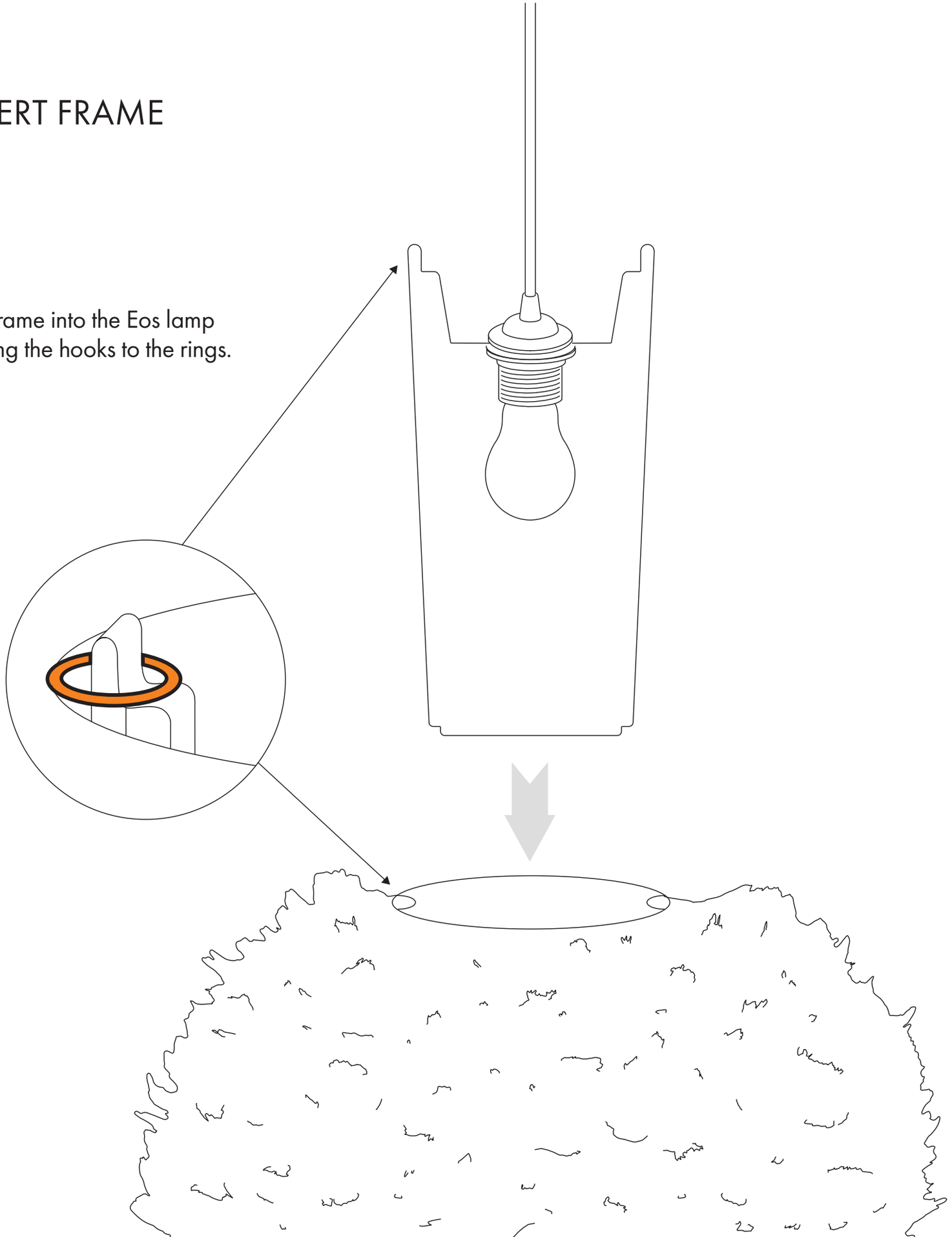

1 EOS XX-LARGE

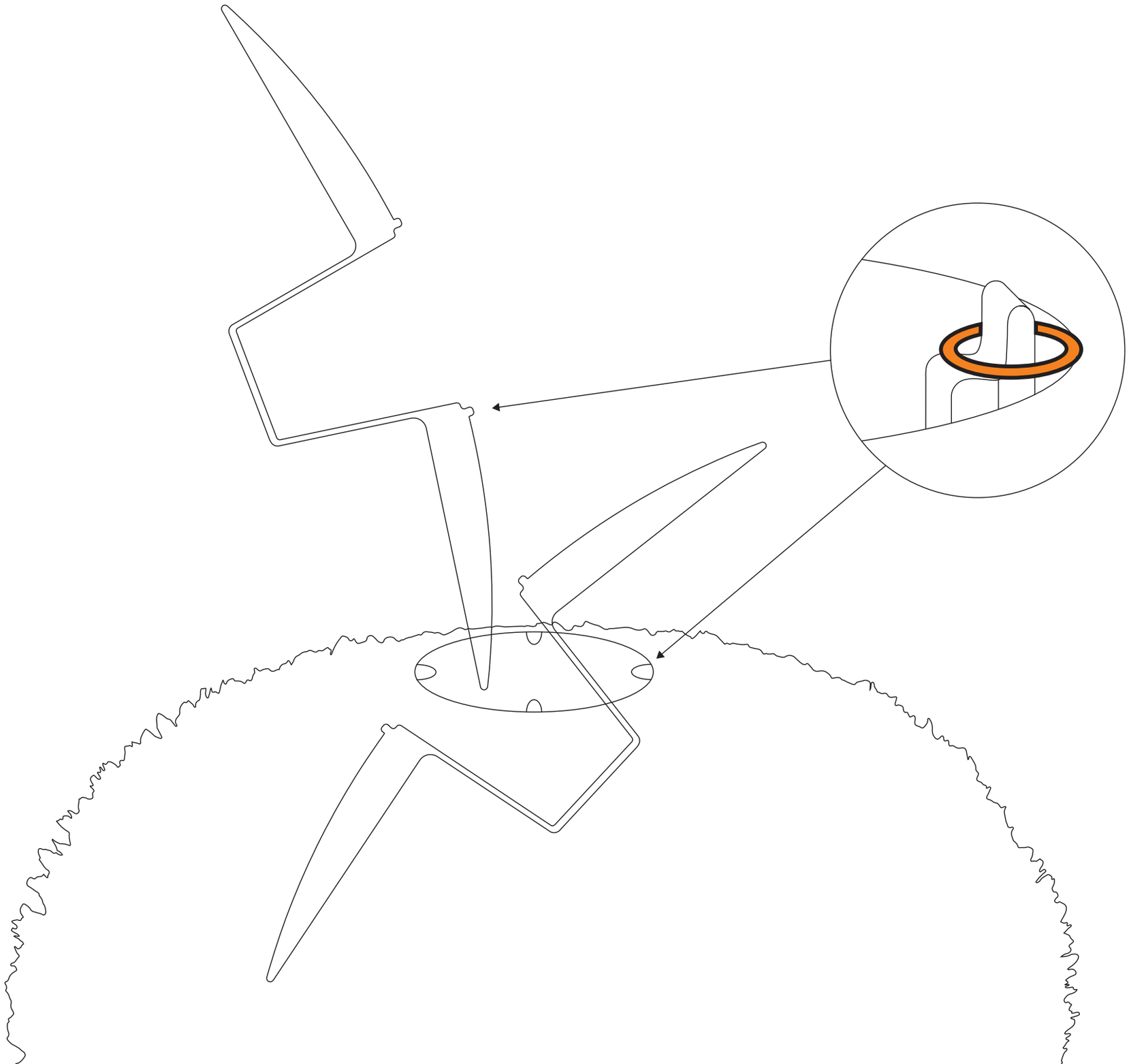

2 EOS XX-LARGE

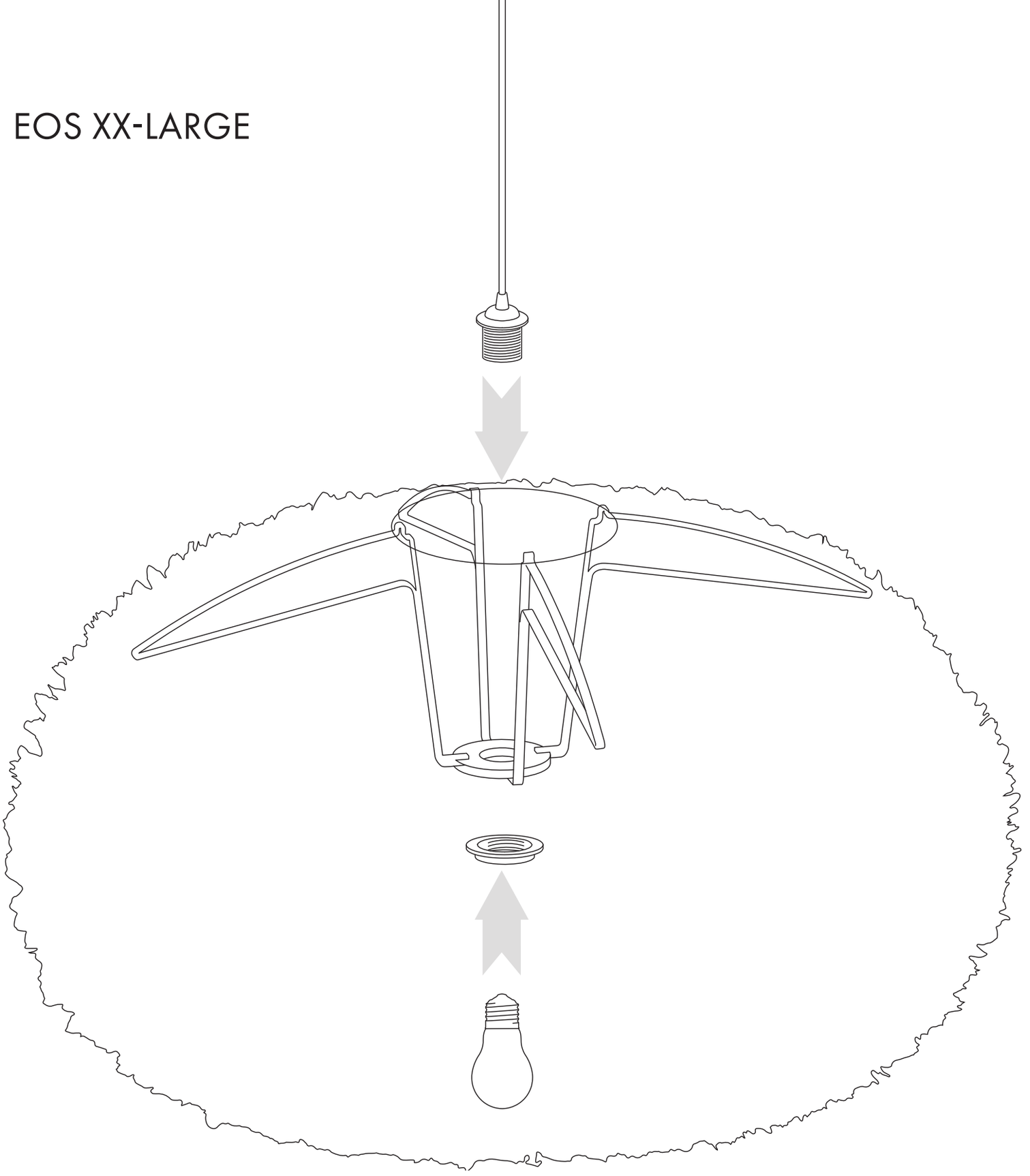

Cleaning tips

Keep the lamp clean using a hair dryer on the coolest setting, 25 cm (10″) from the lamp and blow the loose dust from the feathers.
Use a damp cloth for dust that is difficult to remove.

Always keep the lamp away from fire.

Rosette

assembly guide

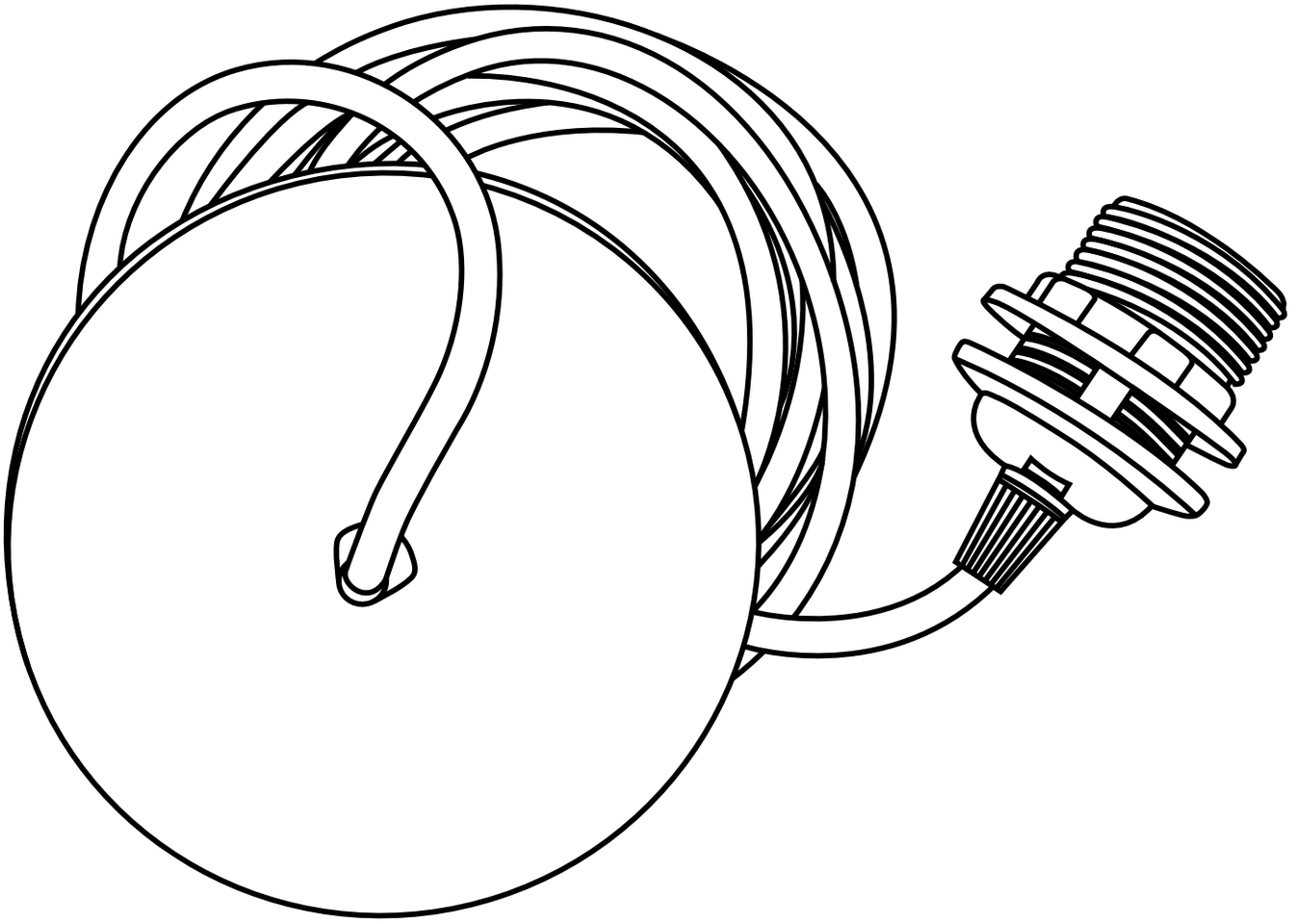

UMAGE

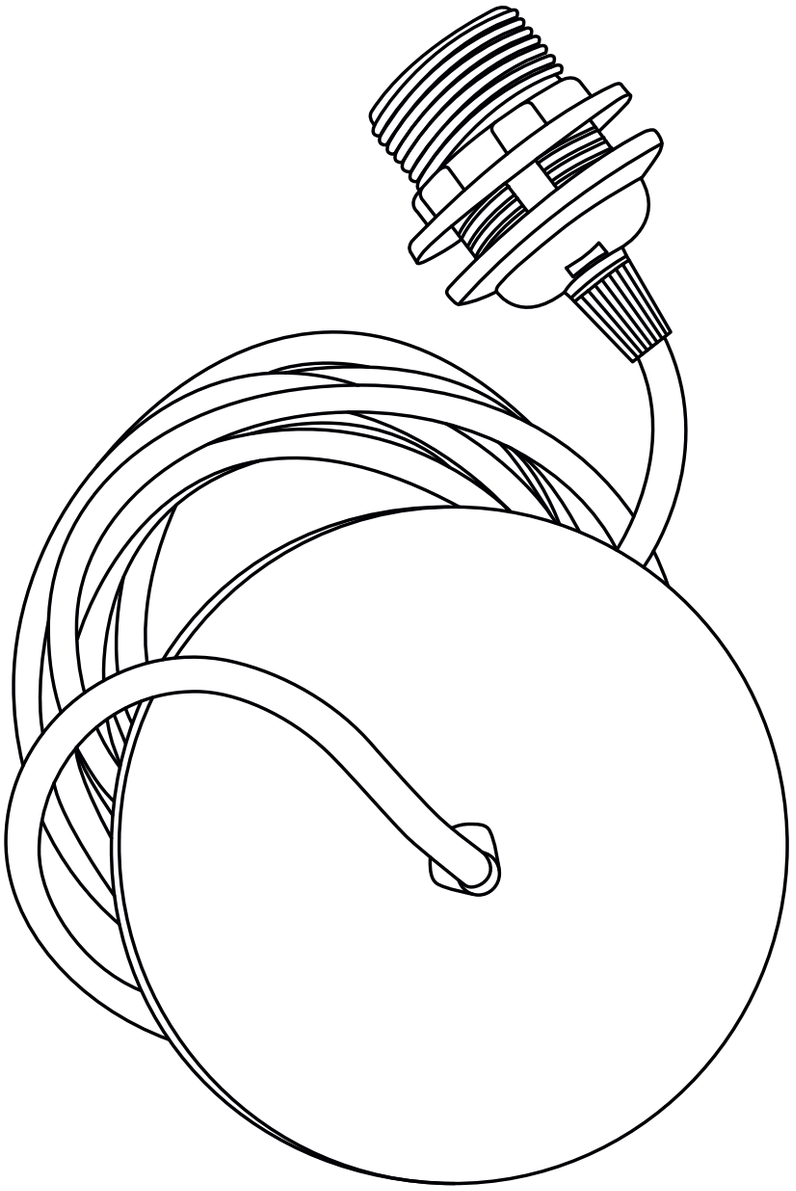

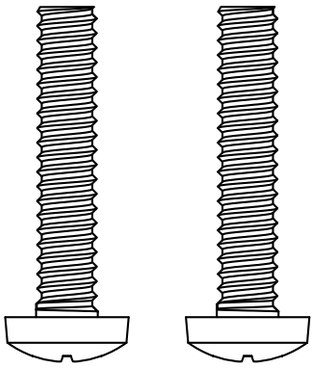

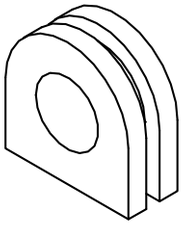

Find assembly videos by using the QR code
or by going online at our website **umage.com/instructions**

ENGLISH
IMPORTANT! Always shut off power to the circuit before starting installation work. In some countries electrical installation work may only be carried out by a authorised electrical contractor. Contact your local electricity authority for advice.

Different wall materials require different types of screws. Always choose screws that are specially suited to the materials of your walls.

DEUTSCH
WICHTIG! Vor der Installation den Strom abschalten. In einigen Ländern dürfen Elektroinstallationen nur von autorisierten Elektrofachleuten ausgeführt werden. Im Zweifelsfall die örtlichen Behörden ansprechen.

Unterschiedliche Wandmaterialien erfordern unterschiedliche Schrauben. Immer Schrauben verwenden, die für die Wandbeschaffenheit geeignet sind.

FRANÇAIS
ATTENTION ! Toujours couper l'alimentation au panneau principal avant de procéder à l'installation. Dans certains pays, l'installation doit être effectuée par un électricien qualifié. Pour en savoir plus, contacter les autorités locales compétentes en la matière.

Le choix des vis dépend du matériau dans lequel elles doivent être fixées. Utiliser des vis adaptées au matériau de votre mur.

NEDERLANDS
BELANGRIJK! Schakel de stroom altijd uit voordat met de installatie wordt begonnen. In sommige landen mogen elektrische installaties alleen worden uitgevoerd door een bevoegd elektricien. Neem daarom contact op met de plaatselijke overheid voor advies.

Voor verschillende wandmaterialen heb je verschillende schroeven nodig. Completeer met schroeven die geschikt zijn voor het materiaal van de wand.

DANSK
VIGTIGT! Sluk altid for strømmen, før installationen påbegyndes. I nogle lande må elektriske installationer kun udføres af en uddannet elektriker. Få oplysninger hos de relevante myndigheder.

Forskellige vægmaterialer kræver forskellige typer skruer. Vælg skruer, som egner sig til det relevante vægmateriale.

ÍSLENSKA
MIKILVÆGT Sláið rafmagnið úr áður en uppsetning hefst. Í sumum löndum þarf uppsetning að vera framkvæmd af löggiltum rafvirkja. Leitið ráða hjá rafvirkja varðandi uppsetninguna.

Veggir húsa eru úr mismunandi efnum og nota þarf mismunandi skrúfur í þá. Veljið alltaf skrúfur sem henta efninu í veggjum heimilisins.

NORSK
VIKTIG! Elektriske installasjoner skal utføres av elektriker. Steng av strømtilførselen til strømkretsen med riktig sikring før installasjonsarbeidet påbegynnes.

Ulike veggmaterialer krever ulike skruer. Suppler med skruer som passer til materialet i din vegg.

SUOMI
TÄRKEÄÄ! Katkaise aina virta pääkatkaisimesta ennen asennuksen aloittamista. Joissakin maissa asennuksen saa tehdä ainoastaan ammattitaitoinen sähköasentaja. Ota selvää paikallisista määräyksistä.

Erilaisiin seinämateriaaleihin on käytettävä erilaisia ruuveja. Valitse kotisi seinämateriaaliin sopivat ruuvit.

SVENSKA
VIKTIGT! Stäng alltid av strömmen innan installation påbörjas. I vissa länder får elektrisk installation endast utföras av auktoriserad elektriker. Kontakta din lokala myndighet för råd.

ČESKY
DŮLEŽITÉ Před instalací vždy odpojte ze sítě. V některých zemích může instalaci provést pouze kvalifikovaný elektrikář. Kontaktujte o radu nejbližšího elektrikáře.

Různé typy stěn vyžadují různé druhy šroubů. Vždy použijte šrouby, které jsou vhodné do daného typu materiálu.

ESPAÑOL
IMPORTANTE Desconecta siempre el interruptor general de la electricidad antes de iniciar cualquier trabajo de instalación. En algunos países, la instalación eléctrica sólo puede realizarla un electricista profesional. Ponte en contacto con las autoridades locales para saber cuál es tu caso.

Diferentes materiales de pared requieren diferenets tornilles. Completa con aquellos que mejor se adapten a tu tipo de pared.

ITALIANO
IMPORTANTE! Togli sempre tensione al circuito prima di iniziare l'installazione. In alcune nazioni l'installazione elettrica può essere effettuata solo da un elettricista autorizzato. Per maggiori informazioni, contatta l'autorità locale per l'energia elettrica.

I diversi materiali delle pareti richiedono tipi diversi di viti. Scegli viti adatte al materiale della parete in questione.

MAGYAR
FONTOS Minden esetben kapcsold le az áramot mielőtt elkezded a munkát. Néhány országban elektromos installációt kizárólag szakember végezhet. Ezzel kapcsolatban érdeklődj elektromos szolgáltatódnál.
A különböző anyagú falakhoz, különböző típusú csavarokat használj. Válassz mindig olyan csavart (és tipliket), melyek a leginkább alkalmasak a falad anyagához.

POLSKI
WAŻNE Przed rozpoczęciem instalacji odłącz zasilanie. W niektórych państwach instalacje elektryczne mogą być wykonywane wyłącznie przez wykwalifikowanych elektryków. Skontaktuj się z odpowiednimi instytucjami, aby uzyskać poradę.

Do różnego rodzaju ścian pasują różne rodzaje wkretów. Wybieraj zawsze wkręty odpowiednie do Twoich ścian.

EESTI
OLULINE Lülitage alati enne paigaldustööde alustamist elekter välja. Mõnes riigis võib elektritöid teostada ainult litsentseeritud elektrik. Võtke ühendust kohaliku elektriteenust pakkuva asutusega.

Erinevatel seinte materjalidel kasutatakse erinevaid kruvisid. Valige ja kasutage alati kruvisid, mis sobivad spetsiaalselt teie seintele.

LATVIEŠU
SVARĪGI Pirms montāžas darbu uzsākšanas vienmēr atvienojiet galveno strāvas padevi. Dažās valstīs elektroinstalācijas darbus drīkst veikt tikai sertificēts elektriķis. Neskaidrību gadījumā sazinieties ar savu vietējo energoapgādes uzņēmumu.

Skrūves jāizvēlas atkarībā no sienu materiāla. Vienmēr izvēlieties skrūves, kas ir piemērotas konkrētajam sienu materiālam.

LIETUVIŲ
SVARBU! Prieš pradėdami elektros instaliacijos darbus, visada išjunkite elektros energiją. Kai kuriose šalyse elektros instaliacijos darbus gali atlikti tik leidimą tam turintis elektrikas. Kreipkitės į atitinkamas institucijas ir pasitikslinkite.

Skirtingoms sienų apdailos medžiagoms reikalingos skirtingų tipų tvirtinimo priemonės. Visada pasirinkite tinkamas tvirtinimo priemones.

PORTUGUÊS
IMPORTANTE Desligue sempre a corrente eléctrica antes de começar um trabalho de instalação. Em alguns países os trabalhos de instalação eléctrica só podem ser realizados por um electricista autorizado. Contacte a sua autoridade local de electricidade para aconselhamento.

Os diferentes materiais de parede requerem diferentes tipos de parafusos. Escolha sempre parafusos adequados aos materiais das suas paredes.

ROMÂNA
ATENȚIE! Opriți întotdeauna alimentarea cu curent electric înainte de a începe lucrările de instalare. În unele țări, operațiunile de instalare pot fi efectuate numai de către un instalator autorizat. Pentru mai multe informații, contactați autoritatea locală care gestionează energia electrică.

Materialele variate din care sunt construiți pereții necesită diferite tipuri de șuruburi. Alege întotdeauna șuruburi adecvate materialelor pereților tăi.

中文
重要事项 安装工作开始前，请务必切断电路电源。 在 一些国家，电气安装必须由有资质的电力承包商 完成。 请联系您当地的电力部门，征询建议。

不同的安装面材需采用不同种类的安装螺钉。 根据墙体材料，选择适用的安装五金件。

繁中
重要訊息 安裝前請務必關掉電源。有些國家的電力安裝工作 需由有執照的專業電工執行，如有任何疑問，請聯絡 專業人員。

請選購適合貴戶牆壁材質的螺絲配件

한국어
중요! 설치작업을 시작하기 전 반드시 회로의 전원을 차 단하세요. 일부 국가에서는 공인 전기시공업체만 전 기 공사를 진행할 수 있습니다. 관련 정보는 지역 전력 관할 기관에 문의하세요.

벽에 따라 다른 종류의 나사를 사용해야 합니다. 반드시 벽에 적합한 나사를 사용하세요.

日本語
重要 設置作業を開始する前に必ずブレーカーを切って ください。 電気工事の作業を行うには、 資格を 必要とする国もあります。 お近くの電気工事店 にご相談ください。

器具を固定するためのネジは壁の材質により異な ります。必ず壁の材質に合ったネジを使用して ください。

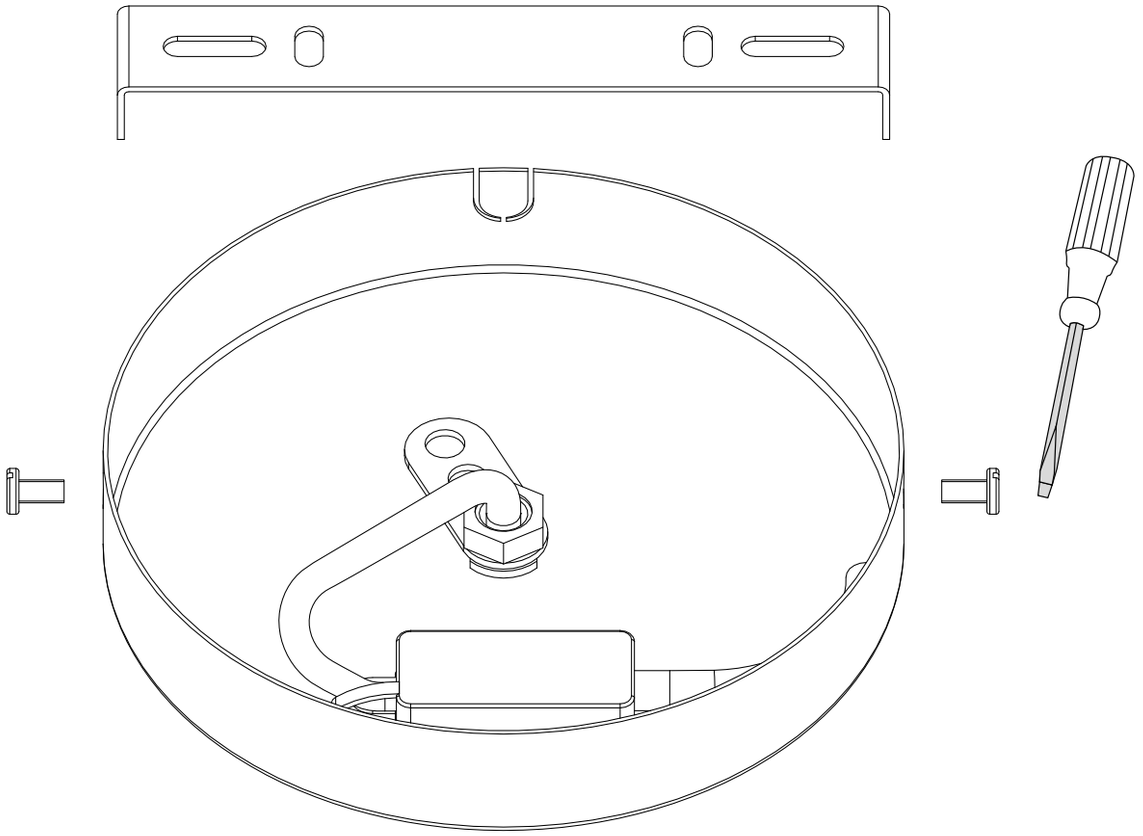

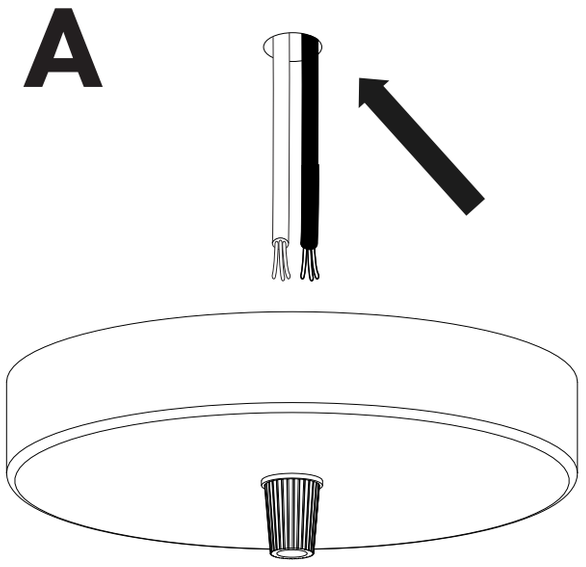
A

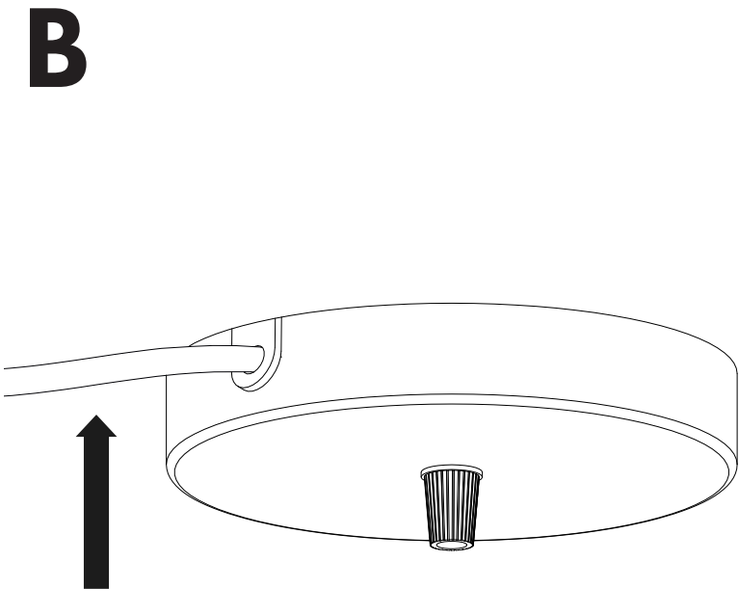
B

A1

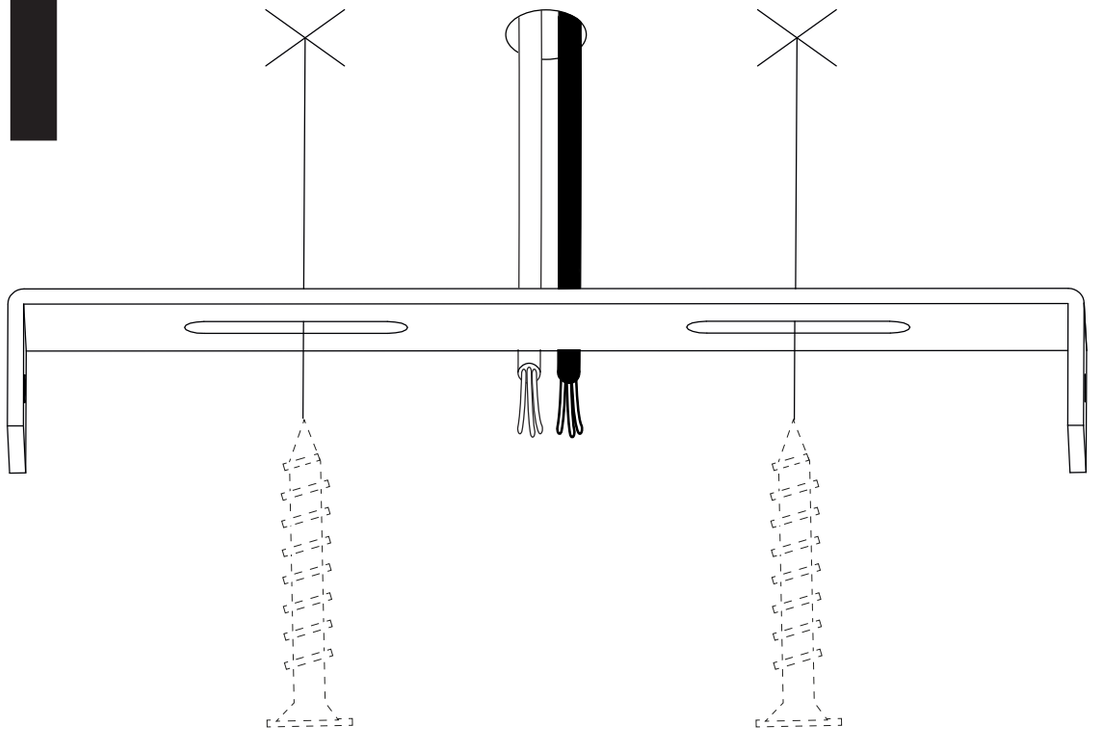

A2

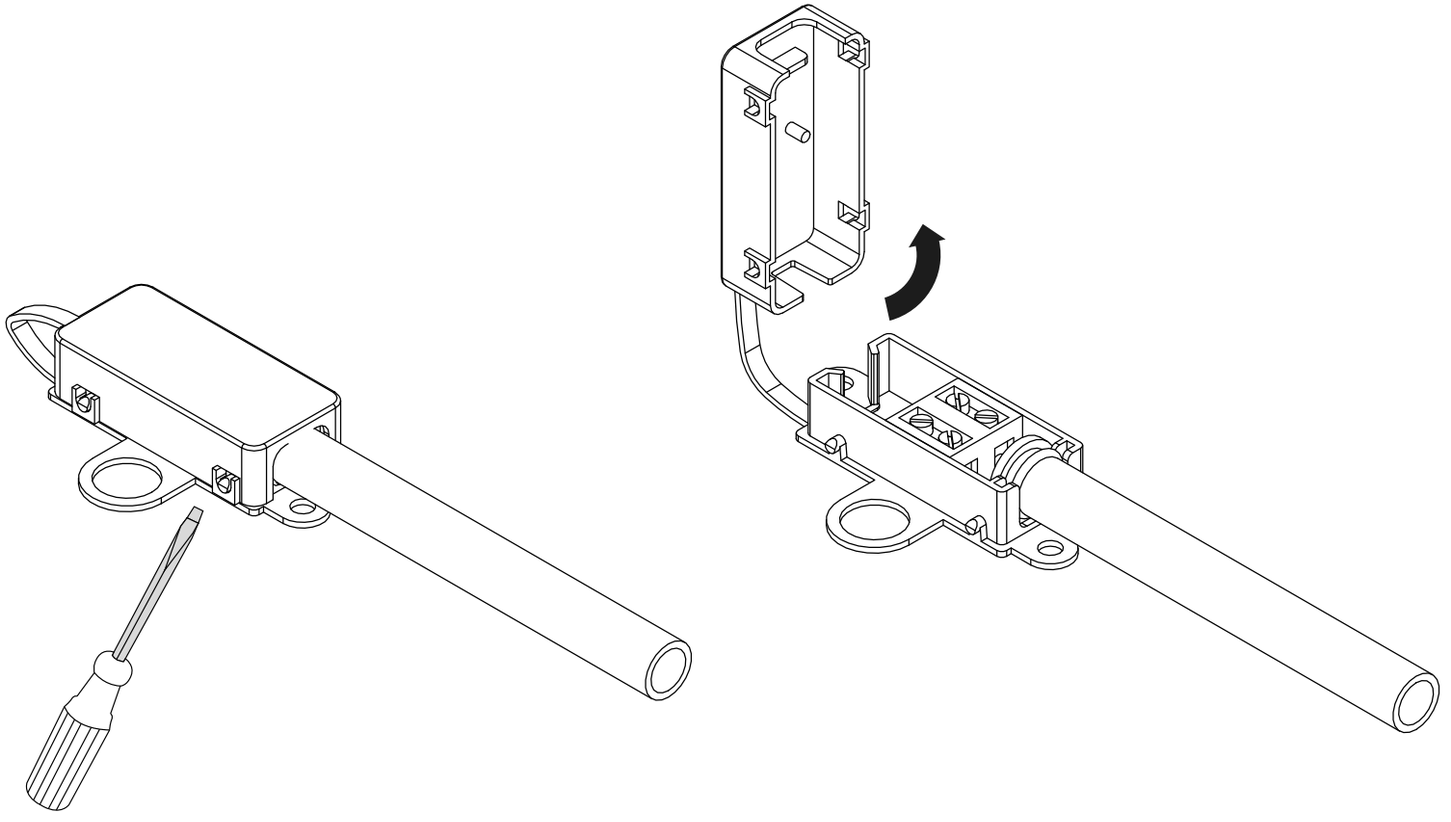

A3

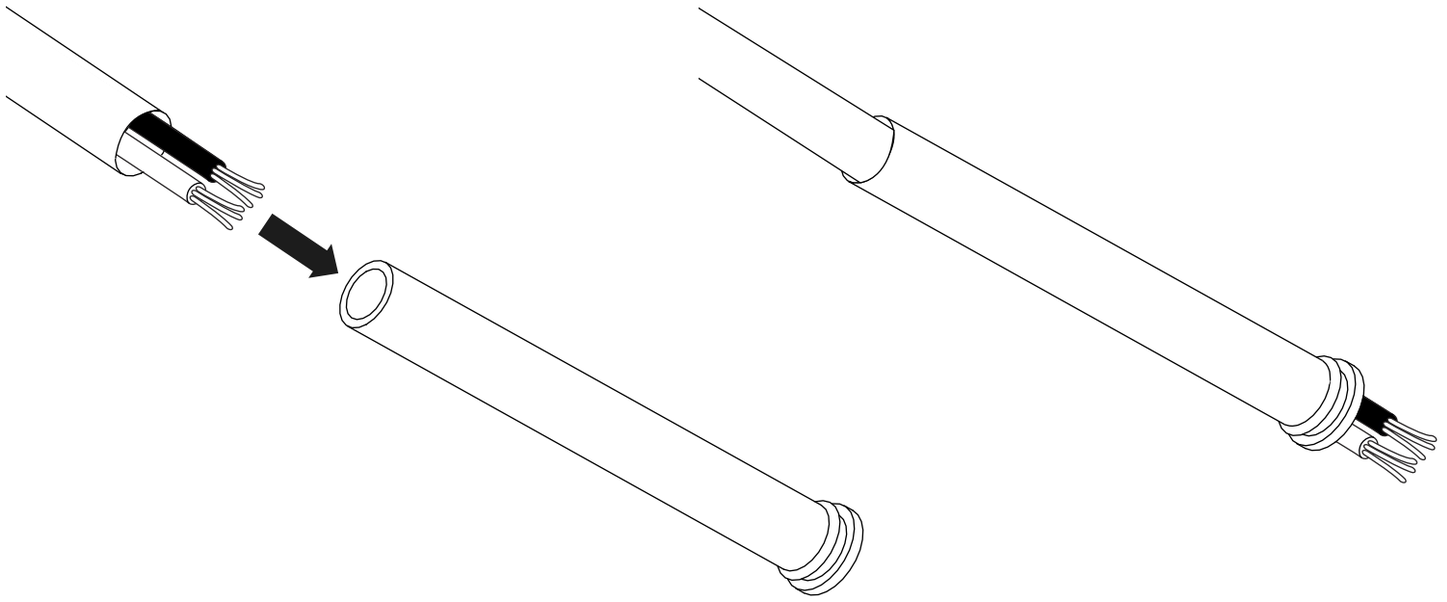

A4

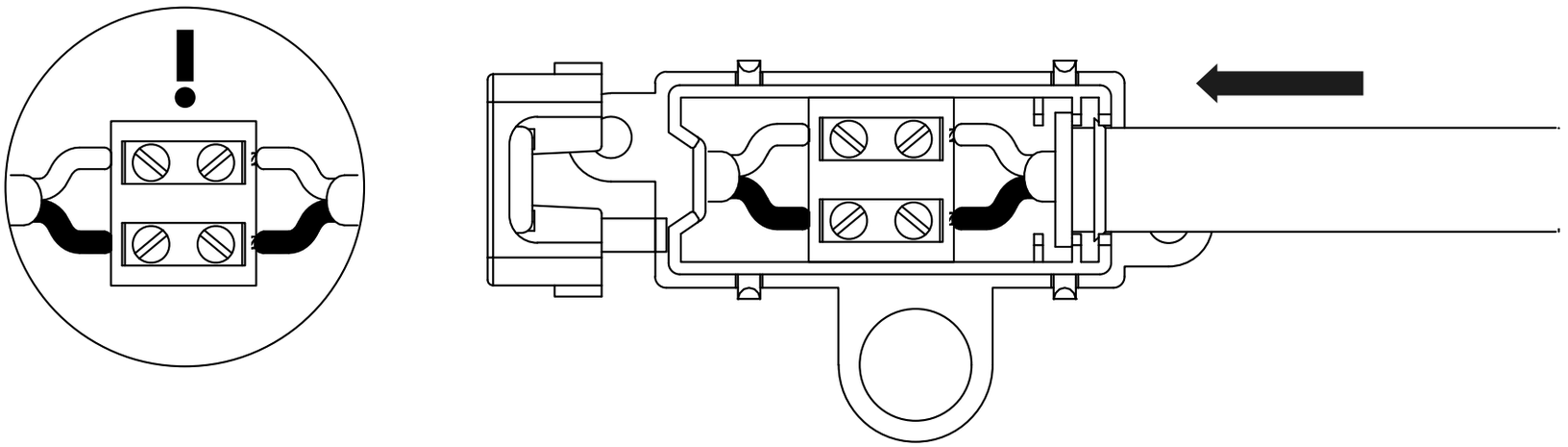

A5

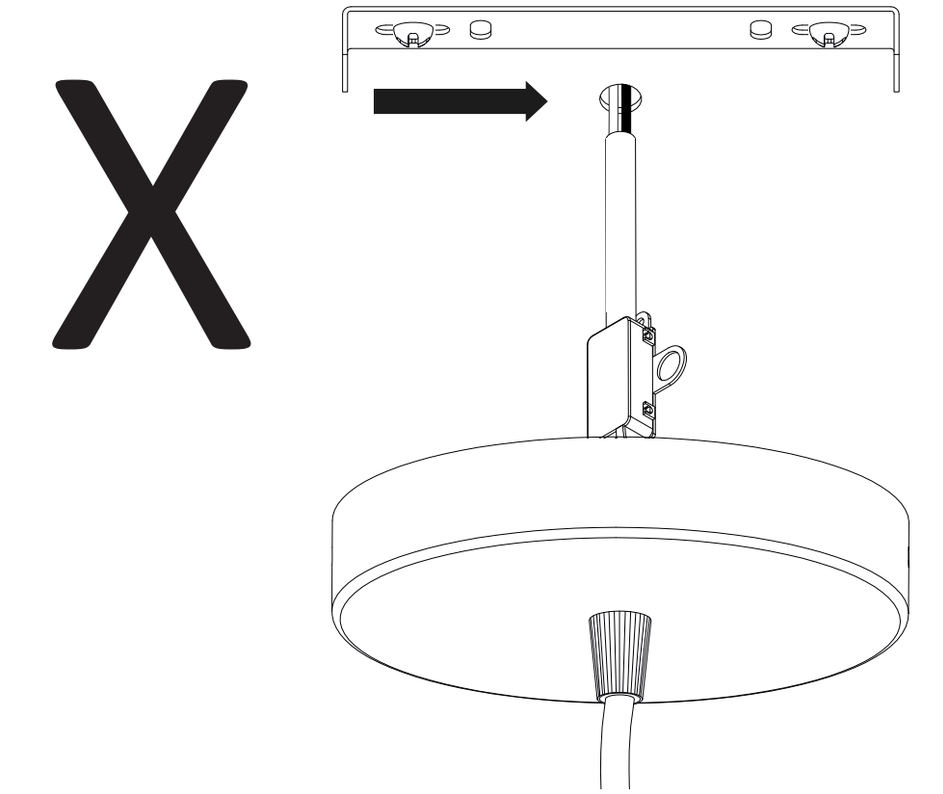

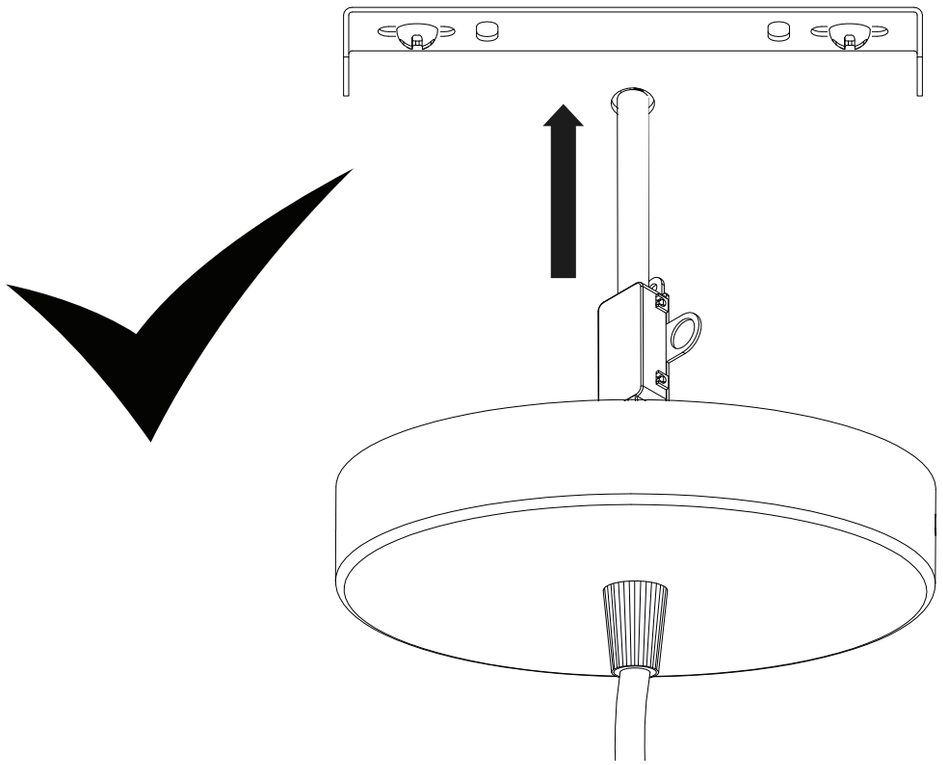

A6

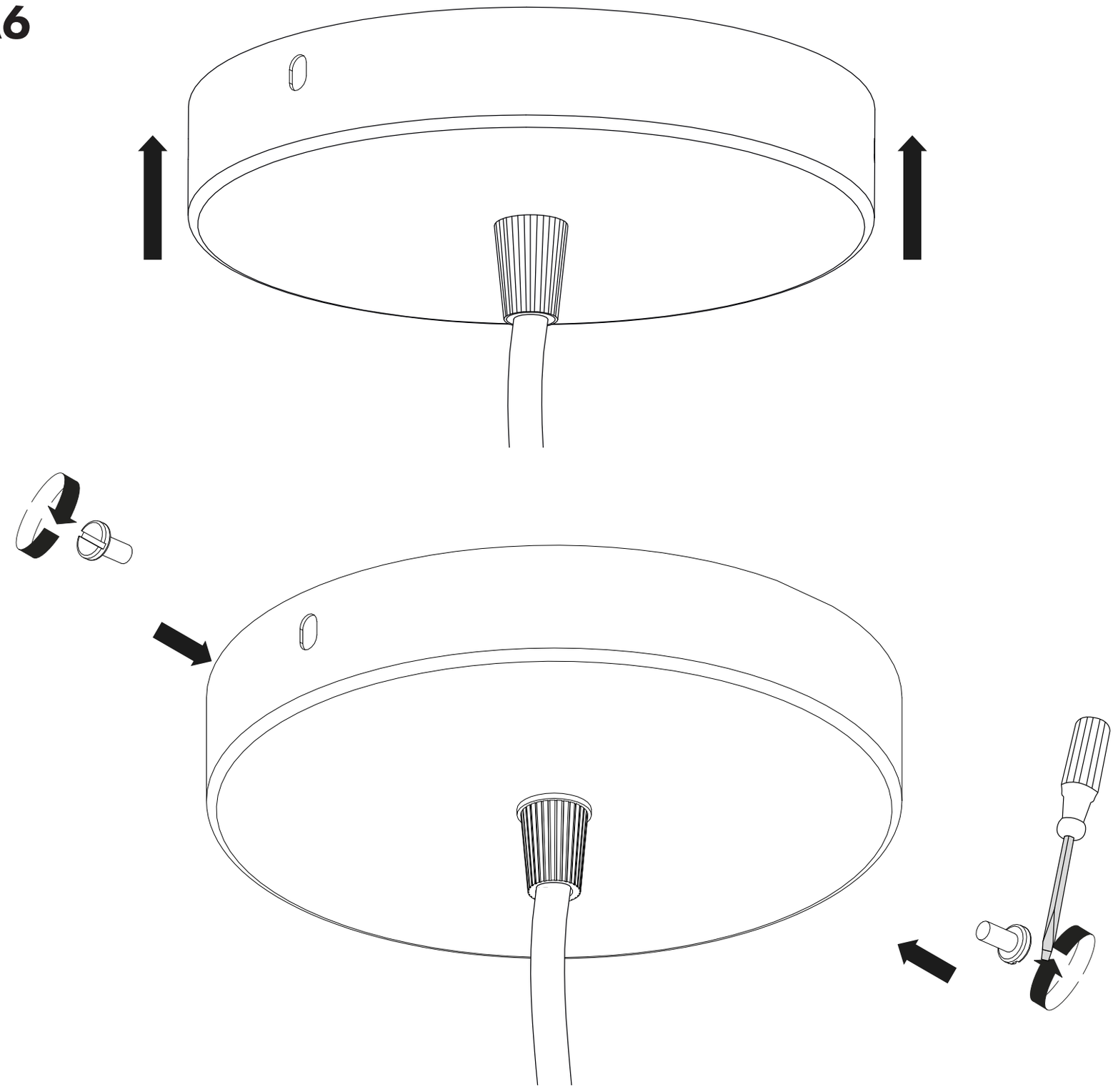

B 1

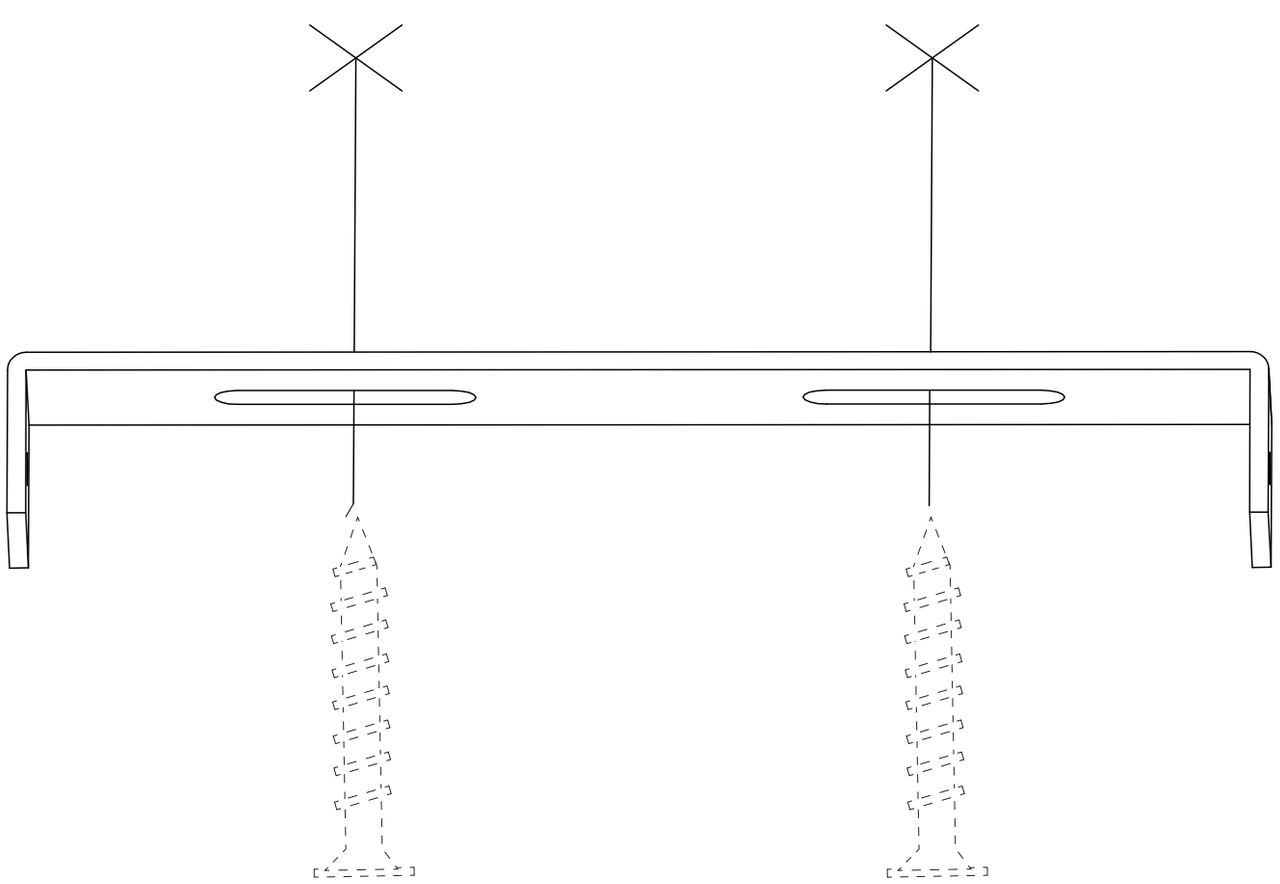

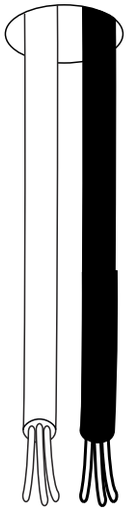

B2

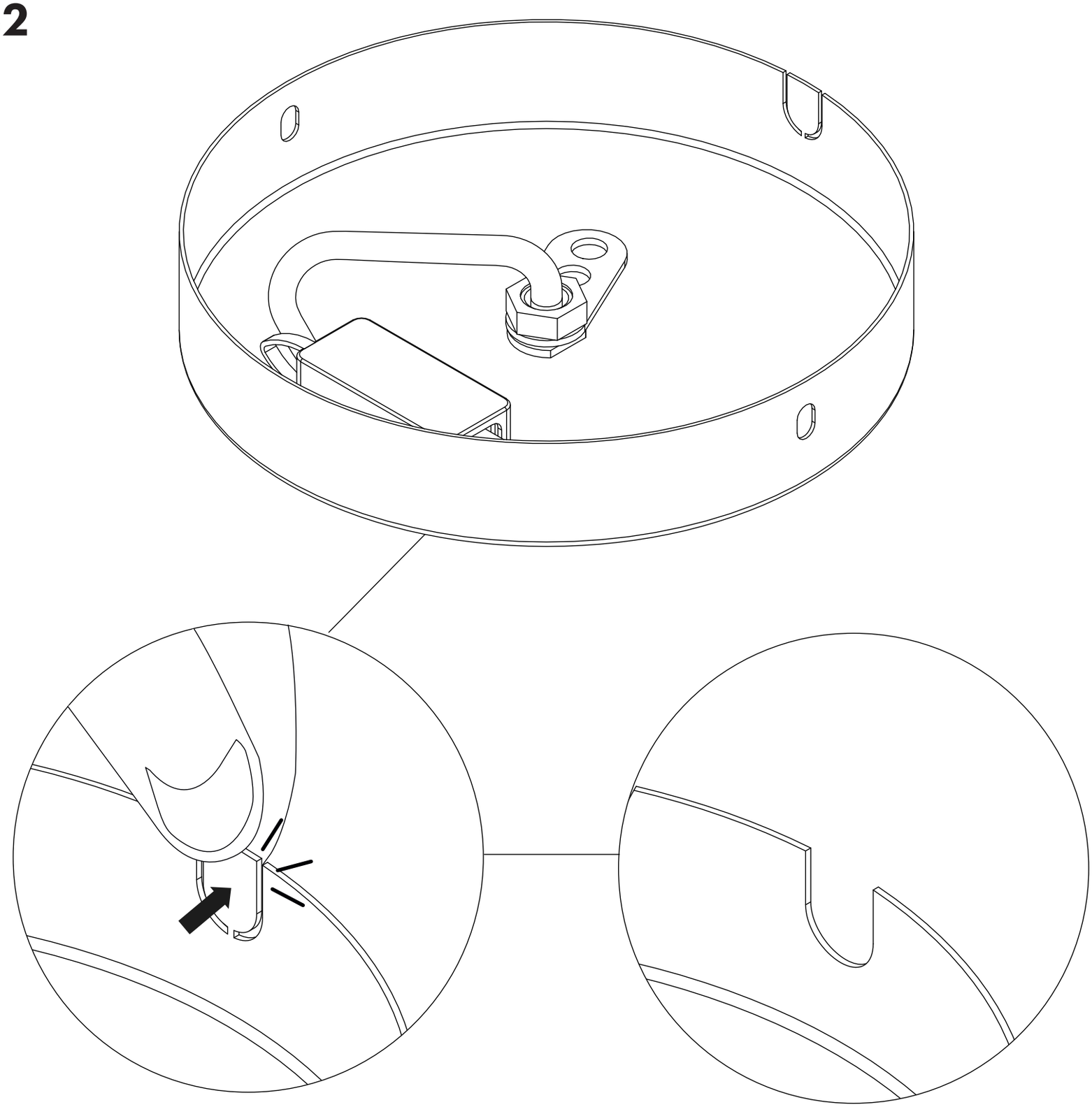

B3

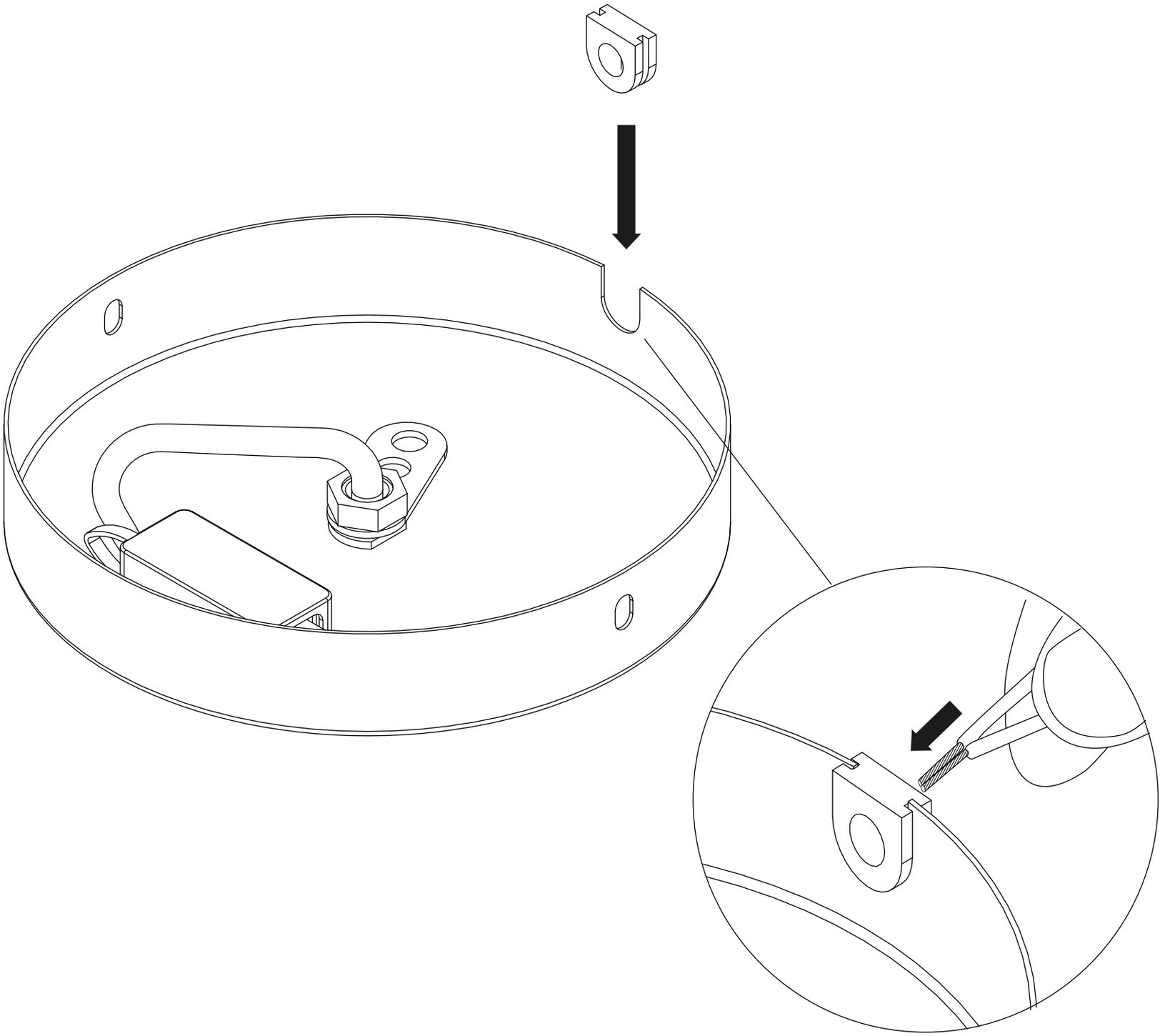

B4

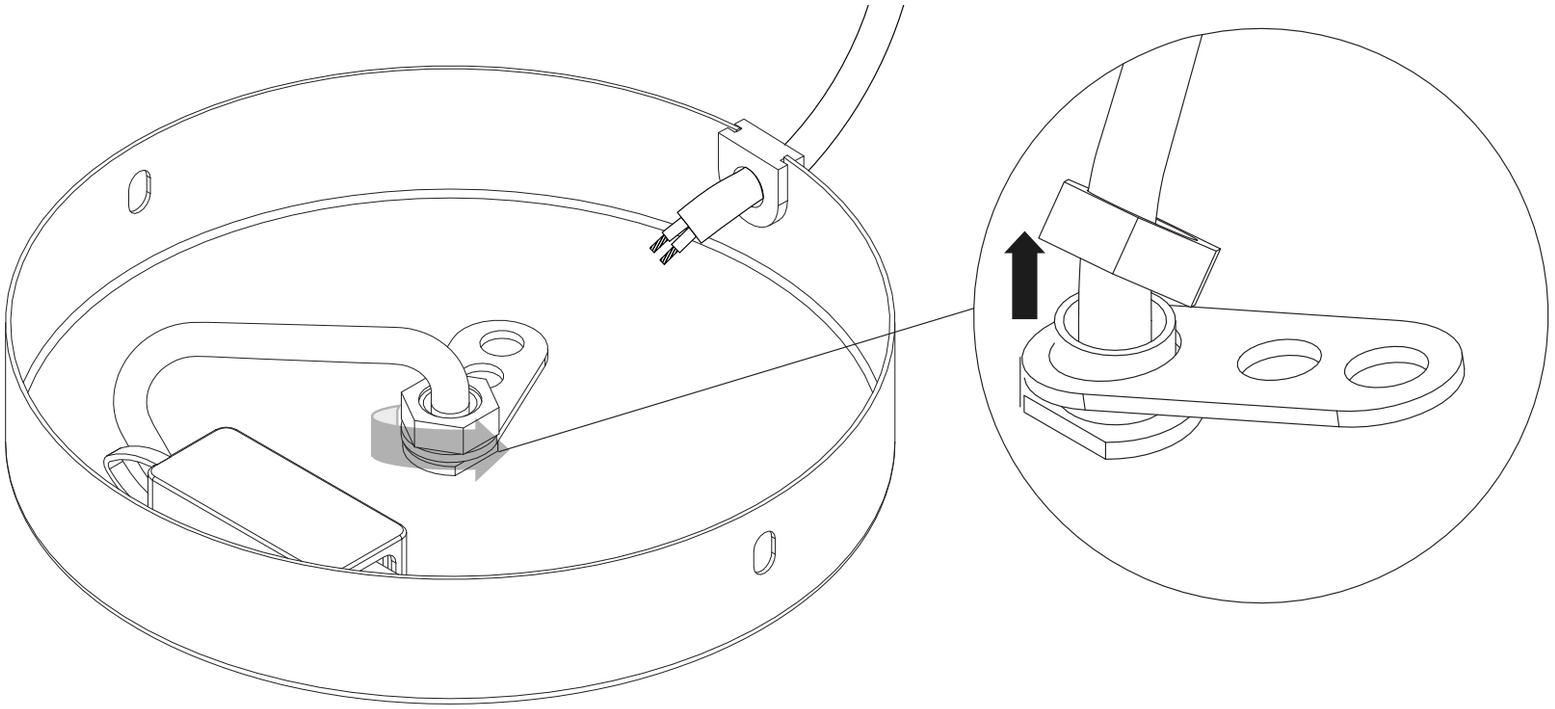

B5

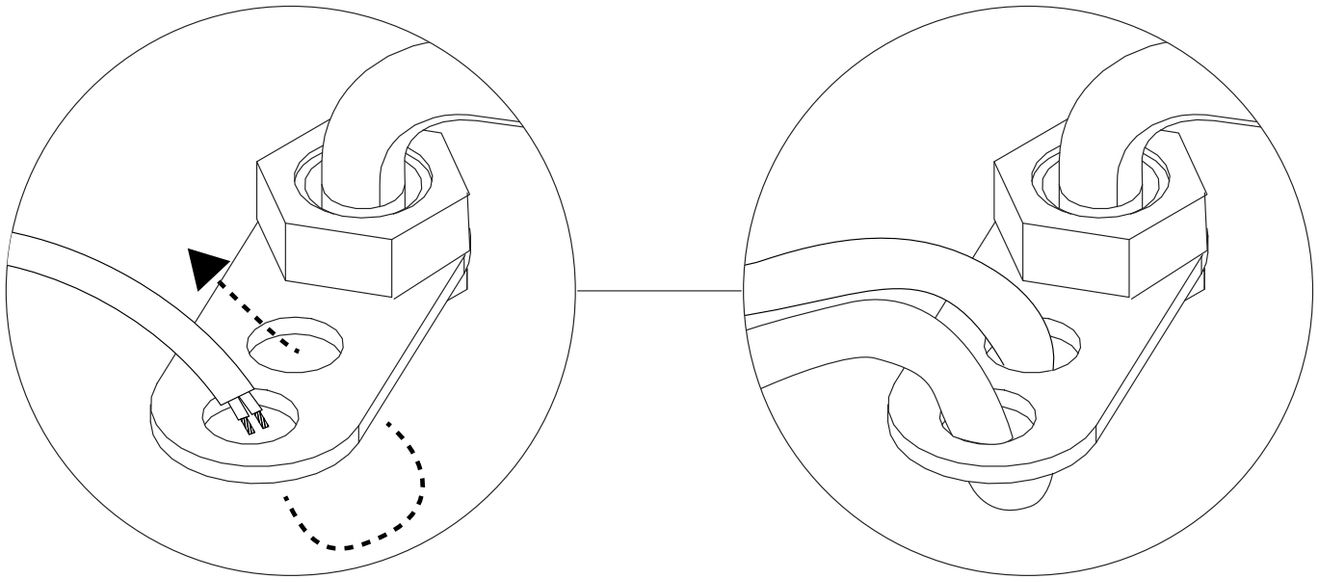

B6

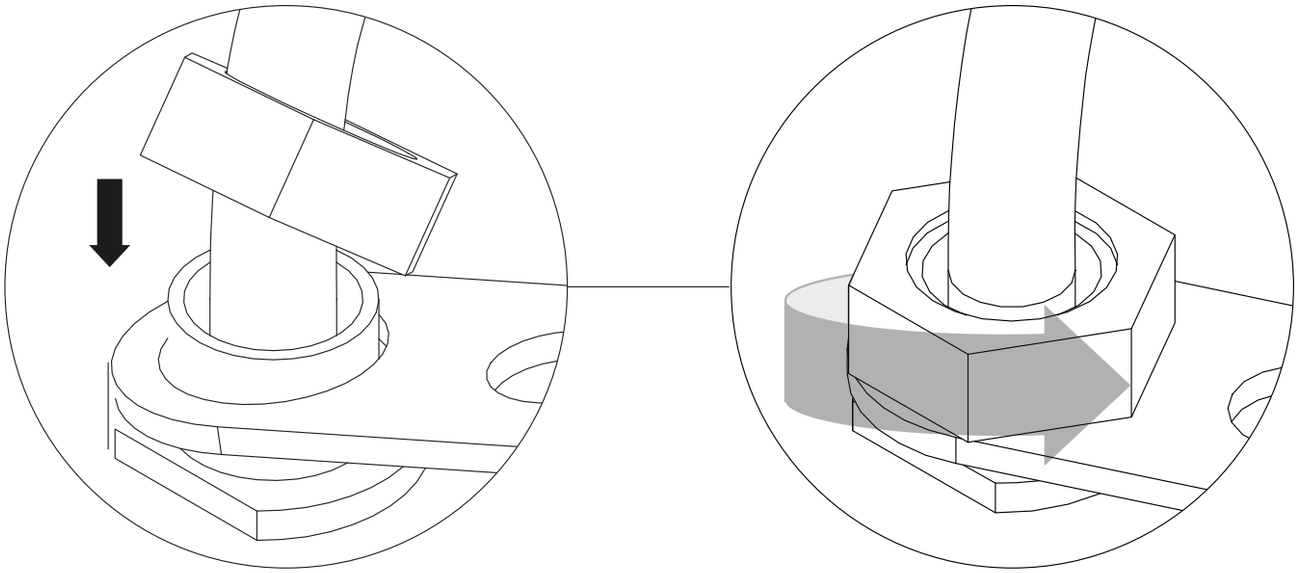

B7

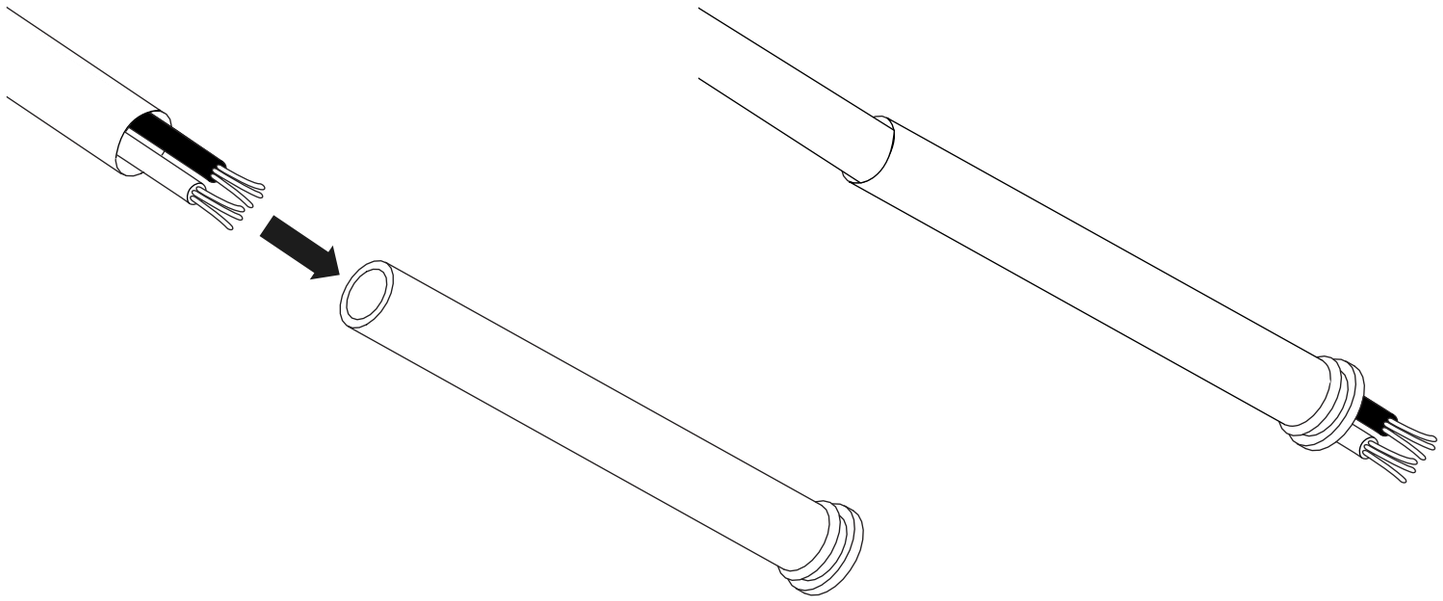

B8

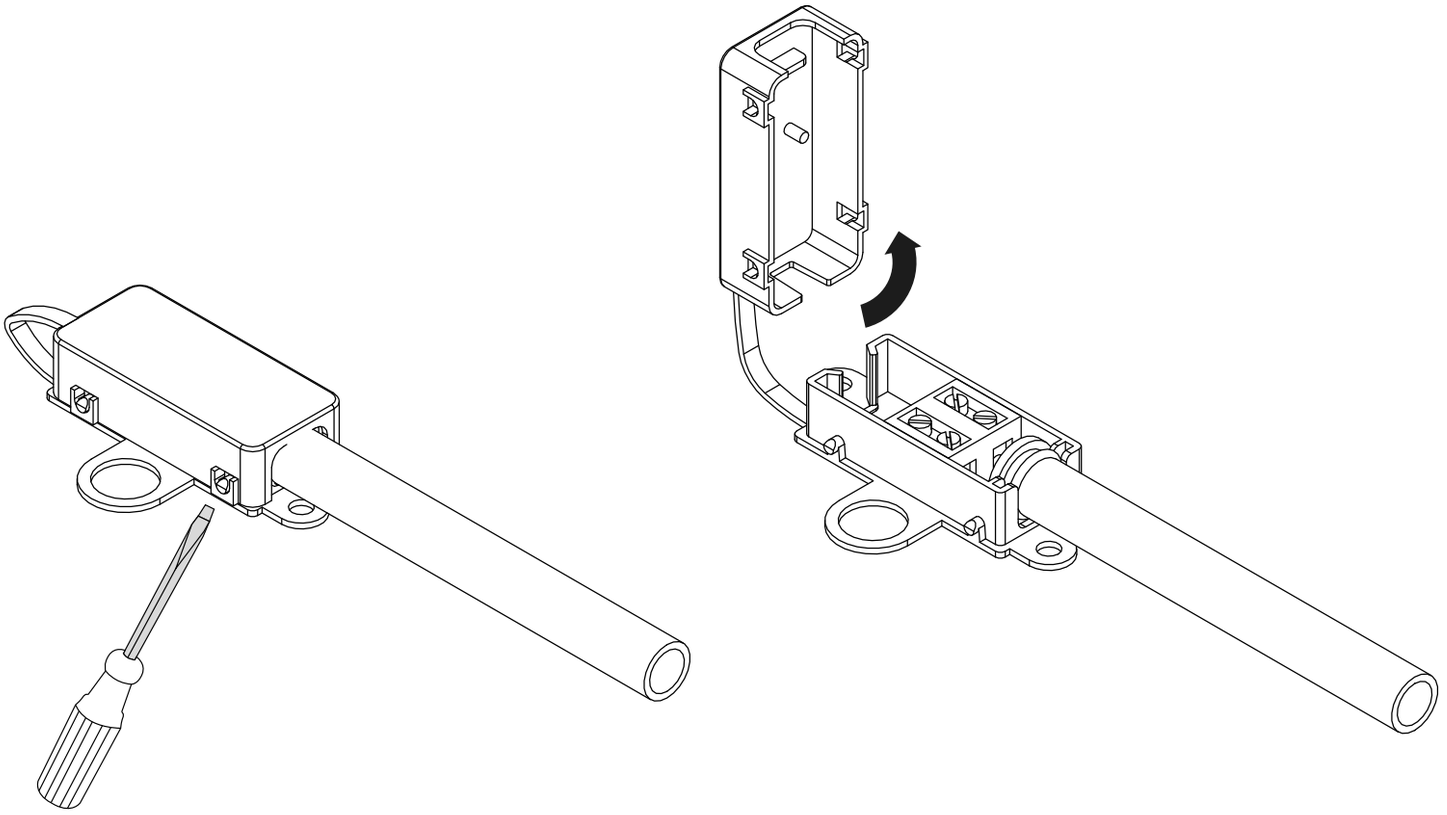

B9

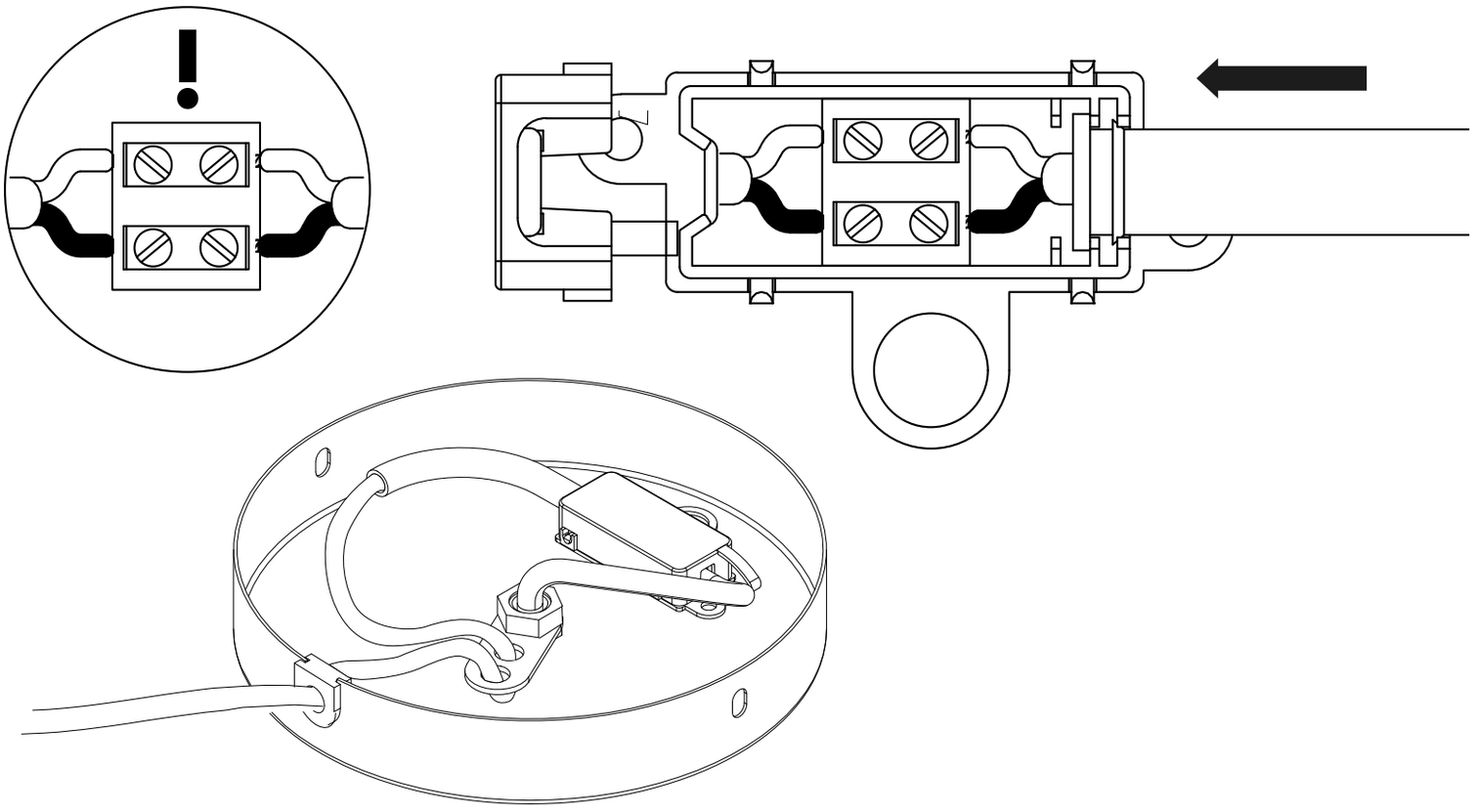

B10

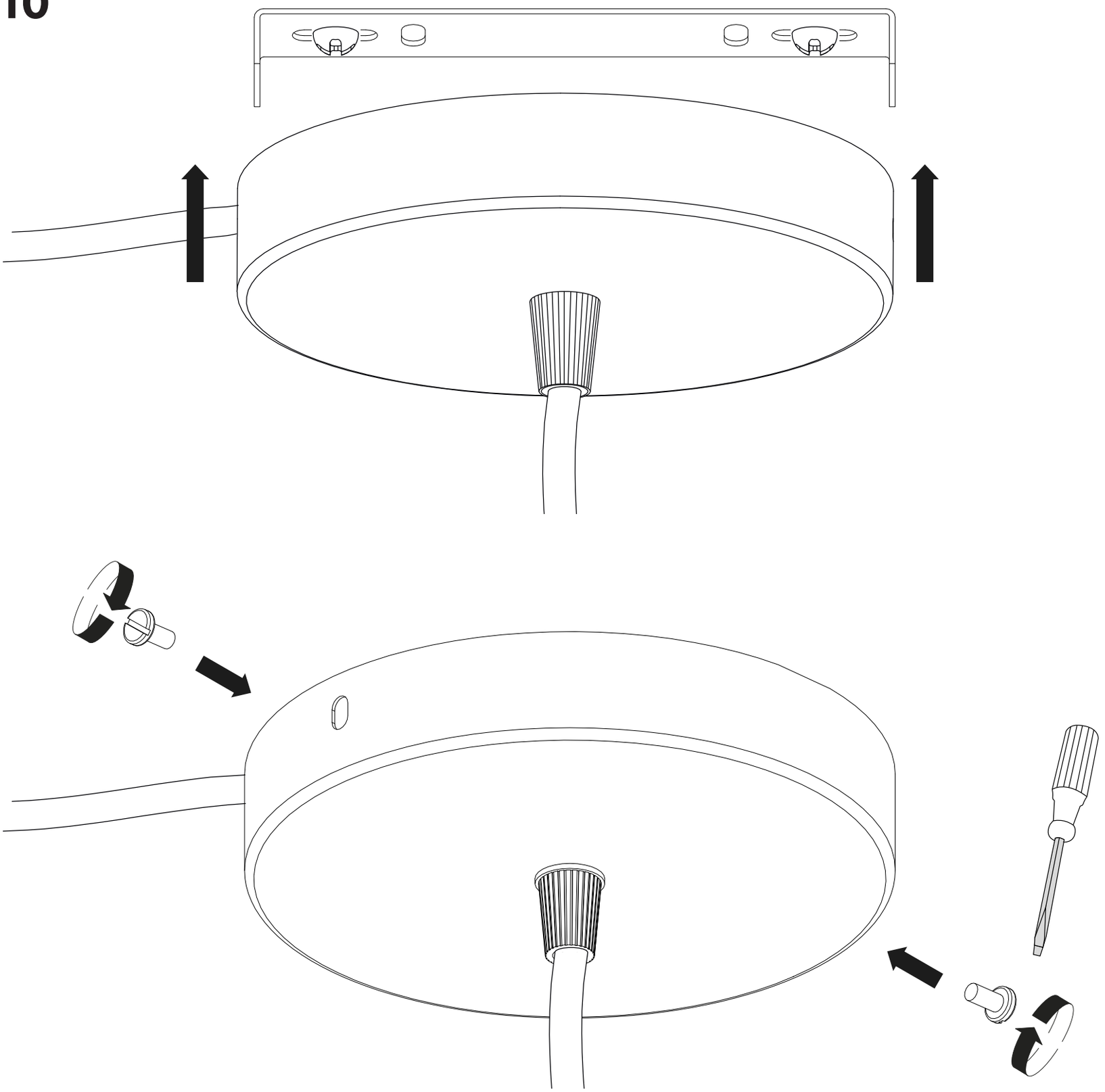

ENGLISH
Max 2 kg/4 lb

DEUTSCH
Max. 2 kg

FRANÇAIS
Max 2 kg

NEDERLANDS
Max. 2 kg.

DANSK
Maks. 2 kg.

ÍSLENSKA
Hámarksþyngd 2 kg/4 pund

NORSK
Maks. 2 kg

SUOMI
Max 2 kg

SVENSKA
Max. 2 kg

ČESKY
Max 2 kg/4 lb

ESPAÑOL
Máx. 2 kg.

ITALIANO
Max. kg 2.

MAGYAR
Max 2 kg/ 4 lb

POLSKI
Maks. 2 kg/4 lb

EESTI
Max 2 kg

LATVIEŠU
Maksimālā slodze: 2 kg

LIETUVIŲ
Nedaugiau 2 kg

PORTUGUÊS
Máx 2kg/4 lb.

ROMÂNA
Greutate maximă: 2 kg.

中文
最大承重 2 公斤

繁中
最高可載重2公斤

한국어
최대 2kg/4lb

日本語
最大 2 kg

UMAGE

Follow us on social media

@umagedesign



UMAGE

umage.com

180503