ufesa

purificador de aire

PF3500



ES manual de instrucciones

PT manual de instruções

EN instructions manual

FR mode d'emploi

IT manuale di istruzioni

DE Bedienungsanleitung

BG Ръководство за инструкции

AR تعليمات الاستخدام

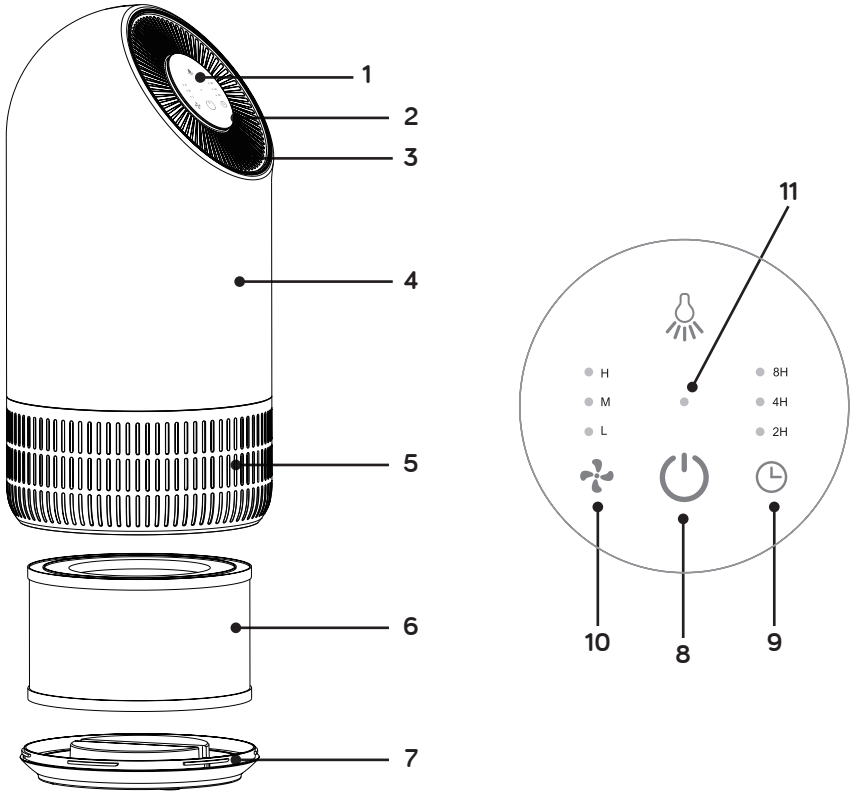
1
2
3
4
5
6
7
11
H
M
L
8H
4H
2H
10
8
9

Fig. 1

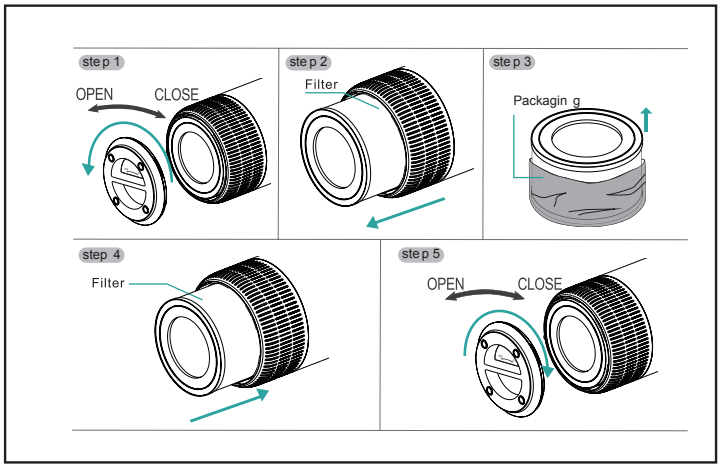
step 1
OPEN
CLOSE
step 2
Filter
step 3
Packagin g
step 4
Filter
step 5
OPEN
CLOSE

ESPAÑOL

GRACIAS POR ELEGIR UFESA. ESPERAMOS QUE EL PRODUCTO LE SATISFAGA

ATENCIÓN

LEA ATENTAMENTE LAS INSTRUCCIONES DE USO ANTES DE UTILIZAR EL PRODUCTO. GUÁRDELAS EN UN LUGAR SEGURO POR SI NECESITA CONSULTARLAS EN EL FUTURO

INSTRUCCIONES DE SEGURIDAD

Este aparato puede ser utilizado por niños de más de 8 años y por personas con capacidades físicas, sensoriales o mentales reducidas o con falta de experiencia, si se les ha proporcionado la supervisión o las instrucciones adecuadas respecto al uso del mismo de un modo seguro y son conscientes de los riesgos que conlleva. Los niños no deben utilizarlo como juguete. La limpieza y el mantenimiento de usuario no deben llevarlos a cabo niños sin supervisión.

Si el cable de alimentación está dañado, el fabricante, su agente de asistencia técnica u otras personas con una cualificación equivalente deberán sustituirlo para evitar riesgos.

Antes de limpiar el aparato o realizar operaciones de mantenimiento, asegúrese de que está desenchufado de la corriente.

ADVERTENCIAS IMPORTANTES

Este aparato está diseñado para uso doméstico y en ningún caso deberá hacerse servir para uso comercial o industrial. Cualquier uso incorrecto o manejo inadecuado del producto anulará e invalidará la garantía.

Antes de enchufar el producto, compruebe que la tensión de red es la misma que la que se indica en la etiqueta del producto.

El cable de conexión a la red no debe estar enredado o enrollado alrededor del producto durante su uso.

No utilice el dispositivo ni lo conecte o desconecte de la corriente con las manos y/o los pies húmedos.

No tire del cable de conexión para desenchufarlo ni lo utilice como asa.

Este producto no puede sustituir la ventilación normal, la recogida diaria de polvo o la extracción de aceite al cocinar.

Deje una distancia de al menos 30 cm en la parte trasera y los laterales del aparato y, como mínimo, de 50 cm por encima cuando esté en funcionamiento.

Para evitar que las piezas de plástico se derritan o ardan, no coloque el ionizador cerca de aparatos de calefacción.

Antes de utilizar el aparato, asegúrese de que el filtro y su cubierta están bien colocados.

El ionizador debe usarse en una superficie plana y estable.

No lo use al aire libre.

Desconecte inmediatamente el producto de la red en caso de detectar averías o daños y póngase en contacto con el servicio de asistencia técnica autorizado. A fin de evitar riesgos o peligros, no abra el aparato. Solo personal técnico cualificado del servicio de asistencia técnica oficial de la marca puede llevar a cabo reparaciones u otras operaciones en el aparato.

B&B TRENDS, S.L. declina cualquier responsabilidad por los daños que puedan ocasionarse a personas, animales u objetos como consecuencia de la no observación de las advertencias anteriores.

DESCRIPCIÓN

Cuerpo

1. Panel de control
2. Iluminación
3. Salida de aire
4. Cuerpo
5. Entrada de aire
6. Filtro
7. Base

Panel de control

8. Botón de encendido
9. Botón del temporizador
10. Botón de velocidad del aire
11. Indicador luminoso

INSTRUCCIONES DE USO

Antes de usar:

Asegúrese de que ha retirado todo el embalaje del filtro (siguiendo los pasos para instalarlo).

INSTALACIÓN DEL FILTRO

Asegúrese de que el aparato está desenchufado antes de retirar o instalar el filtro.

Cuando el indicador de encendido parpadee en rojo, reemplace el filtro.

Limpie el polvo del filtro regularmente, no lo limpie o lo utilice varias veces.

Utilice el filtro diseñado específicamente para este producto.

Pasos para la instalación del filtro (fig. 1)

Desenchufe la toma de corriente antes de cambiar o instalar el filtro.

1. Invierta el aparato y rote la base hacia la dirección «Abrir».
2. Extraiga el filtro del aparato.
3. Desembale bien el filtro retirando todos los envoltorios; colóquelo en el aparato.
4. A continuación, coloque el filtro dentro de la base, rote y apriete la base hacia la dirección «Cerrar».

USO

Al conectar el aparato a la corriente, sonará un indicador acústico durante 1 segundo.

Funcionamiento de los botones:

Botón de encendido (8)

Toque el botón de encendido para poner en marcha el aparato; el indicador acústico sonará una vez y el indicador de encendido y la luz indicadora de velocidad baja de aire se encenderá en verde.

Toque de nuevo el botón, dos veces; el indicador sonará una vez y el aparato y todas las luces se apagarán.

Nota: El aparato registrará el modo de trabajo al apagarlo sin desenchufar la toma de corriente.

Botón del temporizador (9)

Mientras el aparato esté funcionando, pulse el botón del temporizador para configurar la circulación entre 2, 4 y 8 horas con avisos sonoros; el indicador correspondiente se iluminará.

Pulse de nuevo y el indicador del temporizador se apagará y el aparato funcionará en modo continuo sin temporizador.

Al poner en marcha el temporizador, el aparato inicia la cuenta atrás. Al llegar la hora configurada, el ventilador dejará de funcionar y todas las luces se apagarán.

Botón de velocidad del aire (10)

Mientras el aparato esté funcionando, pulse el botón de velocidad del aire; el indicador sonará una vez.

Pulse de nuevo para ajustar la velocidad de circulación del aire entre baja, media o alta con avisos sonoros; el indicador correspondiente se iluminará.

Control de la luz

Al pulsar el botón iluminación (11) una vez, la luz se encenderá.

Al pulsar el botón iluminación (11) por segunda vez, la luz se intensificará.

Al pulsar el botón iluminación (11) por tercera vez, la luz se apagará.

RECORDATORIO PARA SUSTITUIR EL FILTRO

Cuando la máquina detecte que el filtro está saturado, el indicador de encendido parpadeará en rojo.

Pulse el botón de encendido durante 7 segundos para reiniciar una vez instalado el nuevo filtro.

MANTENIMIENTO Y LIMPIEZA

Asegúrese de que el aparato está apagado y desenchufado antes de limpiarlo.

No sumerja el aparato en agua ni en cualquier otro líquido.

No utilice limpiadores abrasivos, corrosivos o inflamables (como lejía o alcohol) para limpiar ninguna parte del aparato.

No utilice el aspirador para limpiar el filtro ni lo lave directamente.

Esterilice el filtro exponiéndolo a la luz solar regularmente.

Utilice un paño suave con un limpiador neutro para limpiar cualquier resto de polvo o suciedad de la superficie del aparato y de la entrada y la salida de aire.

Una vez esté completamente seco, guarde el aparato en un lugar fresco y bien ventilado.

Si no lo utiliza durante un tiempo prolongado, además de realizar los pasos anteriores, encienda el aparato unos minutos de vez en cuando para garantizar un buen funcionamiento.

Nota: Procure que no entre agua en el aparato durante la limpieza de la salida de aire.

ELIMINACIÓN DEL PRODUCTO



Este producto cumple con la Directiva Europea 2012/19/UE sobre aparatos eléctricos y electrónicos, conocida como RAEE (Residuos de aparatos eléctricos y electrónicos), que establece el marco legal aplicable en la Unión Europea para la eliminación y el reciclaje de aparatos electrónicos y eléctricos. No tire este producto a la basura. Llévelo al centro de tratamiento de residuos eléctricos y electrónicos más cercano.

PORTUGUÊS

OBRIGADO POR TER ESCOLHIDO A UFESA; ESPERAMOS QUE O PRODUTO CORRESPONDA ÀS SUAS EXPETATIVAS E SEJA DA SUA SATISFAÇÃO

AVISO

LER AS INSTRUÇÕES DE UTILIZAÇÃO CUIDADOSAMENTE ANTES DE UTILIZAR O PRODUTO. GUARDAR ESTAS INSTRUÇÕES NUM LOCAL SEGURO PARA REFERÊNCIA FUTURA

INSTRUÇÕES DE SEGURANÇA

Este eletrodoméstico pode ser utilizado por crianças com mais de 8 anos e pessoas com capacidades físicas, sensoriais ou mentais reduzidas, ou falta de experiência e conhecimentos, desde que devidamente supervisionadas ou desde que recebam as devidas instruções relativamente à utilização do eletrodoméstico de forma segura e compreendam os perigos envolvidos. As crianças não devem brincar com o eletrodoméstico. A limpeza e manutenção não podem ser efetuadas por crianças sem supervisão.

Se o cabo de alimentação estiver danificado, terá de ser substituído pelo fabricante, representante ou outras pessoas qualificadas de forma a evitar qualquer risco.

O aparelho deve ser desligado da ficha elétrica antes de ser limpo ou de realizar tarefas de manutenção.

AVISOS IMPORTANTES

Este aparelho foi concebido para utilização doméstica e nunca deverá ser utilizado para fins comerciais ou industriais, sejam quais forem as circunstâncias. Qualquer utilização incorreta ou manuseamento indevido do produto anulará a garantia.

Antes de ligar o produto, verificar se a tensão elétrica é idêntica à indicada na etiqueta do produto.

O cabo de alimentação não pode ficar emaranhado ou enrolado em redor do produto durante a utilização.

Não utilizar o dispositivo, nem ligar ou desligar da fonte de alimentação com as mãos e/ou os pés molhados.

Não puxe o cabo de alimentação para o desligar nem o utilize como pega.

Este produto não pode substituir uma ventilação normal, a recolha diária de poeiras ou a bombagem de óleo enquanto cozinha.

Deixe pelo menos 30 cm de espaço livre nas partes laterais e traseira, e pelo menos 50 cm de espaço livre por cima do produto durante a utilização.

Para evitar que as peças de plástico se derretam ou se incendeiem, não coloque o produto perto de aparelhos de aquecimento.

Assegure-se de que tanto o filtro como a sua tampa estão devidamente instalados antes de começar a utilizar o aparelho.

O produto deve ser utilizado numa superfície nivelada e estável.

Não utilizar no exterior.

Desligar imediatamente o produto da tomada elétrica em caso de falha ou danos e contactar um serviço de suporte técnico oficial. De forma a evitar correr riscos, não abrir o dispositivo. Apenas pessoal técnico qualificado do serviço de suporte técnico oficial da marca poderá levar a cabo reparações ou procedimentos no dispositivo.

A **B&B TRENDS SL.** rejeita qualquer responsabilidade por danos que possam ocorrer em pessoas, animais ou objetos, decorrentes do incumprimento destes avisos.

DESCRIÇÃO

Corpo

1. Painel de controlo
2. Iluminação
3. Saída de ar
4. Corpo
5. Entrada de ar
6. Filtro
7. Base

Painel de controlo

8. Botão de ligar/desligar
9. Botão temporizador
10. Botão de velocidade do fluxo de ar
11. Botão de luz
12. Luz piloto

INSTRUÇÕES DE UTILIZAÇÃO

Antes da utilização:

Assegure-se de que a embalagem do filtro foi removida (seguindo os passos para a instalação do filtro).

INSTALAÇÃO DO FILTRO

Assegure-se de que o aparelho não está ligado a uma tomada elétrica antes de remover ou de instalar o filtro.

Quando o indicador de alimentação continuar a piscar em vermelho, o filtro deve ser substituído.

Por favor, limpe regularmente o pó do filtro, não o lave ou use repetidamente.

Por favor, utilize o filtro especialmente concebido para este produto.

Passos para a instalação do filtro (fig. 1)

Retire o cabo de alimentação da máquina da tomada elétrica antes de substituir ou instalar o filtro.

Vire a máquina e rode a base na direção indicada como “Open”.

Remova o filtro do aparelho.

Remova o filtro de embalagem dentro da unidade.

Depois, instale o filtro na base, rode e aperte a base na direção indicada como “Close”.

UTILIZAÇÃO

Ao ligar o aparelho à tomada elétrica, um sinal sonoro soará durante 1 segundo.

Funcionamento dos botões:

Botão de ligar/desligar (8)

Carregue no botão de ligar/desligar da máquina, o sinal sonoro soará uma vez, o indicador de alimentação e o indicador de grau de velocidade mínima de fluxo de ar acender-se-á em verde.

Toque novamente no botão, o sinal sonoro soará uma vez e a máquina desligar-se-á com todas as luzes desligadas.

Nota: A máquina registará os modos de funcionamento quando for desligada sem ser mediante a remoção do cabo da tomada elétrica.

Botão temporizador (9)

Com a máquina em funcionamento, carregue no botão de temporizador para escolher de entre a circulação de 2h, 4h e 8h de temporização com alarmes sonoros, e o correspondente indicador acender-se-á.

Carregue novamente, o indicador de temporização desliga-se e a máquina funcionará de forma contínua sem temporizador.

Numa utilização com tempo de utilização, a máquina começa em contagem crescente. Quando o tempo acabar, a ventoinha deixará de funcionar e todas as luzes desligar-se-ão.

Botão de velocidade do fluxo de ar (10)

Com a máquina em funcionamento, carregue no botão de velocidade do fluxo de ar, o sinal sonoro soará uma vez.

Carregue novamente para ajustar a velocidade de fluxo de ar entre os níveis de circulação baixo, médio e alto com alarmes sonoros, o indicador correspondente acender-se-á.

Controlo da luz

Ao carregar uma vez em Botão de luz (11) ,a luz acende-se.

Ao carregar pela segunda vez em Botão de luz (11), a luz fica mais intensa.

Ao carregar pela terceira vez em Botão de luz (11), a luz fica desliga-se.

LEMBRETE DE SUBSTITUIÇÃO DO FILTRO

Quando a máquina detetar que o filtro está saturado, o indicador de alimentação fica a piscar em vermelho.

Por favor, carregue no botão de ligar/desligar durante 7 segundos para reinicializar após ter colocado um novo filtro.

MANUTENÇÃO E LIMPEZA

Assegure-se de que o aparelho está desligado e de que a ficha elétrica não está ligada a nenhuma tomada antes de começar qualquer tarefa de limpeza.

Não mergulhar a máquina em água ou em qualquer outro líquido.

Não utilizar agentes de limpeza abrasivos, corrosivos ou inflamáveis (tais como lixívia ou álcool) para limpar qualquer parte da unidade.

Não utilizar aspiradores para limpar o filtro ou lavá-lo diretamente.

Por favor, esterilize o filtro regularmente à luz do sol.

Utilizar um pano macio com um agente de limpeza neutro para remover qualquer pó ou sujidades da superfície da unidade e da entrada/saída de ar.

Após a máquina ter ficado completamente seca, arrume-a num lugar fresco e bem ventilado.

Se não a vai usar durante um longo período de tempo, de acordo com os passos anteriores, por favor, vire a máquina durante alguns minutos de vez em quando para garantir um bom desempenho.

Nota: Não verter água no interior da máquina quando estiver a limpar a saída de ar.

ELIMINACIÓN DEL PRODUCTO



Este produto está em conformidade com a Diretiva Europeia 2012/19/UE quanto a dispositivos elétricos e eletrónicos, conhecida como REEE (Resíduos de Equipamentos Elétricos e Eletrónicos), que disponibiliza o enquadramento legal dentro da União Europeia para a eliminação e reutilização de resíduos eletrónicos e elétricos. Não deitar este produto no caixote do lixo. Dirija-se antes ao centro de recolha de resíduos elétricos e eletrónicos da área de residência.

ENGLISH

WE WOULD LIKE TO THANKS YOU FOR CHOOSING UFESA, WE WISH THE PRODUCT PERFORMS TO YOUR SATISFACTION AND PLEASURE

WARNING

PLEASE USE THE INSTRUCTIONS FOR USE CAREFULLY PRIOR TO USING THE PRODUCT. STORE THESE IN A SAFE PLACE FOR FUTURE REFERENCE

SAFETY INSTRUCTIONS

This appliance can be used by children aged from 8 years and above and persons with reduced physical, sensory or mental capabilities or lack of experience and knowledge if they have been given supervision or instruction concerning use of the appliance in a safe way and understand the hazards involved. Children shall not play with the appliance. Cleaning and user maintenance shall not be made by children without supervision.

If the supply cord is damaged it must be replaced by the manufacturer, its service agent or similarly qualified persons in order to avoid a hazard.

Appliance must be disconnected from the supply mains prior to cleaning or other maintenance.

IMPORTANT WARNINGS

This appliance is designed for home use and should never be used for commercial or industrial use under any circumstances. Any incorrect use or improper handling of the product shall render the warranty null and void.

Prior to plugging in the product, check that your mains voltage is the same as the one indicated on the product label.

The mains connection cable must not be tangled or wrapped around the product during use.

Do not use the device, or connect and disconnect to the supply mains with the hands and / or feet wet.

Do not pull on the connection cord in order to unplug it or use it as a handle.

This product cannot replace normal ventilation, daily dust collection or oil pumping when cooking.

Leave at least 30cm of space on the back and sides of the product, and at least 50cm of space above the product when using.

To prevent plastic parts from melting or catching on fire, do not place the product near heating appliances.

Ensure both the filter and its cover is properly installed before using.

Product must be used on a level and stable surface.

Do not use outdoors.

Unplug the product immediately from the mains in the event of any breakdown or damage and contact an official technical support service. In order to prevent any risk of danger, do not open the device. Only qualified technical personnel from the brand´s Official technical support service may carry out repairs or procedures on the device.

B&B TRENDS SL. disclaims all liability for damages that may occur to people, animals or objects, for the non-observance of these warnings.

DESCRIPTION

Body

1. Control panel
2. Lighting
3. Air outlet
4. Body
5. Air inlet
6. Filter
7. Base

Control panel

8. Power button
9. Timer button
10. Wind speed button
11. Light control button

INSTRUCTIONS FOR USE

Before use:

Make sure that the packaging from the filter has been removed (following the steps for installing filter).

FILTER INSTALLATION

Ensure the appliance is unplugged before removing or installing the filter.

When the power indicator keeps flashing in red, the filter should be replaced.

Please wipe the dust on the filter regularly, do not wash or use it repeatedly.

Please use the filter specially designed for this product.

Steps for installing filter (fig.1)

Unplug the power socket of the machine before replacing or installing the filter.

1. Invert the machine and rotate the base along the direction marked “Open”.
2. Take out the filter from the appliance.
3. Remove the packaging filter into the item.

4-5Then install the filter , rotate and tighten the base along the direction marked “Close”.

USE

When connect the appliance to the mains, the buzzer will ring for 1 second.

Button operation:

Power button (8)

Touch the power button to turn on the machine, the buzzer will ring for one time, the power indicator and the low grade of wind speed indicator light turns green.

Touch the button again, the button again, the buzzer will ring for one time and the machine will turns off with all the lights off.

Note: The machine will record the working modes when turns off without unplugging the power socket.

Timer button (9)

In the condition of working, press the timer button to set among the circulation of 2h, 4h and 8h timer with buzzer rings, and the corresponding indicator will be on.

Press again, the timer indicator turns off and the machine will work continuously without timer.

In the status of timing, the machine begins of count down. When the time is up, the fan will stop working and all the lights will be off.

Wind Speed button (10)

In the condition of working, press the wind speed button, the buzzer will ring for one time.

Press again to adjust the wind speed among the circulation of low, middle and high grade with buzzer rings, the corresponding indicator will be on.

Light control

When press light button (11) one time, the light is on.

When press light button (11) for second time, the light get stronger.

When press light button (11) button for the third time, the light is off.

REMINIDER OF REPLACING FILTER

When the machine detects the filter is saturated, the power indicator will keep flashing in red.

Please press the power button for 7 seconds to reset after installing a new filter.

MAINTENANCE AND CLEANING

Ensure the item is power off and unplugged before starting any cleaning tasks.

Do not immerse the machine into water or any other liquid.

Do not use abrasive, corrosive or flammable cleansers (such as bleach or alcohol) to clean any part of the unit.

Do not use a vacuum cleaner to clean the filter or wash it directly.

Please sterilize the filter under sunlight regularly

Use a soft cloth with neutral cleanser to clean away any dust or debris from the surface of the unit and air inlet/outlet.

After the machine completely dry out, store it in a cool and well ventilated place.

If you do not use it for a long time, in the basic of previous steps, please turn out the machine for a few minutes from time to time to ensure a good performance.

Note: Do not drop any water into the machine when clean the air outlet.

PRODUCT DISPOSAL



This product complies with European Directive 2012/19/EU on electrical and electronic devices, known as WEEE (Waste Electrical and Electronic Equipment), provides the legal framework applicable in the European Union for the disposal and reuse of waste electronic and electrical devices. Do not dispose of this product in the bin, instead going to the electrical and electronic waste collection center closest to your home.

FRANÇAIS

NOUS TENONS À VOUS REMERCIER D'AVOIR CHOISI UFESA. NOUS ESPÉRONS QUE VOUS SEREZ PLEINEMENT SATISFAIT DE CE PRODUIT ET QU'IL RÉPONDRA À VOS ATTENTES

AVERTISSEMENT

VEUILLEZ LIRE ATTENTIVEMENT LE MANUEL D'UTILISATION AVANT D'UTILISER LE PRODUIT. CONSERVEZ CE MANUEL D'UTILISATION DANS UN ENDROIT SÛR EN VUE DE CONSULTATION FUTURE

CONSIGNES DE SÉCURITÉ

Cet appareil peut être utilisé par des enfants de 8 ans ou plus et des personnes présentant des capacités physiques, sensorielles ou mentales réduites ou un manque d'expérience et de connaissance uniquement sous surveillance ou après leur avoir expliqué comment utiliser l'appareil de façon sûre et après s'être assuré qu'ils sont conscients des risques encourus en cas de mauvaise utilisation. Ne laissez pas les enfants jouer avec l'appareil. Ne laissez pas les enfants réaliser le nettoyage et l'entretien de l'appareil sans surveillance.

Lorsque le cordon d'alimentation est abîmé, il doit être remplacé par le fabricant, un de ses agents de service ou toute personne qualifiée afin d'éviter tout risque.

L'appareil doit être débranché du secteur avant tout nettoyage ou entretien.

AVERTISSEMENTS IMPORTANTS

Cet appareil est conçu pour un usage domestique et ne doit en aucun cas faire l'objet d'un usage commercial ou industriel. Toute utilisation inappropriée ou mauvaise manipulation du produit entraînera l'annulation de la garantie.

Avant de brancher le produit, vérifiez que la tension secteur est la même que celle indiquée sur l'étiquette du produit.

Le cordon d'alimentation secteur ne doit pas être emmêlé ou enroulé autour du produit durant l'utilisation de ce dernier.

N'utilisez pas l'appareil et ne le branchez / débranchez pas du secteur avec les mains ou les pieds humides.

Ne tirez pas sur le cordon d'alimentation pour le débrancher ou l'utiliser comme une poignée.

Cet appareil ne peut pas remplacer une ventilation normale, le ramassage de la poussière quotidien ou l'extraction des graisses lors de la cuisson.

Laissez au moins 30 cm d'espace à l'arrière et sur les côtés de l'appareil et au moins 50 cm d'espace au-dessus de l'appareil lorsqu'il est en fonctionnement.

Pour éviter que des pièces en plastique ne fondent ou ne prennent feu, ne placez pas le déshumidificateur près des appareils de chauffage.

Assurez-vous que le filtre et son couvercle sont correctement installés avant utilisation.

L'appareil doit être utilisé sur une surface plane et stable.

Ne pas utiliser à l'extérieur.

Débranchez immédiatement le produit du secteur en cas de panne ou de détérioration et contactez le service d'assistance technique officiel. Afin d'éviter tout danger, n'ouvrez pas l'appareil. Seul un personnel technique qualifié du service officiel d'assistance technique officiel de la marque est habilité à procéder à des réparations ou toute autre intervention sur l'appareil.

B&B TRENDS SL. décline toute responsabilité quant aux dommages pouvant toucher les personnes, animaux ou objets, dus au non-respect de ces avertissements.

DESCRIPTION

Corps

1. Panneau de commande
2. Lumière
3. Sortie d'air
4. Corps
5. Entrée d'air
6. Filtre
7. Base

Panneau de commande

8. Bouton d'alimentation
9. Bouton du minuteur
10. Bouton de vitesse de la ventilation
11. Bouton lumière

MODE D'EMPLOI

Avant utilisation :

Assurez-vous que l'emballage du filtre a été retiré (en suivant les étapes d'installation du filtre).

INSTALLATION DU FILTRE

Assurez-vous que l'appareil est débranché avant de retirer ou d'installer le filtre.

Lorsque le voyant d'alimentation continue de clignoter en rouge, le filtre doit être remplacé.

Veuillez essuyer régulièrement la poussière sur le filtre, ne le lavez pas ou ne l'utilisez pas de façon répétée.

Veuillez utiliser le filtre spécialement conçu pour cet appareil.

Étapes d'installation du filtre (fig. 1)

Débranchez la prise de la machine avant de remplacer ou d'installer le filtre.

1. Retournez la machine et tournez la base en suivant la direction marquée "Ouvert".
2. Enlevez le filtre de l'appareil.
3. Retirez l'emballage du filtre de l'unité.
4. Installez ensuite filtre dans la base, tournez et serrez la base dans la direction marquée "Fermé".

UTILISATION

Lorsque vous branchez l'appareil à la prise de courant, le buzzer émettra un son pendant 1 seconde.

Fonction des boutons :

Bouton d'alimentation (8)

Touchez le bouton d'alimentation pour allumer la machine, le buzzer sonnera une fois, le voyant d'alimentation et le voyant de vitesse de ventilation faible puissance s'allumeront en vert.

Touchez à nouveau le bouton, le buzzer sonnera une fois et la machine s'éteindra ainsi que tous les voyants.

Remarque : La machine enregistrera les modes de fonctionnement lorsque vous l'éteignez sans débrancher la prise.

Bouton du minuteur (9)

En fonctionnement, appuyez sur le bouton du minuteur pour régler la circulation sur 2h, 4h et 8h du minuteur et le buzzer sonnera, le voyant correspondant s'allumera.

Appuyez à nouveau, le voyant du minuteur s'éteindra et la machine travaillera en continue sans minuteur.

En mode minuterie, la machine commence le décompte. Lorsque le temps est écoulé, le ventilateur s'arrêtera de fonctionner et tous les voyants s'éteindront.

Bouton de vitesse de la ventilation (10)

En fonctionnement, appuyez sur le bouton de vitesse de la ventilation, le buzzer sonnera une fois.

Appuyez à nouveau pour régler la vitesse de ventilation entre faible, moyenne et élevée avec une sonnerie du buzzer, le voyant correspondant s'allumera.

Commande des lumières

Lorsque vous appuyez une fois sur le lumière (11), la lumière s'allume.

Lorsque vous appuyez une deuxième fois sur le bouton lumière (11) la lumière est plus forte.

Lorsque vous appuyez une troisième fois sur le bouton lumière (11), la lumière s'éteint.

RAPPEL DU REMPLACEMENT DU FILTRE

Lorsque la machine détecte que le filtre est saturé, le voyant d'alimentation clignotera en rouge.

Veuillez appuyer sur le bouton d'alimentation pendant 7 secondes pour réinitialiser après l'installation d'un nouveau filtre.

ENTRETIEN ET NETTOYAGE

Assurez-vous que l'appareil est éteint et débranché avant d'entamer toute tâche de nettoyage.

N'immergez pas l'appareil dans l'eau ou dans tout autre liquide.

N'utilisez pas de nettoyants abrasifs, corrosifs ou inflammables (comme de la javel ou de l'alcool) pour nettoyer toute partie de l'appareil.

N'utilisez pas d'aspirateur pour nettoyer le filtre ou ne le lavez pas directement.

Veuillez stériliser le filtre sous le soleil régulièrement

Utilisez un chiffon doux avec un nettoyant neutre pour nettoyer la poussière ou des débris sur la surface de l'appareil et l'entrée/la sortie d'air.

Une fois la machine totalement sèche, rangez-la dans un lieu frais et bien aéré.

Si vous ne l'utilisez pas pendant un long moment, selon les étapes précédentes, veuillez arrêter la machine pendant quelques minutes de temps en temps pour assurer une bonne performance.

Remarque : Ne faites pas tomber d'eau dans la machine lors du nettoyage de la sortie d'air.

ÉLIMINATION DU PRODUIT



Ce produit est conforme à la Directive européenne 2012/19/UE relative aux déchets d'équipements électriques et électroniques (DEEE) qui fournit le cadre légal applicable dans l'Union Européenne pour l'élimination et la réutilisation de déchets d'équipements électriques et électroniques. Ne jetez pas ce produit à la poubelle, rendez-vous au centre de collecte des déchets d'équipements électriques et électroniques le plus proche de chez vous.

ITALIANO

LA RINGRAZIAMO PER AVER SCELTO UFESA E CI AUGURIAMO CHE IL FUNZIONAMENTO DEL PRODOTTO SODDISFI LE SUE ASPETTATIVE

AVVERTENZA

SI PREGA DI UTILIZZARE LE ISTRUZIONI PER L'USO PRIMA DI UTILIZZARE IL PRODOTTO. CONSERVARLE IN UN LUOGO SICURO PER FUTURA CONSULTAZIONE

ISTRUZIONI PER LA SICUREZZA

L'apparecchio può essere utilizzato da bambini di età superiore a 8 anni e da persone con capacità fisiche, sensoriali o mentali ridotte o con scarse esperienza e conoscenza a condizione che vengano fornite loro adeguate supervisione e istruzione riguardo all'utilizzo dell'apparecchio in un modo sicuro e che abbiano compreso i pericoli correlati. È vietato l'utilizzo ludico dell'apparecchio da parte dei bambini. La pulizia e la manutenzione da parte dell'utente non devono essere effettuate da bambini senza supervisione.

Se il cavo di alimentazione è danneggiato, deve essere sostituito dal produttore, dal servizio di assistenza o da persone altrettanto qualificate al fine di evitare pericoli.

L'apparecchio deve essere scollegato dalla rete elettrica di alimentazione prima di pulire o di effettuare la manutenzione.

AVVERTENZE IMPORTANTI

Questo apparecchio è progettato per uso domestico e non deve essere mai utilizzato per scopi commerciali o industriali in alcuna circostanza. Qualsiasi utilizzo errato o maneggiamento improprio del prodotto renderà nulla la garanzia.

Prima di collegare il prodotto, assicurarsi che la tensione di rete sia la stessa indicata sull'etichetta del prodotto.

Il cavo di collegamento elettrico non deve essere attorcigliato o avvolto intorno al prodotto durante l'utilizzo.

Non utilizzare il dispositivo o collegarlo e scollegarlo all'alimentazione elettrica con mani e/o piedi bagnati.

Non tirare il cavo di collegamento per scollegarlo o usarlo come maniglia.

Il presente prodotto non può sostituire la normale ventilazione, l'accumulo giornaliero di polvere o il pompaggio dell'olio quando si cucina.

Lasciare almeno 30 cm di spazio sul retro e sui lati del prodotto, e almeno 50 cm di spazio al di sopra del prodotto durante l'utilizzo.

Per evitare che le parti in plastica si sciolgano o prendano fuoco, non posizionare il prodotto vicino ad apparecchi di riscaldamento.

Assicurarsi che il filtro e il suo coperchio siano correttamente installati prima dell'utilizzo.

Il prodotto deve essere utilizzato su una superficie piana e stabile.

Non utilizzare all'esterno.

Scollegare immediatamente il prodotto dalla rete elettrica in caso di cortocircuito o danno e contattare un servizio di assistenza tecnica ufficiale. Per evitare qualsiasi pericolo, non aprire il dispositivo. Le riparazioni o gli interventi sul dispositivo possono essere effettuati soltanto da personale tecnico qualificato del servizio di assistenza tecnica ufficiale del marchio.

B&B TRENDS SL. declina ogni responsabilità per danni che possono verificarsi a persone, animali o cose, per la mancata osservanza di queste avvertenze.

DESCRIZIONE

Corpo

1. Pannello di controllo
2. Illuminazione
3. Uscita dell'aria
4. Corpo
5. Ingresso dell'aria
6. Filtro
7. Base

Pannello di controllo

8. Pulsante potenza
9. Pulsante timer
10. Pulsante velocità dell'aria
11. Pulsante controllo della luce

ISTRUZIONI PER L'USO

Prima dell'uso:

Assicurarsi che l'imballaggio sia stato rimosso dal filtro (seguendo i passaggi per l'installazione del filtro).

INSTALLAZIONE DEL FILTRO

Assicurarsi che l'apparecchio sia scollegato prima di rimuovere o installare il filtro.

Quando l'indicatore di potenza lampeggia in modo continuo di rosso, è necessario sostituire il filtro.

Si prega di rimuovere regolarmente la polvere sul filtro, di non lavarlo o utilizzarlo ripetutamente.

Si prega di utilizzare il filtro progettato appositamente per questo prodotto.

Passaggi per l'installazione del filtro (fig. 1)

Scollegare la presa di alimentazione della macchina prima di sostituire o installare il filtro.

1. Capovolgere la macchina e ruotare la base lungo la direzione indicata con "Apertura".
2. Rimuovere il filtro dall'apparecchio.
3. Rimuovere l'imballaggio del filtro nell'articolo.

4-5 Quindi installare il filtro, ruotare e stringere la base lungo la direzione indicata con "Chiusura".

USO

Quando si collega l'apparecchio alla rete elettrica, il cicalino suona per 1 secondo.

Funzionamento dei pulsanti:

Pulsante potenza (8)

Toccare il pulsante potenza per accendere la macchina, il cicalino suona una volta, le luci verdi dell'indicatore di potenza e dell'indicatore di velocità dell'aria di grado basso diventano verdi.

Toccare di nuovo il pulsante, il cicalino suona una volta e la macchina e le luci si spengono.

Nota: La macchina registra le modalità di funzionamento quando si spegne senza scollegare la presa di alimentazione.

Pulsante timer (9)

Quando in funzione, premere il pulsante timer per scegliere tra il timer di circolazione da 2h, 4h e 8h con segnali acustici del cicalino, e l'indicatore corrispondente si accende.

Premere di nuovo, l'indicatore del timer si spegne e la macchina inizia a funzionare in modo continuo senza il timer.

In modalità timer, la macchina inizia il conto alla rovescia. Quando finisce il tempo, il ventilatore smette di funzionare e tutte le luci si spengono.

Pulsante velocità dell'aria (10)

Quando in funzione, premere il pulsante velocità dell'aria, il cicalino suona una volta.

Premere di nuovo per regolare la velocità dell'aria scegliendo tra la circolazione di grado basso, medio o alto con segnali acustici del cicalino, l'indicatore corrispondente si accende.

Controllo della luce

Premendo il pulsante luce (11) una volta, la luce si accende.

Premendo il pulsante luce (11) una seconda volta, la luce aumenta di intensità.

Premendo il pulsante luce (11) una terza volta, la luce si spegne.

PROMEMORIA DI SOSTITUZIONE DEL FILTRO

Quando la macchina rileva che il filtro è saturo, l'indicatore di potenza continua a lampeggiare di rosso.

Premere il pulsante potenza per 7 secondi per il reset dopo l'installazione di un nuovo filtro.

MANUTENZIONE E PULIZIA

Assicurarsi che l'articolo sia spento e scollegato prima di iniziare le attività di pulizia.

Non immergere la macchina in acqua o qualsiasi altro liquido.

Non utilizzare detergenti abrasivi, corrosivi o infiammabili (quali candeggina o alcol) per pulire qualsiasi parte dell'unità.

Non utilizzare un aspirapolvere per pulire il filtro e non lavarlo direttamente.

Si prega di sterilizzare regolarmente il filtro alla luce del sole.

Utilizzare un panno soffice con detergente neutro per rimuovere polvere o residui dalla superficie dell'unità e dall'uscita/ingresso dell'aria.

Dopo aver completamente asciugato la macchina, conservarla in un luogo fresco e ben ventilato.

Se non la si utilizza per un periodo prolungato, prima di effettuare i precedenti passaggi, spegnere per qualche minuto la macchina di quando in quando per assicurare un buon funzionamento.

Nota: Evitare che l'acqua filtri all'interno della macchina durante la pulizia dell'uscita dell'aria.

SMALTIMENTO DEL PRODOTTO



Questo prodotto è conforme alla direttiva europea 2012/19/UE sui dispositivi elettrici ed elettronici, nota come WEEE (Waste Electrical and Electronic Equipment), fornisce il quadro giuridico applicabile nell'Unione Europea per lo smaltimento e il riutilizzo dei rifiuti di dispositivi elettronici ed elettrici. Non smaltire il prodotto nel bidone della spazzatura ma rivolgersi al centro di smaltimento di rifiuti elettrici ed elettronici più vicino.

DEUTSCHLAND

WIR MÖCHTEN IHNEN DANKEN, DASS SIE SICH FÜR UFESA ENTSCHIEDEN HABEN UND SIND ÜBERZEUGT DAVON, DASS IHNEN DIESES GERÄT LANGE ZEIT VIEL FREUDE BEREITEN WIRD

WARNHINWEIS

BITTE LESEN SIE DIESE GEBRAUCHSANWEISUNG VOR DER VERWENDUNG DES GERÄTS SORGFÄLTIG DURCH. BEWAHREN SIE DIESE ZUM SPÄTEREN NACHSCHLAGEN AN EINEM SICHEREN ORT AUF.

SICHERHEITSHINWEISE

Dieses Gerät darf von Kindern ab 8 Jahren und von Personen mit eingeschränkten körperlichen, sensorischen oder geistigen Fähigkeiten oder mangelnder Erfahrung und Kenntnissen verwendet werden, wenn sie beaufsichtigt werden oder bezüglich des sicheren Gebrauchs des Gerätes unterwiesen wurden und die daraus resultierenden Gefahren verstanden haben. Kinder dürfen nicht mit dem Gerät spielen. Reinigung und Wartung darf von Kindern nur unter Aufsicht durchgeführt werden.

Wenn das Netzkabel beschädigt ist, muss es vom Hersteller, seinem Servicevertreter oder ähnlich qualifizierten Personen ersetzt werden, um eine Gefährdung zu vermeiden.

Das Gerät muss vor der Reinigung oder sonstigen Wartung vom Stromnetz getrennt werden.

WICHTIGE WARNHINWEISE

Dieses Gerät ist für den Hausgebrauch konzipiert und sollte unter keinen Umständen für den kommerziellen oder industriellen Gebrauch verwendet werden. Jegliche unsachgemäße Verwendung oder Handhabung des Geräts führt zum Erlöschen der Garantie.

Überprüfen Sie vor dem Anschließen des Geräts, ob die Netzspannung mit den Werten auf dem Geräteschild übereinstimmt.

Das Netzkabel darf während des Gebrauchs nicht zusammengerollt oder um das Gerät gewickelt sein.

Benutzen oder stecken Sie das Gerät nicht mit nassen Händen und/oder Füßen ein- oder aus.

Ziehen Sie den Netzstecker nicht am Kabel heraus und tragen Sie das Gerät nicht am Kabel.

Dieses Gerät kann die normale Belüftung, die tägliche Staubsammlung oder das Pumpen von Öl beim Kochen nicht ersetzen.

Lassen Sie mindestens 30 cm Platz auf der Rückseite und an den Seiten des Geräts sowie mindestens 50 cm über dem Gerät frei, wenn Sie es verwenden.

Damit keine seiner Plastikteile schmilzt oder in Brand gerät, darf das Gerät nicht in der Nähe von Heizgeräten verwendet werden.

Stellen Sie sicher, dass sowohl der Filter als auch seine Abdeckung vor der Verwendung ordnungsgemäß installiert sind.

Verwenden Sie das Gerät nur auf einer flachen und stabilen Oberfläche.

Verwenden Sie es nicht im Freien.

Ziehen Sie im Falle einer Störung oder Beschädigung sofort den Netzstecker und wenden Sie sich an einen offiziellen technischen Kundendienst. Um jegliches Gefahrenrisiko zu vermeiden, darf die Maschine nicht geöffnet werden. Nur qualifiziertes technisches Personal des offiziellen technischen Kundendienstes der Marke darf Reparaturen oder Eingriffe an dieser Maschine vornehmen.

B&B TRENDS SL. übernimmt keine Haftung für Schäden an Personen, Tieren oder Gegenständen, die durch die Nichtbeachtung dieser Warnhinweise entstehen.

BESCHREIBUNG

Hauptteil

1. Bedienfeld
2. Beleuchtung
3. Luftauslass
4. Hauptteil
5. Lufteinlass
6. Filter
7. Basis

Bedienfeld

8. Einschalter
9. Timertaste
10. Luftgeschwindigkeitstaste
11. Lichtsteuertaste

GEBRAUCHSANWEISUNG

Vor der Verwendung:

Vergewissern Sie sich, dass die Verpackung des Filters entfernt wurde (befolgen Sie die Schritte zur Installation des Filters).

FILTERINSTALLATION

Stellen Sie sicher, dass das Gerät vom Netz getrennt ist, bevor Sie den Filter entfernen oder installieren.

Wenn die Betriebsanzeige ständig rot blinkt, muss der Filter ausgetauscht werden.

Sie können den Staub regelmäßig vom Filter abwischen, ihn aber nicht waschen oder unbegrenzt verwenden.

Bitte verwenden Sie nur die speziell für dieses Produkt entwickelten Filter.

Installation des Filters (Abb.1)

Ziehen Sie den Netzstecker des Geräts aus der Steckdose, bevor Sie den Filter austauschen oder installieren.

1. Drehen Sie das Gerät um und drehen Sie den Sockel in die mit "Open" (Öffnen) markierte Richtung.
2. Nehmen Sie den Filter heraus.
3. Entfernen Sie das Filterpaket aus dem Filter.

4 - 5. Installieren Sie dann den neuen Filterdurch Einsetzen in die Basis und Drehen Basis in Richtung der Markierung "Close" (Schließen).

EINSATZ

Nach Anschluss des Geräts an das Stromnetz ertönt der Summer für 1 Sekunde.

Tastenbedienung:

Einschalter (8)

Nach Drücken dieses Tasters schaltet sich das Gerät ein, der Summer ertönt einmal, die Betriebsanzeige und die Anzeige für niedrige Luftgeschwindigkeiten werden grün.

Wenn Sie die Taste erneut drücken, ertönt der Summer erneut und schalten sich das Gerät und die Anzeigen aus.

Hinweis: Das Gerät speichert den aktuellen Betriebszustand, wenn es ausgeschaltet wird, ohne die Stromversorgung zu unterbrechen.

Timertaste (9)

Drücken Sie im Betriebszustand die Timertaste, um den Zeitbetrieb auf 2, 4 oder 8 Stunden einzustellen, wobei der Summer ertönt, und die entsprechende Anzeige aufleuchtet.

Wenn Sie die Timertaste erneut drücken, erlischt die Timeranzeige, und arbeitet das Gerät kontinuierlich ohne Timer.

Im Zeitbetrieb führt der Timer einen Countdown durch. Wenn die Zeit abgelaufen ist, stoppt der Lüfter und gehen alle Lichter aus.

Luftgeschwindigkeitstaste (10)

Wenn Sie im Betriebszustand die Luftgeschwindigkeitstaste drücken, ertönt der Summer einmal.

Mit jeder erneuten Betätigung springt die Luftgeschwindigkeit zwischen niedrig, mittel und Schnell um, ertönt der Summer und leuchtet die zugehörige Anzeige auf.

Lichtsteuerung

Wenn Sie die Lichttaste (11) einmal drücken, leuchtet das Licht.

Wenn Sie die Lichttaste (11) ein zweites Mal drücken, wird das Licht heller.

Wenn Sie die Lichttaste (11) ein drittes Mal drücken, geht das Licht aus.

ERINNERUNG AN DEN FILTERWECHSEL

Wenn das Gerät erkennt, dass der Filter gesättigt ist, blinkt die Betriebsanzeige ständig rot.

Drücken Sie nach der Installation eines neuen Filters 7 Sekunden lang den Einschalter, um das Gerät zurückzusetzen.

WARTUNG UND REINIGUNG

Stellen Sie sicher, dass das Gerät ausgeschaltet und vom Stromnetz getrennt ist, bevor Sie mit Reinigungsarbeiten beginnen.

Tauchen Sie das Gerät niemals in Wasser oder andere Flüssigkeiten ein.

Verwenden Sie zum Reinigen des Geräts und seiner Teile keine scheuernden, ätzenden oder entflammbaren Reinigungsmittel (wie Bleichmittel oder Alkohol).

Versuchen Sie nicht, den Filter mit einem Staubsauger zu reinigen oder ihn auszuwaschen.

Bitte sterilisieren Sie den Filter regelmäßig unter Sonnenlicht

Reinigen Sie die Geräteoberflächen sowie den Luftein- und -auslass mit einem weichen Tuch mit neutralem Reinigungsmittel von Staub und Rückständen.

Lagern Sie die das Gerät erst wenn es vollständig getrocknet ist, an einem kühlen und gut belüfteten Ort.

Wenn Sie das Gerät für längere Zeit nicht benutzen, schalten Sie es, wie in den vorhergehenden Schritten beschrieben, von Zeit zu Zeit für ein paar Minuten ein, um es in gutem Zustand zu halten.

Hinweis: Lassen Sie kein Wasser in das Gerät eindringen, wenn Sie den Luftauslass reinigen.

ENTSORGUNG DES GERÄTS



Dieses Gerät entspricht der Europäischen Richtlinie 2012/19/EU über elektrische und elektronische Geräte, bekannt als WEEE (Waste Electrical and Electronic Equipment), die den in der Europäischen Union geltenden gesetzlichen Rahmen für die Entsorgung und Wiederverwendung von elektronischen und elektrischen Altgeräten darstellt. Entsorgen Sie dieses Gerät nicht in der Mülltonne, sondern übergeben Sie es einer zugelassenen Sammelstelle für elektrischen und elektronischen Abfall.

БЪЛГАРСКИ

БЛАГОДАРИМ ВИ, ЧЕ ИЗБРАХТЕ UFESA! НАДЯВАМЕ СЕ ДА ОСТАНЕТЕ ДОВОЛНИ ОТ ПРОДУКТА

ВНИМАНИЕ

МОЛЯ, ПРОЧЕТЕТЕ ВНИМАТЕЛНО ИНСТРУКЦИИТЕ ЗА УПОТРЕБА, ПРЕДИ ДА ИЗПОЛЗВАТЕ ПРОДУКТА. СЪХРАНЯВАЙТЕ ГИ НА СИГУРНО МЯСТО ЗА БЪДЕЩИ СПРАВКИ

ИНСТРУКЦИИ ЗА БЕЗОПАСНОСТ

Този уред може да се използва от деца от 8-годишна възраст нагоре и лица с намалени физически, сетивни или умствени способности или без опит и познания, ако те биват надзиравани или инструктирани относно използването на уреда по безопасен начин и разбират опасностите, свързани с това. Децата не бива да си играят с уреда. Почистването и поддръжката от страна на потребителя не бива да се извършва от деца без надзор.

Ако захранващият кабел е повреден, той трябва да бъде заменен от производителя, неговия сервизен агент или лица с подобна квалификация, за да се избегне опасност.

Преди почистване или други дейности по поддръжката уредът трябва да е изключен от електрозахранване.

ВАЖНИ ПРЕДУПРЕЖДЕНИЯ

Уредът е предназначен изключително за домашна употреба и в никакъв случай не трябва да се използва за търговски или промишлени цели. Всяко използване не по предназначение или неправилно боравене с продукта прави гаранцията невалидна.

Преди да включите продукта в контакта, проверете дали мрежовото ви напрежение е същото като това, посочено на етикета на продукта.

Захранващият кабел не трябва да се заплита или да се увива около продукта по време на употреба.

Не използвайте уреда, не го включвайте или изключвайте към/от електрическата мрежа с мокри ръце и/или крака.

Не дърпайте свързващия кабел, за да го изключите от контакта и не го използвайте за дръжка.

Това изделие не може да замени нормалното проветряване, всекидневното обиране на прахта и изпомпването на маслата при готвене.

При ползване на изделието трябва да се оставят поне 30 cm празно пространство отзад и отстрани, както и поне 50 cm празно пространство над изделието.

С оглед предотвратяване разтапянето или възпламеняването на пластмасовите части, изделието не бива да се разполага в близост до отоплителни уреди.

Преди употреба филтърът и капакът на филтъра трябва да са монтирани както трябва.

Изделието трябва да се използва върху равна и стабилна повърхност.

Да не се използва на открито.

Изключете незабавно продукта от електрическата мрежа в случай на авария или повреда и се свържете с упълномощена служба за техническа поддръжка. За да предотвратите риск от опасност, не отваряйте устройството. Само квалифициран технически персонал от официалната служба за техническа поддръжка на марката може да извършва ремонти или процедури по устройството.

B&B TRENDS SL. отхвърля всякаква отговорност за вреди, от които могат да пострадат хора, животни или предмети, поради неспазването на тези предупреждения.

ОПИСАНИЕ

Корпус

1. Контролен панел
2. Осветление
3. Въздухоотвод
4. Корпус
5. Отвор за всмукване на въздух
6. Филтър
7. Основа

Контролен панел

8. Бутон за включване
9. Бутон за таймера
10. Бутон за скоростта на въздушната струя
11. бутон лампа

ИНСТРУКЦИИ ЗА УПОТРЕБА

Преди употреба:

Опаковката, останала от филтъра, трябва задължително да е отстранена (следват се стъпките за монтиране на филтъра).

МОНТАЖ НА ФИЛТЪРА

Преди отстраняване или монтиране на филтъра щепселът на уреда задължително се изважда от контакта.

Признак за наложителна смяна на филтъра е непрекъснатото примигване на индикатора за включено състояние.

Прахта по филтъра следва да се избърсва редовно, но филтърът не бива да се мие, нито да се използва многократно.

Трябва да се използва само специално проектиран за това изделие филтър.

Стъпки за монтиране на филтъра (фиг.1)

Преди смяна или монтиране на филтъра щепселът на машината задължително се изважда от контакта.

1. Машината се обръща, а основата се завърта по посоката, обозначена с “Отвори”.

2. Филтърът се изважда от уреда.

3. След това се отстранява опаковката на филтъра.

4. След това се монтира основата, завърта се и се затяга по посока, обозначена със “Затвори”.

УПОТРЕБА

При свързване на уреда към електрозахранване зумерът звъни около 1 секунда.

Работа с бутоните:

Бутон за включване (8)

За включване на машината докоснете бутона за включване, зумерът ще иззвъни веднъж, лампичките на индикатора за включено състояние и ниска скорост на въздушната струя позеленяват.

При повторно докосване на бутона зумерът иззвънява еднократно и машината се изключва, угасват и светлините.

Забележка: Когато машината се изключи, но без щепселът да се извади от контакта, машината ще запамети работните режими.

Бутон за таймера (9)

За задаване на циркулация в продължение на 2 часа, 4 часа и 8 часа, когато машината е в работно състояние, се натиска бутона за таймера, с което се задейства зумерът и включване на съответния индикатор.

При повторно натискане индикаторът на таймера се изключва, а машината работи непрекъснато без таймер.

При включен таймер машината започва обратно броене. При изтичане на зададеното на таймера време вентилаторът спира на работи и всички светлини угасват.

Бутон за скоростта на въздушната струя (10)

В работно положение се натиска бутонът за скоростта на въздушната струя, при което зумерът иззвънява еднократно.

С повторно натискане се регулира скоростта на въздушната струя, като се избира

циркулация с ниска, средна и силна интензивност, при което се чува иззвъняване на зумера и светване на съответния индикатор.

Светлини

При еднократно натискане на бутон лампа (11) , светлината свети.

При повторно натискане на бутон лампа (11), светлината се усилва.

При трето натискане на бутон лампа (11), светлината се угасва.

НАПОМНЯНЕ ЗА СМЯНА НА ФИЛТЪР

Когато машината установи, че филтърът е препълнен, започва непрекъснато примигване на индикатора за включено състояние.

За занулуване след монтиране на нов филтър се натиска бутонът за включване в течение на 7 секунди.

ПОДДРЪЖКА И ПОЧИСТВАНЕ

Преди начало на всякакви задачи по почистване машината задължително трябва да е изключена, а щепселът - изваден от контакта.

Машината в никакъв случай не бива да се потапя във вода или в каквато и да е друга течност.

За почистване на която и да е част от изделието не бива да се използват никакви абразивни, разяждащи или леснозапалими почистващи препарати (в това число белина и спирт).

За почистване или непосредствено измиване на филтъра не бива да се използва прахосмукачка.

Филтърът трябва редовно да се стерилизира на слънчева светлина

За почистване на прах или насъбрала се мръсотия по повърхността на изделието и отвора за засмукване на въздух/въздухоотвода следва да се използва мека кърпа с неутрален почистващ препарат.

След пълното изсъхване на машината същата се прибира на хладно и проветриво място.

Ако машината не се ползва са по-дълго време и за осигуряване на добра работа е добре от време на време машината да се включва за по няколко минути.

Забележка: При почистване на въздухоотвода върху машината не бива да попада никаква вода.

ИЗХВЪРЛЯНЕ НА ПРОДУКТА



Този продукт е в съответствие с европейската Директива 2012/19/ЕС за електрическите и електронните устройства, известна като OEEO (отпадъци от електрическо и електронно оборудване), която осигурява правната рамка, приложима в Европейския съюз, за изхвърляне и повторно използване на отпадъци от електронни и електрически уреди. Не изхвърляйте този продукт в кошчето за боклук. Вместо това отидете до най-близкия център за събиране на електрически и електронни отпадъци.

.ألمس الزر مرة أخرى، وسيصدر صوت أزيز لمرة واحدة، وسينطفئ الجهاز وجميع الأضواء
.ملاحظات: سيسجل الجهاز أوضاع التشغيل عند إغلاقه دون فصل قابس الجهاز عن التيار الكهربائي

(زر جهاز التوقيت (9
عند تشغيل الجهاز، اضغط على زر جهاز التوقيت لضبط المدة المرغوبة وذلك فيما يتراوح لمدة ساعتين و 4 ساعات و8 ساعات مع إصدار صوت أزيز، وعندئذ سيعمل المؤشر ذات الصلة.
.اضغط مرة أخرى، وسينطفئ المؤشر، وسيعمل الجهاز بشكل متواصل دون تشغيل جهاز التوقيت
عند تشغيل جهاز التوقيت، يبدأ نظام العد التنازلي في العمل. وعند انتهاء الوقت المحدد، تتوقف المروحة عن العمل وتنطفئ جميع الأضواء.

(زر التحكم في سرعة الهواء(10
.عند التشغيل، اضغط على زر التحكم في سرعة الهواء، وسيصدر صوت أزيز لمرة واحدة
اضغط مرة أخرى لضبط سرعة الهواء فيما يتراوح بين الدرجة المنخفضة والمتوسطة والمرتفعة، وسيصدر حينها صوت أزيز، وسيعمل عندئذ المؤشر ذو الصلة.

التحكم في الأضواء
.عند الضغط على زر لمرة واحدة، سيضئ المؤشر
.عند الضغط على زر للمرة الثانية، سيضئ المؤشر بقوة أكبر
.عند الضغط على زر للمرة الثالثة، سينطفئ المؤشر

تذكير باستبدال المرشح

.إذا استشعر الجهاز أن المرشح مشبع، سيستمر المؤشر في إصدار وميض أحمر
.يرجى الضغط على على زر الطاقة لمد 7 ثوانٍ لإعادة ضبط الجهاز بعد تركيب مرشح جديد

الصيانة والتنظيف

.تأكد من إغلاق الجهاز وفصله عن التيار الكهربائي قبل البدء في تنظيفه
.لا تغمر الجهاز في الماء أو أي سائل أخر
لا تستخدم أي مواد تنظيف كاشطة أو مسببة للتآكل أو قابلة للاشتعال (مثل المبيضات أو الكحول) لتنظيف أي جزء من أجزاء الوحدة.
.لا تستخدم المكنسة الكهربائية لتنظيف المرشح أو غسله مباشرة
.يرجى تعقيم المرشح، وذلك بوضعه في ضوء الشمس بانتظام
استخدم قطعة قماش ناعمة مع كمية من المنظف المحايد لتنظيف أي أتربة أو غبار من سطح الوحدة أو منفذ/مدخل الهواء.
.بعد تجفيف الجهاز نهائيًا، خزنه في مكان جاف وجيد التهوية
في حالة عدم استخدام الجهاز لفترة طويلة وتشغيله تبعًا للخطوات المذكورة سابقًا، يرجى إغلاق الجهاز لبضع دقائق من حين لأخر لضمان الحصول على أفضل أداء للجهاز.
.ملاحظات: لا تجعل الماء يصل إلى الجهاز عند تنظيف منفذ الهواء

التخلص من المنتج



بشأن الأجهزة الكهربائية EU/يتوافق هذا المنتج مع التوجيه الأوروبي 2012/19 نفايات الأجهزة الكهربائية والإلكترونية)، WEEE والإلكترونية، والمعروف باسم ويوفر الإطار القانوني المعمول به في الاتحاد الأوروبي للتخلص من نفايات الأجهزة الإلكترونية والكهربائية وإعادة استخدامها. لا تتخلص من هذا المنتج في سلة المهملات، بدلاً من ذلك اذهب إلى مركز جمع النفايات الكهربائية والإلكترونية الأقرب إلى منزلك.

الوصف

جسم الوعاء

1. واجهة التحكم
2. الإضاءة
3. منفذ الهواء
4. جسم الوعاء
5. مدخل الهواء
6. فلتر
7. القاعدة

واجهة التحكم

8. زر الطاقة
9. زر جهاز التوقيت
10. زر التحكم في سرعة الهواء
11. إضاءة/

إرشادات الاستخدام
:قبل الاستخدام

.(تأكد من إزالة غلاف المرشح (باتباع خطوات تركيب المرشح

تركيب المرشح

.تأكد من فصل الجهاز عن التيار الكهربائي قبل إزالة المرشح أو تركيبه
.عندما يستمر مؤشر الطاقة في إصدار وميض أحمر، يجب عندئذ استبدال المرشح
.يرجى مسح الأتربة المتراكمة على المرشح بانتظام، ولا تغسل المرشح أو تستخدمه بشكل متكرر
.يرجى استخدام المرشح المصمم خصيصًا لهذا المنتج

(خطوات تركيب المرشح (شكل 1

.افصل قابس الجهاز عن التيار الكهربائي قبل استبدال المرشح أو تركيبه
."اقلب الجهاز وأدر القاعدة في اتجاه علامة "افتح
.انزع المرشح من الجهاز
.أزل المرشح الأصلي من الوحدة
."ثم ركب القاعدة وأدرها وأغلقها بإحكام في اتجاه علامة "أغلق

الاستخدام
.عند توصيل الجهاز بالتيار الكهربائي، سيصدر صوت أزيز لمدة ثانية واحدة

:تشغيل الزر

(زر الطاقة (8
ألمس زر الطاقة لتشغيل الجهاز، وسيصدر صوت أزيز لمرة واحدة، وعندئذ سيتحول مؤشر الطاقة ومؤشر
.سرعة الهواء المنخفضة إلى اللون الأخضر

عربي

.نتمنى أن ينول المنتج رضاكم، وسعادتكم .UFESA نود أن نشكركم على اختيار

تحذير
يُرجى قراءة إرشادات الاستخدام بعناية قبل استخدام المنتج، واحتفظ بها في
.مكان آمن للرجوع إليها في المستقبل

يمكن استخدام هذا الجهاز من قبل أطفال ابتداءً من 8 سنوات من العمر وأشخاص ذوي قدرات بدنية أو حسية أو عقلية مخفضة أو الذين لديهم نقص في الخبرة والمعرفة إذا كانوا قد تلقوا تعليمات بشأن استخدام الجهاز بطريقة آمنة ولديهم إلمام بالمخاطر التي تنطوي عليها. يجب ألا يلعب الأطفال بالجهاز. لا يجب على الأطفال تنظيف وصيانة الجهاز دون إشراف.
في حالة تلف سلك الطاقة، يجب استبداله من قبل الشركة المصنعة أو وكيل الخدمة أو الأشخاص المؤهلين لتجنب أي خطر.
يجب فصل الجهاز عن التيار الكهربائي قبل البدء في تنظيفه أو إجراء أية من عمليات الصيانة عليه.

تحذيرات مهمة
صُمم هذا الجهاز للاستخدام المنزلي ويحظر الاستخدام للأغراض التجارية أو الصناعية تحت أي ظرف من الظروف. يعتبر الضمان ملغيًا وباطلًا إذا استُخدم المنتج استخدام غير صحيح أو غير مناسب.
قبل توصيل المنتج بالتيار الكهربائي، تأكد من أن جهد المأخذ الرئيسي هو نفسه الذي يظهر على ملصق المنتج.
لا يجب أن يكون سلك التوصيل الكهربائي متشابك أو ملفوف حول المنتج أثناء الاستخدام.
لا تستخدم الجهاز أو توصل وتفصل التيار الكهربائي بيد و / أو قدم مبللة.
لا تسحب سلك التوصيل الكهربائي من أجل فصله أو استخدامه كمقبض.
هذا المنتج لا يعتبر بديلًا لطرق التهوية الطبيعية أو نظام تجميع الغبار اليومي أو نظام ضخ الزيت عند الطهي.
عند استخدام الجهاز اترك مسافة قدرها 30 سم على الأقل من الخلف والجوانب المحيطة بالمنتج، ومسافة لا تقل عن 50 سم أعلى الجهاز.
لتجنّب تعرّض الأجزاء البلاستيكية للذوبان أو الاشتعال، لا تضع المنتج بالقرب من أجهزة مُنتجة للحرارة.
تأكد من تثبيت المرشح وغطائه جيدًا قبل الاستخدام.
يجب استخدام المنتج على سطح مستوٍ وثابت.
لا تستخدم الجهاز خارج المباني.
افصل المنتج مباشرة من مصدر التيار الكهربائي في حالة حدوث أي عطل أو تلف، واتصل بخدمة دعم فني رسمية. لمنع أي خطر، لا تفتح الجهاز. فقط الأفراد الفنيين المؤهلين التابعين لخدمة الدعم الفني الرسمية للعلامة التجارية هم من يمكنهم القيام بالإصلاحات أو الإجراءات على الجهاز.
أية مسؤولية عن أية أضرار قد يتعرض لها أي شخص أو حيوان أو B&B TRENDS SL لا تتحمل شركة جماد نتيجة عدم مراعاة هذه التحذيرات.

INFORME DE GARANTÍA

B&B TRENDS, S.L. garantiza la conformidad de este producto, para el uso al que está destinado, durante un periodo de dos años. En caso de rotura durante el periodo de garantía, el usuario tendrá derecho a la reparación o sustitución del producto sin coste alguno si el anterior no está disponible, a menos que sea imposible o desproporcionado realizar una de estas opciones. En este caso, puede optar por una reducción en el precio o la anulación de la venta, caso que deberá negociar directamente con el vendedor. Esto también cubre la sustitución de piezas de recambio, siempre que el producto se haya utilizado de acuerdo con las recomendaciones de este manual en ambos casos y no haya sido falsificado por terceros no autorizados por B&B TRENDS, S.L. La garantía no cubre ninguna parte sujeta a desgaste y fricción. Esta garantía no afecta a sus derechos como consumidor de acuerdo con las disposiciones de la Directiva 1999/44/CE para estados miembros de la Unión Europea.

USO DE LA GARANTÍA

Los clientes deben contactar con el servicio técnico autorizado de B&B TRENDS, S.L. para la reparación del producto. Toda falsificación del producto por parte de cualquier persona no autorizada por B&B TRENDS, S.L. o el mal uso del mismo anulará los derechos de garantía. Debe rellenar completamente la garantía y entregarla, junto con el comprobante de compra o de entrega, para poder ejercer efectivamente los derechos de garantía.

Debe guardar esta garantía, así como la factura de compra, recibo o comprobante de entrega, para facilitar el ejercicio de sus derechos. Para servicio técnico y atención al cliente fuera de territorio español, envíe su solicitud al punto de venta donde adquirió el aparato.

RELATÓRIO DE GARANTIA

A B&B TRENDS, SL. garante a conformidade deste produto para o uso para o qual foi concebido durante um período de dois anos. Em caso de avaria durante o período de vigência desta garantia, os utilizadores têm o direito à reparação ou à substituição gratuita do produto caso a reparação seja impossível, a não ser que uma dessas opções seja impossível de cumprir ou for desproporcionada. Neste caso, poderá optar por uma redução no preço ou um cancelamento da venda, qualquer uma das opções devendo ser tratada diretamente com o vendedor. A garantia também cobre a substituição de peças de reposição sempre que o produto tenha sido usado em conformidade com as recomendações especificadas neste manual nos dois casos e sempre que não tenha sido manipulado por pessoal não autorizado pela B & B TRENDS, SL. Esta garantia não é aplicável a quaisquer peças sujeitas a desgaste. Esta garantia não limita os seus direitos enquanto consumidor em conformidade com as disposições constantes da Diretiva 1999/44/CE para os Estados-Membro da União Europeia.

UTILIZAÇÃO DA GARANTIA

Os clientes devem contactar um Serviço Técnico autorizado da B&B TRENDS, SL. para reparar o produto. Qualquer manipulação do mesmo por parte de qualquer pessoa não autorizada pela B&B TRENDS, SL., ou uma utilização indevida ou negligente do mesmo, tornarão esta garantia nula e sem

efeito. Esta garantia deve ser preenchida integralmente e entregue junta com o talão de compra ou o registo de entrega para o exercício efetivo dos direitos ao abrigo desta garantia.
Esta garantia deve ser guardada pelo utilizador, bem como a fatura, talão de compra ou guia de entrega para facilitar o exercício destes direitos. Para receber assistência técnica ou beneficiar do serviço pós-venda fora do território espanhol, solicite informações junto ao ponto de venda em que adquiriu o aparelho.

WARRANTY REPORT

B&B TRENDS, SL. guarantees compliance of this product for the use for which it is intended for a period of two years. In the case of breakdown during the term of this warranty, users are entitled to repair or else the replacement of the product at no charge if the former is unavailable, unless one of these options proves impossible to fulfill or is disproportionate. In this case, you can then opt for a reduction in price or cancellation of the sale, which must be dealt with directly with the sales vendor. This also covers replacement of spare parts provided that the product has been used according to the recommendations specified in this manual for both cases, and has not been tampered with by any third party that is not authorised by B & B TRENDS, SL. The warranty will not cover any parts subject to wear and tear. This warranty does not affect your rights as a consumer in accordance with the provisions in Directive 1999/44/EC for member states of the European Union.

USE OF WARRANTY

Customers must contact a B&B TRENDS, SL., authorised Technical Service for repair of the product. Since any tampering of the same by anyone not authorised by B&B TRENDS, SL., or the careless or improper use of the same shall render this warranty null and void. The warranty must be fully com-

pleted and delivered along with the receipt or delivery docket for the effective exercise of rights under this warranty.
This warranty should be retained by the user as well as the invoice, receipt or the delivery docket to facilitate the exercise of these rights. For technical service and after-sales care outside the Spanish territory, please submit your query to the point of sale where you purchased the item

BON DE GARANTIE

B&B TRENDS, SL. garantit la conformité de ce produit pour l'utilisation pour laquelle il a été conçu pendant une période de deux ans. En cas de panne pendant la durée de la garantie, les utilisateurs ont le droit de faire réparer ou remplacer le produit sans frais si la réparation n'est pas réalisable, à moins que l'un de ces choix soit impossible à réaliser ou soit disproportionné. Dans ce cas, vous pouvez alors opter pour une réduction du prix ou l'annulation de la vente, qui doit être traitée directement avec le vendeur. Cela couvre le remplacement des pièces de rechange à condition que le produit ait été utilisé selon les recommandations indiquées dans ce manuel pour les deux cas, et qu'il n'ait pas été manipulé par toute tierce partie n'étant pas autorisée par B & B TRENDS, SL. La garantie ne couvrira pas toute pièce d'usure. Cette garantie n'affecte pas vos droits de consommateur conformément aux dispositions de la Directive 1999/44/EC pour les états membres de l'Union européenne.

UTILISATION DE LA GARANTIE

Les clients doivent contacter un service technique agréé par B&B TRENDS, SL., pour faire réparer le produit. Toute manipulation du produit par quiconque n'étant pas agréé par B&B TRENDS, SL., ou l'utilisation négligente ou incorrecte de celui-ci rend cette garantie nulle et sans effet. La garantie doit être totalement complétée et remise avec le ticket de caisse ou le bon de livraison pour l'exercice effectif des droits en vertu de la présente garantie.

Cette garantie doit être conservée par l'utilisateur ainsi que la facture, le ticket de caisse ou le bon de livraison pour faciliter l'exercice de ces droits. Pour un service technique et un service après-vente en dehors du territoire espagnol, veuillez soumettre votre demande au point de vente où l'article a été acheté.

СЪОБЩЕНИЕ ЗА ГАРАНЦИОННОТО ОБСЛУЖВАНЕ

B&B TRENDS, S.L. гарантира съответствието на този продукт за употребата, за която е предназначен, за срок от две години. В случай на повреда по време на гаранционния му срок, потребителите имат право да ремонтират или безплатно да заменят продукта, ако не е невъзможно да се ремонтира, освен ако се окаже, че един от тези варианти не е възможно да бъде приложен на практика или че е непропорционален. В този случай можете да предпочетете отбив от цената или отмяна на продажбата, за което можете да се договорите направо с продавача. Това покрива и замяната на резервни части, но при условие че продуктът е използван съгласно препоръките, посочени в това ръководство за двата случая, и няма намеса от страна на трето лице, което да не е упълномощено от B & B TRENDS, SL. Гаранцията не покрива части, които се амортизират. Тази гаранция не засяга Вашите права като потребител в съответствие с разпоредбата в Директива 1999/44/ЕО за държавите членки на Европейския съюз.

ИЗПОЛЗВАНЕ НА ГАРАНЦИЯТА

За ремонт на продукта клиентите трябва да се свържат с упълномощен от B&B TRENDS, SL. Технически сервиз. Ако по отношение на горното е налице намеса от неупълномощено от B&B лице , или поради небрежност или неправилна употреба на продукта, тази гаранция става нищожна. Гаранцията трябва да се попълни

изцяло и да се предаде заедно с касовата бележка или товарителницата за действителното упражняване на правата по тази гаранция.

Тази гаранция следва да се запази от потребителя, като същото важи и за фактурата, касовата бележка или товарителницата, за да се улесни упражняването на тези права. За техническо и следпродажбено обслужване и извън Испания е необходимо да подадете своето оплакване в търговския обект, от който сте закупили изделието.

تقرير الضمان

تضمن شركة B&B TRENDS, SL امتثال هذا المنتج مع الاستخدام الذي يقصد به لمدة عامين. في حالة التعطل خلال فترة هذا الضمان، يحق للمستخدمين إصلاح أو استبدال المنتج بدون أي تكلفة في حالة عدم توفره، ما لم يكن أحد هذه الخيارات مستحيلاً أو غير متناسب. في هذه الحالة، يمكنك اختيار خفض في السعر أو إلغاء عملية البيع، ويجب التعامل مباشرة مع البائع من أجل ذلك. ويشمل هذا أيضًا استبدال قطع الغيار شريطة أن يكون المنتج قد تم استخدامه وفقًا للتوصيات المحددة في هذا الدليل لكلتا الحالتين، ولم يتم العبث به من قبل أي طرف ثالث غير مرخص له من قبل شركة B&B TRENDS, S.L. لن يغطي الضمان أي أجزاء تخضع للتآكل والتمزق. لا يؤثر هذا الضمان على حقوقك كمستهلك وفقًا للأحكام الواردة في التوجيه EC/44/1999 للدول الأعضاء في الاتحاد الأوروبي.

استعمال الضمان

يجب على العملاء الاتصال بالخدمة الفنية المعتمدة من شركة B&B TRENDS, S.L. لإصلاح المنتج. بما أن أي عبث بالجهاز من قبل أي شخص غير مرخص له من قبل B&B TRENDS, S.L. أو الإهمال أو الاستخدام غير الصحيح للجهاز يجب أن يجعل هذا الضمان لاغياً وباطلاً. يجب إتمام الضمان بالكامل

وتسليمه مع ورقة الاستلام أو التسليم للممارسة الفعالة للحقوق بموجب هذا الضمان.
يجب أن يحتفظ المستخدم بهذا الضمان بالإضافة إلى الفاتورة أو الإيصال أو ورقة التسليم لتسهيل ممارسة هذه الحقوق. بالنسبة إلى الخدمات الفنية والخدمة ما بعد البيع خارج الأراضي الإسبانية، يُرجى تقديم الطلب إلى نقطة البيع التي اشتريت منها المنتج.

ufesa

SERVICIOS DE ATENCIÓN TECNICA (SAT)

TECHNICAL ASSITANCE SERVICE (TAS), SERVIÇO DE ATENÇAO TÉCNICA (SAT)
SERVICE TECHNIQUE (ST), SERVIZIO DI ASSISTENZA TECNICA (SDAT)

(+34) 902 997 053
sat@bbtrends.es

B&B TRENDS, S.L.
C. Cataluña, 24
P.I. Ca N'Oller 08130
Santa Perpètua de Mogoda (Barcelona) España
C.I.F. B-86880473
www.bbtrends.es

ALAVA
01012 VITORIA
REPARACIONES BERNA
DOMINGO BELTRAN, 54
945 248 198
bernaabetxuko@yahoo.es

01001 VITORIA
AREA GLOBAL
OLAGIBEL, 48
945128200
choni@area-global.com
romesa@area-global.com

ALBACETE
2003 ALBACETE
V. CAMACHO
C/ PEDRO COCA, 50 LOCAL
967 22 45 54
jcamachosat@gmail.com

2004 ALBACETE
ELECTRICIDAD FRESNEDA S.L.
C/ Blasco Ibañez n' 13 Bajo
967231467
satfresneda@gmail.com

ALICANTE
03800 ALCOY
SERT-TALLER DE ELECTRONICA
CID,12
965331412
serttv@gmail.com

3204 ELCHE
REP. PEQUEÑOS ELECTROD. S.U.R.L
CONRADO DEL CAMPO 8
965425112
pascual.selva@gmail.com

03181 TORREVIEJA
ANTHONY ALLEN ASHMORE RODRIGUEZ (ELECT.MONTESINOS)
C/ORIHUELA, 43
966703505
e.montesinos2012@yahoo.es

ALMERIA
04867 MACAEL
ELECTRO JUAN MOLINA SL
AVDA. ANDALUCIA, 6
950 445 529
juanmolina@electrodomesticosjuanmolina.es

ASTURIAS
33003 OVIEDO
TALLER AMABLE
SAN JOSE, 12 B
985223739
satamable@telecable.es

33900 SAMA DE LANGREO
ALGA NALON, S.L.
TORRE DE ABAJO, 8
985692242
alganalon@yahoo.es

AVILA
05005 AVILA
CUCHILLERIA ANDRES
SAN PEDRO BAUTISTA Nº 1
920 22 00 14
reparandres@gmail.com

5003 AVILA
Antonio San Segundo Gómez
(G.R. Goli Reparaciones)
C/SORIA, 6
920257815/606759754
imsatavila@gmail.com

BADAJOZ
6002 BADAJOZ
ELECTRONICA MIRANDA, S.L.
RAMON ALBARRAN, 17
924207428
emirandasl@yahoo.es

6700 VILLANUEVA DE LA SERENA
ARFET,C.B.
HERNAN CORTES, 76-B
924841195
comercial@arfet.es

BARCELONA
08015 BARCELONA
SUM. ELECT. DALMAU, S.C.P.
VILADOMAT, 108
934539276
sdalmau@ono.com

08240 MANRESA
SERVICIO ELDE - JORGE MANERO
BRUCH, 55
938728542
elde@eldeservei.com

08027 BARCELONA
SELAROM
PASSEIG MARAGALL, 102
933 521 805
amoralesnieto@hotmail.com

08020 BARCELONA
SAT MARINE, S.C.P.
C/HUELVA, 67-69
932664697
satmarine@satmarinescp.com

08620 SANT VICENÇ DELS HORTS
SAT JARO -
C/ MALAGA, 20-22
647 054 779
jroca78@gmail.com

08950 ESPLUGUES DE LLOBREGAT
SAT J. BAUTISTA
SANTIAGO RUSIÑOL, 27-29 LOCAL 5
933722157
satdireccion@satjbautista.com

08015 BARCELONA
SAT DORVEN,S.L.
DIPUTACION, 53
934243703
casensi@satdorven.com

08700 IGUALADA
SAT CUADRAS
SANT DOMENEC, 9-11
938045431
assumpta@satcuadras.com

08921 STA. COLOMA DE
SANZ SAT, S.L.
PRAT DE LA RIBA, 62
934 681 945
sanzsat@gmail.com

08030 BARCELONA
RICARDO GUEVARA GARCIA (RIGUÉ)
Ps. TORRAS I BAGES 50-58
933469902
reparacionesrigue@gmail.com

08401 GRANOLLERS
REP. ELECTRICAS SALVADO, S.L.
CARLES RIBA,5
938494073
salvado@salvadosl.com

8160 MONTMELO
RAMON ARCOS PLANAS (electrosat)
JOSEP TARRADELLAS, 2 LOCAL II
935720130
elite-electrosat@telefonica.net

08025 BARCELONA
KLEIN GERATE, C.
ROGER DE FLOR, 330
932137764
imma.klein@grupelde.com

08025 BARCELONA
JOSE ANTONIO FUSTER GARCIA
PROVENZA 538-540
934564736
fuster_garcia@hotmail.com

08211 CASTELLAR DEL VALLES
JOAN ANTON JUAREZ
CATALUNYA, 90 BAJO
937146275
jajuarez@juarez.com.es

8720 VILAFRANCA DEL PENEDES
FRED VILAFRANCA, S.L
POL.INDR."DOMENYS I" NAVE 9
938904852
fred@fredvilafranca.com

08720 VILAFRANCA DEL PENEDES
FRED VILAFRANCA S.L.
PROGRES, 42
938904852
fred@fredvilafranca.com

08226 TERRASSA
ELECTRO CERDAN, S.L.
HISTORIADOR CARDUS, 71
937354105
electrocerdan@cecot.es

08950 ESPLUGUES DE LLOBREGAT
ELECTRICAS FELIU
SANT ALBERT MAGNE,12-14 TD.2-B
933722302
feliusat@9chip.com

BURGOS
9006 BURGOS
MUTOBRE, S.L.
AVDA. DEL CID 93 BAJO
947241040
ventas@mutobre.es

9003 BURGOS
LEOPOLDO JOSE CEBRIAN EROLES
TRINIDAD 16
947203079
cebrian@movistar.es

09400 ARANDA DE DUERO
JOSE MARIA GAMAZO PLAZA
ESGUEVA 4
947502532
regamazo@yahoo.es

CACERES
10002 CACERES
TALLERES MONTERO
PLAZA MARRON, 15
927 22 65 56
talleresmontero@gmail.com

10300 NAVALMORAL DE LA MATA
REPARACIONES MILLANES, C.B.
C/ GÓNGORA, 10
927531481/678508250
rep.millanes@telefonica.net

10600 PLASENCIA
ECOINFO (ANDRES GONZALEZ)
AVDA ESPAÑA, 45 NAVE 10
927411590
ecoinfo@ecoinfoplasencia.es

CADIZ
11402 JEREZ DE LA FR
ELECTRO LARA
C. DIVINA PASTORA EDIF. 2 LOCAL 6
956 336 254
electrolara@eresmas.com

11007 CADIZ
ANA PATIÑO CHACON (TECNI-HO-GAR)
TOLOSA LATOUR 19
956281082
tecnihogarcadiz@hotmail.com

CANTABRIA
39008 SANTANDER
TELEC - CANTABRIA
TRES DE NOVIEMBRE, 1 -B
942371757
telecantabria@yahoo.es

39300 TORRELAVEGA
DEL CASTILLO
CEFERINO CALDERON, 13
942880390
settv@gmail.com

CASTELLON
12005 CASTELLÓ
M.AGRAMUNT, S.L.
C/ LA LLUNA, 22
964261249
electroagramunt@gmail.com

12003 CASTELLON
INST. ELECTR. JUMAR-2, SL
C/ BENICARLO, 15
964225133
proveedores@jumar2castellon.es

12500 VINAROS
FERCOM SERVICE C.B.
TOMAS MANCISIDOR 60
964450144
fercomcb@yahoo.es

CIUDAD REAL
13003 CIUDAD REAL
NOVA ELECTRICIDAD
ALTAGRACIA, 1
926253101
manuelmartin1122@hotmail.com

CORDOBA
14014 CORDOBA
SAN COR S.L.L.
VIRGEN DE FATIMA, 15
957430756
sancor_15@hotmail.com

14500 PUENTE GENIL
ELECTRO PEKIN S.L.
C/ANTONIO NAVAS LOPEZ, 11
957601339
electropekin@gmail.com

CUENCA
16400 TARANCON
DOMINGO SANTAOLALLA MEJIA
P.I. TARANCON SUR C/ SANCHO PANZA 9
969322036/667607788
marisolsanta1981@hotmail.com

GIJON
33209 GIJON
TALLER ELECTRICO SEYSA, S.L.
LOS ANGELES, 10-12
985388146
tallerseysa@gmail.es

33209 GIJON
MARCOS HEVIA PUERTA (SERCOPEL)
C/ Puerto La Cubilla, 6
985342611
sercopel@telecable.es

GIRONA
17005 GIRONA
SUREDA I ASSOCIATS, S.C.
FRANCESC ARTAU, 2
972236588
resuredgirona@gmail.com

17200 PALAFRUGELL
NEW MERESA
DE LA SURERA BERTRAN, 23
972304454
comercial@newmeresa.com

17300 BLANES
FRANCISCO PORTILLO PEIRO
ASIAS MARC 1
972331249
serviciotecnico@portillotv.com

17740 VILAFANT
ELECTRONICA VILAFANT - SAT
NAVATA, 13
972506515 / 615090154
electronicavilafant@hotmail.com

GRANADA
18015 GRANADA
LUNSOL, S.L.
AVDA. VIRGEN DE LA CONSO 4, LOCAL 2
958292565
info@lunsol.net

18007 GRANADA
ELECTRICIDAD MORENO
C/ PALENCIA, 3
95 881 05 35
morenotorres@carretero200.com

GUADALAJARA
19004 GUADALAJARA
FERRETERIA AL-YE
AVDA, EJERCITO,11-D POSTERIOR

949218662
ferreteriaal_ye1@hotmail.com

GUIPUZCOA

20014 SAN SEBASTIAN (no oficial)
SANTIAGO ESTALAYO
Pº URRALBURU, 30 pab. C pol. 27
943475013
santiagoestalayo@hotmail.com

20001 SAN SEBASTIAN
GROSTON S.L.
USANDIZAGA 29
943272736
groston@hotmail.es

20001 SAN SEBASTIAN
ELOY TEJEDOR
GLORIA, 4 (GROS)
943287193
j.ramontejedor@gmail.com

20600 EIBAR
EIBAR SAT
IFAR KALE, 8
943206717
fgl@clientes.euskaltel.es

HUELVA

21002 HUELVA
ELECTROTECNICA ISCAR
SANTIAGO APOSTOL 18 Local
959283415/627349431
electrotecnicaiscar@gmail.com

ILLES BALEARS

07011 PALMA DE MALLORCA
URBISAT (BALEAR SERVICE)
C/MATEU OBRADOR,8
971-733886/733879
alanurbisat@gmail.com

7740 MENORCA
ES MERCADAL
SERVEIS MENORCA, S.L.
CARRER NOU Nº 53
971375380
serveismenorca@gmail.com

JAÉN

23400 UBEDA
MAGOCA UBEDA
GRANADA 7
953751838
ubedasatmagoca@gmail.com

23001 JAEN
EDUARDO DELGADO HUETE
C/ Adarves Bajos nº 31 Bajo
953236605
satdelgado@hotmail.com

23008 JAEN
ANTONIO MUÑOZ SALVADOR
PERPETUO SOCORRO, 5
953226102
amsmmc@hotmail.com

LA CORUÑA

15688 SIGÜERO (OROSO)
SERVITECGA S.L.
RUA TRAVESA 2 BAJO
981572579
servitecga@gmail.com

15703 SANTIAGO DE COMPOSTELA
SERVICIOS TECNICOS CANCELA, S.L.
RÚA DA FONTE DOS CONCHEIROS, 2, - BAJO
981564016
satcancela@yahoo.es

15006 A CORUNA
EUGENIO SUAREZ SERRANTES
ANGELA BLANCO DE SOTO, 1, LOCAL 5
669342814
eugenio-suarez@hotmail.es

15100 CARBALLO
ELECTRO SAT BEYGA, SL
C/FÁBRICA, 23 BAJO
981754981
ramon@electrosatbeyga.es

15920 RIANXO
BANDIN AUDIO S.L.
C/ GUDIÑOS, Nº10 BAJOS
981866025
sat@bandinaudio.com

LA RIOJA

26001 LOGROÑO
JUAN CARLOS GONZALEZ ARIJA-hiper del repuesto
HUESCA, 53-55
941226109
hiperdelrepuesto@gmail.com

26004 LOGROÑO
ASOC. IND. RIOJANA, S.L.U.
DOCE LIGERO, 30 - 32
941241015
satairslu@gmail.com

LAS PALMAS DE GRAN CANARIA

35013 LOS TARAHALES
ST CANARIOS, S.C.P.
BATALLA DE BRUNETE, 50
928 292 950
stcanarios@gmail.com

LEON

24002 LEON
SAT MAEG
C/ RUIZ DE SALAZAR,24
987 23 50 21

24400 PONFERRADA
ELECTRONICA REGUERA
HOSPITAL, 29 - BAJO
987403483
manoo59@ono.com

24004 LEON
ELECTRO - CASH
TORRIANO, 3 - 5 BJ
987206409
electrocash@ono.com

LLEIDA

25005 LLEIDA
SUPERSERVEI DE L'ELECTRODOMES-TIC, S.L.
C/CORREGIDOR ESCOFET, 41
973232012
sat@superservei.es

25005 LLEIDA
BRENUY-CORBELLA (BRECOR SAT)
C/ CORTS CATALANES, 27
973248961
corbega@hotmail.com

LUGO

27002 LUGO
TELESERVICIO (JOSE ANTONIO)
CARRIL DE LAS FLORES, 34-B
982242015
teleservicio@telefonica.net

27400 MONFORTE DE LEMOS
RAUL E HIJOS,S.L.
CAMPO DE LA COMPAÑÍA, 19
982400711
raulehijos@gmail.com

27850 VIVERO (CASCO
SERVICIO TECNICO SILDO 101, S.L.U.
LODEIRO, 26
982061819

MADRID

28931 MOSTOLES
REPARACIONES RAGON S.L.
BURGOS 4-6
916147898
manuel@ragon.es

28044 MADRID
REPARACIONES PIMAR
Valle Inclan 32 Local
917054624
pimaruno@gmail.com

28047 CARABANCHEL
REPARACIONES CARLOS (CARLOS GOMEZ YUSTE)
GUABAIRO,2
914665369
reparaciones.carlos@gmail.com

28980 PARLA
INSTALACIONES Y REPARACIONES J.F.
ALFONSO X EL SABIO 31
916052801
satjfparla@gmail.com

28038 MADRID
FERSAY VALLECAS -Tienda Fersay Madrid Vallecas
C/PEÑA PRIETA, 17 LOCAL
911394704
scmrivas@gmail.com

28020 MADRID
ENRIQUE ARRIBAS GARCIA (jaen 18)
C/ JAEN Nº 8 JUNTO METRO ALVARADO
915342350
satjaen@gmail.com

28220 MAJADAHONDA
ELECTRONICA TELIAR S.L.
REAL ALTA 7
916388702
teliar@teliar.es

28017 MADRID
ALTOHA
JOSE ARCONES GIL,13
913774645
ramon@altoha.es

28035 MADRID
ALDEBARAN ELECTRICA (LUMAR)
CARDENAL HERRERA ORIA 257
917388761
aldebaran.electrica@hotmail.com

28807 ALCALA DE HENARES
ALDAMA
FERRAZ, 2
918815820

MALAGA
29200 ANTEQUERA
JUAN J. MATAS REBOLLO (ELECTRONICA J&J)
PURGATORIO 1 BAJO
952702382
jjmatasr@gmail.com

29303 MARBELLA
ELECTRICIDAD MURSA S.L.
C/SERENATA s/n frente nº 9
952867390
electricidadmursa@yahoo.es

29680 ESTEPONA
ELECTRICIDAD MURSA S.L.
VALENCIA 18
952807483
electricidadmursa@yahoo.es

29010 MALAGA
CAMBEL ELECTRONICA
MORALES VILLARUBIA,17
952277247
cambel.electronica@gmail.com

MALLORCA
07008 PALMA DE MALLORCA
SAT BALEAR
REIS CATOLICS, 72
971247695
satbalear@ono.com

MURCIA
30700 TORRE PACHECO
MIGUEL ANGEL SANMARTIN RAMIREZ
AVD. ESTACION 33/ CALLE COLON 46
968578838
info@electronicasanmartin.es

30203 CARTAGENA
MEGASON HI-FI SL
CARLOS III 30 BJS
968527519
megason@arrakis.es

30300 BARRIO PERAL - CARTAGENA
FASEPA, S.L.
PROLONGACION ANGEL BRUNA, 6 BJ
868095680
luserrano@fasepa.es

30009 MURCIA
ELECTRO-SERVICIOS SEBA
ISAAC ALBENIZ 4 BAJO
968298593/629613574
electroservicioseba@gmail.com

30800 LORCA
DANIEL SANCHEZ RUIZ
DE LA HIGUERA,8 BAJO
968406757
satlorcadaniel@gmail.com

NAVARRA
31011 PAMPLONA
FERRETERIA SAN ELOY (MERCEDES)
MONASTERIO DE IRACHE, 33
948251095
admin@ferreteriasaneloy.es

31591 CORELLA
Electro Servicio Muñoz S. L. (ESM Corella)
C/ Santa Barbara, 52
948780729
satcorella@gmail.com

31500 TUDELA
ELECTRICIDAD FERNANDO, S.C.I.
YANGUAS Y MIRANDA, 12
948826457
okina@electricidadfernando.com

ORENSE
32002 OURENSE
ELECTRO COUTO, S.L.
MELCHOR DE VELASCO, 17
988235115
electrocouto@yahoo.es

PONTEVEDRA
36003 PONTEVEDRA
MARDEL RIAS BAIXAS
FERNANDEZ LADREDA, 67
986843760
mardelrias@mundo-r.com

36004 PONTEVEDRA
IMASON
LOUREIRO CRESPO, 43
986841636
imason@mundo-r.com

362111 VIGO
CARBON RADIO
AVDA. CAMELIAS, 145
98 623 61 46
carbonradio145@hotmail.com

36205 VIGO
AJEPA & LUA'S S.L. (S.A.T. CERVANTES)
RUISEÑOR Nº 10 BAJO
986280230
pairis2006@yahoo.es

SALAMANCA
37500 CIUDAD RODRIGO
TECNIHOGAR
AVDA. PORTUGAL, 10
923461964
tecni_hogar@telefonica.net

37005 SALAMANCA
RAMON RODRIGUEZ TAPIA
LAZARILLO DE TORMES, 10
923238491
microram9@yahoo.es

37002 SALAMANCA
ASISTENCIA TECNICA MORENO, S.L.
RECTOR TOVAR 15
923218079
asistenciatecnicamoreno@gmail.com

SEGOVIA
40005 SEBASTIAN TORRES C.B.
C/ SAN ANTON,12
921 42 43 23
mariajosesebas@hotmail.com

SEVILLA
41006 SEVILLA
PALACIO DE LAS PLANCHAS, S.L.
AFAN DE RIBERA, 107
954631191
sat@palaciodelasplanchas.com
41700 DOS HERMANAS
FRANCISCO MUÑOZ LOPEZ
PURISIMA CONCEPCION 1
954728300
electrovalme@gmail.com

41100 CORIA DEL RIO
ELECTROCORIA S.L.
SAN FRANCISCO 11
954771998
electrocoria@hotmail.com

41530 MORON DE LA FRONTERA
DAVID QUINTERO TORREÑO
C/ SANTIAGO, 21 (Pta. Sevilla)
954852986
reparacionesquintero@hotmail.com

41008 SEVILLA
ABASTEC
C/ SANTA MARIA DE LA HIEDRA, 1
(PIO XII)
954 353 300
pae@abastec.es

TARRAGONA
43001 TARRAGONA
SERTECS -
C/ CAPUCHINOS, 22
977 221 851
sertecs@sertecs.e.telefonica.net

TERUEL
44600 ALCAÑIZ
CASES SANTAFE MARIO (LA RUEDA)
MIGUEL FLETA 27
978871016
electronicalarueda@gmail.com

TOLEDO
45005 TOLEDO
ELECTROHOGAR TOLEDO
RONDA BUENAVISTA, 27 LOCAL 6 F
925 223 828
electrohogar@electrohogartoledo.com

VALENCIA
46600 ALZIRA
TALLERES MOYA
C/ FAVARETA,49
96 241 85 87
tamoya@talleresmoya.com

46011 VALENCIA
ROBERTO BARRACHINA ALIAGA
-VALENCIANA, SA TECNICA-
C/FRANCISCO BALDOMA, 86 Bajos
963554244/607304279
valencianasat@gmail.com

46700 GANDIA
RELGAN - CAMILO GARCIA
MAGISTRADO CATALA, 16
962872810
relgangandia@gmail.com

46005 VALENCIA
RELEVAN,S.L.
C/ MATIAS PERELLO ,49
963 222 529
merce@relevansl.com

46800 XATIVA
JOSE PASTOR DIEZ
C/ ABU MASAIFA, 6
962274794
sat-xativa@josepastor.es

46680 ALGEMESI
JOSE A. LLACER SANGROS
ALBALAT, 88
962423519
satllacer@hotmail.com

46700 GANDIA
JOAQUIN MAYOR ESTRUGO
(TECNOGAR)
PRIMER DE MAIG 41-B
962865335
tecnogar33@gmail.com

46470 CATARROJA
AirKival Climatización C.B
C/FRANCESC LARRODÉ, 7
961260633
sat@airkival.com / airkival@gmail.com

VALLADOLID
47006 VALLADOLID
VILDA SERV.ASIST.TECNICA, S.L.
FALLA, 16 BAJO.DCHA.
983226229
vilda@vilda.es

47400 MEDINA DEL CAMPO
JESUS MANUEL MONSALVO MENDO
ANGUSTIAS,42
983810205
sattvc2002@yahoo.es

47002 VALLADOLID
ELECTRICIDAD RINCON, S.A.
LABRADORES, 9 Y 11
983297133
administracion@electricidadrincon.es

VIZCAYA
48004 BILBAO
SERTEK
C/ PADRE PERNET, 8
944112282
sertek@ya.com

48013 BILBAO
REPARADOMESTICOS,JOSU
URKIXO ZUMARKALEA,79
944 90 41 66
josu@reparadomesticos.com

48011 BILBAO
R.E. ABAD MANUEL GONZALEZ
HERVERA
GREGORIO DE LA REVILLA, 34
944215271
mghervera@yahoo.es

48980 SANTURCE
JULEN SAT
LAS VIÑAS 20-22
944617193
juanjosat@gmail.com

ZAMORA
49010 ZAMORA
TERESA PEREZ
DIEGO DE LOSADA, 10
980671386
sat.teresa1@gmail.com

ZARAGOZA
50001 ZARAGOZA
ELECTRO SANTOÑA, S.L.
SAN VICENTE DE PAUL, 48
976 392 102
electrosantona@hotmail.com

B&B TRENDS, S.L.
C. Cataluña, 24
P.I. Ca N'Oller 08130
Santa Perpètua de Mogoda
(Barcelona) España
C.I.F. B-86880473
www.bbtrends.es

ufesa

B&B TRENDS, S.L. · C.I.F. B-86880473
C. Cataluña, 24 P.I. Ca N'Oller 08130
Santa Perpètua de Mogoda (Barcelona) · España
www.bbtrends.es

Ver. 12 /2020