Topvex FR03, FR06, FR08, FR11
Centrale compacte de traitement d’air

Instructions d'installation

FR

Document traduit de l'anglais | 1294505 · A005

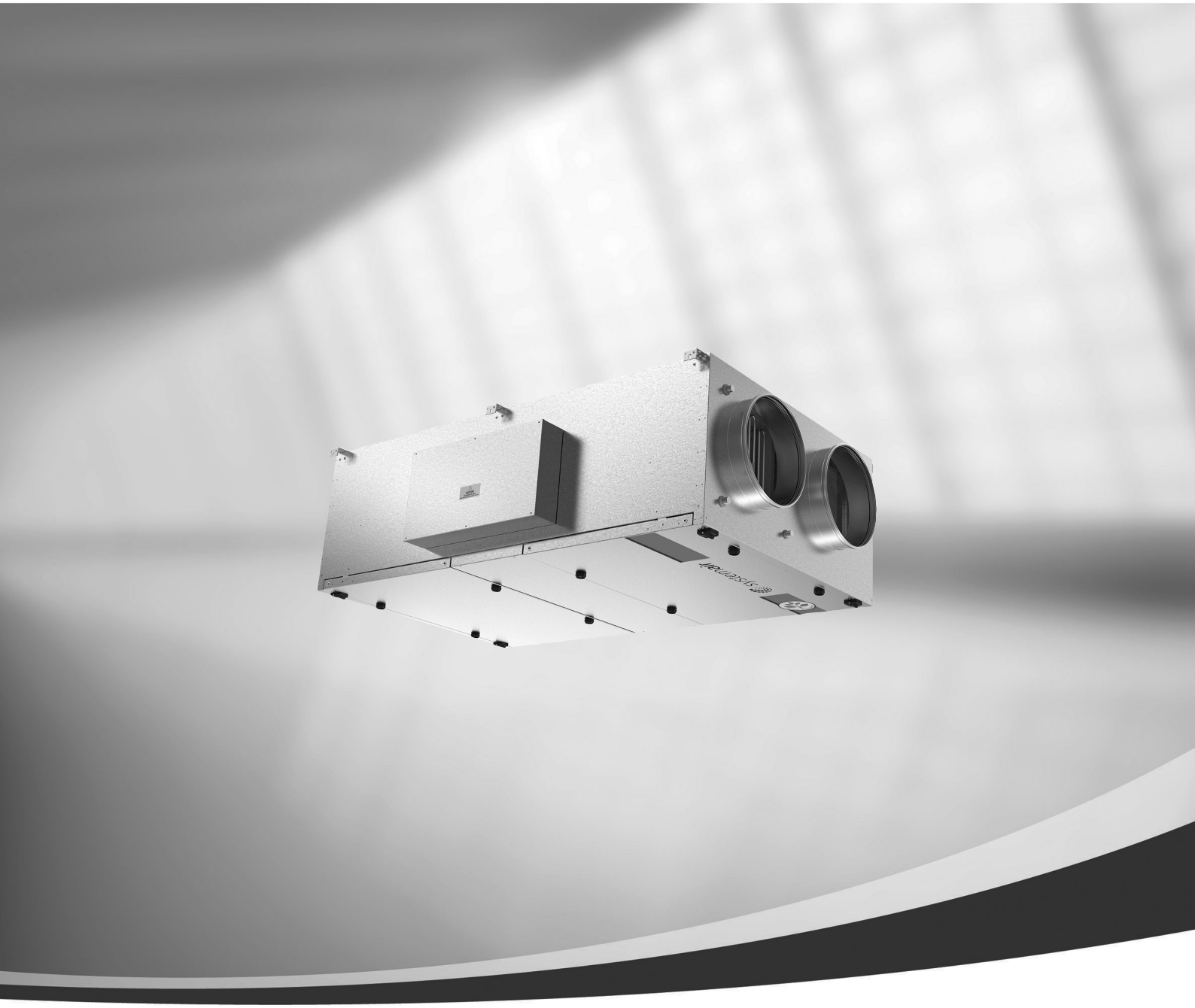

systemair

© Copyright Systemair AB
Tous droits réservés
E&OE

Systemair AB se réserve le droit de modifier ses produits sans avis préalable.
Ceci est valable également pour les produits déjà commandés, pourvu que les spécifications convenues ne s'en trouvent pas affectées.

Sommaire

1 EU Déclaration de conformité 1
2 Avertissements 2
3 Informations produit 2
3.1 Généralités 2
3.2 Caractéristiques techniques 3
3.2.1 Dimensions 3
3.2.2 Poids 4
3.2.3 Espace requis 5
3.2.4 Données électriques 5
3.3 Transport et stockage 6
4 Installation 7
4.1 Déballage 7
4.2 Instructions de positionnement et d'installation 7
4.3 Installation de la centrale 8
4.4 Sonde de soufflage 10
4.5 Montage du kit porte coulissante 10
4.6 Connexions 12
4.6.1 Gaines 12
4.6.2 Isolation thermique et anticondensation 13
4.6.3 Pièges à son 13
4.6.4 Raccordement électrique 13
4.6.5 Raccordement électrique, composants 14
4.6.6 Raccordements externes 15
4.6.7 Connexion GTB/GTC 17
4.7 Installation de l'armoire de commande 18
4.7.1 Dimensions 18
4.7.2 Généralités 18
4.7.3 Installation 18
4.8 Accessoires complémentaires 19

1 EU Déclaration de conformité

Fabricant

Systemair Sverige AB
Industrivägen 3
SE-739 30 Skinnskatteberg SUÈDE
Bureau: +46 222 440 00 Fax: +46 222 440 99
www.systemair.com

certifie par la présente que les produits suivants :

Centrales de traitement d'air

Topvex FR03 EL	Topvex FR03	Topvex FR03 HWL/HWH
Topvex FR06 EL	Topvex FR06	Topvex FR06 HWL/HWH
Topvex FR08 EL	Topvex FR08	Topvex FR08 HWL/HWH
Topvex FR11 EL	Topvex FR11	Topvex FR11 HWL/HWH

(La déclaration s'applique exclusivement au produit dans l'état où il a été livré et installé sur site conformément aux instructions jointes. L'assurance ne couvre pas les composants ajoutés ou les interventions effectuées ultérieurement sur le produit.)

sont conformes à l'ensemble des exigences des directives suivantes et règlements:

Directive machines 2006/42/EC

Directive basse tension 2014/35/UE

Directive CEM 2014/30/UE

Directive concernant l'Écoconception 2009/125/EC
327/2011Exigences concernant les ventilateurs
1253/2014 Exigences concernant les systèmes de ventilation

Les normes harmonisées suivantes sont appliquées pour les parties concernées :

EN ISO 12100:2010	Sécurité de la machine - Principes généraux de conception - Appréciation du risque et réduction du risque
EN 13857	Sécurité des machines – Distances de sécurité empêchant les membres supérieurs et inférieurs d'atteindre les zones dangereuses
EN 60204-1	Sécurité des machines – Équipement électrique des machines – Partie 1 : règles générales
EN 60335-1	Appareils électrodomestiques et analogues – Sécurité – Partie 1 : prescriptions générales
EN 60335-2-40	Appareils électrodomestiques et analogues – Sécurité – Partie 2-40 : règles particulières pour les pompes à chaleur électriques, les climatiseurs et les déshumidificateurs
EN 50106:2007	Sécurité des appareils électrodomestiques et analogues – Règles particulières pour les essais de série concernant les appareils dans le domaine d'application des normes EN 60 335-1 et EN 60967
EN 60529	Degrés de protection procurés par les enveloppes (code IP)
EN 62233	Méthodes de mesure des champs électromagnétiques des appareils électroménagers et similaires en relation avec l'exposition humaine
EN 61000-6-2	Compatibilité électromagnétique (CEM) – Partie 6-2 : normes génériques – Immunité pour les environnements industriels
EN 61000-6-3	Compatibilité électromagnétique (CEM) – Partie 6-3 : normes génériques – Norme sur l'émission pour les environnements résidentiels, commerciaux et de l'industrie légère

La documentation technique complète est disponible.

Skinnskatteberg, 15-03-2016



Mats Sándor

Directeur technique

2 Avertissements

Les mises en garde suivantes figurent dans les différentes parties du document.



Danger

- Déconnecter impérativement l'alimentation secteur avant toute intervention d'entretien ou de réparation du circuit électrique !
- Tous les raccordements électriques doivent être effectués par un installateur agréé et conformément aux règles et dispositions en vigueur.



Avertissement

- Les poignées ne sont prévues que pour être utilisées lors de l'installation et lors de la maintenance. Elles doivent être retirées avant la mise en service de l'équipement pour garantir le niveau de sécurité de ce dernier.

  L'unité doit être raccordée de manière à ce qu'il ne soit pas possible d'atteindre les ventilateurs via le réseau de gaines.
- La centrale est lourde. La prudence s'impose donc lors du transport et du montage, notamment pour éviter toute blessure par pincement. Le port de vêtements de protection est obligatoire.
- Veiller à ne pas se blesser sur les arêtes lors du montage et de la maintenance. Utiliser des dispositifs de levage adéquats. Le port de vêtements de protection est obligatoire.
- Le raccordement au secteur doit être protégé par un disjoncteur agissant sur toutes les phases, d'un écart minimum de 3 mm.



Attention

- Lorsque l'unité est installée dans un endroit froid, veiller à en isoler tous les joints en appliquant suffisamment de bande adhésive.
- Couvrir les raccordements et extrémités de gaines pendant le stockage et l'installation.
- Ne pas brancher de séchoir à tambour sur le système de ventilation.
- Veiller à ne pas endommager la batterie à eau en raccordant les tuyaux d'eau. Serrer le raccord au moyen d'une clé.

Important

- Cet appareil peut être utilisé par des enfants à partir de 8 ans, et par des personnes avec des capacités physiques, sensorielles ou mentales réduites, ou ne disposant pas de l'expérience ou des compétences requises, si on leur a communiqué des instructions ou s'ils bénéficient d'une supervision, afin d'utiliser l'appareil sans risque et de comprendre les risques liés à son utilisation. Les enfants ne doivent pas jouer avec l'appareil. Les enfants ne doivent pas procéder au nettoyage ou à l'entretien de cet appareil sans surveillance.

3 Informations produit

3.1 Généralités

Ce manuel d'installation concerne les appareils de traitement d'air Topvex FR fabriqués par Systemair Sverige AB. Topvex FR comprend les modèles et options suivants :

- **Modèle:**FR03, FR06, FR08, FR11
- **Batterie de chauffage : EL** (Électrique), **HWL** (Batterie à eau, faible puissance), **HWH** (Batterie à eau, puissance élevée) ou **Aucune**.
- **Modèles côté gauche ou côté droit: R** (droit) **L** (gauche). Pour déterminer l'entrée d'air, regarder l'équipement du côté accessible.
- **Contrôle des ventilateurs : CAV** – Volume d'air constant, **VAV (optionnel)** – Volume d'air variable = pression constante dans les gaines
- **M0 :** hélice de ventilateur en aluminium

Vous trouverez de plus amples informations sur la régulation VAV dans les consignes du kit VAV.

Ce manuel comprend les informations importantes et recommandations concernant la conception, l'installation, le démarrage et l'utilisation, afin d'assurer un fonctionnement correct de l'appareil.

Lire attentivement ce manuel pour installer et utiliser l'équipement correctement et en toute sécurité. Respecter les directives d'utilisation et les consignes de sécurité.

3.2 Caractéristiques techniques

3.2.1 Dimensions

Position		Description	Repère
A	②	Air de soufflage	
B	④	Air rejeté	
C	①	Air extérieur	
D	③	Reprise d'air	

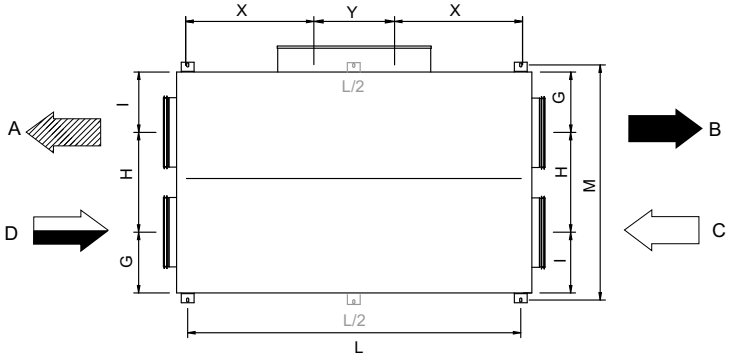

Côté inférieur, appareil gauche

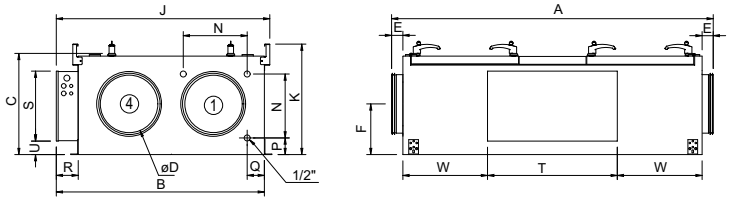

Appareil gauche

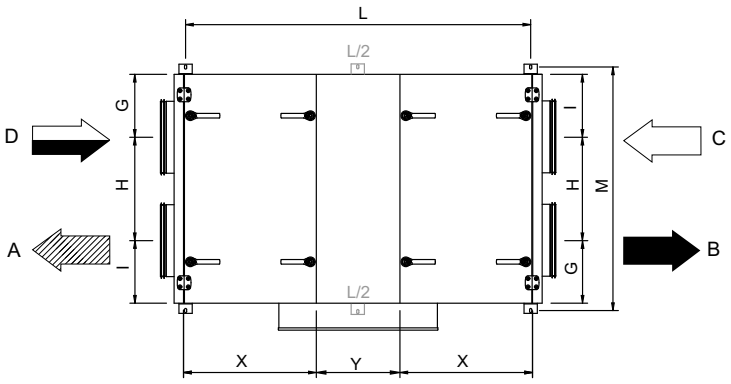

Côté de fonctionnement, appareil gauche

Position		Description	Repère
A	②	Air de soufflage	
B	④	Air rejeté	
C	①	Air extérieur	
D	③	Reprise d'air	

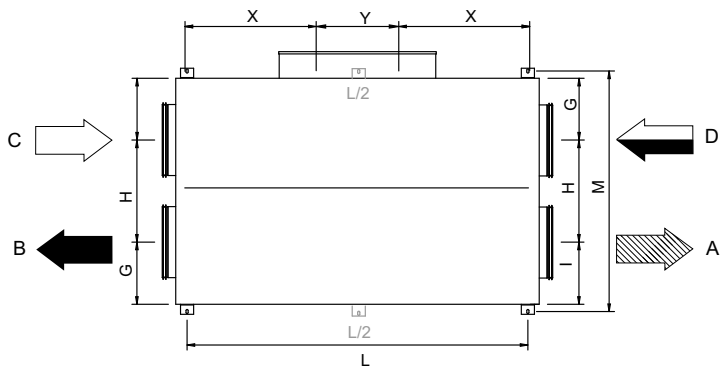

Côté inférieur, appareil droit

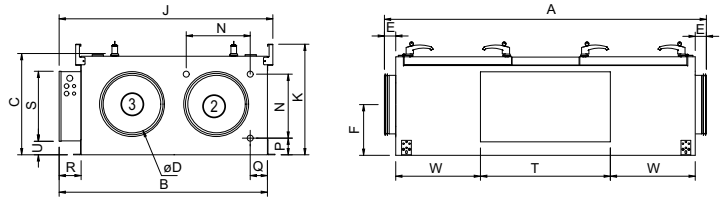

Appareil droit

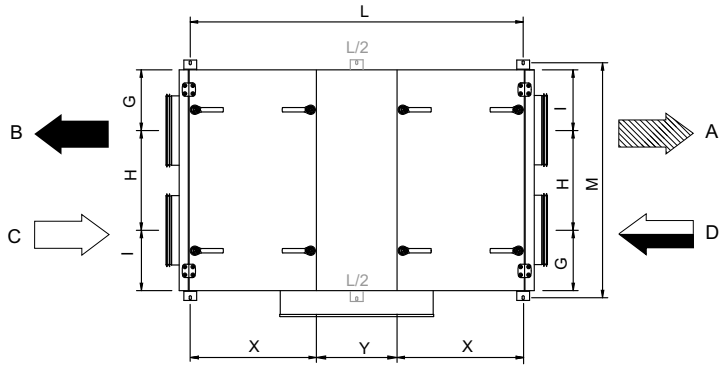

Côté de fonctionnement, appareil droit

Tableau 1 Dimensions

Modèle	A	B	C	D	E	F	G	H	I	J	K	L
FR03	1720	1115	540	ø315	60	270	275	450	275	1145	590	1502
FR06	2160	1315	640	ø400	80	275	325	550	325	1345	705	1902
FR08	2230	1515	740	ø500	60	355	350	650	400	1545	790	2004
FR11	2440	1715	840	ø630	80	405	400	765	432	1745	904	2206

Modèle	L/2	M	N	P	Q	R	S	T	U	W	X	Y
FR03	-	1050	388	64	68	120	375	730	72	456	576	358
FR06	951	1260	414	103	106	102	375	730	158	653	763	384
FR08	1002	1450	514	103	106	120	375	730	275	706	807	384
FR11	1103	1650	614	103	106	120	375	730	329	801	844	520

3.2.2 Poids

Modèle	Poids (kg)
FR03	196
FR06	275
FR08	345
FR11	433

3.2.3 Espace requis

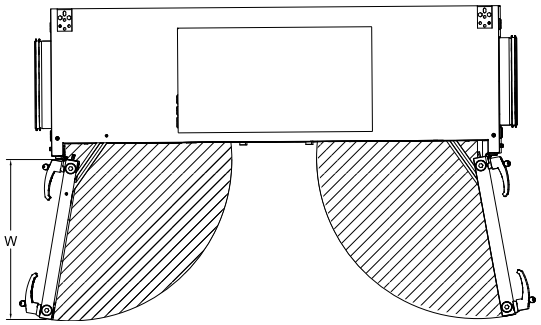

Fig. 1 Espace requis

Lorsqu'une porte coulissante est installée, l'espace requis correspond à la hauteur des barres de soutien de la porte (50 mm)

Modèle	W (mm)
FR03	576
FR06	763
FR08	807
FR11	844

3.2.4 Données électriques

Tableau 2 Consommation électrique

Modèle	Ventilateurs (W tot.) 230V 1~ et 400 V 3N~	Ventilateurs (W tot.) 230V 3~	El Batterie électrique (kW tot.)	Fusible (tableau électrique) (A) pour 230V 1~ et 400 V 3N~	Fusible (tableau électrique) (A) pour 230V 1~ et 230V 3~
FR03 EL	1352	1352	5	3x16	3x25
FR03 (Aucun, HWL/HWH)	1352	–	–	10	10
FR03 EL M0	954	954	5	3x16	3x20
FR03 (Aucun, HWH) M0	954	–	–	10	10
FR06 EL	1882	1882	10	3x20	3 x 35
FR06 (Aucun, HWL/HWH)	1882	1882	–	3x10	3x10
FR08 EL	1944	1944	12	3x25	3 x 40
FR08 (Aucun, HWL/HWH)	1944	1944	–	3x10	3x10
FR11 EL	4478	4478	15	3x32	3 x 63
FR11 (Aucun, HWL/HWH)	4478	4478	–	3x10	3x10
FR11 EL M0	5666	6142	15	3 x 35	3 x 63
FR11 (Aucun, HWH) M0	5666	6142	–	3x10	3x20

3.3 Transport et stockage

Pendant le transport et le stockage, protéger le Topvex FR03–11 pour éviter d'endommager les panneaux, poignées, écrans, etc. Couvrir l'équipement pour éviter tout dégât aux composants internes résultant d'une infiltration de poussière, de pluie ou de neige. L'appareil équipé de tous ses composants est livré en une pièce sur palette filmée.

Pour transporter la centrale FR03 au moyen d'un chariot élévateur, placer la fourche dans le longeron (figure 2). Les unités TopvexFR06, FR08, et FR11 disposent de palettes spéciales permettant de lever la centrale par le côté (figure 3). Ces modèles peuvent également être soulevés au moyen de deux chariots élévateurs disposés de part et d'autre.

Avertissement

La centrale est lourde. La prudence s'impose donc lors du transport et du montage, notamment pour éviter toute blessure par pincement. Le port de vêtements de protection est obligatoire.

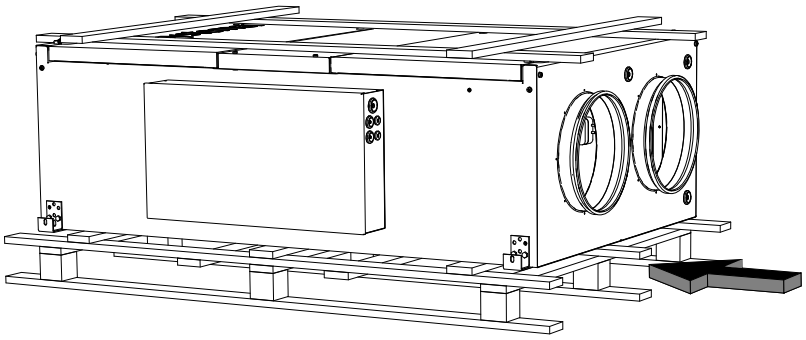

Fig. 2 Transport de la centrale

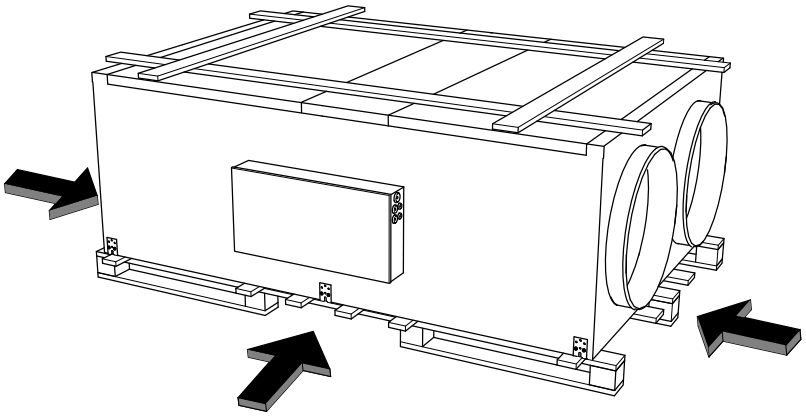

Fig. 3 Transport des centrales FR06-11

4 Installation

4.1 Déballage

La centrale Topvex FR03–11 est fournie sur palette (figure 2 et figure 3). Les éléments tels que poignées et sonde de température de soufflage se trouvent à l'intérieur de l'unité.

Pour ouvrir les portes d'inspection, utiliser une clé de 16 mm (figure 4). Pour faciliter l'ouverture et la fermeture des portes d'inspection, utiliser les 8 poignées fournies à l'intérieur de l'unité à la livraison.

Une fois l'installation terminée, retirer les poignées pour éviter toute ouverture intempestive de la centrale.

Avant d'entamer l'installation, vérifier que la livraison est complète. Signaler immédiatement au fournisseur Systemair toute divergence par rapport à la commande.

Fig. 4 Ouverture de la porte d'inspection à l'aide d'une clé

4.2 Instructions de positionnement et d'installation

L'unité est conçue pour être installée en intérieur. Les composants électroniques ne doivent pas être soumis à des températures inférieures à 0°C et supérieures à 50°C.

Si la centrale est installée dans un endroit froid, il est important qu'elle ne soit pas arrêtée au moyen du commutateur principal. Tant que l'appareil sera sous tension, l'armoire électrique sera au chaud, même dans un climat froid. Même si le système de régulation éteint la centrale, l'alimentation est toujours présente.

Lors du montage, veiller à laisser suffisamment d'espace pour ouvrir les portes d'inspection (figure 3.2.3).

Note!

Si nécessaire, il est possible de dévisser les charnières et de retirer les portes pour faciliter l'inspection et la maintenance. Lorsque la centrale doit être suspendue avec la porte d'inspection dirigée vers le bas, il est également possible de se procurer en option un kit porte coulissante.

Éviter de positionner la centrale tout près d'un mur pour éviter la transmission des sons en basse fréquence.

La prise d'air extérieur du bâtiment doit, si possible, se faire sur les faces nord ou est, loin des rejets de cuisine, buanderie, etc. Le rejet se fera idéalement par une sortie en toiture, loin de toute prise d'air, fenêtre, balcon, etc.

Avertissement

- Les poignées ne sont prévues que pour être utilisées lors de l'installation. Elles doivent être retirées avant la mise en service de l'équipement pour garantir le niveau de sécurité de ce dernier.
- L'unité doit être raccordée de manière à ce qu'il ne soit pas possible d'atteindre les ventilateurs via le réseau de gaines.

4.3 Installation de la centrale

L'unité peut être installée dans les positions suivantes

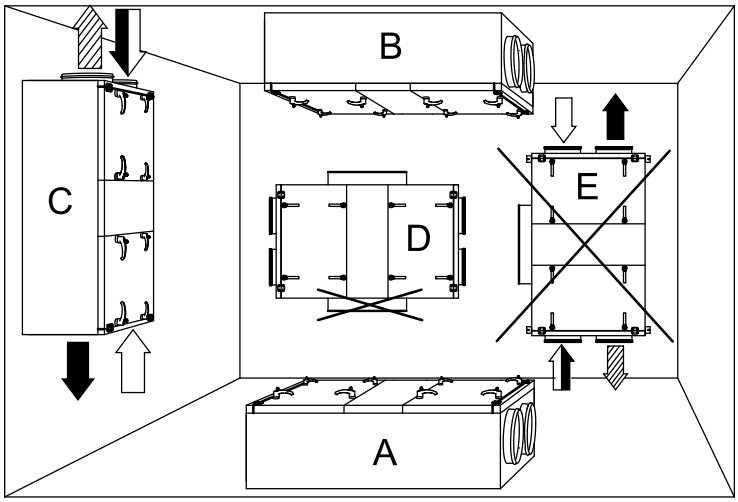

Fig. 5 Possibilités d'installation

Position	Description
A	À plat sur le sol. Version droite et gauche disponible.
B	Au plafond. Version droite et gauche disponible.
C	Installation verticale contre un mur, air introduit vers le haut.
D	Installation horizontale contre un mur. Possibilité de raccordement à gauche et à droite. **Note!** Ne jamais installer l'équipement avec e boîtier électrique dirigé vers le bas !
E	L'installation verticale contre un mur avec air introduit orienté vers le bas **n'est pas autorisée**.

Description du symbole de la flèche (tableau 3).

Installation conformément à A-D

1 Préparer le support d'installation de l'unité. Veiller à ce qu'elle soit plane, lisse et capable de supporter le poids de la centrale. Installer l'équipement conformément aux normes et réglementations en vigueur.

2 Soulever l'unité pour la mettre en place.

Avertissement

Veiller à ne pas se blesser sur les arêtes lors du montage et de la maintenance. Utiliser des dispositifs de levage adéquats. Le port de vêtements de protection est obligatoire.

3 Installer la centrale au moyen des consoles de montage fournies, fixées sur l'unité.

Note!

Lorsque la centrale est installée au plafond ou contre un mur, veiller à ce qu'elle soit fermement appuyée contre la surface de montage avant de la fixer aux consoles de montage. Veiller à utiliser un système de fixation (vis, boulons) adapté au poids de l'équipement et au support sur lequel il est installé. L'installation doit obligatoirement être réalisée par un installateur agréé.

Les consoles de montage doubles (figure 6, pos 1) sont utilisées pour Topvex FR03-FR06 afin de garantir la stabilité de l'ensemble. Topvex FR08-FR11 a des consoles indiquées à la pos. 2.

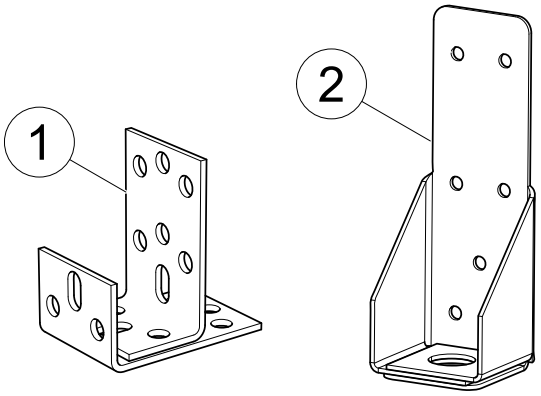

Fig. 6 Consoles de montage

4.4 Sonde de soufflage

La sonde s'installe dans la gaine d'air de soufflage, environ 3 m après l'unité (figure 7). Connecter la sonde sur les bornes 30–31 (chapitre 4.6.6) du coffret électrique. Les autres sondes de température sont intégrées à l'équipement en usine. La sonde de soufflage est livrée avec la centrale.

Fig. 7 Sonde de soufflage

4.5 Montage du kit porte coulissante

Il est possible de se procurer en accessoire un kit de porte coulissante. Il se monte sur les unités installées avec la porte orientée vers le bas, par ex. en cas de montage en faux plafond. Le kit s'installe selon la procédure ci-dessous.

1 Retirer les rails guides

Ouvrir complètement une des portes d'inspection et retirer les rails guides (pos. 1) soutenant la porte en ôtant les vis, pos. 2 et pos. 3.

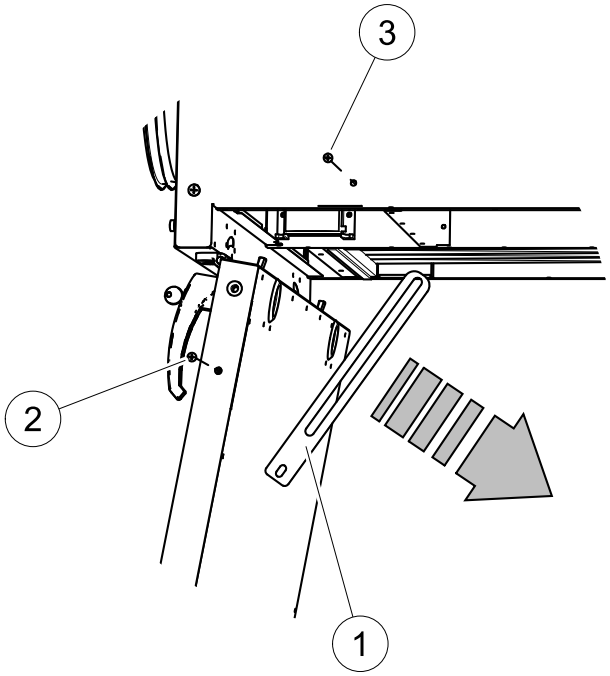

2 Charnières

Fermer la porte à l'aide des 4 poignées et dévisser les 2 charnières.

3 Répéter la procédure

Répéter la procédure à partir de l'étape 1 sur l'autre porte.

4 Montage des roues

Mount the wheels in the prepared threaded inserts on the side of the inspection hatch with the enclosed screws and washers.

5 Sliding door support rails

À l'aide des vis et rondelles fournies, monter les roues dans les inserts filetés situés sur le côté de la porte d'inspection.

6 Fixer à l'aide de vis BSS

Fixer le rail sur le côté du boîtier à l'aide des vis BSS fournies.

7 Ouverture de la porte

Ouvrir la porte en déverrouillant les deux poignées intérieures (pos. 1), puis les 2 poignées extérieures (pos. 2). La porte peut à présent être poussée vers le

centre de l'unité. Cette méthode ne permet d'ouvrir qu'une seule porte à la fois.

8 Application du joint

Appliquer le joint d'étanchéité autocollant sur le cadre intérieur du boîtier.

9 Fermeture de la porte

Fermer la porte au moyen des 4 poignées. Vérifier que la fermeture est correcte.
Répéter la procédure à partir de l'étape 7 sur l'autre porte.

10 Retirer les poignées

Une fois la porte fermé, les poignées doivent être retirées avant de mettre l'unité en service.



Avertissement

Les poignées ne sont prévues que pour être utilisées lors de l'installation. Elles doivent être retirées avant la mise en service de l'équipement pour garantir le niveau de sécurité de ce dernier.

4.6 Connexions

4.6.1 Gaines

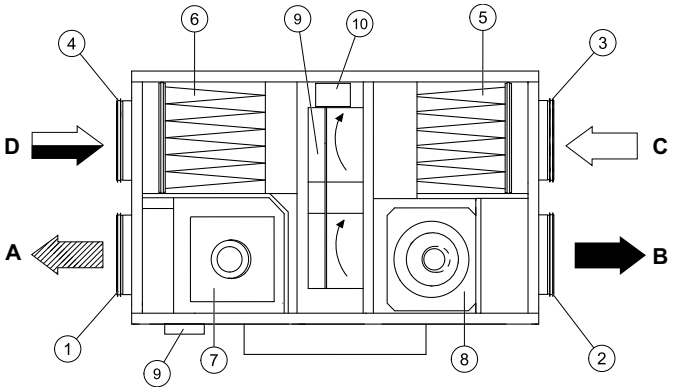

Fig. 8 Circulation du flux, appareil gauche

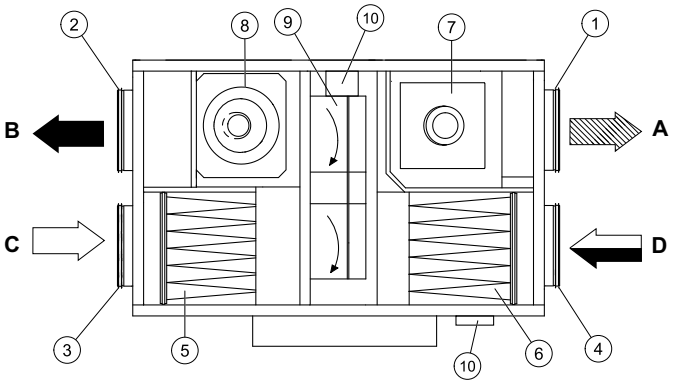

Fig. 9 Circulation du flux, appareil droit

Tableau 3 Symboles et descriptions

Position	Description	Repère
A	Soufflage	
B	Air rejeté	
C	Air extérieur	
D	Reprise d'air	
1	Raccordement soufflage	
2	Raccordement air rejeté	
3	Raccordement air extérieur	
4	Raccordement reprise	
5	Filtre soufflage	
6	Filtre reprise	
7	Ventilateur FOU	
8	Ventilateur reprise	
9	Échangeur de chaleur	
10	Commande du rotor (emplacement en fonction de la taille de l'unité)	

4.6.2 Isolation thermique et anticondensation

Les gaines air neuf et rejet doivent toujours être bien isolées contre la condensation. Il est essentiel de bien isoler les gaines raccordées à la centrale, particulièrement dans les pièces et zones froides. Prévoir une isolation de minimum 100 mm en laine de roche minérale, munie d'un pare-vapeur. Dans les zones susceptibles d'être exposées à des températures extérieures très basses en hiver, installez une isolation supplémentaire pour arriver à une épaisseur totale de minimum 150 mm.

Attention

- Lorsque l'unité est installée dans un endroit froid, veiller à en isoler tous les joints en appliquant suffisamment de bande adhésive.
- Couvrir les raccordements et extrémités de gaines pendant le stockage et l'installation.
- Ne pas brancher de séchoir à tambour sur le système de ventilation.

4.6.3 Pièges à son

Pour éviter la transmission de nuisances sonores via le réseau de gaines, il est recommandé d'installer des pièges à son sur le soufflage et la reprise.

Pour éviter que les bruits ne se transmettent d'une pièce à l'autre via le réseau de gaines et pour réduire le bruit généré par le système de ventilation, il est recommandé d'installer des pièges à son avant chaque diffuseur.

4.6.4 Raccordement électrique

Tous les raccordements électriques sont réalisés dans le coffret électrique situé sur le long côté de l'unité(figure 10). La porte se retire en ôtant les 6 vis comme illustré dans la figure ci-dessous (figure 10).

Ne pas mettre la centrale en service avant d'avoir lu et compris les précautions électriques. Pour le câblage interne et externe, voir le schéma de câblage fourni.

Toutes les connexions externes vers les périphériques se branchent sur les bornes du boîtier de connexion (chapitre 4.6.6).

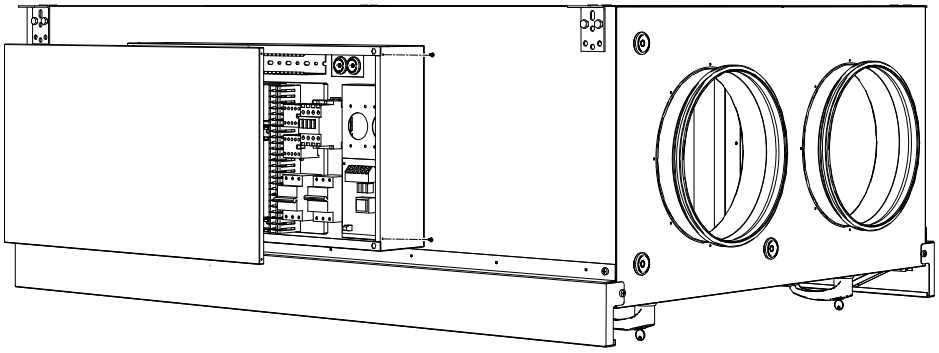

Fig. 10 Ouverture du coffret électrique

Danger

- Déconnecter impérativement l'alimentation secteur avant toute intervention d'entretien ou de réparation du circuit électrique !
- Tous les raccordements électriques doivent être effectués par un installateur agréé et conformément aux règles et dispositions en vigueur.

Avertissement

Le raccordement au secteur doit être protégé par un disjoncteur agissant sur toutes les phases, d'un écart minimum de 3 mm.

4.6.5 Raccordement électrique, composants

Les unités Topvex FR03–11 ont un contrôleur et un câblage interne intégrés (figure 11).

Fig. 11 Composants électriques

Position	Description
1	Contrôleur E-28
2	Transformateur 230/24 V CA
3	Bornes pour composants internes et externes
4	Bornes de câblage interne
5	Bornes d'alimentation de l'unité
6	Contacteur (K2) Marche/Arrêt de la pompe de circulation (uniquement sur les centrales HW, pas sur les centrales EL)
7	Fusible automatique
8	Fusible automatique de la batterie de chauffage
9	Contacteur (K3) batterie EL
10	Régulation TTC pour la batterie él

4.6.6 Raccordements externes

Tableau 4 Connexions pour les fonctions externes

Bornier		Description	Remarque
	PE	Terre	
N	N	Neutre mis à la terre (tension d'alimentation)	Utilisé pour la phase 230V 1~ et 400V 3~
L1	L1	Phase (tension secteur d'alimentation)	Utilisé pour la phase lorsque l'appareil est connecté en 230 V 1~ 400V 3~/230V 3~
L2	L2	Phase (tension secteur d'alimentation)	400V 3~/230V 3~
L3	L3	Phase (tension secteur d'alimentation)	400V 3~/230V 3~
1	G	Alimentation auxiliaire (transmetteur de pression. Actionneurs de vanne d'eau)	24 V CA
2	G0	Référence (alimentation du servomoteur de la vanne d'eau)	24 V CA
10	DO ref	Référence DO (sorties numériques)	G (24V CA)
12 [1]	DO 2	Registre air extérieur / rejeté	24 V CA Charge continue max. 2,0 A
WP	L1	Circulateur circuit eau chaude	230 V CA
14[1]	DO 4	Pompe de refroidissement	24 V CA
15[1]	DO 5	DX Refroidissement étage 1	24 V CA
16[1]	DO 6	DX Refroidissement étage 2	24 V CA
17[1]	DO 7	Sortie alarme de synthèse	24 V CA
30	AI Ref	Référence sonde température soufflage	neutre
31	AI 1	Sonde température, soufflage	
40	Agnd	Référence UI	neutre
41 [2]	UAI 1/(UDI 1)	Transmetteur de pression air d'extraction	
42[2]	UAI 2/(UDI 2)	Transmetteur de pression air de soufflage	
44	UAI 3/(UDI 3)	Sonde de protection antigel de la batterie de chauffage à eau	Utiliser la borne 40 comme référence
4[3]	DI ref	Référence Marche forcée/Alarme incendie	+ 24 V CC
P1:50/P2:60	B	Exo-line B	Raccordement Modbus et Exo-line
P:151/P2:61	A	Exo-line A	Raccordement Modbus et Exo-line
P1:52/P2:62	N	Exo-line N	Raccordement Modbus et Exo-line
74 [3]	DI 4	Marche forcée	Contact normalement ouvert Utiliser la borne 4 comme référence
75[3]	DI 5	Alarme incendie	Contact normalement ouvert Utiliser la borne 4 comme référence
76 [3]	DI 6	Arrêt externe	Contact normalement ouvert Utiliser la borne 4 comme référence
90	Agnd	Référence AO (sorties analogiques)	neutre

Connexions pour les fonctions externes suite

Bornier		Description	Remarque
93	AO 3	Signal de commande servomoteur vanne, chauffage eau	0–10 V CC
94	AO 4	Signal de commande servomoteur vanne, refroidissement	0–10 V CC

1 *Intensité de courant maximale pour toutes les DO combinées : 8 A*

2 *Raccordement vers le transmetteur de pression externe dans le cas d'un appareil régulé en pression constante (VAV)*

3 *Ces entrées ne peuvent être raccordées qu'à des contacts libres de potentiel*

4.6.7 Connexion GTB/GTC

Connexion GTB/GTC

Possibilités de communication pour le contrôleur E283 WEB.

- RS485(Modbus) : 50-51-52 ou 60-61-62
- RS485(BACnet) : 50-51-52 ou 60-61-62
- RS485(Exoline) : 50-51-52-53 ou 60-61-62-63
- TCP/IP Exoline
- TCP/IP(Modbus)
- TCP/IP WEB
- TCP/IP BACnet

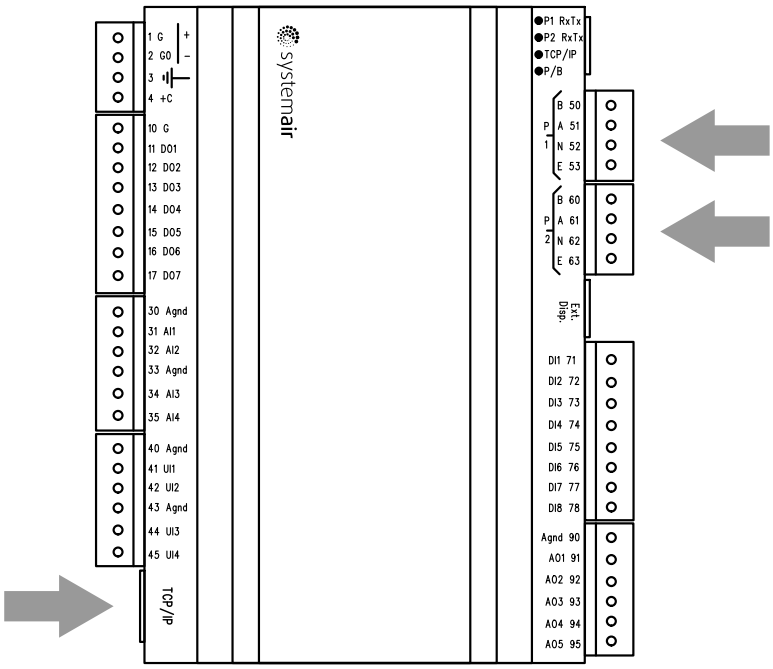

Fig. 12 Connexion GTB/GTC sur le contrôleur

4.7 Installation de l'armoire de commande

4.7.1 Dimensions

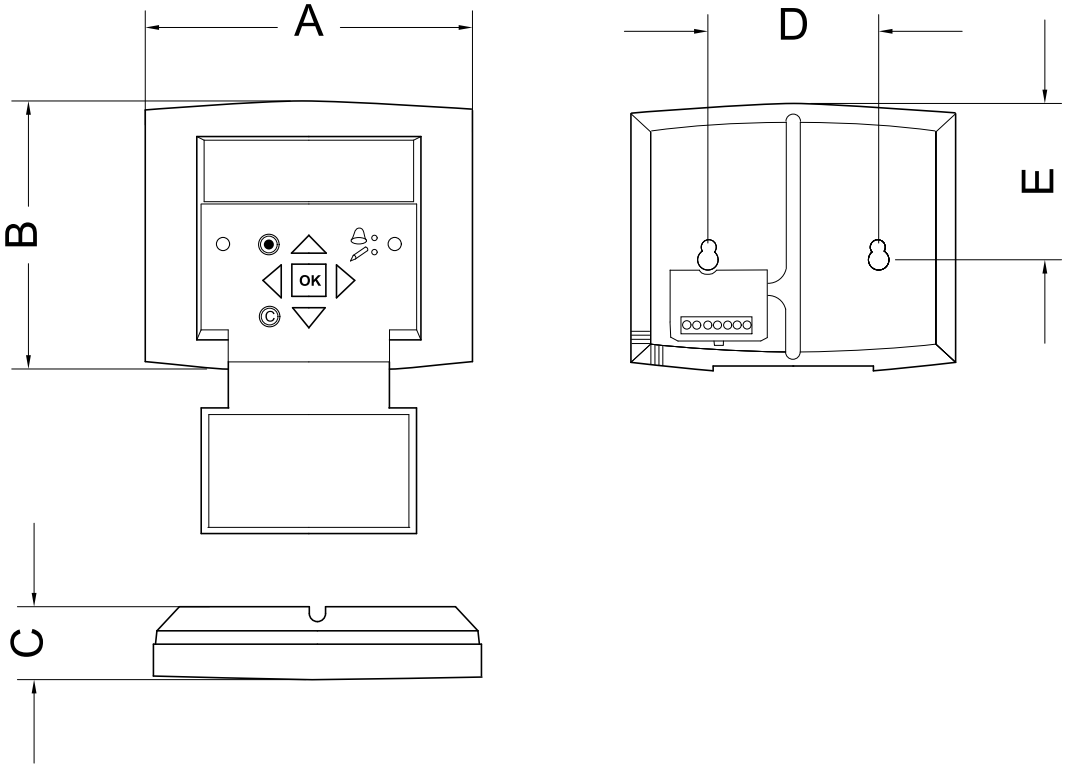

Fig. 13 Dimensions du panneau de contrôle

Position	Dimensions (mm)
A	115.0
B	94.0
C	26.0
D	c/c 60.0
E	50.5

4.7.2 Généralités

Le panneau de contrôle est livré connecté au contrôleur Corrigo situé dans le coffret électrique. Le câble a une longueur de 10 m. Lorsque le panneau de contrôle doit être éloigné du câble de signal, il suffit de déconnecter les fils à l'arrière du panneau de contrôle de (figure 14).

Un jeu de bandes magnétiques auto-adhésives facilitant l'installation sur des surfaces métalliques est également fourni.

4.7.3 Installation

1. Localiser l'emplacement approprié pour l'installation du panneau de commande. La distance maximale admissible entre le panneau de commande et la centrale est de 100 mètres.

2. Si nécessaire, percer deux trous dans le mur pour accrocher le panneau de commande (centre à centre : 60 mm) (pos. 1, figure 14).

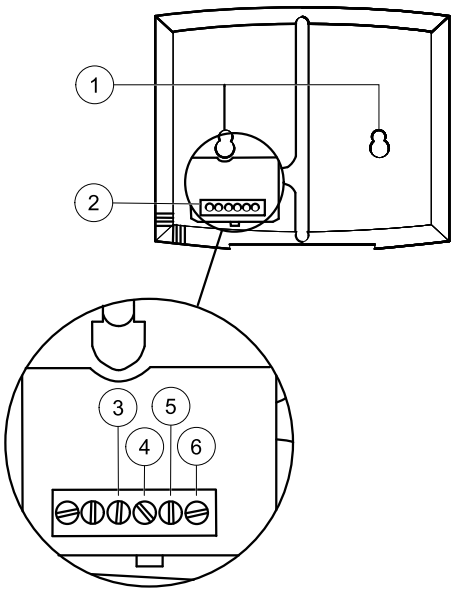

Fig. 14 Câblage du panneau de contrôle

Position	Description
1	Trous de montage
2	Bornier
3	Borne de connexion du câble brun
4	Borne de connexion du câble jaune
5	Borne de connexion du câble blanc
6	Borne de connexion du câble noir

4.8 Accessoires complémentaires

Pour plus d'informations sur les équipements complémentaires tels que actionneurs de vannes, registres motorisés, E-tool, bouches de reprise, grilles murales, etc., voir le catalogue technique et la documentation fournie.

Pour le raccordement électrique des accessoires, voir le schéma de câblage fourni avec les équipements.



Systemair Sverige AB
Industrivägen 3
SE-739 30 Skinnskatteberg, Sweden

Phone +46 222 440 00
Fax +46 222 440 99

www.systemair.com

Topvex FR03, FR06, FR08, FR11 · Instructions d'installation · 1294505 · fr · 20-11-2017 · A005