Twister

No. 1820-0000 / 1820-1000

Bedienungsanleitung
Instruction manual • Mode d´emploi
Istruzioni d'uso • Instrucciones para el servicio
Инструкция по эксплуатации
操作说明书 • 取扱説明書 • 사용 설명서



0210 21-9798 E

Made in Germany

Renfert

Ideas for dental technology

Seriennummer, Herstelldatum und Geräte-Version befinden sich auf dem Geräte-Typenschild.
Serial number and date of manufacturing are shown on the type plate of the unit.
Le numéro de série et la date de fabrication se trouvent sur la plaque signalétique de l'appareil.
Il numero di serie e la data costruzione si trovano sulla targhetta dell'apparecchio.
El número de serie y la fecha de fabricación están indicados en la placa identificadora del aparato.
Номер серии и дата изготовления указаны на фирменной табличке прибора.
产品编号和生产日期被标于本机的铭牌上。
シリアル番号、製造日および装置のバージョンは装置の型番号ラベルに記載されています。
시리얼넘버, 제조일자 및 기기 버전은 기기의 명판에 표시되어 있습니다.


1

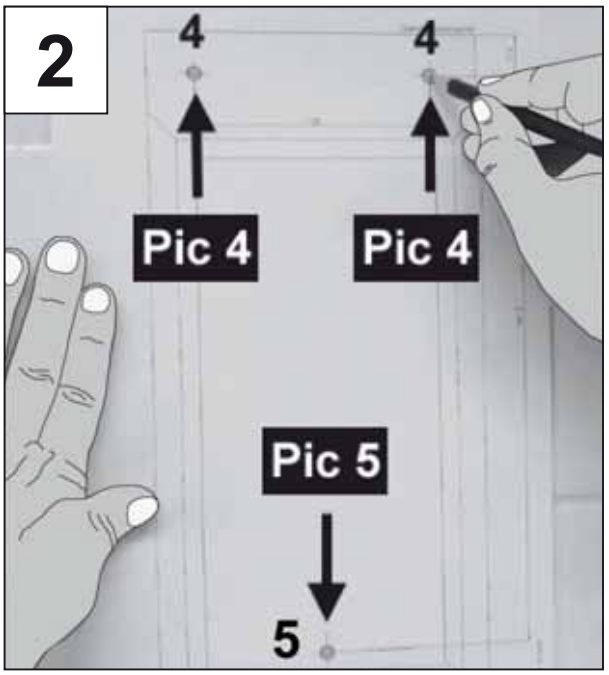
2
4
4
Pic 4
Pic 4
Pic 5
5

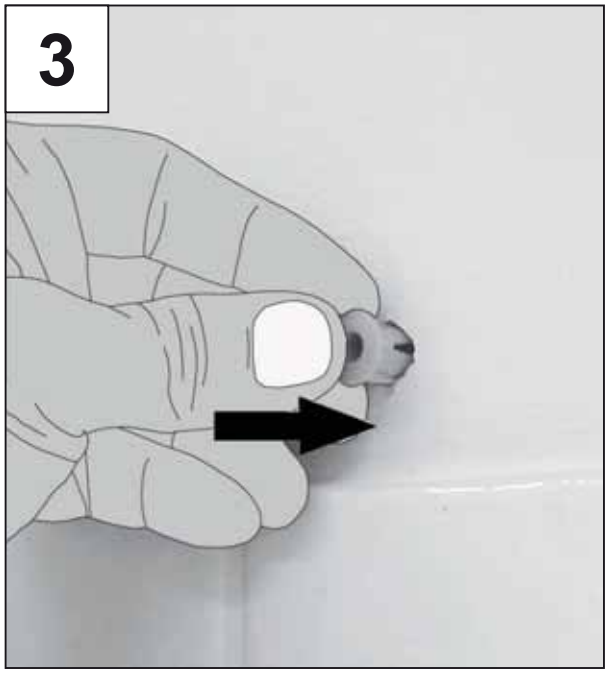
3

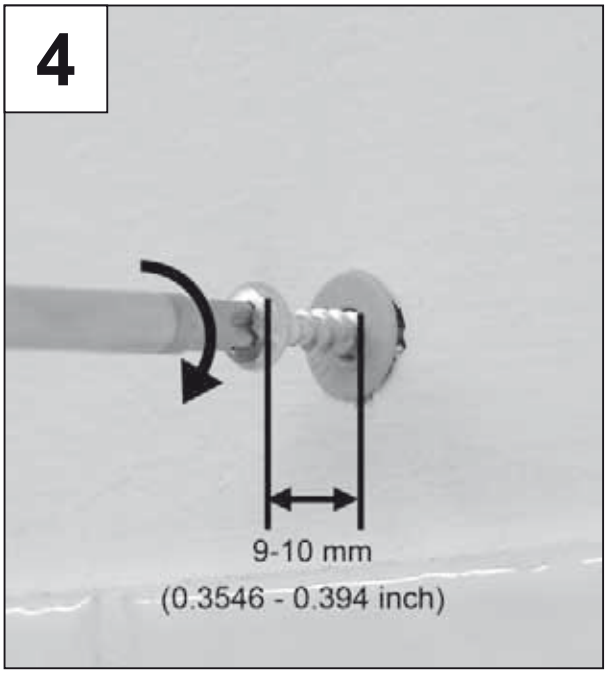
4
9-10 mm
(0.3546 - 0.394 inch)

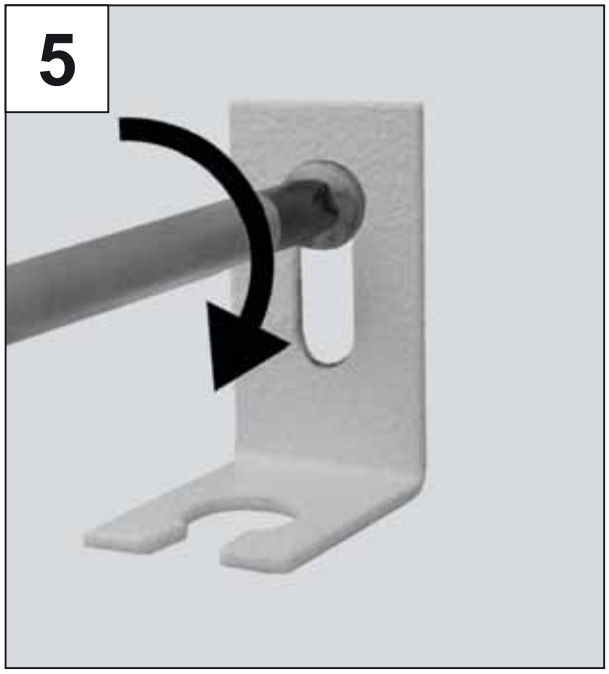
5


6

7



8

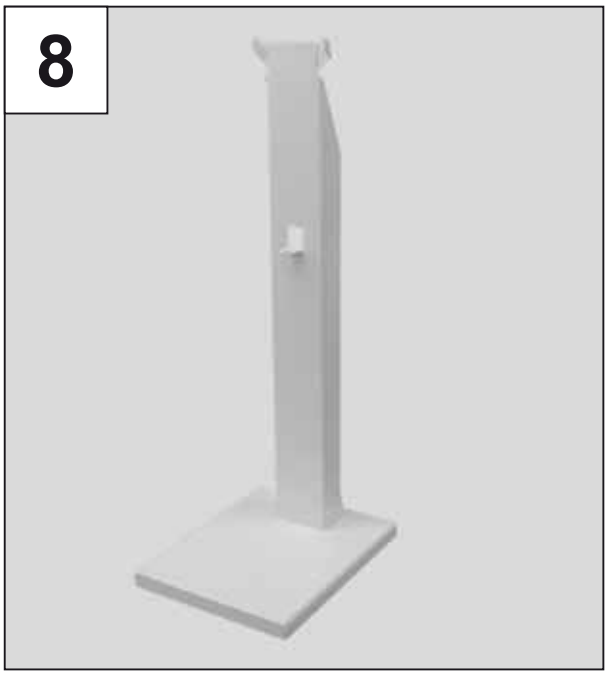

9

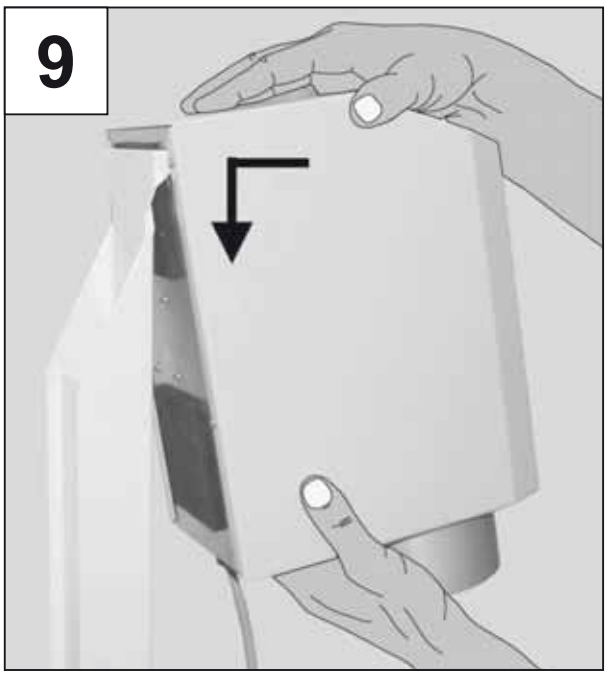

10



11

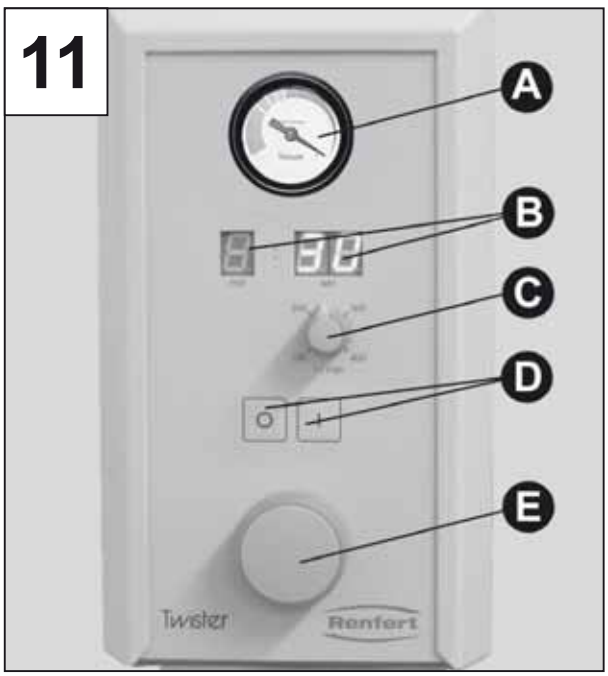

12

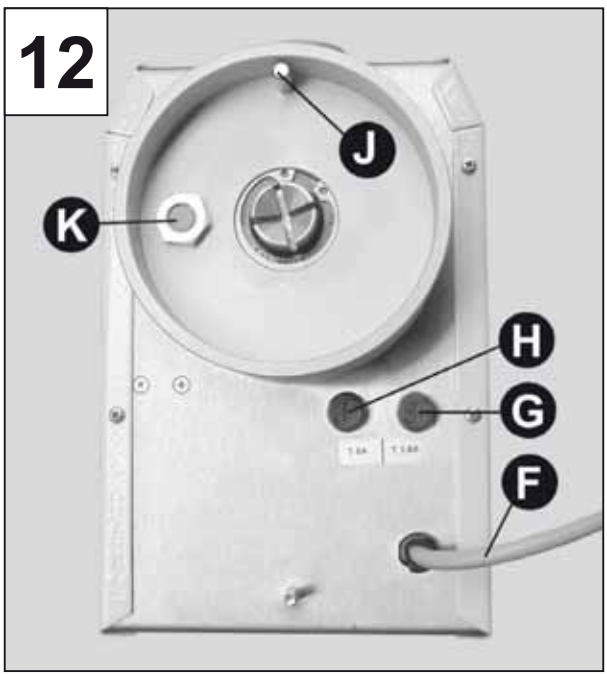

13



14



15



16



17



18



19

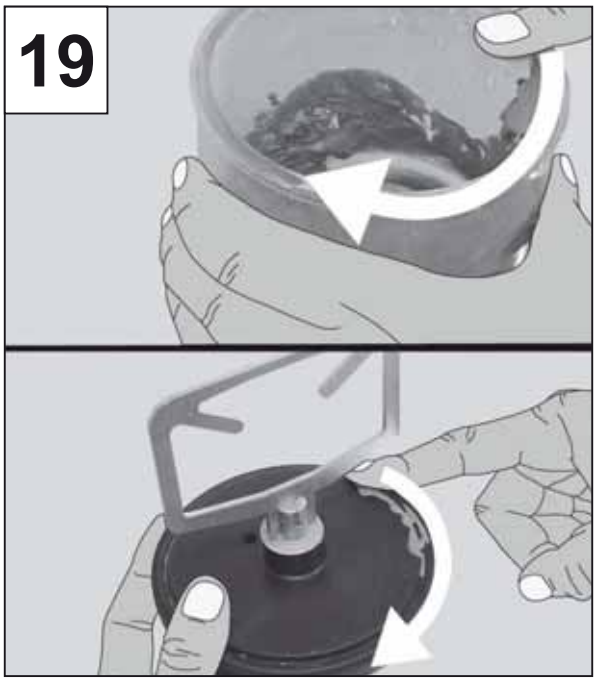

20

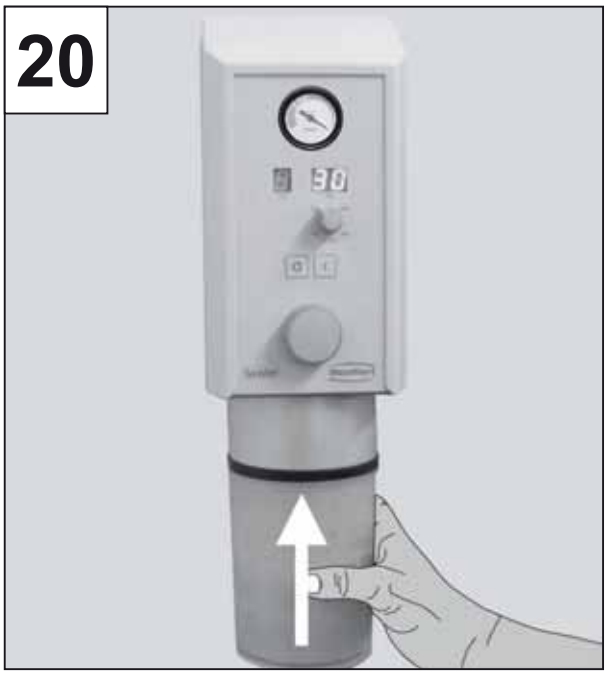

21



22



23

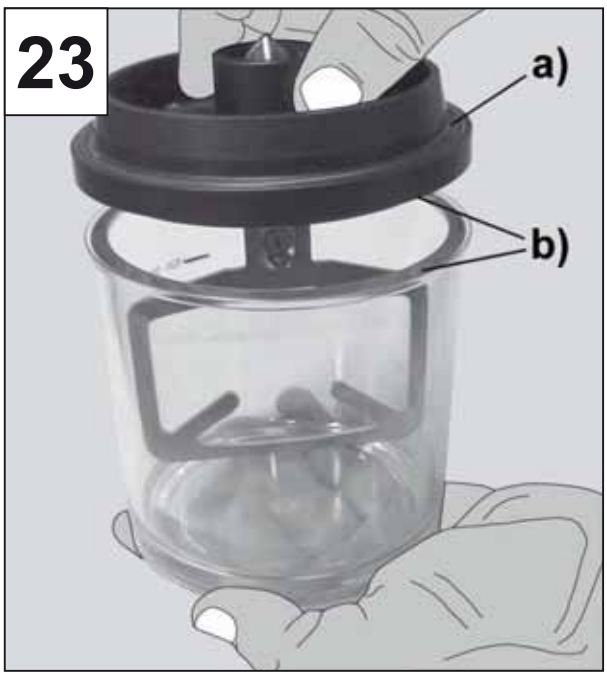

24

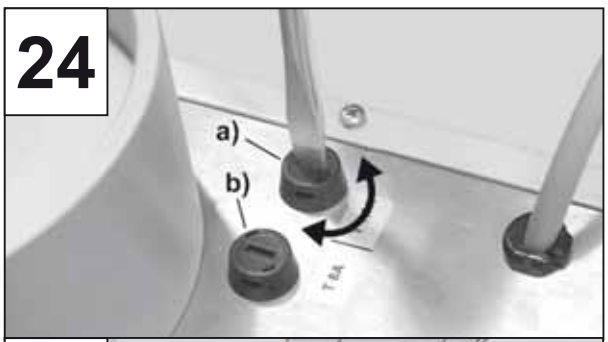

25



Twister

No. 1820-0000 / 1820-1000

ESPAÑOL

1. Introducción

Nos alegramos de que se haya decidido por la compra de una mezcladora de vacío *Twister*.
Sírvase tener en cuenta las siguientes instrucciones, para lograr así un funcionamiento sin problemas a largo plazo.

2. Ámbito de utilización

La mezcladora de vacío *Twister* sirve exclusivamente para preparar masillas de impresión y material para modelos dentales de forma homogénea y sin burbujas, como yesos, masillas de inclusión y siliconas.

2.1 Condiciones ambientales (según DIN EN 61010)

Este aparato sólo debe ser utilizado:

- en naves de interior,
- hasta una altura de 2000 m por encima del nivel del mar,
- a una temperatura ambiente de 5-40ºC [41-104ºF],
- a una humedad relativa máxima del 80% a 31ºC [87,8ºF], con disminución lineal hasta una humedad relativa máxima de hasta un 50% a 40ºC [104ºF],
- con alimentación de corriente, cuando las oscilaciones de tensión son menores del 10% del valor nominal,
- a un nivel de ensuciamiento 1.

3. Advertencias de riesgos



Comparar los datos de la placa del tipo con las premisas de la red de corriente regional.



Los cables de corriente deteriorados deben cambiarse sin demora.



Los trabajos de reparación con el aparato abierto sólo deben ser realizados por personal técnico autorizado.



Antes de hacer el mantenimiento, desconectar el aparato de la corriente.



Si se manipula el acoplamiento automático de copa o la abertura de aspiración, puede deteriorarse el aparato y producirse accidentes.



Utilizar el aparato sólo para mezclar yeso, masilla de inclusión y silicona.



No acoplar el mecanismo agitador nunca sin el vaso de mezclado.

3.1 Declinación de responsabilidades

Renfert GmbH declina cualquier responsabilidad sobre restitución de daños y garantía, cuando:

- **El producto se emplee para otras funciones distintas a las indicadas en las instrucciones de uso.**
- **El producto se haya modificado de cualquier forma distinta a las descritas en las instrucciones de uso.**
- **El producto se repare en un taller no autorizado o empleando recambios distintos a los originales de Renfert.**
- **Se siga utilizando producto a pesar de presentar carencias de seguridad evidentes.**
- **Se exponga el producto a golpes mecánicos o se deje caer.**

4. Montaje

4.1 Montaje en la pared (con el juego incluido)

Preparar lápiz, plantilla de taladrar, destornillador de ranura cruzada, taladradora y taladro de 8 mm [0,3152 inch] - (según el material de la pared).

Asegurarse de que la pared, donde desee montar el aparato, sea suficientemente estable.

1. Determinar la altura óptima de trabajo (figura 1).
2. Alinear la plantilla de taladrar y dibujar los orificios (figura 2).
3. Taladrar los agujeros (con taladro de 8 mm [0,3152 inch] >>> profundidad mín. 55 mm [2,167 inch]) y colocar el taco (figura 3).
4. Atornillar los tornillos superiores en el taco >>> dejar sobresalir 9-10 mm [0,3546 – 0,394 inch] (figura 4).
5. Atornillar el ángulo de sujeción inferior (figura 5).
6. Colgar el aparato (figura 6).
7. Asegurar el aparato con tuercas moleteadas >>> apretar firmemente las tuercas moleteadas (figura 7).

4.2 Aparato en vertical (el pie del aparato debe solicitarse como accesorio)

1. Posicionar el pie del aparato sobre fondo plano (figura 8).
2. Colgar el aparato (figura 9).
3. Asegurar el aparato con tuercas moleteadas >>> apretar firmemente las tuercas moleteadas (figura 10).

5. Elementos de mando

Delantero (figura 11):

A Indicador de vacío

B Indicador del tiempo de agitación

C Ajuste del número de revoluciones

D Conmutador CON/DESC

E Botón de mando

Parte inferior del aparato (figura 12):

F Cable de corriente

G Fusible eléctrico del aparato

H Protección eléctrica del motor

J Espiga para reconocimiento del vaso

K Filtro de aspiración

6. Puesta en funcionamiento / Manejo

1. Conectar el aparato a la caja de empalme (figura 13).
2. Poner en aparato en marcha (figura 14).
3. Ajustar el número de revoluciones >>> 100-400 rpm (figura 15).
4. Ajustar el tiempo de agitación >>> 0-5 min (figura 16).

El *Twister* está ahora listo para funcionar.

6.1 Proceso de mezclado

1. Elegir un vaso de tamaño suficiente.

Al llenar los recipientes de mezcla, rogamos no sobrepasar la cantidad máxima de llenado (ver marcación). Esta marcación es válida para polvos y líquidos en estado no mezclados.

Muy pequeñas cantidades en vasos grandes pueden producir un mezclado insuficiente.

2. Espatular breve y previamente el material a mezclar (figura 17).

Rogamos observar las indicaciones de seguridad de los respectivos fabricantes (polvos nocivos para la salud) al mezclar revestimientos.

El agitador del Twister se pone lentamente en marcha y llega después de aprox. 4 segundos al número de revoluciones programado. Este suave comienzo apoya el premezclar del material.

3. Colocar el mecanismo agitador adecuado (figura 18).
   Procurar que el borde del vaso (figura 19a) y el borde de la tapa (figura 19b) estén limpios.
4. Acoplar el vaso al aparato (figura 20). Sujetar el vaso hasta que éste quede fijado por si mismo.

Es normal que el motor se ponga automática y brevemente en marcha al colocar el vaso. El aparato dispone de una ayuda automática de acoplamiento, que enclava el árbol del motor y el mecanismo agitador al colocar el vaso. La bomba de vacío se pone automáticamente en marcha.

5. Esperar que el vacío sea suficiente >>> aguja fuera de la zona roja de la escala (figura 21a). Para poner en marcha, pulsar el botón de mando (figura 21b). Después de transcurrir el tiempo de agitación, suena un pitido.
6. Para extraer el vaso, pulsar el botón de mando (figura 21b).
   Atención: Sujetar el vaso.
   El vaso se desbloquea al cabo de pocos segundos.

6.2 Interrupción del proceso de mezclado

1. Para paro del motor: Pulsar el botón de mando 1 vez (figura 21b).
2. Para paro del vacío: Pulsar el botón de mando de nuevo (figura 21b).
   Atención: Sujetar el vaso.

6.3 Ajustes durante el proceso de mezclado

- El tiempo de agitación y el número de revoluciones también pueden modificarse durante el proceso de mezclado (figuras 15 y 16).
- Se almacena el tiempo de agitación ajustado antes de cada proceso de mezclado.
- Si durante el proceso de mezclado se cambia el tiempo de agitación, **no** se almacena este valor.

Consejo:
Usar un mismo vaso sólo para mezclar material del mismo tipo.
Los residuos de anteriores mezclas pueden tener un efecto negativo (p.ej. la silicona no se endurece, etc.). Por ello recomendamos usar un vaso para cada tipo de material (yeso, masilla de inclusión y silicona).

7. Limpieza / mantenimiento

El mezclador *Twister* casi carece de mantenimiento.

7.1 Filtro de aspiración

Solo con filtros limpios puede obtener un vacio óptimo.

Los filtros deben ser limpiados al minimo una vez al mes.

En caso que los filtros esten extremamente obstruidos/sucios tienen que ser cambiados.

1. Desconectar el aparato.
2. Desatornillar el filtro de aspiración (figura 22).
3. Limpiar el filtro en el baño de ultrasonidos (recomendación: disolvente para yeso *GO-2011*, art. nº 2011-0000).
4. Volver a atornillar el filtro de aspiración (figura 22).

No hacer funcionar el aparato nunca sin filtro de aspiración.

7.2 Superficies de obturación

Las siguientes superficies de obturación deben mantenerse siempre limpias para garantizar la formación de un vacío ideal y que el vaso agitador esté firmemente sujeto durante el proceso de mezclado:

a) Junta entre aparato y mecanismo agitador (figura 23a).
b) Junta entre mecanismo agitador y el vaso (figura 23b).

Consejo:

Estas juntas de goma deben lubrificarse de vez en cuando con vaselina. De este modo se alarga considerablemente la vida útil, optimizándose el funcionamiento.

7.3 Cambio del fusible eléctrico del aparato y la protección del motor

1. Separar el aparato de la corriente (figura 13).
2. Desatornillar la sujeción del fusible (figura 24).
   a) Fusible del aparato:
      Twister 230 V = T 1,6 A
      Twister 120 V = T 3,15 A
   b) Protección del motor: = T 8 A
3. Extraer el fusible y cambiarlo (figura 25).
4. Volver a colocar la sujeción del fusible (figura 24).

8. Piezas de repuesto

Los números de las piezas de desgaste o bien de recambio se encuentran al final de este manual de instrucciones.

9. Garantía

Renfert **garantiza** el *Twister* durante **tres años**, siempre que se haya utilizado correctamente. Quedan excluidas de la garantía las piezas sometidas a un desgaste natural (p.ej. mecanismo agitador, vaso de mezclado y filtro de aspiración). La garantía queda anulada en caso de utilización inadecuada; no observación de las instrucciones de uso, limpieza, mantenimiento o conexión; reparaciones propias o realizadas por personal no autorizado; aplicación de recambios de otro fabricante y utilización irregular o que no se ajuste a las instrucciones de uso. Los servicios durante la garantía no significan una prolongación de ésta.

10. Datos técnicos

Tensión de corriente:	230 V, 50-60 Hz 120 V, 50-60 Hz
Categoría de protección según la norma IEC 536:	I
Consumo nominal:	150 W
Número de revoluciones:	150 – 400 rpm
Fusible del aparato:	*Twister* 230 V = T 1,6 A *Twister* 120 V = T 3,15 A
Protección del motor:	T 8 A
Capacidad de transporte:	15 l/min
Vacío máx.:	aprox. 200 mbar absoluto
Medidas (L x A x H):	140 x 325 x 225 mm [5,516 x 12,805 x 8,865 inch]
Peso:	9,2 kg sin vaso

11. Volumen de suministro

1 mezcladora de vacío *Twister*
1 vaso 500 ml incl. mecanismo agitador
1 instrucciones de manejo
1 plantilla de taladrar
1 juego de fijación

12. Formas de envío

Nº 1820-0000	*Twister* 230 V / 50-60 Hz incl. vaso 500 ml con mecanismo agitador
Nº 1820-1000	*Twister* 120 V / 50-60 Hz incl. vaso 500 ml con mecanismo agitador

13. Accesorios

Nº 1821-0101	Pie para aparato vertical AxHxT: 230 x 680 x 290 mm [9,062 x 26,772 x 11,426 inch]
Nº 1820-0200	vaso 200 ml con mecanismo agitador
Nº 1820-0210	mecanismo agitador 200 ml
Nº 1820-0220	vaso 200 ml
Nº 1820-0500	vaso 500 ml con mecanismo agitador
Nº 1820-0510	mecanismo agitador 500 ml
Nº 1820-0520	vaso 500 ml
Nr. 1820-0700	vaso 700 ml con mecanismo agitador
Nr. 1820-0710	mecanismo agitador 700 ml
Nr. 1820-0720	vaso 700 ml

14. Indicaciones acerca de la eliminación en países de la UE

La Comisión Europea ha promulgado una directiva con el fin de conservar y proteger el medio ambiente, evitar la contaminación del mismo y mejorar el reciclaje de las materias primas. Según esta directiva, los fabricantes de aparatos eléctricos y electrónicos aceptan la devolución de los mismos, a fin de destinarlos a una eliminación controlada o bien al reciclaje.

Es por esta razón que los aparatos marcados con este símbolo no deberán eliminarse dentro de la Unión Europea junto con la basura doméstica no clasificada:



Por favor, infórmese con las autoridades locales sobre una eliminación controlada.

15. Lista de averías

Fallo	Causa	Solución
El conmutador CON/DESC no funciona.	• No hay conexión a la corriente.	• Comprobar la alimentación de corriente.
	• Fusible eléctr. del aparato defectuoso.	• Cambiar el fusible (ver el punto 7.3).
	• Cable de corriente defectuoso.	• Llevar el aparato a arreglar.
No se pone en marcha el motor.	• Fusible eléctr. del motor defectuoso.	• Cambiar el fusible (ver el punto 7.3).
	• Motor defectuoso.	• Llevar el aparato a arreglar.
No se forma o se forma poco vacío (no entra en la zona verde).	• Filtro de aspiración obstruido.	• Limpiar el filtro (ver el punto 7.1).
	• Juntas obturadoras sucias.	• Limpiar las juntas obturadoras (ver el punto 7.2).
	• Bomba de vacío defectuosa.	• Llevar el aparato a arreglar.
	• Válvula desaireadora defectuosa.	• Llevar el aparato a arreglar.
El vacío no se forma o se forma demasiado lento	• Filtro de aspiración obstruido.	• Limpiar el filtro (ver el punto 7.1).
El vacío o el desaireado es demasiado lento.	• Filtro aspirador obstruido.	• Limpiar el filtro (ver el punto 7.1).
La bomba de vacío no puede detenerse.	• La espiga para el reconocimiento del vaso está atascada.	• Llevar el aparato a arreglar.
El mecanismo agitador no funciona.	• Fusible (8A) del motor quemado a causa de una sobrecarga del mecanismo agitador.	• Limpiar el mecanismo agitador y el vaso. • Cambiar el fusible (ver el punto 7.1).

Bajo reserva de modificaciones.

EG-Konformitätserklärung DE

Renfert GmbH, Industriegebiet, 78247 Hilzingen / Germany

Hiermit erklären wir, dass das Produkt

Twister

allen einschlägigen Bestimmungen der folgenden Richtlinien entspricht:

2006/42/EG (Maschinen-Richtlinie)
2006/95/EG (Niederspannungsrichtlinie)
2004/108/EG (EMV Richtlinie)

Folgende harmonisierte Normen wurden angewendet:
EN 61010-1: 2001; EN 61010-2-51: 2003; EN 61326-1: 2006; EN ISO 12100-1: 2003; EN ISO 12100-2: 2003; EN ISO 14121-1: 2007

Bevollmächtigt für das Zusammenstellen der technischen Unterlagen:

Hans Peter Jilg
c/o Renfert GmbH

Tilo Burgbacher,
Leiter Konstruktion und Geräteentwicklung

Hilzingen, 08.01.2010

EC Declaration of conformity EN

Renfert GmbH, Industriegebiet, 78247 Hilzingen / Germany

Herewith we declare that the product

Twister

is in compliance with the relevant requirements in the following directives:

2006/42/EC (Machinery safety)
2006/95/EC (Low voltage equipment)
2004/108/EC (Electromagnetic compatibility)

Harmonized specifications applied:
EN 61010-1: 2001; EN 61010-2-51: 2003; EN 61326-1: 2006; EN ISO 12100-1: 2003; EN ISO 12100-2: 2003; EN ISO 14121-1: 2007

Authorised to compile the technical documentation:

Hans Peter Jilg
c/o Renfert GmbH

Tilo Burgbacher,
Engineering Director

Hilzingen, 08.01.2010

Déclaration de conformité CE FR

Renfert GmbH, Industriegebiet, 78247 Hilzingen / Germany

Par la présente, nous certifions que le produit

Twister

est conforme à toutes les prescriptions applicables aux les directives européennes suivantes :

2006/42/CE (relative aux machines)
2006/95/CE (relative aux basses tensions)
2004/108/CE (relative à la compatibilité électromagnétique)

Normes harmonisées appliquées:
EN 61010-1: 2001; EN 61010-2-51: 2003; EN 61326-1: 2006; EN ISO 12100-1: 2003; EN ISO 12100-2: 2003; EN ISO 14121-1: 2007

Mandataire pour la composition de la documentation technique:

Hans Peter Jilg
c/o Renfert GmbH

Tilo Burgbacher,
Chef du bureau d'études

Hilzingen, 08.01.2010

Dichiarazione di conformità CE IT

Renfert GmbH, Industriegebiet, 78247 Hilzingen / Germany

Con la presente dichiariamo che il prodotto

Twister

è conforme alle seguenti direttive europee:

2006/42/CE (direttiva macchine)
2006/95/CE (direttiva bassa tensione)
2004/108/CE (direttiva compatibilità elettromagnetica)

Le seguenti norme armonizzate sono state applicate:
EN 61010-1: 2001; EN 61010-2-51: 2003; EN 61326-1: 2006; EN ISO 12100-1: 2003; EN ISO 12100-2: 2003; EN ISO 14121-1: 2007

Mandatario per la composizione della documentazione tecnica:

Hans Peter Jilg
c/o Renfert GmbH

Tilo Burgbacher,
Capo reparto costruzione e sviluppo apparecchi

Hilzingen, 08.01.2010

Declaración de Conformidad CE ES

Renfert GmbH, Industriegebiet, 78247 Hilzingen / Alemania

Por la presente declaramos que el producto

Twister

con las disposiciones pertinentes de las siguientes directivas:

2006/42/CE (Directiva de Maquinaria)
2006/95/CE (Directiva de Baja Tensión)
2004/108/CE (Directiva de Compatibilidad Electromagnética)

Se ha cumplido con las siguientes normas armonizadas:
EN 61010-1: 2001; EN 61010-2-51: 2003; EN 61326-1: 2006; EN ISO 12100-1: 2003; EN ISO 12100-2: 2003; EN ISO 14121-1: 2007

Persona autorizada para elaborar el expediente técnico:

Hans Peter Jilg
c/o Renfert GmbH

Tilo Burgbacher,
Director de Construcción y Desarrollo de Maquinaria

Hilzingen, el 08.01.2010

Декларация о соответствии ЕС RU

Renfert GmbH, Industriegebiet, 78247 Hilzingen / Германия

Настоящим мы заявляем, что продукт

Twister

соответствует всем специальным положениям следующих директив:

2006/42/EC (Директива в отношении машин)
2006/95/EC (Директива в отношении электрического оборудования в пределах определенных границ напряжения)
2004/108/EC (Директива в отношении электромагнитной совместимости)

Следующие гармонизированные стандарты были выполнены:
EN 61010-1: 2001; EN 61010-2-51: 2003; EN 61326-1: 2006; EN ISO 12100-1: 2003; EN ISO 12100-2: 2003; EN ISO 14121-1: 2007

Ответственность за составление технической документации:

Hans Peter Jilg
c/o Renfert GmbH

Тило Бургбахер,
Руководитель конструкторского отдела

Хильцинген, 08.01.2010

EU整合性声明

JA

レンフェルト有限会社、インヅスツリーゲビート、78247 ヒルツィンゲン/ ドイツ

私共はこの製品について宣言します。

Twister

次の指令における、すべての当該規定に適合しています。：
2006/42/EC　(機械命令)
2006/95/EC　(低圧命令)
2004/108/EC（電磁気耐性命令）

以下の整合規格が適用された：
EN 61010-1: 2001; EN 61010-2-51: 2003; EN 61326-1: 2006; EN ISO 12100-1: 2003; EN ISO 12100-2: 2003; EN ISO 14121-1: 2007

技術構造ファイルの編成について、全権を有しています。：

Hans Peter Jilg
c/o Renfert GmbH

ティロ　ブルクバッハー
設計機器開発部長

ヒルツィンゲン、2010年01月08日

EU 규정 적합성 선언

KO

Renfert GmbH, Industriegebiet, 78247 Hilzingen / Germany

당사는 본 제품에 대해 다음과 같이 선언합니다

Twister

은(는) 다음 지침의 관련 요건을 준수합니다:
2006/42/EC　(기계장치 가이드라인)
2006/95/EC　(저전압 가이드라인)
2004/108/EC (전자파 적합성 가이드라인)

다음 일원화 규범이 적용되었습니다:
EN 61010-1: 2001; EN 61010-2-51: 2003; EN 61326-1: 2006; EN ISO 12100-1: 2003; EN ISO 12100-2: 2003; EN ISO 14121-1: 2007

기술문서를 제작하도록 승인 받았습니다:

Hans Peter Jilg
c/o Renfert GmbH

Tilo Burgbacher,
기기설계 개발부장

독일 Hilzingen, 2010년 01월 08일

EU-符合标准声明

ZH

Renfert GmbH，Industriegebiet，78247 Hilzingen / 德国

我们在此声明, 下列产品

Twister

遵照了下列导则的相关要求：

2006/42/EC　（机器准则）
2006/95/EC　（低电压指令）
2004/108/EC　（电磁兼容性指令）

使用了下列统一标准：
EN 61010-1: 2001; EN 61010-2-51: 2003; EN 61326-1: 2006; EN ISO 12100-1: 2003; EN ISO 12100-2: 2003; EN ISO 14121-1: 2007

我们被授权编制下列技术文件：

Hans Peter Jilg
c/o Renfert GmbH

Tilo Burgbacher,
设计及仪器开发总监

Hilzingen，2010年01月08日

Ersatzteilliste • Spare parts • Pièces de rechange
Pezzi di ricambio • Piezas de recambio • Список запасных частей
Nr. 1820-xxxx



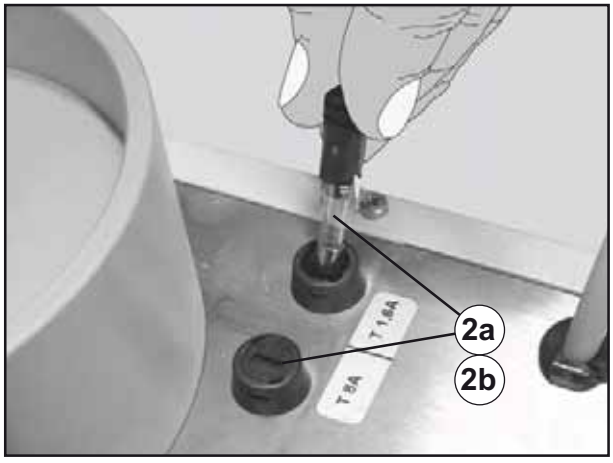

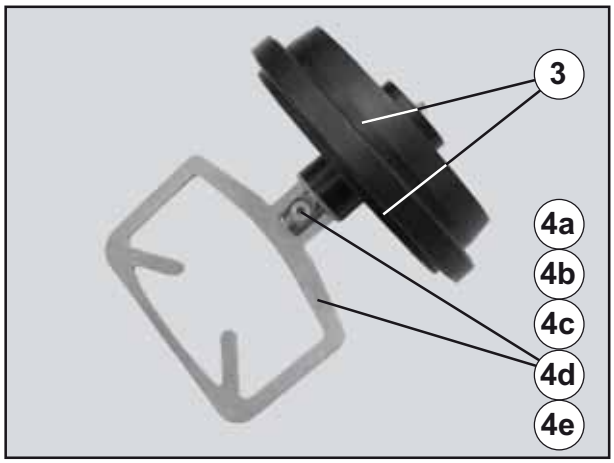

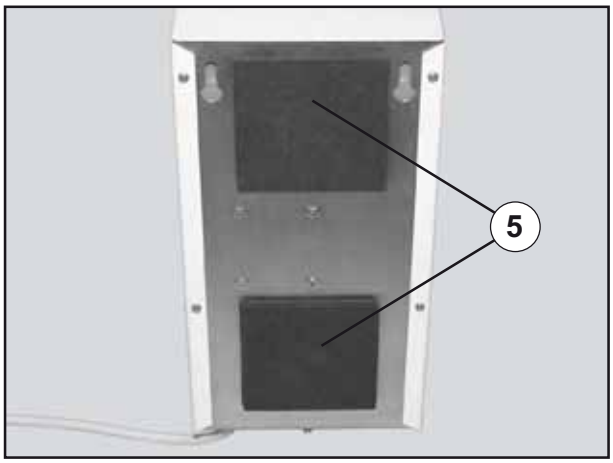

0409 21-9656 E

Bei Ersatzteilbestellungen bitte die ARTIKELNUMMER und die SERIENNUMMER des Gerätes sowie die gewünschte POS-Nr. angeben.

When ordering spare parts please state the ARTICLE NUMBER, the SERIAL NUMBER and the requested POS-NO.

Pour la commande de pieces de rechange indiquer s.v.p. le RÉFÉRENCE-NO, le NUMÉRO DE SERIE et le POS-NO.

Per eventuali ordini dei pezzi di ricambio, Vi preghiamo di aggiungere sempre il CODICE D'ARTICOLO, NUMERO DI SERIE et il POS-NO della posizione da Voi richiesta.

Al pedir piezas de recambio, rogamos indicar: ARTÍCULO-NO., NUMERO DE SERIE al igual que el POS-NO de posiciôn deseado.

При заказе запасных частей просьба указать НОМЕР АРТИКУЛА (КОД) и НОМЕР СЕРИИ аппарата, а также желаемый НОМЕР ПОЗИЦИИ.

Position	DEUTSCH	ENGLISH	FRANÇAIS
1	Filterset	Set of filters	Jeu de filtres
2A	Sicherungsset für 1820/1824 230 V	Fuse set for 1820/1824 230 V	Jeu de fusibles pour 1820/1824 230 V
2B	Sicherungsset 100V/120 V	Fuse set 100V/120 V	Jeu de fusibles 100V/120 V
3	O-Ring-Set für 182x	Set of O-rings for 182x	Jeu de joints thoriques pour 182x
4A	Anmischpaddel 200 ml	Wing mixer 200 ml	Mélangeur à ailettes 200 ml
4B	Anmischpaddel 500 ml	Wing mixer 500 ml	Mélangeur à ailettes 500 ml
4C	Anmischpaddel 700 ml	Wing mixer 700 ml	Mélangeur à ailettes 700 ml
4D	Anmischpaddel 65 ml	Wing mixer 65 ml	Mélangeur à ailettes 65 ml
4E	Anmischpaddel 1000 ml	Wing mixer 1000 ml	Mélangeur à ailettes 1000 ml
5	Zellgummimatte Gehäuserückseite	Prot. rubber mat f. rear side of housing	Tapis en caout. p. le dos de l'appareil

Position	ITALIANO	ESPAÑOL	РУССКИЙ
1	Kit di filtri	Juego de filtros	Набор фильтров
2A	Kit di fusibili per 1820/1824 230 V	Juego de fusibles para 1820/1824 230 V	Комплект предохранителей 1820/1824 230V
2B	Kit di fusibili 100V/120 V	Juego de fusibles 100V/120 V	Комплект предохранителей 100V/120V
3	Kit di guarnizioni per 182x	Juego de anillos tóricos p. 182x	Набор кольц круглого сечения для 182x
4A	Pala di miscela 200 ml	Mezclador de paletas 200 ml	Смесительная лопасть 200 мл
4B	Pala di miscela 500 ml	Mezclador de paletas 500 ml	Смесительная лопасть 500 мл
4C	Pala di miscela 700 ml	Mezclador de paletas 700 ml	Смесительная лопасть 700 мл
4D	Pala di miscela 65 ml	Mezclador de paletas 65 ml	Смесительная лопасть 65 мл
4E	Pala di miscela 1000 ml	Mezclador de paletas 1000 ml	Смесительная лопасть 1000 мл
5	Cusc. di gomma cellul. p. retro d. scat.	Alfombrilla de caucho p. carc. tras.	Прокладка из микропористой резины для задней стенки прибора

Hochaktuell und ausführlich auf ...
Up to date and in detail at …
Actualisé et détaillé sous …
Aggiornato e dettagliato su …
La máxima actualidad y detalle en ...
Актуально и подробно на …

www.renfert.com

Renfert

Ideas for dental technology

Renfert GmbH • Industriegebiet • 78247 Hilzingen/Germany
oder: Postfach 1109 • 78245 Hilzingen/Germany
Tel.: +49 7731 82 08-0 • Fax: +49 7731 82 08-70
www.renfert.com • info@renfert.com

Renfert USA • 3718 Illinois Avenue • St. Charles IL 60174/USA
Tel.: +1 6307 62 18 03 • Fax: +1 6307 62 97 87
www.renfert.com • richardj@renfertusa.com
USA: Free call 800 336 7422